Se manifiesta que el archivo publicado es la mejor versión disponible con la que cuenta el Instituto Mexicano del Seguro Social.

Contrato para la prestación del Servicio de Calibración y/o Medición de Instrumentos que se Utilizan en los Laboratorios de la Coordinación de Control Técnico de Insumos, que celebran por una parte, el **INSTITUTO MEXICANO DEL SEGURO SOCIAL**, que en lo sucesivo se denominará **"EL INSTITUTO"**, representado en este acto por el **C. ALBERTO FLAVIO BALDERAS HERNÁNDEZ**, en su carácter de Apoderado Legal, y por la otra parte, la empresa denominada **KALY-VAL, S.A. DE C.V.**, a quien en lo sucesivo se le denominará **"EL PROVEEDOR"**, representada por el **C. DANIEL GARRIDO MONTALVO**, en su carácter de Representante Legal, y a quienes en forma conjunta se les denominará **"LAS PARTES"**, al tenor de las Declaraciones y Cláusulas siguientes:

D E C L A R A C I O N E S

I.- "EL INSTITUTO" declara, a través de su Apoderado Legal que:

I.1.- Es un Organismo Descentralizado de la Administración Pública Federal con personalidad jurídica y patrimonio propios, que tiene a su cargo la organización y administración del Seguro Social, como un servicio público de carácter nacional, en términos de los artículos 4° y 5° de la Ley del Seguro Social.

I.2.- Está facultado para contratar los servicios necesarios, en términos de la legislación vigente, para la consecución de los fines para los que fue creado, de conformidad con el artículo 251, fracción IV de la Ley del Seguro Social.

I.3.- El C. Alberto Flavio Balderas Hernández, en su carácter de Titular de la Coordinación Técnica de Adquisición de Bienes de Inversión y Activos, cuenta con las facultades suficientes para suscribir el presente instrumento jurídico en su calidad de Apoderado Legal, de conformidad con lo establecido en los artículos 268 A de la Ley de Seguro Social y 66 último párrafo del Reglamento Interior del Instituto Mexicano del Seguro Social, y acredita su personalidad mediante el testimonio de la Escritura Pública número 126,525 de fecha 15 de noviembre de 2019, otorgada ante la fe del Licenciado Eduardo García Villegas, Titular de la Notaría Pública número 15 de la Ciudad de México, e inscrita en el Registro Público de Organismos Descentralizados bajo el folio número 97-7-22112019-115904, de fecha 22 de noviembre de 2019, y manifiesta bajo protesta de decir verdad que las facultades que le fueron conferidas no le han sido revocadas, modificadas, ni restringidas en forma alguna en cumplimiento a los artículos 24 y 25 de la Ley Federal de las Entidades Paraestatales.

I.4.- El C. Juan José Velazco Vázquez, Titular de la División de Inmuebles Centrales de **"EL INSTITUTO"**, funge como Administrador del presente contrato, responsable de dar seguimiento y verificar el cumplimiento de los derechos y obligaciones establecidos en este instrumento jurídico, de conformidad con lo dispuesto en el artículo 84, penúltimo párrafo del Reglamento de la Ley de Adquisiciones, Arrendamientos y Servicios del Sector Público.

I.5.- Para el cumplimiento de sus funciones y la realización de sus actividades se requiere de la prestación del Servicio de Calibración y/o Medición de Instrumentos que se Utilizan en los Laboratorios de la Coordinación de Control Técnico de Insumos, solicitado por la Coordinación Técnica de Conservación y Servicios Complementarios.

I.6.- Para cubrir las erogaciones que se deriven del presente contrato, cuenta con los recursos disponibles suficientes, no comprometidos, en la cuenta número 42062508 de conformidad con el Certificado de Disponibilidad Presupuestal Previo con número de folio 0000188808-2020, emitido por el Coordinador Técnico de Conservación y Servicios Complementarios de fecha 23 de julio de 2020, documento que se agrega al **Anexo 1 (uno)** del presente contrato.

I.7.- Con fecha 07 de octubre de 2020, la Coordinación Técnica de Adquisición de Bienes de Inversión y Activos, a través de la División de Contratación de Activos y Logística, mediante acta de fallo, notificó a **"EL PROVEEDOR"** la adjudicación del procedimiento de Invitación a Cuando Menos Tres Personas Nacional Electrónica número **IA-050GYR019-E146-2020**, con fundamento en lo dispuesto en los artículos 134 de la Constitución Política de los Estados Unidos Mexicanos, 26 fracción II, 26 Bis fracción II y 28 fracción I de la Ley de Adquisiciones, Arrendamientos y Servicios del Sector Público, los relativos de su Reglamento y demás disposiciones aplicables en la materia, como se detalla en el **Anexo 2 (dos)** del presente instrumento jurídico.

I.8.- Con fecha 08 de octubre de 2020, la Coordinación Técnica de Adquisición de Bienes de Inversión y Activos, a través de la División de Contratación de Activos y Logística, de conformidad al penúltimo párrafo del artículo 37 de la Ley de Adquisiciones, Arrendamientos y Servicios del Sector Público, emitió dos Actas de Aviso de Errata al Acta de Fallo descrito en el numeral que antecede, realizando diversas correcciones, documentos que se agregan en el **Anexo 2 (dos)** del presente contrato.

I.9.- De conformidad con lo previsto en el artículo 81, fracción IV del Reglamento de la Ley de Adquisiciones, Arrendamientos y Servicios del Sector Público, en caso de discrepancia entre el contenido de la Convocatoria y el presente instrumento jurídico, prevalecerá lo establecido en dicha Convocatoria.

I.10.- Señala como su domicilio para todos los efectos de este acto jurídico, el ubicado en Calle Durango número 291, Colonia Roma Norte, Demarcación Territorial Cuauhtémoc, Código Postal 06700, en la Ciudad de México.

II.- "EL PROVEEDOR" declara, a través de su Representante Legal, que:

II.1.- Es una persona moral constituida de conformidad con las leyes de los Estados Unidos Mexicanos, según consta en la Escritura Pública número 205,300 de fecha 13 de enero de 2003, pasada ante la fe del Licenciado Gonzalo M. Ortiz Blanco, Titular de la Notaría Pública número 98 del Distrito Federal, actuando como asociado en el protocolo de la Notaría número 6 de la que es Titular el Licenciado Fausto Rico Álvarez; inscrita en la Dirección General del Registro Público de Comercio de la misma Entidad, en el folio mercantil número 298791.

II.2.- El C. Daniel Garrido Montalvo, acredita su personalidad en términos de la Escritura Pública número 252,929 de fecha 27 de enero de 2010, pasada ante la fe del Licenciado Fausto Rico Álvarez, Titular de la Notaría Pública número 6 del Distrito Federal, y manifiesta bajo protesta de decir verdad que las facultades que le fueron conferidas no le han sido revocadas, modificadas, ni restringidas en forma alguna.

DIVISIÓN DE CONTRATOS
NIVEL CENTRAL

"Este Instrumento Jurídico fue elaborado de conformidad con los documentos correspondientes al procedimiento de contratación que se señala".

II.3.- Su objeto social conforme a sus Estatutos consiste, entre otros, en manufacturar, reproducir, comprar, vender, importar, exportar, distribuir, representar, explotar, maquilar, reenvasar, reetiquetar, acondicionar y comerciar en general, con toda clase de productos y equipos químicos, biológicos farmacéuticos, relacionados con la cosmetología y el proceso de calibración, validación, verificación e implementación de procesos de medición, asesoría, capacitación, laboratorio de pruebas y mediciones químicas y físicas y el proceso de alimentos y de todos los artículos relacionados con estos ramos y demás ramos afines.

II.4.- Cuenta con los registros siguientes:

- Registro Federal de Contribuyentes número: **KAL030113MZ6**.
- Registro Patronal ante **"EL INSTITUTO"** y **EL INFONAVIT** número: [redacted]

II.5.- Cuenta con el documento vigente expedido por el Servicio de Administración Tributaria (SAT), de opinión de cumplimiento de obligaciones fiscales en sentido positivo, de conformidad con el artículo 32 D del Código Fiscal de la Federación, así como a lo dispuesto por las Reglas 2.1.31 y 2.1.39 de la Resolución Miscelánea Fiscal para 2020, publicada el 28 de diciembre de 2019 en el Diario Oficial de la Federación, del cual presenta copia a **"EL INSTITUTO"** para efectos de la suscripción del presente contrato.

II.6.- Sus trabajadores se encuentran inscritos en el régimen obligatorio del Seguro Social, y al corriente en el pago de las cuotas obrero patronales a que haya lugar, conforme a lo dispuesto en la Ley del Seguro Social, cuyas constancias correspondientes debidamente emitidas por **"EL INSTITUTO"** exhibe para efectos de la suscripción del presente instrumento jurídico.

II.7.- Cuenta con el documento correspondiente vigente, expedido por **"EL INSTITUTO"** sobre el cumplimiento de sus obligaciones fiscales en materia de seguridad social, conforme al Acuerdo ACDO.SA1.HCT.101214/281.P.DIR dictado por el H. Consejo Técnico de **"EL INSTITUTO"** en la sesión ordinaria celebrada el 10 de diciembre de 2014, publicado en el Diario Oficial de la Federación el 27 de febrero de 2015 y su modificación publicada en el mismo de fecha 3 de abril de 2015, del cual presenta copia a **"EL INSTITUTO"** para efectos de la suscripción del presente contrato.

En caso de incumplimiento en sus obligaciones en materia de seguridad social, solicita se apliquen los recursos derivados del presente contrato, contra los adeudos que, en su caso, tuviera a favor de **"EL INSTITUTO"**.

II.8.- Cuenta con el documento correspondiente vigente, expedido por el INFONAVIT en los términos del Acuerdo del H. Consejo de Administración del Instituto del Fondo Nacional de la Vivienda para los Trabajadores por el que se emiten las Reglas para la obtención de la constancia de situación fiscal en materia de aportaciones patronales y entero de descuentos, publicado en el Diario Oficial de la Federación el 28 de junio de 2017, del cual presenta copia a **"EL INSTITUTO"** para efectos de la suscripción del presente contrato.

SE CANCELA INFORMACIÓN CONFIDENCIAL TAL COMO: REGISTRO PATRONAL, POR CONSIDERARSE QUE ES INHERENTE AL PATRIMONIO DE LA PERSONA MORAL, DE CONFORMIDAD A LO ESTABLECIDO EN LOS ARTÍCULOS 113 FRACCIÓN III Y 118 DE LA LEY FEDERAL DE TRANSPARENCIA Y ACCESO A LA INFORMACIÓN PÚBLICA. D.O.F. 09-mayo-2016

DIVISIÓN DE CONTRATOS
NIVEL CENTRAL

"Este Instrumento Jurídico fue elaborado de conformidad con los documentos correspondientes al procedimiento de contratación que se señala".

II.9.- Manifiesta bajo protesta de decir verdad, no encontrarse en los supuestos de los artículos 50 y 60 de la Ley de Adquisiciones, Arrendamientos y Servicios del Sector Público.

En caso de que **"EL PROVEEDOR"** se encuentre en los supuestos señalados anteriormente, el contrato será nulo previa determinación de la autoridad competente de conformidad con lo establecido en el artículo 15 de la Ley de Adquisiciones, Arrendamientos y Servicios del Sector Público.

II.10.- Conforme a lo previsto en los artículos 57 de la Ley de Adquisiciones, Arrendamientos y Servicios del Sector Público y 107 de su Reglamento, **"EL PROVEEDOR"**, en caso de auditorías, visitas o inspecciones que practique la Secretaría de la Función Pública y el Órgano Interno de Control en **"EL INSTITUTO"**, deberá proporcionar la información relativa al presente contrato que en su momento se requiera.

II.11.- Reúne las condiciones de organización, experiencia, personal capacitado y demás recursos técnicos, humanos y económicos necesarios, así como con la capacidad legal suficiente para cumplir con las obligaciones que contrae en el presente contrato.

II.12.- Para efectos legales y de notificación relacionados con el presente contrato, señala como domicilio para oír y recibir toda clase de notificaciones y documentos, el ubicado en Avenida Jardín, número 272, Colonia Tlatilco, Demarcación Territorial Azcapotzalco, Código Postal 02860, en la Ciudad de México; teléfono: (55) 5785 4850, correo electrónico: Info@kalyval.com.mx.

Hechas las declaraciones anteriores, **"LAS PARTES"** convienen en otorgar el presente contrato, de conformidad con las siguientes:

C L Á U S U L A S

PRIMERA.- OBJETO DEL CONTRATO.- "EL PROVEEDOR" se obliga a prestar el Servicio de Calibración y/o Medición de Instrumentos que se Utilizan en los Laboratorios de la Coordinación de Control Técnico de Insumos, cuyas características, cantidades, alcances y especificaciones se describen en los **Anexos 1 (uno)** y **2 (dos)** del presente instrumento jurídico, así como a las condiciones de la Convocatoria, Acta de Fallo y Actas de Aviso de Erratas al Acta de Fallo del procedimiento del cual deriva el presente contrato, disponibles para su consulta en el Portal de Compras Gubernamentales CompraNet.

SEGUNDA.- IMPORTE DEL CONTRATO.- El importe del presente contrato es por la cantidad de **$2,759,408.00 (DOS MILLONES SETECIENTOS CINCUENTA Y NUEVE MIL CUATROCIENTOS OCHO PESOS 00/100 M.N.)**, más el Impuesto al Valor Agregado (I.V.A.), de conformidad con los precios unitarios que se indican en el **Anexo 2 (dos)** del presente contrato.

"LAS PARTES" convienen que el presente contrato se celebra bajo la modalidad de precios fijos, de acuerdo con los precios unitarios pactados, por lo que el monto de los mismos no cambiará durante la vigencia del presente instrumento jurídico.

"Este Instrumento Jurídico fue elaborado de conformidad con los documentos correspondientes al procedimiento de contratación que se señala".

TERCERA.- FORMA Y CONDICIONES DE PAGO.- Se efectuará el pago a **"EL PROVEEDOR"** de conformidad con lo dispuesto en el artículo 51 de la Ley de Adquisiciones, Arrendamientos y Servicios del Sector Público, así como lo establecido en el Anexo Técnico y en los Términos y Condiciones que se agregan en el **Anexo 1 (uno)** del presente contrato.

El pago se realizará en pesos mexicanos en los plazos normados por la Dirección de Finanzas en el "Procedimiento para la recepción, glosa y aprobación de documentos presentados para trámite de pago y la constitución, modificación, cancelación, operación y control de fondos fijos", sin que estos rebasen los 20 (veinte) días naturales posteriores a aquel en que **"EL PROVEEDOR"** presente en las Áreas de Trámite de Erogaciones, la representación impresa del Comprobante Fiscal Digital por Internet (CFDI), siempre y cuando se cuente con la suficiencia presupuestal, así como con la documentación comprobatoria que acredite la prestación de los servicios, y se indique en dicha documentación los servicios proporcionados, número de proveedor, número de contrato, número de fianza y denominación social de la afianzadora, en su caso

"EL PROVEEDOR" deberá entregar los siguientes documentos indispensables para su pago:

- CFDI que expida **"EL PROVEEDOR"**, a nombre del Instituto Mexicano del Seguro Social, con domicilio fiscal en Avenida Paseo de la Reforma número 476, Colonia Juárez, Demarcación Territorial Cuauhtémoc, Código Postal 06600, en la Ciudad de México, y R. F. C. IMS-421231-I45, que reúna los requisitos fiscales, en el que se indiquen los servicios prestados, número de proveedor, número de contrato, número de fianza y denominación social de la Afianzadora; así como copia del informe de cada partida aceptada y a entera satisfacción del área usuaria y del "acta entrega-recepción para hacer constar la recepción física de la prestación del servicio", que demuestre la entrega recepción del servicio prestado, la cual deberá estar firmada por el Administrador de Conjunto Colonia y del Jefe de Conservación de Unidad número 31, adscritos a la División de Inmuebles Centrales, dependiente de la Coordinación Técnica de Conservación y Servicios Complementarios de la Coordinación de Conservación y Servicios Generales.

- Original para su debido cotejo con carácter de devolutivo y copia del presente contrato.

- Además de la copia de los documentos positivos y vigentes referentes a: Opinión de cumplimiento de obligaciones fiscales en materia de seguridad social, Opinión del cumplimiento de obligaciones fiscales y Constancia de situación fiscal emitida por el Instituto del Fondo Nacional de la Vivienda para los Trabajadores (INFONAVIT).

- Copia de la garantía de cumplimiento del contrato.

"EL PROVEEDOR", para cada uno de los pagos que efectivamente reciba, de acuerdo con esta cláusula, deberá de expedir a nombre de **"EL INSTITUTO"**, el "CFDI con complemento para la recepción de pagos", también denominado "recibo electrónico de pago", el cual elaborará dentro de los plazos establecidos por las disposiciones fiscales vigentes y lo cargará en el portal de servicios a proveedores de la página de **"EL INSTITUTO"**.

Para la validación de dichos comprobantes **"EL PROVEEDOR"** deberá cargar en internet, a través del portal de servicios a proveedores de la página de **"EL INSTITUTO"** el archivo en formato XML, la validez de los mismos será determinada durante la carga y únicamente los comprobantes válidos serán procedentes para pago.

El pago se realizará mediante transferencia electrónica de fondos, a través del esquema electrónico interbancario que **"EL INSTITUTO"** tiene en operación; para tal efecto, **"EL PROVEEDOR"** proporcionará con oportunidad su número de cuenta, CLABE, banco y sucursal, a menos que **"EL PROVEEDOR"** acredite en forma fehaciente la imposibilidad para ello.

El pago se depositará en la fecha programada, a través del esquema interbancario si la cuenta bancaria de **"EL PROVEEDOR"** está contratada con BANORTE, BBVA BANCOMER, HSBC, SCOTIABANK INVERLAT o a través del esquema interbancario vía SPEI (Sistema de Pagos Electrónicos Interbancarios), si la cuenta pertenece a un banco distinto a los antes mencionados.

El Administrador del contrato será quien dará la autorización para que la Dirección de Finanzas proceda a su pago de acuerdo con lo normado en el anexo "Cuentas Contables" del "Procedimiento para la recepción, glosa y aprobación de documentos presentados para trámite de pago y la constitución, modificación, cancelación, operación y control de fondos fijos".

En ningún caso se deberá autorizar el pago del servicio, sí no se ha determinado, calculado y notificado a **"EL PROVEEDOR"** las penas convencionales o deducciones pactadas en el presente contrato, así como su registro y validación en el Sistema PREI Millenium.

"EL PROVEEDOR" se obliga a no cancelar ante el SAT los CFDI a favor de **"EL INSTITUTO"** previamente validados en el portal de servicios a proveedores, salvo justificación y comunicación por parte del mismo al administrador del contrato para su autorización expresa, debiendo éste informar a las áreas de trámite de erogaciones de dicha justificación y reposición del CFDI en su caso.

"EL PROVEEDOR" deberá entregar el CFDI a favor de **"EL INSTITUTO"** por el importe de la aplicación de la pena convencional por atraso.

Las Unidades Responsables del Gasto (URG) deberán registrar el contrato y su dictamen presupuestal en el Sistema PREI Millenium para el trámite de pago correspondiente.

"EL PROVEEDOR", durante la vigencia del presente contrato, se obliga a presentar a **"EL INSTITUTO"**, junto con el CFDI respectivo la constancia positiva y vigente emitida por el INFONAVIT y la "Opinión de cumplimiento de obligaciones en materia de seguridad social", vigente y positiva, la cual puede ser consultada a través de la página electrónica http://www.imss.gob.mx/tramites/cumplimiento-obligaciones, en los términos requeridos por **"EL INSTITUTO"**.

DIVISIÓN DE CONTRATOS
NIVEL CENTRAL

"Este Instrumento Jurídico fue elaborado de conformidad con los documentos correspondientes al procedimiento de contratación que se señala".

Los servicios cuya recepción no genere alta a través del SAI ni realice al PREI Millenium de manera electrónica, deberán contener la firma de recepción y de autorización para el trámite de pago de acuerdo a lo establecido en el "Procedimiento para la recepción, glosa y aprobación de documentos presentados para trámite de pago y la constitución, modificación, cancelación, operación y control de fondos fijos" vigente, así como el Acta de Entrega-Recepción.

Para que **"EL PROVEEDOR"** pueda celebrar un contrato de cesión de derechos de cobro, deberá notificarlo por escrito a **"EL INSTITUTO"** con un mínimo de 5 días naturales anteriores a la fecha de pago programada; el administrador del contrato o, en su caso, el Titular del Área Requirente, deberá entregar los documentos sustantivos de dicha cesión al área responsable de realizar el proceso, conforme al "Procedimiento para la recepción, glosa y aprobación de documentos presentados para trámite de pago y la constitución, modificación, cancelación, operación y control de fondos fijos".

De igual forma procederá en caso de que celebre contrato de cesión de derechos de cobro a través de factoraje financiero conforme al Programa de Cadenas Productivas de Nacional Financiera, S.N.C., Institución de Banca de Desarrollo.

En caso de que **"EL PROVEEDOR"** reciba pagos en exceso deberá reintegrar las cantidades pagadas en exceso más los intereses correspondientes, conforme a la tasa que establezca la Ley de Ingresos de la Federación, en los casos de prórroga para el pago de créditos fiscales.

Los intereses se calcularán sobre las cantidades en exceso y se computarán por días naturales desde la fecha de su entrega hasta la fecha en que se pongan efectivamente las cantidades a disposición de **"EL INSTITUTO"**.

En caso de que **"EL PROVEEDOR"** presente su CFDI con errores o deficiencias, conforme a lo previsto en los artículos 89 y 90 del Reglamento de la Ley de Adquisiciones, Arrendamientos y Servicios del Sector Público, **"EL INSTITUTO"** dentro de los 3 (tres) días hábiles siguientes a la recepción de la misma, indicará por escrito a **"EL PROVEEDOR"** las deficiencias o errores que deberá corregir. El periodo que transcurra a partir de la entrega del citado escrito y hasta que **"EL PROVEEDOR"** presente las correcciones no se computará dentro del plazo estipulado para el pago.

El administrador del contrato llevará a cabo la valoración de la procedencia del pago por concepto de gastos no recuperables conforme a lo previsto en los artículos 101 y 102 del Reglamento de la Ley de Adquisiciones, Arrendamientos y Servicios del Sector Público, en relación con los artículos 38, 46, 54 Bis y 55 Bis, segundo párrafo de la Ley de Adquisiciones, Arrendamientos y Servicios del Sector Público, previa solicitud por escrito a **"EL PROVEEDOR"**, acompañada de los documentos siguientes:

- Copia de la identificación oficial vigente con fotografía y firma de la persona que haya realizado los trámites relacionados con el procedimiento de contratación.

DIVISIÓN DE CONTRATOS
NIVEL CENTRAL

"Este Instrumento Jurídico fue elaborado de conformidad con los documentos correspondientes al procedimiento de contratación que se señala".

• El CFDI que reúna los requisitos de los artículos 29 y 29-A del CFF, 37 al 40 del RCFF y, en su caso, la Resolución de la Miscelánea Fiscal del Ejercicio que corresponda.

• La solicitud la realizará al Administrador del contrato para la determinación de la procedencia del pago y, en su caso, elaborar el finiquito y remitirlo para el pago respectivo a la Coordinación de Contabilidad y Trámite de Erogaciones, dependiente de la Dirección de Finanzas.

El pago del servicio quedará condicionado proporcionalmente al pago que **"EL PROVEEDOR"** deba efectuar por concepto de penas convencionales por atraso y/o por concepto de deducciones. En ambos casos, **"EL INSTITUTO"** realizará las retenciones correspondientes sobre el CFDI que se presente para pago. En el entendido de que en el supuesto de que sea rescindido el contrato, no procederá el cobro de dichas penalizaciones, ni la contabilización de las mismas para hacer efectiva la garantía de cumplimiento, de conformidad con lo establecido por el artículo 95 del Reglamento de la Ley de Adquisiciones, Arrendamientos y Servicios del Sector Público.

CUARTA.- PLAZO, LUGAR Y CONDICIONES DE LA PRESTACIÓN DEL SERVICIO.- "EL PROVEEDOR" se obliga a prestar a **"EL INSTITUTO"** el servicio que se menciona en la Cláusula Primera del presente instrumento jurídico, conforme a lo establecido en el Anexo Técnico y en los Términos y Condiciones integrados en el **Anexo 1 (uno)** de este contrato, apegándose a las condiciones, alcances y características detalladas en la Convocatoria, Acta de Fallo y las dos Actas de Aviso de Erratas al Acta de Fallo del procedimiento del cual deriva el presente contrato, disponibles para su consulta en el Portal de Compras Gubernamentales CompraNet, los últimos también se agregan en el **Anexo 2 (dos)** de este instrumento jurídico, y de acuerdo con lo siguiente:

PLAZO DE LA PRESTACIÓN DEL SERVICIO.- "EL PROVEEDOR" realizará el servicio de calibración y/o medición de instrumentos, el cual consistirá en un solo servicio a con cada uno de los instrumentos señalados en el Anexo Técnico que se agrega en el **Anexo 1 (uno)** del presente contrato, con un plazo máximo al 31 de diciembre del 2020, que iniciará a partir del siguiente día hábil de la notificación del fallo.

Lo anterior de conformidad con los artículos 46 de la Ley de Adquisiciones, Arrendamientos y Servicios del Sector Público y 84 de su Reglamento.

"EL PROVEEDOR" deberá realizar todas las actividades y conceptos que se establecen de la partida número 1 a la 491 del Anexo Técnico, documento que se agrega en el **Anexo 1 (uno)** de este contrato, debiendo considerar al efecto los requisitos, plazos y horarios señalados en el numeral 2.2 primera viñeta de los Términos y Condiciones que se agregan en el mismo anexo.

Los servicios se realizarán entre las 8:00 a las 16:00 horas, conforme al programa calendarizado entregado por **"EL PROVEEDOR"** por lo que no deberán programar para la prestación del servicio, además de los sábados y domingos, los días de descanso obligatorio,

"Este Instrumento Jurídico fue elaborado de conformidad con los documentos correspondientes al procedimiento de contratación que se señala".

de conformidad con lo señalado en la Ley Federal del Trabajo Vigente, así como los señalados en el Contrato Colectivo de Trabajo del IMSS.

Asimismo, se deberán acatar los plazos señalados en los numerales 2 y 3 de los Términos y Condiciones, que se agregan en el **Anexo 1 (uno)** del presente contrato

LUGAR DE LA PRESTACIÓN DEL SERVICIO.- "EL PROVEEDOR" se obliga expresamente a prestar el servicio en el laboratorio de la Coordinación de Control Técnico de Insumos, que se encuentra en el inmueble ubicado en la Calle José Urbano Fonseca número 6, Colonia Magdalena de las Salinas, Código Postal 07760, Demarcación Territorial Gustavo A. Madero, en la Ciudad de México o en las instalaciones del **"EL PROVEEDOR"** cuando éstos requieran de condiciones especiales para su realización; en este supuesto, se levantará acta administrativa de entrega de los equipos por el Jefe de Conservación de Unidad número 31, en conjunto con los Titulares de las Divisiones de Medicamentos y Reactivos, Material de Curación e Instrumental y Aseguramiento de Calidad y Normas, la cual deberá contener de manera enunciativa y no limitativa, descripción detallada del equipo, número de serie, número nacional de inventario, el servicio que se proporcionará, condiciones generales en las que se entrega el equipo, nombre y firma de la persona que se lo lleva, fecha de devolución por parte de **"EL PROVEEDOR"**.

Por necesidades de **"EL INSTITUTO"** y sin costo para éste, previa comunicación por escrito entre **"LAS PARTES"**, se podrá cambiar el lugar de la prestación del servicio, sin necesidad de acudir a un convenio modificatorio, sin que lo anterior de motivo a queja o incremento en su precio unitario.

CONDICIONES DE LA PRESTACIÓN DEL SERVICIO.- "EL PROVEEDOR" se obliga con **"EL INSTITUTO"** a cumplir con las condiciones del servicio adquiridas, de acuerdo con lo establecido en el Anexo Técnico y en los Términos y Condiciones, que se agregan al presente contrato como **Anexo 1 (uno)**, así como a lo ofrecido en sus propuestas técnica y económica que se agregan en el **Anexo 2 (dos)**.

Cabe resaltar que mientras no se cumpla con las condiciones de la prestación del servicio establecidas, **"EL INSTITUTO"** no dará por aceptado el servicio objeto de este contrato.

QUINTA.- VIGENCIA.- "LAS PARTES" convienen que la vigencia del presente contrato será a partir del siguiente día hábil de la notificación del fallo y hasta el 31 de diciembre de 2020.

SEXTA.- TRANSFERENCIA DE DERECHOS DE COBRO.- "EL PROVEEDOR" se obliga a no transferir o ceder por ningún título, en forma total o parcial, a favor de cualquier otra persona física o moral, sus derechos y obligaciones que se deriven del presente contrato; a excepción de los derechos de cobro, debiendo, en este caso, solicitar por escrito el consentimiento de **"EL INSTITUTO"** a través del Administrador del presente contrato para tal efecto.

"EL PROVEEDOR" deberá presentar la solicitud correspondiente dentro de los 5 (cinco) días naturales anteriores a la fecha de pago programada, a la que deberá adjuntar una copia de los

contra-recibos cuyo importe transfiere, y demás documentos sustantivos de dicha transferencia, lo cual será necesario para efectuar el pago correspondiente.

Si con motivo de la transferencia de los derechos de cobro solicitada por **"EL PROVEEDOR"** se origina un retraso en el pago, no procederá el pago de los gastos financieros a que hace referencia el artículo 51 de la Ley de Adquisiciones, Arrendamientos y Servicios del Sector Público.

SÉPTIMA.- DE LAS NORMAS Y LICENCIAS.- En caso de aplicar, los servicios deberán cumplir con las Normas Oficiales Mexicanas y con las Normas Mexicanas, según proceda, y a falta de éstas, con las Normas Internacionales, de conformidad con lo dispuesto en los artículos 53 y 55 de la Ley Federal sobre Metrología y Normalización; en su caso, las normas de referencia o especificaciones técnicas que se señalan el artículo 67 de la Ley citada y cumplir con las características y especificaciones requeridas en la Convocatoria, en el Anexo Técnico y los Términos y Condiciones, los dos últimos se agregan en el **Anexo 2 (dos)** del presente contrato.

OCTAVA.- RESPONSABILIDAD.- Conforme a lo previsto en el artículo 53 de la Ley de Adquisiciones, Arrendamientos y Servicios del Sector Público, **"EL PROVEEDOR"** se obliga a responder por su cuenta y riesgo de los daños y/o perjuicios que por inobservancia o negligencia de su parte, llegue a causar a **"EL INSTITUTO"** y/o a terceros. Asimismo, se obliga a cumplir cabalmente el objeto del presente contrato y a entera satisfacción de **"EL INSTITUTO"**; por lo que responderá de los defectos y vicios ocultos que afecten la calidad de los servicios entregados, tanto durante el tiempo de vigencia de este contrato como durante la vida útil del bien, así como a responder de cualquier otra responsabilidad en que hubiere incurrido en los términos señalados en el Código Civil Federal.

Lo anterior, de acuerdo a la Garantía del Servicio descrita en la Cláusula Décima Primera, inciso a), del presente contrato.

NOVENA.- CONTRIBUCIONES.- Los impuestos y/o derechos que procedan con motivo del servicio objeto del presente contrato, serán pagados por **"EL PROVEEDOR"** conforme a la legislación aplicable en la materia.

"EL INSTITUTO" sólo cubrirá el Impuesto al Valor Agregado (I.V.A.), de acuerdo con lo establecido en las disposiciones fiscales vigentes en la materia.

"EL PROVEEDOR", en su caso, cumplirá con la inscripción de sus trabajadores en el régimen obligatorio del Seguro Social, así como con el pago de las cuotas obrero-patronales a que haya lugar, conforme a lo dispuesto en la Ley del Seguro Social. **"EL INSTITUTO"**, a través del Área fiscalizadora competente, podrá verificar en cualquier momento el cumplimiento de dicha obligación.

"EL PROVEEDOR" que tenga cuentas líquidas y exigibles a su cargo por concepto de cuotas obrero patronales, conforme a lo previsto en el artículo 40 B de la Ley del Seguro Social,

"Este Instrumento Jurídico fue elaborado de conformidad con los documentos correspondientes al procedimiento de contratación que se señala".

acepta que **"EL INSTITUTO"** las compense con el o los pagos que tenga que hacerle por concepto de contraprestación por la contratación del servicio.

DÉCIMA.- PROPIEDAD INTELECTUAL, PATENTES Y/O MARCAS.- "EL PROVEEDOR" se obliga para con **"EL INSTITUTO"**, a responder por los daños y/o perjuicios que pudiera causar a **"EL INSTITUTO"** y/o a terceros, si con motivo de la prestación del servicio se violan derechos de autor, de patentes y/o marcas u otro derecho reservado a nivel Nacional o Internacional.

Por lo anterior, **"EL PROVEEDOR"** manifiesta en este acto bajo protesta de decir verdad, no encontrarse en ninguno de los supuestos de infracción a la Ley Federal del Derecho de Autor, ni a la Ley de la Propiedad Industrial.

En caso de que sobreviniera alguna reclamación en contra de **"EL INSTITUTO"** por cualquiera de las causas antes mencionadas, la única obligación de éste será la de dar aviso en el domicilio previsto en este instrumento jurídico a **"EL PROVEEDOR"**, para que éste lleve a cabo las acciones necesarias que garanticen la liberación de **"EL INSTITUTO"** de cualquier controversia o responsabilidad de carácter civil, mercantil, penal o administrativa que, en su caso, se ocasione.

Lo anterior de conformidad a lo establecido en el artículo 45, fracción XX de la Ley de Adquisiciones, Arrendamientos y Servicios del Sector Público.

DÉCIMA PRIMERA.- GARANTÍAS.- "EL PROVEEDOR" se obliga a entregar a **"EL INSTITUTO"** las garantías que a continuación se indican:

a) **DEL SERVICIO.- "EL PROVEEDOR"** proporcionará por escrito y en papel preferiblemente membretado, firmado por el Representante Legal, dentro de los 2 (dos) días hábiles siguientes a la conclusión del servicio, al Jefe de Conservación de Unidad número 31, lo siguiente:

   Garantía por un plazo de 30 (treinta) días naturales, de conformidad a lo señalado en el numeral 5.5.3.1 literal d) de las Políticas, Bases y Lineamientos en Materia de Adquisiciones, Arrendamientos y Servicios del Instituto Mexicano del Seguro Social vigentes, contados a partir de la fecha de recepción por parte del Jefe de Conservación de Unidad.

b) **DE CUMPLIMIENTO DEL CONTRATO.- "EL PROVEEDOR"** se obliga a entregar dentro de los 10 (diez) días naturales siguientes a la firma del presente contrato, en términos del artículo 103 del Reglamento de la Ley de Adquisiciones, Arrendamientos y Servicios del Sector Público, una garantía de cumplimiento de todas y cada una de las obligaciones a su cargo derivadas del presente contrato, mediante fianza expedida por compañía autorizada en los términos de la Ley de Instituciones de Seguros y de Fianzas a favor del "Instituto Mexicano del Seguro Social" por un monto equivalente al 10% (diez por ciento) sobre el importe total que se indica en la Cláusula Segunda del

presente contrato, sin considerar el Impuesto al Valor Agregado (I.V.A.), en Moneda Nacional.

"EL PROVEEDOR" queda obligado a entregar a **"EL INSTITUTO"** la póliza de fianza antes señalada, en la División de Contratos, ubicada en Calle Durango número 291, 10° piso, Colonia Roma Norte, Demarcación Territorial Cuauhtémoc, Código Postal 06700, en la Ciudad de México, apegándose al formato que para tal efecto se entregará en la referida División.

Dicha póliza de garantía de cumplimiento del contrato se liberará de forma inmediata a **"EL PROVEEDOR"** una vez que **"EL INSTITUTO"** le otorgue autorización por escrito, para que éste pueda solicitar a la afianzadora correspondiente la cancelación de la fianza, autorización que se entregará a **"EL PROVEEDOR"** siempre que demuestre haber cumplido con la totalidad de las obligaciones adquiridas por virtud del presente contrato; para lo anterior, deberá presentar mediante escrito la solicitud de liberación de la fianza en la División de Contratos, misma que llevará a cabo el procedimiento para su liberación y entrega.

ENDOSO DE LA GARANTÍA DE CUMPLIMIENTO.- En el supuesto de que **"EL INSTITUTO"** y por así convenir a sus intereses, decidiera modificar en cualquiera de sus partes el presente contrato, **"EL PROVEEDOR"** se obliga a otorgar el endoso de la póliza de garantía originalmente entregada, en el que conste las modificaciones o cambios en la respectiva fianza, observándose los mismos términos y condiciones señalados en la presente cláusula para la entrega de la garantía de cumplimiento, debiéndola entregar **"EL PROVEEDOR"** a más tardar dentro de los 10 (diez) días naturales posteriores a la firma del convenio respectivo.

DÉCIMA SEGUNDA.- EJECUCIÓN DE LA GARANTÍA DE CUMPLIMIENTO DE ESTE CONTRATO.- "EL INSTITUTO" llevará a cabo la ejecución de la garantía de cumplimiento de contrato en los casos siguientes:

a) Se rescinda administrativamente el presente contrato.

b) Durante su vigencia se detecten deficiencias, fallas o calidad inferior del servicio prestado, en comparación con lo ofertado.

c) Cuando en el supuesto de que se realicen modificaciones al contrato, **"EL PROVEEDOR"** no entregue en el plazo pactado el endoso o la nueva garantía, que ampare el porcentaje establecido para garantizar el cumplimiento del presente instrumento, de conformidad con la Cláusula Décima Primera inciso b).

d) Por cualquier otro incumplimiento de las obligaciones contraídas en este contrato.

De conformidad con el artículo 81, fracción II del Reglamento de la Ley de Adquisiciones, Arrendamientos y Servicios del Sector Público, la aplicación de la garantía de cumplimiento se hará efectiva de manera proporcional al monto de las obligaciones incumplidas.

DIVISIÓN DE CONTRATOS
NIVEL CENTRAL

"Este Instrumento Jurídico fue elaborado de conformidad con los documentos correspondientes al procedimiento de contratación que se señala".

DÉCIMA TERCERA.- PENAS CONVENCIONALES.- De conformidad con lo establecido en los artículos 45, fracción XIX, 53 de la Ley de Adquisiciones, Arrendamientos y Servicios del Sector Público, 95 y 96 de su Reglamento, la pena convencional aplicable a **"EL PROVEEDOR"**, por atraso en la entrega de los bienes será de 2.5% (dos punto cinco por ciento) sobre el valor total de lo incumplido considerando el precio del monto estipulado por instrumento, por cada día de atraso en las fechas de inicio o de la terminación de la prestación del servicio de calibración o medición a que se refieren los conceptos del numeral 2.2. de los Términos y Condiciones, que se agregan al presente contrato como **Anexo 1 (uno)**, de conformidad con las fechas establecidas para cada partida en el programa calendarizado de prestación del servicio, referido en el numeral 3, inciso b), primera viñeta, de los Términos y Condiciones antes referidos, sin que dicha penalización exceda del 10% (diez por ciento) del monto del contrato sin considerar el Impuesto al Valor Agregado (I.V.A.), conforme a lo señalado en el inciso h) de los Términos y Condiciones incluidos en el **Anexo 1 (uno)** del presente contrato.

El Administrador del presente contrato será el responsable de determinar, calcular y aplicar las penas convencionales, vigilando los correspondientes registro o captura y validación en el sistema PREI Millenium, así como de notificarlas a **"EL PROVEEDOR"** personalmente, mediante oficio o por medios de comunicación electrónica.

"EL INSTITUTO" descontará las cantidades que resulten de aplicar la pena convencional, sobre los pagos que deba cubrir a **"EL PROVEEDOR"**. Por lo tanto, **"EL PROVEEDOR"** autoriza a descontar las cantidades que resulten de aplicar las sanciones señaladas en párrafos anteriores, sobre los pagos que éste deba cubrirle a **"EL INSTITUTO"** durante el período en que incurra y/o se mantenga en atraso con motivo de la prestación del servicio.

Para autorizar el pago del servicio, previamente **"EL PROVEEDOR"** tiene que haber cubierto las penas convencionales aplicadas conforme a lo dispuesto en el presente contrato. El administrador del presente contrato será el responsable de verificar que se cumpla esta obligación, dentro de los 5 (cinco) días hábiles siguientes a la conclusión del atraso.

DÉCIMA CUARTA.- DEDUCCIONES.- Con fundamento en lo dispuesto en los artículos 53 Bis de la Ley de Adquisiciones, Arrendamientos y Servicios del Sector Público y 97 de su Reglamento, **"EL PROVEEDOR"**, por la entrega parcial o deficiente del servicio, se hará acreedor a una sanción que se aplicará conforme a los conceptos y porcentajes señalados en el inciso h) de los Términos y Condiciones que se integran en el **Anexo 1 (uno)** del presente contrato.
El Administrador del presente contrato será responsable del cálculo, aplicación y seguimiento de las deducciones. El monto máximo de aplicación de las deducciones no podrán ser mayor al que resulte de aplicar el porcentaje de la garantía de cumplimiento del presente contrato.

En caso de que se exceda se podrá proceder a la rescisión del contrato.

DÉCIMA QUINTA.- TERMINACIÓN ANTICIPADA DEL CONTRATO.- De conformidad con lo establecido en el artículo 54 Bis de la Ley de Adquisiciones, Arrendamientos y Servicios del Sector Público, y 102 de su Reglamento, **"EL INSTITUTO"** podrá dar por terminado

DIVISIÓN DE CONTRATOS
NIVEL CENTRAL

"Este Instrumento Jurídico fue elaborado de conformidad con los documentos correspondientes al procedimiento de contratación que se señala".

anticipadamente el presente contrato sin responsabilidad para éste y sin necesidad de que medie resolución judicial alguna, cuando concurran razones de interés general o bien cuando por causas justificadas se extinga la necesidad de requerir el servicio, objeto del presente contrato, y se demuestre que de continuar con el cumplimiento de las obligaciones pactadas se ocasionaría algún daño o perjuicio a **"EL INSTITUTO"** o se determine la nulidad de los actos que dieron origen al presente instrumento jurídico, con motivo de la resolución de una inconformidad o intervención de oficio emitida por la Secretaría de la Función Pública.

La terminación anticipada del presente contrato se sustentará mediante dictamen que precise las razones o las causas justificadas que den origen a la misma. Los gastos no recuperables por la terminación anticipada serán pagados siempre que éstos sean razonables, estén comprobados y se relacionen directamente con el presente instrumento jurídico.

DÉCIMA SEXTA.- SUSPENSIÓN DEL SERVICIO.- En caso fortuito o fuerza mayor, bajo su responsabilidad, **"EL INSTITUTO"** podrá suspender la prestación del servicio en términos del artículo 55 Bis de la Ley de Adquisiciones, Arrendamientos y Servicios del Sector Público, en cuyo caso únicamente se pagarán aquéllos que hubiesen sido efectivamente prestados.

Cuando la suspensión obedezca a causas imputables a **"EL INSTITUTO"**, se pagarán previa solicitud de **"EL PROVEEDOR"** los gastos no recuperables de conformidad con el artículo 102, fracción II, del Reglamento de la Ley de Adquisiciones, Arrendamientos y Servicios del Sector Público, para lo cual deberá presentar su solicitud a **"EL INSTITUTO"** para su revisión y validación, una relación pormenorizada de los gastos, los cuales deberán estar debidamente justificados, sean razonables, se relacionen directamente con el objeto del servicio contratado y a entera satisfacción del administrador del presente contrato.

DÉCIMA SÉPTIMA.- CAUSALES DE RESCISIÓN ADMINISTRATIVA DEL CONTRATO.- "EL INSTITUTO" podrá rescindir administrativamente este contrato sin más responsabilidad para el mismo y sin necesidad de resolución judicial, cuando **"EL PROVEEDOR"** incurra en cualquiera de las causales que se señalan en los Términos y Condiciones y las siguientes:

1. Cuando no entregue la garantía de cumplimiento del presente contrato, a más tardar dentro de los 10 (diez) días naturales posteriores a la firma del mismo.
2. Cuando incurra en falta de veracidad total o parcial respecto a la información proporcionada para la celebración del presente contrato.
3. Cuando incumpla, total o parcialmente, con cualesquiera de las obligaciones establecidas en el presente contrato y sus anexos.
4. Cuando se compruebe que el servicio ha sido prestado con alcances y características distintas a las pactadas.
5. Cuando se transmitan total o parcialmente, bajo cualquier título y a favor de otra persona física o moral, los derechos y obligaciones a que se refiere el presente documento, con excepción de los derechos de cobro, previa autorización de **"EL INSTITUTO"**.

6. Si la autoridad competente declara el concurso mercantil o cualquier situación análoga o equivalente que afecte el patrimonio de **"EL PROVEEDOR"**.
7. Cuando de manera reiterativa y constante, **"EL PROVEEDOR"** sea sancionado por parte de **"EL INSTITUTO"** con penalizaciones y/o deducciones sobre el mismo concepto de los servicios que proporciona, o por ubicarse en los límites de incumplimientos previstos en la cláusula de penas convencionales y/o deducciones del presente instrumento.
8. Cuando se sitúe en alguno de los supuestos previstos en el artículo 50 de la Ley de Adquisiciones Arrendamientos y Servicios del Sector Público.
9. En el supuesto de que la Comisión Federal de Competencia Económica, de acuerdo con sus facultades, notifique a **"EL INSTITUTO"** la sanción impuesta a **"EL PROVEEDOR"** con motivo de la colusión de precios en que hubiese incurrido durante el procedimiento de contratación, en contravención a lo dispuesto en los artículos 9 de la Ley Federal de Competencia Económica y 34 de la Ley de Adquisiciones, Arrendamientos y Servicios del Sector Público.
10. Si **"EL PROVEEDOR"** no permite a **"EL INSTITUTO"** la administración y verificación a que se refiere la cláusula correspondiente del presente contrato.

DÉCIMA OCTAVA.- RESCISIÓN ADMINISTRATIVA DEL CONTRATO.- "EL INSTITUTO", en términos de lo dispuesto en el artículo 54 de la Ley de Adquisiciones, Arrendamientos y Servicios del Sector Público, podrá rescindir administrativamente el presente contrato en cualquier momento, cuando **"EL PROVEEDOR"** incurra en incumplimiento de cualquiera de las obligaciones a su cargo, de conformidad con el procedimiento siguiente:

a) Si **"EL INSTITUTO"** considera que **"EL PROVEEDOR"** ha incurrido en alguna de las causales de rescisión que se consignan en la Cláusula que antecede, lo hará saber a **"EL PROVEEDOR"** de forma indubitable por escrito, a efecto de que éste exponga lo que a su derecho convenga y aporte, en su caso, las pruebas que estime pertinentes, en un término de 5 (cinco) días hábiles, a partir de la notificación de la comunicación de referencia.

b) Transcurrido el término a que se refiere el inciso anterior, se resolverá considerando los argumentos y pruebas que hubiere hecho valer.

c) La determinación de dar o no por rescindido administrativamente el presente contrato, deberá ser debidamente fundada, motivada y comunicada por escrito a **"EL PROVEEDOR"** dentro de los 15 (quince) días hábiles siguientes, al vencimiento del plazo señalado en el inciso a), de esta Cláusula.

En el supuesto de que se rescinda este contrato, **"EL INSTITUTO"** no aplicarán las penas convencionales, ni su contabilización para hacer efectiva la garantía de cumplimiento de este instrumento jurídico.

En caso de que **"EL INSTITUTO"** determine dar por rescindido el presente contrato, se deberá formular y notificar un finiquito dentro de los 20 (veinte) días naturales siguientes a la fecha en

"Este Instrumento Jurídico fue elaborado de conformidad con los documentos correspondientes al procedimiento de contratación que se señala".

que se notifique la rescisión, de conformidad con el artículo 99 del Reglamento de la Ley de Adquisiciones, Arrendamientos y Servicios del Sector Público, en el que se hagan constar los pagos que, en su caso, deba efectuar **"EL INSTITUTO"** por concepto de la prestación del servicio por **"EL PROVEEDOR"** hasta el momento en que se determine la rescisión administrativa.

Iniciado un procedimiento de conciliación **"EL INSTITUTO"**, bajo su responsabilidad, podrá suspender el trámite del procedimiento de rescisión.

Si previamente a la determinación de dar por rescindido este contrato, **"EL PROVEEDOR"** presta el servicio, el procedimiento iniciado quedará sin efectos, previa aceptación y verificación de **"EL INSTITUTO"** por escrito, de que continúa vigente la necesidad de contar con el servicio y aplicando, en su caso, las penas convencionales correspondientes.

"EL INSTITUTO" podrá determinar no dar por rescindido este contrato, cuando durante el procedimiento advierta que dicha rescisión pudiera ocasionar algún daño o afectación a las funciones que tiene encomendadas. En este supuesto, **"EL INSTITUTO"** elaborará un dictamen en el cual justifique que los impactos económicos o de operación que se ocasionarían con la rescisión del contrato resultarían más inconvenientes.

De no darse por rescindido este contrato, **"EL INSTITUTO"** establecerá, con **"EL PROVEEDOR"**, un nuevo plazo para el cumplimiento de aquellas obligaciones que se hubiesen dejado de cumplir, a efecto de que **"EL PROVEEDOR"** subsane el incumplimiento que hubiere motivado el inicio del procedimiento de rescisión. Lo anterior se llevará a cabo a través de un convenio modificatorio en el que se atenderá a las condiciones previstas en los dos últimos párrafos del artículo 52 de la Ley de Adquisiciones, Arrendamientos y Servicios del Sector Público.

DÉCIMA NOVENA.- RELACIÓN LABORAL.- "LAS PARTES" convienen en que **"EL INSTITUTO"** no adquiere ninguna obligación de carácter laboral para con **"EL PROVEEDOR"** ni para con los trabajadores que el mismo contrate para la realización del objeto del presente instrumento jurídico, toda vez que dicho personal depende exclusivamente de **"EL PROVEEDOR"**.

Por lo anterior, no se le considerará a **"EL INSTITUTO"** como patrón, ni aún substituto, y **"EL PROVEEDOR"** expresamente lo exime de cualquier responsabilidad de carácter civil, fiscal, de seguridad social, laboral o de otra especie, que en su caso pudiera llegar a generarse.

"EL PROVEEDOR" se obliga a liberar a **"EL INSTITUTO"** de cualquier reclamación de índole laboral o de seguridad social que sea presentada por parte de sus trabajadores, ante las autoridades competentes.

VIGÉSIMA.- MODIFICACIONES.- De conformidad con lo establecido en el artículo 52 de la Ley de Adquisiciones, Arrendamientos y Servicios del Sector Público, **"EL INSTITUTO"** podrá celebrar por escrito Convenio Modificatorio, al presente contrato dentro de la vigencia del mismo. Para tal efecto, **"EL PROVEEDOR"** se obliga a entregar, en su caso, la modificación

de la garantía, en términos del artículo 103, fracción II del Reglamento de la Ley de Adquisiciones, Arrendamientos y Servicios del Sector Público.

PRÓRROGAS.- Asimismo, se podrán acordar prórrogas al plazo originalmente pactado por caso fortuito, fuerza mayor o por causas atribuibles a **"EL INSTITUTO"**, lo cual deberá estar debidamente acreditado en el expediente de contratación respectivo. **"EL PROVEEDOR"** puede solicitar la modificación del plazo originalmente pactado cuando se actualicen y se acrediten los supuestos de caso fortuito o de fuerza mayor.

Cualquier modificación a los derechos y obligaciones estipuladas por **"LAS PARTES"** en el presente contrato, deberá formalizarse mediante convenio y por escrito, mismo que será suscrito por los servidores públicos que lo hayan hecho en el contrato, quienes los sustituyan o estén facultados para ello.

VIGÉSIMA PRIMERA.- ADMINISTRACIÓN Y VERIFICACIÓN.- El C. Juan José Velazco Vázquez, Titular de la División de Inmuebles Centrales de **"EL INSTITUTO"**, funge como administrador del contrato, responsable de administrar y verificar su cumplimiento, de conformidad con lo establecido en el documento de designación de administrador del contrato que se agrega al presente como **Anexo 3 (tres)** y el artículo 84 penúltimo párrafo del Reglamento de la Ley de Adquisiciones, Arrendamientos y Servicios del Sector Público.

En el caso de que se lleve a cabo un relevo institucional temporal o permanente con dicho servidor público de **"EL INSTITUTO"** tendrá carácter de ADMINISTRADOR DEL CONTRATO la persona que sustituya al servidor público en el cargo, conforme a la designación correspondiente.

VIGÉSIMA SEGUNDA.- PROCEDIMIENTO DE CONCILIACIÓN.- En cualquier momento durante la vigencia del presente Contrato, **"EL PROVEEDOR"** o **"EL INSTITUTO"** podrán presentar ante el Órgano Interno de Control en **"EL INSTITUTO"** solicitud de conciliación por desavenencias, derivadas del presente instrumento jurídico, conforme a lo dispuesto por los artículos 77 de la Ley de Adquisiciones, Arrendamientos y Servicios del Sector Público y 128 de su Reglamento.

VIGÉSIMA TERCERA.- RELACIÓN DE ANEXOS.- Los anexos que se relacionan a continuación forman parte integrante del presente contrato.

Anexo 1 (uno)	"Certificado de Disponibilidad Presupuestal Previo, Anexo Técnico y Términos y Condiciones"
Anexo 2 (dos)	"Propuesta Técnica, Propuesta Económica, Programa Calendarizado de la Prestación del Servicio, Acta de Fallo y dos Actas de Aviso de Erratas al Acta de Fallo"
Anexo 3 (tres)	"Documento de designación de Administrador del Contrato"

VIGÉSIMA CUARTA.- LEGISLACIÓN APLICABLE.- "LAS PARTES" se obligan a sujetarse estrictamente para el cumplimiento del presente contrato, a todas y cada una de las cláusulas

del mismo, así como a lo establecido en la Ley de Adquisiciones, Arrendamientos y Servicios del Sector Público, su Reglamento y supletoriamente al Código Civil Federal, a la Ley Federal de Procedimiento Administrativo, al Código Federal de Procedimientos Civiles y demás ordenamientos aplicables en la materia.

VIGÉSIMA QUINTA.- JURISDICCIÓN.- Para la interpretación y cumplimiento de este instrumento jurídico, así como para todo aquello que no esté expresamente estipulado en el mismo, **"LAS PARTES"** se someten a la jurisdicción de los Tribunales Federales competentes de la Ciudad de México, renunciando a cualquier otro fuero presente o futuro que por razón de su domicilio les pudiera corresponder.

Previa lectura y debidamente enteradas **"LAS PARTES"** del contenido, alcance y fuerza legal del presente contrato, en virtud de que se ajusta a la expresión de su libre voluntad y que su consentimiento no se encuentra afectado por dolo, error, mala fe, ni otros vicios de la voluntad, lo firman y ratifican en todas sus partes, por duplicado, en la Ciudad de México, el **22 de octubre de 2020**, quedando un ejemplar en poder de **"EL PROVEEDOR"** y el restante en poder de **"EL INSTITUTO"**.

"EL INSTITUTO" INSTITUTO MEXICANO DEL SEGURO SOCIAL	"EL PROVEEDOR" KALY-VAL, S.A. DE C.V.
C. ALBERTO FLAVIO BALDERAS HERNÁNDEZ Apoderado Legal	**C. DANIEL GARRIDO MONTALVO** Representante Legal

ADMINISTRADOR DEL CONTRATO

C. JUAN JOSÉ VELAZCO VÁZQUEZ
Titular de la División de Inmuebles Centrales

RRSR/CPRD/LBGP/VER

"Este Instrumento Jurídico fue elaborado de conformidad con los documentos correspondientes al procedimiento de contratación que se señala".

IMSS	INSTITUTO MEXICANO DEL SEGURO SOCIAL DIRECCIÓN DE ADMINISTRACIÓN UNIDAD DE ADQUISICIONES E INFRAESTRUCTURA COORDINACIÓN DE ADQUISICIÓN DE BIENES Y CONTRATACIÓN DE SERVICIOS COORDINACIÓN TÉCNICA DE PLANEACIÓN Y CONTRATOS	Contrato Número DC20S379

ANEXO 1

"CERTIFICADO DE DISPONIBILIDAD PRESUPUESTAL PREVIO, ANEXO TÉCNICO Y TÉRMINOS Y CONDICIONES"

ANEXOS
DIVISÍON DE CONTRATOS

EL PRESENTE ANEXO CONSTA DE **46** HOJAS INCLUYENDO ESTA CARÁTULA

SIN TEXTO

INSTITUTO MEXICANO DEL SEGURO SOCIAL

CERTIFICADO DE DISPONIBILIDAD PRESUPUESTAL PREVIO
CON VALIDACIÓN PRESUPUESTAL EN EL MÓDULO DE CONTROL DE COMPROMISOS

SOLICITUD: 0000188808 - 2020

Dependencia Solicitante:	D0009	Administración Central
	CCO	División de Conservación
	09530007	M_OFICINAS ADMINISTRATIVAS

Descripción:

Servicio: C. EQ. MED. LABORATORIO

Fecha Impresión: 23/07/2020 Fecha Validación: 23/07/2020

		Importe	Cuenta
Comprometido (en pesos):	$	8,305,000.00	42062508

IMPORTE MENSUAL (en miles de pesos)

ENE	FEB	MAR	ABR	MAY	JUN	JUL	AGO	SEP	OCT	NOV	DIC
0.0	0.0	0.0	0.0	0.0	0.0	3,837.5	0.0	4,436.0	0.0	0.0	31.5

Este documento de respaldo presupuestario se emite con base en la revisión efectuada en el Módulo de Control de Compromisos del Sistema Financiero PREI-Millenium, por lo que el monto señalado se encuentra comprometido para dar inicio a las gestiones de adquisición de bienes y servicios previo cumplimiento del marco normativo vigente, siendo responsabilidad del área solicitante el destino y aplicación de los recursos, lo anterior con fundamento en los artículos 35 de la Ley Federal de Presupuesto y Responsabilidad Hacendaria, 25 y 45 fracción III de la Ley de Adquisiciones, Arrendamientos y Servicios del Sector Público, 24 y 46 fracción III de la Ley de Obras Publicas y Servicios Relacionados con las Mismas, 8°, 144 y 148 del Reglamento Interior del IMSS y el numeral 7.2.10 de la Norma Presupuestaria del IMSS.

CERTIFICADO PREVIO

CONTRATO PREI
CONTRATO IMSS

IMPORTE : $ 8,305,000.00
OCHO MILLONES TRESCIENTOS CINCO MIL PESOS 00/100 MN

Mtro. José Luis Vigueras Cortés
Autorizó
Coordinador Técnico de Conservación y Servicios Complementar

ANEXOS
DIVISÍON DE CONTRATOS

INSTITUTO MEXICANO DEL SEGURO SOCIAL

ANEXO A: DETALLE DE LINEAS DEL CERTIFICADO
CON VALIDACIÓN PRESUPUESTAL EN EL MÓDULO DE CONTROL DE COMPROMISOS

UN: D0009 **No. SOLICITUD:** 0000188808 **FECHA SOLICITUD:** 23/07/2020

Nro Linea	Cuenta Contable	Centro de Costo	Unidad de Explotación	Unidad de Información	Proyecto	Fecha de Presupuesto	Importe Original
1	42062508	140000	09	099001	N/A	01/07/2020	3,837,456.00
2	42062508	140000	09	099001	N/A	01/09/2020	4,436,009.80
3	42062508	140000	09	099001	N/A	01/12/2020	31,534.20
TOTALES							8,305,000.00

Anexo 1.- "Anexo Técnico"

OBJETO: Se requiere contratar el servicio de calibración y/o medición de instrumentos que se utilizan en los laboratorios de la Coordinación de Control Técnico de Insumos, para verificar la calidad de los insumos adquiridos por el Instituto, consistirá en un solo servicio que se realizará en un plazo máximo al 31 de diciembre del 2020 que iniciara a partir del siguiente día hábil de la notificación del fallo, de conformidad con el programa calendarizado que "EL LICITANTE" entregara en su propuesta técnica, para los equipos que a continuación se enlistan:

Partida Núm. :	CONCEPTO	UNIDAD	CANTIDAD	OBSERVACIONES	J.C.U. No.
	INSTRUMENTOS DE MEDICIÓN (VOLUMEN)				
1.	BURETA DE 10 ml, PARA ENTREGAR, CLASE A, MARCA: KIMAX, MODELO: S/M, NÚMERO DE SERIE: 6347,EMT ± 0,03 RESOLUCIÓN: 0,05 ml, CLAVE DE IDENTIFICACIÓN: FQ-BUR-06 PUNTOS DE CALIBRACIÓN: 2 ml, 4 ml, 6 ml, 8 ml, 10 ml.	PIEZA	1	Sin Observaciones	31 (DMR)
2.	BURETA DE 10 ml, PARA ENTREGAR, CLASE A, MARCA: KIMAX, MODELO: S/M, NÚMERO DE SERIE: 04561, EMT ± 0,03, RESOLUCIÓN: 0,05 ml, CLAVE DE IDENTIFICACIÓN: FQ-BUR-08 PUNTOS DE CALIBRACIÓN: 2 ml, 4 ml, 6 ml, 8 ml, 10 ml.	PIEZA	1	Sin Observaciones	31 (DMR)
3.	BURETA DE 25 ml, PARA ENTREGAR, CLASE A, MARCA: KIMAX, MODELO: S/M, NÚMERO DE SERIE: H918, EMT ± 0,05 ml, RESOLUCIÓN: 0,1 ml, CLAVE DE IDENTIFICACIÓN: FQ-BUR-02. PUNTOS DE CALIBRACIÓN: 5 ml, 10 ml, 15 ml, 20 ml, 25 ml.	PIEZA	1	Sin Observaciones	31 (DMR)
4.	BURETA DE 25 ml, PARA ENTREGAR, CLASE B MARCA: KIMAX, MODELO: S/M, NÚMERO DE SERIE: S/N, EMT ± 0,10 ml, RESOLUCIÓN: 0,1 ml, CLAVE DE IDENTIFICACIÓN: FQ1-BUR-25 PUNTOS DE CALIBRACIÓN: 5 ml, 10 ml, 15 ml, 20 ml, 25 ml.	PIEZA	1	Sin Observaciones	31 (DMR)
5.	BURETA DE 50 ml, PARA ENTREGAR, CLASE A, MARCA: KIMAX, MODELO: E287, NÚMERO DE SERIE: 06415, EMT ± 0,05, RESOLUCIÓN: 0,1 ml, CLAVE DE IDENTIFICACIÓN: FQ1-V-28 PUNTOS DE CALIBRACIÓN: 25 ml, 30 ml, 35 ml, 40 ml, 45 ml.	PIEZA	1	Sin Observaciones	31 (DMR)
6.	MATRAZ VOLUMÉTRICO DE 1 ml, PARA CONTENER, CLASE A, MARCA: KIMAX, MODELO: 28014, NÚMERO DE SERIE: S/N, EMT ± 0,01 ml, RESOLUCIÓN: N/A, CLAVE DE IDENTIFICACIÓN: M1-1, M1-3, M1-3-b, FQ-MV1-03, FQ-MV1-04, MB-MV-48, MB-MV-49, MB-MV-50, MB-MV-51, MB-MV-52. CALIBRACIÓN A VOLUMEN NOMINAL	PIEZA	10	Sin Observaciones	31 (DMR)
7.	MATRAZ VOLUMÉTRICO DE 2 ml, PARA CONTENER, CLASE A, MARCA: KIMAX, MODELO: 28014, NÚMERO DE SERIE: S/N, EMT ± 0,015 ml, RESOLUCIÓN: N/A, CLAVE DE IDENTIFICACIÓN: MII-1, MII-2, MII-3, MII-4, FQ-MV1-02	PIEZA	5	Sin Observaciones	31 (DMR)

ANEXOS
DIVISIÓN DE CONTRATOS

Partida Núm. :	CONCEPTO	UNIDAD	CANTIDAD	OBSERVACIONES	J.C.U. No.
	CALIBRACIÓN A VOLUMEN NOMINAL				
8.	MATRAZ VOLUMÉTRICO DE 2 ml, PARA CONTENER, CLASE B, MARCA: P.K., MODELO: 28014, NÚMERO DE SERIE: S/N, EMT ± 0,05 ml, RESOLUCIÓN: N/A, CLAVES DE IDENTIFICACIÓN: FQ-MV2-03, FQ-MV2-04 CALIBRACIÓN A VOLUMEN NOMINAL	PIEZA	2	Sin Observaciones	31 (DMR)
9.	MATRAZ VOLUMÉTRICO DE 5 ml, PARA CONTENER, CLASE A, MARCA: KIMAX, MODELO: 28014, NÚMERO DE SERIE: S/N, EMT ± 0,02 ml, RESOLUCIÓN: N/A, CLAVE DE IDENTIFICACIÓN: FQI-V-01, FQI-V-02, FQI-V-03, FQI-V-04, FQI-V-05, FQ2-MV-02, FQ2-MV5-03 CALIBRACIÓN A VOLUMEN NOMINAL	PIEZA	7	Sin Observaciones	31 (DMR)
10.	MATRAZ VOLUMÉTRICO DE 10 ml, PARA CONTENER, CLASE A, MARCA: KIMAX, MODELO: 28014, NÚMERO DE SERIE: S/N, EMT ± 0,02 ml, RESOLUCIÓN: N/A, CLAVE DE IDENTIFICACIÓN: MV-FQ2-30, MV-FQ2-31, MV-FQ2-32, MV-FQ2-33, MV-FQ2-34, MV-FQ2-35, FQ1-MV-004C CALIBRACIÓN A VOLUMEN NOMINAL	PIEZA	7	Sin Observaciones	31 (DMR)
11.	MATRAZ VOLUMÉTRICO DE 10 ml, PARA CONTENER, CLASE A, MARCA: KIMAX KIMBLE, MODELO: 28014, NÚMERO DE SERIE: S/N, EMT ± 0,02 ml, RESOLUCIÓN: N/A, CLAVE DE IDENTIFICACIÓN: MB-MV-26, MB-MV-27. CALIBRACIÓN A VOLUMEN NOMINAL	PIEZA	2	Sin Observaciones	31 (DMR)
12.	MATRAZ VOLUMÉTRICO DE 10 ml DE BAJO ACTINIO, PARA CONTENER, CLASE A, MARCA: KIMAX, MODELO: 28016, NÚMERO DE SERIE: S/N, EMT ± 0,02 ml, RESOLUCIÓN: N/A, CLAVE DE IDENTIFICACIÓN: FQ1-MV-005C, FQ1-MV-006C, FQ1-MV-007C, FQ1-MV-008C, FQ1-MV-009C, FQ1-MV-010C, FQ1-MV-011C, FQ1-MV-012C, FQ1-MV-013C, FQ1-MV-014C, DMR153, DMR182, DMR183, DMR184, DMR188, DMR189, DMR143, DMR146, DMR147, DMR152, DMR 153, DMR167, DMR169 CALIBRACIÓN A VOLUMEN NOMINAL	PIEZA	23	Sin Observaciones	31 (DMR)
13.	MATRAZ VOLUMÉTRICO DE 20 ml, PARA CONTENER, CLASE A, MARCA: BLAU BRAND, MODELO: 37257, NÚMERO DE SERIE: S/N, EMT ± 0,040 ml, RESOLUCIÓN: N/A, CLAVE DE IDENTIFICACIÓN: FQ1-MV20-01, FQ1-MV20-02, FQ1-MV20-03, FQ1-MV20-05, FQ1-MV20-07, FQ1-MV20-08, FQ1-MV20-09, FQ1-MV20-10. CALIBRACIÓN A VOLUMEN NOMINAL	PIEZA	8	Sin Observaciones	31 (DMR)
14.	MATRAZ VOLUMÉTRICO DE 20 ml, PARA CONTENER, CLASE A MARCA: BLAU BRAND, MODELO: S/M, LOTE: 16.02, NÚMERO DE SERIE: S/N, EMT ± 0,04 ml, RESOLUCIÓN: N/A, CLAVE DE IDENTIFICACIÓN: DMR453, DMR454, DMR456, DMR457, DMR458, DMR459, DMR460, DMR461, DMR462,DMR463, DMR464, DMR465, DMR466, DMR467, DMR468, DMR469, DMR470, DMR471, DMR472, DMR473, DMR474, DMR475, DMR476, DMR477, DMR478, DMR479, DMR480, DMR481, DMR482, DMR483, DMR484. CALIBRACIÓN A VOLUMEN NOMINAL	PIEZA	31	Sin Observaciones	31 (DMR)
15.	MATRAZ VOLUMÉTRICO DE 20 ml, PARA CONTENER, CLASE A MARCA: BLAU BRAND ETERNA, MODELO: S/M, LOTE: 16.01, NÚMERO DE SERIE: S/N,	PIEZA	8	Sin Observaciones	31 (DMR)

ANEXOS
DIVISIÓN DE CONTRATOS

Partida Núm. :	CONCEPTO	UNIDAD	CANTIDAD	OBSERVACIONES	J.C.U. No.
	EMT ± 0,04 ml, RESOLUCIÓN: N/A, CLAVE DE IDENTIFICACIÓN: DMR485, DMR486, DMR487, DMR488, DMR489, DMR490, DMR491, DMR492. CALIBRACIÓN A VOLUMEN NOMINAL				
16.	MATRAZ VOLUMÉTRICO DE 25 ml, PARA CONTENER, CLASE A, MARCA: KIMAX, MODELO: 28014, NÚMERO DE SERIE: S/N, EMT ± 0,03 ml, RESOLUCIÓN: N/A, CLAVE DE IDENTIFICACIÓN: DMR190, DMR191, DMR192, DMR193, DMR194, DMR195, DMR196, DMR197, DMR198, DMR199, DMR201, DMR 202, DMR203, MV-FQ2-40, MV-FQ2-43, MV-FQ2-44, MV-FQ2-45, MV-FQ2-46, MV-FQ2-47, MV-FQ2-48, MV-FQ2-50, MV-FQ2-51, MV-FQ2-52, MV-FQ2-53, MV-FQ2-57. CALIBRACIÓN A VOLUMEN NOMINAL	PIEZA	25	Sin Observaciones	31 (DMR)
17.	MATRAZ VOLUMÉTRICO DE 25 ml, PARA CONTENER, CLASE A, MARCA: KIMAX KIMBLE, MODELO: 28014, NÚMERO DE SERIE: S/N, EMT ± 0,03 ml, RESOLUCIÓN: N/A, CLAVE DE IDENTIFICACIÓN: MB-MV-21, MB-MV-23, MB-MV-24, MB-MV-25. CALIBRACIÓN A VOLUMEN NOMINAL	PIEZA	4	Sin Observaciones	31 (DMR)
18.	MATRAZ VOLUMÉTRICO DE 25 ml, PARA CONTENER, CLASE A, MARCA: KIMAX, MODELO: 28017-A, EMT ± 0,03 ml, RESOLUCIÓN: N/A NÚMERO DE SERIE: 2665, CLAVE DE IDENTIFICACIÓN: MB-MV-43. NÚMERO DE SERIE: 2655, CLAVE DE IDENTIFICACIÓN: MB-MV-44. NÚMERO DE SERIE: 2662, CLAVE DE IDENTIFICACIÓN: MB-MV-45. NÚMERO DE SERIE: 2657, CLAVE DE IDENTIFICACIÓN: MB-MV-46. NÚMERO DE SERIE: 2682, CLAVE DE IDENTIFICACIÓN: MB-MV-47. CALIBRACIÓN A VOLUMEN NOMINAL	PIEZA	5	Sin Observaciones	31 (DMR)
19.	MATRAZ VOLUMÉTRICO DE 25 ml DE BAJO ACTINIO, PARA CONTENER, CLASE A, MARCA: KIMAX, MODELO: 28016, NÚMERO DE SERIE: S/N, EMT ± 0,03 ml, RESOLUCIÓN: N/A, CLAVE DE IDENTIFICACIÓN: MFA-1, MFA-2, MFA-3, MFA-4, MFA-6, MFA-7, MFA-8. CALIBRACIÓN A VOLUMEN NOMINAL	PIEZA	7	Sin Observaciones	31 (DMR)
20.	MATRAZ VOLUMÉTRICO BAJO ACTINIO DE 25 ml, PARA CONTENER, CLASE A, MARCA: KIMAX KIMBLE, MODELO: 28016, NÚMERO DE SERIE: S/N, EMT ± 0,03 ml, RESOLUCIÓN: N/A, CLAVE DE IDENTIFICACIÓN: MB-MVBA-19, MB-MVBA-20. CALIBRACIÓN A VOLUMEN NOMINAL	PIEZA	2	Sin Observaciones	31 (DMR)
21.	MATRAZ VOLUMÉTRICO DE 50 ml, PARA CONTENER, CLASE B, MARCA: KIMAX, MODELO: 28015, NÚMERO DE SERIE: S/N, EMT ± 0,10 ml, RESOLUCIÓN: N/A, CLAVE DE IDENTIFICACIÓN: MG-1, MG-2, MG-3, MG-4, MG-5, MG-6, MG-7, MG-8, MG-9, MG-10, MG-11, MG-12, MG-13, MG-14, MG-15, MG-16, MG-17, MG-18, MG-19, MG-20. CALIBRACIÓN A VOLUMEN NOMINAL	PIEZA	20	Sin Observaciones	31 (DMR)
22.	MATRAZ VOLUMÉTRICO DE 50 ml, PARA CONTENER, CLASE A, MARCA: KIMAX, MODELO: 28014, NÚMERO DE SERIE: S/N, EMT ± 0,05 ml, RESOLUCIÓN: N/A, CLAVE DE IDENTIFICACIÓN: ML-1, ML-2, ML-3, ML-4, ML-	PIEZA	40	Sin Observaciones	31 (DMR)

Partida Núm.:	CONCEPTO	UNIDAD	CANTIDAD	OBSERVACIONES	J.C.U. No.
	5, ML-6, ML-7, ML-8, ML-9, ML -10, ML -12, ML -13, ML -14, ML-15, ML-16, ML -17, ML -18, ML -19, ML -20, ML-21, ML-22, ML-23, ML -24, ML-25, ML-26, ML-27, ML-28, ML-29, ML-30, MV-FQ2-25, MV-FQ2-27, MV-FQ2-28, MV-FQ2-31, MV-FQ2-40, MV-FQ2-42, MV-FQ2-43, MV-FQ2-44, MV-FQ2-49, FQ1-MVL-31, FQ1-V-25 CALIBRACIÓN A VOLUMEN NOMINAL				
23.	MATRAZ VOLUMÉTRICO DE 50 ml PARA CONTENER, CLASE A , MARCA: KIMAX KIMBLE, MODELO: 28014, NÚMERO DE SERIE: S/N, EMT ± 0,05 ml, RESOLUCIÓN: N/A, CLAVE DE IDENTIFICACIÓN: DMR348, DMR349, DMR350, DMR351, DMR352, DMR353, DMR354, DMR355, DMR356, DMR357, DMR358, DMR359, DMR360, DMR361, DMR362, DMR363, DMR364, DMR365, DMR366, DMR367, DMR368, DMR369, DMR370, DMR371, DMR372, DMR373, DMR374, DMR375, DMR376, DMR377, DMR378, DMR379, DMR380, DMR381, DMR382, DMR383, DMR384, DMR385, DMR386, DMR387, DMR388, DMR389, DMR390, DMR391, DMR392, DMR393, DMR394, DMR395, DMR396, DMR397, DMR398, DMR399, DMR400, DMR401, DMR402, DMR403, DMR404, DMR405, DMR406, DMR407, DMR408, DMR409, DMR410, DMR411, DMR412, DMR413, DMR414, DMR415, DMR416, DMR417, DMR418, DMR419, MB-MV-15, MB-MV-16, MB-MV-17, MB-MV-18, MB-MV-20. CALIBRACIÓN A VOLUMEN NOMINAL	PIEZA	77	Sin Observaciones	31 (DMR)
24.	MATRAZ VOLUMÉTRICO DE 50 ml DE BAJO ACTINIO, PARA CONTENER, CLASE A, MARCA: KIMAX, MODELO: 28016, NÚMERO DE SERIE: S/N, EMT ± 0,05 ml, RESOLUCIÓN: N/A, CLAVE DE IDENTIFICACIÓN: MGA-1, MGA-2, MGA-3, MGA-4, MGA-5. CALIBRACIÓN A VOLUMEN NOMINAL	PIEZA	5	Sin Observaciones	31 (DMR)
25.	MATRAZ VOLUMÉTRICO DE 50 ml DE BAJO ACTINIO, PARA CONTENER, CLASE A, MARCA: KIMAX KIMBLE, MODELO: 28016, NÚMERO DE SERIE: S/N, EMT ± 0,05 ml, RESOLUCIÓN: N/A, CLAVE DE IDENTIFICACIÓN: MB-MVBA-13, MB-MVBA-14, MB-MVBA-15, MB-MVBA-16, MB-MVBA-17, MB-MVBA-18. CALIBRACIÓN A VOLUMEN NOMINAL	PIEZA	6	Sin Observaciones	31 (DMR)
26.	MATRAZ VOLUMÉTRICO DE 100 ml, PARA CONTENER, CLASE A, MARCA: KIMAX, MODELO: 28014, NÚMERO DE SERIE: S/N, EMT ± 0,08 ml, RESOLUCIÓN: N/A, CLAVE DE IDENTIFICACIÓN: MC-1, MC-2, MC-3, MC-4, MC-5, MC-6, MC-7, MC-8, MC-9, MC-11, MC-12, MC-14, MC-15, MC-16, MC-17, MC-18, MC-19, MC-20, MC-21, MC-22, MC-23, MC-24, MC-25, MC-26, MC-27, MC-28, MC-29, MC-30, MC-31, MC-32, MV-FQ2-29, MV-FQ2-35, MV-FQ2-36, MV-FQ2-38, MV-FQ2-40, MV-FQ2-41, MV-FQ2-42, MV-FQ2-44, MV-FQ2-46, MV-FQ2-46-b, MV-FQ2-47, MV-FQ2-48, MH-13, MH-14, MH-15, MH-16. CALIBRACIÓN A VOLUMEN NOMINAL	PIEZA	46	Sin Observaciones	31 (DMR)
27.	MATRAZ VOLUMÉTRICO DE 100 ml, PARA CONTENER, CLASE A, MARCA: KIMAX KIMBLE, MODELO: 28014, NÚMERO DE SERIE: S/N, EMT ± 0,08 ml , RESOLUCIÓN: N/A, CLAVE DE IDENTIFICACIÓN: MB-MV-3, MB-MV-4, MB-MV-5, MB-MV-6, MB-MV-7, MB-MV-8, MB-MV-9, MB-MV-10, MB-MV-11, MB-MV-12, MB-MV-13, MB-MV-14, MB-MV-31, MB-MV-32, MB-MV-33, MB-MV-34,	PIEZA	24	Sin Observaciones	31 (DMR)

ANEXOS

DIVISIÓN DE CONTRATOS

Partida Núm. :	CONCEPTO	UNIDAD	CANTIDAD	OBSERVACIONES	J.C.U. No.
	MB-MV-35, MB-MV-36, MB-MV-37, MB-MV-38, MB-MV-39, MB-MV-40, MB-MV-41, MB-M V-42. CALIBRACIÓN A VOLUMEN NOMINAL				
28.	MATRAZ VOLUMÉTRICO DE 100 ml, PARA CONTENER, CLASE B, MARCA: KIMAX, MODELO: 28015, NÚMERO DE SERIE: S/N, EMT ± 0,16 ml, RESOLUCIÓN: N/A, CLAVE DE IDENTIFICACIÓN: MH-1, MH-2, MH-3, MH-4, MH-5, MH-6, MH-7, MH-8, MH-9, MH-10, MH-11, MH-12, FQ1-MV100-014 CALIBRACIÓN A VOLUMEN NOMINAL	PIEZA	13	Sin Observaciones	31 (DMR)
29.	MATRAZ VOLUMÉTRICO BAJO ACTINIO DE 100 ml, PARA CONTENER, CLASE A, MARCA: KIMAX, MODELO: 28016, NÚMERO DE SERIE: S/N, EMT ± 0,08 ml, RESOLUCIÓN: N/A, CLAVE DE IDENTIFICACIÓN: MHA-1, MHA-2, MHA-3, MHA-4, MHA-5, MHA-6. CALIBRACIÓN A VOLUMEN NOMINAL	PIEZA	6	Sin Observaciones	31 (DMR)
30.	MATRAZ VOLUMÉTRICO BAJO ACTINIO DE 100 ml, PARA CONTENER, CLASE A, MARCA: KIMAX KIMBLE, MODELO: 28016, NÚMERO DE SERIE: S/N, EMT ± 0,08 ml , RESOLUCIÓN: N/A, CLAVE DE IDENTIFICACIÓN: MB-MVBA-3, MB-MVBA-4, MB-MVBA-5, MB-MVBA-6, MB-MVBA-7, MB-MVBA-8, MB-MVBA-9, MB-MVBA-10, MB-MVBA-11, MB-MVBA-12, MB-MVBA-21, MB-MVBA-22, MB-MVBA-23, MB-MVBA-24, MB-MVBA-25, MB-MVBA-26, MB-MVBA-27, MB-MVBA-28, MB-MVBA-29, MB-MVBA-30. CALIBRACIÓN A VOLUMEN NOMINAL	PIEZA	20	Sin Observaciones	31 (DMR)
31.	MATRAZ VOLUMÉTRICO DE 100 ml DE BAJO ACTINIO, PARA CONTENER, CLASE A, MARCA: PYREX, MODELO: 55640, NÚMERO DE SERIE: S/N., EMT ± 0,08 ml, RESOLUCIÓN: N/A, CLAVE DE IDENTIFICACIÓN: DMR306, DMR307, DMR308, DMR309, DMR310, DMR311, DMR312, DMR313, DMR314, DMR316, DMR317, DMR318, DMR319, DMR320. CALIBRACIÓN A VOLUMEN NOMINAL	PIEZA	14	Sin Observaciones	31 (DMR)
32.	MATRAZ VOLUMÉTRICO DE 200 ml, PARA CONTENER, CLASE A, MARCA: KIMAX, MODELO: 28014, NÚMERO DE SERIE: S/N, EMT ± 0,10 ml, RESOLUCIÓN: N/A, CLAVE DE IDENTIFICACIÓN: MV-FQ2-25, MV-FQ2-26, MV-FQ2-29, MV-FQ2-32, MV-FQ2-33, MV-FQ2-34, FQ1-V-21, FQ1-V-22, FQ1-V-23, FQ1-MV1-200 CALIBRACIÓN A VOLUMEN NOMINAL	PIEZA	10	Sin Observaciones	31 (DMR)
33.	MATRAZ VOLUMÉTRICO DE 200 ml, PARA CONTENER, CLASE A, MARCA: KIMAX KIMBLE, MODELO: 28014, NÚMERO DE SERIE: S/N, EMT ± 0,10 ml, RESOLUCIÓN: N/A, CLAVE DE IDENTIFICACIÓN: MB-MV-1, MB-MV-2, MB-MV-28, MB-MV-29, MB-MV-30. CALIBRACIÓN A VOLUMEN NOMINAL	PIEZA	5	Sin Observaciones	31 (DMR)
34.	MATRAZ VOLUMÉTRICO DE 250 ml, PARA CONTENER, CLASE B, MARCA: PYREX, MODELO: 5641, NÚMERO DE SERIE: S/N, EMT ± 0,24 ml, RESOLUCIÓN: N/A, CLAVE DE IDENTIFICACIÓN: MJ-1, MJ-2, MJ-4, MJ-5, MJ-6, MJ-7, MJ-8, FQ1-V-24, FQ1-MV-250-01, FQ1-V-29 CALIBRACIÓN A VOLUMEN NOMINAL	PIEZA	10	Sin Observaciones	31 (DMR)

Partida Núm.:	CONCEPTO	UNIDAD	CANTIDAD	OBSERVACIONES	J.C.U. No.
35.	MATRAZ VOLUMÉTRICO DE 250 ml, PARA CONTENER, CLASE B, MARCA: KIMAX, MODELO: 28015, NÚMERO DE SERIE: S/N, EMT ± 0,24 ml, RESOLUCIÓN: N/A, CLAVE DE IDENTIFICACIÓN: DMR420, DMR421 Y DMR422. CALIBRACIÓN A VOLUMEN NOMINAL	PIEZA	3	Sin Observaciones	31 (DMR)
36.	MATRAZ VOLUMÉTRICO DE 250 ml, PARA CONTENER, CLASE B, MARCA: KIMAX KIMBLE, MODELO: 28015, NÚMERO DE SERIE: S/N, EMT ± 0,24 ml, RESOLUCIÓN: N/A, CLAVE DE IDENTIFICACIÓN: DMR423, DMR424, DMR425, DMR426, DMR427, DMR428, DMR429, DMR430, DMR431, DMR432, DMR433, DMR434, DMR435, DMR436, DMR437. CALIBRACIÓN A VOLUMEN NOMINAL	PIEZA	15	Sin Observaciones	31 (DMR)
37.	MATRAZ VOLUMÉTRICO BAJO ACTINIO DE 250 ml, PARA CONTENER, CLASE A, MARCA: KIMAX, MODELO: 28016, NÚMERO DE SERIE: S/N, EMT ± 0,12 ml, RESOLUCIÓN: N/A, CLAVE DE IDENTIFICACIÓN: MJA-1, MJA-2, MJA-3. CALIBRACIÓN A VOLUMEN NOMINAL	PIEZA	3	Sin Observaciones	31 (DMR)
38.	MATRAZ VOLUMÉTRICO BAJO ACTINIO DE 250 ml, PARA CONTENER, CLASE A, MARCA: KIMAX KIMBLE, MODELO: 28016, NÚMERO DE SERIE: S/N, EMT ± 0,12 ml, RESOLUCIÓN: N/A, CLAVE DE IDENTIFICACIÓN: MB-MVBA-1, MB-MVBA-2. CALIBRACIÓN A VOLUMEN NOMINAL	PIEZA	2	Sin Observaciones	31 (DMR)
39.	MATRAZ VOLUMÉTRICO DE 500 ml, PARA CONTENER, CLASE A, MARCA: PYREX, MODELO: 5660, NÚMERO DE SERIE: S/N, EMT ± 0,20 ml, RESOLUCIÓN: N/A, CLAVE DE IDENTIFICACIÓN: MK-1. CALIBRACIÓN A VOLUMEN NOMINAL	PIEZA	1	Sin Observaciones	31 (DMR)
40.	MATRAZ VOLUMÉTRICO DE 500 ml, PARA CONTENER, CLASE B, MARCA: PYREX, MODELO: 5641, NÚMERO DE SERIE: S/N, EMT ± 0,40 ml, RESOLUCIÓN: N/A, CLAVE DE IDENTIFICACIÓN: MK-2. CALIBRACIÓN A VOLUMEN NOMINAL	PIEZA	1	Sin Observaciones	31 (DMR)
41.	MATRAZ VOLUMÉTRICO DE 500 ml, PARA CONTENER, CLASE B, MARCA: KIMAX, MODELO: 28015, NÚMERO DE SERIE: S/N, EMT ± 0,40 ml, RESOLUCIÓN: N/A, CLAVE DE IDENTIFICACIÓN: MK-3. CALIBRACIÓN A VOLUMEN NOMINAL	PIEZA	1	Sin Observaciones	31 (DMR)
42.	MATRAZ VOLUMÉTRICO DE 500 ml, PARA CONTENER, CLASE B, MARCA: PYREX, MODELO: 5660, NÚMERO DE SERIE: S/N, EMT ± 0,20 ml, RESOLUCIÓN: N/A, CLAVE DE IDENTIFICACIÓN: FQ2-01. CALIBRACIÓN A VOLUMEN NOMINAL	PIEZA	1	Sin Observaciones	31 (DMR)
43.	MATRAZ VOLUMÉTRICO DE 500 ml, PARA CONTENER, CLASE B, MARCA: P.K., MODELO: 28015, NÚMERO DE SERIE: S/N, EMT ± 0,5 ml, RESOLUCIÓN: N/A, CLAVE DE IDENTIFICACIÓN: FQ1-MV500-01 CALIBRACIÓN A VOLUMEN NOMINAL	PIEZA	1	Sin Observaciones	31 (DMR)
44.	MATRAZ VOLUMÉTRICO DE 1000 ml, PARA CONTENER, CLASE A, MARCA: KIMAX, MODELO: 28014, NÚMERO DE SERIE: S/N, EMT ± 0,30 ml, RESOLUCIÓN: N/A, CLAVE DE IDENTIFICACIÓN: MVL-1, MVL-3, MVL-4, MVL-	PIEZA	6	Sin Observaciones	31 (DMR)

ANEXOS
DIVISIÓN DE CONTRATOS

Partida Núm. :	CONCEPTO	UNIDAD	CANTIDAD	OBSERVACIONES	J.C.U. No.
	5, FQ1-V-26, FQ1-V-27 CALIBRACIÓN A VOLUMEN NOMINAL				
45.	MATRAZ VOLUMÉTRICO DE 1000 ml, PARA CONTENER, CLASE B, MARCA: PYREX, MODELO: 5641, NÚMERO DE SERIE: S/N, EMT ± 0,60 ml, RESOLUCIÓN: N/A, CLAVE DE IDENTIFICACIÓN: FQ1-V-63 CALIBRACIÓN A VOLUMEN NOMINAL	PIEZA	1	Sin Observaciones	31 (DMR)
46.	MATRAZ VOLUMÉTRICO DE 2000 ml, PARA CONTENER, CLASE B, MARCA: KIMAX, MODELO: 28015, NÚMERO DE SERIE: S/N, EMT ± 1,00 ml, RESOLUCIÓN: N/A, CLAVE DE IDENTIFICACIÓN: MM-1, MM-2, MM-3, FQ1-V-30, FQ1-V-31, FQ1-V-32 CALIBRACIÓN A VOLUMEN NOMINAL	PIEZA	6	Sin Observaciones	31 (DMR)
47.	PIPETA VOLUMÉTRICA DE 1 ml, PARA ENTREGAR, CLASE A, MARCA: KIMAX, MODELO: 37004, NÚMERO DE SERIE: S/N, EMT ± 0,006 ml, RESOLUCIÓN: N/A, CLAVE DE IDENTIFICACIÓN:FQ2E209 CALIBRACIÓN A VOLUMEN NOMINAL	PIEZA	1	Sin Observaciones	31 (DMR)
48.	PIPETA VOLUMÉTRICA DE 1 ml, PARA ENTREGAR, CLASE A, MARCA: KIMAX-51 KIMBLE USA, MODELO: 37004-1, NÚMERO DE SERIE: S/N, EMT ± 0,006 ml, RESOLUCIÓN: N/A, CLAVE DE IDENTIFICACIÓN: MB-PIV-19, MB-PIV-20, MB-PIV-23, MB-PIV-24, MB-PIV-25, MB-PIV-26, MB-PIV-27, MB-PIV-28, MB-PIV-29, MB-PIV-30, MB-PIV-31, MB-PIV-32, MB-PIV-33. CALIBRACIÓN A VOLUMEN NOMINAL	PIEZA	13	Sin Observaciones	31 (DMR)
49.	PIPETA VOLUMÉTRICA DE 2 ml, PARA ENTREGAR, CLASE A, MARCA: KIMAX, MODELO: 37004, NÚMERO DE SERIE: S/N, EMT ± 0,006 ml, RESOLUCIÓN: N/A, CLAVE DE IDENTIFICACIÓN: FQ1-PV2-01 CALIBRACIÓN A VOLUMEN NOMINAL	PIEZA	1	Sin Observaciones	31 (DMR)
50.	PIPETA VOLUMÉTRICA DE 2 ml, PARA ENTREGAR, CLASE B, MARCA: P.K., MODELO: 37045, 037 NÚMERO DE SERIE: S/N, EMT ± 0,02 ml, RESOLUCIÓN: N/A, CLAVE DE IDENTIFICACIÓN: DMR002, DMR003, DMR005, DMR007, DMR009, DMR010, DMR012, DMR018, DMR019, DMR020, DMR023, DMR025, DMR033, DMR036, DMR037, DMR038, DMR043, DMR045, DMR047, DMR048, DMR049, DMR058 CALIBRACIÓN A VOLUMEN NOMINAL	PIEZA	22	Sin Observaciones	31 (DMR)
51.	PIPETA VOLUMÉTRICA DE 2 ml, PARA ENTREGAR, CLASE B, MARCA: KIMAX, MODELO: 37000, NÚMERO DE SERIE: S/N, EMT ± 0,012 ml, RESOLUCIÓN: N/A, CLAVES DE IDENTIFICACIÓN: DMR056, DMR057, DMR059 CALIBRACIÓN A VOLUMEN NOMINAL	PIEZA	3	Sin Observaciones	31 (DMR)
52.	PIPETA VOLUMÉTRICA DE 2 ml, PARA ENTREGAR, CLASE A, MARCA: KIMAX MEX, MODELO: 37004, NÚMERO DE SERIE: S/N, EMT ± 0,006 ml, RESOLUCIÓN: N/A, CLAVE DE IDENTIFICACIÓN: MB-PIV-16, MB-PIV-17, MB-PIV-18. CALIBRACIÓN A VOLUMEN NOMINAL	PIEZA	3	Sin Observaciones	31 (DMR)
53.	PIPETA VOLUMÉTRICA DE 3 ml, PARA ENTREGAR, CLASE A, MARCA: PYREX, MODELO: 7105, NÚMERO DE SERIE: S/N, EMT ± 0,01 ml,	PIEZA	11	Sin Observaciones	31 (DMR)

Partida Núm.:	CONCEPTO	UNIDAD	CANTIDAD	OBSERVACIONES	J.C.U. No.
	RESOLUCIÓN: N/A, CLAVE DE IDENTIFICACIÓN: DMR061, DMR063, DMR065, DMR067, DMR068, DMR069 DMR070, DMR071, DMR073, DMR075, DMR076. CALIBRACIÓN A VOLUMEN NOMINAL				
54.	PIPETA VOLUMÉTRICA DE 3 ml, PARA ENTREGAR, CLASE A, MARCA: KIMAX, MODELO: 37004, NÚMERO DE SERIE: S/N, EMT ± 0,01 ml, RESOLUCIÓN: N/A, CLAVE DE IDENTIFICACIÓN: DMR088, DMR089 CALIBRACIÓN A VOLUMEN NOMINAL	PIEZA	2	Sin Observaciones	31 (DMR)
55.	PIPETA VOLUMÉTRICA DE 3 ml, PARA ENTREGAR, CLASE A, MARCA: KIMAX-51, MODELO: 37004-3, NÚMERO DE SERIE: S/N, EMT ± 0,01 ml, RESOLUCIÓN: N/A, CLAVE DE IDENTIFICACIÓN: P020 CALIBRACIÓN A VOLUMEN NOMINAL	PIEZA	1	Sin Observaciones	31 (DMR)
56.	PIPETA VOLUMÉTRICA DE 3 ml, PARA ENTREGAR, CLASE B, MARCA: P.K., MODELO: 37045, NÚMERO DE SERIE: S/N, EMT ± 0,02 ml, RESOLUCIÓN: N/A, CLAVES DE IDENTIFICACIÓN: DMR083, DMR084, DMR085 CALIBRACIÓN A VOLUMEN NOMINAL	PIEZA	3	Sin Observaciones	31 (DMR)
57.	PIPETA VOLUMÉTRICA DE 4 ml, PARA ENTREGAR, CLASE A, MARCA: KIMAX, MODELO: 37004-4, NÚMERO DE SERIE: S/N, EMT ± 0,010 ml, RESOLUCIÓN: N/A, CLAVES DE IDENTIFICACIÓN: FQ1-PV04-02 FQ1-PV04-03, FQ1-PV04-04, FQ1-PV04-05 FQ1-PV04-06, FQ1-PV04-07, PI-FQ2-07, PI-FQ2-08, PI-FQ2-09, PI-FQ2-10, PI-FQ2-11, PI-FQ2-12, FQ1-V-33, FQ1-V-34, FQ1-V-35, FQ1-V-36, FQ1-V-37, FQ1-V-38. CALIBRACIÓN A VOLUMEN NOMINAL	PIEZA	18	Sin Observaciones	31 (DMR)
58.	PIPETA VOLUMÉTRICA DE 4 ml, PARA ENTREGAR, CLASE A, MARCA: KIMAX, MODELO: 37004, NÚMERO DE SERIE: S/N, EMT ± 0,010 ml, RESOLUCIÓN: N/A, CLAVE DE IDENTIFICACIÓN: PI-FQ2-03, PI-FQ2-05, FQ1-PV04-01 CALIBRACIÓN A VOLUMEN NOMINAL	PIEZA	3	Sin Observaciones	31 (DMR)
59.	PIPETA VOLUMÉTRICA DE 4 ml PARA ENTREGAR, CLASE A, MARCA: KIMAX MEX, MODELO: 37004, NÚMERO DE SERIE: S/N, EMT ± 0,01 ml, RESOLUCIÓN: N/A, CLAVE DE IDENTIFICACIÓN: MB-PIV-14, MB-PIV-15. CALIBRACIÓN A VOLUMEN NOMINAL	PIEZA	2	Sin Observaciones	31 (DMR)
60.	PIPETA VOLUMÉTRICA DE 5 ml, PARA ENTREGAR, CLASE A, MARCA: SIBATA, MODELO: 66, NÚMERO DE SERIE: S/N, EMT ± 0,01 ml, RESOLUCIÓN: N/A, CLAVE DE IDENTIFICACIÓN: PIEE-1, PIEE-4, PIEE-5, PIEE-6, PIEE-7, PIEE-8, PIEE-9, PIEE-10, PIEE-11, PIEE-12, PIEE-13, PIEE-14, PIEE-15, PIEE-16, PIEE-17, PIEE-18 CALIBRACIÓN A VOLUMEN NOMINAL	PIEZA	16	Sin Observaciones	31 (DMR)
61.	PIPETA VOLUMÉTRICA DE 5 ml, PARA ENTREGAR, CLASE A, MARCA: KIMAX, MODELO: 37004, NÚMERO DE SERIE: S/N, EMT ± 0,01 ml, RESOLUCIÓN: N/A, CLAVES DE IDENTIFICACIÓN: FQ1-PVO-09, FQ2E188, FQ2E191 CALIBRACIÓN A VOLUMEN NOMINAL	PIEZA	3	Sin Observaciones	31 (DMR)
62.	PIPETA VOLUMÉTRICA DE 5 ml, PARA ENTREGAR, CLASE A, MARCA: KIMAX, MODELO: 37004-5, NÚMERO DE SERIE: S/N, EMT ± 0,01 ml, RESOLUCIÓN:	PIEZA	1	Sin Observaciones	31 (DMR)

Partida Núm. :	CONCEPTO	UNIDAD	CANTIDAD	OBSERVACIONES	J.C.U. No.
	N/A, CLAVE DE IDENTIFICACIÓN: FQ2E43 CALIBRACIÓN A VOLUMEN NOMINAL				
63.	PIPETA VOLUMÉTRICA DE 5 ml, PARA ENTREGAR, CLASE B, MARCA: KIMAX, MODELO: 37000, NÚMERO DE SERIE: S/N, EMT ± 0,02 ml, RESOLUCIÓN: N/A, CLAVE DE IDENTIFICACIÓN: PI-FQ2-04 CALIBRACIÓN A VOLUMEN NOMINAL	PIEZA	1	Sin Observaciones	31 (DMR)
64.	PIPETA VOLUMÉTRICA DE 6 ml, PARA ENTREGAR, CLASE A, MARCA: KIMAX, MODELO: 37004, NÚMERO DE SERIE: S/N, EMT ± 0,010 ml, RESOLUCIÓN: N/A, CLAVE DE IDENTIFICACIÓN: FQ1-PV06-01, FQ1-PVO6-03, FQ1-PVO6-04, FQ1-PVO6-06, PI-FQ2-04, PI-FQ2-08, PI-FQ2-02. CALIBRACIÓN A VOLUMEN NOMINAL	PIEZA	7	Sin Observaciones	31 (DMR)
65.	PIPETA VOLUMÉTRICA DE 6 ml, PARA ENTREGAR, CLASE A, MARCA: KIMAX MEX, MODELO: 37004, NÚMERO DE SERIE: S/N, EMT ± 0,01 ml, RESOLUCIÓN: N/A, CLAVE DE IDENTIFICACIÓN: MB-PIV-12, MB-PIV-13. CALIBRACIÓN A VOLUMEN NOMINAL	PIEZA	2	Sin Observaciones	31 (DMR)
66.	PIPETA VOLUMÉTRICA DE 7 ml, PARA ENTREGAR, CLASE A, MARCA: SIBATA, MODELO: 2X, NÚMERO DE SERIE: S/N, EMT ± 0,01 ml, RESOLUCIÓN: N/A, CLAVES DE IDENTIFICACIÓN: PIGE-1, PIGE-2, PIGE-3, PIGE-5, PIGE-6, PIGE-7, PIGE-9, PIGE-10. CALIBRACIÓN A VOLUMEN NOMINAL	PIEZA	8	Sin Observaciones	31 (DMR)
67.	PIPETA VOLUMÉTRICA DE 7 ml, PARA ENTREGAR, CLASE A, MARCA: KIMAX, MODELO: 37004, NÚMERO DE SERIE: S/N, EMT ± 0,01 ml, RESOLUCIÓN: N/A, CLAVE DE IDENTIFICACIÓN: PIGE-11, PIGE-12, PIGE-13, PIGE-14. CALIBRACIÓN A VOLUMEN NOMINAL	PIEZA	4	Sin Observaciones	31 (DMR)
68.	PIPETA VOLUMÉTRICA DE 7 ml, PARA ENTREGAR, CLASE A, MARCA: KIMAX MEX, MODELO: 37004, NÚMERO DE SERIE: S/N, EMT ± 0,01 ml, RESOLUCIÓN: N/A, CLAVE DE IDENTIFICACIÓN: MB-PIV-10, MB-PIV-11. CALIBRACIÓN A VOLUMEN NOMINAL	PIEZA	2	Sin Observaciones	31 (DMR)
69.	PIPETA VOLUMÉTRICA DE 8 ml, PARA ENTREGAR, CLASE A, MARCA: KIMAX, MODELO: 37004, NÚMERO DE SERIE: S/N, EMT ± 0,020 ml, RESOLUCIÓN: N/A, CLAVE DE IDENTIFICACIÓN: FQ1-PVO8-01, FQ1-PVO8-02, FQ1-PVO8-03, FQ1-PVO8-04, FQ1-PVO8-05, PI-FQ2-08, PI-FQ2-10. CALIBRACIÓN A VOLUMEN NOMINAL	PIEZA	7	Sin Observaciones	31 (DMR)
70.	PIPETA VOLUMÉTRICA DE 8 ml, PARA ENTREGAR, CLASE A, MARCA: KIMAX-51, MODELO: 37004-8, NÚMERO DE SERIE: S/N, EMT ± 0,020 ml, RESOLUCIÓN: N/A, CLAVES DE IDENTIFICACIÓN: FQ-PVO-07, FQ-PVO-08, FQ-PVO-09, FQ1-V-39, FQ1-V-40 CALIBRACIÓN A VOLUMEN NOMINAL	PIEZA	5	Sin Observaciones	31 (DMR)
71.	PIPETA VOLUMÉTRICA DE 9 ml, PARA ENTREGAR, CLASE A, MARCA: KIMAX, MODELO: 37004-9, NÚMERO DE SERIE: S/N, EMT ± 0,02 ml, RESOLUCIÓN: N/A, CLAVE DE IDENTIFICACIÓN: PIIE-1, PIIE-2, PIIE-3, PIIE-4, PIIE-5, FQ1-V-41, FQ1-V-42, FQ1-V-43, FQ1-V-44, FQ1-V-45	PIEZA	10	Sin Observaciones	31 (DMR)

Partida Núm. :	CONCEPTO	UNIDAD	CANTIDAD	OBSERVACIONES	J.C.U. No.
	CALIBRACIÓN A VOLUMEN NOMINAL				
72.	PIPETA VOLUMÉTRICA DE 9 ml, PARA ENTREGAR, CLASE A, MARCA: KIMAX-51 KIMBLE USA, MODELO: 37004-9, NÚMERO DE SERIE: S/N, EMT ± 0,02 ml, RESOLUCIÓN: N/A, CLAVE DE IDENTIFICACIÓN: MB-PIV-8, MB-PIV-9. CALIBRACIÓN A VOLUMEN NOMINAL	PIEZA	2	Sin Observaciones	31 (DMR)
73.	PIPETA VOLUMÉTRICA DE 10 ml, PARA ENTREGAR, CLASE A, MARCA: KIMAX, MODELO: 37004-10, NÚMERO DE SERIE: S/N, EMT ± 0,02 ml, RESOLUCIÓN: N/A, CLAVE DE IDENTIFICACIÓN: DMR090, DMR091, DMR092, DMR093, DMR094, DMR097, DMR102, DMR103, FQ1-PVO-07 CALIBRACIÓN A VOLUMEN NOMINAL	PIEZA	9	Sin Observaciones	31 (DMR)
74.	PIPETA VOLUMÉTRICA DE 10 ml, PARA ENTREGAR, CLASE A, MARCA: KIMAX, MODELO: 37004, NÚMERO DE SERIE: S/N, EMT ± 0,02 ml, RESOLUCIÓN: N/A, CLAVE DE IDENTIFICACIÓN: DMR095, DMR099, DMR100, DMR101, PI-FQ2-02, PI-FQ2-08, PI-FQ2-09, PI-FQ2-10, PI-FQ2-11, PI-FQ2-12, FQ1-PVO-07 CALIBRACIÓN A VOLUMEN NOMINAL	PIEZA	11	Sin Observaciones	31 (DMR)
75.	PIPETA VOLUMÉTRICA DE 10 ml, PARA ENTREGAR, CLASE A, MARCA: PYREX, MODELO: 7100, NÚMERO DE SERIE: S/N, EMT ± 0,02 ml, RESOLUCIÓN: N/A, CLAVE DE IDENTIFICACIÓN: PIJE-1, PIJE-2, PIJE-3, PIJE-4, PIJE-5, PIJE-6, PIJE-8. CALIBRACIÓN A VOLUMEN NOMINAL	PIEZA	7	Sin Observaciones	31 (DMR)
76.	PIPETA VOLUMÉTRICA DE 10 ml, PARA ENTREGAR, CLASE A, MARCA: KIMAX MEX, MODELO: 37004, NÚMERO DE SERIE: S/N, EMT ± 0,02 ml, RESOLUCIÓN: N/A, CLAVE DE IDENTIFICACIÓN: MB-PIV-5, MB-PIV-6, MB-PIV-7, MB-PIV-21, MB-PIV-22. CALIBRACIÓN A VOLUMEN NOMINAL	PIEZA	5	Sin Observaciones	31 (DMR)
77.	PIPETA VOLUMÉTRICA DE 12 ml, PARA ENTREGAR, CLASE A, MARCA: KIMAX-51 KIMBLE USA, MODELO: 37004-12, NÚMERO DE SERIE: S/N, EMT ± 0,02 ml, RESOLUCIÓN: N/A, CLAVE DE IDENTIFICACIÓN: MB-PIV-3, MB-PIV-4. CALIBRACIÓN A VOLUMEN NOMINAL	PIEZA	2	Sin Observaciones	31 (DMR)
78.	PIPETA VOLUMÉTRICA DE 15 ml, PARA ENTREGAR, CLASE A, MARCA: KIMAX, MODELO: 37004, NÚMERO DE SERIE: S/N, EMT ± 0,03 ml, RESOLUCIÓN: N/A, CLAVE DE IDENTIFICACIÓN: MB-PIV-1, MB-PIV-2, FQ1-V-46, FQ1-V-47. CALIBRACIÓN A VOLUMEN NOMINAL	PIEZA	4	Sin Observaciones	31 (DMR)
79.	PIPETA VOLUMÉTRICA DE 20 ml, PARA ENTREGAR, CLASE A, MARCA: KIMAX, MODELO: 37004, NÚMERO DE SERIE: S/N, EMT ± 0,03 ml, RESOLUCIÓN: N/A, CLAVE DE IDENTIFICACIÓN: DMR104, DMR105, DMR106, DMR107, DMR108, DMR109, DMR110, DMR111, DMR112, DMR113, DMR 114, FQ1-PV020-04 CALIBRACIÓN A VOLUMEN NOMINAL	PIEZA	12	Sin Observaciones	31 (DMR)
80.	PIPETA VOLUMÉTRICA DE 25 ml, PARA ENTREGAR, CLASE A, MARCA:	PIEZA	10	Sin Observaciones	31

Partida Núm. :	CONCEPTO	UNIDAD	CANTIDAD	OBSERVACIONES	J.C.U. No.
	KIMAX, MODELO: 37004, NÚMERO DE SERIE: S/N, EMT ± 0,03 ml, RESOLUCIÓN: N/A, CLAVE DE IDENTIFICACIÓN: DMR128, DMR129, DMR130, DMR131, DMR132, DMR133, DMR134, DMR135, DMR136, DMR137 CALIBRACIÓN A VOLUMEN NOMINAL				(DMR)
81.	PIPETA VOLUMÉTRICA DE 100 ml, PARA ENTREGAR, CLASE A, MARCA: KIMAX, MODELO: 37004, NÚMERO DE SERIE: S/N, EMT ± 0,080 ml, RESOLUCIÓN: N/A, CLAVE DE IDENTIFICACIÓN: FQI-V-20. CALIBRACIÓN A VOLUMEN NOMINAL	PIEZA	1	Sin Observaciones	31 (DMR)
82.	PIPETA VOLUMÉTRICA DE 100 ml, PARA ENTREGAR, CLASE B, MARCA: KIMAX, MODELO: 37000, NÚMERO DE SERIE: S/N, EMT ± 0,15 ml, RESOLUCIÓN: N/A, CLAVE DE IDENTIFICACIÓN: FQ1-V-48 CALIBRACIÓN A VOLUMEN NOMINAL	PIEZA	1	Sin Observaciones	31 (DMR)
83.	PIPETA SEROLÓGICA DE 5 ml, PARA ENTREGAR (PARA SOPLAR), CLASE B, MARCA: KIMAX, MODELO: 37033-5, NUMERO DE SERIE: S/N, EMT ± 0,04 ml, RESOLUCIÓN: 0,1 ml, CLAVES DE IDENTIFICACIÓN: FQ1-V-49, FQ1-V-50, FQ1-V-51, FQ1-V-52, FQ1-V-53, FQ1-V-54, FQ1-V-55, FQ1-V-56 PUNTOS DE CALIBRACIÓN: 1 ml, 2 ml, 3 ml, 4 ml, 5 ml	PIEZA	8	Sin Observaciones	31 (DMR)
84.	PIPETA SEROLÓGICA DE 10 ml, PARA ENTREGAR, CLASE A, MARCA: KIMAX, MODELO: 37033, NUMERO DE SERIE: S/N, EMT ± 0,06 ml, RESOLUCIÓN: 0,1 ml, CLAVES DE IDENTIFICACIÓN: PSJ-1, PSJ-2, PSJ-3, PSJ-4 PUNTOS DE CALIBRACIÓN: 2 ml, 5 ml, 8 ml.	PIEZA	4	Sin Observaciones	31 (DMR)
85.	PROBETA DE 25 ml, PARA ENTREGAR, CLASE B, MARCA: KIMAX MODELO: 20024, NÚMERO DE SERIE: S/N, EMT ± 0,3 ml , RESOLUCIÓN: 0,5 ml, CLAVES DE IDENTIFICACIÓN: FQ1-05, FQ1-07, FQ1-08, FQ1-09, FQ1-10, FQ1-11, FQ1-13 PUNTOS DE CALIBRACIÓN: 10 ml, 15 ml y 20 ml	PIEZA	7	Se solicita calibrar para CONTENER y para ENTREGAR	31 (DMR)
86.	PROBETA DE 25 ml, PARA CONTENER, CLASE B, MARCA: PYREX MODELO: 3022, NÚMERO DE SERIE: S/N, EMT ± 0,5 ml , RESOLUCIÓN: 0,2 ml, CLAVE DE IDENTIFICACIÓN: FQ1-PR1-25 PUNTOS DE CALIBRACIÓN: 10 ml, 15 ml y 20 ml	PIEZA	1	Se solicita calibrar para CONTENER y para ENTREGAR	31 (DMR)
87.	PROBETA DE 50 ml, PARA CONTENER, CLASE B, MARCA: PYREX, MODELO: 3022, NÚMERO DE SERIE: S/N, EMT ± 1,0 ml, RESOLUCIÓN: 1,0 ml, CLAVE DE IDENTIFICACIÓN: FQ1-31, FQ1-32, FQ1-33, FQ1-34, FQ1-35, FQ1-36, FQ1-37, FQ1-46, FQ1-47. PUNTOS DE CALIBRACIÓN: 10 ml, 15 ml, 25 ml, 30 ml, 50 ml.	PIEZA	9	Sin Observaciones	31 (DMR)
88.	PROBETA DE 50 ml, PARA CONTENER, CLASE B, MARCA: PYREX, MODELO: 3022, NÚMERO DE SERIE: S/N, EMT ± 1,0 ml, RESOLUCIÓN: 1,0 ml, CLAVE DE IDENTIFICACIÓN: FQI-V-06, FQI-V-07, FQI-V-08, FQI-V-09 PUNTOS DE CALIBRACIÓN: 10 ml, 15 ml, 25 ml, 30 ml, 50 ml.	PIEZA	4	Sin Observaciones	31 (DMR)
89.	PROBETA DE 100 ml, PARA CONTENER, CLASE B, MARCA: PYREX, MODELO: 3042, NÚMERO DE SERIE: S/N, EMT ± 1,0 ml, RESOLUCIÓN: 1,0 ml, CLAVE DE IDENTIFICACIÓN: FQI-V-10, FQI-V-11, FQI-V-12, FQI-V-13, FQI-V-14, FQI-V-15, FQI-V-16, FQI-V-17, FQI-V-18, FQI-V-19 PUNTOS DE CALIBRACIÓN: 25 ml, 50 ml, 80 ml, 100 ml	PIEZA	10	Sin Observaciones	31 (DMR)

Partida Núm.:	CONCEPTO	UNIDAD	CANTIDAD	OBSERVACIONES	J.C.U. No.
90.	PROBETA DE 100 ml, PARA ENTREGAR, CLASE A, MARCA: KIMAX KIMBLE, MODELO: 20026, NÚMERO DE SERIE: 27643, 27634, 27640, 27425, 27426, 27468, 27420, 27451, 27417, EMT ± 0,40 ml, RESOLUCIÓN: 1 ml, CLAVE DE IDENTIFICACIÓN: S/N. PUNTOS DE CALIBRACIÓN: 10 ml, 50 ml, 100 ml	PIEZA	9	Sin Observaciones	31 (DMR)
91.	PROBETA DE 100 ml, PARA CONTENER, CLASE A, MARCA: BLAU BRAND ETERNA, MODELO: S/M, LOTE: 13.09, NÚMERO DE SERIE: S/N, EMT ± 0,5 ml, RESOLUCIÓN: 1 ml, CLAVE DE IDENTIFICACIÓN: MB-PRG-1, MB-PRG-2, MB-PRG-3, MB-PRG-4, MB-PRG-5. PUNTOS DE CALIBRACIÓN: 10 ml, 50 ml, 100 ml.	PIEZA	5	Sin Observaciones	31 (DMR)
92.	PROBETA DE 250 ml, PARA CONTENER, CLASE B, MARCA: KIMAX, MODELO: 20039, NÚMERO DE SERIE: S/N, EMT ± 2,0 ml, RESOLUCIÓN: 2,0 ml, CLAVE DE IDENTIFICACIÓN: PR-FQ2-02. PUNTOS DE CALIBRACIÓN: 100 ml, 120 ml, 130 ml, 250 ml	PIEZA	1	Sin Observaciones	31 (DMR)
93.	PROBETA DE 250 ml, PARA ENTREGAR, CLASE B, MARCA: KIMAX, MODELO: 20024, NÚMERO DE SERIE: S/N, EMT ± 1,4 ml, RESOLUCIÓN: 2,0 ml, CLAVE DE IDENTIFICACIÓN: FQ1-28 PUNTOS DE CALIBRACIÓN: 100 ml, 120 ml, 130 ml, 250 ml	PIEZA	1	Sin Observaciones	31 (DMR)
94.	PROBETA DE 250 ml, PARA ENTREGAR, CLASE B, MARCA: KIMAX, MODELO: 20024, NÚMERO DE SERIE: S/N, EMT ± 2,0 ml, RESOLUCIÓN: 2,0 ml, CLAVE DE IDENTIFICACIÓN: M.T.7 PUNTOS DE CALIBRACIÓN: 100 ml, 120 ml, 130 ml, 250 ml	PIEZA	1	Sin Observaciones	31 (DMR)
95.	PROBETA DE 250 ml, PARA CONTENER, CLASE A, MARCA: BRAND ETERNA DURAN, MODELO: S/M, NÚMERO DE SERIE: S/N, EMT ± 1,0 ml, RESOLUCIÓN: 2 ml CLAVE DE IDENTIFICACIÓN: MB-PRG-6, MB-PRG-7. PUNTOS DE CALIBRACIÓN: 25 ml, 125 ml, 250 ml.	PIEZA	2	Sin Observaciones	31 (DMR)
96.	PROBETA DE 250 ml, PARA CONTENER, CLASE: B, MARCA: PYREX, MODELO: 2982, NUMERO DE SERIE: N/A, EMT ± 2,0 ml, RESOLUCIÓN: 2,0 ml, CLAVES DE IDENTIFICACIÓN: FQ1-V-57, FQ1-V-58, FQ1-V-59, FQ1-V-60, FQ1-V-61, FQ1-V-62. PUNTOS DE CALIBRACIÓN: 100 ml, 120 ml, 130 ml, 200 ml	PIEZA	6	Sin Observaciones	31 (DMR)
97.	PROBETA DE 500 ml, PARA ENTREGAR, CLASE B, MARCA: KIMAX, MODELO: 20024, NÚMERO DE SERIE: S/N, EMT ± 2,6 ml, RESOLUCIÓN: 5,0 ml, CLAVE DE IDENTIFICACIÓN: M-017, FQ1-38. PUNTOS DE CALIBRACIÓN: 250 ml, 500 ml	PIEZA	2	Sin Observaciones	31 (DMR)
98.	PROBETA DE 500 ml, PARA CONTENER, CLASE B, MARCA: PYREX, MODELO: 3022, NÚMERO DE SERIE: S/N, EMT ± 5,0 ml, RESOLUCIÓN: 5,0 ml, CLAVE DE IDENTIFICACIÓN: LDS-01, FQ1-39 PUNTOS DE CALIBRACIÓN: 250 ml, 500 ml	PIEZA	2	Sin Observaciones	31 (DMR)
99.	PROBETA DE 500 ml, PARA CONTENER, CLASE B, MARCA: PYREX, MODELO: 2982, NÚMERO DE SERIE: S/N, EMT ± 5,0 ml, RESOLUCIÓN: 5,0 ml, CLAVE DE IDENTIFICACIÓN: FQ1-041, FQ1-44. PUNTOS DE CALIBRACIÓN: 250 ml, 500 ml	PIEZA	2	Sin Observaciones	31 (DMR)

Partida Núm. :	CONCEPTO	UNIDAD	CANTIDAD	OBSERVACIONES	J.C.U. No.
100.	PROBETA DE 500 ml, PARA CONTENER, CLASE B, MARCA: EXAX, MODELO: 20040, NÚMERO DE SERIE: S/N, EMT ± 5,0 ml, RESOLUCIÓN: 5,0 ml, CLAVE DE IDENTIFICACIÓN: FQ1-43 PUNTOS DE CALIBRACIÓN: 250 ml, 500 ml	PIEZA	1	Sin Observaciones	31 (DMR)
101.	PROBETA DE 500 ml, PARA CONTENER, CLASE B, MARCA: KIMAX, MODELO: 20039, NÚMERO DE SERIE: S/N, EMT ± 2,6 ml, RESOLUCIÓN: 5,0 ml, CLAVE DE IDENTIFICACIÓN: FQ1-42 PUNTOS DE CALIBRACIÓN: 200 ml, 350 ml, 450 ml	PIEZA	1	Sin Observaciones	31 (DMR)
102.	PROBETA DE 1000 ml, PARA ENTREGAR, CLASE B, MARCA: KIMAX, MODELO: 20040, NÚMERO DE SERIE: S/N, EMT ± 5,0 ml, RESOLUCIÓN: 10 ml, CLAVE DE IDENTIFICACIÓN: FQ-PR-25. PUNTOS DE CALIBRACIÓN: 250 ml, 500 ml, 1000 ml	PIEZA	1	Sin Observaciones	31 (DMR)
103.	PROBETA DE 1000 ml, PARA ENTREGAR, CLASE B, MARCA: KIMAX, MODELO: 20024, NÚMERO DE SERIE: S/N, EMT ± 5,0 ml, RESOLUCIÓN: 10 ml, CLAVE DE IDENTIFICACIÓN: PRKE-1, FQ-PR-24 PUNTOS DE CALIBRACIÓN: 250 ml, 500 ml, 1000 ml	PIEZA	2	Se solicita calibrar para Contener y para Entregar	31 (DMR)
104.	PROBETA DE 1000 ml, PARA ENTREGAR, CLASE B, MARCA: P.K., MODELO: 20024, NÚMERO DE SERIE: S/N, EMT ± 10,0 ml, RESOLUCIÓN: 10 ml, CLAVE DE IDENTIFICACIÓN: PRKE-2, PRKE-3 PUNTOS DE CALIBRACIÓN; 250 ml, 500 ml, 1000 ml	PIEZA	2	Se solicita calibrar para Contener y para Entregar	31 (DMR)
105.	PROBETA DE 1000 ml, PARA CONTENER, CLASE B, MARCA: KIMAX, MODELO: 20039, NÚMERO DE SERIE: S/N, EMT± 5,0 ml, RESOLUCIÓN: 10 ml, CLAVE DE IDENTIFICACIÓN: PRKC-1. PUNTOS DE CALIBRACIÓN: 250 ml, 500 ml, 1000 ml	PIEZA	1	Sin Observaciones	31 (DMR)
106.	PROBETA DE 2000 ml, PARA ENTREGAR, CLASE B, MARCA: KIMAX, MODELO: 20024, NÚMERO DE SERIE: S/N, EMT ± 10,0 ml, RESOLUCIÓN: 20 ml, CLAVE DE IDENTIFICACIÓN: FQ2-19. PUNTOS DE CALIBRACIÓN: 500 ml, 1000 ml, 2000 ml	PIEZA	1	Sin Observaciones	31 (DMR)
107.	PROBETA DE 2000 ml, PARA CONTENER, CLASE B, MARCA: PYREX, MODELO: 3022, NÚMERO DE SERIE: S/N, EMT ± 20,0 ml, RESOLUCIÓN: 20 ml, CLAVE DE IDENTIFICACIÓN: FQ-PR-28, PMM-1, FQ1-V-65 PUNTOS DE CALIBRACIÓN: 500 ml, 1000 ml, 2000 ml	PIEZA	3	Sin Observaciones	31 (DMR)
108.	MICROJERINGA DE 50 µL, MARCA: HAMILTON, MODELO: 1705, NÚMERO DE SERIE: S/N, EMT ± 0,5 µL, RESOLUCIÓN: 0,5 µL, CLAVE DE IDENTIFICACIÓN: FQ-MJR-09. PUNTOS DE CALIBRACIÓN: 10 µL, 15 µL, 25 µL, 50 µL.	PIEZA	1	Sin Observaciones	31 (DMR)
109.	MICROJERINGA DE 100 µL, MARCA: HAMILTON, MODELO: 710, NÚMERO DE SERIE: S/N, EMT ± 0,8 µL, RESOLUCIÓN: 1,0 µL, CLAVE DE IDENTIFICACIÓN: FQ1-MJR-07, FQ1-MJR-08. PUNTOS DE CALIBRACIÓN: 20 µL, 50 µL, 100 µL.	PIEZA	2	Sin Observaciones	31 (DMR)
110.	MICROJERINGA DE 250 µL, MARCA: HAMILTON, MODELO: 725, NÚMERO DE SERIE: S/N, EMT ± 4,0 µL, RESOLUCIÓN: 5,0 µL, CLAVE DE IDENTIFICACIÓN: FQ-MJR-03.	PIEZA	1	Sin Observaciones	31 (DMR)

Partida Núm.:	CONCEPTO	UNIDAD	CANTIDAD	OBSERVACIONES	J.C.U. No.
	PUNTOS DE CALIBRACIÓN: 100 µL, 150 µL, 250 µL				
111.	PICNÓMETRO DE 50 ml CON TERMÓMETRO, MARCA: BRAND, CLASE B, MODELO: S/N, NÚMERO DE SERIE: S/N, EMT ± 3,0 ml, RESOLUCIÓN: N/A, CLAVE DE IDENTIFICACIÓN: FQ1-PIC-01. CALIBRACIÓN A VOLUMEN NOMINAL	PIEZA	1	Sin Observaciones	31 (DMR)
112.	MATRAZ VOLUMÉTRICO BAJO ACTINIO DE 100 ml, MARCA: KIMAX, CLASE: A TC (IN) MODELO: 28016, NUMERO DE SERIE: SIN NÚMERO, EMT ± 0,08 ml, RESOLUCIÓN: N/A, CLAVE DE IDENTIFICACIÓN: FQ2E108, FQ2E109, FQ2E110, FQ2E116, FQ2E537, FQ2E538, FQ2E539, FQ2E540, FQ2E541, FQ2E542, FQ2E543, FQ2E544, FQ2E545, FQ2E546, FQ2E547, FQ2E548, FQ2E549, FQ2E550, FQ2E551, FQ2E552, FQ2E553, FQ2E555, FQ2E556, FQ2E557, FQ2E558, FQ2E559, FQ2E560, FQ2E561, FQ2E562, FQ2E563, FQ2E564 CALIBRACIÓN A VOLUMEN NOMINAL	PIEZA	31	Sin Observaciones	31 (DMR)
113.	MATRAZ VOLUMÉTRICO BAJO ACTINIO DE 50 ml, MARCA: KIMAX CLASE: A TC (IN), MODELO: 28016, NUMERO DE SERIE: SIN NÚMERO, EMT ± 0,05 ml, RESOLUCIÓN: N/A CLAVE DE IDENTIFICACIÓN: FQ2E118, FQ2E119, FQ2E120, FQ2E121, FQ2E122, FQ2E125, FQ2E126, FQ2E127, FQ2E466, FQ2E467, FQ2E468, FQ2E469, FQ2E470, FQ2E471, FQ2E472, FQ2E473, FQ2E474, FQ2E475, FQ2E476, FQ2E477, FQ2E478, FQ2E479, FQ2E480, FQ2E481, FQ2E482, FQ2E483, FQ2E484, FQ2E485, FQ2E486, FQ2E487 CALIBRACIÓN A VOLUMEN NOMINAL	PIEZA	30	Sin Observaciones	31 (DMR)
114.	MATRAZ VOLUMÉTRICO DE 1 ml, MARCA: KIMAX, CLASE: A TC (IN) MODELO: 28014, NUMERO DE SERIE: SIN NÚMERO, EMT ± 0,01 ml, RESOLUCIÓN: N/A CLAVE DE IDENTIFICACIÓN: FQ-MV-1-01, FQ-MV-1-02, FQ-MV-1-03 CALIBRACIÓN A VOLUMEN NOMINAL	PIEZA	3	Sin Observaciones	31 (DMR)
115.	MATRAZ VOLUMÉTRICO DE 2 ml, MARCA: PK, CLASE: B TC (IN) MODELO: 28014, NUMERO DE SERIE: SIN NÚMERO, EMT ± 0,02 ml, RESOLUCIÓN: N/A, CLAVE DE IDENTIFICACIÓN: FQ-MV2-01 CALIBRACIÓN A VOLUMEN NOMINAL	PIEZA	1	Sin Observaciones	31 (DMR)
116.	MATRAZ VOLUMÉTRICO DE 10 ml, MARCA: KIMAX CLASE: A TC (IN), MODELO: 28017-A, EMT ± 0,02 ml, RESOLUCIÓN: N/A NÚMERO DE SERIE: 14001, CLAVE DE IDENTIFICACIÓN: FQ2E128 NÚMERO DE SERIE: 13992, CLAVE DE IDENTIFICACIÓN: FQ2E129 NÚMERO DE SERIE: 13995, CLAVE DE IDENTIFICACIÓN: FQ2E132 NÚMERO DE SERIE: 13993, CLAVE DE IDENTIFICACIÓN: FQ2E133 CALIBRACIÓN A VOLUMEN NOMINAL	PIEZA	4	Sin Observaciones	31 (DMR)
117.	MATRAZ VOLUMÉTRICO DE 10 ml, MARCA: KIMAK, CLASE: A TC (IN) MODELO: 28014, NUMERO DE SERIE: SIN NÚMERO, EMT ± 0,02 ml, RESOLUCIÓN: N/A CLAVE DE IDENTIFICACIÓN: MV-FQ2-21, MV-FQ2-22, MV-FQ2-23, MV-FQ2-24, MV-FQ2-25, MV-FQ2-26, MV-FQ2-27, MV-FQ2-28, FQ2-10-1A, FQ2-10-4C, FQ2-10-3C, FQ2E01, FQ2E02, FQ21215, FQ21315, FQ2-19, FQ2-20, FQ2-20*, FQ2-10-2B	PIEZA	19	Sin Observaciones	31 (DMR)

Partida Núm. :	CONCEPTO	UNIDAD	CANTIDAD	OBSERVACIONES	J.C.U. No.
	CALIBRACIÓN A VOLUMEN NOMINAL				
118.	MATRAZ VOLUMÉTRICO DE 10 ml, MARCA: SIBATA, CLASE: A TC (IN) MODELO: SIN MODELO, NUMERO DE SERIE: SIN NÚMERO, EMT ± 0,02 ml, RESOLUCIÓN: N/A CLAVE DE IDENTIFICACIÓN: FQ2E349, FQ2E350, FQ2E351, FQ2E352, FQ2E353, FQ2E354, FQ2E356, FQ2E357, FQ2E358, FQ2E359, FQ2E360, FQ2E361, FQ2E362, FQ2E363, FQ2E364, FQ2E355 CALIBRACIÓN A VOLUMEN NOMINAL	PIEZA	16	Sin Observaciones	31 (DMR)
119.	MATRAZ VOLUMÉTRICO BAJO ACTINIO DE 10 ml, MARCA: KIMAX CLASE: A TC (IN), , MODELO: 28016, NUMERO DE SERIE: SIN NÚMERO, EMT ± 0,02 ml, RESOLUCIÓN: N/A CLAVE DE IDENTIFICACIÓN: FQ21409, FQ21410, FQ2-10-6A, DMR156, DMR157, DMR158, DMR159, DMR174 CALIBRACIÓN A VOLUMEN NOMINAL	PIEZA	8	Sin Observaciones	31 (DMR)
120.	MATRAZ VOLUMÉTRICO DE 5 ml, MARCA: KIMAX CLASE: A TC (IN), , MODELO: 28014, NUMERO DE SERIE: SIN NÚMERO, EMT ± 0,02 ml, RESOLUCIÓN: N/A CLAVE DE IDENTIFICACIÓN: FQ2-MV5-05, FQ2-5-13, FQ21407 CALIBRACIÓN A VOLUMEN NOMINAL	PIEZA	3	Sin Observaciones	31 (DMR)
121.	MATRAZ VOLUMÉTRICO DE 50 ml, MARCA: KIMAX CLASE: A TC (IN), MODELO: 28014, NÚMERO DE SERIE: S/N, EMT ± 0,05 ml, RESOLUCIÓN: N/A CLAVE DE IDENTIFICACIÓN: FQ2E134, FQ2E136, FQ2E137, FQ2E09, FQ2E11, FQ2E12, FQ2E13, CALIBRACIÓN A VOLUMEN NOMINAL	PIEZA	7	Sin Observaciones	31 (DMR)
122.	MATRAZ VOLUMÉTRICO DE 50 ml, MARCA: KIMAX CLASE: A TC, , MODELO: 28017 NÚMERO DE SERIE: S/N, EMT ± 0,05 ml, RESOLUCIÓN: N/A CLAVE DE IDENTIFICACIÓN: FQ21605, FQ21606, FQ2E416, FQ2E417, FQ2E418, FQ2E419, FQ2E420, FQ2E421, FQ2E423, FQ2E424, FQ2E425, FQ2E426, FQ2E427, FQ2E428, FQ2E429, FQ2E430, FQ2E431, FQ2E432, FQ2E433, FQ2E434, FQ2E435, FQ2E436, FQ2E437, FQ2E438, FQ2E439, FQ2E440, FQ2E441, FQ2E442, FQ2E443, FQ2E444, FQ2E445, FQ2E446, FQ2E447, FQ2E448, FQ2E449, FQ2E450, FQ2E451, FQ2E452, FQ2E453, FQ2E454, FQ2E455, FQ2E456, FQ2E457, FQ2E458, FQ2E459, FQ2E460, FQ2E461, FQ2E462, FQ2E463 CALIBRACIÓN A VOLUMEN NOMINAL	PIEZA	49	Sin Observaciones	31 (DMR)
123.	MATRAZ VOLUMÉTRICO DE 100 ml, MARCA: KIMAX CLASE: A TC (IN), MODELO: 28014, NÚMERO DE SERIE: S/N, EMT ± 0,08 ml, RESOLUCIÓN: N/A CLAVE DE IDENTIFICACIÓN: FQ2E140, FQ2E144, FQ2E145, FQ2E147, FQ2E148, FQ2E149 CALIBRACIÓN A VOLUMEN NOMINAL	PIEZA	6	Sin Observaciones	31 (DMR)
124.	MATRAZ VOLUMÉTRICO DE 100 ml, MARCA: KIMAX CLASE: A TC (IN) ,MODELO: 28014, NÚMERO DE SERIE: S/N, EMT ± 0,08 ml, RESOLUCIÓN: N/A CLAVE DE IDENTIFICACIÓN: FQ2E531, FQ2E532, FQ2E533, FQ2E534, FQ2E536, FQ2E541 FQ2-34, FQ2-35, FQ2E15, FQ2E17, FQ2E18, CALIBRACIÓN A VOLUMEN NOMINAL	PIEZA	11	Sin Observaciones	31 (DMR)

ANEXOS

DIRECCIÓN DE CONTRATOS

Partida Núm. :	CONCEPTO	UNIDAD	CANTIDAD	OBSERVACIONES	J.C.U. No.
125.	MATRAZ VOLUMÉTRICO DE 100 ml, MARCA: KIMAX CLASE: B TC (IN), MODELO: 28015, NÚMERO DE SERIE: S/N, EMT ± 0,16 ml, RESOLUCIÓN: N/A CLAVE DE IDENTIFICACIÓN: FQ2-100-2A, FQ2-100-3A, FQ2-13 CALIBRACIÓN A VOLUMEN NOMINAL	PIEZA	3	Sin Observaciones	31 (DMR)
126.	MATRAZ VOLUMÉTRICO DE 25 ml, MARCA: KIMAX CLASE: A TC (IN), MODELO: 28014, NÚMERO DE SERIE: S/N, EMT ± 0,03 ml, RESOLUCIÓN: N/A CLAVE DE IDENTIFICACIÓN: FQ2E151, FQ2E152, FQ2E153, FQ2E154, FQ2E155, FQ2E156 CALIBRACIÓN A VOLUMEN NOMINAL	PIEZA	6	Sin Observaciones	31 (DMR)
127.	MATRAZ VOLUMÉTRICO DE 25 ml, MARCA: KIMAX CLASE: A TC (IN), MODELO: 28014, NÚMERO DE SERIE: S/N, EMT ± 0,03 ml, RESOLUCIÓN: N/A CLAVE DE IDENTIFICACIÓN: FQ2E400, FQ2E401, FQ2E402, FQ2E403, FQ2E404, FQ2E405, FQ2E406, FQ2E407, FQ2E408, FQ2E409, FQ2E410, FQ2E411, FQ2E412, FQ2E413, FQ2E414, FQ2E415 CALIBRACIÓN A VOLUMEN NOMINAL	PIEZA	16	Sin Observaciones	31 (DMR)
128.	MATRAZ VOLUMÉTRICO DE 25 ml, MARCA: KIMAX CLASE: A TC (IN), MODELO: 28014, NÚMERO DE SERIE: S/N, EMT ± 0,03 ml, RESOLUCIÓN: N/A CLAVE DE IDENTIFICACIÓN: FQ2E366, FQ2E367, FQ2E368, FQ2E369, FQ2E370, FQ2E371, FQ2E372, FQ2E373, FQ2E374, FQ2E375, FQ2E376, FQ2E377, FQ2E378, FQ2E379, FQ2E380, FQ2E381, FQ2E382, FQ2E383, FQ2E384, FQ2E385, FQ2E386, FQ2E387, FQ2E388, FQ2E389, FQ2E390, FQ2E391, FQ2E392, FQ2E393, FQ2E394, FQ2E395, FQ2E397, FQ2E398, FQ2E399 CALIBRACIÓN A VOLUMEN NOMINAL	PIEZA	33	Sin Observaciones	31 (DMR)
129.	MATRAZ VOLUMÉTRICO DE 25 ml, MARCA: KIMAX CLASE: A TC (IN), MODELO: 28014, NÚMERO DE SERIE: S/N, EMT ± 0,03 ml, RESOLUCIÓN: N/A CLAVE DE IDENTIFICACIÓN: FQ2E04, FQ2E05, FQ2E06, FQ2E07, FQ2E08, MV-FQ2-09 CALIBRACIÓN A VOLUMEN NOMINAL	PIEZA	6	Sin Observaciones	31 (DMR)
130.	MATRAZ VOLUMÉTRICO DE 25 ml, MARCA: KIMAX CLASE: A TC (IN), MODELO: 28014, NÚMERO DE SERIE: S/N, EMT ± 0,03 ml, RESOLUCIÓN: N/A CLAVE DE IDENTIFICACIÓN: MV-FQ2-24, MV-FQ2-25, MV-FQ2-26, MV-FQ-27, MV-FQ2-29, MV-FQ2-30, MV-FQ2-31, MV-FQ2-32, MV-FQ2-33, MV-FQ2-34, MV-FQ2-35, MV-FQ2-36, MV-FQ2-37, MV-FQ2-38, MV-FQ2-39 CALIBRACIÓN A VOLUMEN NOMINAL	PIEZA	15	Sin Observaciones	31 (DMR)
131.	MATRAZ VOLUMÉTRICO DE 25 ml, MARCA: KIMAX CLASE: A TC (IN), MODELO: 28017, NÚMERO DE SERIE: S/N, EMT ± 0,03 ml, RESOLUCIÓN: N/A CLAVE DE IDENTIFICACIÓN: MV-FQ2-41 CALIBRACIÓN A VOLUMEN NOMINAL	PIEZA	1	Sin Observaciones	31 (DMR)
132.	MATRAZ VOLUMÉTRICO BAJO ACTINIO DE 25 ml, MARCA: KIMAX CLASE: A TC (IN), MODELO: 28016, NUMERO DE SERIE: SIN NÚMERO, EMT ± 0,03 ml, RESOLUCIÓN: N/A CLAVE DE IDENTIFICACIÓN: FQ2-25-1-7A, FQ2-25-2-7A, DMR272, DMR273, DMR274, DMR276, DMR277, FQ2E230, FQ2E231, FQ2E235,	PIEZA	12	Sin Observaciones	31 (DMR)

Partida Núm. :	CONCEPTO	UNIDAD	CANTIDAD	OBSERVACIONES	J.C.U. No.
	DMR304, DMR300 CALIBRACIÓN A VOLUMEN NOMINAL				
133.	MATRAZ VOLUMÉTRICO DE 20 ml, MARCA: BLAU BRAND CLASE: A TC (IN), MODELO: S/M NÚMERO DE SERIE: N/I, EMT ± 0,04 ml, RESOLUCIÓN: N/A CLAVE DE IDENTIFICACIÓN: FQ2E161, FQ2E162, FQ2E163, FQ2E164 CALIBRACIÓN A VOLUMEN NOMINAL	PIEZA	4	Sin Observaciones	31 (DMR)
134.	MATRAZ VOLUMÉTRICO DE 20 ml, MARCA: BLAU BRAND CLASE: A TC (IN), MODELO: S/M NÚMERO DE SERIE: N/I, EMT ± 0,04 ml, RESOLUCIÓN: N/A CLAVE DE IDENTIFICACIÓN: FQ2E488, FQ2E489, FQ2E490, FQ2E491, FQ2E492, FQ2E493, FQ2E494, FQ2E495, FQ2E496, FQ2E497, FQ2E498, FQ2E499, FQ2E500, FQ20415, FQ20315, FQ21603 CALIBRACIÓN A VOLUMEN NOMINAL	PIEZA	16	Sin Observaciones	31 (DMR)
135.	MATRAZ VOLUMÉTRICO DE 200 ml, MARCA: KIMAX, CLASE: A TC (IN) MODELO: 28014, NÚMERO DE SERIE: N/I, EMT ± 0,10 ml, RESOLUCIÓN: N/A CLAVE DE IDENTIFICACIÓN: FQ2E166, FQ2E167, MV-FQ2-27, MV-FQ-28, MV-FQ2-31, FQ2E19, FQ2E20, FQ2E21, FQ2-07, FQ2-22, FQ2-23, FQ2-24 CALIBRACIÓN A VOLUMEN NOMINAL	PIEZA	12	Sin Observaciones	31 (DMR)
136.	MATRAZ VOLUMÉTRICO DE 250 ml, MARCA: KIMAX, CLASE: A TC (IN) MODELO: 28017, NÚMERO DE SERIE: N/I, EMT ± 0,12 ml, RESOLUCIÓN: N/A CLAVE DE IDENTIFICACIÓN: FQ2-19 CALIBRACIÓN A VOLUMEN NOMINAL	PIEZA	1	Sin Observaciones	31 (DMR)
137.	MATRAZ VOLUMÉTRICO DE 250 ml, MARCA: PYREX, CLASE: B TC (IN) MODELO: 5641, NÚMERO DE SERIE: N/I, EMT ± 0,24 ml, RESOLUCIÓN: N/A CLAVE DE IDENTIFICACIÓN: FQ2-18 CALIBRACIÓN A VOLUMEN NOMINAL	PIEZA	1	Sin Observaciones	31 (DMR)
138.	MATRAZ VOLUMÉTRICO DE 500 ml, MARCA: KIMAX, CLASE: B TC (IN), MODELO: 28015, NÚMERO DE SERIE: S/N, EMT ± 0,40 ml, RESOLUCIÓN: N/A CLAVE DE IDENTIFICACIÓN: MV-FQ2-01, MV-FQ2-02, FQ2E501, FQ2E22, FQ2E502, DMR443 CALIBRACIÓN A VOLUMEN NOMINAL	PIEZA	6	Sin Observaciones	31 (DMR)
139.	MATRAZ VOLUMÉTRICO DE 1000 ml, MARCA: KIMAX, CLASE: A TC (IN), MODELO: 28014, NÚMERO DE SERIE: S/N, EMT ± 0,30 ml, RESOLUCIÓN: N/A CLAVE DE IDENTIFICACIÓN: FQ2E23 CALIBRACIÓN A VOLUMEN NOMINAL	PIEZA	1	Sin Observaciones	31 (DMR)
140.	MATRAZ VOLUMÉTRICO DE 1000 ml, MARCA: PYREX, CLASE: B TC (IN), MODELO: 5641, NÚMERO DE SERIE: S/N, EMT ± 0,60 ml, RESOLUCIÓN: N/A CLAVE DE IDENTIFICACIÓN: MV-FQ2-05 CALIBRACIÓN A VOLUMEN NOMINAL	PIEZA	1	Sin Observaciones	31 (DMR)
141.	MATRAZ VOLUMÉTRICO DE 2000 ml, MARCA: KYMAX, CLASE: B TC (IN), MODELO: 28015, NÚMERO DE SERIE: S/N, EMT ± 1,00 ml, RESOLUCIÓN: N/A, CLAVE DE IDENTIFICACIÓN: FQ2E464, FQ2E465 CALIBRACIÓN A VOLUMEN NOMINAL	PIEZA	2	Sin Observaciones	31 (DMR)
142.	PROBETA DE 100 ml, MARCA: KIMAX, MODELO: 20024, CLASE: B TD (EX)	PIEZA	4	Sin Observaciones	31

ANEXOS

DE CONTRATOS

Partida Núm. :	CONCEPTO	UNIDAD	CANTIDAD	OBSERVACIONES	J.C.U. No.
	NÚMERO DE SERIE: S/N, EMT ± 0,6 ml, RESOLUCIÓN: 1,0 ml, CLAVE DE IDENTIFICACIÓN: FQ-PB100-01, FQ-PB100-02, FQ20115, FQ21412 PUNTOS DE CALIBRACIÓN: 10 ml, 50 ml, 100 ml				(DMR)
143.	PIPETA VOLUMÉTRICA DE 2 ml, MARCA: KIMAX CLASE: A PE, MODELO: 37004, NÚMERO DE SERIE: S/N, EMT ± 0,006 ml, RESOLUCIÓN: N/A, CLAVE DE IDENTIFICACIÓN: FQ2E215, FQ2E219, FQ2E221 CALIBRACIÓN A VOLUMEN NOMINAL	PIEZA	3	Sin Observaciones	31 (DMR)
144.	PIPETA VOLUMÉTRICA DE 1 ml, PARA ENTREGAR, MARCA: KIMAX-51, CLASE A MODELO: 37004-1, NÚMERO DE SERIE: S/N, EMT ± 0,008 ml, RESOLUCIÓN: N/A, CLAVE DE IDENTIFICACIÓN: FQ2E82, FQ2E83 FQ2E84, FQ2E85, FQ2E104, FQ2E105, FQ2E106, FQ2E107 CALIBRACIÓN A VOLUMEN NOMINAL	PIEZA	8	Sin Observaciones	31 (DMR)
145.	PIPETA VOLUMÉTRICA DE 3 ml, MARCA: KIMAX CLASE: B PE, MODELO: 37000, NÚMERO DE SERIE: S/N, EMT ± 0,02 ml, RESOLUCIÓN: N/A, CLAVE DE IDENTIFICACIÓN: FQ2E182, FQ2E184, DMR497 CALIBRACIÓN A VOLUMEN NOMINAL	PIEZA	3	Sin Observaciones	31 (DMR)
146.	PIPETA VOLUMÉTRICA DE 4 ml, MARCA: KIMAX CLASE: A PE, MODELO: 37004, NÚMERO DE SERIE: S/N, EMT ± 0,01 ml, RESOLUCIÓN: N/A, CLAVE DE IDENTIFICACIÓN: FQ2E239 CALIBRACIÓN A VOLUMEN NOMINAL	PIEZA	1	Sin Observaciones	31 (DMR)
147.	PIPETA VOLUMÉTRICA DE 5 ml, MARCA: KIMAX-51 CLASE: A PE, MODELO: 37004-5, NÚMERO DE SERIE: S/N, EMT ± 0,01 ml, RESOLUCIÓN: N/A, CLAVE DE IDENTIFICACIÓN: FQ2-PVO-07, FQ2-PVO-08, FQ2E42, FQ2E44, CALIBRACIÓN A VOLUMEN NOMINAL	PIEZA	4	Sin Observaciones	31 (DMR)
148.	PIPETA VOLUMÉTRICA DE 5 ml, MARCA: KIMAX CLASE: A PE , MODELO: 37004, NÚMERO DE SERIE: S/N, EMT ± 0,01 ml, RESOLUCIÓN: N/A, CLAVE DE IDENTIFICACIÓN: FQ2E188, FQ2-E185, FQ2E190, PI-FQ2-E03, FQ2E143, FQ2E194, FQ2E187 CALIBRACIÓN A VOLUMEN NOMINAL	PIEZA	7	Sin Observaciones	31 (DMR)
149.	PIPETA VOLUMÉTRICA DE 5 ml, MARCA: KIMAX CLASE: B PE, MODELO: 37000, NÚMERO DE SERIE: S/N, EMT ± 0,02 ml, RESOLUCIÓN: N/A, CLAVE DE IDENTIFICACIÓN: PI-FQ2-03, PI-FQ2-06, PI-FQ2-07 CALIBRACIÓN A VOLUMEN NOMINAL	PIEZA	3	Sin Observaciones	31 (DMR)
150.	PIPETA VOLUMÉTRICA DE 8 ml, MARCA: KIMAX CLASE: A PE, MODELO: 37004, NÚMERO DE SERIE: S/N, EMT ± 0,02 ml, RESOLUCIÓN: N/A, CLAVE DE IDENTIFICACIÓN: FQ2E225, FQ2E226, FQ2E227 CALIBRACIÓN A VOLUMEN NOMINAL	PIEZA	3	Sin Observaciones	31 (DMR)
151.	PIPETA VOLUMÉTRICA DE 10 ml, MARCA: KIMAX CLASE: A PE, MODELO: 37004, NÚMERO DE SERIE: S/N, EMT ± 0,02 ml, RESOLUCIÓN: N/A, CLAVE DE IDENTIFICACIÓN: FQ2E101, FQ2E57, FQ2E100, PI-FQ2-15 CALIBRACIÓN A VOLUMEN NOMINAL	PIEZA	4	Sin Observaciones	31 (DMR)
152.	PIPETA VOLUMÉTRICA DE 12 ml, MARCA: KIMAX CLASE: A TD, MODELO: 37004-12, NÚMERO DE SERIE: S/N, EMT ± 0,02 ml, RESOLUCIÓN: N/A, CLAVE	PIEZA	2	Sin Observaciones	31 (DMR)

ANEXOS

Dirección de Contratos

Partida Núm. :	CONCEPTO	UNIDAD	CANTIDAD	OBSERVACIONES	J.C.U. No.
	DE IDENTIFICACIÓN: FQ2E202, FQ2E203 CALIBRACIÓN A VOLUMEN NOMINAL				
153.	PIPETA SEROLÓGICA DE 5 ml, MARCA: PYREX CLASE: B PE, MODELO: 7085, NUMERO DE SERIE: SIN NÚMERO, EMT ± 0,04 ml, RESOLUCIÓN: 0,1 ml, CLAVE DE IDENTIFICACIÓN: FQ2E336, FQ2E337, FQ2E338, FQ2E339, FQ2E340, FQ2E341, FQ2E342 CALIBRACIÓN A VOLUMEN NOMINAL: 1 ml, 3 ml, 5 ml	PIEZA	7	Sin Observaciones	31 (DMR)
154.	PIPETA SEROLÓGICA DE 5 ml, MARCA: KIMAX-51 CLASE: B PE, MODELO: 37033-5, NUMERO DE SERIE: SIN NÚMERO, EMT ± 0,04 ml, RESOLUCIÓN: 0,1 ml, CLAVE DE IDENTIFICACIÓN: FQ2E343 CALIBRACIÓN A VOLUMEN NOMINAL: 2 ml, 4 ml	PIEZA	1	Sin Observaciones	31 (DMR)
155.	PIPETA SEROLÓGICA DE 10 ml, MARCA: KIMAX CLASE: B PE, MODELO: 37035-K, NUMERO DE SERIE: SIN NÚMERO, EMT ± 0,12 ml, RESOLUCIÓN: 0,1 ml, CLAVE DE IDENTIFICACIÓN: FQ2E344, FQ2E345, FQ2E346, FQ2E347, FQ2E348 CALIBRACIÓN A VOLUMEN NOMINAL: 2 ml, 5 ml, 10 ml	PIEZA	5	Sin Observaciones	31 (DMR)
156.	BURETA DE 10 ml, MARCA: KIMAX CLASE: A TD, MODELO: 9326 NUMERO DE SERIE: N/I, EMT ± 0,02 ml, RESOLUCIÓN: 0,05 ml, CLAVE DE IDENTIFICACIÓN: FQ2-02 PUNTOS DE CALIBRACIÓN: 2 ml, 4 ml, 6 ml, 8 ml, 10 ml	PIEZA	1	Sin Observaciones	31 (DMR)
157.	BURETA DE 25 ml, MARCA: KIMAX CLASE: A TD, MODELO: 5322, NUMERO DE SERIE: N/I, EMT ± 0,03 ml, RESOLUCIÓN: 0,1 ml, CLAVE DE IDENTIFICACIÓN: FQ2-26 PUNTOS DE CALIBRACIÓN: 5 ml, 10 ml, 15 ml, 20 ml, 25 ml	PIEZA	1	Sin Observaciones	31 (DMR)
158.	BURETA DE 50 ml MARCA: KYMAX, CLASE A TD, , MODELO: 6381 NUMERO DE SERIE: N/I, EMT ± 0,05 ml, RESOLUCIÓN: 0,1 ml, CLAVE DE IDENTIFICACIÓN: FQ2-25 PUNTOS DE CALIBRACIÓN: : 10 ml, 20 ml, 30 ml, 40 ml, 50 ml	PIEZA	1	Sin Observaciones	31 (DMR)
159.	MICROJERINGA 0 µL DE 100 µL, MARCA: PERKIN ELMER, CATALOGO: 09904822 MODELO: 100F-LC, LOTE: M06-F2499, NÚMERO DE SERIE: S/N, EMT ± 0,8 µL, RESOLUCIÓN: 2 µL CLAVE DE IDENTIFICACIÓN: FQ2-MJR-05 PUNTOS DE CALIBRACIÓN: 2 µL, 25 µL, 50 µL	PIEZA	1	Sin Observaciones	31 (DMR)
160.	MICROJERINGA 0 µL DE 100 µL, MARCA: PERKIN ELMER, CATALOGO: 09904822 MODELO: 100F-LC, LOTE: L07-E8404, NÚMERO DE SERIE: S/N, EMT ± 0,8 µL, RESOLUCIÓN: 2 µL CLAVE DE IDENTIFICACIÓN: FQ2-MJR-06 PUNTOS DE CALIBRACIÓN: 2 µL, 25 µL, 50 µL	PIEZA	1	Sin Observaciones	31 (DMR)
161.	MICROJERINGA DE 0 µL 250 µL, MARCA: HAMILTON, MODELO: 725, LOTE: 503448, NÚMERO DE SERIE: S/N, EMT ± 4,0 µL, RESOLUCIÓN: 2,5 µL CLAVE DE IDENTIFICACIÓN: FQII-V-64 PUNTOS DE CALIBRACIÓN: : 2,5 µL, 125 µL, 250 µL	PIEZA	1	Sin Observaciones	31 (DMR)
162.	MICROJERINGA DE 0 µL 50 µL, MARCA: HAMILTON, MODELO: 705, LOTE: 499796, NÚMERO DE SERIE: S/N, EMT ± 4 µL, RESOLUCIÓN: 0,5 µL CLAVE DE IDENTIFICACIÓN: FQII-V-65	PIEZA	1	Sin Observaciones	31 (DMR)

Partida Núm. :	CONCEPTO	UNIDAD	CANTIDAD	OBSERVACIONES	J.C.U. No.
	PUNTOS DE CALIBRACIÓN: : 0,5 µL, 5 µL, 25 µL				
163.	PROBETA DE 10 ml, MARCA: KIMAX, CLASE: B, PE, MODELO: 20024, NUMERO DE SERIE: N/A, EMT ± 0,10 ml, RESOLUCIÓN: 0,2 ml, CLAVE DE IDENTIFICACIÓN: PR-FQ2-01, PR-FQ2-02, PR-FQ2-03, FQ2E66 PUNTOS DE CALIBRACIÓN: 2 ml, 5 ml, 7 ml y 10 ml	PIEZA	4	Sin Observaciones	31 (DMR)
164.	PROBETA DE 25 ml, MARCA: KIMAX CLASE: B, TD, MODELO: 20024, NUMERO DE SERIE: N/A, EMT ± 0,3 EMT ± 0,4 ml, RESOLUCIÓN: 0,5 ml, CLAVE DE IDENTIFICACIÓN, FQ2E69, FQ-PR-17, FQ2-05, PR-FQ2-10 PUNTOS DE CALIBRACIÓN: 10 ml, 15 ml y 25 ml	PIEZA	4	Sin Observaciones	31 (DMR)
165.	PROBETA DE 50 ml, MARCA: KIMAX, CLASE: B, TD, MODELO: 20024, NUMERO DE SERIE: N/A, EMT ± 0,4 ml, RESOLUCIÓN: 1,0 ml, CLAVE DE IDENTIFICACIÓN: PR-FQ2-08, PR-FQ2-09 PUNTOS DE CALIBRACIÓN: 25 ml, 30 ml , 50 ml	PIEZA	2	Sin Observaciones	31 (DMR)
166.	PROBETA DE 50 ml, MARCA: TEKK, CLASE: B, TD , MODELO: 20025-K, NUMERO DE SERIE: N/A, EMT ± 0,4 ml, RESOLUCIÓN: 1,0 ml, CLAVE DE IDENTIFICACIÓN: FQ2-50-PRO-1 PUNTOS DE CALIBRACIÓN: 25 ml, 30 ml , 50 ml	PIEZA	1	Sin Observaciones	31 (DMR)
167.	PROBETA DE 50 ml, MARCA: TEKK, CLASE: B, TD, MODELO: 20030-K, NUMERO DE SERIE: N/A, EMT ± 0,4 ml, RESOLUCIÓN: 1,0 ml, CLAVE DE IDENTIFICACIÓN: FQ2-50-PRO-2 PUNTOS DE CALIBRACIÓN: 25 ml, 30 ml , 50 ml	PIEZA	1	Sin Observaciones	31 (DMR)
168.	PROBETA DE 250 ml, MARCA: KIMAX, CLASE: B, TD, MODELO: 20024, NUMERO DE SERIE: N/A, EMT ± 1,4 ml, RESOLUCIÓN: 2,0 ml, CLAVE DE IDENTIFICACIÓN: FQ2E508, FQ2-17, FQ2E507, FQ2E79 PUNTOS DE CALIBRACIÓN: 100 ml, 120 ml, 130 ml, 250 ml	PIEZA	4	Sin Observaciones	31 (DMR)
169.	PROBETA DE 1000 ml, MARCA: PYREK MÉXICO, CLASE: B, TD, MODELO: 3022, NUMERO DE SERIE: S/N, EMT ± 10,0 ml, RESOLUCIÓN: 10, 0 ml, CLAVE DE IDENTIFICACIÓN: FQ2E514 PUNTOS DE CALIBRACIÓN: 300 ml, 500 mL,1000 ml	PIEZA	1	Sin Observaciones	31 (DMR)
170.	PROBETA DE 1000 ml, MARCA: PK MÉXICO, CLASE: B, TD, MODELO: 20024, NUMERO DE SERIE: S/N, EMT ± 10,0 ml, RESOLUCIÓN: 10,0 ml, CLAVE DE IDENTIFICACIÓN: FQ2E508, FQ2E509, FQ2E510 PUNTOS DE CALIBRACIÓN: 300 ml, 500 ml, 900 ml	PIEZA	3	Sin Observaciones	31 (DMR)
171.	BURETA DE 50 ml, PARA ENTREGAR, CLASE A, MARCA: KIMAX, MODELO: S/M, NÚMERO DE SERIE: 6387, EMT ± 0,05 ml, RESOLUCIÓN: 0,1 ml, CLAVE DE IDENTIFICACIÓN: RD-BUR50-3. PUNTOS DE CALIBRACIÓN: 10 ml, 20 ml, 30 ml, 40 ml, 50 ml.	PIEZA	1	Sin Observaciones	31 (DMR)
172.	BURETA DE 50 ml, PARA ENTREGAR, CLASE B, MARCA: KIMAX, MODELO: S/M, NÚMERO DE SERIE: S/N, EMT ± 0,10 ml, RESOLUCIÓN: 0,1 ml, CLAVE DE IDENTIFICACIÓN: RD-BUR50-4, RD-BUR50-5. PUNTOS DE CALIBRACIÓN: 10 ml, 20 ml, 30 ml, 40 ml, 50 ml.	PIEZA	2	Sin Observaciones	31 (DMR)

ANEXOS

DIVISIÓN DE CONTRATOS

Partida Núm. :	CONCEPTO	UNIDAD	CANTIDAD	OBSERVACIONES	J.C.U. No.
173.	MATRAZ VOLUMÉTRICO DE 10 ml, PARA CONTENER, CLASE A, MARCA: KIMAX, MODELO: 28014, NÚMERO DE SERIE: S/N, EMT ± 0,02 ml, RESOLUCIÓN: N/A, CLAVE DE IDENTIFICACIÓN: ARD-MV10-1, ARD-MV10-2, ARD-MV10-3, RD-MV10-4, RD-MV10-5, RD-MV10-6, RD-MV10-7, RD-MV10-8. CALIBRACIÓN A VOLUMEN NOMINAL	PIEZA	8	Sin Observaciones	31 (DMR)
174.	MATRAZ VOLUMÉTRICO DE 25 ml, PARA CONTENER, CLASE A, MARCA: KIMAX, MODELO: 28014, NÚMERO DE SERIE: S/N, EMT ± 0,03 ml, RESOLUCIÓN: N/A, CLAVE DE IDENTIFICACIÓN: RD-MV25-4, RD-MV25-5, RD-MV25-6, RD-MV25-7, RD-MV25-8. CALIBRACIÓN A VOLUMEN NOMINAL	PIEZA	5	Sin Observaciones	31 (DMR)
175.	MATRAZ VOLUMÉTRICO DE 25 ml, PARA CONTENER, CLASE A, MARCA: KIMAX, MODELO: 28014, NÚMERO DE SERIE: S/N, EMT ± 0,03 ml, RESOLUCIÓN: N/A, CLAVE DE IDENTIFICACIÓN: RD-MV25-9, RD-MV25-10, RD-MV25-11, RD-MV25-12, RD-MV25-13, RD-MV25-14, RD-MV25-16, RD-MV25-17, RD-MV25-18. CALIBRACIÓN A VOLUMEN NOMINAL	PIEZA	9	Sin Observaciones	31 (DMR)
176.	MATRAZ VOLUMÉTRICO DE 25 ml, PARA CONTENER, CLASE A, MARCA: KIMAX, MODELO: 28014, NÚMERO DE SERIE: S/N, EMT ± 0,03 ml, RESOLUCIÓN: N/A, CLAVE DE IDENTIFICACIÓN: DMR206, DMR207, DMR208, DMR209, DMR210, DMR212, DMR213, DMR214, DMR215, DMR216, DMR217, DMR218, DMR219, DMR220, DMR221, DMR222, DMR223, DMR224, DMR225, DMR226, DMR227, DMR228, DMR229, DMR230, DMR231, DMR232, DMR233, DMR234, DMR235, DMR236, DMR237, DMR238, DMR239, DMR240, DMR241, DMR242, DMR243, DMR244, DMR245, DMR246, DMR247, DMR248, DMR249, DMR250, DMR251, DMR252, DMR253, DMR254, DMR255, DMR256, DMR257, DMR258, DMR259, DMR260, DMR261, DMR262, DMR263, DMR264, DMR265, DMR266, DMR267, DMR268, DMR269, DMR270 y DMR271. CALIBRACIÓN A VOLUMEN NOMINAL	PIEZA	65	Sin Observaciones	31 (DMR)
177.	MATRAZ VOLUMÉTRICO DE 50 ml, PARA CONTENER, CLASE A, MARCA: KIMAX, MODELO: 28014, NÚMERO DE SERIE: S/N, EMT ± 0,05 ml, RESOLUCIÓN: N/A, CLAVE DE IDENTIFICACIÓN: ARD-MV50-2, ARD-MV50-3, RD-MV50-04, RD-MV50-05, RD-MV50-6, RD-MV50-7, RD-MV50-8, RD-MV50-9, RD-MV50-10, RD-MV50-16. CALIBRACIÓN A VOLUMEN NOMINAL	PIEZA	10	Sin Observaciones	31 (DMR)
178.	MATRAZ VOLUMÉTRICO DE 50 ml, PARA CONTENER, CLASE A, MARCA: BRAND, MODELO: 13.04, NÚMERO DE SERIE: S/N, EMT ± 0,06 ml, RESOLUCIÓN: N/A, CLAVE DE IDENTIFICACIÓN: RD-MV50-11, RD-MV50-12, RD-MV50-13, RD-MV50-14, RD-MV50-15. CALIBRACIÓN A VOLUMEN NOMINAL	PIEZA	5	Sin Observaciones	31 (DMR)
179.	MATRAZ VOLUMÉTRICO DE 100 ml, PARA CONTENER, CLASE A, MARCA: BRAND, MODELO: S/M, NÚMERO DE SERIE: S/N, EMT ± 0,10 ml, RESOLUCIÓN: N/A, CLAVE DE IDENTIFICACIÓN: RD-MV100-1, RD-MV100-2, RD-MV100-3, RD-MV100-4, RD-MV100-5.	PIEZA	5	Sin Observaciones	31 (DMR)

Partida Núm. :	CONCEPTO	UNIDAD	CANTIDAD	OBSERVACIONES	J.C.U. No.
	CALIBRACIÓN A VOLUMEN NOMINAL				
180.	MATRAZ VOLUMÉTRICO DE 100 ml, PARA CONTENER, CLASE A, MARCA: KIMAX, MODELO: 28014, NÚMERO DE SERIE: S/N, EMT ± 0,08 ml, RESOLUCIÓN: N/A, CLAVE DE IDENTIFICACIÓN: RD-MV100-6, RD-MV100-7. CALIBRACIÓN A VOLUMEN NOMINAL	PIEZA	2	Sin Observaciones	31 (DMR)
181.	MATRAZ VOLUMÉTRICO DE 200 ml, PARA CONTENER, CLASE A, MARCA: KIMAX, MODELO: 28014, NÚMERO DE SERIE: S/N, EMT ± 0,10 ml, RESOLUCIÓN: N/A, CLAVE DE IDENTIFICACIÓN: ARD-MV200-1, ARD-MV-200-2, ARD-MV200-3. CALIBRACIÓN A VOLUMEN NOMINAL	PIEZA	3	Sin Observaciones	31 (DMR)
182.	MATRAZ VOLUMÉTRICO DE 250 ml, PARA CONTENER, CLASE B, MARCA: PYREX, MODELO: 5641, NÚMERO DE SERIE: S/N, EMT ± 0,24 ml, RESOLUCIÓN: N/A, CLAVE DE IDENTIFICACIÓN: ARD-MV250-1, ARD-MV250-3. CALIBRACIÓN A VOLUMEN NOMINAL	PIEZA	2	Sin Observaciones	31 (DMR)
183.	MATRAZ VOLUMÉTRICO DE 500 ml, PARA CONTENER, CLASE B, MARCA: KIMAX, MODELO: 28015, NÚMERO DE SERIE: S/N, EMT ± 0,40 ml, RESOLUCIÓN: N/A, CLAVE DE IDENTIFICACIÓN: ARD-MV500-2, ARD-MV500-3. CALIBRACIÓN A VOLUMEN NOMINAL	PIEZA	2	Sin Observaciones	31 (DMR)
184.	MATRAZ VOLUMÉTRICO DE 1000 ml, PARA CONTENER, CLASE A, MARCA: KIMAX, MODELO: 28014, NÚMERO DE SERIE: S/N, EMT ± 0,30 ml, RESOLUCIÓN: N/A, CLAVE DE IDENTIFICACIÓN: ARD-MV1000-1, ARD-MV1000-2, ARD-MV1000-3. CALIBRACIÓN A VOLUMEN NOMINAL	PIEZA	3	Sin Observaciones	31 (DMR)
185.	MATRAZ VOLUMÉTRICO DE 100 ml DE BAJO ACTINIO, PARA CONTENER, CLASE A, MARCA: PYREX, MODELO: 55640, NÚMERO DE SERIE: S/N, EMT ± 0,08 ml, RESOLUCIÓN: N/A, CLAVE DE IDENTIFICACIÓN: DMR321, DMR322, DMR323, DMR324, DMR325, DMR326, DMR327, DMR328, DMR329, DMR330, DMR331, DMR332, DMR333, DMR334, DMR335, DMR336, DMR337, DMR338, DMR339, DMR340, DMR341, DMR342, DMR343, DMR344, DMR345, DMR346 y DMR347. CALIBRACIÓN A VOLUMEN NOMINAL	PIEZA	27	Sin Observaciones	31 (DMR)
186.	PIPETA VOLUMÉTRICA DE 2 ml, PARA ENTREGAR, CLASE A, MARCA: KIMAX, MODELO: 37004, NÚMERO DE SERIE: S/N, EMT ± 0,006 ml, RESOLUCIÓN: N/A, CLAVE DE IDENTIFICACIÓN: ARD-PV2-2, ARD-PV2-3. CALIBRACIÓN A VOLUMEN NOMINAL	PIEZA	2	Sin Observaciones	31 (DMR)
187.	PIPETA VOLUMÉTRICA DE 5 ml, PARA ENTREGAR, CLASE A, MARCA: PYREX, MODELO: 7100, NÚMERO DE SERIE: S/N, EMT ± 0,010 ml, RESOLUCIÓN: N/A, CLAVE DE IDENTIFICACIÓN: ARD-14-11. CALIBRACIÓN A VOLUMEN NOMINAL	PIEZA	1	Sin Observaciones	31 (DMR)
188.	PIPETA VOLUMÉTRICA DE 5 ml, PARA ENTREGAR, CLASE B, MARCA: KIMAX, MODELO: 37000, NÚMERO DE SERIE: S/N, EMT ± 0,02 ml, RESOLUCIÓN: N/A,	PIEZA	1	Sin Observaciones	31 (DMR)

ANEXOS

DIVISIÓN DE CONTRATOS

Partida Núm. :	CONCEPTO	UNIDAD	CANTIDAD	OBSERVACIONES	J.C.U. No.
	CLAVE DE IDENTIFICACIÓN: ARD-14-12. CALIBRACIÓN A VOLUMEN NOMINAL				
189.	PIPETA VOLUMÉTRICA DE 10 ml, PARA ENTREGAR, CLASE A, MARCA: PYREX, MODELO: 7100, NÚMERO DE SERIE: S/N, EMT ± 0,020 ml, RESOLUCIÓN: N/A, CLAVE DE IDENTIFICACIÓN: ARD-PV10-4, ARD-PV10-5, ARD-PV10-11, ARD-PV10-12, ARD-14-17. CALIBRACIÓN A VOLUMEN NOMINAL	PIEZA	5	Sin Observaciones	31 (DMR)
190.	PIPETA VOLUMÉTRICA DE 10 ml, PARA ENTREGAR, CLASE A, MARCA: KIMAX, MODELO: 37004, NÚMERO DE SERIE: S/N, EMT ± 0,02 ml, RESOLUCIÓN: N/A, CLAVE DE IDENTIFICACIÓN: ARD-PV10-1, ARD-PV10-3. CALIBRACIÓN A VOLUMEN NOMINAL	PIEZA	2	Sin Observaciones	31 (DMR)
191.	PIPETA VOLUMÉTRICA DE 10 ml, PARA ENTREGAR, CLASE A, MARCA: KIMAX, MODELO: 37044, NÚMERO DE SERIE: S/N, EMT ± 0,02 ml, RESOLUCIÓN: N/A, CLAVE DE IDENTIFICACIÓN: ARD-PV10-6, ARD-PV10-7, ARD-PV10-8, ARD-PV10-9, ARD-PV10-10. CALIBRACIÓN A VOLUMEN NOMINAL	PIEZA	5	Sin Observaciones	31 (DMR)
192.	PIPETA VOLUMÉTRICA DE 25 ml, PARA ENTREGAR, CLASE A, MARCA: KIMAX, MODELO: 37004, NÚMERO DE SERIE: S/N, EMT ± 0,03 ml, RESOLUCIÓN: N/A, CLAVE DE IDENTIFICACIÓN: RD-PV25-1, RD-PV25-2, RD-PV25-3. CALIBRACIÓN A VOLUMEN NOMINAL	PIEZA	3	Sin Observaciones	31 (DMR)
193.	PIPETA SEROLÓGICA DE 1 ml, PARA ENTREGAR, CLASE: B, MARCA: PYREX, MODELO: 7085, NÚMERO DE SERIE: S/N, EMT ± 0,02 ml, RESOLUCIÓN: 0,01 ml, CLAVE DE IDENTIFICACIÓN: RD-PS1-1, RD-PS1-2, RD-PS1-3, RD-PS1-4, RD-PS1-5. PUNTOS DE CALIBRACIÓN: 0,1 ml, 0,5 ml, 1 ml.	PIEZA	5	Sin Observaciones	31 (DMR)
194.	PIPETA SEROLÓGICA DE 2 ml, PARA ENTREGAR, CLASE: B, MARCA: PYREX, MODELO: 7085, NÚMERO DE SERIE: S/N, EMT ± 0,02 ml, RESOLUCIÓN: 0,01 ml, CLAVE DE IDENTIFICACIÓN: RD-PS2-1, RD-PS2-2, RD-PS2-3, RD-PS2-4, RD-PS2-5. PUNTOS DE CALIBRACIÓN: 0,2 ml, 1 ml, 2 ml.	PIEZA	5	Sin Observaciones	31 (DMR)
195.	PIPETA SEROLÓGICA DE 5 ml, PARA ENTREGAR, CLASE: B, MARCA: PYREX, MODELO: 7085, NÚMERO DE SERIE: S/N, EMT ± 0,04 ml, RESOLUCIÓN: 0,1 ml, CLAVE DE IDENTIFICACIÓN: RD-PS5-1, RD-PS5-2, RD-PS5-3, RD-PS5-4, RD-PS5-5. PUNTOS DE CALIBRACIÓN: 0,5 ml, 2,5 ml, 5 ml.	PIEZA	5	Sin Observaciones	31 (DMR)
196.	PIPETA SEROLÓGICA DE 10 ml, PARA ENTREGAR, CLASE B, MARCA: KIMAX, MODELO: 37033, NÚMERO DE SERIE: S/N, EMT ± 0,06 ml, RESOLUCIÓN: 0,1 ml, CLAVE DE IDENTIFICACIÓN: RD-PS10-1, RD-PS10-2, RD-PS10-3, RD-PS10-4, RD-PS10-5. PUNTOS DE CALIBRACIÓN: 1mL, 5 ml, 10 ml.	PIEZA	5	Sin Observaciones	31 (DMR)
197.	PIPETA SEROLÓGICA DE 1 ml, PARA ENTREGAR, CLASE B, MARCA: P.K. MEXICO, MODELO: 37035-K, NÚMERO DE SERIE: S/N, EMT ± 0,02 ml,	PIEZA	1	Sin Observaciones	31 (DMR)

Partida Núm. :	CONCEPTO	UNIDAD	CANTIDAD	OBSERVACIONES	J.C.U. No.
	RESOLUCIÓN: 0,1 ml, CLAVE DE IDENTIFICACIÓN: DMR-522. PUNTOS DE CALIBRACIÓN: 0,1 ml, 0,5 ml, 1 ml.				
198.	PIPETA SEROLÓGICA DE 2 ml, PARA ENTREGAR, CLASE B, MARCA: PYREX, MODELO: 7085, NÚMERO DE SERIE: S/N, EMT ± 0,02 ml, RESOLUCIÓN: 0,01 ml, CLAVE DE IDENTIFICACIÓN: DMR-521. PUNTOS DE CALIBRACIÓN: 0,2 ml, 1 ml, 2 ml.	PIEZA	1	Sin Observaciones	31 (DMR)
199.	PIPETA SEROLÓGICA DE 2 ml, PARA ENTREGAR, CLASE B, MARCA: W-GERMANY, MODELO: S/M, NÚMERO DE SERIE: S/N, EMT ± 0,02 ml, RESOLUCIÓN: 0,01 ml, CLAVE DE IDENTIFICACIÓN: DMR-520. PUNTOS DE CALIBRACIÓN: 0,2 ml, 1 ml, 2 ml.	PIEZA	1	Sin Observaciones	31 (DMR)
200.	PIPETA SEROLÓGICA DE 2 ml, PARA ENTREGAR, CLASE B, MARCA: TEKK KIMAX-51, MODELO: 37035-K, NÚMERO DE SERIE: S/N, EMT ± 0,02 ml, RESOLUCIÓN: 0,01 ml, CLAVE DE IDENTIFICACIÓN: DMR-519. PUNTOS DE CALIBRACIÓN: 0,2 ml, 1 ml, 2 ml.	PIEZA	1	Sin Observaciones	31 (DMR)
201.	PIPETA SEROLÓGICA DE 10 ml, PARA ENTREGAR, CLASE B, MARCA: P.K. MODELO: 37035-K, NÚMERO DE SERIE: S/N, EMT ± 0,06 ml, RESOLUCIÓN: 0,1 ml, CLAVE DE IDENTIFICACIÓN: DMR-517. PUNTOS DE CALIBRACIÓN: 1 ml, 5 ml, 10 ml.	PIEZA	1	Sin Observaciones	31 (DMR)
202.	PIPETA SEROLÓGICA DE 25 ml, PARA ENTREGAR, CLASE B, MARCA: KIMAX, MODELO: 37020, NÚMERO DE SERIE: S/N, EMT ± 0,10 ml, RESOLUCIÓN: 0,1 ml, CLAVE DE IDENTIFICACIÓN: DMR-516. PUNTOS DE CALIBRACIÓN: 2,5 ml, 12,5 ml, 25 ml.	PIEZA	1	Sin Observaciones	31 (DMR)
203.	PROBETA DE 10 ml, PARA CONTENER, CLASE B, MARCA: PYREX, MODELO: 3022, NÚMERO DE SERIE: S/N, EMT ± 0,15 ml, RESOLUCIÓN: 0,1 ml, CLAVE DE IDENTIFICACIÓN: ARD-PB10-3. PUNTOS DE CALIBRACIÓN: 1 ml, 5 ml, 10ml.	PIEZA	1	Sin Observaciones	31 (DMR)
204.	PROBETA DE 10 ml, PARA CONTENER, CLASE B, MARCA: BRAND, MODELO: S/M, NÚMERO DE SERIE: S/N, EMT ± 0,15 ml, RESOLUCIÓN: 0,2 ml, CLAVE DE IDENTIFICACIÓN: RD-PB10-4, RD-PB10-5, RD-PB10-6, RD-PB10-7, RD-PB10-8. PUNTOS DE CALIBRACIÓN: 2 ml, 5 ml, 10 ml.	PIEZA	5	Sin Observaciones	31 (DMR)
205.	PROBETA DE 25 ml, PARA ENTREGAR, CLASE B, MARCA: KIMAX, MODELO: 20024, NÚMERO DE SERIE: S/N, EMT ± 0,3 ml, RESOLUCIÓN: 0,5 ml, CLAVE DE IDENTIFICACIÓN: ARD-PB25-1, ARD-PB25-2, ARD-PB25-3. PUNTOS DE CALIBRACIÓN: 3 ml, 12,5 ml, 25 ml.	PIEZA	3	Sin Observaciones	31 (DMR)
206.	PROBETA DE 25 ml, PARA CONTENER, CLASE B, MARCA: BRAND, MODELO: S/M, NÚMERO DE SERIE: S/N, EMT ± 0,4 ml, RESOLUCIÓN: 0,5 ml, CLAVE DE IDENTIFICACIÓN N: RD-PB25-4, RD-PB25-5. PUNTOS DE CALIBRACIÓN: 2,5 ml, 12,5 ml, 25 ml.	PIEZA	2	Sin Observaciones	31 (DMR)
207.	PROBETA DE 25 ml, PARA CONTENER, CLASE B, MARCA: BRAND, MODELO: S/M, NÚMERO DE SERIE: S/N, EMT ± 0,4 ml, RESOLUCIÓN: 0,5 ml, CLAVE DE IDENTIFICACIÓN: RD-PB25-6, RD-PB25-7, RD-PB25-8. PUNTOS DE CALIBRACIÓN: 2,5 ml, 12,5 ml, 25 ml.	PIEZA	3	Sin Observaciones	31 (DMR)
208.	PROBETA DE 50 ml, PARA CONTENER, CLASE B, MARCA: PYREX, MODELO:	PIEZA	2	Sin Observaciones	31

Partida Núm. :	CONCEPTO	UNIDAD	CANTIDAD	OBSERVACIONES	J.C.U. No.
	3022, NÚMERO DE SERIE: S/N, EMT ± 0,5 ml, RESOLUCIÓN: 1 ml, CLAVE DE IDENTIFICACIÓN: ARD-PB50-1, ARD-PB50-3. PUNTOS DE CALIBRACIÓN: 5 ml, 25 ml, 50 ml.				(DMR)
209.	PROBETA DE 50 ml, PARA CONTENER, CLASE B, MARCA: BRAND, MODELO: S/M, NÚMERO DE SERIE: S/N, EMT ± 0,8 ml, RESOLUCIÓN: 1 ml, CLAVE DE IDENTIFICACIÓN: RD-PB50-4, RD-PB50-5, RD-PB50-6, RD-PB50-7, RD-PB50-8. PUNTOS DE CALIBRACIÓN: 5 ml, 25 ml, 50 ml.	PIEZA	5	Sin Observaciones	31 (DMR)
210.	PROBETA DE 100 ml, PARA CONTENER, CLASE B, MARCA: BRAND, MODELO: S/M, NÚMERO DE SERIE: S/N, EMT ± 0,8 ml, RESOLUCIÓN: 1 ml, CLAVE DE IDENTIFICACIÓN: RD-PB100-1, RD-PB100-2, RD-PB100-3. PUNTOS DE CALIBRACIÓN: 10 ml, 50 ml, 100 ml.	PIEZA	3	Sin Observaciones	31 (DMR)
211.	PROBETA DE 100 ml, PARA CONTENER, CLASE B, MARCA: BRAND, MODELO: S/M, NÚMERO DE SERIE: S/N, EMT ± 0,8 ml, RESOLUCIÓN: 1,0 ml, CLAVE DE IDENTIFICACIÓN: RD-PB100-4, RD-PB100-5. PUNTOS DE CALIBRACIÓN: 10 ml, 50 ml, 100 ml.	PIEZA	2	Sin Observaciones	31 (DMR)
212.	PROBETA DE 250 ml, PARA CONTENER, CLASE B, MARCA: BRAND, MODELO: S/M, NÚMERO DE SERIE: S/N, EMT ± 1,5 ml, RESOLUCIÓN: 2 ml, CLAVE DE IDENTIFICACIÓN: RD-PB250-1, RD-PB250-3. PUNTOS DE CALIBRACIÓN: 26 ml, 126 ml, 250 ml.	PIEZA	2	Sin Observaciones	31 (DMR)
213.	PROBETA DE 250 ml, PARA CONTENER, CLASE B, MARCA: BRAND, MODELO: S/M, NÚMERO DE SERIE: S/N, EMT ± 1,5 ml, RESOLUCIÓN: 2,0 ml, CLAVE DE IDENTIFICACIÓN: RD-PB250-4, RD-PB250-5. PUNTOS DE CALIBRACIÓN: 26 ml, 126 ml, 250 ml.	PIEZA	2	Sin Observaciones	31 (DMR)
214.	PROBETA DE 250 ml, PARA CONTENER, CLASE: A, MARCA: BRAND, MODELO: S/M, NÚMERO DE SERIE: S/N, EMT ± 1,0 ml, RESOLUCIÓN: 2 ml, CLAVE DE IDENTIFICACIÓN: RD-PB250-6 PUNTOS DE CALIBRACIÓN: 26 ml, 126 ml y 250 ml.	PIEZA	1	Sin Observaciones	31 (DMR)
215.	PROBETA DE 500 ml, PARA CONTENER, CLASE B, MARCA: BRAND, MODELO: S/M, NÚMERO DE SERIE: S/N, EMT ± 4,0 ml, RESOLUCIÓN: 5 ml, CLAVE DE IDENTIFICACIÓN: RD-PB500-1, RD-PB500-2, RD-PB500-3. PUNTOS DE CALIBRACIÓN: 50 ml, 250 ml, 500 ml.	PIEZA	3	Sin Observaciones	31 (DMR)
216.	PROBETA DE 500 ml, PARA ENTREGAR, CLASE B, MARCA: KIMAX, MODELO: 20024, NÚMERO DE SERIE: S/N, EMT ± 2,6 ml, RESOLUCIÓN: 5,0 ml, CLAVE DE IDENTIFICACIÓN: RD-PB500-4 PUNTOS DE CALIBRACIÓN: 50 ml, 250 ml, 500 ml	PIEZA	1	Sin Observaciones	31 (DMR)
217.	PROBETA DE 500 ml, PARA CONTENER, CLASE B, MARCA: BRAND, MODELO: S/M, NÚMERO DE SERIE: S/N, EMT ± 4,0 ml, RESOLUCIÓN: 5,0 ml, CLAVE DE IDENTIFICACIÓN: RD-PB500-5. PUNTOS DE CALIBRACIÓN: 50 ml, 250 ml, 500 ml.	PIEZA	1	Sin Observaciones	31 (DMR)
218.	PROBETA DE 500 ml, PARA CONTENER, CLASE B, MARCA: KIMAX, MODELO: 20039, NÚMERO DE SERIE: S/N, EMT ± 2,6 ml, RESOLUCIÓN: 5,0 ml, CLAVE DE IDENTIFICACIÓN: RD-PB500-6, RD-PB500-7.	PIEZA	2	Sin Observaciones	31 (DMR)

Partida Núm. :	CONCEPTO	UNIDAD	CANTIDAD	OBSERVACIONES	J.C.U. No.
	PUNTOS DE CALIBRACIÓN: 50 ml, 250 ml, 500 ml.				
219.	PROBETA DE 1000 ml, PARA ENTREGAR, CLASE B, MARCA: PK, MODELO: 20024, NÚMERO DE SERIE: S/N, EMT ± 5,0 ml, RESOLUCIÓN: 10 ml, CLAVE DE IDENTIFICACIÓN: ARD-PB1000-1. PUNTOS DE CALIBRACIÓN: 100 ml, 500 ml, 1000 ml.	PIEZA	1	Sin Observaciones	31 (DMR)
220.	PROBETA DE 1000 ml, PARA ENTREGAR, CLASE B, MARCA: KIMAX, MODELO: 20024, NÚMERO DE SERIE: S/N, EMT ± 5,0 ml, RESOLUCIÓN: 10 ml, CLAVE DE IDENTIFICACIÓN: RD-PB1000-4, RD-PB1000-6 PUNTOS DE CALIBRACIÓN: 100 ml, 500 ml, 1000 ml	PIEZA	2	Sin Observaciones	31 (DMR)
221.	PROBETA DE 2000 ml, PARA CONTENER, CLASE B, MARCA: PYREX, MODELO: 3022, NÚMERO DE SERIE: S/N, EMT ± 20 ml, RESOLUCIÓN: 20 ml, CLAVE DE IDENTIFICACIÓN: RD-PB2000-1. PUNTOS DE CALIBRACIÓN: 200 ml, 1000 ml, 2000 ml.	PIEZA	1	Sin Observaciones	31 (DMR)
222.	PROBETA DE 2000 ml, PARA ENTREGAR, CLASE B, MARCA: KIMAX, MODELO: 20024, NÚMERO DE SERIE: S/N, EMT ± 10 ml, RESOLUCIÓN: 20 ml, CLAVE DE IDENTIFICACIÓN: RD-PB2000-2. PUNTOS DE CALIBRACIÓN: 200 ml, 1000 ml, 2000 ml.	PIEZA	1	Sin Observaciones	31 (DMR)
223.	PROBETA DE 2000 ml, PARA ENTREGAR, CLASE B, MARCA: TEKK, MODELO: S/M, NÚMERO DE SERIE: S/N, EMT ± 20 ml, RESOLUCIÓN: 20 ml, CLAVE DE IDENTIFICACIÓN: ARD-Pr-4. PUNTOS DE CALIBRACIÓN: 200 ml, 1000 ml, 2000 ml.	PIEZA	1	Sin Observaciones	31 (DMR)
224.	PROBETA DE 2000 ml, PARA CONTENER, CLASE B, MARCA: PYREX, MODELO: 3022, NÚMERO DE SERIE: S/N, EMT ± 20 ml, RESOLUCIÓN: 20 ml, CLAVE DE IDENTIFICACIÓN: RD-PB2000-3, RD-PB2000-4. PUNTOS DE CALIBRACIÓN: 200 ml, 1000 ml, 2000 ml.	PIEZA	2	Sin Observaciones	31 (DMR)
225.	MICROPIPETA DE 0,5 µL A 10 µL, MARCA: ICB, MODELO: FAA-10, NÚMERO DE SERIE: 08063920, EMT ± 0,12 µL, RESOLUCIÓN: 0,1 µL, CLAVE DE IDENTIFICACIÓN: ARD-IH-13. PUNTOS DE CALIBRACIÓN: 1µL, 5 µL, 10 µL.	PIEZA	1	Limpieza previa a la calibración y evidencia del ajuste a mínimo error.	31 (DMR)
226.	MICROPIPETA DE 2 µL A 20 µL, MARCA: ICB, MODELO: FAA-20, NÚMERO DE SERIE: 08064056, EMT ± 0,20 µL, RESOLUCIÓN: 0,1 µL, CLAVE DE IDENTIFICACIÓN: ARD-IH-14. PUNTOS DE CALIBRACIÓN: 2 µL, 10 µL, 20 µL.	PIEZA	1	Limpieza previa a la calibración y evidencia del ajuste a mínimo error.	31 (DMR)
227.	MICROPIPETA DE 0,5 µL A 10 µL, MARCA: LABSYSTEMS, MODELO: FINNPIPETTE COLOUR, NÚMERO DE SERIE: A87705, EMT ± 0,12 µL, RESOLUCIÓN: 0,1 µL, CLAVE DE IDENTIFICACIÓN: ARD-IH-17. PUNTOS DE CALIBRACIÓN: 1 µL, 5 µL, 10 µL.	PIEZA	1	Limpieza previa a la calibración y evidencia del ajuste a mínimo error.	31 (DMR)
228.	MICROPIPETA DE 5 µL A 40 µL, MARCA: LABSYSTEMS, MODELO: FINNPIPETTE COLOUR, NÚMERO DE SERIE: A95146, EMT ± 0,5 µL, RESOLUCIÓN: 0,5 µL, CLAVE DE IDENTIFICACIÓN: ARD-IH-18. PUNTOS DE CALIBRACIÓN: 5 µL, 20 µL, 40 µL.	PIEZA	1	Limpieza previa a la calibración y evidencia del ajuste a mínimo error.	31 (DMR)
229.	MICROPIPETA DE 40 µL A 200 µL, MARCA: LABSYSTEMS, MODELO: FINNPIPETTE COLOUR, NÚMERO DE SERIE: A93101, EMT ± 1,6 µL,	PIEZA	1	Limpieza previa a la calibración y evidencia del ajuste a mínimo error.	31 (DMR)

ANEXOS

DIVISIÓN DE CONTRATOS

Partida Núm. :	CONCEPTO	UNIDAD	CANTIDAD	OBSERVACIONES	J.C.U. No.
	RESOLUCIÓN: 1,0 µL, CLAVE DE IDENTIFICACIÓN: ARD-IH-19. PUNTOS DE CALIBRACIÓN: 40 µL, 100 µL, 200 µL.				
230.	MICROPIPETA DE 200 µL A 1000 µL, MARCA: LABSYSTEMS, MODELO: FINNPIPETTE COLOUR, NÚMERO DE SERIE: A80317, EMT ± 8,0 µL, RESOLUCIÓN: 5,0 µL, CLAVE DE IDENTIFICACIÓN: ARD-IH-20. PUNTOS DE CALIBRACIÓN: 200 µL, 500 µL, 1000 µL.	PIEZA	1	Limpieza previa a la calibración y evidencia del ajuste a mínimo error.	31 (DMR)
231.	MICROPIPETA DE 200 µL A 1000 µL, MARCA: LABSYSTEMS, MODELO: FINNPIPETTE COLOUR, NÚMERO DE SERIE: A80320, EMT ± 8,0 µL, RESOLUCIÓN: 5,0 µL, CLAVE DE IDENTIFICACIÓN: ARD-IH-21. PUNTOS DE CALIBRACIÓN: 200 µL, 500 µL, 1000 µL.	PIEZA	1	Limpieza previa a la calibración y evidencia del ajuste a mínimo error.	31 (DMR)
232.	MICROPIPETA DE 40 µL A 200 µL, MARCA: LABSYSTEMS, MODELO: FINNPIPETTE COLOUR, NÚMERO DE SERIE: A93120, EMT ± 1,6 µL, RESOLUCIÓN: 1,0 µL, CLAVE DE IDENTIFICACIÓN: ARD-IH-22. PUNTOS DE CALIBRACIÓN: 40 µL, 100 µL, 200 µL.	PIEZA	1	Limpieza previa a la calibración y evidencia del ajuste a mínimo error.	31 (DMR)
233.	MICROPIPETA DE 5 µL A 40 µL, MARCA: LABSYSTEMS, MODELO: FINNPIPETTE COLOUR, NÚMERO DE SERIE: A95151, EMT ± 0,5 µL, RESOLUCIÓN: 0,5 µL, CLAVE DE IDENTIFICACIÓN: ARD-IH-23. PUNTOS DE CALIBRACIÓN: 5 µL, 20 µL, 40 µL.	PIEZA	1	Limpieza previa a la calibración y evidencia del ajuste a mínimo error.	31 (DMR)
234.	MICROPIPETA DE 0,5 µL A 10 µL, MARCA: LABSYSTEMS, MODELO: FINNPIPETTE COLOUR, NÚMERO DE SERIE: A87724, EMT ± 0,12 µL, RESOLUCIÓN: 0,1 µL, CLAVE DE IDENTIFICACIÓN: ARD-IH-24. PUNTOS DE CALIBRACIÓN: 1 µL, 5 µL, 10 µL.	PIEZA	1	Limpieza previa a la calibración y evidencia del ajuste a mínimo error.	31 (DMR)
235.	MICROPIPETA DE 20 µL a 200 µL, MARCA: THERMO SCIENTIFIC, MODELO: FINNPIPETTE F3, NÚMERO DE SERIE: NH54449, EMT ± 1,6 µL, RESOLUCIÓN: 0,2 µl, CLAVE DE IDENTIFICACIÓN: RD-V-01 PUNTOS DE CALIBRACIÓN: 20 µL, 100 µL, 200 µL.	PIEZA	1	Limpieza previa a la calibración y evidencia del ajuste a mínimo error.	31 (DMR
236.	MICROPIPETA DE 20 µL a 200 µL, MARCA: ACCUMAX, MODELO: ACCUMAX A, NÚMERO DE SERIE: IK472192, EMT ± 1,6 µL, RESOLUCIÓN: 1 µl, CLAVE DE IDENTIFICACIÓN: RD-V-02 PUNTOS DE CALIBRACIÓN: 20 µL, 100 µL, 200 µL.	PIEZA	1	Limpieza previa a la calibración y evidencia del ajuste a mínimo error.	31 (DMR)
237.	MICROPIPETA DE 20 µL a 200 µL, MARCA: ACCUMAX, MODELO: ACCUMAX A, NÚMERO DE SERIE: IK472195, EMT ± 1,6 µL, RESOLUCIÓN: 1 µl, CLAVE DE IDENTIFICACIÓN: RD-V-03 PUNTOS DE CALIBRACIÓN: 20 µL, 100 µL, 200 µL.	PIEZA	1	Limpieza previa a la calibración y evidencia del ajuste a mínimo error.	31 (DMR)
238.	MICROPIPETA DE 2 µL - 20 ml, MARCA: SCIENCE MED FINLAND TECHNOLOGY, MODELO: S/M, NÚMERO DE SERIE: YE4A265360, EMT ± 0,2 µL, RESOLUCIÓN: 0,5 µL, CLAVE DE IDENTIFICACIÓN: RD-V-04. PUNTOS DE CALIBRACIÓN: 2 µl, 10 µL y 20 µL	PIEZA	1	Limpieza previa a la calibración y evidencia del ajuste a mínimo error.	31 (DMR)
239.	MICROPIPETA DE PISTÓN DE VOLUMEN VARIABLE DE 10 µL A 100 µL, PARA ENTREGAR, MARCA: PRECIS CS, MODELO: SENNA, CATÁLOGO: 8-11384, NÚMERO DE SERIE: 010060219028, EMT 0,8 µL, RESOLUCIÓN: 0,1 µL, CLAVE DE IDENTIFICACIÓN: MB-MIP-05. PUNTOS DE CALIBRACIÓN: 10 µl, 50 µL, 100 µL	PIEZA	1	Limpieza previa a la calibración y evidencia del ajuste a mínimo error.	31 (DMR)

Partida Núm.:	CONCEPTO	UNIDAD	CANTIDAD	OBSERVACIONES	J.C.U. No.
240.	MICROPIPETA DE PISTÓN DE VOLUMEN VARIABLE DE 100 µL A 1000 µL, PARA ENTREGAR, MARCA: PRECIS CS, MODELO: SENNA, CATÁLOGO: 8-11386, NÚMERO DE SERIE: 001M60218030, EMT 8,0 µL, RESOLUCIÓN: 1 µL, CLAVE DE IDENTIFICACIÓN: MB-MIP-08. PUNTOS DE CALIBRACIÓN: 100 µL, 500 µL, 1000 µL.	PIEZA	1	Limpieza previa a la calibración y evidencia del ajuste a mínimo error.	31 (DMR)
241.	MICROPIPETA DE PISTÓN DE VOLUMEN VARIABLE DE 100 µL A 1000 µL, PARA ENTREGAR, MARCA: PRECIS CS, MODELO: SENNA, CATÁLOGO: 8-11386, NÚMERO DE SERIE: 001M60218002, EMT 8,0 µL, RESOLUCIÓN: 1 µL, CLAVE DE IDENTIFICACIÓN: MB-MIP-09. PUNTOS DE CALIBRACIÓN: 100 µL, 500 µL, 1000 µL.	PIEZA	1	Limpieza previa a la calibración y evidencia del ajuste a mínimo error.	31 (DMR)
242.	MICROPIPETA DE PISTÓN DE VOLUMEN VARIABLE DE 100 µL A 1000 µL, PARA ENTREGAR, MARCA: PRECIS CS, MODELO: SENNA, CATÁLOGO: 8-11386, NÚMERO DE SERIE: 001M60218005. EMT 8,0 µL, RESOLUCIÓN: 1 µL, CLAVE DE IDENTIFICACIÓN: MB-MIP-10. PUNTOS DE CALIBRACIÓN: 100 µL, 500 µL, 1000 µL.	PIEZA	1	Limpieza previa a la calibración y evidencia del ajuste a mínimo error.	31 (DMR)
243.	MICROPIPETA DE PISTÓN DE VOLUMEN VARIABLE DE 100 µL A 1000 µL, PARA ENTREGAR, MARCA: SCIENCE MED, MODELO: TRADICIONAL, NÚMERO DE SERIE: YE4A202501, EMT 8,0 µL, RESOLUCIÓN: 5 µL, CLAVE DE IDENTIFICACIÓN: A-MIP-4. PUNTOS DE CALIBRACIÓN: 100 µL, 500 µL, 1000 µL.	PIEZA	1	Limpieza previa a la calibración y evidencia del ajuste a mínimo error.	31 (DMR)
244.	MICROPIPETA DE PISTÓN DE VOLUMEN VARIABLE DE 10 µL A 100 µL, PARA ENTREGAR, MARCA: PRECIS CS, MODELO: SENNA, CATÁLOGO: 8-11384, NÚMERO DE SERIE: 010060219009, EMT 0,8 µL, RESOLUCIÓN: 0,1 µL, CLAVE DE IDENTIFICACIÓN: MB-MIP-06 PUNTOS DE CALIBRACIÓN: 10 µL, 50 µL, 100 µL.	PIEZA	1	Limpieza previa a la calibración y evidencia del ajuste a mínimo error.	31 (DMR)
245.	MICROPIPETA DE PISTÓN DE VOLUMEN VARIABLE DE 10 µL A 100 µL, PARA ENTREGAR, MARCA: PRECIS CS, MODELO: SENNA, CATÁLOGO: 8-11384, NÚMERO DE SERIE: 010060219005, EMT 0,8 µL, RESOLUCIÓN: 0,1 µL, CLAVE DE IDENTIFICACIÓN: MB-MIP-07 PUNTOS DE CALIBRACIÓN: 10 µL, 50 µL, 100 µL	PIEZA	1	Limpieza previa a la calibración y evidencia del ajuste a mínimo error.	31 (DMR)
246.	PICNÓMETRO DE 10 ml CON TERMÓMETRO, MARCA: KIMAX, MODELO: S/M, NÚMERO DE SERIE: S/N, EMT ± 1,0 ml, RESOLUCIÓN: N/A, CLAVE DE IDENTIFICACIÓN: ARD-P5. CON TERMÓMETRO DE LÍQUIDO EN VIDRIO (Hg) INMERSIÓN PARCIAL DE +14 °C A +38 °C, MARCA: KESSLER, MODELO: S/M, NÚMERO DE SERIE: 776256, CLAVE DE IDENTIFICACIÓN: ARD-T5. CALIBRACIÓN A VOLUMEN NOMINAL	PIEZA	1	Sin Observaciones	31 (DMR)

Partida Núm. :	CONCEPTO	UNIDAD	CANTIDAD	OBSERVACIONES	J.C.U. No.
247.	PICNÓMETRO DE 10 ml CON TERMÓMETRO, MARCA: KIMAX, MODELO: S/M, NÚMERO DE SERIE: S/N, EMT ± 1,0 ml, RESOLUCIÓN: N/A, CLAVE DE IDENTIFICACIÓN: ARD-P6. CON TERMÓMETRO DE LÍQUIDO EN VIDRIO (Hg) INMERSIÓN PARCIAL DE +14 °C A +38 °C, MARCA: KESSLER, MODELO: S/M, NÚMERO DE SERIE: 767866, CLAVE DE IDENTIFICACIÓN: ARD-T6. CALIBRACIÓN A VOLUMEN NOMINAL	PIEZA	1	Sin Observaciones	31 (DMR)
248.	PICNÓMETRO DE 10 ml CON TERMÓMETRO, MARCA: KIMAX, MODELO: S/M, NÚMERO DE SERIE: S/N, EMT ± 1,0 ml, RESOLUCIÓN: N/A, CLAVE DE IDENTIFICACIÓN: ARD-P8. CON TERMÓMETRO DE LÍQUIDO EN VIDRIO (Hg) INMERSIÓN PARCIAL DE +14 °C A +38 °C, MARCA: KESSLER, MODELO: S/M, NÚMERO DE SERIE: 767944, CLAVE DE IDENTIFICACIÓN: ARD-T8. CALIBRACIÓN A VOLUMEN NOMINAL	PIEZA	1	Sin Observaciones	31 (DMR)
249.	PICNÓMETRO DE 25 ml CON TERMÓMETRO, MARCA: KIMAX, MODELO: S/M, NÚMERO DE SERIE: S/N, EMT ± 2,0 ml, RESOLUCIÓN: N/A, CLAVE DE IDENTIFICACIÓN: ARD-P7. CON TERMÓMETRO DE LÍQUIDO EN VIDRIO (Hg) INMERSIÓN PARCIAL DE +14 °C A +38 °C, MARCA: GDJT, MODELO: S/M, NÚMERO DE SERIE: 0806, CLAVE DE IDENTIFICACIÓN: ARD-T7. CALIBRACIÓN A VOLUMEN NOMINAL	PIEZA	1	Sin Observaciones	31 (DMR)
250.	PICNÓMETRO DE 50 ml CON TERMÓMETRO, MARCA: BRAND, MODELO: S/M, NÚMERO DE SERIE: S/N, EMT ± 3,0 ml, RESOLUCIÓN: N/A, CLAVE DE IDENTIFICACIÓN: ARD-P3. CON TERMÓMETRO DE LÍQUIDO EN VIDRIO (Hg) INMERSIÓN PARCIAL DE +14 °C A +38 °C, MARCA: EXAX, MODELO: S/M, NÚMERO DE SERIE: 05124, CLAVE DE IDENTIFICACIÓN: ARD-9. CALIBRACIÓN A VOLUMEN NOMINAL	PIEZA	1	Sin Observaciones	31 (DMR)
251.	MATRAZ VOLUMÉTRICO DE 10 ml, MARCA: KIMAX, MODELO: 28017-A, NÚMERO DE SERIE: 14007 CLAVE DE IDENTIFICACIÓN: CI-VMZ-04. CALIBRACIÓN A VOLUMEN NOMINAL	PIEZA	1	VOLUMEN NOMINAL 10 ml RESOLUCIÓN: NO APLICA Incertidumbre requerida $U_{K=2} \leq \frac{EMP}{4}$ Información adicional para Informe: CALIBRADO PARA CONTENER CLASE A EMT ± 0,020 ml	31 (DACN)
252.	MATRAZ VOLUMÉTRICO DE 10 ml, MARCA: KIMAX, MODELO: 28017-A, NÚMERO DE SERIE: 14010, CLAVE DE IDENTIFICACIÓN: CI-VMZ-05. CALIBRACIÓN A VOLUMEN NOMINAL	PIEZA	1	VOLUMEN NOMINAL 10 ml RESOLUCIÓN: NO APLICA Incertidumbre requerida $U_{K=2} \leq \frac{EMP}{4}$ Información adicional para Informe:	31 (DACN)

ANEXOS
DIRECCIÓN DE CONTRATOS

Partida Núm. :	CONCEPTO	UNIDAD	CANTIDAD	OBSERVACIONES	J.C.U. No.
				CALIBRADO PARA CONTENER CLASE A EMT ± 0,020 ml	
253.	MATRAZ VOLUMÉTRICO DE 10 ml, MARCA: KIMAX, MODELO: 28017-A, NÚMERO DE SERIE: 14019, CLAVE DE IDENTIFICACIÓN: CI-VMZ-06. CALIBRACIÓN A VOLUMEN NOMINAL	PIEZA	1	VOLUMEN NOMINAL 10 ml RESOLUCIÓN: NO APLICA Incertidumbre requerida $U_{K=2} \leq \frac{EMP}{4}$ Información adicional para Informe: CALIBRADO PARA CONTENER CLASE A EMT ± 0,020 ml	31 (DACN)
254.	MATRAZ VOLUMÉTRICO DE 25 ml, MARCA: KIMAX, MODELO: 28017-A, NÚMERO DE SERIE: 2644, CLAVE DE IDENTIFICACIÓN: CI-VMZ-07. CALIBRACIÓN A VOLUMEN NOMINAL	PIEZA	1	VOLUMEN NOMINAL 25 ml RESOLUCIÓN: NO APLICA Incertidumbre requerida $U_{K=2} \leq \frac{EMP}{4}$ Información adicional para Informe: CALIBRADO PARA CONTENER CLASE A EMT ± 0,030 ml	31 (DACN)
255.	MATRAZ VOLUMÉTRICO DE 25 ml, MARCA: KIMAX, MODELO: 28017-A, NÚMERO DE SERIE: 2649, CLAVE DE IDENTIFICACIÓN: CI-VMZ-08. CALIBRACIÓN A VOLUMEN NOMINAL	PIEZA	1	VOLUMEN NOMINAL 25 ml RESOLUCIÓN: NO APLICA Incertidumbre requerida $U_{K=2} \leq \frac{EMP}{4}$ Información adicional para Informe: CALIBRADO PARA CONTENER CLASE A EMT ± 0,030 ml	31 (DACN)
256.	MATRAZ VOLUMÉTRICO DE 25 ml, MARCA: KIMAX, MODELO: 28017-A, NÚMERO DE SERIE: 2650, CLAVE DE IDENTIFICACIÓN: CI-VMZ-09. CALIBRACIÓN A VOLUMEN NOMINAL	PIEZA	1	VOLUMEN NOMINAL 25 ml RESOLUCIÓN: NO APLICA Incertidumbre requerida $U_{K=2} \leq \frac{EMP}{4}$ Información adicional para Informe: CALIBRADO PARA CONTENER CLASE A EMT ± 0,030 ml	31 (DACN)
257.	MATRAZ VOLUMÉTRICO DE 50 ml, MARCA: KIMAX, MODELO: 28014, NÚMERO DE SERIE: SIN NUMERO, CLAVE DE IDENTIFICACIÓN: CI-M50-1. CALIBRACIÓN A VOLUMEN NOMINAL	PIEZA	1	VOLUMEN NOMINAL 50 ml RESOLUCIÓN: NO APLICA Incertidumbre requerida $U_{K=2} \leq \frac{EMP}{4}$ Información adicional para Informe: CALIBRADO PARA CONTENER	31 (DACN)

ANEXOS
DIVISIÓN DE CONTRATOS

Partida Núm. :	CONCEPTO	UNIDAD	CANTIDAD	OBSERVACIONES	J.C.U. No.
				CLASE A EMT ± 0,05 ml	
258.	MATRAZ VOLUMÉTRICO DE 50 ml, MARCA: KIMAX, MODELO: 28014, NÚMERO DE SERIE: SIN NUMERO, CLAVE DE IDENTIFICACIÓN: CI-M50-2. CALIBRACIÓN A VOLUMEN NOMINAL	PIEZA	1	VOLUMEN NOMINAL 50 ml RESOLUCIÓN: NO APLICA Incertidumbre requerida $U_{K=2} \leq \frac{EMP}{4}$ Información adicional para Informe: CALIBRADO PARA CONTENER CLASE A EMT ± 0,05 ml	31 (DACN)
259.	MATRAZ VOLUMÉTRICO DE 50 ml, MARCA: KIMAX, MODELO: 28014, NÚMERO DE SERIE: SIN NUMERO, CLAVE DE IDENTIFICACIÓN: CI-M50-3. CALIBRACIÓN A VOLUMEN NOMINAL	PIEZA	1	VOLUMEN NOMINAL 50 ml RESOLUCIÓN: NO APLICA Incertidumbre requerida $U_{K=2} \leq \frac{EMP}{4}$ Información adicional para Informe: CALIBRADO PARA CONTENER CLASE A EMT ± 0,05 ml	31 (DACN)
260.	MATRAZ VOLUMÉTRICO DE 25 ml, MARCA: KIMAX, MODELO: 28014, NÚMERO DE SERIE: SIN NÚMERO, CLAVE DE IDENTIFICACIÓN: CI-M25-4. CALIBRACIÓN A VOLUMEN NOMINAL	PIEZA	1	VOLUMEN NOMINAL 25 ml RESOLUCIÓN: NO APLICA Incertidumbre requerida $U_{K=2} \leq \frac{EMP}{4}$ Información adicional para Informe: CALIBRADO PARA CONTENER CLASE A EMT ± 0,03 ml	31 (DACN)
261.	MATRAZ VOLUMÉTRICO DE 25 ml, MARCA: KIMAX, MODELO: 28014, NÚMERO DE SERIE: SI NÚMERO, CLAVE DE IDENTIFICACIÓN: CI-M25-1. CALIBRACIÓN A VOLUMEN NOMINAL	PIEZA	1	VOLUMEN NOMINAL 25 ml RESOLUCIÓN: NO APLICA Incertidumbre requerida $U_{K=2} \leq \frac{EMP}{4}$ Información adicional para Informe: CALIBRADO PARA CONTENER CLASE A EMT ± 0,03 ml	31 (DACN)
262.	MATRAZ VOLUMÉTRICO DE 25 ml, MARCA: KIMAX, MODELO: 28014, NÚMERO DE SERIE: SIN NÚMERO, DE IDENTIFICACIÓN: CI-M25-2. CALIBRACIÓN A VOLUMEN NOMINAL	PIEZA	1	VOLUMEN NOMINAL 25 ml RESOLUCIÓN: NO APLICA Incertidumbre requerida $U_{K=2} \leq \frac{EMP}{4}$ Información adicional para Informe: CALIBRADO PARA CONTENER CLASE A	31 (DACN)

Partida Núm.:	CONCEPTO	UNIDAD	CANTIDAD	OBSERVACIONES	J.C.U. No.
				EMT ± 0,03 ml	
263.	MATRAZ VOLUMÉTRICO DE 25 ml, MARCA: KIMAX, MODELO: 28014, NÚMERO DE SERIE: SIN NÚMERO, CLAVE DE IDENTIFICACIÓN: CI-M25-3. CALIBRACIÓN A VOLUMEN NOMINAL	PIEZA	1	VOLUMEN NOMINAL 25 ml RESOLUCIÓN: NO APLICA Incertidumbre requerida $U_{K=2} \leq \frac{EMP}{4}$ Información adicional para Informe: CALIBRADO PARA CONTENER CLASE A EMT ± 0,03 ml	31 (DACN)
264.	MATRAZ VOLUMÉTRICO DE 25 ml, MARCA: KIMAX, MODELO: 28014, NÚMERO DE SERIE: SIN NÚMERO, CLAVE DE IDENTIFICACIÓN: CI-M25-4. CALIBRACIÓN A VOLUMEN NOMINAL	PIEZA	1	VOLUMEN NOMINAL 25 ml RESOLUCIÓN: NO APLICA Incertidumbre requerida $U_{K=2} \leq \frac{EMP}{4}$ Información adicional para Informe: CALIBRADO PARA CONTENER CLASE A EMT ± 0,03 ml	31 (DACN)
265.	PIPETA VOLUMÉTRICA DE 5 ml, MARCA: PYREX, MODELO: 7100, NÚMERO DE SERIE: SIN NUMERO, CLAVE DE IDENTIFICACIÓN: LI-02 CALIBRACIÓN A VOLUMEN NOMINAL	PIEZA	1	VOLUMEN NOMINAL:5 ml RESOLUCIÓN: NO APLICA Incertidumbre requerida $U_{K=2} \leq \frac{EMP}{4}$ Información adicional para Informe: CALIBRADO PARA ENTREGAR CLASE A EMT ± 0,01 ml	31 (DACN)
266.	PIPETA VOLUMÉTRICA DE 2 ml, MARCA: KIMAX-51, MODELO: 37004-2, NÚMERO DE SERIE: SIN NUMERO CLAVE DE IDENTIFICACIÓN: CI-P2-1. CALIBRACIÓN A VOLUMEN NOMINAL	PIEZA	1	VOLUMEN NOMINAL: 2 ml RESOLUCIÓN: NO APLICA Incertidumbre requerida $U_{K=2} \leq \frac{EMP}{3}$ Información adicional para Informe: CALIBRADO PARA ENTREGAR CLASE A EMT ± 0,006 ml	31 (DACN)
267.	PIPETA VOLUMÉTRICA DE 2 ml, MARCA: KIMAX-51, MODELO: 37004-2, NÚMERO DE SERIE: SIN NUMERO CLAVE DE IDENTIFICACIÓN: CI-P2-2. CALIBRACIÓN A VOLUMEN NOMINAL	PIEZA	1	VOLUMEN NOMINAL: 2 ml RESOLUCIÓN: NO APLICA Incertidumbre requerida $U_{K=2} \leq \frac{EMP}{3}$ Información adicional para Informe: CALIBRADO PARA ENTREGAR CLASE A EMT ± 0,006 ml	31 (DACN)

Partida Núm. :	CONCEPTO	UNIDAD	CANTIDAD	OBSERVACIONES	J.C.U. No.
268.	BURETA DE 50 ml, MARCA: KIMAX, MODELO: SIN MODELO, NÚMERO DE SERIE: 5311 CLAVE DE IDENTIFICACIÓN: CI-B50-1. PUNTOS DE CALIBRACIÓN: 5 ml, 25 ml, 50 ml.	PIEZA	1	VOLUMEN NOMINAL: 50 ml RESOLUCIÓN: 0,1 ml Incertidumbre requerida $U_{K=2} \leq \frac{EMP}{4}$ Información adicional para Informe: CALIBRADO PARA ENTREGAR CLASE A EMT ± 0,05 ml	31 (DACN)
269.	PROBETA DE VIDRIO DE 25 ml, MARCA: TEKK, MODELO: 20025-K, NÚMERO DE SERIE: SIN NÚMERO CLAVE DE IDENTIFICACIÓN: CI-P25-1. PUNTOS DE CALIBRACIÓN: 3 ml, 12,5 ml, 25 ml.	PIEZA	1	VOLUMEN NOMINAL 25 ml RESOLUCIÓN: 0,5 ml Incertidumbre requerida $U_{K=2} \leq \frac{EMP}{4}$ Información adicional para Informe: CALIBRADO PARA ENTREGAR CLASE B EMT ± 0,5 ml	31 (DACN)
270.	PROBETA DE VIDRIO DE 50 ml, MARCA: PYREX, MODELO: 3022, NÚMERO DE SERIE: SIN NÚMERO CLAVE DE IDENTIFICACIÓN: CI-P25-2. PUNTOS DE CALIBRACIÓN: 13 ml, 25 ml, 25 ml.	PIEZA	1	VOLUMEN NOMINAL 50 ml RESOLUCIÓN: 1 ml Incertidumbre requerida $U_{K=2} \leq \frac{EMP}{4}$ Información adicional para Informe: CALIBRADO PARA CONTENER CLASE B EMT ± 0,4 ml	31 (DACN)
271.	PROBETA DE VIDRIO DE 250 ml, MARCA: KIMAX, MODELO: 20024, NÚMERO DE SERIE: SIN NÚMERO CLAVE DE IDENTIFICACIÓN: CI-P250-1. PUNTOS DE CALIBRACIÓN: 26 ml, 125 ml, 250 ml.	PIEZA	1	VOLUMEN NOMINAL 250 ml RESOLUCIÓN: 2 ml Incertidumbre requerida $U_{K=2} \leq \frac{EMP}{4}$ Información adicional para Informe: CALIBRADO PARA ENTREGAR CLASE B EMT ± 1,4 ml	31 (DACN)
272.	MICROPIPETA DE VOLUMEN AJUSTABLE DE UN CANAL DE 2 µL a 20 µL, MARCA: SCIENCE MED MODELO: SIN MODELO, SERIE: YE4A265373, CLAVE DE IDENTIFICACIÓN: CI-VMI-01. PUNTOS DE CALIBRACIÓN: 2 µL, 10 µL, 20 µL.	PIEZA	1	VOLUMEN NOMINAL: 20 µL INTERVALO DE INDICACIÓN: 2 µL a 20 µL RESOLUCIÓN: 0,5 µL ➢ Incertidumbre requerida $U_{K=2} \leq \frac{EMP}{4}$ ➢ Ajuste previa a calibración. Información adicional para Informe: EMT ± 0,2 µL	31 (DACN)

Partida Núm.:	CONCEPTO	UNIDAD	CANTIDAD	OBSERVACIONES	J.C.U. No.
273.	MICROPIPETA DE VOLUMEN AJUSTABLE DE UN CANAL DE 10 µL a 100 µL, MARCA: SCIENCE MED MODELO: SIN MODELO, SERIE: YE4A265464, CLAVE DE IDENTIFICACIÓN: CI-VMI-02. PUNTOS DE CALIBRACIÓN: 10 µL, 50 µL, 100 µL.	PIEZA	1	VOLUMEN NOMINAL: 100 µL INTERVALO DE INDICACIÓN: 10 µL a 100 µL RESOLUCIÓN: 1 µL ➢ Incertidumbre requerida $U_{K=2} \leq \frac{EMP}{4}$ ➢ Ajuste previa a calibración. Información adicional para Informe: EMT ± 0,8 µL	31 (DACN)
274.	MICROPIPETA DE VOLUMEN AJUSTABLE DE UN CANAL DE 100 µL a 1000 µL, MARCA: SCIENCE MED MODELO: SIN MODELO, SERIE: YE4A202485, CLAVE DE IDENTIFICACIÓN: CI-VMI-03. PUNTOS DE CALIBRACIÓN: 100 µL, 500 µL, 1000 µL.	PIEZA	1	VOLUMEN NOMINAL: 1000 µL INTERVALO DE INDICACIÓN: 100 µL a 1000 µL RESOLUCIÓN: 5 µL ➢ Incertidumbre requerida $U_{K=2} \leq \frac{EMP}{4}$ ➢ Ajuste previa a calibración. Información adicional para Informe: EMT ± 8 µL	31 (DACN)
275.	PICNOMETRO CON TERMÓMETRO DE 10 ml, MARCA: KIMAX, MODELO: SIN MODELO NÚMERO DE SERIE: 237, CLAVE DE IDENTIFICACIÓN: CI-VPC-15. CALIBRACIÓN EN CONJUNTO CON TERMÓMETRO DE LIQUIDO EN VIDRIO (Hg), PARA PICNOMETRO CI-VPC-15, MARCA: EXAX, MODELO: SIN MODELO, NÚMERO DE SERIE: 643471 CLAVE DE IDENTIFICACIÓN: CI-TTV-46.	PIEZA	1	VOLUMEN NOMINAL: 10 ml ➢ Incertidumbre requerida $U_{K=2} \leq 0{,}0080$ % relativa del volumen medido. Información adicional para Informe: CALIBRADO PARA CONTENER CALIBRACIÓN EN CONJUNTO CON TERMÓMETRO DE LIQUIDO EN VIDRIO (Hg), PARA PICNOMETRO CI-VPC-15, MARCA: EXAX, MODELO: SIN MODELO, NÚMERO DE SERIE: 643471 CLAVE DE IDENTIFICACIÓN: CI-TTV-46.	31 (DACN)
276.	PICNOMETRO CON TERMÓMETRO DE 10 ml, MARCA: KIMAX, MODELO: SIN MODELO NÚMERO DE SERIE: 12, CLAVE DE IDENTIFICACIÓN: CI-VPC-16. TERMÓMETRO DE LIQUIDO EN VIDRIO (Hg), PARA PICNOMETRO CI-VPC-16 MARCA: KESSLER, MODELO: SIN MODELO, NÚMERO DE SERIE: 776264 CLAVE DE IDENTIFICACIÓN: CI-TTV-47	PIEZA	1	VOLUMEN NOMINAL: 10 ml Incertidumbre requerida $U_{K=2} \leq 0{,}0080$ % relativa del volumen medido. Información adicional para Informe: CALIBRADO PARA CONTENER Calibración en conjunto con TERMÓMETRO DE LIQUIDO EN VIDRIO (Hg), PARA PICNOMETRO CI-VPC-16 MARCA: KESSLER, MODELO:	31 (DACN)

Partida Núm.:	CONCEPTO	UNIDAD	CANTIDAD	OBSERVACIONES	J.C.U. No.
				SIN MODELO, NÚMERO DE SERIE: 776264 CLAVE DE IDENTIFICACIÓN: CI-TTV-47	
277.	PICNOMETRO CON TERMÓMETRO DE 25 ml, MARCA: KIMAX, MODELO: SIN MODELO NÚMERO DE SERIE: 52, CLAVE DE IDENTIFICACIÓN: CI-VPC-18. TERMÓMETRO DE LIQUIDO EN VIDRIO (Hg), PARA PICNOMETRO CI-VPC-18 MARCA: KESSLER, MODELO: SIN MODELO, NÚMERO DE SERIE: 15192 CLAVE DE IDENTIFICACIÓN: CI-TTV-65.	PIEZA	1	VOLUMEN NOMINAL: 25 ml Incertidumbre requerida $U_{K=2} \leq 0{,}0040$ % relativa del volumen medido. Información adicional para Informe: CALIBRADO PARA CONTENER Calibración en conjunto con TERMÓMETRO DE LIQUIDO EN VIDRIO (Hg), PARA PICNOMETRO CI-VPC-18 MARCA: KIMAX, MODELO: SIN MODELO, NÚMERO DE SERIE: 15192 CLAVE DE IDENTIFICACIÓN: CI-TTV-65.	31 (DACN)
278. 2	MICROBURETA DE 10 ml, PARA ENTREGAR, CLASE A, MARCA: KIMAX, MODELO: 17110F-10, NÚMERO DE SERIE: 09385, EMT: ± 0,02 ml, RESOLUCIÓN: 0,02 ml, CLAVE DE IDENTIFICACIÓN: NM-229. PUNTOS DE CALIBRACIÓN: 1 ml, 5 ml, 10 ml.	PIEZA	1	CMC ≤ EMT/4	31 (DMCI)
279. 2	BURETA DE 10 ml, PARA ENTREGAR, CLASE A, MARCA: KIMAX, MODELO: 17027F-10, NÚMERO DE SERIE: 5273, EMT: ± 0,02 ml, RESOLUCIÓN: 0,05 ml, CLAVE DE IDENTIFICACIÓN: NM-77. PUNTOS DE CALIBRACIÓN: 1 ml, 5 ml, 10 ml.	PIEZA	1	CMC ≤ EMT/4	31 (DMCI)
280.	BURETA DE 25 ml, PARA ENTREGAR, CLASE A, MARCA: KIMAX, MODELO: 17027F-25, NÚMERO DE SERIE: 5324, EMT: ± 0,03 ml, RESOLUCIÓN: 0,1 ml, CLAVE DE IDENTIFICACIÓN: NM-62. PUNTOS DE CALIBRACIÓN: 2,5 ml, 12,5 ml, 25 ml.	PIEZA	1	CMC ≤ EMT/4	31 (DMCI)
281.	BURETA DE 50 ml, PARA ENTREGAR, CLASE A, MARCA: KIMAX, MODELO: S/M, NÚMERO DE SERIE: 391, EMT: ± 0,05 ml, RESOLUCIÓN: 0,1 ml, CLAVE DE IDENTIFICACIÓN: NM-45. PUNTOS DE CALIBRACIÓN: 5 ml, 25 ml, 50 ml.	PIEZA	1	CMC ≤ EMT/4	31 (DMCI)
282.	BURETA DE 50 ml, PARA ENTREGAR, CLASE A, MARCA: KIMAX, MODELO: 17027F-50, NÚMERO DE SERIE: 0878, EMT: ± 0,05 ml, RESOLUCIÓN: 0,1 ml, CLAVE DE IDENTIFICACIÓN: NM-98. PUNTOS DE CALIBRACIÓN: 5 ml, 25 ml, 50 ml.	PIEZA	1	CMC ≤ EMT/4	31 (DMCI)
283.	MATRAZ VOLUMÉTRICO DE 5 ml, PARA CONTENER, CLASE A, MARCA: KIMAX, MODELO: 28014, NÚMERO DE SERIE: S/N, EMT: ± 0,02 ml, RESOLUCIÓN: N/A, CLAVE DE IDENTIFICACIÓN: NM-38. CALIBRACIÓN A VOLUMEN NOMINAL	PIEZA	1	CMC ≤ EMT/4	31 (DMCI)
284.	MATRAZ VOLUMÉTRICO DE 25 ml, PARA CONTENER, CLASE A, MARCA: KIMAX, MODELO: 28014, NÚMERO DE SERIE: S/N, EMT: ± 0,03 ml, RESOLUCIÓN: N/A, CLAVE DE IDENTIFICACIÓN: NM-143, NM-144, NM-145 Y	PIEZA	4	CMC ≤ EMT/4	31 (DMCI)

Partida Núm. :	CONCEPTO	UNIDAD	CANTIDAD	OBSERVACIONES	J.C.U. No.
	NM-146. CALIBRACIÓN A VOLUMEN NOMINAL				
285.	MATRAZ VOLUMÉTRICO DE 50 ml, PARA CONTENER, CLASE A, MARCA: KIMAX, MODELO: 28014 NÚMERO DE SERIE: S/N, EMT: ± 0,05 ml, RESOLUCIÓN: N/A, CLAVE DE IDENTIFICACIÓN: NM-103, NM-104, NM-107, NM-108, NM-121, NM-122, NM-241, NM-242, NM-243, NM-244, NM-245, NM-246, NM-247, NM-248, NM-249, NM-250. CALIBRACIÓN A VOLUMEN NOMINAL	PIEZA	16	CMC ≤ EMT/4	31 (DMCI)
286.	MATRAZ VOLUMÉTRICO DE 100 ml, PARA CONTENER, CLASE B, MARCA: KIMAX, MODELO: 28015 NÚMERO DE SERIE: S/N, EMT: ± 0,16 ml, RESOLUCIÓN: N/A, CLAVE DE IDENTIFICACIÓN: NM-91, NM-92, NM-93, NM-94. CALIBRACIÓN A VOLUMEN NOMINAL	PIEZA	4	CMC ≤ EMT/4	31 (DMCI)
287.	MATRAZ VOLUMÉTRICO DE 100 ml, PARA CONTENER, CLASE A, MARCA: KIMAX, MODELO: 28014, NÚMERO DE SERIE: S/N, EMT: ± 0,08 ml, RESOLUCIÓN: N/A, CLAVE DE IDENTIFICACIÓN: NM-271, NM-272, NM-273, NM-274, NM-275, NM-276, NM-277, NM-278, NM-279, NM-280. CALIBRACIÓN A VOLUMEN NOMINAL	PIEZA	10	CMC ≤ EMT/4	31 (DMCI)
288.	MATRAZ VOLUMÉTRICO DE 200 ml, PARA CONTENER, CLASE A, MARCA: KIMAX, MODELO: 28014, NÚMERO DE SERIE: S/N, EMT: ± 0,10 ml, RESOLUCIÓN: N/A, CLAVE DE IDENTIFICACIÓN: NM-123, NM-124, NM-126, NM-133. CALIBRACIÓN A VOLUMEN NOMINAL	PIEZA	4	CMC ≤ EMT/4	31 (DMCI)
289.	MATRAZ VOLUMÉTRICO DE 250 ml, PARA CONTENER, CLASE B, MARCA: PK, MODELO: 28015, NÚMERO DE SERIE: S/N, EMT: ± 0,24 ml, RESOLUCIÓN: N/A, CLAVE DE IDENTIFICACIÓN: NM-11. CALIBRACIÓN A VOLUMEN NOMINAL	PIEZA	1	CMC ≤ EMT/4	31 (DMCI)
290.	MATRAZ VOLUMÉTRICO DE 250 ml, PARA CONTENER, CLASE B, MARCA: PYREX, MODELO: 5641, NÚMERO DE SERIE: S/N, EMT: ± 0,24 ml, RESOLUCIÓN: N/A, CLAVE DE IDENTIFICACIÓN: NM-137, NM-138. CALIBRACIÓN A VOLUMEN NOMINAL	PIEZA	2	CMC ≤ EMT/4	31 (DMCI)
291.	MATRAZ VOLUMÉTRICO DE 500 ml, PARA CONTENER, CLASE B, MARCA: PYREX, MODELO: 5641, NÚMERO DE SERIE: S/N, EMT: ± 0,40 ml, RESOLUCIÓN: N/A, CLAVE DE IDENTIFICACIÓN: NM-159, NM-160. CALIBRACIÓN A VOLUMEN NOMINAL	PIEZA	2	CMC ≤ EMT/4	31 (DMCI)
292.	MATRAZ VOLUMÉTRICO DE 1000 ml, PARA CONTENER, CLASE B, MARCA: PYREX, MODELO: 5641, NÚMERO DE SERIE: S/N, EMT: ± 0,60 ml, RESOLUCIÓN: N/A, CLAVE DE IDENTIFICACIÓN: NM-13, NM-132. CALIBRACIÓN A VOLUMEN NOMINAL	PIEZA	2	CMC ≤ EMT/4	31 (DMCI)
293.	PIPETA VOLUMÉTRICA DE 0,5 ml, PARA ENTREGAR, CLASE A, MARCA: KIMAX, MODELO: 37004, NÚMERO DE SERIE: S/N, EMT: ± 0,006 ml, RESOLUCIÓN: N/A, CLAVE DE IDENTIFICACIÓN: NM-262. CALIBRACIÓN A VOLUMEN NOMINAL	PIEZA	1	CMC ≤ EMT/4	31 (DMCI)

ANEXOS

DIRECCIÓN DE CONTRATOS

Partida Núm. :	CONCEPTO	UNIDAD	CANTIDAD	OBSERVACIONES	J.C.U. No.
294.	PIPETA VOLUMÉTRICA DE 1 ml, PARA ENTREGAR, CLASE A, MARCA: PYREX, MODELO: 7100, NÚMERO DE SERIE: S/N, EMT: ± 0,006 ml, RESOLUCIÓN: N/A, CLAVE DE IDENTIFICACIÓN: NM-117, NM-118. CALIBRACIÓN A VOLUMEN NOMINAL	PIEZA	2	CMC ≤ EMT/4	31 (DMCI)
295.	PIPETA VOLUMÉTRICA DE 2 ml, PARA ENTREGAR, CLASE A, MARCA: KIMAX-51, MODELO: 37004-2, NÚMERO DE SERIE: S/N, EMT: ± 0,006 ml, RESOLUCIÓN: N/A, CLAVE DE IDENTIFICACIÓN: NM-95, NM-96. CALIBRACIÓN A VOLUMEN NOMINAL	PIEZA	2	CMC ≤ EMT/4	31 (DMCI)
296.	PIPETA VOLUMÉTRICA DE 3 ml, PARA ENTREGAR, CLASE A, MARCA: P.K., MODELO: 37045, NÚMERO DE SERIE: S/N, EMT: ± 0,01 ml, RESOLUCIÓN: N/A, CLAVE DE IDENTIFICACIÓN: NM-220. CALIBRACIÓN A VOLUMEN NOMINAL	PIEZA	1	CMC ≤ EMT/4	31 (DMCI)
297.	PIPETA VOLUMÉTRICA DE 4 ml, PARA ENTREGAR, CLASE A, MARCA: KIMAX, MODELO: 37004, NÚMERO DE SERIE: S/N, EMT: ± 0,01 ml, RESOLUCIÓN: N/A, CLAVE DE IDENTIFICACIÓN: NM-222. CALIBRACIÓN A VOLUMEN NOMINAL	PIEZA	1	CMC ≤ EMT/4	31 (DMCI)
298.	PIPETA VOLUMÉTRICA DE 5 ml, PARA ENTREGAR, CLASE A, MARCA: PFEIFFER GLASS, MODELO: 8100, NÚMERO DE SERIE: S/N, EMT: ± 0,01 ml, RESOLUCIÓN: N/A, CLAVE DE IDENTIFICACIÓN: NM-109, NM-110. CALIBRACIÓN A VOLUMEN NOMINAL	PIEZA	2	CMC ≤ EMT/4	31 (DMCI)
299.	PIPETA VOLUMÉTRICA DE 8 ml, PARA ENTREGAR, CLASE A, MARCA: KIMAX-51, MODELO: 37004-8 NÚMERO DE SERIE: S/N, EMT: ± 0,02 ml, RESOLUCIÓN: N/A, CLAVE DE IDENTIFICACIÓN: NM-224. CALIBRACIÓN A VOLUMEN NOMINAL	PIEZA	1	CMC ≤ EMT/4	31 (DMCI)
300.	PIPETA VOLUMÉTRICA DE 9 ml, PARA ENTREGAR, CLASE A, MARCA: KIMAX-51, MODELO: 37004-9, NÚMERO DE SERIE: S/N, EMT: ± 0,02 ml, RESOLUCIÓN: N/A, CLAVE DE IDENTIFICACIÓN: NM-226. CALIBRACIÓN A VOLUMEN NOMINAL	PIEZA	1	CMC ≤ EMT/4	31 (DMCI)
301.	PIPETA VOLUMÉTRICA DE 10 ml, PARA ENTREGAR, CLASE A, MARCA: PYREX, MODELO: 7100, NÚMERO DE SERIE: S/N, EMT: ± 0,02 ml, RESOLUCIÓN: N/A, CLAVE DE IDENTIFICACIÓN: NM-28. CALIBRACIÓN A VOLUMEN NOMINAL	PIEZA	1	CMC ≤ EMT/4	31 (DMCI)
302.	PIPETA VOLUMÉTRICA DE 10 ml, PARA ENTREGAR, CLASE A, MARCA: KIMAX, MODELO: 37004, NÚMERO DE SERIE: S/N, EMT: ± 0,02 ml, RESOLUCIÓN: N/A, CLAVE DE IDENTIFICACIÓN: NM-52, NM-169, NM-170. CALIBRACIÓN A VOLUMEN NOMINAL	PIEZA	3	CMC ≤ EMT/4	31 (DMCI)
303.	PIPETA VOLUMÉTRICA DE 12 ml, PARA ENTREGAR, CLASE A, MARCA: KIMAX-51, MODELO: 37004-12, NÚMERO DE SERIE: S/N, EMT: ± 0,02 ml, RESOLUCIÓN: N/A, CLAVE DE IDENTIFICACIÓN: NM-228. CALIBRACIÓN A VOLUMEN NOMINAL	PIEZA	1	CMC ≤ EMT/4	31 (DMCI)
304.	PIPETA VOLUMÉTRICA DE 15 ml, PARA ENTREGAR, CLASE A, MARCA: P.K., MODELO: 37004, NÚMERO DE SERIE: S/N, EMT: ± 0,03 ml, RESOLUCIÓN: N/A, CLAVE DE IDENTIFICACIÓN: NM-231.	PIEZA	1	CMC ≤ EMT/4	31 (DMCI)

Partida Núm.:	CONCEPTO	UNIDAD	CANTIDAD	OBSERVACIONES	J.C.U. No.
	CALIBRACIÓN A VOLUMEN NOMINAL				
305.	PIPETA VOLUMÉTRICA DE 20 ml, PARA ENTREGAR, CLASE A, MARCA: KIMAX, MODELO: 37004, NÚMERO DE SERIE: S/N, EMT: ± 0,03 ml, RESOLUCIÓN: N/A, CLAVE DE IDENTIFICACIÓN: NM-74, NM-171, NM-172. CALIBRACIÓN A VOLUMEN NOMINAL	PIEZA	3	CMC ≤ EMT/4	31 (DMCI)
306.	PIPETA VOLUMÉTRICA DE 25 ml, PARA ENTREGAR, CLASE A, MARCA: KIMAX, MODELO: 37004, NÚMERO DE SERIE: S/N, EMT: ± 0,03 ml, RESOLUCIÓN: N/A, CLAVE DE IDENTIFICACIÓN: NM-119, NM-120, NM-173, NM-174. CALIBRACIÓN A VOLUMEN NOMINAL	PIEZA	4	CMC ≤ EMT/4	31 (DMCI)
307.	PIPETA VOLUMÉTRICA DE 50 ml, PARA ENTREGAR, CLASE B, MARCA: PYREX, MODELO: 7102, NÚMERO DE SERIE: S/N, EMT: ± 0,10 ml, RESOLUCIÓN: N/A, CLAVE DE IDENTIFICACIÓN: NM-175, NM-176. CALIBRACIÓN A VOLUMEN NOMINAL	PIEZA	2	CMC ≤ EMT/4	31 (DMCI)
308.	PIPETA VOLUMÉTRICA DE 100 ml, PARA ENTREGAR, CLASE B, MARCA: KIMAX, MODELO: 37000, NÚMERO DE SERIE: S/N, EMT: ± 0,16 ml, RESOLUCIÓN: N/A, CLAVE DE IDENTIFICACIÓN: NM-125. CALIBRACIÓN A VOLUMEN NOMINAL	PIEZA	1	CMC ≤ EMT/4	31 (DMCI)
309.	PIPETA VOLUMÉTRICA DE 100 ml, PARA ENTREGAR, CLASE A, MARCA: PYREX, MODELO: 7100, NÚMERO DE SERIE: S/N, EMT: ± 0,06 ml, RESOLUCIÓN: N/A, CLAVE DE IDENTIFICACIÓN: NM-131. CALIBRACIÓN A VOLUMEN NOMINAL	PIEZA	1	CMC ≤ EMT/4	31 (DMCI)
310.	PROBETA DE 10 ml, PARA ENTREGAR, CLASE B, MARCA: KIMAX, MODELO: 20024, NÚMERO DE SERIE: S/N, EMT: ± 0,10 ml, RESOLUCIÓN: 0,2 ml, CLAVE DE IDENTIFICACIÓN: NM-179, NM-180. PUNTOS DE CALIBRACIÓN: 1 ml, 5 ml, 10 ml.	PIEZA	2	CMC ≤ EMT/4	31 (DMCI)
311.	PROBETA DE 25 ml, PARA CONTENER, CLASE B, MARCA: PYREX, MODELO: 3022, NÚMERO DE SERIE: S/N, EMT: ± 0,30 ml, RESOLUCIÓN: 0,2 ml, CLAVE DE IDENTIFICACIÓN: NM-181, NM-182. PUNTOS DE CALIBRACIÓN: 3 ml, 13 ml, 25 ml.	PIEZA	2	CMC ≤ EMT/4	31 (DMCI)
312.	PROBETA DE 50 ml, PARA CONTENER, CLASE B, MARCA: PYREX, MODELO: 3022, NÚMERO DE SERIE: S/N, EMT: ± 0,40 ml, RESOLUCIÓN: 1 ml, CLAVE DE IDENTIFICACIÓN: NM-111, NM-112. PUNTOS DE CALIBRACIÓN: 5 ml, 25 ml, 50 ml.	PIEZA	2	CMC ≤ EMT/4	31 (DMCI)
313.	PROBETA DE 100 ml, PARA CONTENER, CLASE B, MARCA: PYREX, MODELO: 3022, NÚMERO DE SERIE: S/N, EMT: ± 0,60 ml, RESOLUCIÓN: 1 ml, CLAVE DE IDENTIFICACIÓN: NM-141. PUNTOS DE CALIBRACIÓN: 10 ml, 50 ml, 100 ml.	PIEZA	1	CMC ≤ EMT/4	31 (DMCI)
314.	PROBETA DE 100 ml, PARA ENTREGAR, CLASE B, MARCA: KIMAX, MODELO: 20024, NÚMERO DE SERIE: S/N, EMT: ± 0,60 ml, RESOLUCIÓN: 1 ml, CLAVE DE IDENTIFICACIÓN: NM-142. PUNTOS DE CALIBRACIÓN: 10 ml, 50 ml, 100 ml.	PIEZA	1	CMC ≤ EMT/4	31 (DMCI)
315.	PROBETA DE 100 ml, PARA ENTREGAR, CLASE B, MARCA: KIMAX, MODELO:	PIEZA	2	CMC ≤ EMT/4	31

ANEXOS
DIRECCIÓN DE CONTRATOS

Partida Núm. :	CONCEPTO	UNIDAD	CANTIDAD	OBSERVACIONES	J.C.U. No.
	20024, NÚMERO DE SERIE: S/N, EMT: ± 0,60 ml, RESOLUCIÓN: 1 ml, CLAVE DE IDENTIFICACIÓN: NM-185, NM-186. PUNTOS DE CALIBRACIÓN: 10 ml, 50 ml, 100 ml.				(DMCI)
316.	PROBETA DE 250 ml, PARA ENTREGAR, CLASE B, MARCA: KIMAX, MODELO: 20024, NÚMERO DE SERIE: S/N, EMT: ± 1,4 ml, RESOLUCIÓN: 2 ml, CLAVE DE IDENTIFICACIÓN: NM-115, NM-116. PUNTOS DE CALIBRACIÓN: 30 ml, 130 ml, 250 ml.	PIEZA	2	CMC ≤ EMT/4	31 (DMCI)
317.	PROBETA DE 500 ml, PARA ENTREGAR, CLASE B, MARCA: PYREX, MODELO: 3022, NÚMERO DE SERIE: S/N, EMT: ± 2,6 ml, RESOLUCIÓN: 5 ml, CLAVE DE IDENTIFICACIÓN: NM-31. PUNTOS DE CALIBRACIÓN: 50 ml, 250 ml, 500 ml.	PIEZA	1	CMC ≤ EMT/4	31 (DMCI)
318.	PROBETA DE 500 ml, PARA ENTREGAR, CLASE A, MARCA: KIMAX, MODELO: 20026, NÚMERO DE SERIE: S/N, EMT: ± 1,3 ml, RESOLUCIÓN: 5 ml, CLAVE DE IDENTIFICACIÓN: NM-139. PUNTOS DE CALIBRACIÓN: 50 ml, 250 ml, 500 ml.	PIEZA	1	CMC ≤ EMT/4	31 (DMCI)
319.	PROBETA DE 1000 ml, PARA CONTENER, CLASE B, MARCA: PYREX, MODELO: 3022, NÚMERO DE SERIE: S/N, EMT: ± 5,0 ml, RESOLUCIÓN: 10 ml, CLAVE DE IDENTIFICACIÓN: NM-01. PUNTOS DE CALIBRACIÓN: 100 ml, 500 ml, 1000 ml.	PIEZA	1	CMC ≤ EMT/4	31 (DMCI)
320.	PROBETA DE 1000 ml, PARA ENTREGAR, CLASE A, MARCA: KIMAX, MODELO: 20026, NÚMERO DE SERIE: S/N, EMT: ± 2,5 ml, RESOLUCIÓN: 10 ml, CLAVE DE IDENTIFICACIÓN: NM-140. PUNTOS DE CALIBRACIÓN: 100 ml, 500 ml, 1000 ml.	PIEZA	1	CMC ≤ EMT/4	31 (DMCI)
321.	PROBETA DE 2000 ml, PARA ENTREGAR, CLASE B, MARCA: KIMAX, MODELO: 20024, NÚMERO DE SERIE: S/N, EMT: ± 10 ml, RESOLUCIÓN: 20 ml, CLAVE DE IDENTIFICACIÓN: NM-193, NM-194. PUNTOS DE CALIBRACIÓN: 200 ml, 1000 ml, 2000 ml.	PIEZA	2	CMC ≤ EMT/4	31 (DMCI)
322.	PICNÓMETRO DE 10 ml CON TERMÓMETRO, MARCA: BRAND, MODELO: S/M, NÚMERO DE SERIE: 09.02 01, EMT: ± 0,015 ml, RESOLUCIÓN: N/A, CLAVE DE IDENTIFICACIÓN: 09.02 01. CALIBRACIÓN A VOLUMEN NOMINAL	PIEZA	1	Alcance: 9,945 ml CMC ≤ EMT/4	31 (DMCI)
323.	PICNÓMETRO DE 25 ml CON TERMÓMETRO, MARCA: BRAND, MODELO: S/M, NÚMERO DE SERIE: 09.03 95, EMT: ± 0,015 ml, RESOLUCIÓN: N/A, CLAVE DE IDENTIFICACIÓN: 09.03 95. CALIBRACIÓN A VOLUMEN NOMINAL	PIEZA	1	Alcance: 24,942 ml CMC ≤ EMT/4	31 (DMCI)
	INSTRUMENTOS DE MEDICIÓN (TIEMPO)				
324. 3	CRONOMETRO DIGITAL DE 0 A 24 h, MARCA: SPER SCIENTIFIC, MODELO: 810022 NÚMERO DE SERIE: S/N, EMT ± 3 s POR DÍA, RESOLUCIÓN: 1/100 s, CLAVE DE IDENTIFICACIÓN: FQ-CRO-01 PUNTOS DE CALIBRACIÓN: 1 800 s, 3 600 s, 7 200 s, 10 800 s, 14 400 s, 21 600 s, 32 400 s.	PIEZA	1	Ajuste previo a la calibración	31 (DMR)
325.	CRONOMETRO DIGITAL, 0h A 24 h, MARCA: SPER SCIENTIFIC MODELO: 810022, NÚMERO DE SERIE: S/N, EMT: 3s POR DÍA, RESOLUCIÓN: 01 h, 0,01	PIEZA	1	Ajuste previo a la calibración	31 (DMR)

Partida Núm.:	CONCEPTO	UNIDAD	CANTIDAD	OBSERVACIONES	J.C.U. No.
	min, 0,01 s CLAVE DE IDENTIFICACIÓN: FQ-CRO-02. PUNTOS DE CALIBRACIÓN: 60 s, 300 s, 600 s, 1 800 s, 3 600 s, 7 200 s, 10 800 s				
326.	CRONOMETRO DIGITAL DE 0 h A 24 h, MARCA: SPER SCIENTIFIC, MODELO: 810022, NÚMERO DE SERIE: S/N, EMT ± 3 s POR DÍA, RESOLUCIÓN: 01 h, 0,01 min, 0,01 s, CLAVE DE IDENTIFICACIÓN: ARD-C1 PUNTOS DE CALIBRACIÓN: 10 s, 30 s, 60 s, 300 s, 600 s, 1 200 s, 1 800 s, 3 600 s, 36 000 s, 86 400 s.	PIEZA	1	Ajuste previo a la calibración	31 (DMR)
327.	CRONOMETRO DIGITAL DE 0 h A 24 h, MARCA: SPER SCIENTIFIC, MODELO: 810033, NÚMERO DE SERIE: S/N, EMT ± 3 s POR DÍA, RESOLUCIÓN: 01 h, 0,01 min, 0,01 s, CLAVE DE IDENTIFICACIÓN: ARD-C2. PUNTOS DE CALIBRACIÓN: 10 s, 30 s, 60 s, 300 s, 600 s, 1 200 s, 1 800 s, 3 600 s, 36 000 s, 86 400 s.	PIEZA	1	Ajuste previo a la calibración	31 (DMR)
328.	CRONÓMETRO DE ACERO INOXIDABLE ANÁLOGO DE 0 min A 60 min, MARCA: HANHART, MODELO: S/M, NÚMERO DE SERIE: S/N, EMT ± 3 s POR DÍA, RESOLUCIÓN: 1 s, CLAVE DE IDENTIFICACIÓN: ARD-C3. PUNTOS DE CALIBRACIÓN: 10 s, 30 s, 60 s, 300 s, 600 s, 1 200 s, 1 800 s.	PIEZA	1	Ajuste previo a la calibración	31 (DMR)
329.	CRONOMETRO DIGITAL DE 0 A 24 h, MARCA: SPER SCIENTIFIC, MODELO: 810022, NÚMERO DE SERIE: S/N, EMT ± 3 s POR DÍA, RESOLUCIÓN: 0,01 s en el intervalo hasta 30 min y de 1 s después del intervalo de 30 min, CLAVE DE IDENTIFICACIÓN: A-CRO-1, B-CRO-2. PUNTOS DE CALIBRACIÓN: 30 s, 60 s, 300 s, 600 s, 1 800 s, 3 600 s, 7 200 s, 10 800 s, 14 400 s, 28 800 s, 86 400 s.	PIEZA	2	Ajuste previo a la calibración	31 (DMR)
330.	CRONOMETRO DE 0 min A 60 min, MARCA: HANHART, MODELO: S/M, NÚMERO DE SERIE: S/N, EMT: ±0,5 s (t < 600 s), ±0,08% (t ≥ 600 s), RESOLUCIÓN: 0,2 s, CLAVE DE IDENTIFICACIÓN: LMM-TM-05. PUNTOS DE CALIBRACIÓN: 10 s, 30 s, 1 min, 5 min, 10 min, 30 min, 60 min.	PIEZA	1	CMC ≤ 0,2 s	31 (DMCI)
331.	CRONOMETRO DE 0 min A 60 min, MARCA: HEUER, MODELO: CLUB MASTER, NÚMERO DE SERIE: S/N, EMT: ± 0,5 s (t < 300 s), ± 0,15% (t ≥ 300 s), RESOLUCIÓN: 0,2 s, CLAVE DE IDENTIFICACIÓN: LMNM-TM-06. PUNTOS DE CALIBRACIÓN: 10 s, 30 s, 1 min, 5 min, 10 min, 30 min, 60 min.	PIEZA	1	Sin observaciones	31 (DMCI)
	INSTRUMENTOS DE MEDICIÓN (TEMPERATURA)				
332.	TERMÓMETRO BIMETÁLICO DE -40°C A +71°C, MARCA: TAYLOR, MODELO: S/M, NÚMERO DE SERIE: S/N, EMT ± 2 °C, RESOLUCIÓN: 1° C, CLAVE DE IDENTIFICACIÓN: FQ-TRB-07. PUNTOS DE CALIBRACIÓN: 0 °C, 2 °C, 5 °C, 8 °C, 15 °C.	PIEZA	1	Sin observaciones	31 (DMR)
333.	TERMÓMETRO BIMETÁLICO DE -40°C A +71°C, MARCA: TAYLOR, MODELO: S/M, NÚMERO DE SERIE: S/N, EMT ± 2 °C, RESOLUCIÓN: 1° C, CLAVE DE IDENTIFICACIÓN: FQ-TRB-08. PUNTOS DE CALIBRACIÓN: -30 °C, -25 °C, -20 °C, -15 °C, -10 °C, -5 °C.	PIEZA	1	Sin observaciones	31 (DMR)
334.	TERMÓMETRO DE LÍQUIDO EN VIDRIO (Hg) INMERSIÓN PARCIAL DE -17° C A +360° C, MARCA: BÜCHI MODELO: S/M, NÚMERO DE SERIE: 9230 FLAWII, EMT ± 5 °C, RESOLUCIÓN: 1° C, CLAVE DE IDENTIFICACIÓN: SI-TER-	PIEZA	1	Sin observaciones	31 (DMR)

Partida Núm. :	CONCEPTO	UNIDAD	CANTIDAD	OBSERVACIONES	J.C.U. No.
	04. PUNTOS DE CALIBRACIÓN: 100 °C, 114 °C, 123 °C, 236 °C, 248 °C, 330 °C.				
335.	TERMÓMETRO DE LÍQUIDO EN VIDRIO (Hg) INMERSIÓN PARCIAL DE -35 °C A +50 °C, MARCA: BRANNAN, MODELO: S/M, NÚMERO DE SERIE: S/N, EMT ± 1 °C, RESOLUCIÓN: CLAVE DE IDENTIFICACIÓN: FQ-TER-06. PUNTOS DE CALIBRACIÓN: 15 °C, 20 °C, 25 °C, 30 °C, 40 °C	PIEZA	1	Sin observaciones	31 (DMR)
336.	TERMÓMETRO DE LÍQUIDO EN VIDRIO (Hg) INMERSIÓN PARCIAL DE - A +, MARCA: BRANNAN, MODELO: S/M, NÚMERO DE SERIE: S/N, EMT ± 1 °C, RESOLUCIÓN: CLAVE DE IDENTIFICACIÓN: FQ-TER-10. PUNTOS DE CALIBRACIÓN: -25 °C, -15 °C, -10 °C, 15 °C, 25 °C.	PIEZA	1	Sin observaciones	31 (DMR)
337.	TERMÓMETRO DE LÍQUIDO EN VIDRIO (Hg) INMERSIÓN PARCIAL DE -20 °C A +150 °C, MARCA: BRANNAN, MODELO: S/M, NÚMERO DE SERIE: S/N, EMT ± 1 °C, RESOLUCIÓN: CLAVE DE IDENTIFICACIÓN: FQ-TER-12. PUNTOS DE CALIBRACIÓN: 35 °C, 50 °C, 70 °C, 90 °C, 100 °C, 120 °C.	PIEZA	1	Sin observaciones	31 (DMR)
338.	TERMÓMETRO PARA EL PICNÓMETRO FQ1-PIC-01 TERMÓMETRO DE LÍQUIDO EN VIDRIO (Hg) INMERSIÓN PARCIAL DE +14 °C A +37 °C, MARCA: EXAX, MODELO: S/M, NÚMERO DE SERIE: 97718, EMT ± 0,5 °C, RESOLUCIÓN: 0,2 °C, CLAVE DE IDENTIFICACIÓN: FQ1-TPIC-01. PUNTOS DE CALIBRACIÓN: 18 °C, 20 °C, 22 °C, 25 °C, 28 °C.	PIEZA	1	Sin observaciones	31 (DMR)
339.	TERMÓMETRO DE LÍQUIDO EN VIDRIO (Hg) INMERSIÓN TOTAL DE -35 °C A +50° C, MARCA: BRANNAN, MODELO: N2, NÚMERO DE SERIE: S/N, EMT ± 0,5 °C, RESOLUCIÓN: 1 °C, CLAVE DE IDENTIFICACIÓN: TE-204 (NY-6 005215). PUNTOS DE CALIBRACIÓN: 0 °C, 2 °C, 8 °C, 9 °C.	PIEZA	1	Sin observaciones	31 (DMR)
340.	TERMÓMETRO DE LÍQUIDO EN VIDRIO (Hg) INMERSIÓN TOTAL DE - A +, MARCA: TAYLOR, MODELO: 6333-G, NÚMERO DE SERIE: S/N, EMT ± 0,5 °C, RESOLUCIÓN: 1 °C, CLAVE DE IDENTIFICACIÓN: TE-248, TM343002. PUNTOS DE CALIBRACIÓN: 0 °C, 15 °C, 23 °C, 30 °C.	PIEZA	1	Sin observaciones	31 (DMR)
341.	TERMÓMETRO DE LÍQUIDO EN VIDRIO (Hg) INMERSIÓN TOTAL DE -20 °C A +150 °C, MARCA: TAYLOR, MODELO: 6333, NÚMERO DE SERIE: S/N, EMT ± 0,5 °C, RESOLUCIÓN: CLAVE DE IDENTIFICACIÓN: TE-248. PUNTOS DE CALIBRACIÓN: 0 °C, 30 °C, 37 °C, 44 °C, 56 °C	PIEZA	1	Sin observaciones	31 (DMR)
342.	TERMÓMETRO DE LÍQUIDO EN VIDRIO (Hg) IMM PARCIAL DE - 1 °C a 51 °C MARCA: BRANNAN, MODELO: S/M, NÚMERO DE SERIE: S/N, EMT ± 1,0 °C, RESOLUCIÓN: 0,1 °C, CLAVE DE IDENTIFICACIÓN: FQ-TER-09A. PUNTOS DE CALIBRACIÓN: 0 °C, 8 °C, 15 °C Y 37,5 °C	PIEZA	1	Sin observaciones	31 (DMR)
343.	TERMÓMETRO DE LÍQUIDO EN VIDRIO (Hg) IMM PARCIAL DE - 20 °C a 150 °C, MARCA: BRANNAN, MODELO: S/M, NÚMERO DE SERIE: S/N, EMT: ± 1,0 °C, RESOLUCIÓN: 1 °C, CLAVE DE IDENTIFICACIÓN: FQ-TER-08A. PUNTOS DE CALIBRACIÓN: , 25 °C, 30 °C, 37 °C	PIEZA	1	Sin observaciones	31 (DMR)
344.	TERMÓMETRO DE LÍQUIDO EN VIDRIO (Hg) IMM PARCIAL DE - 20 °C a 110 °C MARCA LAUKA, MODELO 550, NÚMERO DE SERIE S/N, EMT: ± 1,0 °C, RESOLUCIÓN: 1 °C CLAVE DE IDENTIFICACIÓN FQ-TER-11A PUNTOS DE CALIBRACIÓN: , 40°C,	PIEZA	1	Sin observaciones	31 (DMR)

ANEXOS DE CONTRATOS

Partida Núm.:	CONCEPTO	UNIDAD	CANTIDAD	OBSERVACIONES	J.C.U. No.
345.	TERMÓMETRO DE LÍQUIDO EN VIDRIO (Hg) IMM PARCIAL DE :- 10 °C a 260 °C, MARCA BRANNAN, MODELO: S/M, NÚMERO DE SERIE: S/N, EMT: ± EN TEMPERATURAS MENORES A 100 °C ± 1,0 °C; PARA TEMPERATURAS MAYORES DE 100 °C ± 1,5 °C, RESOLUCIÓN: 1 °C CLAVE DE IDENTIFICACIÓN FQ-TER-17A PUNTOS DE CALIBRACIÓN: , , 37,0 °C, 60 °C, 95 °C, 110 °C	PIEZA	1	Sin observaciones	31 (DMR)
346.	TERMÓMETRO DE LÍQUIDO EN VIDRIO (Lotox) IMM PARCIAL DE - 20 °C a 110 °C, MARCA: BRANNAN, MODELO: S/M, NÚMERO DE SERIE S/N, EMT: ± 1,0 °C, RESOLUCIÓN: 1 °C CLAVE DE IDENTIFICACIÓN FQ-TER-18A PUNTOS DE CALIBRACIÓN: ,,,	PIEZA	1	Sin observaciones	31 (DMR)
347.	TERMÓMETRO DE LÍQUIDO EN VIDRIO (Hg) IMM PARCIAL, DE - 20 °C a 110 °C, MARCA: BRANNAN, MODELO: S/M, NÚMERO DE SERIE S/N, EMT: ± 1,0 °C RESOLUCIÓN: 1 °C, CLAVE DE IDENTIFICACIÓN FQ-TER-19A PUNTOS DE CALIBRACIÓN: , 2 °C,, 10 °C	PIEZA	1	Sin observaciones	31 (DMR)
348.	TERMÓMETRO DE LÍQUIDO EN VIDRIO INMERSIÓN PARCIAL DE - a 51 °C, MARCA: Brannan, MODELO: S/M NÚMERO DE SERIE: S/N, EMT: ± 1,0 °C, RESOLUCIÓN: 0,1 °C, CLAVE DE IDENTIFICACIÓN: FQ-TER-05A PUNTOS DE CALIBRACIÓN: , , 37° C	PIEZA	1	Sin observaciones	31 (DMR)
349.	TERMÓMETRO DE LÍQUIDO EN VIDRIO INMERSIÓN PARCIAL DE - a 51 °C, MARCA: Brannan, MODELO: S/M NÚMERO DE SERIE: S/N, EMT: ± 1,0 °C, RESOLUCIÓN: 0,1 °C, CLAVE DE IDENTIFICACIÓN: FQ-TER-04A PUNTOS DE CALIBRACIÓN: ,,	PIEZA	1	Sin observaciones	31 (DMR)
350.	TERMÓMETRO DE LÍQUIDO EN VIDRIO (Hg) INMERSIÓN PARCIAL DE - A +110 °C, MARCA: BRANNAN, MODELO: S/M, NÚMERO DE SERIE: S/N, EMT ± 1 °C, RESOLUCIÓN: CLAVE DE IDENTIFICACIÓN: TE 132. PUNTOS DE CALIBRACIÓN: 0 °C, 30 °C, 60 °C, 90 °C, 110 °C	PIEZA	1	Sin observaciones	31 (DMR)
351.	TERMÓMETRO PARA EL PICNÓMETRO ARD-P5 TERMÓMETRO DE LÍQUIDO EN VIDRIO (Hg) INMERSIÓN PARCIAL DE +14 °C A +38 °C, MARCA: KESSLER, MODELO: S/M, NÚMERO DE SERIE: 776256, EMT ± 0,5 °C, RESOLUCIÓN: 0,2 °C, CLAVE DE IDENTIFICACIÓN: ARD-T5. PUNTOS DE CALIBRACIÓN: 18 °C, 20 °C, 22 °C, 25 °C y 28 °C.	PIEZA	1	Sin observaciones	31 (DMR)
352.	TERMÓMETRO PARA EL PICNÓMETRO ARD-P6 TERMÓMETRO DE LÍQUIDO EN VIDRIO (Hg) INMERSIÓN PARCIAL DE +14 °C A +38 °C, MARCA: KESSLER, MODELO: S/M, NÚMERO DE SERIE: 767866, EMT ± 0,5 °C, RESOLUCIÓN: 0,2 °C, CLAVE DE IDENTIFICACIÓN: ARD-T6. PUNTOS DE CALIBRACIÓN: 18 °C, 20 °C, 22 °C, 25 °C y 28 °C.	PIEZA	1	Sin observaciones	31 (DMR)
353.	TERMÓMETRO PARA EL PICNÓMETRO ARD-P7 TERMÓMETRO DE LÍQUIDO EN VIDRIO (Hg) INMERSIÓN PARCIAL DE +14 °C A +38 °C, MARCA: GDJT, MODELO: S/M, NÚMERO DE SERIE: 0806, EMT ± 0,5 °C, RESOLUCIÓN: 0,2 °C, CLAVE DE IDENTIFICACIÓN: ARD-T7. PUNTOS DE CALIBRACIÓN: 18 °C, 20 °C, 22 °C, 25 °C y 28 °C.	PIEZA	1	Sin observaciones	31 (DMR)
354.	TERMÓMETRO PARA EL PICNÓMETRO ARD-P8 TERMÓMETRO DE LÍQUIDO EN VIDRIO (Hg) INMERSIÓN PARCIAL DE +14 °C	PIEZA	1	Sin observaciones	31 (DMR)

Partida Núm. :	CONCEPTO	UNIDAD	CANTIDAD	OBSERVACIONES	J.C.U. No.
	A +38 °C, MARCA: KESSLER, MODELO: S/M, NÚMERO DE SERIE: 767944, EMT ± 0,5 °C, RESOLUCIÓN: 0,2 °C, CLAVE DE IDENTIFICACIÓN: ARD-T8. PUNTOS DE CALIBRACIÓN: 18 °C, 20 °C, 22 °C, 25 °C y 28 °C.				
355.	TERMÓMETRO PARA EL PICNÓMETRO ARD-P3 TERMÓMETRO DE LÍQUIDO EN VIDRIO (Hg) INMERSIÓN PARCIAL DE +14 °C A +38 °C, MARCA: EXAX, MODELO: S/M, NÚMERO DE SERIE: 05124, EMT ± 0,5 °C, RESOLUCIÓN: 0,2 °C, CLAVE DE IDENTIFICACIÓN: ARD-9. PUNTOS DE CALIBRACIÓN: 18 °C, 20 °C, 22 °C, 25 °C y 28 °C.	PIEZA	1	Sin observaciones	31 (DMR)
356.	TERMÓMETRO DE LÍQUIDO EN VIDRIO (Hg) INMERSIÓN PARCIAL DE -35 °C A +50 °C, MARCA: BRANNAN, MODELO: N2, NÚMERO DE SERIE: S/N, EMT ± 1,0 °C, RESOLUCIÓN: 1,0 °C, CLAVE DE IDENTIFICACIÓN: TE-197 N6. PUNTOS DE CALIBRACIÓN:, 5 °C, 10 °C, 25 °C	PIEZA	1	Sin observaciones	31 (DMR)
357.	TERMÓMETRO DE LÍQUIDO EN VIDRIO (Hg) INMERSIÓN PARCIAL DE -35 °C A + 50 °C, MARCA: BRANNAN, MODELO: N2, NÚMERO DE SERIE: S/N, EMT ± 1,0 °C, RESOLUCIÓN: 1,0 °C, CLAVE DE IDENTIFICACIÓN: TE-195 N8. PUNTOS DE CALIBRACIÓN:, 5 °C, 10 °C y 25 °C	PIEZA	1	Sin observaciones	31 (DMR)
358.	TERMÓMETRO DE LÍQUIDO EN VIDRIO (Hg) INMERSIÓN TOTAL DE -35 °C A 50 °C, MARCA: TAYLOR, MODELO: 6331-G, NÚMERO DE SERIE: S/N, EMT ± 0,5 °C, RESOLUCIÓN: 1,0 °C, CLAVE DE IDENTIFICACIÓN: V-21. PUNTOS DE CALIBRACIÓN: 0 °C, 5 °C, 10 °C y 25 °C	PIEZA	1	Sin observaciones	31 (DMR)
359.	TERMÓMETRO DE LÍQUIDO EN VIDRIO (Hg) INMERSIÓN PARCIAL DE -10 °C A +110 °C, MARCA: PROPPER TROPHY, MODELO: S/M, NÚMERO DE SERIE: S/N, EMT ± 1,0 °C, RESOLUCIÓN: 1,0 °C, CLAVE DE IDENTIFICACIÓN: TE-209. PUNTOS DE CALIBRACIÓN: 0 °C, 20 °C, 25 °C, 37 °C, 60 °C.	PIEZA	1	Sin observaciones	31 (DMR)
360.	TERMÓMETRO DE LÍQUIDO EN VIDRIO (Hg) INMERSIÓN PARCIAL DE - A +, MARCA: BRANNAN, MODELO: S/M, NÚMERO DE SERIE: S/N, EMT ± 1,0 °C, RESOLUCIÓN: 1,0 °C, CLAVE DE IDENTIFICACIÓN: TE 252 (TM341002). PUNTOS DE CALIBRACIÓN: 20 °C, 25 °C, 37 °C, 60 °C.	PIEZA	1	Sin observaciones	31 (DMR)
361.	TERMÓMETRO DE LÍQUIDO EN VIDRIO (Hg) INMERSIÓN PARCIAL DE - A +, MARCA: BRANNAN, MODELO: S/M, NÚMERO DE SERIE: S/N, EMT ± 1,0 °C, RESOLUCIÓN: 1,0 °C, CLAVE DE IDENTIFICACIÓN: TE 384 (TB 141009) PUNTOS DE CALIBRACIÓN: 20 °C, 25 °C, 37 °C, 60 °C.	PIEZA	1	Sin observaciones	31 (DMR)
362.	TERMÓMETRO DE LÍQUIDO EN VIDRIO (Hg) INMERSIÓN PARCIAL DE -20 °C A +110 °C, MARCA: BRANNAN, MODELO: S/M, NÚMERO DE SERIE: S/N, EMT ± 1,0 °C, RESOLUCIÓN: 1,0 °C, CLAVE DE IDENTIFICACIÓN: TM441002 TE-383. PUNTOS DE CALIBRACIÓN: 0 °C, 20 °C, 25 °C, 37 °C, 60 °C.	PIEZA	1	Sin observaciones	31 (DMR)
363.	TERMÓMETRO DE LÍQUIDO EN VIDRIO (Hg) INMERSIÓN PARCIAL DE -20 °C A +110 °C, MARCA: BRANNAN, MODELO: S/M, NÚMERO DE SERIE: S/N, EMT ± 1,0 °C, RESOLUCIÓN: 1,0 °C, CLAVE DE IDENTIFICACIÓN: TE-256 (TB241011). PUNTOS DE CALIBRACIÓN: 0 °C, 20 °C, 25 °C, 37 °C, 60 °C.	PIEZA	1	Sin observaciones	31 (DMR)
364.	TERMÓMETRO DE LÍQUIDO EN VIDRIO (Hg) INMERSIÓN PARCIAL DE -20 °C A +110 °C, MARCA: BRANNAN, MODELO: S/M, NÚMERO DE SERIE: S/N, EMT ± 1,0 °C, RESOLUCIÓN: 1,0 °C, CLAVE DE IDENTIFICACIÓN: TE-221.	PIEZA	1	Sin observaciones	31 (DMR)

ANEXOS
DIRECCIÓN DE CONTRATOS

Partida Núm. :	CONCEPTO	UNIDAD	CANTIDAD	OBSERVACIONES	J.C.U. No.
	PUNTOS DE CALIBRACIÓN: 0 °C, 20 °C, 25 °C, 37 °C, 60 °C.				
365.	TERMÓMETRO DE LÍQUIDO EN VIDRIO (Hg) INMERSIÓN PARCIAL DE -20 °C A +110 °C, MARCA: BRANNAN, MODELO: S/M, NÚMERO DE SERIE: S/N, EMT ± 1,0 °C, RESOLUCIÓN: 1,0 °C, CLAVE DE IDENTIFICACIÓN: TC-241001. PUNTOS DE CALIBRACIÓN: 0 °C, 20 °C, 25 °C, 37 °C, 60 °C.	PIEZA	1	Sin observaciones	31 (DMR)
366.	TERMÓMETRO DE LÍQUIDO EN VIDRIO (Hg) INMERSIÓN PARCIAL DE -20 °C A +150 °C, MARCA: BRANNAN, MODELO: S/M, NÚMERO DE SERIE: S/N, EMT ± 1,0 °C, RESOLUCIÓN: 1,0 °C, CLAVE DE IDENTIFICACIÓN: RD-4. PUNTOS DE CALIBRACIÓN: 0 °C, 20 °C, 25 °C, 50 °C, 100 °C.	PIEZA	1	Sin observaciones	31 (DMR)
367.	TERMÓMETRO DE LÍQUIDO EN VIDRIO (Hg) INMERSIÓN TOTAL DE -20 °C A +150 °C, MARCA: BRANNAN, MODELO: N2, NÚMERO DE SERIE: S/N, EMT ± 0,5 °C, RESOLUCIÓN: 1,0 °C, CLAVE DE IDENTIFICACIÓN: MET 006. PUNTOS DE CALIBRACIÓN: 0 °C, 20 °C, 25 °C, 50 °C, 100 °C.	PIEZA	1	Sin observaciones	31 (DMR)
368.	TERMÓMETRO DE LÍQUIDO EN VIDRIO (Hg) INMERSIÓN PARCIAL DE -20 °C A +110 °C, MARCA: LAUKA, MODELO: 550, NÚMERO DE SERIE: S/N, EMT ± 1,0 °C, RESOLUCIÓN: 1,0 °C, CLAVE DE IDENTIFICACIÓN: ARD-TER-02. PUNTOS DE CALIBRACIÓN:, 20 °C, 25 °C, 37 °C y 60 °C	PIEZA	1	Sin observaciones	31 (DMR)
369.	TERMÓMETRO BIMETÁLICO DE -40 °C A +70 °C, MARCA: TAYLOR, MODELO: S/M, NÚMERO DE SERIE: S/N, EMT ± 1,1 °C, RESOLUCIÓN: 1,0 °C, CLAVE DE IDENTIFICACIÓN: ARD-14-TER-02. PUNTOS DE CALIBRACIÓN: 2 °C, 5 °C, 10 °C.	PIEZA	1	Sin observaciones	31 (DMR)
370.	TERMÓMETRO DE LÍQUIDO EN VIDRIO (Hg) DE INMERSIÓN PARCIAL DE +38 °C A +82 °C., MARCA: KESSLER, MODELO: ASTM14C-86, NÚMERO DE SERIE: 607883, EMT ± 0,1 °C, RESOLUCIÓN: 0,1 °C, CLAVE DE IDENTIFICACIÓN: ARD-TER-01. PUNTOS DE CALIBRACIÓN: 50 °C. 55 °C, 60 °C.	PIEZA	1	Sin observaciones	31 (DMR)
371.	TERMÓMETRO DE LÍQUIDO EN VIDRIO (Hg) DE INMERSIÓN PARCIAL DE -10 °C A +260 °C, MARCA: BRANNAN, MODELO: S/M, NÚMERO DE SERIE: S/N, EMT ± 1,0 °C, RESOLUCIÓN: 1,0 °C, CLAVE DE IDENTIFICACIÓN: LMM-T-06 PUNTOS DE CALIBRACIÓN: 50 °C, 55 °C Y 60 °C	PIEZA	1	Sin observaciones	31 (DMR)
372.	TERMÓMETRO DE LIQUIDO EN VIDRIO (Hg) MARCA: EXAX, MODELO: 10/18 JT, NÚMERO DE SERIE: 643296, CLAVE DE IDENTIFICACIÓN: TI. PUNTOS DE CALIBRACIÓN: +19 °C, +20 °C, +21 °C, +22 °C, +, y +.	PIEZA	1	INTERVALO DE INDICACIÓN: +14 °C A +38 °C DIVISIÓN DE ESCALA: 0,2 °C. TIPO DE INMERSIÓN: INMERSIÓN PARCIAL Incertidumbre requerida $U_{K=2} \leq \frac{EMP}{4}$ Información adicional para Informe: EMT ± 0,2 °C -Se requiere declaración de conformidad acorde a EMT.	31 (DACN)

ANEXOS

DIVISIÓN DE CONTRATOS

Partida Núm. :	CONCEPTO	UNIDAD	CANTIDAD	OBSERVACIONES	J.C.U. No.
373.	TERMÓMETRO DE LIQUIDO EN VIDRIO (Hg) MARCA: BRANNAN, MODELO: SIN MODELO, NÚMERO DE SERIE: SIN NUMERO CLAVE DE IDENTIFICACIÓN: CI-01. PUNTOS DE CALIBRACIÓN: +18 °C, +, +22 °C, +24 °C, +26 °C, +28 °C y +.	PIEZA	1	INTERVALO DE INDICACIÓN: +1 °C A + 51 °C DIVISIÓN DE ESCALA: 0,1 °C. TIPO DE INMERSIÓN: INMERSIÓN PARCIAL Incertidumbre requerida $U_{K=2} \leq \frac{EMP}{4}$ Información adicional para Informe: EMT ± 1 °C -Se requiere declaración de conformidad acorde a NOM-011-SCFI-2004.	31 (DACN)
374.	TERMÓMETRO DE LIQUIDO EN VIDRIO (Hg) MARCA: BRANNAN, MODELO: SIN MODELO, NÚMERO DE SERIE: SIN NUMERO, CLAVE DE IDENTIFICACIÓN: CI-02. PUNTOS DE CALIBRACIÓN: +, +, +22 °C, +, +, + y +.	PIEZA	1	INTERVALO DE INDICACIÓN: +1 °C A + 51 °C DIVISIÓN DE ESCALA: 0,1 °C. TIPO DE INMERSIÓN: INMERSIÓN PARCIAL Incertidumbre requerida $U_{K=2} \leq \frac{EMP}{4}$ Información adicional para Informe: EMT ± 1 °C -Se requiere declaración de conformidad acorde a NOM-011-SCFI-2004.	31 (DACN)
375.	TERMÓMETRO DE LIQUIDO EN VIDRIO (Hg) MARCA: ERTCO, MODELO: ASTM-65C, NÚMERO DE SERIE: 566394, CLAVE DE IDENTIFICACIÓN: CI-TTV-30. PUNTOS DE CALIBRACIÓN: 0 °C, +50 °C, +55 °C, +60 °C, +70 °C y +79 °C.	PIEZA	1	INTERVALO DE INDICACIÓN: DE 0 °C; +50 °C A +80 °C DIVISIÓN DE ESCALA: 0,1 °C. TIPO DE INMERSIÓN: INMERSIÓN TOTAL Incertidumbre requerida $U_{K=2} \leq \frac{EMP}{4}$ Información adicional para Informe: EMT ± 0,1 °C -Se requiere declaración de conformidad acorde a especificación ASTM-65C.	31 (DACN)
376.	TERMÓMETRO DE LIQUIDO EN VIDRIO (ALCOHOL ROJO) MARCA: KESSLER, MODELO: ASTM 6C-86, NÚMERO DE SERIE: 803020 CLAVE DE IDENTIFICACIÓN: CI-TTV-32.	PIEZA	1	INTERVALO DE INDICACIÓN: -80 °C A + 20 °C DIVISIÓN DE ESCALA: 1 °C.	31 (DACN)

Partida Núm. :	CONCEPTO	UNIDAD	CANTIDAD	OBSERVACIONES	J.C.U. No.
	PUNTOS DE CALIBRACIÓN: -70 °C, -50 °C, -35 °C, -10 °C, 0 °C y +15 °C.			TIPO DE INMERSIÓN: INMERSIÓN PARCIAL Incertidumbre requerida $U_{K=2} \leq \frac{EMP}{4}$ Información adicional para Informe: EMT ± 1 °C -Se requiere declaración de conformidad acorde a especificación ASTM 6C-86.	
377.	TERMÓMETRO DE LIQUIDO EN VIDRIO (ALCOHOL ROJO) MARCA: KESSLER, MODELO: ASTM 6C-86, NÚMERO DE SERIE: 803105CLAVE DE IDENTIFICACIÓN: CI-TTV-33. PUNTOS DE CALIBRACIÓN: -70 °C, -50 °C, -35 °C, -10 °C, 0 °C y +15 °C.	PIEZA	1	INTERVALO DE INDICACIÓN: -80 °C A + 20 °C DIVISIÓN DE ESCALA: 1 °C. TIPO DE INMERSIÓN: INMERSIÓN PARCIAL Incertidumbre requerida $U_{K=2} \leq \frac{EMP}{4}$ Información adicional para Informe: EMT ± 1 °C -Se requiere declaración de conformidad acorde a especificación ASTM 6C-86.	31 (DACN)
378.	TERMÓMETRO DE LIQUIDO EN VIDRIO (ALCOHOL ROJO) MARCA: KESSLER, MODELO: ASTM 6C-86, NÚMERO DE SERIE: 803137 CLAVE DE IDENTIFICACIÓN: CI-TTV-34. PUNTOS DE CALIBRACIÓN: -70 °C, -50 °C, -35 °C, -10 °C, 0 °C y +15 °C.	PIEZA	1	INTERVALO DE INDICACIÓN: -80 °C A + 20 °C DIVISIÓN DE ESCALA: 1 °C. TIPO DE INMERSIÓN: INMERSIÓN PARCIAL Incertidumbre requerida $U_{K=2} \leq \frac{EMP}{4}$ Información adicional para Informe: EMT ± 1 °C -Se requiere declaración de conformidad acorde a especificación ASTM 6C-86.	31 (DACN)
379.	TERMÓMETRO DE LIQUIDO EN VIDRIO (ALCOHOL ROJO) MARCA: KESSLER, MODELO: ASTM 6C-86, NÚMERO DE SERIE: 803146 CLAVE DE IDENTIFICACIÓN: CI-TTV-36. PUNTOS DE CALIBRACIÓN: -70 °C, -50 °C, -35 °C, -10 °C, 0 °C y +15 °C.	PIEZA	1	INTERVALO DE INDICACIÓN: -80 °C A + 20 °C DIVISIÓN DE ESCALA: 1 °C. TIPO DE INMERSIÓN: INMERSIÓN PARCIAL Incertidumbre requerida $U_{K=2} \leq \frac{EMP}{4}$	31 (DACN)

ANEXOS
DIVISIÓN DE CONTRATOS

Partida Núm. :	CONCEPTO	UNIDAD	CANTIDAD	OBSERVACIONES	J.C.U. No.
				Información adicional para Informe: EMT ± 1 °C -Se requiere declaración de conformidad acorde a especificación ASTM 6C-86.	
380.	TERMÓMETRO DE LIQUIDO EN VIDRIO (Hg) MARCA: KESSLER, MODELO: 3104D, NÚMERO DE SERIE: 806845, CLAVE DE IDENTIFICACIÓN: CI-TTV-38. PUNTOS DE CALIBRACIÓN: 0 °C, +50 °C, +100 °C, +150 °C, +200 °C y +300 °C.	PIEZA	1	INTERVALO DE INDICACIÓN: -10 °C A + 360 °C DIVISIÓN DE ESCALA: 1 °C. TIPO DE INMERSIÓN: INMERSIÓN PARCIAL Incertidumbre requerida $U_{K=2} \leq \frac{EMP}{4}$ Información adicional para Informe: EMT ± 2 °C -Se requiere declaración de conformidad acorde a EMT.	31 (DACN)
381.	TERMÓMETRO DE LIQUIDO EN VIDRIO (Hg) MARCA: KESSLER, MODELO: 3104D, NÚMERO DE SERIE: 806846, CLAVE DE IDENTIFICACIÓN: CI-TTV-39 PUNTOS DE CALIBRACIÓN: 0 °C, +50 °C, +100 °C, +150 °C, +200 °C y +300 °C.	PIEZA	1	INTERVALO DE INDICACIÓN: -10 °C A + 360 °C DIVISIÓN DE ESCALA: 1 °C. TIPO DE INMERSIÓN: INMERSIÓN PARCIAL Incertidumbre requerida $U_{K=2} \leq \frac{EMP}{4}$ Información adicional para Informe: EMT ± 2 °C -Se requiere declaración de conformidad acorde a EMT.	31 (DACN)
382.	TERMÓMETRO DE LIQUIDO EN VIDRIO (ALCOHOL AZUL) MARCA: BRANNAN, MODELO: LO TOX, NÚMERO DE SERIE: SIN NUMERO, CLAVE DE IDENTIFICACIÓN: CI-TTV-42. PUNTOS DE CALIBRACIÓN: -30 °C, -10 °C, 0 °C, +20 °C, +30 °C y +45 °C.	PIEZA	1	INTERVALO DE INDICACIÓN: -35 °C A +50 °C DIVISIÓN DE ESCALA: 1 °C. TIPO DE INMERSIÓN: INMERSIÓN PARCIAL Incertidumbre requerida $U_{K=2} \leq \frac{EMP}{4}$ Información adicional para Informe: EMT ± 1 °C -Se requiere declaración de	31 (DACN)

Partida Núm.:	CONCEPTO	UNIDAD	CANTIDAD	OBSERVACIONES	J.C.U. No.
				conformidad acorde a NOM-011-SCFI-2004.	
383.	TERMÓMETRO DE LIQUIDO EN VIDRIO (Hg), PARA PICNOMETRO CI-VPC-15, MARCA: EXAX, MODELO: SIN MODELO, NÚMERO DE SERIE: 643471 CLAVE DE IDENTIFICACIÓN: CI-TTV-46. PUNTOS DE CALIBRACIÓN: +18 °C, +20 °C, +21 °C, +23 °C, +25 °C y +30 °C.	PIEZA	1	INTERVALO DE INDICACIÓN: +14 °C A +38 °C DIVISIÓN DE ESCALA: 0,2 °C. TIPO DE INMERSIÓN: INMERSIÓN PARCIAL Incertidumbre requerida $U_{K=2} \leq \frac{EMP}{4}$ Información adicional para Informe: -EMT ± 0,2 °C -Se requiere declaración de conformidad acorde a EMT.	31 (DACN)
384.	TERMÓMETRO DE LIQUIDO EN VIDRIO (Hg), PARA PICNOMETRO CI-VPC-16 MARCA: KESSLER, MODELO: SIN MODELO, NÚMERO DE SERIE: 776264 CLAVE DE IDENTIFICACIÓN: CI-TTV-47. PUNTOS DE CALIBRACIÓN: +18 °C, +20 °C, +21 °C, +23 °C, +25 °C y +30 °C.	PIEZA	1	INTERVALO DE INDICACIÓN: +14 °C A +38 °C DIVISIÓN DE ESCALA: 0,2 °C. TIPO DE INMERSIÓN: INMERSIÓN PARCIAL Incertidumbre requerida $U_{K=2} \leq \frac{EMP}{4}$ Información adicional para Informe: EMT ± 0,2 °C -Se requiere declaración de conformidad acorde a EMT.	31 (DACN)
385.	TERMÓMETRO DE LIQUIDO EN VIDRIO (Hg), PARA PICNOMETRO CI-VPC-18 MARCA: KIMAX, MODELO: SIN MODELO, NÚMERO DE SERIE: 15192 CLAVE DE IDENTIFICACIÓN: CI-TTV-65. PUNTOS DE CALIBRACIÓN: +18 °C, +20 °C, +21 °C, +23 °C, +25 °C y +30 °C.	PIEZA	1	INTERVALO DE INDICACIÓN: +14 °C A +38 °C DIVISIÓN DE ESCALA: 0,2 °C. TIPO DE INMERSIÓN: INMERSIÓN PARCIAL Incertidumbre requerida $U_{K=2} \leq \frac{EMP}{4}$ Información adicional para Informe: EMT ± 0,2 °C -Se requiere declaración de conformidad acorde a EMT.	31 (DACN)
386.	TERMÓMETRO DE LIQUIDO EN VIDRIO (Hg) MARCA: KESSLER, MODELO: 3104D, NÚMERO DE SERIE: 806862, CLAVE DE IDENTIFICACIÓN: CI-TTV-51. PUNTOS DE CALIBRACIÓN: 0 °C, +50 °C, +100 °C, +150 °C, +200 °C y +300 °C.	PIEZA	1	INTERVALO DE INDICACIÓN: -10 °C A + 360 °C DIVISIÓN DE ESCALA: 1 °C. TIPO DE INMERSIÓN: INMERSIÓN PARCIAL	31 (DACN)

Partida Núm. :	CONCEPTO	UNIDAD	CANTIDAD	OBSERVACIONES	J.C.U. No.
				Incertidumbre requerida $U_{K=2} \leq \frac{EMP}{4}$ Información adicional para Informe: EMT ± 2 °C -Se requiere declaración de conformidad acorde a EMT.	
387.	TERMÓMETRO DE LIQUIDO EN VIDRIO (ALCOHOL ROJO MARCA: KESSLER, MODELO: ASTM6C-86, NÚMERO DE SERIE: 803125, CLAVE DE IDENTIFICACIÓN: CI-TTV-52. PUNTOS DE CALIBRACIÓN: -70 °C, -50 °C, -35 °C, -10 °C, 0 °C y +15 °C.	PIEZA	1	INTERVALO DE INDICACIÓN: -80 °C A + 20 °C DIVISIÓN DE ESCALA: 1 °C. TIPO DE INMERSIÓN: INMERSIÓN PARCIAL Incertidumbre requerida $U_{K=2} \leq \frac{EMP}{4}$ Información adicional para Informe: EMT ± 1 °C -Se requiere declaración de conformidad acorde a especificación ASTM 6C-86.	31 (DACN)
388.	TERMÓMETRO DE LIQUIDO EN VIDRIO (ALCOHOL ROJO) MARCA: KESSLER, MODELO: ASTM6C-86, NÚMERO DE SERIE: 803113, CLAVE DE IDENTIFICACIÓN: CI-TTV-54. PUNTOS DE CALIBRACIÓN: -70 °C, -50 °C, -35 °C, -10 °C, 0 °C y +15 °C.	PIEZA	1	INTERVALO DE INDICACIÓN: -80 °C A + 20 °C DIVISIÓN DE ESCALA: 1 °C. TIPO DE INMERSIÓN: INMERSIÓN PARCIAL Incertidumbre requerida $U_{K=2} \leq \frac{EMP}{4}$ Información adicional para Informe: EMT ± 1 °C -Se requiere declaración de conformidad acorde a especificación ASTM 6C-86.	31 (DACN)
389.	TERMÓMETRO DE LIQUIDO EN VIDRIO (ALCOHOL AZUL MARCA: BRANNAN, MODELO: LO-tox, NÚMERO DE SERIE: SIN NUMERO CLAVE DE IDENTIFICACIÓN: CI-TTV-56. PUNTOS DE CALIBRACIÓN: -30 °C, -10 °C, 0 °C, +20 °C, +30 °C y +45 °C	PIEZA	1	INTERVALO DE INDICACIÓN: -35 °C A + 50 °C DIVISIÓN DE ESCALA: 1 °C. TIPO DE INMERSIÓN: INMERSIÓN PARCIAL Incertidumbre requerida $U_{K=2} \leq \frac{EMP}{4}$ Información adicional para Informe: EMT ± 1 °C	31 (DACN)

Partida Núm.:	CONCEPTO	UNIDAD	CANTIDAD	OBSERVACIONES	J.C.U. No.
				-Se requiere declaración de conformidad acorde a NOM-011-SCFI-2004.	
390.	TERMÓMETRO DE LIQUIDO EN VIDRIO (ALCOHOL AZUL) MARCA: BRANNAN, MODELO: LO-tox, NÚMERO DE SERIE: SIN NUMERO, CLAVE DE IDENTIFICACIÓN: CI-TTV-57. PUNTOS DE CALIBRACIÓN: -30 °C, -10 °C, 0 °C, +20 °C, +30 °C y +45 °C	PIEZA	1	INTERVALO DE INDICACIÓN: -35 °C A + 50 °C DIVISIÓN DE ESCALA: 1 °C. TIPO DE INMERSIÓN: INMERSIÓN PARCIAL Incertidumbre requerida $U_{K=2} \leq \frac{EMP}{4}$ Información adicional para Informe: EMT ± 1 °C -Se requiere declaración de conformidad acorde a NOM-011-SCFI-2004.	31 (DACN)
391.	TERMÓMETRO DE LIQUIDO EN VIDRIO (ALCOHOL AZUL) MARCA: BRANNAN, MODELO: LO-tox, NÚMERO DE SERIE: SIN NUMERO, CLAVE DE IDENTIFICACIÓN: CI-TTV-58. PUNTOS DE CALIBRACIÓN: -30 °C, -10 °C, 0 °C, +20 °C, +30 °C y +45 °C	PIEZA	1	INTERVALO DE INDICACIÓN: -35 °C A + 50 °C DIVISIÓN DE ESCALA: 1 °C. TIPO DE INMERSIÓN: INMERSIÓN PARCIAL Incertidumbre requerida $U_{K=2} \leq \frac{EMP}{4}$ Información adicional para Informe: EMT ± 1 °C -Se requiere declaración de conformidad acorde a NOM-011-SCFI-2004.	31 (DACN)
392.	TERMÓMETRO DE LIQUIDO EN VIDRIO (Hg) MARCA: KESSLER, MODELO: 4011A, NÚMERO DE SERIE: SIN NUMERO CLAVE DE IDENTIFICACIÓN: CI-TTV-59. PUNTOS DE CALIBRACIÓN: -15 °C, 0 °C, +20 °C, +50 °C, +80 °C y +105 °C.	PIEZA	1	INTERVALO DE INDICACIÓN: -20 °C A +110 °C DIVISIÓN DE ESCALA: 1 °C. TIPO DE INMERSIÓN: INMERSIÓN PARCIAL Incertidumbre requerida $U_{K=2} \leq \frac{EMP}{4}$ Información adicional para Informe: EMT ± 1 °C -Se requiere declaración de conformidad acorde a NOM-011-SCFI-2004.	31 (DACN)

Partida Núm. :	CONCEPTO	UNIDAD	CANTIDAD	OBSERVACIONES	J.C.U. No.
393.	TERMÓMETRO DE LÍQUIDO EN VIDRIO (Hg) INMERSIÓN TOTAL DE -35 °C A 50 °C, MARCA: BRANNAN, MODELO: S/M, NÚMERO DE SERIE: S/N, EMT ± 1 °C, RESOLUCIÓN: 1 °C, CLAVE DE IDENTIFICACIÓN: RD-2. PUNTOS DE CALIBRACIÓN: 0 °C, 4 °C, 8 °C, 15 °C, 30 °C.	PIEZA	1	Sin observaciones	31 (DCS)
394.	TERMÓMETRO DE LÍQUIDO EN VIDRIO (Hg) INMERSIÓN TOTAL DE -10 °C A 110 °C, MARCA: S/M, MODELO: S/M, NÚMERO DE SERIE: S/N, EMT ± 1 °C, RESOLUCIÓN: 1 °C, CLAVE DE IDENTIFICACIÓN: OP-T-01. PUNTOS DE CALIBRACIÓN: 0 °C, 4 °C, 8 °C, 15 °C, 30 °C.	PIEZA	1	La calibración deberá efectuarse una vez que se haya finalizado y regresado a la Coordinación de Control Técnico de Insumos el instrumento de la partida 476	31 (DCS)
395.	TERMÓMETRO DE LÍQUIDO EN VIDRIO (Hg) INMERSIÓN PARCIAL DE +38 °C A +82 °C, MARCA: KESSLER, MODELO: ASTM14C-86, NÚMERO DE SERIE: S/N, EMT: ± 0,1 °C, RESOLUCIÓN: 0,1 °C, CLAVE DE IDENTIFICACIÓN: LMM-T-15. PUNTOS DE CALIBRACIÓN: 38 °C, 60 °C, 82 °C.	PIEZA	1	CMC ≤ EMT/4	31 (DMCI)
396.	TERMÓMETRO DE LÍQUIDO EN VIDRIO (Hg) INMERSIÓN PARCIAL DE -20 °C A +110 °C, MARCA: LAUKA, MODELO: 550, NÚMERO DE SERIE: S/N, EMT: ± 1 °C, RESOLUCIÓN: 1 °C, CLAVE DE IDENTIFICACIÓN: LMM-T-22. PUNTOS DE CALIBRACIÓN: 0 °C, 25 °C, 50 °C, 100 °C.	PIEZA	1	CMC ≤ EMT/4	31 (DMCI)
397.	TERMÓMETRO DE LÍQUIDO EN VIDRIO (Hg) INMERSIÓN PARCIAL DE -10 °C A +110 °C, MARCA: S/M, MODELO: S/M, NÚMERO DE SERIE: S/N, EMT: ±, RESOLUCIÓN: 1 °C, CLAVE DE IDENTIFICACIÓN: LMNM-T-18, LMM-T-22A Y LMM-T-26. PUNTOS DE CALIBRACIÓN: 0 °C, 37 °C, 55 °C, 100 °C.	PIEZA	3	Sin observaciones	31 (DMCI)
398.	TERMÓMETRO DE LÍQUIDO EN VIDRIO (Hg) INMERSIÓN PARCIAL DE -10 °C A +400 °C, MARCA: BRANNAN, MODELO: S/M, NÚMERO DE SERIE: S/N, EMT: ± 2,5 °C si T≤ 300 °C, ± 5,0 °C si T>, RESOLUCIÓN: 2 °C, CLAVE DE IDENTIFICACIÓN: LMNM-T-01. PUNTOS DE CALIBRACIÓN: 0 °C, 20 °C, 60 °C, 100 °C, 180 °C, 270 °C, 400 °C.	PIEZA	1	CMC ≤ EMT/4	31 (DMCI)
399.	TERMÓMETRO DE LÍQUIDO EN VIDRIO (Hg) INMERSIÓN TOTAL DE -8 °C A +32 °C, MARCA: KESSLER, MODELO: ASTM63C-86, NÚMERO DE SERIE: 694813, EMT: ± 0,1 °C, RESOLUCIÓN: 0,1 °C, CLAVE DE IDENTIFICACIÓN: LMM-T-32. PUNTOS DE CALIBRACIÓN: 0 °C, 15 °C, 30 °C.	PIEZA	1	CMC ≤ EMT/4	31 (DMCI)
400.	TERMÓMETRO DE LIQUIDO EN VIDRIO (ALCOHOL) DE -20 °C A 110 °C INMERSIÓN PARCIAL, MARCA: BRANNAN, MODELO: S/M, NÚMERO DE SERIE: S/N, EMT: ± 1 °C, RESOLUCIÓN: 1 °C, CLAVE DE IDENTIFICACIÓN: LMM-T-05. PUNTOS DE CALIBRACIÓN: 0 °C, 37 °C, 55 °C, 100 °C.	PIEZA	1	Sin observaciones	31 (DMCI)
401.	TERMÓMETRO DE LÍQUIDO EN VIDRIO (Hg) INMERSIÓN PARCIAL DE -10 °C A +250 °C CON JUNTA 10/30, MARCA: ERTCO, MODELO: ST 3-250, NÚMERO DE SERIE: 57847, EMT: ± 1 °C, RESOLUCIÓN: 1 °C, CLAVE DE IDENTIFICACIÓN: LMM-T-45. PUNTOS DE CALIBRACIÓN: 10 °C, 60 °C, 150 °C, 200 °C.	PIEZA	1	CMC ≤ EMT/4	31 (DMCI)
402.	TERMÓMETRO DE LÍQUIDO EN VIDRIO (Hg) INMERSIÓN PARCIAL DE -20 °C	PIEZA	1	CMC ≤ EMT/4	31

Partida Núm. :	CONCEPTO	UNIDAD	CANTIDAD	OBSERVACIONES	J.C.U. No.
	A +110 °C, MARCA: BRANNAN, MODELO: S/M, NUMERO DE SERIE: S/N, EMT: ± 1 °C, RESOLUCIÓN: 1 °C, CLAVE DE IDENTIFICACIÓN: TEX-1TD241001. PUNTOS DE CALIBRACIÓN: 0 °C, 37 °C, 55 °C, 100 °C.				(DMCI)
403.	TERMÓMETRO DE LIQUIDO EN VIDRIO (Hg) INMERSIÓN PARCIAL DE -20 °C A +150 °C, MARCA: LAUKA, MODELO: 380, NÚMERO DE SERIE: S/N, EMT: ±1 °C, RESOLUCIÓN: 1 °C, CLAVE DE IDENTIFICACIÓN: LMNM-T-34. PUNTOS DE CALIBRACIÓN: 20 °C, 40 °C, 70 °C, 90 °C.	PIEZA	1	CMC ≤ EMT/4	31 (DMCI)
404.	TERMÓMETRO DE LIQUIDO EN VIDRIO (Hg) INMERSIÓN PARCIAL DE -10 A +260 °C, MARCA: LAUKA, MODELO: 336, NÚMERO DE SERIE: S/N, EMT: 1 °C, RESOLUCIÓN: ± 1 °C, CLAVE DE IDENTIFICACIÓN: MM-T-46. PUNTOS DE CALIBRACIÓN: 10 °C, 60 °C, 150 °C, 200 °C.	PIEZA	1	CMC ≤ EMT/4	31 (DMCI)
405.	TERMÓMETRO DE LÍQUIDO EN VIDRIO (Hg) INMERSIÓN PARCIAL DE -10 °C A +250 °C CON JUNTA 10/30, MARCA: ERTCO, MODELO: ST 3-250, NÚMERO DE SERIE: 57861, EMT: ± 1 °C, RESOLUCIÓN: 1 °C, CLAVE DE IDENTIFICACIÓN: LMNM-T-43. PUNTOS DE CALIBRACIÓN: 10 °C, 60 °C, 150 °C, 200 °C.	PIEZA	1	CMC ≤ EMT/4	31 (DMCI)
406.	TERMÓMETRO DE LÍQUIDO EN VIDRIO (Hg) INMERSIÓN TOTAL DE -20 °C A +110 °C, MARCA: BRANNAN, MODELO: S/M, NÚMERO DE SERIE: S/N, EMT: ± 1 °C, RESOLUCIÓN: 1 °C, CLAVE DE IDENTIFICACIÓN: TD24/002. PUNTOS DE CALIBRACIÓN: 20 °C, 40 °C, 70 °C, 90 °C.	PIEZA	1	CMC ≤ EMT/4	31 (DMCI)
407.	TERMÓMETRO DIGITAL, INMERSIÓN PARCIAL DE -40 °C a +550 °C, MARCA: HANNA INSTRUMENTS, MODELO: HI98517, NÚMERO DE SERIE: 12119, EMT: ± 1 °C, RESOLUCIÓN: 1° C, CLAVE DE IDENTIFICACIÓN: MCT-012. PUNTOS DE CALIBRACIÓN: 0 °C, 15 °C, 30 °C, 45 °C, 70 °C.	PIEZA	1	Sin observaciones	31 (DMCI)
408.	TERMÓMETRO PARA EL PICNÓMETRO 09.02 01 TERMÓMETRO DE LIQUIDO EN VIDRIO (Hg) DE +9 °C A +35 °C, MARCA: BRAND, MODELO: S/M, NÚMERO DE SERIE: 09.02 01, EMT: ± 0,2 °C, RESOLUCIÓN: 0,2 °C, CLAVE DE IDENTIFICACIÓN: 09.02 01. PUNTOS DE CALIBRACIÓN: 15 °C, 20 °C, 25 °C.	PIEZA	1	CMC ≤ EMT/4	31 (DMCI)
409.	TERMÓMETRO PARA EL PICNÓMETRO 09.03 95 TERMÓMETRO DE LIQUIDO EN VIDRIO (Hg) DE +9 °C A +35 °C, MARCA: BRAND, MODELO: S/M, NÚMERO DE SERIE: 09.03 95, EMT: ± 0,2 °C, RESOLUCIÓN: 0,2 °C, CLAVE DE IDENTIFICACIÓN: 09.03 95. PUNTOS DE CALIBRACIÓN: 15 °C, 20 °C, 25 °C.	PIEZA	1	CMC ≤ EMT/4	31 (DMCI)
	INSTRUMENTOS DE MEDICIÓN (MASA)				
410.	JUEGO DE PESAS 1 mg a 200 g de 22 PIEZAS CON ESTUCHE DE PLÁSTICO CLASE E2, MARCA: TROEMNER, MODELO: N/A, No. DE SERIE: 4000014632, CLAVE DE IDENTIFICACIÓN: FQ-JPE-01.	JUEGO	1	Alcance: 0,0010 g a 200 g Resolución: N/A Incertidumbre requerida $U_{K=2} \leq \frac{EMP}{3}$ -Declaración del EMT para cada pesa acorde a NOM-038-SCFI-2000.	31 (DMR)

Partida Núm. :	CONCEPTO	UNIDAD	CANTIDAD	OBSERVACIONES	J.C.U. No.
				-Declaración de conformidad a clase de exactitud acorde a NOM-038-SCFI-2000. ➢ Mantenimiento preventivo: Se requiere limpieza externa con alcohol isopropílico al 95% con sumo cuidado evitar rallar las pesas, dejar un tiempo de secado de 3 a 6 días antes de calibración. Se debe entregar informe puntual de la limpieza realizada a cada pesa antes de ser calibradas. ➢ La Calibración se requiere para las 22 piezas con pesas clase E1. Pesos en mg: 10, 20, 20*, 50, 100, 200, 200*, 500 Pesos en g: 1, 2, 2*, 5, 10, 20, 20*, 50, 100, 200	
411.	PESA CILÍNDRICA DE 1 g CLASE F1 EN ESTUCHE DE PLÁSTICO, MARCA: TROEMNER, MODELO: N/I, NÚMERO DE SERIE: 1000061742, EMT: F1, RESOLUCIÓN: N/A, CLAVE DE IDENTIFICACIÓN: 80780340 PUNTOS DE CALIBRACIÓN: Valores de masa convencional para cada una de las pesas	PIEZA	1	- Limpieza previa calibración. Se requiere calibración con pesas clase E2	31 (DMR)
412.	PESA CILÍNDRICA DE 20 g CLASE E2 EN ESTUCHE INDIVIDUAL DE PLÁSTICO, MARCA: TROEMNER, MODELO: N/I, NÚMERO DE SERIE: 1000068193, EMT: F1, RESOLUCIÓN: N/A, CLAVE DE IDENTIFICACIÓN: 80780344 PUNTOS DE CALIBRACIÓN: Valores de masa convencional para cada una de las pesas	PIEZA	1	- Limpieza previa calibración. Se requiere calibración con pesas clase E2	31 (DMR)
413.	PESA CILÍNDRICA DE 20 g CLASE E2 EN ESTUCHE INDIVIDUAL DE PLÁSTICO, MARCA: TROEMNER, MODELO: N/I, NÚMERO DE SERIE: 1000065516, EMT: E2, RESOLUCIÓN: N/A, CLAVE DE IDENTIFICACIÓN: 80780297 PUNTOS DE CALIBRACIÓN: Valores de masa convencional para cada una de las pesas	PIEZA	1	- Limpieza previa calibración. Se requiere calibración con pesas clase E1	31 (DMR)
414.	PESA INDIVIDUAL PARALELEPÍPEDA RECTANGULAR DE 5 kg, MARCA: ESHER, MODELO: 5T-M1, NÚMERO DE SERIE: SIN NUMERO, , CLAVE DE IDENTIFICACIÓN: CI-MPI-35 y CI-MPI-36 PUNTOS DE CALIBRACIÓN: Valores de masa convencional para cada una de	PIEZA	2	- Ajuste a Clase M1 previa calibración así como entregar informe de ajuste. EMT: ±250 mg Incertidumbre requerida $U_{K=2} \leq \frac{EMP}{3}$	31 (DACN)

Partida Núm. :	CONCEPTO	UNIDAD	CANTIDAD	OBSERVACIONES	J.C.U. No.
	las pesas			- Declaración de conformidad a clase de exactitud acorde a NOM-038-SCFI-2000.	
415.	PESA INDIVIDUAL PARALELEPÍPEDA RECTANGULAR DE 10 kg, MARCA: ESHER, MODELO: 10T-M1, NÚMERO DE SERIE: SIN NUMERO, CLAVE DE IDENTIFICACIÓN: CI-MPI-37, CI-MPI-38, CI-MPI-39 y CI-MPI-40. PUNTOS DE CALIBRACIÓN: Valores de masa convencional para cada una de las pesas	PIEZA	4	- Ajuste a Clase M1 previa calibración así como entregar informe de ajuste. EMT: ±500 mg Incertidumbre requerida $U_{K=2} \leq \frac{EMP}{3}$ - Declaración de conformidad a clase de exactitud acorde a NOM-038-SCFI-2000.	31 (DACN)
416.	PESA INDIVIDUAL PARALELEPÍPEDA RECTANGULAR DE 5 kg, MARCA: ESHER, MODELO: SIN MODELO, NÚMERO DE SERIE: SIN NUMERO, CLAVE DE IDENTIFICACIÓN: CI-MPI-41 y CI-MPI-42 PUNTOS DE CALIBRACIÓN: Valores de masa convencional para cada una de las pesas	PIEZA	2	-Limpieza y pintura colocando la identificación CI-MPI-41 y CI-MPI-42 a cada IBC. Incertidumbre requerida $U_{K=2} \leq \frac{EMP}{3}$ -Ajuste a Clase M1 previo a su Calibración así como entregar informe de ajuste. -EMT: ±250 mg Incertidumbre requerida $U_{K=2} \leq \frac{EMP}{3}$ -Declaración de conformidad a NOM-038-SCFI-2000.	31 (DACN)
417.	PESA INDIVIDUAL PARALELEPÍPEDA RECTANGULAR DE 10 kg, MARCA: ESHER, MODELO: SIN MODELO, NÚMERO DE SERIE: SIN NUMERO, CLAVE DE IDENTIFICACIÓN: CI-MPI-43, CI-MPI-44, CI-MPI-45 y CI-MPI-46. PUNTOS DE CALIBRACIÓN: Valores de masa convencional para cada una de las pesas	PIEZA	4	-Limpieza y pintura colocando la identificación CI-MPI-43, CI-MPI-44, CI-MPI-45 y CI-MPI-46 a cada IBC. -Ajuste a Clase M1 previo a su Calibración así como entregar informe de ajuste. Incertidumbre requerida $U_{K=2} \leq \frac{EMP}{3}$ -EMT: ±500 mg -Declaración de conformidad NOM-038-SCFI-2000.	31 (DACN)
418.	JUEGO DE PESAS (1 g A 1 Kg) CLASE M1, MARCA: INPROS, MODELO: SIN MODELO NÚMERO DE SERIE: SIN NUMERO, CLAVE DE IDENTIFICACIÓN: CI-	JUEGO	1	-Limpieza previa a calibración. Incertidumbre requerida $U_{K=2} \leq \frac{EMP}{3}$	31 (DACN)

Partida Núm.:	CONCEPTO	UNIDAD	CANTIDAD	OBSERVACIONES	J.C.U. No.
	MJP-47. PUNTOS DE CALIBRACIÓN: Valores de masa convencional para cada una de las pesas.			-Declaración del EMT para cada pesa acorde a NOM-038-SCFI-2000. -Declaración de conformidad a clase de exactitud acorde a NOM-038-SCFI-2000.	
419.	JUEGO DE PESAS (1 g A 1 Kg) CLASE M1, MARCA: INPROS, MODELO: SIN MODELO NÚMERO DE SERIE: SIN NUMERO, CLAVE DE IDENTIFICACIÓN: CI-MJP-48. PUNTOS DE CALIBRACIÓN: Valores de masa convencional para cada una de las pesas.	JUEGO	1	-Limpieza previa a calibración. Incertidumbre requerida $U_{K=2} \leq \frac{EMP}{3}$ - Declaración del EMT para cada pesa acorde a NOM-038-SCFI-2000. - Declaración de conformidad a clase de exactitud acorde a NOM-038-SCFI-2000.	31 (DACN)
420.	JUEGO DE PESAS (1 mg A 500 mg) CLASE F2, MARCA: OHAUS, MODELO: SIN MODELO, NÚMERO DE SERIE: FS-1, CLAVE DE IDENTIFICACIÓN: CI-MJP-33. PUNTOS DE CALIBRACIÓN: Valores de masa convencional para cada una de las pesas.	JUEGO	1	-Limpieza previa a calibración. Incertidumbre requerida $U_{K=2} \leq \frac{EMP}{3}$ -Declaración del EMT para cada pesa acorde a NOM-038-SCFI-2000. - Declaración de conformidad a clase de exactitud acorde a NOM-038-SCFI-2000.	31 (DACN)
421.	JUEGO DE PESAS CLASE F1 (12 PIEZAS), DE 1 mg A 500 mg, MARCA: TROEMNER, MODELO: S/M, NUMERO DE SERIE: 14945, EMT: F1, RESOLUCIÓN: N/A, CLAVE DE IDENTIFICACIÓN: LMM-M-11.	JUEGO	1	Limpieza previa a la calibración. $U_{k=2} \leq EMT/3$	31 (DMCI)
422.	JUEGO DE PESAS CLASE M2 (12 PIEZAS), DE 1 g A 500 g MARCA: BRK, MODELO: S/M, NÚMERO DE SERIE: S/N, EMT: M2, RESOLUCIÓN: N/A, CLAVE DE IDENTIFICACIÓN: LMM-M-16.	JUEGO	1	Limpieza previa a la calibración. $U_{k=2} \leq EMT/3$	31 (DMCI)
423.	PESA CLASE M1, DE 1 kg, MARCA: BRK, MODELO: S/M, NÚMERO DE SERIE: S/N, EMT: ± 50 mg, RESOLUCIÓN: N/A, CLAVE DE IDENTIFICACIÓN: LMM-M-17.	PIEZA	1	Limpieza previa a la calibración. $U_{k=2} \leq EMT/3$	31 (DMCI)
424.	PESA CLASE M2, DE 2 kg, MARCA: BRK, MODELO: S/M, NÚMERO DE SERIE: S/N, EMT: ± 300 mg, RESOLUCIÓN: N/A, CLAVE DE IDENTIFICACIÓN: LMM-M-18.	PIEZA	1	Limpieza previa a la calibración. $U_{k=2} \leq EMT/3$	31 (DMCI)
425.	PESA PARALELEPÍPEDA CLASE M2, DE 5 kg, MARCA: REMEX, MODELO: S/M, NÚMERO DE SERIE: S/N, EMT: ± 800 mg, RESOLUCIÓN: N/A, CLAVE DE IDENTIFICACIÓN: LMM-M-19.	PIEZA	1	Limpieza previa a la calibración. $U_{k=2} \leq EMT/3$	31 (DMCI)
426.	PESA PARALELEPÍPEDA CLASE M2, DE 10 kg, MARCA: REMEX, MODELO: S/M, NÚMERO DE SERIE: S/N, EMT: ± 1600 mg, RESOLUCIÓN: N/A, CLAVE DE	PIEZA	1	Limpieza previa a la calibración. $U_{k=2} \leq EMT/3$	31 (DMCI)

Partida Núm.:	CONCEPTO	UNIDAD	CANTIDAD	OBSERVACIONES	J.C.U. No.
	IDENTIFICACIÓN: LMM-M-20.				
427.	PESAS PARA PROBADOR DE RASGADO, MARCA: SDL ATLAS, MODELO: S/N, NÚMERO DE SERIE: S/N, EMT: ± 50 mg, CLAVE DE IDENTIFICACIÓN: Pesas de trabajo A, B, C, D; Pesas de verificación A, B, C, D.	PIEZA	8	Alcance: Pesas de trabajo A: 625,9 g B: 1245,8 g C: 2510,0 g D: 5002,7 g Pesas de verificación A: 235,13 g B: 445 g C: 881 g D: 1735 g - Limpieza previa a la calibración. $U_{k=2} \leq EMT/3$	31 (DMCI)
428.	MEDIDOR DE FRAGUADO DE VENDAS ENYESADAS, MARCA: HUMBOLDT MFG CO, MODELO: 1173, NÚMERO DE SERIE: S/N, EMT: ± 4,52 gramos para aguja gruesa (0,113 kg) y 18,64 gramos para aguja delgada (0,454 kg), RESOLUCIÓN: N/A CLAVE DE IDENTIFICACIÓN: LMNM-MAT-24. PUNTOS DE VERIFICACIÓN: Masa (punta gruesa) en 0,113 kg / Masa (punta fina) en 0,454 kg.	PIEZA	1	En este equipo se requieren dos servicios de verificación en las agujas: - Masa (punta gruesa) en 0,113 kg. - Masa (punta fina) en 0,454 kg.	31 (DMCI)
	INSTRUMENTOS DE MEDICIÓN (LONGITUD)				
429.	CALIBRADOR DIGITAL DE 0 mm A 150 mm, MARCA: MITUTOYO, MODELO: CD-6" B, NÚMERO DE SERIE: 0104514, EMT: ± 0,03 mm, RESOLUCIÓN: 0,01 mm, CLAVE DE IDENTIFICACIÓN: LMNM-D-06. PUNTOS DE CALIBRACIÓN: 0 mm, 5 mm, 7,5 mm, 10 mm, 20 mm, 30 mm, 50 mm, 75 mm, 100 mm, 150 mm.	PIEZA	1	Sin observaciones	31 (DMCI)
430.	CALIBRADOR ELECTRODIGITAL DE 0 mm A 150 mm, MARCA: MITUTOYO, MODELO: CD-6" CSX, NÚMERO DE SERIE: 10082377, EMT: ± 0,03 mm, RESOLUCIÓN: 0,01 mm, CLAVE DE IDENTIFICACIÓN: LMNM-D-28. PUNTOS DE CALIBRACIÓN: 0 mm, 5 mm, 7,5 mm, 10 mm, 20 mm, 30 mm, 50 mm, 75 mm, 100 mm, 150 mm.	PIEZA	1	Sin observaciones	31 (DMCI)
431.	CALIBRADOR DE 0 mm A 150 mm, MARCA: S/M, MODELO: 812-2065, NÚMERO DE SERIE: S/N, EMT: ± 0,03 mm, RESOLUCIÓN: 0,02 mm, CLAVE DE IDENTIFICACIÓN: LMM-D-19. PUNTOS DE CALIBRACIÓN: 30 mm, 60 mm, 90 mm, 120 mm, 150 mm.	PIEZA	1	CMC ≤ EMT	31 (DMCI)
432.	ESCALA MÉTRICA DEL MANDRIL DE ACERO INOXIDABLE, MARCA: S/M, MODELO: S/M, NÚMERO DE SERIE: S/N, EMT: ± 0,8 mm, RESOLUCIÓN: 1 mm, CLAVE DE IDENTIFICACIÓN: LNM-D3. PUNTOS DE CALIBRACIÓN: 150 mm, 160 mm, 170 mm.	PIEZA	1	Sin observaciones	31 (DMCI)
433.	FLEXÓMETRO DE 0 mm A 8000 mm, MARCA: LUFKIN, MODELO: L525CMENOM, NÚMERO DE SERIE: S/N, EMT: ± 1,2 mm, RESOLUCIÓN: 1 mm,	PIEZA	3	CMC ≤ EMT/4 solo aplica para el instrumento LMM-D-20)	31 (DMCI)

Partida Núm. :	CONCEPTO	UNIDAD	CANTIDAD	OBSERVACIONES	J.C.U. No.
	CLAVE DE IDENTIFICACIÓN: LMM-D-20, LMM-D-21, Y LMNM-D-22. PUNTOS DE CALIBRACIÓN: 800 mm, 1600 mm, 2400 mm, 4000 mm, 6400 mm, 8000 mm.				
434.	FLEXÓMETRO DE 0 mm A 8000 mm, MARCA: TRUPER, MODELO: GRIPPER, NÚMERO DE SERIE: S/N, EMT: ± 1,2 mm, RESOLUCIÓN: 1 mm, CLAVE DE IDENTIFICACIÓN: LMNM-D-04. PUNTOS DE CALIBRACIÓN: 800 mm, 1600 mm, 2400 mm, 4000 mm, 6400 mm, 8000 mm.	PIEZA	1	Sin observaciones	31 (DMCI)
435.	FLEXÓMETRO DE 0 mm A 8000 mm, MARCA: LUFKIN, MODELO: LF700-08, NÚMERO DE SERIE: S/N, EMT: ± 1,2 mm, RESOLUCIÓN: 1 mm, CLAVE DE IDENTIFICACIÓN: LMNM-D-31. PUNTOS DE CALIBRACIÓN: 800 mm, 1600 mm, 2400 mm, 4000 mm, 6400 mm, 8000 mm.	PIEZA	1	CMC ≤ EMT/4	31 (DMCI)
436.	FLEXÓMETRO DE 0 mm A 3000 mm, MARCA: STANLEY, MODELO: 30-608, NÚMERO DE SERIE: S/N, EMT: ± 1,2 mm, RESOLUCIÓN: 1 mm, CLAVE DE IDENTIFICACIÓN: LMNM-D-12. PUNTOS DE CALIBRACIÓN: 300 mm, 600 mm, 900 mm, 1500 mm, 2400 mm, 3000 mm.	PIEZA	1	CMC ≤ EMT/4	31 (DMCI)
437.	FLEXÓMETRO DE 0 mm A 3000 mm, MARCA: TRUPER, MODELO: FM-3, NÚMERO DE SERIE: S/N, EMT: ± 1,8 mm, RESOLUCIÓN: 1 mm, CLAVE DE IDENTIFICACIÓN: LMM-D-18, LMNM-D-38. PUNTOS DE CALIBRACIÓN: 300 mm, 600 mm, 900 mm, 1500 mm, 2400 mm, 3000 mm.	PIEZA	2	CMC ≤ EMT/4	31 (DMCI)
438.	FLEXÓMETRO DE 0 mm A 5000 mm, MARCA: TRUPER, MODELO: S/M, NÚMERO DE SERIE: S/N, EMT: ± 1,2 mm, RESOLUCIÓN: 1 mm, CLAVE DE IDENTIFICACIÓN: LMNM-D-16, LMM-D-43. PUNTOS DE CALIBRACIÓN: 500 mm, 1000 mm, 1500 mm, 2500 mm, 4000 mm, 5000 mm.	PIEZA	2	Sin observaciones	31 (DMCI)
439.	FLEXÓMETRO DE 0 mm A 8000 mm, MARCA: TRUPER, MODELO: FH-8M, NÚMERO DE SERIE: S/N, EMT: ± 1,2 mm, RESOLUCIÓN: 1 mm, CLAVE DE IDENTIFICACIÓN: LMNM-D-07. PUNTOS DE CALIBRACIÓN: 0 mm, 80 mm, 315 mm, 800 mm, 1600 mm, 2000 mm, 2400 mm, 3200 mm, 4000 mm, 4800 mm, 6000 mm, 6400 mm, 8000 mm.	PIEZA	1	Sin observaciones	31 (DMCI)
440.	REGLA METÁLICA DE 0 mm A 300 mm, MARCA: ACME, MODELO: 1023, NÚMERO DE SERIE: S/N, EMT: ± 0,2 mm, RESOLUCIÓN: 1 mm, CLAVE DE IDENTIFICACIÓN: LMNM-D-34. PUNTOS DE CALIBRACIÓN: 60 mm, 120 mm, 180 mm, 240 mm, 300 mm.	PIEZA	1	CMC ≤ EMT/4	31 (DMCI)
441.	REGLA METÁLICA DE 0 mm A 300 mm, MARCA: ARLY, MODELO: 3006, NÚMERO DE SERIE: S/N, EMT: ± 0,2 mm, RESOLUCIÓN: 1 mm, CLAVE DE IDENTIFICACIÓN: LMNM-D-29. PUNTOS DE CALIBRACIÓN: 60 mm, 120 mm, 180 mm, 240 mm, 300 mm.	PIEZA	1	Sin observaciones	31 (DMCI)
442.	REGLA METÁLICA DE 0 mm A 300 mm, MARCA: ARLY, MODELO: 3020,	PIEZA	1	Sin observaciones	31

Partida Núm. :	CONCEPTO	UNIDAD	CANTIDAD	OBSERVACIONES	J.C.U. No.
	NÚMERO DE SERIE: S/N, EMT: ± 0,2 mm, RESOLUCIÓN: 1 mm CLAVE DE IDENTIFICACIÓN: LMNM-D-30. PUNTOS DE CALIBRACIÓN: 60 mm, 120 mm, 180 mm, 240 mm, 300 mm.				(DMCI)
443.	REGLA METÁLICA DE 0 mm A 300 mm, MARCA: ARLY, MODELO: S/M, NÚMERO DE SERIE: S/N, EMT: ± 0,2 mm, RESOLUCIÓN: 1 mm, CLAVE DE IDENTIFICACIÓN: LNM-D-1. PUNTOS DE CALIBRACIÓN: 60 mm, 120 mm, 180 mm, 240 mm, 300 mm.	PIEZA	1	Sin observaciones	31 (DMCI)
444.	REGLA METÁLICA DE 0 mm A 300 mm, MARCA: BARRILITO, MODELO: 1023, NÚMERO DE SERIE: S/N, EMT: ± 0,2 mm, RESOLUCIÓN: 1 mm, CLAVE DE IDENTIFICACIÓN: LMNM-D-10. PUNTOS DE CALIBRACIÓN: 60 mm, 120 mm, 180 mm, 240 mm, 300 mm.	PIEZA	1	CMC ≤ EMT/4	31 (DMCI)
445.	REGLA METÁLICA DE 0 mm A 600 mm, MARCA: MITUTOYO, MODELO: 182-171, NÚMERO DE SERIE: S/D, EMT: ± 0,3 mm, RESOLUCIÓN: 0,5 mm, CLAVE DE IDENTIFICACIÓN: LMM-D-36. PUNTOS DE CALIBRACIÓN: 5 mm, 50 mm, 150 mm, 300 mm, 450 mm, 600 mm.	PIEZA	1	Sin observaciones	31 (DMCI)
446.	REGLA METÁLICA DE 0 mm A 300 mm, MARCA: MITUTOYO, MODELO: 182-131, NÚMERO DE SERIE: 1107, EMT: ± 0,2 mm, RESOLUCIÓN: 0,5 mm, CLAVE DE IDENTIFICACIÓN: LMM-D-37. PUNTOS DE CALIBRACIÓN: 10 mm, 60 mm, 150 mm, 200 mm	PIEZA	1	Sin observaciones	31 (DMCI)
447.	REGLA METÁLICA DE 0 mm A 450 mm, MARCA: MITUTOYO, MODELO: 182-145, NÚMERO DE SERIE: S/N, EMT: ± 0,2 mm, RESOLUCIÓN: 0,5 mm, CLAVE DE IDENTIFICACIÓN: LMNM-D-11. PUNTOS DE CALIBRACIÓN: 0 mm, 10 mm, 20 mm, 30 mm, 60 mm, 90 mm, 120 mm, 150 mm, 190 mm, 250 mm, 300 mm, 350 mm, 400 mm, 450 mm.	PIEZA	1	Sin observaciones	31 (DMCI)
448.	REGLA METÁLICA DE 0 mm A 300 mm, MARCA: S/M, MODELO: S/M, NÚMERO DE SERIE: S/N, EMT: ± 0,2 mm, RESOLUCIÓN: 1 mm, CLAVE DE IDENTIFICACIÓN: LMNM-D-09. PUNTOS DE CALIBRACIÓN: 0 mm, 6 mm, 18 mm, 30 mm, 60 mm, 90 mm, 120 mm, 150 mm, 180 mm, 240 mm, 300 mm.	PIEZA	1	Sin observaciones	31 (DMCI)
449.	REGLA METÁLICA DE 0 mm A 300 mm, MARCA: TOOLCRAFT, MODELO: S/M, NÚMERO DE SERIE: S/N, EMT: ± 0,2 mm, RESOLUCIÓN: 1 mm, CLAVE DE IDENTIFICACIÓN: LMM-D-13. PUNTOS DE CALIBRACIÓN: 60 mm, 120 mm, 180 mm, 240 mm, 300 mm.	PIEZA	1	CMC ≤ EMT	31 (DMCI)
	INSTRUMENTOS DE MEDICIÓN (PRESIÓN)				
450.	MANÓMETRO DE 0 kPa A 10 kPa, MARCA: DEWIT, MODELO: 61R/63/10, NÚMERO DE SERIE: 05171700282, EMT: ± 0,2 kPa, RESOLUCIÓN: 0,2 kPa, CLAVE DE IDENTIFICACIÓN: LMNM-P-08. PUNTOS DE CALIBRACIÓN: 2,6 kPa, 5,0 kPa, 7,6 kPa.	PIEZA	1	Sin observaciones	31 (DMCI)
451.	MANÓMETRO DE 0 kPa A 10 kPa, MARCA: DEWIT, MODELO: 61R/63/10, NÚMERO DE SERIE: 05171700285, EMT: ± 0,2 kPa, RESOLUCIÓN: 0,2 kPa, CLAVE DE IDENTIFICACIÓN: LMNM-P-09. PUNTOS DE CALIBRACIÓN: 2,6 kPa, 5,0 kPa, 7,6 kPa.	PIEZA	1	Sin observaciones	31 (DMCI)

ANEXOS

DIVISIÓN DE CONTRATOS

Partida Núm.:	CONCEPTO	UNIDAD	CANTIDAD	OBSERVACIONES	J.C.U. No.
452.	MANÓMETRO DE 0 kg/cm² A 11 kg/cm², MARCA: DEWIT, MODELO: S/M NÚMERO DE SERIE: S/N, EMT: ± 0,49 0 kg/cm², RESOLUCIÓN: 0,5 kg/cm², CLAVE DE IDENTIFICACIÓN: LMNM-P-13. PUNTOS DE CALIBRACIÓN: 3,0 kg/cm², 5,5 kg/cm², 8,0 kg/cm².	PIEZA	1	Sin observaciones	31 (DMCI)
453.	MANÓMETRO DE 0 A 230 psi, MARCA: FESTO, MODELO: S/M, NÚMERO DE SERIE: S/N, EMT: ± 5,75 psi, RESOLUCIÓN: 10 psi, CLAVE DE IDENTIFICACIÓN: LMM-P-01. PUNTOS DE CALIBRACIÓN: 45 psi, 100 psi, 170 psi.	PIEZA	1	Sin observaciones	31 (DMCI)
454.	MANÓMETRO DE 0 kPa A 4,3 kPa, MARCA: MARSHALL TOWN, MODELO: S/M, NÚMERO DE SERIE: 90882, EMT: ± 0,05 kPa, RESOLUCIÓN: 0,05 kPa, CLAVE DE IDENTIFICACIÓN: LMNM-P-04. PUNTOS DE CALIBRACIÓN: 0,5 kPa; 1,0 kPa; 2,0 kPa, 3,0 kPa; 3,5 kPa.	PIEZA	1	Sin observaciones	31 (DMCI)
455.	MANÓMETRO DE 0 kg/cm² A 1 kg/cm², MARCA: METRON, MODELO: S/M, NÚMERO DE SERIE: S/N, EMT: ± 0,02 kg/cm², RESOLUCIÓN: 0,01 kg/cm², CLAVE DE IDENTIFICACIÓN: LMNM-4. PUNTOS DE CALIBRACIÓN: 0,25 kg/cm², 0,50 kg/cm², 0,75 kg/cm².	PIEZA	1	Sin observaciones	31 (DMCI)
456.	MANÓMETRO DE 0 kg/cm² A 11 kg/cm², MARCA: METRON, MODELO: S/M, NÚMERO DE SERIE: S/N, EMT: ± 0,099 kg/cm², RESOLUCIÓN: 0,1 kgf/cm², CLAVE DE IDENTIFICACIÓN: LMNM-P-25. PUNTOS DE CALIBRACIÓN: 3 kgf/cm², 6 kgf/cm², 9 kgf/cm².	PIEZA	1	Sin observaciones	31 (DMCI)
457.	MANÓMETRO DE 0 psi A 160 psi, MARCA: S/M, MODELO: S/M, NÚMERO DE SERIE: S/N, EMT: ± 4,96 psi, RESOLUCIÓN: 5 psi, CLAVE DE IDENTIFICACIÓN: LMNM-P-14. PUNTOS DE CALIBRACIÓN: 40 psi, 80 psi, 120 psi.	PIEZA	1	Sin observaciones	31 (DMCI)
458.	MANÓMETRO DE 0 psi A 200 psi, MARCA: ЯU, MODELO: 550 0293, NÚMERO DE SERIE: S/N, EMT: ± 4 psi, RESOLUCIÓN: 4 psi, CLAVE DE IDENTIFICACIÓN: LMM-P-02. PUNTOS DE CALIBRACIÓN: 80 psi, 85 psi, 90 psi.	PIEZA	1	Sin observaciones	31 (DMCI)
459.	MANÓMETRO DE 0 kg/cm² A 7 kg/cm², MARCA: METRON, MODELO: S/M, NÚMERO DE SERIE: S/N, EMT: ± 0,14 kg/cm², RESOLUCIÓN: 0,1 kg/cm², CLAVE DE IDENTIFICACIÓN: LMM-P-06. PUNTOS DE CALIBRACIÓN: 2,0 kgf/cm², 3,5 kgf/cm², 5,5 kg/cm².	PIEZA	1	Sin observaciones	31 (DMCI)
460.	MANÓMETRO DE 0 kg/cm² A 1,0 kg/cm², MARCA: WEDDER, MODELO: S/M, NÚMERO DE SERIE: S/N, EMT: ± 0,025 kg/cm², RESOLUCIÓN: 0,02 kg/cm², CLAVE DE IDENTIFICACIÓN: LMNM-P-17. PUNTOS DE CALIBRACIÓN: 0,24 kg/cm², 0,50 kg/cm², 0,74 kg/cm².	PIEZA	1	Sin observaciones	31 (DMCI)
461.	MANÓMETRO MARCA: METRON, MODELO: S/N, No. DE SERIE: S/N, CLAVE DE IDENTIFICACIÓN: LMNM-P-24. PUNTOS DE CALIBRACIÓN: Presión 1 kg/cm², 1.2 kg/cm², 1.5 kg/cm², 2 kg/cm² y 3 kg/cm².	PIEZA	1	Sin observaciones	31 (DMCI)
462.	MANOVACUÓMETRO MARCA: METRON, MODELO: S/N, No. DE SERIE: S/N, CLAVE DE IDENTIFICACIÓN: LMNM-P-23. PUNTOS DE CALIBRACIÓN:	PIEZA	1	Sin observaciones	31 (DMCI)

Partida Núm. :	CONCEPTO	UNIDAD	CANTIDAD	OBSERVACIONES	J.C.U. No.
	• Vacío -10 pulg Hg • Presión 1 kg/cm², 1.2 kg/cm², 1.5 kg/cm² y 2 kg/cm².				
463.	VACUOMETRO DE 0 cmHg A 76 cmHg, MARCA: METRON, MODELO: S/M, NÚMERO DE SERIE: S/N, EMT: ± 1 cmHg, RESOLUCIÓN: 1 cmHg, CLAVE DE IDENTIFICACIÓN: LMNM-P-21. PUNTOS DE CALIBRACIÓN: 10 cmHg, 40 cmHg y 60 cmHg.	PIEZA	1	Sin observaciones	31 (DMCI)
464.	VACUÓMETRO DE -15 kPa A 0 kPa, MARCA: ASHCROFT, MODELO: S/M, NÚMERO DE SERIE: S/N, EMT: ±0,2 kPa, RESOLUCIÓN: 0,2 kPa, CLAVE DE IDENTIFICACIÓN: LMNM-P-07. PUNTOS DE CALIBRACIÓN: -13,6 kPa, -11,4 kPa, -7,6 kPa, -3,8 kPa, -1,6 kPa.	PIEZA	1	Sin observaciones	31 (DMCI)
	INSTRUMENTOS ESPECIALES				
465.	TERMOHIGRÓMETRO DE -40 °C A +85 °C EN TEMPERATURA Y DE 0% A 100% EN HUMEDAD RELATIVA, MARCA: AMPROBE, MODELO: TR200-A, NÚMERO DE SERIE: 13100356, EMT: ± 0,6 °C (-20 °C A 50 °C) Y ± 1,2 °C PARA EL RESTO, ± 3 % (A 25 °C, 10 % - 90 %) Y ± 5 % PARA EL RESTO, RESOLUCIÓN: 0,1 °C, 0,1 %, CLAVE DE IDENTIFICACIÓN: FQ-TH-01. SONDA DE TEMPERATURA, MARCA: AMPROBE, MODELO: TPK-60, NÚMERO DE SERIE: SO13050054, CLAVE DE IDENTIFICACIÓN: FQ-THS-01. PUNTOS DE CALIBRACIÓN EN SENSOR INTERNO DE TEMPERATURA: 10 °C, 18 °C, 22 °C, 25 °C, 30 °C. PUNTOS DE CALIBRACIÓN EN SONDA DE TEMPERATURA: 10 °C, 18 °C, 20 °C, 25 °C, 30 °C. PUNTOS DE CALIBRACIÓN EN HUMEDAD RELATIVA: 10 %, 20 %, 30 %, 40 %, 50 %, 65 %.	EQUIPO	1	Se requiere ajuste a mínimo error. Se requiere calibración de la sonda de temperatura.	31 (DMR)
466.	TERMOHIGRÓMETRO DE -40 °C A +85 °C EN TEMPERATURA Y DE 0 % A 100 % EN HUMEDAD RELATIVA, MARCA: AMPROBE, MODELO: TR-200-A, NUMERO DE SERIE: 13070120, EMT: ± 0,6 °C (-20 °C A 50 °C) Y ± 1,2 °C PARA EL RESTO, ± 3 % (A 25 °C, 10 % - 90 %) Y ± 5 % PARA EL RESTO, RESOLUCIÓN: 0,1 °C, 0,1 %, CLAVE DE IDENTIFICACIÓN: MB-TH-01. PUNTOS DE CALIBRACIÓN EN TEMPERATURA: 0 °C, 18 °C, 20 °C, 22 °C, 24 °C, 30 °C, 35 °C PUNTOS DE CALIBRACIÓN EN HUMEDAD RELATIVA: CALIBRAR A 20 °C CON CAMBIOS EN 20 %, 30 %, 40 %, 50 %, 60 %, 70 %	EQUIPO	1	Se requiere ajuste a mínimo error.	31 (DMR)
467.	TERMOHIGRÓMETRO DE -40 °C a 85 °C EN TEMPERATURA Y DE : 0% A 100% EN HUMEDAD RELATIVA, MARCA: AMPROBE, MODELO: TR-200-A, NUMERO DE SERIE: 14120064, EMT ± 0,6 °C (-20 °C a 50 °C) y ± 3 % (A 25 °C, 10 % - 90 %),RESOLUCIÓN: 0,1 °C, Y 0,1 % CLAVE DE IDENTIFICACIÓN: FQ2-TRH-02 SONDA DE TEMPERATURA, MARCA: AMPROBE, MODELO: TPK-60, NUMERO DE SERIE: 13050092, CLAVE DE IDENTIFICACIÓN: FQ2-TRH-02. PUNTOS DE CALIBRACIÓN EN EL SENSOR INTERNO: ,,, 22 °C, PUNTOS DE CALIBRACIÓN EN SONDA: 60 °C. PUNTOS DE CALIBRACIÓN EN HUMEDAD RELATIVA:	EQUIPO	1	Se requiere ajuste a mínimo error. Se requiere calibración de la sonda de temperatura	31 (DMR)

Partida Núm.:	CONCEPTO	UNIDAD	CANTIDAD	OBSERVACIONES	J.C.U. No.
	20 %, 30 %, 40 %, 50 %, 70 %.				
468.	TERMOHIGRÓMETRO DE -40 °C A +85 °C EN TEMPERATURA Y DE 0 % A 100 % EN HUMEDAD RELATIVA, MARCA: AMPROBE, MODELO: TR-200-A, NÚMERO DE SERIE: 13100371, EMT: ± 0,6 °C (-20 °C A 50 °C) Y ± 1,2 °C PARA EL RESTO, ± 3 % (A 25 °C, 10 % - 90 %) Y ± 5 % PARA EL RESTO, RESOLUCIÓN: 0,1 °C Y 0,1 %, CLAVE DE IDENTIFICACIÓN: ARD-TH-01. SONDA DE TEMPERATURA, MARCA: AMPROBE, MODELO: TPK-60, NÚMERO DE SERIE: 13050100, CLAVE DE IDENTIFICACIÓN: ARD-THS-01. PUNTOS DE CALIBRACIÓN EN SENSOR INTERNO DE TEMPERATURA: 10 °C, 18 °C, 22 °C, 25 °C, 30 °C. PUNTOS DE CALIBRACIÓN EN SONDA: 10 °C, 18 °C, 22 °C, 25 °C, 30 °C. PUNTOS DE CALIBRACIÓN EN HUMEDAD RELATIVA: 10 %, 30 %, 40 %, 50 %, 65 %	EQUIPO	1	Se requiere ajuste a mínimo error. Se requiere calibración de la sonda de temperatura.	31 (DMR)
469.	REPETIDOR, MARCA: EPPENDORF, MODELO: S080, NÚMERO DE SERIE: S/N, EMT ± 4 □L PARA 50 □L Y 250□□L Y ± 8 □L PARA 500 □L Y 1000 □L, RESOLUCIÓN: N/A, CLAVE DE IDENTIFICACIÓN: ARD-IH-7 y ARD-IH-8. PUNTOS DE CALIBRACIÓN: 50 µL, 250 µL 500 µL, 1000 µL.	PIEZA	2	Limpieza previa a la calibración y evidencia del ajuste a mínimo error.	31 (DMR)
470.	TERMOHIGRÓMETRO MARCA: AMPROBE, MODELO: TR200-A, NÚMERO DE SERIE: 12090260, CLAVE DE IDENTIFICACIÓN: CI-TTH-19. SONDA DE TEMPERATURA, MARCA: AMPROBE, MODELO: TPK-60, NÚMERO DE SERIE: 17080235. PUNTOS DE CALIBRACIÓN: CALIBRACIÓN EN SENSOR INTERNO EN TEMPERATURA: +15 °C, +18 °C, +20 °C, +22 °C, +24 °C, +30 °C, +45 °C. CALIBRACIÓN EN SONDA EXTERNA EN: 0 °C, + 18 °C, + 20 °C, + 22 °C, +24 °C, + 30 °C, + 45 °C. CALIBRACIÓN EN HUMEDAD RELATIVA: SE SOLICITA CALIBRAR A +20 °C CON CAMBIOS EN 20 %, 30 %, 40 %, 50 % Y 70 % DE HUMEDAD.	EQUIPO	1	INTERVALO DE INDICACIÓN: -40 °C A 85 °C EN TEMPERATURA Y DE 0 % A 100 % EN HUMEDAD RELATIVA. RESOLUCIÓN: 0,1 °C y 0,1%. Incertidumbre requerida en temperatura $U_{K=2} \leq \frac{EMP}{3}$. Incertidumbre requerida en Humedad Relativa $U_{K=2} \leq 1,3\%$ Información adicional para Informe: EMT ± 0,6 °C Y ± 3%,	31 (DACN)
471.	TERMOHIGRÓMETRO MARCA: AMPROBE, MODELO: TR200-A, NÚMERO DE SERIE: 13100385, CLAVE DE IDENTIFICACIÓN: CI-TTH-20. SONDA DE TEMPERATURA, MARCA: AMPROBE, MODELO: TPK-60, NÚMERO DE SERIE: 13050091. PUNTOS DE CALIBRACIÓN: CALIBRACIÓN EN SENSOR INTERNO EN TEMPERATURA: +15 °C, +18 °C, +20 °C, +22 °C, +24 °C, +30 °C, +45 °C. CALIBRACIÓN EN SONDA EXTERNA EN: 0 °C, +, +, +, +, +, + 45 °C.	EQUIPO	1	INTERVALO DE INDICACIÓN: -40 °C A 85 °C EN TEMPERATURA Y DE 0 % A 100 % EN HUMEDAD RELATIVA. RESOLUCIÓN: y 0,1% Incertidumbre requerida en temperatura $U_{K=2} \leq \frac{EMP}{3}$.	31 (DACN)

ANEXOS
DIVISIÓN DE CONTRATOS

Partida Núm.:	CONCEPTO	UNIDAD	CANTIDAD	OBSERVACIONES	J.C.U. No.
	CALIBRACIÓN EN HUMEDAD RELATIVA: SE SOLICITA CALIBRAR A +20 °C CON CAMBIOS EN 20 %, 30 %, 40 %, 50 % Y 70 % DE HUMEDAD.			Incertidumbre requerida en Humedad Relativa $U_{K=2} \leq 1,3\%$ Información adicional para Informe: EMT ± 0,6 °C Y ± 3%.	
472.	TERMOHIGRÓMETRO MARCA: AMPROBE, MODELO: TR200-A, NÚMERO DE SERIE: 19030084, CLAVE DE IDENTIFICACIÓN: CI-TTH-60 SONDA DE TEMPERATURA, MARCA: AMPROBE, MODELO: TPK-60, NÚMERO DE SERIE: 17090552 PUNTOS DE CALIBRACIÓN: CALIBRACIÓN EN SENSOR INTERNO EN TEMPERATURA: +15 °C, +18 °C, +20 °C, +22 °C, +24 °C, +30 °C, +. CALIBRACIÓN EN SONDA EXTERNA EN: 0 °C, +, +, +, +, +, + 45 °C. CALIBRACIÓN EN HUMEDAD RELATIVA: SE SOLICITA CALIBRAR A +20 °C CON CAMBIOS EN 20 %, 30 %, 40 %, 50 % Y 70 % DE HUMEDAD.	EQUIPO	1	INTERVALO DE INDICACIÓN: -40 °C A 85 °C EN TEMPERATURA Y DE 0 % A 100 % EN HUMEDAD RELATIVA. RESOLUCIÓN: y 0,1% Incertidumbre requerida en temperatura $U_{K=2} \leq \frac{EMP}{3}$. Incertidumbre requerida en Humedad Relativa $U_{K=2} \leq 1,3\%$ Información adicional para Informe: EMT ± 0,6 °C Y ± 3%,	31 (DACN)
473.	TERMOHIGRÓMETRO MARCA: AMPROBE, MODELO: TR200-A, NÚMERO DE SERIE: 18090048, CLAVE DE IDENTIFICACIÓN: CI-TTH-61 SONDA DE TEMPERATURA, MARCA: AMPROBE, MODELO: TPK-60, NÚMERO DE SERIE: 17090559. PUNTOS DE CALIBRACIÓN: CALIBRACIÓN EN SENSOR INTERNO EN TEMPERATURA: +15 °C, +18 °C, +20 °C, +22 °C, +24 °C, +30 °C, +. CALIBRACIÓN EN SONDA EXTERNA EN: 0 °C, +, +, +, +, +, + 45 °C. CALIBRACIÓN EN HUMEDAD RELATIVA: SE SOLICITA CALIBRAR A +20 °C CON CAMBIOS EN 20 %, 30 %, 40 %, 50 % Y 70 % DE HUMEDAD.	EQUIPO	1	INTERVALO DE INDICACIÓN: -40 °C A 85 °C EN TEMPERATURA Y DE 0 % A 100 % EN HUMEDAD RELATIVA. RESOLUCIÓN: y 0,1% Incertidumbre requerida en temperatura $U_{K=2} \leq \frac{EMP}{3}$. Incertidumbre requerida en Humedad Relativa $U_{K=2} \leq 1,3\%$ Información adicional para Informe: EMT ± 0,6 °C Y ± 3%,	31 (DACN)
474.	TERMOHIGRÓMETRO MARCA: AMPROBE, MODELO: TR200-A, NÚMERO DE SERIE: 18090037, CLAVE DE IDENTIFICACIÓN: CI-TTH-62 SONDA DE TEMPERATURA, MARCA: AMPROBE, MODELO: TPK-60, NÚMERO DE SERIE: 17090565.	EQUIPO	1	INTERVALO DE INDICACIÓN: -40 °C A 85 °C EN TEMPERATURA Y DE 0 % A 100 % EN HUMEDAD RELATIVA.	31 (DACN)

Partida Núm.:	CONCEPTO	UNIDAD	CANTIDAD	OBSERVACIONES	J.C.U. No.
	MANTENIMIENTO CORRECTIVO: Se requiere corrección de falla de sonda externa con número de serie 17090565 en su caso sustituir. PUNTOS DE CALIBRACIÓN: CALIBRACIÓN EN SENSOR INTERNO EN TEMPERATURA: +15 °C, +18 °C, +20 °C, +22 °C, +24 °C, +30 °C, +. CALIBRACIÓN EN SONDA EXTERNA EN: 0 °C, +, +, +, +, +, + 45 °C. CALIBRACIÓN EN HUMEDAD RELATIVA: SE SOLICITA CALIBRAR A +20 °C CON CAMBIOS EN 20 %, 30 %, 40 %, 50 % Y 70 % DE HUMEDAD.			RESOLUCIÓN: y 0,1% Incertidumbre requerida en temperatura $U_{K=2} \leq \frac{EMP}{3}$. Incertidumbre requerida en Humedad Relativa $U_{K=2} \leq 1,3\%$ Información adicional para Informe: EMT ± 0,6 °C Y ± 3%, Mantenimiento correctivo	
475.	TERMOHIGRÓMETRO MARCA: AMPROBE, MODELO: TR200-A, NÚMERO DE SERIE: 18090062, CLAVE DE IDENTIFICACIÓN: CI-TTH-63 SONDA DE TEMPERATURA, MARCA: AMPROBE, MODELO: TPK-60, NÚMERO DE SERIE: 17090557 PUNTOS DE CALIBRACIÓN: CALIBRACIÓN EN SENSOR INTERNO EN TEMPERATURA: +15 °C, +18 °C, +20 °C, +22 °C, +24 °C, +30 °C, +. CALIBRACIÓN EN SONDA EXTERNA EN: 0 °C, +, +, +, +, +, + 45 °C. CALIBRACIÓN EN HUMEDAD RELATIVA: SE SOLICITA CALIBRAR A +20 °C CON CAMBIOS EN 20 %, 30 %, 40 %, 50 % Y 70 % DE HUMEDAD.	EQUIPO	1	INTERVALO DE INDICACIÓN: -40 °C A 85 °C EN TEMPERATURA Y DE 0 % A 100 % EN HUMEDAD RELATIVA. RESOLUCIÓN: y 0,1% Incertidumbre requerida en temperatura $U_{K=2} \leq \frac{EMP}{3}$. Incertidumbre requerida en Humedad Relativa $U_{K=2} \leq 1,3\%$ Información adicional para Informe: EMT ± 0,6 °C Y ± 3%,	31 (DACN)
476.	TERMOHIGRÓMETRO MARCA: AMPROBE, MODELO: TR200-A, NÚMERO DE SERIE: 19030010, CLAVE DE IDENTIFICACIÓN: CI-TTH-64 SONDA DE TEMPERATURA, MARCA: AMPROBE, MODELO: TPK-60, NÚMERO DE SERIE17090600. PUNTOS DE CALIBRACIÓN: CALIBRACIÓN EN SENSOR INTERNO EN TEMPERATURA: +15 °C, +18 °C, +20 °C, +22 °C, +24 °C, +30 °C, +. CALIBRACIÓN EN SONDA EXTERNA EN: 0 °C, +, +, +, +, +, + 45 °C. CALIBRACIÓN EN HUMEDAD RELATIVA: SE SOLICITA CALIBRAR A +20 °C CON CAMBIOS EN 20 %, 30 %, 40 %, 50 % Y 70 % DE HUMEDAD.	EQUIPO	1	INTERVALO DE INDICACIÓN: -40 °C A 85 °C EN TEMPERATURA Y DE 0 % A 100 % EN HUMEDAD RELATIVA. RESOLUCIÓN: y 0,1% Incertidumbre requerida en temperatura $U_{K=2} \leq \frac{EMP}{3}$. Incertidumbre requerida en Humedad Relativa $U_{K=2} \leq 1,3\%$ Información adicional para Informe: EMT ± 0,6 °C Y ± 3%,	31 (DACN)

ANEXOS DE CONTRATOS

Partida Núm. :	CONCEPTO	UNIDAD	CANTIDAD	OBSERVACIONES	J.C.U. No.
477.	METEOROMETRO MARCA: TESTO, MODELO: 622, NÚMERO DE SERIE: 39510882/606, RESOLUCIÓN: CLAVE DE IDENTIFICACIÓN: CI-MMT-34. PUNTOS DE CALIBRACIÓN: CALIBRACIÓN EN TEMPERATURA: 10 °C, Y 45 °C. CALIBRACIÓN EN HUMEDAD RELATIVA: CALIBRAR A CON CAMBIOS EN 10 %, 25 %, 40 %, 50 % Y 70 % DE HUMEDAD. CALIBRACIÓN EN PRESIÓN EN LAS SIGUIENTES DOS UNIDADES DE PRESIÓN: 300, 400, 500, 600, 700, 800, 900, 1 000, 1 100 Y 1 200 HPa. 9, 12, 15, 18, 21, 24, 27, 30 Y 33 inHg.	EQUIPO	1	INTERVALO DE INDICACIÓN: -10 A +60 °C EN TEMPERATURA, 0 % A 100 % EN HUMEDAD RELATIVA, 300 A 1 200 HPa EN PRESIÓN RESOLUCIÓN: 0,1 °C, 0,1 % Y 0,1 HPa. Incertidumbre requerida en temperatura $U_{K=2} \leq \frac{EMP}{3}$. Incertidumbre requerida en Humedad Relativa $U_{K=2} \leq 1{,}3\%$ Incertidumbre requerida en Presión $U_{K=2} \leq \frac{EMP}{3}$. Información adicional para Informe: EMT: ± 0,4 °C + 1 DIGIT, ± 2 % HR + 1 DIGIT A 25 °C, ± 3 HPA + 1 DIGIT,	31 (DACN)
478.	METEOROMETRO, MARCA: TESTO, MODELO: 622, NÚMERO DE SERIE: 39518760/811, CLAVE DE IDENTIFICACIÓN: CI-PMT-12. PUNTOS DE CALIBRACIÓN: CALIBRACIÓN EN TEMPERATURA: 10 °C, Y 45 °C. CALIBRACIÓN EN HUMEDAD RELATIVA: CALIBRAR A CON CAMBIOS EN 10%, 25 %, 40 %, 50 % Y 70 % DE HUMEDAD. CALIBRACIÓN EN PRESIÓN EN LAS SIGUIENTES DOS UNIDADES DE PRESIÓN: 300, 400, 500, 600, 700, 800, 900, 1 000, 1 100 Y 1 200 HPa. 9, 12, 15, 18, 21, 24, 27, 30 Y 33 inHg. NOTA. No hacer conversiones, se requiere calibración en cada unidad de presión.	EQUIPO	1	INTERVALO DE INDICACIÓN: -10 A +60 °C EN TEMPERATURA, 0 % A 100 % EN HUMEDAD RELATIVA, 300 A 1 200 HPa EN PRESIÓN RESOLUCIÓN: 0,1 °C, 0,1 % Y 0,1 HPa. Incertidumbre requerida en temperatura $U_{K=2} \leq \frac{EMP}{3}$. Incertidumbre requerida en Humedad Relativa $U_{K=2} \leq 1{,}3\%$ Incertidumbre requerida en Presión $U_{K=2} \leq \frac{EMP}{3}$. Información adicional para Informe: EMT : ± 0,4 °C + 1 DIGIT, ± 2 % HR + 1 DIGIT A 25 °C, ± 3 HPA + 1 DIGIT,	31 (DACN)
479.	TERMOHIGRÓMETRO DE 0 °C A +50 °C (SENSOR INTERNO), -50 °C A +70 °C (SONDA) EN TEMPERATURA Y DE 10 % A 99 % EN HUMEDAD RELATIVA, MARCA: SPER SCIENTIFIC, MODELO: 800027, NÚMERO DE SERIE: 078398, EMT: ± 1 °C Y 5 %, RESOLUCIÓN: 0,1 °C Y 1 %, CLAVE DE IDENTIFICACIÓN: DCS-TH-01.	EQUIPO	1	Se requiere calibración de la sonda de temperatura y humedad relativa.	31 (DCS)

ANEXOS

Partida Núm. :	CONCEPTO	UNIDAD	CANTIDAD	OBSERVACIONES	J.C.U. No.
	PUNTOS DE CALIBRACIÓN EN SENSOR INTERNO Y SONDA DE TEMPERATURA: 0 °C, 15 °C, 20 °C, 23 °C, 35 °C (a una humedad relativa de 35 %). PUNTOS DE CALIBRACIÓN EN SENSOR INTERNO Y SONDA DE HUMEDAD RELATIVA: 20 %, 35 %, 50 %, 65 %, 80 % (a una temperatura de 25 °C).				
480.	COLUMNA DE AGUA DE 0 mmH_2O A 400 mmH_2O, MARCA: DWYER INSTRUMENTS, MODELO: M-600, NÚMERO DE SERIE: S42D, EMT: ± 1 mmH_2O, RESOLUCIÓN: 1 mmH_2O, CLAVE DE IDENTIFICACIÓN: LMNM-P-05. PUNTOS DE CALIBRACIÓN: 50 mmH_2O, 100 mmH_2O, 150 mmH_2O, 200 mmH_2O, 250 mmH_2O, 300 mmH_2O y 350 mmH_2O.	PIEZA	1	Sin observaciones	31 (DMCI)
481.	MEDIDOR DE FLUJO DE AIRE DE 4 LPM A 50 LPM, MARCA: COLE PARMER, MODELO: S/M, NÚMERO DE SERIE: S/N, EMT: ± 3 LPM, RESOLUCIÓN: 1 LPM, CLAVE DE IDENTIFICACIÓN: LMNM-FL-04. PUNTOS DE CALIBRACIÓN: 10 LPM, 20 LPM, 30 LPM y 40 LPM.	PIEZA	1	Sin observaciones	31 (DMCI)
482.	MEDIDOR DE FLUJO DE OXIGENO DE 0,2 LPM A 3,0 LPM, MARCA: DIETERT DETROIT PRODUCTS, MODELO: S/M, NÚMERO DE SERIE: 35118, EMT: ± 0,3 LPM, RESOLUCIÓN: 0,1 LPM, CLAVE DE IDENTIFICACIÓN: LMNM-FL-06. PUNTOS DE CALIBRACIÓN: 0,5 LPM, 1,0 LPM, 1,5 LPM, 2,0 LPM, 2,5 LPM, 3,0 LPM.	PIEZA	1	Sin observaciones	31 (DMCI)
483.	ROTÁMETRO DE 0 % A 100 %, MARCA: FISCHER PORTER, MODELO: 10A3567SA, NÚMERO DE SERIE: 9711L8123A/A2, EMT: ± 3 %, RESOLUCIÓN: 1 %, CLAVE DE IDENTIFICACIÓN: LMNM-FL-01. PUNTOS DE CALIBRACIÓN (CON AIRE): 20 %, 40 %, 60 %, 80 %, 100 %.	PIEZA	1	Se requiere que en el Informe de calibración, los puntos solicitados además sean expresados en una columna independiente en unidades de LPM. Ejemplo: IBC (%): 20 — REFERENCIA (LPM): 7,8	31 (DMCI)
484.	ROTÁMETRO DE 0 LPM A 25 LPM, MARCA: FISCHER PORTER, MODELO: G10A6132FA2C1X00, NÚMERO DE SERIE: S/N, EMT: ± 0,35 LPM, RESOLUCIÓN: 0,5 LPM, CLAVE DE IDENTIFICACIÓN: LMNM-FL-02. PUNTOS DE CALIBRACIÓN (CON AIRE): 5 LPM, 10 LPM, 15 LPM, 20 LPM, 25 LPM.	PIEZA	1	Sin observaciones	31 (DMCI)
485.	ROTÁMETRO DE 0 LPM A 25 LPM, MARCA: FISCHER PORTER, MODELO: G10A6132FA2C1X00, NÚMERO DE SERIE: S/N, EMT: ± 0,35 LPM, RESOLUCIÓN: 0,5 LPM, CLAVE DE IDENTIFICACIÓN: LMNM-FL-03. PUNTOS DE CALIBRACIÓN (CON AIRE): 5 LPM, 10 LPM, 15 LPM, 20 LPM, 25 LPM.	PIEZA	1	Sin observaciones	31 (DMCI)
486.	TERMOHIGRÓMETRO DE -40 °C A +85 °C EN TEMPERATURA Y DE 0 % A 100% EN HUMEDAD RELATIVA, MARCA: AMPROBE, MODELO: TR200-A, NÚMERO DE SERIE: 13100361, EMT: ± 1 °C Y 1 %, RESOLUCIÓN: 0,1 °C Y 0,1 %, CLAVE DE IDENTIFICACIÓN: LMNM-T-36. PUNTOS DE CALIBRACIÓN EN TEMPERATURA: 0 °C, 15 °C, 20 °C, 23 °C, 35 °C	EQUIPO	1	$U_{k=2} \leq EMP/4$	31 (DMCI)

Partida Núm.:	CONCEPTO	UNIDAD	CANTIDAD	OBSERVACIONES	J.C.U. No.
	(a una humedad relativa de 35 %). PUNTOS DE CALIBRACIÓN EN HUMEDAD RELATIVA: 20 %, 35 %, 50 %, 65 %, 80 % (a una temperatura de 20 °C).				
487.	TERMOHIGRÓMETRO DE -40 °C A +85 °C EN TEMPERATURA Y DE 0 % A 100% EN HUMEDAD RELATIVA, MARCA: AMPROBE, MODELO: TR200-A, NÚMERO DE SERIE: 13100390, EMT: ± 1 °C Y 1 %, RESOLUCIÓN: 0,1 °C Y 0,1 %, CLAVE DE IDENTIFICACIÓN: LMM-T-37. PUNTOS DE CALIBRACIÓN EN TEMPERATURA: 0 °C, 15 °C, 20 °C, 23 °C, 35 °C (a una humedad relativa de 35 %). PUNTOS DE CALIBRACIÓN EN HUMEDAD RELATIVA: 20 %, 35 %, 50 %, 65 %, 80 % (a una temperatura de 20 °C).	EQUIPO	1	$U_{k=2} \leq EMP/4$	31 (DMCI)
488.	TERMOHIGRÓMETRO DE 0 °C A +50 °C (SENSOR INTERNO), -50 °C A +70 °C (SONDA) EN TEMPERATURA Y DE 10 % A 99 % EN HUMEDAD RELATIVA, MARCA: SPER SCIENTIFIC, MODELO: 800027, NÚMERO DE SERIE: 078395, EMT: ± 1 °C Y 5 %, RESOLUCIÓN: 0,1 °C Y 1 %, CLAVE DE IDENTIFICACIÓN: DMCI-TH-01. PUNTOS DE CALIBRACIÓN EN SENSOR INTERNO Y SONDA DE TEMPERATURA: 0 °C, 15 °C, 20 °C, 23 °C, 35 °C (a una humedad relativa de 35 %). PUNTOS DE CALIBRACIÓN EN SENSOR INTERNO Y SONDA DE HUMEDAD RELATIVA: 20 %, 35 %, 50 %, 65 %, 80 % (a una temperatura de 20 °C).	EQUIPO	1	Se requiere calibración de la sonda de temperatura y humedad relativa.	31 (DMCI)
489.	ESCANTILLÓN METÁLICO HEMBRA, MARCA: S/M, MODELO: S/M, NÚMERO DE SERIE: S/N, EMT: ± 0,003 mm, CLAVE DE IDENTIFICACIÓN: 0.0.	PIEZA	1	Medición conforme a la ISO 594/1-1986 (E). Se requiere que se realice la Medición, con Comparador óptico con resolución de 0,001 mm Se requiere que se reporte la incertidumbre con un valor de por lo menos tres cifras decimales. Se anexa esquema de la norma ISO 594/1-1986 (E) en el presente Anexo Técnico.	31 (DMCI)
490.	ESCANTILLÓN METÁLICO MACHO, MARCA: S/M, MODELO: S/M, NÚMERO DE SERIE: S/N, EMT: ± 0,003 mm, CLAVE DE IDENTIFICACIÓN: LMM-D-02.	PIEZA	1	Medición conforme a la ISO 594/1-1986 (E). Se requiere que se realice la Medición, con Comparador óptico con resolución de 0,001 mm Se requiere que se reporte la incertidumbre con un valor de por lo menos tres cifras decimales. Se anexa esquema de la norma ISO 594/1-1986 (E) en el presente Anexo Técnico.	31 (DMCI)

Partida Núm. :	CONCEPTO	UNIDAD	CANTIDAD	OBSERVACIONES	J.C.U. No.
491.	PANEL DE ACERO INOXIDABLE, MARCA: S/M, MODELO: S/M, NÚMERO DE SERIE: S/N, EMT: ± 25 mm., CLAVE DE IDENTIFICACIÓN: LMNM-MAT-13, LMNM-MAT-14, LMNM-MAT-15 y LMNM-MAT-16	PIEZA	4	Se requiere medición de Rugosidad y ser expresado el resultado en unidades de nanómetros (nm).	31 (DMCI)

ANEXOS

DIVISÍON DE CONTRATOS

Directorio de Jefaturas de Conservación de Unidad.

J. C. U. 31
Arq. José Luis Canseco Valdovinos.
jose.canseco@imss.gob.mx
José Urbano Fonseca No 6, Colonia Magdalena de las Salinas
Alcaldía, Gustavo A. Madero, C.P. 07630, Ciudad de México teléfono 57 52 49 85

Universo de inmuebles dependientes de la División de Inmuebles Centrales

DIRECCIÓN	ADMINISTRACIÓN	J.C.U.
José Urbano Fonseca No. 6 Col. Magdalena de las Salinas, C.P. 07630 Alcaldía Gustavo A. Madero.	Colonia	31

EQUIPO Y HERRAMIENTA QUE SE EMPLEARÁ EN LOS SERVICIOS

Tipo de Unidad	Propio o Rentado	Marca	Capacidad	Serie y Número	Ubicación	VIDA ÚTIL

ANEXOS

DIVISIÓN DE CONTRATOS

Instituto Mexicano del Seguro Social
Dirección de Administración
Unidad de Administración
Coordinación de Conservación y Servicios Generales
Coordinación Técnica de Conservación y Servicios Complementarios
División de Inmuebles Centrales

"Programa Calendarizado de Prestación del Servicio"

Instrumentos	Unidad	Cantidad	M E S																													
			1	2	3	4	5	6	7	8	9	10	11	12	13	14	15	16	17	18	19	20	21	22	23	24	25	26	27	28	29	30	31

ESQUEMA DE LA NORMA ISO 594/1-1986 (E) (partidas 489, 490)

Dimensiones escantillón hembra

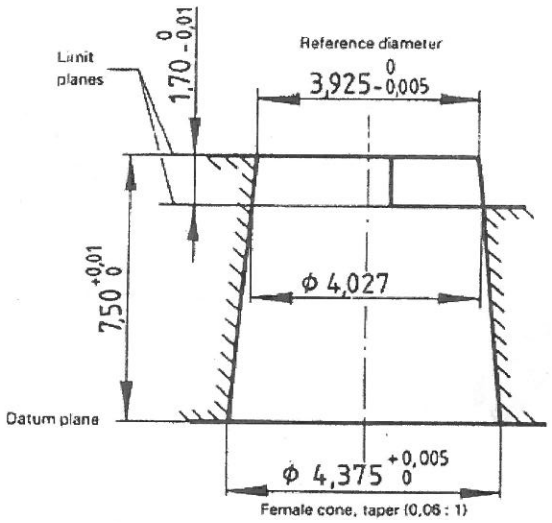

b) Gauge for testing semi-rigid male conical fittings

Dimensiones escantillón macho

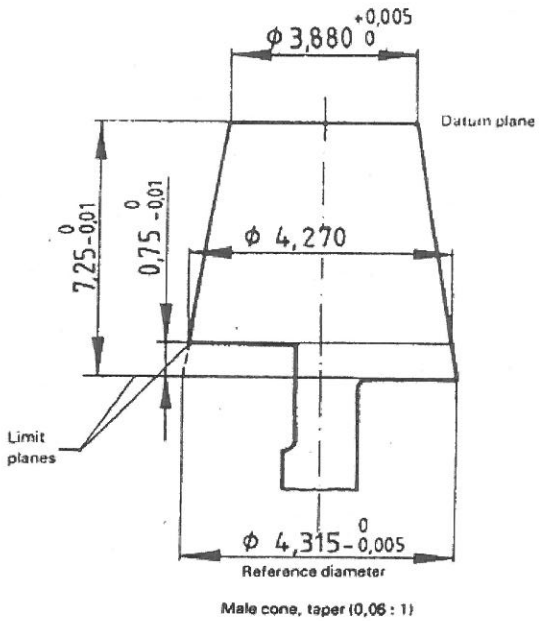

c) Gauge for testing female conical fittings of all materials

Figure 3 — Gauges for testing 6 % (Luer) conical fittings

Dimensiones en milimetros

ANEXOS

DIVISÍON DE CONTRATOS

ISO 594/1-1986 (E)

SIN TEXTO

Anexo 2.- "Términos y Condiciones"

Para la contratación del servicio de "CALIBRACIÓN Y/O MEDICIÓN DE INSTRUMENTOS QUE SE UTILIZAN EN LOS LABORATORIOS DE LA COORDINACIÓN DE CONTROL TÉCNICO DE INSUMOS", propiedad del Instituto para verificar la calidad de los insumos adquiridos por el Instituto.

1. Fundamento.

Con fundamento en los artículos 134 de la Constitución Política de los Estados Unidos Mexicanos y 26 de la Ley de Adquisiciones, Arrendamientos y Servicios del Sector Público.

2. Lugar, fecha y condiciones de la prestación del servicio

ANEXOS
DIVISIÓN DE CONTRATOS

2.1.- Lugar y fecha.

Para el servicio de "Calibración y/o medición de instrumentos que se utilizan en los laboratorios de la Coordinación de Control Técnico de Insumos", propiedad del Instituto, "EL PROVEEDOR" se obliga expresamente a prestar el servicio en el laboratorio de la Coordinación de Control Técnico de Insumos, ubicado en el inmueble de José Urbano Fonseca número 6, Colonia Magdalena de las Salinas, C. P. 07760, Alcaldía Gustavo A. Madero, en la Ciudad de México o en las instalaciones del "EL PROVEEDOR" cuando éstos requieran de condiciones especiales para su realización, en este supuesto se levantará acta administrativa de entrega de los equipos por el Jefe de Conservación de Unidad número 31, en conjunto con los Titulares de las Divisiones de Medicamentos y Reactivos, Material de Curación e Instrumental y Aseguramiento de Calidad y Normas, la cual deberá contener de manera enunciativa y no limitativa, descripción detallada del equipo, número de serie, número nacional de inventario, el servicio que se proporcionará, condiciones generales en las que se entrega el equipo, nombre y firma de la persona que se lo lleva, fecha de devolución por parte del proveedor.

2.2.- Condiciones de la prestación del servicio.

El servicio tiene por objeto la conservación de los instrumentos en condiciones óptimas de operación, considerando las actividades mínimas que se establecen en el Anexo Técnico así como observar lo siguiente:

- "EL PROVEEDOR" realizará el servicio de calibración y/o medición en un plazo máximo al 31 de diciembre del 2020 que iniciara a partir del siguiente día hábil de la notificación del fallo, cuyas actividades y conceptos se establecen de la partida número 1 a la 491 del Anexo Técnico. los servicios se realizarán entre las 8:00 a las 16:00 horas, conforme al programa calendarizado que entregará "EL LICITANTE" por lo que no deberán programar para la prestación del servicio, además de los sábados y domingos, los días de descanso obligatorio, de conformidad con lo

señalado en la Ley Federal del Trabajo Vigente, así como los señalados en el Contrato Colectivo de Trabajo del IMSS.

- Por necesidades de "EL INSTITUTO" y sin costo para éste, previa comunicación por escrito entre las partes, se podrá cambiar el lugar de la prestación del servicio, sin necesidad de acudir a un convenio modificatorio, sin que lo anterior de motivo a queja o incremento en su precio unitario.

- Los licitantes interesados en participar, deberán formular sus proposiciones ofertando las partidas en las que desee participar en el presente procedimiento, el cual consta de 491 partidas de conformidad a lo señalado en el Anexo Técnico, y su adjudicación será por partida.

- Se deberá emplear mano de obra especializada para efectuar el servicio de calibración y/o medición por los técnicos que se hayan designado por "EL PROVEEDOR", bajo los términos y condiciones establecidos en este apartado, debiendo corroborar su identificación en el lugar de la prestación del servicio.

- La calibración y/o medición de los instrumentos deberá realizarse por un laboratorio con acreditación vigente ante la Entidad Mexicana de Acreditación, A.C. en los parámetros a calibrar.

- Si por las características metrológicas del instrumento y de acuerdo a lo indicado en el Anexo Técnico, se requiera ajuste o limpieza (la cual se considere como ajuste) previo a la calibración, "EL PROVEEDOR" deberá entregar informe de ajuste o similar (en el cual se proporcione evidencia del antes y el después mediante reporte fotográfico incluido en el reporte de ajuste con base en el numeral m) mecanismos de comprobación, supervisión y verificación de servicios) junto con el certificado o informe de calibración y etiqueta una vez concluido el servicio solicitado en un plazo no mayor de 5 días hábiles con base en la fecha de realización del mismo. Si "EL PROVEEDOR" no entrega el informe de ajuste junto con el certificado o informe de calibración y etiqueta, como se señala en el Numeral 2.2, décima viñeta, "EL PROVEEDOR" realizará el ajuste y calibración nuevamente sin costo alguno para el Instituto.

- Para los instrumentos que por su naturaleza la calibración y/o medición se realice en las instalaciones del prestador del servicio, "EL PROVEEDOR" deberá entregar la documentación indicada en el párrafo anterior en un plazo máximo de cinco días hábiles después de la conclusión del mismo, el cual será con base en los requisitos establecidos en la Norma Mexicana NMX-EC-17025-IMNC-2018, Requisitos generales para la competencia de los laboratorios de ensayo y calibración.

- El Informe o certificado de calibración y la etiqueta, que se extienda por parte de "EL PROVEEDOR", deberán ser entregados al personal responsable del instrumento, previa notificación vía correo electrónico a la División de

Aseguramiento de Calidad y Normas, notificando los instrumentos, informes y etiquetas que se entregarán. El personal de la Coordinación contará con un plazo máximo de 5 días hábiles, posteriores a la recepción, para remitir vía correo electrónico a "EL PROVEEDOR" las observaciones encontradas para su corrección. "EL PROVEEDOR" tendrá un plazo máximo de 5 días hábiles, posteriores a la recepción de las observaciones encontradas, para entregar el informe o certificado de calibración o medición y/o etiqueta corregidos, previa notificación de la entrega vía correo electrónico con la División de Aseguramiento de Calidad y Normas, para su revisión por parte del personal técnico usuario.

- Con respecto a las etiquetas, estas se deberán entregar sin estar adheridas a los instrumentos y no deberán contener ninguna recomendación sobre el intervalo o vigencia de calibración y/o medición.

- En el caso de que la información proporcionada por "EL PROVEEDOR" ponga en duda la confiabilidad de los datos reportados, ejemplos: calibración en puntos no solicitados, intercambios en los instrumentos, incertidumbre reportada fuera de lo previamente establecido en la Capacidad de Medición y Calibración (CMC) proporcionada, información no válida para el instrumento en cuestión o actos fuera de los lineamientos de los requisitos establecidos en la Norma Mexicana NMX-EC-17025-IMNC-2018, no se recibirá el instrumento ni los documentos correspondientes al servicio solicitado, por lo que "EL PROVEEDOR" deberá de realizar nuevamente el servicio solicitado para calibrar el instrumento en cuestión sin costo alguno para el Instituto.

- En relación a la incertidumbre reportada en los informes se deberán considerar los siguientes criterios:

I. Si la incertidumbre reportada en el informe de calibración y/o medición, no es el valor de la Capacidad de Medición y Calibración (CMC) proporcionada por el laboratorio que realizó el servicio (acorde al numeral 4. Documentación que deberá presentar "EL LICITANTE" en su propuesta técnica, inciso f) Numeral I y II), "EL INSTITUTO" podrá aceptar lo siguiente:

   - Para el caso de las partidas del Anexo Técnico en las que se encuentra declarada la incertidumbre requerida esta deberá cumplirse. En el caso de que este parámetro no se cumpliese, la partida correspondiente no será aceptada hasta el cumplimiento total de la misma, obligándose el proveedor a recalibrar las veces que sea necesario el instrumento en cuestión para cumplir con los parámetros previamente evaluados y contratados sin costo alguno para el Instituto, entregando la partida en tiempo de acuerdo al programa calendarizado.

   - Una incertidumbre máxima $U_{K=2} \leq CMC + \frac{1}{4}EMT$ la cual debe ser afín a la clase de exactitud del equipo o instrumento, acorde al numeral 4 inciso f). En el

ANEXOS
DIVISIÓN DE CONTRATOS

caso de que este parámetro no se cumpliese, la partida correspondiente no será aceptada hasta el cumplimiento total de la misma, obligándose el proveedor a recalibrar las veces que sea necesario el instrumento en cuestión para cumplir con los parámetros previamente evaluados y contratados sin costo alguno para el Instituto, entregando la partida en tiempo de acuerdo al programa calendarizado.

II. Para el caso de los juegos de pesas, la incertidumbre debe ser $U_{k=2} \leq \frac{EMP}{3}$ acorde a lo establecido en la NOM-038-SCFI-2000 en su numeral 6.4 y en el Anexo Técnico para cada partida en cuestión (donde EMP = Error Máximo Permitido).

En el caso del material volumétrico de vidrio "EL PROVEEDOR" deberá entregarlo completamente limpio y seco, sin ninguna etiqueta pegada o adherida al mismo, entregándolo con el informe o certificado de calibración.

Para otorgar el servicio de calibración y/o medición, "EL PROVEEDOR" deberá utilizar patrones y materiales de referencia trazables a patrones de máxima calidad metrológica (métodos primarios), debiendo entregar copia impresa del certificado de calibración de los patrones y materiales de referencia utilizados, junto con la documentación que será entregada al personal técnico y/o al Titular de la División de Aseguramiento de Calidad y Normas designados por la Coordinación de Control Técnico de Insumos, así como copia impresa del documento que acredite dicha trazabilidad y vigencia.

3.- De conformidad a lo señalado en el numeral 4.24.4 de las Políticas, Bases y Lineamientos en Materia de Adquisiciones, Arrendamientos y Servicios del Instituto Mexicano del Seguro Social vigentes, deberá considerarse lo siguiente:

a) Vigencia de la contratación:

La vigencia del contrato será a partir del siguiente día hábil de la notificación del fallo y hasta el 31 de diciembre de 2020.

b) Plazo de la prestación del servicio:

"EL PROVEEDOR" realizará la calibración y/o medición de instrumentos, el cual consistirá en realizar un solo servicio a cada uno de los instrumentos señalados en el Anexo Técnico, con un plazo máximo al 31 de diciembre del 2020 que iniciara a partir del siguiente día hábil de la notificación del fallo, los cuales incluyen la realización de todos los conceptos que se establecen de las partidas número 1 a la 491 del Anexo Técnico, debiendo considerar al efecto de los requisitos, plazos y horarios señalados en el numeral 2.2. Primera viñeta de estos Términos y Condiciones.

"EL LICITANTE" deberá presentar junto con su propuesta técnica un programa para la prestación del servicio por partida, cuyo formato se adjunta en el Anexo Técnico con el nombre de "Programa de calibración y/o medición de instrumentos" empleando materiales con la calidad requerida, que cumplan con los requisitos señalados en el Anexo Técnico.

c) Mecanismo de evaluación:

Criterios y justificación para la aplicación del sistema de evaluación binaria.
De conformidad con el párrafo segundo del artículo 51 del Reglamento de la Ley de Adquisiciones, Arrendamientos y Servicios del Sector Público y de los numerales 4.25 inciso c) y 4.36 de las Políticas, Bases y Lineamientos en Materia de Adquisiciones, Arrendamientos y Servicios del Instituto Mexicano del Seguro Social vigentes, y considerando que el servicio a contratar no requiere vincular las condiciones que deberán cumplir los proveedores con las características y especificaciones del servicio a contratar, porque éstos se encuentran estandarizados en el mercado y el factor preponderante que se considera para la adjudicación del contrato es el precio más bajo, la evaluación de las proposiciones se realizará a través del criterio de evaluación binario.

d) Licencias, permisos, registros que debe aplicarse al servicio:

"EL LICITANTE" para la entrega del o los informes o certificados de calibración respectivos, deberá cumplir con los requisitos establecidos en la Norma Mexicana NMX-EC-17025-IMNC-2018 y con los criterios de aceptación y acreditación ante la Entidad Mexicana de Acreditación A.C. (EMA).

e) Folletos, catálogos, fotografías y manuales que deben aplicarse al servicio:

Para la prestación del presente servicio no aplica.

f) Visitas a las instalaciones institucionales donde se prestarán los servicios:

"EL LICITANTE", para la formulación de su propuesta técnica y económica, podrá llevar a cabo una visita al domicilio donde se prestará el servicio y donde se encuentran ubicados los instrumentos. Esta visita se realizará con la finalidad de verificar las condiciones actuales de los mismos, y se llevará a cabo con personal de la Coordinación de Control Técnico de Insumos y la Jefatura de Conservación de Unidad número 31, dejando evidencia de la misma mediante una lista de asistencia. La inasistencia a las instalaciones de "EL INSTITUTO" no será causa de desechamiento de su propuesta. Esta visita se realizará por lo menos tres días hábiles antes de la junta de aclaraciones de la convocatoria, por lo que los interesados deberán notificar a la División de Aseguramiento de Calidad y Normas de la Coordinación de Control Técnico de Insumos al teléfono 5747-3500 Ext. 20228 correo electrónico: calidad.especializad@imss.gob.mx, y a la Jefatura de Conservación de la Unidad número 31 teléfono, 5752-4985 y presentarse en la

ANEXOS
DIVISIÓN DE CONTRATOS

Jefatura de Conservación de Unidad número 31, ubicada en José Urbano Fonseca No. 6, Colonia Magdalena de las Salinas, C.P. 07760, Alcaldía Gustavo A. Madero, en la Ciudad de México, la visita se realizará de lunes a viernes en días laborales, en un horario de 9:00 a 14:00 horas, así mismo se deberá observar el cumplimiento del "Protocolo de actuación en materia de contrataciones públicas, otorgamiento y prórroga de licencias, permisos, autorizaciones y concesiones" de fecha 28 de febrero de 2017, el cual puede ser consultado en el portal de la Secretaria de la Función Pública.

g) Visitas a las instalaciones del licitante:

Para la prestación del presente servicio no aplica.

h) Pena convencional y deductiva

(Cuando el adjudicado resulta ser una dependencia o entidad de la Administración Pública Federal en ningún caso se aceptará la estipulación de penas convencionales a conforme lo señala el último párrafo del artículo 96 del Reglamento)

- Pena convencional:

De conformidad con lo establecido en el artículo 53 de La Ley de Adquisiciones, Arrendamientos y Servicios del Sector Público, así como en el Numéral 5.5.8, literal a) de las Políticas, Bases y Lineamientos en Materia de Adquisiciones, Arrendamientos y Servicios del Instituto Mexicano del Seguro Social vigentes, se aplicará una pena convencional a cargo del proveedor en el siguiente supuesto:

Se aplicará una penalización del 2.5% (dos punto cinco por ciento) sobre el valor total de lo incumplido considerando el precio del monto estipulado por instrumento, por cada día de atraso en las fechas de inicio o de la terminación de la prestación del servicio de calibración o medición a que se refieren los conceptos del numeral 2.2. de éstos Términos y Condiciones, de conformidad con las fechas establecidas para cada partida en el programa calendarizado de prestación del servicio, referido en el numeral 3.- literal b) primera viñeta, de los Términos y Condiciones sin que esta exceda del 10% del monto del contrato.

- Deductiva por la prestación del servicio:

"EL INSTITUTO", de conformidad con lo dispuesto por el artículo 53 Bis de la Ley de Adquisiciones, Arrendamientos y Servicios del Sector Público, artículo 97 de su Reglamento y Numeral 5.5.8.1 de las Políticas, Bases y Lineamientos en Materia de Adquisiciones, Arrendamientos y Servicios del Instituto Mexicano del Seguro Social, procederá a la aplicación de deducciones al pago de los servicios con motivo del incumplimiento parcial o deficiente de los mismos, cuyo límite será hasta el 10% (diez por ciento) del monto total máximo de éste, sin considerar el IVA, en caso de

que si la aplicación por concepto de deductivas excede a la parte proporcional de la garantía de cumplimiento del monto total del contrato, se procederá a la recisión del contrato correspondiente, en términos del artículo 53 bis de la Ley de Adquisiciones, Arrendamientos y Servicios del Sector Público conforme a los siguientes supuestos:

- Si "EL PROVEEDOR" no entrega la documentación de los instrumentos que por su naturaleza la calibración y/o medición se realicen en las instalaciones de "EL PROVEEDOR" a que se refieren en el Numeral 2.2. séptima viñeta de los Términos y Condiciones en un plazo máximo de cinco días hábiles después de la conclusión del mismo, se aplicará una deductiva del 2.5% (dos punto cinco por ciento) del monto a facturar por instrumento, por cada día que exceda a dicho término, aplicándose por cada día subsecuente.

- Si "EL PROVEEDOR" no entrega el informe o certificado de calibración y/o medición y/o etiqueta corregidos, a que se refiere el Numeral 2.2. octava viñeta de los Términos y Condiciones en un plazo máximo de 5 días hábiles, posteriores a la recepción de las observaciones encontradas, se aplicará una deductiva del 2.5% (dos punto cinco por ciento) del monto a facturar por instrumento, por cada día que exceda a dicho término, aplicándose por cada día subsecuente.

Para los efectos del presente numeral, el Administrador del contrato será el responsable de efectuar el cálculo de Ley.

i) Mecanismos para responder por defectos de la calidad del servicio:

- "EL INSTITUTO" se reserva su derecho de aceptar o no el servicio de acuerdo a la revisión realizada por el personal técnico responsable de los instrumentos de los informes o certificados de calibración o medición entregados por "EL PROVEEDOR", siempre y cuando cumpla con lo solicitado en el Anexo Técnico y en lo señalado en los Términos y Condiciones.

j) Garantía del servicio:

"EL PROVEEDOR" proporcionará por escrito y en papel preferiblemente membretado, firmado por su Representante Legal, dentro de los dos días hábiles siguientes a la conclusión del servicio al Jefe de Conservación de Unidad número 31:

- Garantía otorgada por "EL PROVEEDOR" por un plazo de 30 días naturales, de conformidad a lo señalado en el numeral 5.5.3.1, literal d) de las Políticas, Bases y Lineamientos en Materia de Adquisiciones, Arrendamientos y Servicios del Instituto Mexicano del Seguro Social vigentes, contados a partir de la fecha de recepción por parte del Jefe de Conservación de Unidad.

k) Garantías de anticipos, cumplimiento, defectos o vicios ocultos:

ANEXOS
DIVISIÓN DE CONTRATOS

(Las dependencias y entidades de la Administración Pública Federal están excentos de presentar esta garantía)

- Garantía de cumplimiento de obligaciones divisible:

"EL PROVEEDOR", para garantizar el cumplimiento de todas y cada una de las obligaciones estipuladas en el contrato adjudicado, deberá presentar en la División de Contratos dependiente de la Coordinación Técnica de Planeación y Contratos, de la Coordinación de Adquisición de Bienes y Contratación de Servicios de la entidad contratante, póliza de fianza en la misma moneda en que cotizó el servicio, expedida por afianzadora debidamente constituida en términos de la Ley Federal de Instituciones de Fianzas, dentro de los 10 (diez) días naturales siguientes a la firma del contrato respectivo, para garantizar el cumplimiento de todas y cada una de las obligaciones a su cargo derivadas del contrato, a favor de "EL INSTITUTO", por un monto equivalente al 10% (diez por ciento) sobre el importe total adjudicado, sin incluir el I.V.A., en moneda nacional, de conformidad con lo establecido en el artículo 48 de la Ley de Adquisiciones, Arrendamientos y Servicios del Sector Público, así como en el numeral 5.5.5 de las Políticas, Bases y Lineamientos en Materia de Adquisiciones, Arrendamientos y Servicios del Instituto Mexicano del Seguro Social vigentes.

I) Forma de pago

- Condiciones de precio y pago.

1. Precio

Se deberá cotizar en moneda nacional y los precios ofertados serán fijos durante la vigencia del contrato.

2. Pago

El pago se realizará en pesos mexicanos, en los plazos normados por la Dirección de Finanzas en el "Procedimiento para la recepción, glosa y aprobación de documentos, presentados para trámite de pago y la constitución, modificación, cancelación, operación y control de fondos fijos", sin que éstos rebasen los 20 (veinte) días naturales posteriores a aquel en que "EL PROVEEDOR" presente en las áreas de trámite de erogaciones la representación impresa del Comprobante Fiscal Digital por Internet (CFDI), siempre y cuando se cuente con la suficiencia presupuestal, así como con la documentación comprobatoria que acredite la prestación de los servicios, y se indique en dicha documentación los servicios proporcionados, número de proveedor, número de contrato, número de fianza y denominación social de la afianzadora, en su caso.

"EL PROVEEDOR" deberá entregar los siguientes documentos indispensables para su pago:

- Factura electrónica que expida "EL PROVEEDOR" a nombre del Instituto Mexicano del Seguro Social, con domicilio fiscal en Av. Paseo de la Reforma

No. 476, Col. Juárez, Alcaldía Cuauhtémoc, C. P., 06600, Ciudad de México, y R. F. C. IMS-421231-I45, que reúna los requisitos fiscales, en la que se indiquen los servicios prestados, número de proveedor, número de contrato, número de fianza y denominación social de la Afianzadora; así como copia del informe de cada partida aceptada y a entera satisfacción del área usuaria y del "acta entrega- recepción para hacer constar la recepción física de la prestación del servicio", que demuestre la entrega recepción del servicio prestado, la cual deberá estar firmada por el Administrador de Conjunto Colonia y del Jefe de Conservación de Unidad número 31, adscritos a la División de Inmuebles Centrales, dependiente de la Coordinación Técnica de Conservación y Servicios Complementarios de la Coordinación de Conservación y Servicios Generales.

- Original para su debido cotejo con carácter de devolutivo y copia del contrato suscrito con "EL INSTITUTO".

- Además de la copia de los documentos positivos y vigentes referentes a: Opinión de cumplimiento de obligaciones fiscales en materia de seguridad social, Opinión del cumplimiento de obligaciones fiscales y Constancia de situación fiscal emitida por el Instituto del Fondo Nacional de la Vivienda para los Trabajadores (INFONAVIT).

- Copia de la garantía de cumplimiento del contrato.

- "EL PROVEEDOR" acepta que "EL INSTITUTO" le efectúe el pago a través de transferencia electrónica, obligándose para tal efecto a proporcionar en su oportunidad el número de cuenta, CLABE, banco y sucursal a nombre de "EL PROVEEDOR".

- El pago de su factura se realizará mediante transferencia electrónica de fondos, a través del esquema electrónico interbancario que "EL INSTITUTO" tiene en operación, a menos que "EL PROVEEDOR" acredite en forma fehaciente la imposibilidad para ello.

- En caso de que "EL PROVEEDOR" presente su factura con errores o deficiencias, éstos se le harán saber por parte del Instituto dentro del término estipulado para ello, y el plazo de pago se ajustará en términos del artículo 90 del Reglamento de la Ley de Adquisiciones, Arrendamientos y Servicios del Sector Público.

- El pago se depositará en la fecha programada, a través del esquema interbancario si la cuenta bancaria de "EL PROVEEDOR" está contratada con BANORTE, S.A., BBVA BANCOMER, S.A., HSBC, S.A., SCOTIABANK, S.A., o a través del esquema interbancario vía Sistema de Pagos Electrónicos

ANEXOS DIVISIÓN DE CONTRATOS

Interbancarios (SPEI), si la cuenta pertenece a un banco distinto a los mencionados.

- "EL PROVEEDOR" deberá expedir sus facturas en el esquema de facturación electrónica CFDI (Comprobante Fiscal Digital a través de Internet), la recepción de las mismas será a través del Portal de Servicios a Proveedores, y deberán de ser proporcionadas en su formato XML; la validez de las mismas será determinada durante la carga y únicamente las facturas fiscalmente validas serán procedentes para pago. "EL PROVEEDOR" deberá proporcionar al Administrador del Contrato una representación impresa de la misma que cumpla con las especificaciones normadas por el Servicio de Administración Tributaria (SAT), la representación impresa por sí misma no será sustento para pago si no se hace la carga del XML del cual se originó o si la misma no es una representación fiel.

- El pago de los servicios quedará condicionado, en su caso, proporcionalmente al pago que "EL PROVEEDOR" deba efectuar por concepto de deducciones y penas convencionales, por atraso en la prestación del servicio, y/o deducciones a las que se haga acreedor.

m) Mecanismos de comprobación, supervisión y verificación de servicios:

- Supervisión:

"EL INSTITUTO", a través del Jefe de Conservación de Unidad número 31 en forma conjunta o separada con los representantes de la Coordinación de Control Técnico de Insumos, los Titulares de las Divisiones y/o los técnicos responsables de los instrumentos, en cualquier momento y sin aviso alguno podrán verificar que la prestación del servicio se realice de conformidad con las fechas indicadas en el programa calendarizado de calibración o medición entregado por "EL LICITANTE", así como con las especificaciones técnicas indicadas en el numeral II del Anexo Técnico. En caso de encontrar que exista algún incumplimiento a lo antes mencionado, el personal descrito anteriormente lo hará constar mediante acta administrativa que al efecto se formalice con intervención del representante de "EL PROVEEDOR".

- Comunicación entre las partes:

Al inicio y durante la prestación del servicio, todas las notificaciones o avisos de carácter técnico que deseen hacer las partes en virtud del contrato que se formalice para tal fin, serán por escrito. Un aviso se considera efectivo contra la recepción confirmada por la parte receptora, estas comunicaciones serán de carácter técnico, los avisos podrán remitirse por medio electrónico de comunicación a las direcciones de correo electrónico que ambas partes determinen, por conducto del administrador del contrato.

- Reporte fotográfico:

"EL PROVEEDOR" deberá considerar al término del servicio, la entrega de un reporte fotográfico donde se muestre la evidencia anterior y posterior del servicio prestado.

n) Anticipos:
No se otorgarán anticipos.

4.- Documentación que deberá presentar "EL LICITANTE" en su propuesta técnica

a) Currículum empresarial.
"EL LICITANTE" deberá presentar por escrito en papel preferentemente membretado firmado por su Representante Legal, Currículum Vitae en el que refiera que tiene la experiencia, capacidad técnica y organización administrativa para prestar el servicio, anexando organigrama de la empresa que incluya relación de empleados y cargos.

b) Relación de servicios similares prestados.
"EL LICITANTE" deberá presentar por escrito en papel preferentemente membretado firmado por su Representante Legal una relación de los servicios similares prestados, la cual, invariablemente, contendrá los siguientes datos: nombre y/o razón social del contratante, dirección, teléfonos, descripción de los trabajos, importes totales y vigencia.

c) Documentos de acreditación.
"EL LICITANTE" para acreditar su experiencia y capacidad técnica, deberá anexar copia de cuando menos un contrato en trabajos de características y magnitudes similares, correspondiente hasta de tres años anteriores así como escrito de la empresa donde manifieste puntualmente que recibió el servicio a entera satisfacción y nombre de la persona que recibió los trabajos, dirección y teléfonos, datos que podrán ser verificados por "EL INSTITUTO".

d) Personal capacitado.
"EL LICITANTE" deberá designar por escrito en papel preferentemente membretado firmado por su Representante Legal como mínimo a 3 técnicos especializados, para lo cual deberá presentar el Currículum Vitae del personal técnico especializado con experiencia profesional en la calibración o medición de instrumentos de laboratorio, señalando en el documento que el personal cuenta con experiencia mínima de un año en trabajos similares. Aunado a lo antes mencionado, el Representante y/o Apoderado Legal, deberán de manifestar en el escrito antes referido, que el personal técnico especialista propuesto en el presente procedimiento, en el cual se responsabiliza y avala la experiencia del mismo, para realizar el servicio de los instrumentos citados en el Anexo Técnico.
Referente a los técnicos especializados designados por "EL LICITANTE", dentro de su propuesta técnica deberá considerar lo siguiente:

- Nombre completo.
- Currículum vitae.
- Especialidad o profesión.

ANEXOS
DIVISIÓN DE CONTRATOS

- Documentos que acrediten su especialidad o profesión (títulos profesionales, cédulas profesionales, constancias, diplomas, reconocimientos, etc.).
- Experiencia mínima de 1 año en servicios a este tipo de instrumentos.

e) Programa calendarizado de la prestación del servicio de calibración o medición "EL LICITANTE" entregará en su propuesta técnica el programa calendarizado de prestación del servicio basándose en el plazo establecido, los cuales consistirán en un solo servicio a los instrumentos, de acuerdo a lo señalado en el Anexo Técnico, el cual se realizará en un plazo máximo al 31 de diciembre del 2020, que iniciara a partir del siguiente día hábil de la notificación del fallo, conforme al programa calendarizado cuyo formato se adjunta en el Anexo Técnico con el nombre de "Programa de calibración y/o medición de instrumentos" el cual deberá entregar "EL LICITANTE" junto con su Propuesta Técnica indicando los días de servicio a los instrumentos, para lo cual, no deberán considerarse además de los sábados y domingos, los días de descanso obligatorio de conformidad con lo señalado en la Ley Federal del Trabajo Vigente, así como los señalados en el Contrato Colectivo de Trabajo del Instituto Mexicano del Seguro Social. Los servicios se realizarán en días y horas hábiles, tal y como se señala en el numeral 2.2. primer viñeta de los Términos y Condiciones.

f) Certificados de acreditación

I. Para la calibración de los instrumentos, "EL LICITANTE" deberá entregar para cada una de las partidas, copia del documento donde se indique se encuentra vigente la acreditación ante la Entidad Mexicana de Acreditación, A.C. en todas las magnitudes de calibración involucradas señalando y precisando en la misma la partida la cual debe ser acorde a los alcances exactitud, precisión, error máximo permitido y resoluciones de los instrumentos a calibrar.

II. Para la calibración, "EL LICITANTE" en su propuesta técnica deberá indicar para cada una de las partidas el valor de la incertidumbre (relativa, absoluta, valor numérico de la unidad) según aplique a cada partida de la Capacidad de Medición y Calibración (CMC) del laboratorio que realizará el servicio, la cual debe ser acorde a los alcances, exactitud, precisión, error máximo permitido y resoluciones de los instrumentos a calibrar.

NOTA: Cabe aclarar que se requiere el valor de la CMC propuesto más no el número de acreditación del laboratorio que pretende realizar el servicio.

III. Considerando la naturaleza de los instrumentos a calibrar, "EL LICITANTE" deberá realizar los ajustes necesarios a efecto de que la calibración o medición de los instrumentos cumplan con las especificaciones requeridas en sus errores máximos permitidos.

g) Números telefónicos

Con el fin de dar puntual seguimiento al servicio de calibración y/o medición de instrumentos que realice "EL LICITANTE", deberá anexar en su propuesta técnica escrito mediante el cual señale como mínimo 2 (dos) números telefónicos en el siguiente orden: uno fijo y uno móvil, así como dirección de correo electrónico, con la finalidad de tener comunicación con "EL PROVEEDOR" respecto a la prestación del servicio.

5.- Cumplimiento de las obligaciones fiscales por parte del "EL PROVEEDOR":

Los impuestos y/o derechos que procedan con motivo del servicio objeto del contrato que se formalice, serán pagados por "EL PROVEEDOR" conforme a la legislación aplicable en la materia, asimismo deberá presentar entre otros, cuando le sean requeridos para la formalización del contrato, los siguientes documentos positivos y vigentes:

a) Opinión del cumplimiento de obligaciones fiscales (Art. 32-D del Código Fiscal de la Federación).

Para dar cumplimiento al artículo 32-D del Código Fiscal de la Federación, el licitante que resulte adjudicado por un monto superior a trescientos mil pesos sin incluir el impuesto al valor agregado (IVA), deberá presentar previo a la firma del contrato, la opinión del cumplimiento de obligaciones fiscales en sentido positivo, a través del documento vigente expedido por el SAT, conforme lo establecen las Reglas 2.1.31 y 2.1.39 de la resolución miscelánea fiscal para 2020, publicada en el Diario Oficial de la Federación (DOF) el 28 de diciembre de 2019.

b) Opinión del cumplimiento de obligaciones fiscales en materia de seguridad social.

Para dar cumplimiento a lo establecido en el ACUERDO ACDO.SA1.HCT.101214/281.P.DIR y su Anexo Único, dictado por el H. Consejo Técnico, relativo a la obtención de la opinión de cumplimiento de obligaciones fiscales en materia de seguridad social, el licitante que resulte adjudicado por un monto superior a trescientos mil pesos sin incluir el impuesto al valor agregado (IVA), deberá presentar previo a la firma del contrato, la opinión de cumplimiento de obligaciones fiscales en materia de seguridad social en sentido positivo, a través del documento vigente expedido por el Instituto Mexicano del Seguro Social, de conformidad con el procedimiento establecido en el citado ACUERDO, publicado en el Diario Oficial de la Federación (DOF) el 27 de febrero de 2015 y su modificación, publicada en el mismo, de fecha 3 de abril de 2015.

c) Constancia vigente de situación fiscal emitida por el Instituto del Fondo Nacional de la Vivienda para los Trabajadores (INFONAVIT).

Para dar cumplimiento a este punto deberá de presentar previo a la firma del contrato, la Constancia vigente de situación fiscal emitida por el Instituto del Fondo Nacional de la Vivienda para los Trabajadores (INFONAVIT), en los términos establecidos por las

ANEXOS DIVISIÓN DE CONTRATOS

"Reglas para la obtención de la constancia de situación fiscal en materia de aportaciones patronales y entero de amortizaciones" publicadas en el Diario Oficial de la Federación (DOF) el 28 de junio del 2017, debiendo de observar las precisiones señaladas en el acta de adjudicación del servicio respecto a este requerimiento.

6.- Rescisión administrativa del contrato:

De conformidad con el artículo 54 de la Ley de Adquisiciones, Arrendamientos y Servicios del Sector Público, y del numeral 5.3.20 de las Políticas, Bases y Lineamientos en materia de Adquisiciones, Arrendamientos y Servicios vigentes, "EL INSTITUTO" podrá rescindir administrativamente, en cualquier momento, el contrato que, en su caso, sea adjudicado con motivo del presente procedimiento, cuando:

a. "EL PROVEEDOR" no entregue la garantía de cumplimiento del contrato, dentro del término de 10 (diez) días naturales posteriores a la firma del mismo.

b. "EL PROVEEDOR" incurra en falta de veracidad total o parcial respecto a la información proporcionada para la celebración del contrato.

c. Se incumpla total o parcialmente, con cualquiera de las obligaciones establecidas en el contrato y sus anexos.

d. Se compruebe que "EL PROVEEDOR" haya prestado el servicio con alcances o características distintas a las pactadas en este procedimiento.

e. Se transmitan total o parcialmente, bajo cualquier título, los derechos y obligaciones a que se refiere el presente anexo, con excepción de los derechos de cobro, previa autorización de "EL INSTITUTO".

f. Si la autoridad competente declara el concurso mercantil o cualquier situación análoga o equivalente que afecte el patrimonio de "EL PROVEEDOR".

g. De manera reiterativa y constante, "EL PROVEEDOR" sea sancionado por parte de "EL INSTITUTO" con penalizaciones o deducciones sobre el mismo concepto de los servicios que proporciona al Instituto y con ello se afecten los intereses de "EL INSTITUTO".

h. "EL PROVEEDOR" incurra en incumplimiento de cualquiera de las obligaciones a su cargo.

7.- Administración del contrato

De conformidad como lo señalan los numerales 5.3.9 y 5.3.15 de las Políticas, Bases y Lineamientos en Materia de Adquisiciones, Arrendamientos y Servicios del Instituto Mexicano del Seguro Social vigentes, el Área Técnica serán; la Titular de la División de Medicamentos y Reactivos, la Titular de la División de Aseguramiento de Calidad

y Normas y el Titular de la División de Material de Curación e Instrumental dependientes de la Coordinación de Control Técnico de Insumos, y el Administrador del Contrato será el Titular de la División de Inmuebles Centrales.

ANEXOS

DIVISÍON DE CONTRATOS

SIN TEXTO

IMSS SEGURIDAD Y SOLIDARIDAD SOCIAL	INSTITUTO MEXICANO DEL SEGURO SOCIAL DIRECCIÓN DE ADMINISTRACIÓN UNIDAD DE ADQUISICIONES E INFRAESTRUCTURA COORDINACIÓN DE ADQUISICIÓN DE BIENES Y CONTRATACIÓN DE SERVICIOS COORDINACIÓN TÉCNICA DE PLANEACIÓN Y CONTRATOS	Contrato Número DC20S379

ANEXO 2

"PROPUESTA TÉCNICA, PROPUESTA ECONÓMICA, PROGRAMA CALENDARIZADO DE LA PRESTACIÓN DEL SERVICIO, ACTA DE FALLO Y DOS ACTAS DE AVISO DE ERRATAS AL ACTA DE FALLO"

ANEXOS

DIVISÍON DE CONTRATOS

EL PRESENTE ANEXO CONSTA DE **176** HOJAS INCLUYENDO ESTA CARÁTULA

DIVISIÓN DE CONTRATOS
NIVEL CENTRAL

SIN TEXTO

kaly-val
Laboratorio de Calibración y Validación

Anexo 9.- Propuesta Económica

Partida	CONCEPTO	Unidad	Cantidad	Precio Unitario	Importe
	INSTRUMENTOS DE MEDICIÓN (VOLUMEN):				
1.	IMPORTE DE LA CALIBRACIÓN A BURETA DE 10 ml, PARA ENTREGAR, CLASE A, MARCA: KIMAX, MODELO: S/M, NÚMERO DE SERIE: 6347, EMT ± 0,03 RESOLUCIÓN: 0,05 ml, CLAVE DE IDENTIFICACIÓN: FQ-BUR-06, DE ACUERDO AL PROCEDIMIENTO DESCRITO EN LA PARTIDA NÚMERO 1 DEL ANEXO TÉCNICO.	PIEZA	1	$2,045.00	$2,045.00
2.	IMPORTE DE LA CALIBRACIÓN A BURETA DE 10 ml, PARA ENTREGAR, CLASE A, MARCA: KIMAX, MODELO: S/M, NÚMERO DE SERIE: 04561, EMT ± 0,03, RESOLUCIÓN: 0,05 ml, CLAVE DE IDENTIFICACIÓN: FQ-BUR-08, DE ACUERDO AL PROCEDIMIENTO DESCRITO EN LA PARTIDA NÚMERO 2 DEL ANEXO TÉCNICO.	PIEZA	1	$2,045.00	$2,045.00
3.	IMPORTE DE LA CALIBRACIÓN A BURETA DE 25 ml, PARA ENTREGAR, CLASE A, MARCA: KIMAX, MODELO: S/M, NÚMERO DE SERIE: H918, EMT ± 0,05 ml, RESOLUCIÓN: 0,1 ml, CLAVE DE IDENTIFICACIÓN: FQ-BUR-02, DE ACUERDO AL PROCEDIMIENTO DESCRITO EN LA PARTIDA NÚMERO 3 DEL ANEXO TÉCNICO.	PIEZA	1	$2,055.00	$2,055.00
4.	IMPORTE DE LA CALIBRACIÓN A BURETA DE 25 ml, PARA ENTREGAR, CLASE B MARCA: KIMAX, MODELO: S/M, NÚMERO DE SERIE: S/N, EMT ± 0,10 ml, RESOLUCIÓN: 0,1 ml, CLAVE DE IDENTIFICACIÓN: FQ1-BUR-25, DE ACUERDO AL PROCEDIMIENTO DESCRITO EN LA PARTIDA NÚMERO 4 DEL ANEXO TÉCNICO.	PIEZA	1	$2,055.00	$2,055.00
5.	IMPORTE DE LA CALIBRACIÓN A BURETA DE 50 ml, PARA ENTREGAR, CLASE A, MARCA: KIMAX, MODELO: E287, NÚMERO DE SERIE: 06415, EMT ± 0,05, RESOLUCIÓN: 0,1 ml, CLAVE DE IDENTIFICACIÓN: FQ1-V-28, DE ACUERDO AL PROCEDIMIENTO DESCRITO EN LA PARTIDA NÚMERO 5 DEL ANEXO TÉCNICO.	PIEZA	1	$1,821.00	$1,821.00
6.	IMPORTE DE LA CALIBRACIÓN A MATRAZ VOLUMÉTRICO DE 1 ml, PARA CONTENER, CLASE A, MARCA: KIMAX, MODELO: 28014, NÚMERO DE SERIE: S/N, EMT ± 0,01 ml, RESOLUCIÓN: N/A, CLAVE DE IDENTIFICACIÓN: M1-1, M1-3, M1-3-b, FQ-MV1-03, FQ-MV1-04, MB-MV-48, MB-MV-49, MB-MV-50, MB-MV-51, MB-MV-52, DE ACUERDO AL PROCEDIMIENTO DESCRITO EN LA PARTIDA NÚMERO 6 DEL ANEXO TÉCNICO.	PIEZA	10	$1,381.00	$13,810.00

Av. Jardín No. 272, Col. Tlatilco, Alc. Azcapotzalco, C.P. 02860
CDMX, Info@kalyval.com.mx Tel. 5785 - 4850

7.	IMPORTE DE LA CALIBRACIÓN A MATRAZ VOLUMÉTRICO DE 2 ml, PARA CONTENER, CLASE A, MARCA: KIMAX, MODELO: 28014, NÚMERO DE SERIE: S/N, EMT ± 0,015 ml, RESOLUCIÓN: N/A, CLAVE DE IDENTIFICACIÓN: MII-1, MII-2, MII-3, MII-4, FQ-MV1-02, DE ACUERDO AL PROCEDIMIENTO DESCRITO EN LA PARTIDA NÚMERO 7 DEL ANEXO TÉCNICO.	PIEZA	5	$1,406.00	$7,030.00
8.	IMPORTE DE LA CALIBRACIÓN A MATRAZ VOLUMÉTRICO DE 2 ml, PARA CONTENER, CLASE B, MARCA: P.K., MODELO: 28014, NÚMERO DE SERIE: S/N, EMT ± 0,05 ml, RESOLUCIÓN: N/A, CLAVES DE IDENTIFICACIÓN: FQ-MV2-03, FQ-MV2-04, DE ACUERDO AL PROCEDIMIENTO DESCRITO EN LA PARTIDA NÚMERO 8 DEL ANEXO TÉCNICO.	PIEZA	2	$1,365.00	$2,730.00
9.	IMPORTE DE LA CALIBRACIÓN A MATRAZ VOLUMÉTRICO DE 5 ml, PARA CONTENER, CLASE A, MARCA: KIMAX, MODELO: 28014, NÚMERO DE SERIE: S/N, EMT ± 0,02 ml, RESOLUCIÓN: N/A, CLAVE DE IDENTIFICACIÓN: FQI-V-01, FQI-V-02, FQI-V-03, FQI-V-04, FQI-V-05, FQ2-MV-02, FQ2-MV5-03, DE ACUERDO AL PROCEDIMIENTO DESCRITO EN LA PARTIDA NÚMERO 9 DEL ANEXO TÉCNICO.	PIEZA	7	$1,411.00	$9,877.00
10.	IMPORTE DE LA CALIBRACIÓN A MATRAZ VOLUMÉTRICO DE 10 ml, PARA CONTENER, CLASE A, MARCA: KIMAX, MODELO: 28014, NÚMERO DE SERIE: S/N, EMT ± 0,02 ml, RESOLUCIÓN: N/A, CLAVE DE IDENTIFICACIÓN: MV-FQ2-30, MV-FQ2-31, MV-FQ2-32, MV-FQ2-33, MV-FQ2-34, MV-FQ2-35, FQ1-MV-004C, DE ACUERDO AL PROCEDIMIENTO DESCRITO EN LA PARTIDA NÚMERO 10 DEL ANEXO TÉCNICO.	PIEZA	7	$1,421.00	$9,947.00
11.	IMPORTE DE LA CALIBRACIÓN A MATRAZ VOLUMÉTRICO DE 10 ml, PARA CONTENER, CLASE A, MARCA: KIMAX KIMBLE, MODELO: 28014, NÚMERO DE SERIE: S/N, EMT ± 0,02 ml, RESOLUCIÓN: N/A, CLAVE DE IDENTIFICACIÓN: MB-MV-26, MB-MV-27 DE ACUERDO AL PROCEDIMIENTO DESCRITO EN LA PARTIDA NÚMERO 11 DEL ANEXO TÉCNICO.	PIEZA	2	$1,421.00	$2,842.00
12.	IMPORTE DE LA CALIBRACIÓN A MATRAZ VOLUMÉTRICO DE 10 ml DE BAJO ACTINIO, PARA CONTENER, CLASE A, MARCA: KIMAX, MODELO: 28016, NÚMERO DE SERIE: S/N, EMT ± 0,02 ml, RESOLUCIÓN: N/A, CLAVE DE IDENTIFICACIÓN: FQ1-MV-005C, FQ1-MV-006C, FQ1-MV-007C, FQ1-MV-008C, FQ1-MV-009C, FQ1-MV-010C, FQ1-MV-011C, FQ1-MV-012C, FQ1-MV-013C, FQ1-MV-014C, DMR153, DMR182, DMR183, DMR184, DMR188, DMR189, DMR143, DMR146, DMR147, DMR152, DMR 153, DMR167, DMR169, DE ACUERDO AL PROCEDIMIENTO DESCRITO EN LA PARTIDA NÚMERO 12 DEL ANEXO TÉCNICO.	PIEZA	23	$1,421.00	$32,683.00

Av. Jardín No. 272, Col. Tlatilco, Alc. Azcapotzalco, C.P. 02860
CDMX, Info@kalyval.com.mx Tel. 5785 - 4850

13.	IMPORTE DE LA CALIBRACIÓN A MATRAZ VOLUMÉTRICO DE 20 ml, PARA CONTENER, CLASE A, MARCA: BLAU BRAND, MODELO: 37257, NÚMERO DE SERIE: S/N, EMT ± 0,040 ml, RESOLUCIÓN: N/A, CLAVE DE IDENTIFICACIÓN: FQ1-MV20-01, FQ1-MV20-02, FQ1-MV20-03, FQ1-MV20-05, FQ1-MV20-07, FQ1-MV20-08, FQ1-MV20-09, FQ1-MV20-10, DE ACUERDO AL PROCEDIMIENTO DESCRITO EN LA PARTIDA NÚMERO 13 DEL ANEXO TÉCNICO.	PIEZA	8	$1,426.00	$11,408.00
14.	IMPORTE DE LA CALIBRACIÓN A MATRAZ VOLUMÉTRICO DE 20 ml, PARA CONTENER, CLASE A MARCA: BLAU BRAND, MODELO: S/M, LOTE: 16.02, NÚMERO DE SERIE: S/N, EMT ± 0,04 ml, RESOLUCIÓN: N/A, CLAVE DE IDENTIFICACIÓN: DMR453, DMR454, DMR456, DMR457, DMR458, DMR459, DMR460, DMR461, DMR462,DMR463, DMR464, DMR465, DMR466, DMR467, DMR468, DMR469, DMR470, DMR471, DMR472, DMR473, DMR474, DMR475, DMR476, DMR477, DMR478, DMR479, DMR480, DMR481, DMR482, DMR483, DMR484, DE ACUERDO AL PROCEDIMIENTO DESCRITO EN LA PARTIDA NÚMERO 14 DEL ANEXO TÉCNICO.	PIEZA	31	$1,423.00	$44,113.00
15.	IMPORTE DE LA CALIBRACIÓN A MATRAZ VOLUMÉTRICO DE 20 ml, PARA CONTENER, CLASE A MARCA: BLAU BRAND ETERNA, MODELO: S/M, LOTE: 16.01, NÚMERO DE SERIE: S/N, EMT ± 0,04 ml, RESOLUCIÓN: N/A, CLAVE DE IDENTIFICACIÓN: DMR485, DMR486, DMR487, DMR488, DMR489, DMR490, DMR491, DMR492, DE ACUERDO AL PROCEDIMIENTO DESCRITO EN LA PARTIDA NÚMERO 15 DEL ANEXO TÉCNICO.	PIEZA	8	$1,423.00	$11,384.00
16.	IMPORTE DE LA CALIBRACIÓN A MATRAZ VOLUMÉTRICO DE 25 ml, PARA CONTENER, CLASE A, MARCA: KIMAX, MODELO: 28014, NÚMERO DE SERIE: S/N, EMT ± 0,03 ml, RESOLUCIÓN: N/A, CLAVE DE IDENTIFICACIÓN: DMR190, DMR191, DMR192, DMR193, DMR194, DMR195, DMR196, DMR197, DMR198, DMR199, DMR201, DMR 202, DMR203, MV-FQ2-40, MV-FQ2-43, MV-FQ2-44, MV-FQ2-45, MV-FQ2-46, MV-FQ2-47, MV-FQ2-48, MV-FQ2-50, MV-FQ2-51, MV-FQ2-52, MV-FQ2-53, MV-FQ2-57, DE ACUERDO AL PROCEDIMIENTO DESCRITO EN LA PARTIDA NÚMERO 16 DEL ANEXO TÉCNICO.	PIEZA	25	$1,423.00	$35,575.00
17.	IMPORTE DE LA CALIBRACIÓN A MATRAZ VOLUMÉTRICO DE 25 ml, PARA CONTENER, CLASE A, MARCA: KIMAX KIMBLE, MODELO: 28014, NÚMERO DE SERIE: S/N, EMT ± 0,03 ml, RESOLUCIÓN: N/A, CLAVE DE IDENTIFICACIÓN: MB-MV-21, MB-MV-23, MB-MV-24, MB-MV-25 DE ACUERDO AL PROCEDIMIENTO DESCRITO EN LA PARTIDA NÚMERO 17 DEL ANEXO TÉCNICO.	PIEZA	4	$1,431.00	$5,724.00

Av. Jardín No. 272, Col. Tlatilco, Alc. Azcapotzalco, C.P. 02860
CDMX, Info@kalyval.com.mx Tel. 5785 - 4850

18.	IMPORTE DE LA CALIBRACIÓN A MATRAZ VOLUMÉTRICO DE 25 ml, PARA CONTENER, CLASE A, MARCA: KIMAX, MODELO: 28017-A, EMT ± 0,03 ml, RESOLUCIÓN: N/A; NÚMERO DE SERIE: 2665, CLAVE DE IDENTIFICACIÓN: MB-MV-43, NÚMERO DE SERIE: 2655, CLAVE DE IDENTIFICACIÓN: MB-MV-44, NÚMERO DE SERIE: 2662, CLAVE DE IDENTIFICACIÓN: MB-MV-45, NÚMERO DE SERIE: 2657, CLAVE DE IDENTIFICACIÓN: MB-MV-46, NÚMERO DE SERIE: 2682, CLAVE DE IDENTIFICACIÓN: MB-MV-47, DE ACUERDO AL PROCEDIMIENTO DESCRITO EN LA PARTIDA NÚMERO 18 DEL ANEXO TÉCNICO.	PIEZA	5	$1,423.00	$7,115.00
19.	IMPORTE DE LA CALIBRACIÓN A MATRAZ VOLUMÉTRICO DE 25 ml DE BAJO ACTINIO, PARA CONTENER, CLASE A, MARCA: KIMAX, MODELO: 28016, NÚMERO DE SERIE: S/N, EMT ± 0,03 ml, RESOLUCIÓN: N/A, CLAVE DE IDENTIFICACIÓN: MFA-1, MFA-2, MFA-3, MFA-4, MFA-6, MFA-7, MFA-8, DE ACUERDO AL PROCEDIMIENTO DESCRITO EN LA PARTIDA NÚMERO 19 DEL ANEXO TÉCNICO.	PIEZA	7	$1,423.00	$9,961.00
20.	IMPORTE DE LA CALIBRACIÓN A MATRAZ VOLUMÉTRICO BAJO ACTINIO DE 25 ml, PARA CONTENER, CLASE A, MARCA: KIMAX KIMBLE, MODELO: 28016, NÚMERO DE SERIE: S/N, EMT ± 0,03 ml, RESOLUCIÓN: N/A, CLAVE DE IDENTIFICACIÓN: MB-MVBA-19, MB-MVBA-20, DE ACUERDO AL PROCEDIMIENTO DESCRITO EN LA PARTIDA NÚMERO 20 DEL ANEXO TÉCNICO.	PIEZA	2	$1,431.00	$2,862.00
21.	IMPORTE DE LA CALIBRACIÓN A MATRAZ VOLUMÉTRICO DE 50 ml, PARA CONTENER, CLASE B, MARCA: KIMAX, MODELO: 28015, NÚMERO DE SERIE: S/N, EMT ± 0,10 ml, RESOLUCIÓN: N/A, CLAVE DE IDENTIFICACIÓN: MG-1, MG-2, MG-3, MG-4, MG-5, MG-6, MG-7, MG-8, MG-9, MG-10, MG-11, MG-12, MG-13, MG-14, MG-15, MG-16, MG-17, MG-18, MG-19, MG-20, DE ACUERDO AL PROCEDIMIENTO DESCRITO EN LA PARTIDA NÚMERO 21 DEL ANEXO TÉCNICO.	PIEZA	20	$1,423.00	$28,460.00
22.	IMPORTE DE LA CALIBRACIÓN A MATRAZ VOLUMÉTRICO DE 50 ml, PARA CONTENER, CLASE A, MARCA: KIMAX, MODELO: 28014, NÚMERO DE SERIE: S/N, EMT ± 0,05 ml, RESOLUCIÓN: N/A, CLAVE DE IDENTIFICACIÓN: ML-1, ML-2, ML-3, ML-4, ML-5, ML-6, ML-7, ML-8, ML-9, ML -10, ML -12, ML -13, ML -14, ML-15, ML-16, ML -17, ML -18, ML -19, ML -20, ML-21, ML-22, ML-23, ML -24, ML-25, ML-26, ML-27, ML-28, ML-29, ML-30, MV-FQ2-25, MV-FQ2-27, MV-FQ2-28, MV-FQ2-31, MV-FQ2-40, MV-FQ2-42, MV-FQ2-43, MV-FQ2-44, MV-FQ2-49, FQ1-MVL-31, FQ1-V-25, DE ACUERDO AL PROCEDIMIENTO DESCRITO EN LA PARTIDA NÚMERO 22 DEL ANEXO TÉCNICO.	PIEZA	40	$1,435.00	$57,400.00

Av. Jardín No. 272, Col. Tlatilco, Alc. Azcapotzalco, C.P. 02860
CDMX, Info@kalyval.com.mx Tel. 5785 - 4850

23.	IMPORTE DE LA CALIBRACIÓN A MATRAZ VOLUMÉTRICO DE 50 ml PARA CONTENER, CLASE A , MARCA: KIMAX KIMBLE, MODELO: 28014, NÚMERO DE SERIE: S/N, EMT ± 0,05 ml, RESOLUCIÓN: N/A, CLAVE DE IDENTIFICACIÓN: DMR348, DMR349, DMR350, DMR351, DMR352, DMR353, DMR354, DMR355, DMR356, DMR357, DMR358, DMR359, DMR360, DMR361, DMR362, DMR363, DMR364, DMR365, DMR366, DMR367, DMR368, DMR369, DMR370, DMR371, DMR372, DMR373, DMR374, DMR375, DMR376, DMR377, DMR378, DMR379, DMR380, DMR381, DMR382, DMR383, DMR384, DMR385, DMR386, DMR387, DMR388, DMR389, DMR390, DMR391, DMR392, DMR393, DMR394, DMR395, DMR396, DMR397, DMR398, DMR399, DMR400, DMR401, DMR402, DMR403, DMR404, DMR405, DMR406, DMR407, DMR408, DMR409, DMR410, DMR411, DMR412, DMR413, DMR414, DMR415, DMR416, DMR417, DMR418, DMR419, MB-MV-15, MB-MV-16, MB-MV-17, MB-MV-18, MB-MV-20, DE ACUERDO AL PROCEDIMIENTO DESCRITO EN LA PARTIDA NÚMERO 23 DEL ANEXO TÉCNICO.	PIEZA	77	$1,435.00	$110,495.00
24.	IMPORTE DE LA CALIBRACIÓN A MATRAZ VOLUMÉTRICO DE 50 ml DE BAJO ACTINIO, PARA CONTENER, CLASE A, MARCA: KIMAX, MODELO: 28016, NÚMERO DE SERIE: S/N, EMT ± 0,05 ml, RESOLUCIÓN: N/A, CLAVE DE IDENTIFICACIÓN: MGA-1, MGA-2, MGA-3, MGA-4, MGA-5, DE ACUERDO AL PROCEDIMIENTO DESCRITO EN LA PARTIDA NÚMERO 24 DEL ANEXO TÉCNICO.	PIEZA	5	$1,423.00	$7,115.00
25.	IMPORTE DE LA CALIBRACIÓN A MATRAZ VOLUMÉTRICO DE 50 ml DE BAJO ACTINIO, PARA CONTENER, CLASE A, MARCA: KIMAX KIMBLE, MODELO: 28016, NÚMERO DE SERIE: S/N, EMT ± 0,05 ml, RESOLUCIÓN: N/A, CLAVE DE IDENTIFICACIÓN: MB-MVBA-13, MB-MVBA-14, MB-MVBA-15, MB-MVBA-16, MB-MVBA-17, MB-MVBA-18, DE ACUERDO AL PROCEDIMIENTO DESCRITO EN LA PARTIDA NÚMERO 25 DEL ANEXO TÉCNICO.	PIEZA	6	$1,435.00	$8,610.00

Av. Jardín No. 272, Col. Tlatilco, Alc. Azcapotzalco, C.P. 02860
CDMX, Info@kalyval.com.mx Tel. 5785 - 4850

26.	IMPORTE DE LA CALIBRACIÓN A MATRAZ VOLUMÉTRICO DE 100 ml, PARA CONTENER, CLASE A, MARCA: KIMAX, MODELO: 28014, NÚMERO DE SERIE: S/N, EMT ± 0,08 ml, RESOLUCIÓN: N/A, CLAVE DE IDENTIFICACIÓN: MC-1, MC-2, MC-3, MC-4, MC-5, MC-6, MC-7, MC-8, MC-9, MC-11, MC-12, MC-14, MC-15, MC-16, MC-17, MC-18, MC-19, MC-20, MC-21, MC-22, MC-23, MC-24, MC-25, MC-26, MC-27, MC-28, MC-29, MC-30, MC-31, MC-32, MV-FQ2-29, MV-FQ2-35, MV-FQ2-36, MV-FQ2-38, MV-FQ2-40, MV-FQ2-41, MV-FQ2-42,MV-FQ2-44 MV-FQ2-46, MV-FQ2-46-b, MV-FQ2-47, MV-FQ2-48, MH-13, MH-14, MH-15, MH-16, DE ACUERDO AL PROCEDIMIENTO DESCRITO EN LA PARTIDA NÚMERO 26 DEL ANEXO TÉCNICO.	PIEZA	46	$1,365.00	$62,790.00
27.	IMPORTE DE LA CALIBRACIÓN A MATRAZ VOLUMÉTRICO DE 100 ml, PARA CONTENER, CLASE A, MARCA: KIMAX KIMBLE, MODELO: 28014, NÚMERO DE SERIE: S/N, EMT ± 0,08 ml , RESOLUCIÓN: N/A, CLAVE DE IDENTIFICACIÓN: MB-MV-3, MB-MV-4, MB-MV-5, MB-MV-6, MB-MV-7, MB-MV-8, MB-MV-9, MB-MV-10, MB-MV-11, MB-MV-12, MB-MV-13, MB-MV-14,MB-MV-31, MB-MV-32, MB-MV-33, MB-MV-34, MB-MV-35, MB-MV-36, MB-MV-37, MB-MV-38, MB-MV-39, MB-MV-40, MB-MV-41, MB-MV-42, DE ACUERDO AL PROCEDIMIENTO DESCRITO EN LA PARTIDA NÚMERO 27 DEL ANEXO TÉCNICO.	PIEZA	24	$1,435.00	$34,440.00
28.	IMPORTE DE LA CALIBRACIÓN A MATRAZ VOLUMÉTRICO DE 100 ml, PARA CONTENER, CLASE B, MARCA: KIMAX, MODELO: 28015, NÚMERO DE SERIE: S/N, EMT ± 0,16 ml, RESOLUCIÓN: N/A, CLAVE DE IDENTIFICACIÓN: MH-1, MH-2, MH-3, MH-4, MH-5, MH-6, MH-7, MH-8, MH-9, MH-10, MH-11, MH-12, FQ1-MV100-014, DE ACUERDO AL PROCEDIMIENTO DESCRITO EN LA PARTIDA NÚMERO 28 DEL ANEXO TÉCNICO.	PIEZA	13	$1,423.00	$18,499.00
29.	IMPORTE DE LA CALIBRACIÓN A MATRAZ VOLUMÉTRICO BAJO ACTINIO DE 100 ml, PARA CONTENER, CLASE A, MARCA: KIMAX, MODELO: 28016, NÚMERO DE SERIE: S/N, EMT ± 0,08 ml, RESOLUCIÓN: N/A, CLAVE DE IDENTIFICACIÓN: MHA-1, MHA-2, MHA-3, MHA-4, MHA-5, MHA-6, DE ACUERDO AL PROCEDIMIENTO DESCRITO EN LA PARTIDA NÚMERO 29 DEL ANEXO TÉCNICO.	PIEZA	6	$1,423.00	$8,538.00

Av. Jardín No. 272, Col. Tlatilco, Alc. Azcapotzalco, C.P. 02860
CDMX, Info@kalyval.com.mx Tel. 5785 - 4850

30.	IMPORTE DE LA CALIBRACIÓN A MATRAZ VOLUMÉTRICO BAJO ACTINIO DE 100 ml, PARA CONTENER, CLASE A, MARCA: KIMAX KIMBLE, MODELO: 28016, NÚMERO DE SERIE: S/N, EMT ± 0,08 ml , RESOLUCIÓN: N/A, CLAVE DE IDENTIFICACIÓN: MB-MVBA-3, MB-MVBA-4, MB-MVBA-5, MB-MVBA-6, MB-MVBA-7, MB-MVBA-8, MB-MVBA-9, MB-MVBA-10, MB-MVBA-11, MB-MVBA-12, MB-MVBA-21, MB-MVBA-22, MB-MVBA-23, MB-MVBA-24, MB-MVBA-25, MB-MVBA-26, MB-MVBA-27, MB-MVBA-28, MB-MVBA-29, MB-MVBA-30 DE ACUERDO AL PROCEDIMIENTO DESCRITO EN LA PARTIDA NÚMERO 30 DEL ANEXO TÉCNICO.	PIEZA	20	$1,435.00	$28,700.00
31.	IMPORTE DE LA CALIBRACIÓN A MATRAZ VOLUMÉTRICO DE 100 ml DE BAJO ACTINIO, PARA CONTENER, CLASE A, MARCA: PYREX, MODELO: 55640, NÚMERO DE SERIE: S/N., EMT ± 0,08 ml, RESOLUCIÓN: N/A, CLAVE DE IDENTIFICACION: DMR306, DMR307, DMR308, DMR309, DMR310, DMR311, DMR312, DMR313, DMR314, DMR316, DMR317, DMR318, DMR319, DMR320, DE ACUERDO AL PROCEDIMIENTO DESCRITO EN LA PARTIDA NÚMERO 31 DEL ANEXO TÉCNICO.	PIEZA	14	$1,435.00	$20,090.00
32.	IMPORTE DE LA CALIBRACIÓN A MATRAZ VOLUMÉTRICO DE 200 ml, PARA CONTENER, CLASE A, MARCA: KIMAX, MODELO: 28014, NÚMERO DE SERIE: S/N, EMT ± 0,10 ml, RESOLUCIÓN: N/A, CLAVE DE IDENTIFICACIÓN: MV-FQ2-25, MV-FQ2-26, MV-FQ2-29, MV-FQ2-32, MV-FQ2-33, MV-FQ2-34, FQ1-V-21, FQ1-V-22, FQ1-V-23, FQ1-MV1-200, DE ACUERDO AL PROCEDIMIENTO DESCRITO EN LA PARTIDA NÚMERO 32 DEL ANEXO TÉCNICO.	PIEZA	10	$1,481.00	$14,810.00
33.	IMPORTE DE LA CALIBRACIÓN A MATRAZ VOLUMÉTRICO DE 200 ml, PARA CONTENER, CLASE A, MARCA: KIMAX KIMBLE, MODELO: 28014, NÚMERO DE SERIE: S/N, EMT ± 0,10 ml, RESOLUCIÓN: N/A, CLAVE DE IDENTIFICACIÓN: MB-MV-1, MB-MV-2, MB-MV-28, MB-MV-29, MB-MV-30, DE ACUERDO AL PROCEDIMIENTO DESCRITO EN LA PARTIDA NÚMERO 33 DEL ANEXO TÉCNICO.	PIEZA	5	$1,504.00	$7,520.00
34.	IMPORTE DE LA CALIBRACIÓN A MATRAZ VOLUMÉTRICO DE 250 ml, PARA CONTENER, CLASE B, MARCA: PYREX, MODELO: 5641, NÚMERO DE SERIE: S/N, EMT ± 0,24 ml, RESOLUCIÓN: N/A, CLAVE DE IDENTIFICACIÓN: MJ-1, MJ-2, MJ-4, MJ-5, MJ-6, MJ-7, MJ-8, FQ1-V-24, FQ1-MV-250-01, FQ1-V-29, DE ACUERDO AL PROCEDIMIENTO DESCRITO EN LA PARTIDA NÚMERO 34 DEL ANEXO TÉCNICO.	PIEZA	10	$1,481.00	$14,810.00

Av. Jardín No. 272, Col. Tlatilco, Alc. Azcapotzalco, C.P. 02860
CDMX, Info@kalyval.com.mx Tel. 5785 - 4850

35.	IMPORTE DE LA CALIBRACIÓN A MATRAZ VOLUMÉTRICO DE 250 ml, PARA CONTENER, CLASE B, MARCA: KIMAX, MODELO: 28015, NÚMERO DE SERIE: S/N, EMT ± 0,24 ml, RESOLUCIÓN: N/A, CLAVE DE IDENTIFICACIÓN: DMR420, DMR421 Y DMR422, DE ACUERDO AL PROCEDIMIENTO DESCRITO EN LA PARTIDA NÚMERO 35 DEL ANEXO TÉCNICO.	PIEZA	3	$1,504.00	$4,512.00
36.	IMPORTE DE LA CALIBRACIÓN A MATRAZ VOLUMÉTRICO DE 250 ml, PARA CONTENER, CLASE B, MARCA: KIMAX KIMBLE, MODELO: 28015, NÚMERO DE SERIE: S/N, EMT ± 0,24 ml, RESOLUCIÓN: N/A, CLAVE DE IDENTIFICACIÓN: DMR423, DMR424, DMR425, DMR426, DMR427, DMR428, DMR429, DMR430, DMR431, DMR432, DMR433, DMR434, DMR435, DMR436, DMR437, DE ACUERDO AL PROCEDIMIENTO DESCRITO EN LA PARTIDA NÚMERO 36 DEL ANEXO TÉCNICO.	PIEZA	15	$1,504.00	$22,560.00
37.	IMPORTE DE LA CALIBRACIÓN A MATRAZ VOLUMÉTRICO BAJO ACTINIO DE 250 ml, PARA CONTENER, CLASE A, MARCA: KIMAX, MODELO: 28016, NÚMERO DE SERIE: S/N, EMT ± 0,12 ml, RESOLUCIÓN: N/A, CLAVE DE IDENTIFICACIÓN: MJA-1, MJA-2, MJA-3, DE ACUERDO AL PROCEDIMIENTO DESCRITO EN LA PARTIDA NÚMERO 37 DEL ANEXO TÉCNICO.	PIEZA	3	$1,481.00	$4,443.00
38.	IMPORTE DE LA CALIBRACIÓN A MATRAZ VOLUMÉTRICO BAJO ACTINIO DE 250 ml, PARA CONTENER, CLASE A, MARCA: KIMAX KIMBLE, MODELO: 28016, NÚMERO DE SERIE: S/N, EMT ± 0,12 ml, RESOLUCIÓN: N/A, CLAVE DE IDENTIFICACIÓN: MB-MVBA-1, MB-MVBA-2, DE ACUERDO AL PROCEDIMIENTO DESCRITO EN LA PARTIDA NÚMERO 38 DEL ANEXO TÉCNICO.	PIEZA	2	$1,504.00	$3,008.00
39.	IMPORTE DE LA CALIBRACIÓN A MATRAZ VOLUMÉTRICO DE 500 ml, PARA CONTENER, CLASE A, MARCA: PYREX, MODELO: 5660, NÚMERO DE SERIE: S/N, EMT ± 0,20 ml, RESOLUCIÓN: N/A, CLAVE DE IDENTIFICACIÓN: MK-1, DE ACUERDO AL PROCEDIMIENTO DESCRITO EN LA PARTIDA NÚMERO 39 DEL ANEXO TÉCNICO.	PIEZA	1	$1,481.00	$1,481.00
40.	IMPORTE DE LA CALIBRACIÓN A MATRAZ VOLUMÉTRICO DE 500 ml, PARA CONTENER, CLASE B, MARCA: PYREX, MODELO: 5641, NÚMERO DE SERIE: S/N, EMT ± 0,40 ml, RESOLUCIÓN: N/A, CLAVE DE IDENTIFICACIÓN: MK-2, DE ACUERDO AL PROCEDIMIENTO DESCRITO EN LA PARTIDA NÚMERO 40 DEL ANEXO TÉCNICO.	PIEZA	1	$1,481.00	$1,481.00

Av. Jardín No. 272, Col. Tlatilco, Alc. Azcapotzalco, C.P. 02860
CDMX, Info@kalyval.com.mx Tel. 5785 - 4850

41.	IMPORTE DE LA CALIBRACIÓN A MATRAZ VOLUMÉTRICO DE 500 ml, PARA CONTENER, CLASE B, MARCA: KIMAX, MODELO: 28015, NÚMERO DE SERIE: S/N, EMT ± 0,40 ml, RESOLUCIÓN: N/A, CLAVE DE IDENTIFICACIÓN: MK-3, DE ACUERDO AL PROCEDIMIENTO DESCRITO EN LA PARTIDA NÚMERO 41 DEL ANEXO TÉCNICO.	PIEZA	1	$1,481.00	$1,481.00
42.	IMPORTE DE LA CALIBRACIÓN A MATRAZ VOLUMÉTRICO DE 500 ml, PARA CONTENER, CLASE B, MARCA: PYREX, MODELO: 5660, NÚMERO DE SERIE: S/N, EMT ± 0,20 ml, RESOLUCIÓN: N/A, CLAVE DE IDENTIFICACIÓN: FQ2-01, DE ACUERDO AL PROCEDIMIENTO DESCRITO EN LA PARTIDA NÚMERO 42 DEL ANEXO TÉCNICO.	PIEZA	1	$1,481.00	$1,481.00
43.	IMPORTE DE LA CALIBRACIÓN A MATRAZ VOLUMÉTRICO DE 500 ml, PARA CONTENER, CLASE B, MARCA: P.K., MODELO: 28015, NÚMERO DE SERIE: S/N, EMT ± 0,5 ml, RESOLUCIÓN: N/A, CLAVE DE IDENTIFICACIÓN: FQ1-MV500-01, DE ACUERDO AL PROCEDIMIENTO DESCRITO EN LA PARTIDA NÚMERO 43 DEL ANEXO TÉCNICO.	PIEZA	1	$1,456.00	$1,456.00
44.	IMPORTE DE LA CALIBRACIÓN A MATRAZ VOLUMÉTRICO DE 1000 ml, PARA CONTENER, CLASE A, MARCA: KIMAX, MODELO: 28014, NÚMERO DE SERIE: S/N, EMT ± 0,30 ml, RESOLUCIÓN: N/A, CLAVE DE IDENTIFICACIÓN: MVL-1, MVL-3, MVL-4, MVL-5, FQ1-V-26, FQ1-V-27, DE ACUERDO AL PROCEDIMIENTO DESCRITO EN LA PARTIDA NÚMERO 44 DEL ANEXO TÉCNICO.	PIEZA	6	$1,423.00	$8,538.00
45.	IMPORTE DE LA CALIBRACIÓN A MATRAZ VOLUMÉTRICO DE 1000 ml, PARA CONTENER, CLASE B, MARCA: PYREX, MODELO: 5641, NÚMERO DE SERIE: S/N, EMT ± 0,60 ml, RESOLUCIÓN: N/A, CLAVE DE IDENTIFICACIÓN: FQ1-V-63, DE ACUERDO AL PROCEDIMIENTO DESCRITO EN LA PARTIDA NÚMERO 45 DEL ANEXO TÉCNICO.	PIEZA	1	$1,365.00	$1,365.00
46.	IMPORTE DE LA CALIBRACIÓN A MATRAZ VOLUMÉTRICO DE 2000 ml, PARA CONTENER, CLASE B, MARCA: KIMAX, MODELO: 28015, NÚMERO DE SERIE: S/N, EMT ± 1,00 ml, RESOLUCIÓN: N/A, CLAVE DE IDENTIFICACIÓN: MM-1, MM-2, MM-3, FQ1-V-30, FQ1-V-31, FQ1-V-32, DE ACUERDO AL PROCEDIMIENTO DESCRITO EN LA PARTIDA NÚMERO 46 DEL ANEXO TÉCNICO.	PIEZA	6	$1,423.00	$8,538.00
47.	IMPORTE DE LA CALIBRACIÓN A PIPETA VOLUMÉTRICA DE 1 ml, PARA ENTREGAR, CLASE A, MARCA: KIMAX, MODELO: 37004, NÚMERO DE SERIE: S/N, EMT ± 0,006 ml, RESOLUCIÓN: N/A, CLAVE DE IDENTIFICACIÓN: FQ2E209, DE ACUERDO AL PROCEDIMIENTO DESCRITO EN LA PARTIDA NÚMERO 47 DEL ANEXO TÉCNICO.	PIEZA	1	$1,406.00	$1,406.00

Av. Jardín No. 272, Col. Tlatilco, Alc. Azcapotzalco, C.P. 02860
CDMX, Info@kalyval.com.mx Tel. 5785 - 4850

48.	IMPORTE DE LA CALIBRACIÓN A PIPETA VOLUMÉTRICA DE 1 ml, PARA ENTREGAR, CLASE A, MARCA: KIMAX-51 KIMBLE USA, MODELO: 37004-1, NÚMERO DE SERIE: S/N, EMT ± 0,006 ml, RESOLUCIÓN: N/A, CLAVE DE IDENTIFICACIÓN: MB-PIV-19, MB-PIV-20, MB-PIV-23, MB-PIV-24, MB-PIV-25, MB-PIV-26, MB-PIV-27, MB-PIV-28, MB-PIV-29, MB-PIV-30, MB-PIV-31, MB-PIV-32, MB-PIV-33, DE ACUERDO AL PROCEDIMIENTO DESCRITO EN LA PARTIDA NÚMERO 48 DEL ANEXO TÉCNICO.	PIEZA	13	$1,406.00	$18,278.00
49.	IMPORTE DE LA CALIBRACIÓN A PIPETA VOLUMÉTRICA DE 2 ml, PARA ENTREGAR, CLASE A, MARCA: KIMAX, MODELO: 37004, NÚMERO DE SERIE: S/N, EMT ± 0,006 ml, RESOLUCIÓN: N/A, CLAVE DE IDENTIFICACIÓN: FQ1-PV2-01, DE ACUERDO AL PROCEDIMIENTO DESCRITO EN LA PARTIDA NÚMERO 49 DEL ANEXO TÉCNICO.	PIEZA	1	$1,421.00	$1,421.00
50.	IMPORTE DE LA CALIBRACIÓN A PIPETA VOLUMÉTRICA DE 2 ml, PARA ENTREGAR, CLASE B, MARCA: P.K., MODELO: 37045, 037 NÚMERO DE SERIE: S/N, EMT ± 0,02 ml, RESOLUCIÓN: N/A, CLAVE DE IDENTIFICACIÓN: DMR002, DMR003, DMR005, DMR007, DMR009, DMR010, DMR012, DMR018, DMR019, DMR020, DMR023, DMR025, DMR033, DMR036, DMR037, DMR038, DMR043, DMR045, DMR047, DMR048, DMR049, DMR058, DE ACUERDO AL PROCEDIMIENTO DESCRITO EN LA PARTIDA NÚMERO 50 DEL ANEXO TÉCNICO.	PIEZA	22	$1,421.00	$31,262.00
51.	IMPORTE DE LA CALIBRACIÓN A PIPETA VOLUMÉTRICA DE 2 ml, PARA ENTREGAR, CLASE B, MARCA: KIMAX, MODELO: 37000, NÚMERO DE SERIE: S/N, EMT ± 0,012 ml, RESOLUCIÓN: N/A, CLAVES DE IDENTIFICACIÓN: DMR056, DMR057, DMR059, DE ACUERDO AL PROCEDIMIENTO DESCRITO EN LA PARTIDA NÚMERO 51 DEL ANEXO TÉCNICO.	PIEZA	3	$1,421.00	$4,263.00
52.	IMPORTE DE LA CALIBRACIÓN A PIPETA VOLUMÉTRICA DE 2 ml, PARA ENTREGAR, CLASE A, MARCA: KIMAX MEX, MODELO: 37004, NÚMERO DE SERIE: S/N, EMT ± 0,006 ml, RESOLUCIÓN: N/A, CLAVE DE IDENTIFICACIÓN: MB-PIV-16, MB-PIV-17, MB-PIV-18, DE ACUERDO AL PROCEDIMIENTO DESCRITO EN LA PARTIDA NÚMERO 52 DEL ANEXO TÉCNICO.	PIEZA	3	$1,421.00	$4,263.00

Av. Jardín No. 272, Col. Tlatilco, Alc. Azcapotzalco, C.P. 02860
CDMX, Info@kalyval.com.mx Tel. 5785 - 4850

53.	IMPORTE DE LA CALIBRACIÓN A PIPETA VOLUMÉTRICA DE 3 ml, PARA ENTREGAR, CLASE A, MARCA: PYREX, MODELO: 7105, NÚMERO DE SERIE: S/N, EMT ± 0,01 ml, RESOLUCIÓN: N/A, CLAVE DE IDENTIFICACIÓN: DMR061, DMR063, DMR065, DMR067, DMR068, DMR069 DMR070, DMR071, DMR073, DMR075, DMR076, DE ACUERDO AL PROCEDIMIENTO DESCRITO EN LA PARTIDA NÚMERO 53 DEL ANEXO TÉCNICO.	PIEZA	11	$1,431.00	$15,741.00
54.	IMPORTE DE LA CALIBRACIÓN A PIPETA VOLUMÉTRICA DE 3 ml, PARA ENTREGAR, CLASE A, MARCA: KIMAX, MODELO: 37004, NÚMERO DE SERIE: S/N, EMT ± 0,01 ml, RESOLUCIÓN: N/A, CLAVE DE IDENTIFICACIÓN: DMR088, DMR089, DE ACUERDO AL PROCEDIMIENTO DESCRITO EN LA PARTIDA NÚMERO 54 DEL ANEXO TÉCNICO.	PIEZA	2	$1,431.00	$2,862.00
55.	IMPORTE DE LA CALIBRACIÓN A PIPETA VOLUMÉTRICA DE 3 ml, PARA ENTREGAR, CLASE A, MARCA: KIMAX-51, MODELO: 37004-3, NÚMERO DE SERIE: S/N, EMT ± 0,01 ml, RESOLUCIÓN: N/A, CLAVE DE IDENTIFICACIÓN: P020, DE ACUERDO AL PROCEDIMIENTO DESCRITO EN LA PARTIDA NÚMERO 55 DEL ANEXO TÉCNICO.	PIEZA	1	$1,365.00	$1,365.00
56.	IMPORTE DE LA CALIBRACIÓN A PIPETA VOLUMÉTRICA DE 3 ml, PARA ENTREGAR, CLASE B, MARCA: P.K., MODELO: 37045, NÚMERO DE SERIE: S/N, EMT ± 0,02 ml, RESOLUCIÓN: N/A, CLAVES DE IDENTIFICACIÓN: DMR083, DMR084, DMR085, DE ACUERDO AL PROCEDIMIENTO DESCRITO EN LA PARTIDA NÚMERO 56 DEL ANEXO TÉCNICO.	PIEZA	3	$1,431.00	$4,293.00
57.	IMPORTE DE LA CALIBRACIÓN A PIPETA VOLUMÉTRICA DE 4 ml, PARA ENTREGAR, CLASE A, MARCA: KIMAX, MODELO: 37004-4, NÚMERO DE SERIE: S/N, EMT ± 0,010 ml, RESOLUCIÓN: N/A, CLAVES DE IDENTIFICACIÓN: FQ1-PV04-02 FQ1-PV04-03, FQ1-PV04-04, FQ1-PV04-05 FQ1-PV04-06, FQ1-PV04-07, PI-FQ2-07, PI-FQ2-08, PI-FQ2-09, PI-FQ2-10, PI-FQ2-11, PI-FQ2-12, FQ1-V-33, FQ1-V-34, FQ1-V-35, FQ1-V-36, FQ1-V-37, FQ1-V-38, DE ACUERDO AL PROCEDIMIENTO DESCRITO EN LA PARTIDA NÚMERO 57 DEL ANEXO TÉCNICO.	PIEZA	18	$1,441.00	$25,938.00
58.	IMPORTE DE LA CALIBRACIÓN A PIPETA VOLUMÉTRICA DE 4 ml, PARA ENTREGAR, CLASE A, MARCA: KIMAX, MODELO: 37004, NÚMERO DE SERIE: S/N, EMT ± 0,010 ml, RESOLUCIÓN: N/A, CLAVE DE IDENTIFICACIÓN: PI-FQ2-03, PI-FQ2-05, FQ1-PV04-01, DE ACUERDO AL PROCEDIMIENTO DESCRITO EN LA PARTIDA NÚMERO 58 DEL ANEXO TÉCNICO.	PIEZA	3	$1,441.00	$4,323.00

Av. Jardín No. 272, Col. Tlatilco, Alc. Azcapotzalco, C.P. 02860
CDMX, Info@kalyval.com.mx Tel. 5785 - 4850

59.	IMPORTE DE LA CALIBRACIÓN A PIPETA VOLUMÉTRICA DE 4 ml PARA ENTREGAR, CLASE A, MARCA: KIMAX MEX, MODELO: 37004, NÚMERO DE SERIE: S/N, EMT ± 0,01 ml, RESOLUCIÓN: N/A, CLAVE DE IDENTIFICACIÓN: MB-PIV-14, MB-PIV-15, DE ACUERDO AL PROCEDIMIENTO DESCRITO EN LA PARTIDA NÚMERO 59 DEL ANEXO TÉCNICO.	PIEZA	2	$1,441.00	$2,882.00
60.	IMPORTE DE LA CALIBRACIÓN A PIPETA VOLUMÉTRICA DE 5 ml, PARA ENTREGAR, CLASE A, MARCA: SIBATA, MODELO: 66, NÚMERO DE SERIE: S/N, EMT ± 0,01 ml, RESOLUCIÓN: N/A, CLAVE DE IDENTIFICACIÓN: PIEE-1, PIEE-4, PIEE-5, PIEE-6, PIEE-7, PIEE-8, PIEE-9, PIEE-10, PIEE-11, PIEE-12, PIEE-13, PIEE-14, PIEE-15, PIEE-16, PIEE-17, PIEE-18, DE ACUERDO AL PROCEDIMIENTO DESCRITO EN LA PARTIDA NÚMERO 60 DEL ANEXO TÉCNICO.	PIEZA	16	$1,446.00	$23,136.00
61.	IMPORTE DE LA CALIBRACIÓN A PIPETA VOLUMÉTRICA DE 5 ml, PARA ENTREGAR, CLASE A, MARCA: KIMAX, MODELO: 37004, NÚMERO DE SERIE: S/N, EMT ± 0,01 ml, RESOLUCIÓN: N/A, CLAVES DE IDENTIFICACIÓN: FQ1-PVO-09, FQ2E188, FQ2E191, DE ACUERDO AL PROCEDIMIENTO DESCRITO EN LA PARTIDA NÚMERO 61 DEL ANEXO TÉCNICO.	PIEZA	3	$1,365.00	$4,095.00
62.	IMPORTE DE LA CALIBRACIÓN A PIPETA VOLUMÉTRICA DE 5 ml, PARA ENTREGAR, CLASE A, MARCA: KIMAX, MODELO: 37004-5, NÚMERO DE SERIE: S/N, EMT ± 0,01 ml, RESOLUCIÓN: N/A, CLAVE DE IDENTIFICACIÓN: FQ2E43, DE ACUERDO AL PROCEDIMIENTO DESCRITO EN LA PARTIDA NÚMERO 62 DEL ANEXO TÉCNICO.	PIEZA	1	$1,365.00	$1,365.00
63.	IMPORTE DE LA CALIBRACIÓN A PIPETA VOLUMÉTRICA DE 5 ml, PARA ENTREGAR, CLASE B, MARCA: KIMAX, MODELO: 37000, NÚMERO DE SERIE: S/N, EMT ± 0,02 ml, RESOLUCIÓN: N/A, CLAVE DE IDENTIFICACIÓN: PI-FQ2-04, DE ACUERDO AL PROCEDIMIENTO DESCRITO EN LA PARTIDA NÚMERO 63 DEL ANEXO TÉCNICO.	PIEZA	1	$1,446.00	$1,446.00
64.	IMPORTE DE LA CALIBRACIÓN A PIPETA VOLUMÉTRICA DE 6 ml, PARA ENTREGAR, CLASE A, MARCA: KIMAX, MODELO: 37004, NÚMERO DE SERIE: S/N, EMT ± 0,010 ml, RESOLUCIÓN: N/A, CLAVE DE IDENTIFICACIÓN: FQ1-PV06-01, FQ1-PVO6-03, FQ1-PVO6-04, FQ1-PVO6-06, PI-FQ2-04, PI-FQ2-08, PI-FQ2-02, DE ACUERDO AL PROCEDIMIENTO DESCRITO EN LA PARTIDA NÚMERO 64 DEL ANEXO TÉCNICO.	PIEZA	7	$1,456.00	$10,192.00

Av. Jardín No. 272, Col. Tlatilco, Alc. Azcapotzalco, C.P. 02860
CDMX, Info@kalyval.com.mx Tel. 5785 - 4850

65.	IMPORTE DE LA CALIBRACIÓN A PIPETA VOLUMÉTRICA DE 6 ml, PARA ENTREGAR, CLASE A, MARCA: KIMAX MEX, MODELO: 37004, NÚMERO DE SERIE: S/N, EMT ± 0,01 ml, RESOLUCIÓN: N/A, CLAVE DE IDENTIFICACIÓN: MB-PIV-12, MB-PIV-13, DE ACUERDO AL PROCEDIMIENTO DESCRITO EN LA PARTIDA NÚMERO 65 DEL ANEXO TÉCNICO.	PIEZA	2	$1,456.00	$2,912.00
66.	IMPORTE DE LA CALIBRACIÓN A PIPETA VOLUMÉTRICA DE 7 ml, PARA ENTREGAR, CLASE A, MARCA: SIBATA, MODELO: 2X, NÚMERO DE SERIE: S/N, EMT ± 0,01 ml, RESOLUCIÓN: N/A, CLAVES DE IDENTIFICACIÓN: PIGE-1, PIGE-2, PIGE-3, PIGE-5, PIGE-6, PIGE-7, PIGE-9, PIGE-10, DE ACUERDO AL PROCEDIMIENTO DESCRITO EN LA PARTIDA NÚMERO 66 DEL ANEXO TÉCNICO.	PIEZA	8	$1,466.00	$11,728.00
67.	IMPORTE DE LA CALIBRACIÓN A PIPETA VOLUMÉTRICA DE 7 ml, PARA ENTREGAR, CLASE A, MARCA: KIMAX, MODELO: 37004, NÚMERO DE SERIE: S/N, EMT ± 0,01 ml, RESOLUCIÓN: N/A, CLAVE DE IDENTIFICACIÓN: PIGE-11, PIGE-12, PIGE-13, PIGE-14, DE ACUERDO AL PROCEDIMIENTO DESCRITO EN LA PARTIDA NÚMERO 67 DEL ANEXO TÉCNICO.	PIEZA	4	$1,466.00	$5,864.00
68.	IMPORTE DE LA CALIBRACIÓN A PIPETA VOLUMÉTRICA DE 7 ml, PARA ENTREGAR, CLASE A, MARCA: KIMAX MEX, MODELO: 37004, NÚMERO DE SERIE: S/N, EMT ± 0,01 ml, RESOLUCIÓN: N/A, CLAVE DE IDENTIFICACIÓN: MB-PIV-10, MB-PIV-11, DE ACUERDO AL PROCEDIMIENTO DESCRITO EN LA PARTIDA NÚMERO 68 DEL ANEXO TÉCNICO.	PIEZA	2	$1,466.00	$2,932.00
69.	IMPORTE DE LA CALIBRACIÓN A PIPETA VOLUMÉTRICA DE 8 ml, PARA ENTREGAR, CLASE A, MARCA: KIMAX, MODELO: 37004, NÚMERO DE SERIE: S/N, EMT ± 0,020 ml, RESOLUCIÓN: N/A, CLAVE DE IDENTIFICACIÓN: FQ1-PVO8-01, FQ1-PVO8-02, FQ1-PVO8-03, FQ1-PVO8-04, FQ1-PVO8-05, PI-FQ2-08, PI-FQ2-10, DE ACUERDO AL PROCEDIMIENTO DESCRITO EN LA PARTIDA NÚMERO 69 DEL ANEXO TÉCNICO.	PIEZA	7	$1,476.00	$10,332.00
70.	IMPORTE DE LA CALIBRACIÓN A PIPETA VOLUMÉTRICA DE 8 ml, PARA ENTREGAR, CLASE A, MARCA: KIMAX-51, MODELO: 37004-8, NÚMERO DE SERIE: S/N, EMT ± 0,020 ml, RESOLUCIÓN: N/A, CLAVES DE IDENTIFICACIÓN: FQ-PVO-07, FQ-PVO-08, FQ-PVO-09, FQ1-V-39, FQ1-V-40, DE ACUERDO AL PROCEDIMIENTO DESCRITO EN LA PARTIDA NÚMERO 70 DEL ANEXO TÉCNICO.	PIEZA	5	$1,365.00	$6,825.00

Av. Jardín No. 272, Col. Tlatilco, Alc. Azcapotzalco, C.P. 02860
CDMX, Info@kalyval.com.mx Tel. 5785 - 4850

71.	IMPORTE DE LA CALIBRACIÓN A PIPETA VOLUMÉTRICA DE 9 ml, PARA ENTREGAR, CLASE A, MARCA: KIMAX, MODELO: 37004-9, NÚMERO DE SERIE: S/N, EMT ± 0,02 ml, RESOLUCIÓN: N/A, CLAVE DE IDENTIFICACIÓN: PIIE-1, PIIE-2, PIIE-3, PIIE-4, PIIE-5, FQ1-V-41, FQ1-V-42, FQ1-V-43, FQ1-V-44, FQ1-V-45, DE ACUERDO AL PROCEDIMIENTO DESCRITO EN LA PARTIDA NÚMERO 71 DEL ANEXO TÉCNICO.	PIEZA	10	$1,481.00	$14,810.00
72.	IMPORTE DE LA CALIBRACIÓN A PIPETA VOLUMÉTRICA DE 9 ml, PARA ENTREGAR, CLASE A, MARCA: KIMAX-51 KIMBLE USA, MODELO: 37004-9, NÚMERO DE SERIE: S/N, EMT ± 0,02 ml, RESOLUCIÓN: N/A, CLAVE DE IDENTIFICACIÓN: MB-PIV-8, MB-PIV-9, DE ACUERDO AL PROCEDIMIENTO DESCRITO EN LA PARTIDA NÚMERO 72 DEL ANEXO TÉCNICO.	PIEZA	2	$1,481.00	$2,962.00
73.	IMPORTE DE LA CALIBRACIÓN A PIPETA VOLUMÉTRICA DE 10 ml, PARA ENTREGAR, CLASE A, MARCA: KIMAX, MODELO: 37004-10, NÚMERO DE SERIE: S/N, EMT ± 0,02 ml, RESOLUCIÓN: N/A, CLAVE DE IDENTIFICACIÓN: DMR090, DMR091, DMR092, DMR093, DMR094, DMR097, DMR102, DMR103, FQ1-PVO-07, DE ACUERDO AL PROCEDIMIENTO DESCRITO EN LA PARTIDA NÚMERO 73 DEL ANEXO TÉCNICO.	PIEZA	9	$1,486.00	$13,374.00
74.	IMPORTE DE LA CALIBRACIÓN A PIPETA VOLUMÉTRICA DE 10 ml, PARA ENTREGAR, CLASE A, MARCA: KIMAX, MODELO: 37004, NÚMERO DE SERIE: S/N, EMT ± 0,02 ml, RESOLUCIÓN: N/A, CLAVE DE IDENTIFICACIÓN: DMR095, DMR099, DMR100, DMR101, PI-FQ2-02, PI-FQ2-08, PI-FQ2-09, PI-FQ2-10, PI-FQ2-11, PI-FQ2-12, FQ1-PVO-07, DE ACUERDO AL PROCEDIMIENTO DESCRITO EN LA PARTIDA NÚMERO 74 DEL ANEXO TÉCNICO.	PIEZA	11	$1,486.00	$16,346.00
75.	IMPORTE DE LA CALIBRACIÓN A PIPETA VOLUMÉTRICA DE 10 ml, PARA ENTREGAR, CLASE A, MARCA: PYREX, MODELO: 7100, NÚMERO DE SERIE: S/N, EMT ± 0,02 ml, RESOLUCIÓN: N/A, CLAVE DE IDENTIFICACIÓN: PIJE-1, PIJE-2, PIJE-3, PIJE-4, PIJE-5, PIJE-6, PIJE-8, DE ACUERDO AL PROCEDIMIENTO DESCRITO EN LA PARTIDA NÚMERO 75 DEL ANEXO TÉCNICO.	PIEZA	7	$1,486.00	$10,402.00
76.	IMPORTE DE LA CALIBRACIÓN A PIPETA VOLUMÉTRICA DE 10 ml, PARA ENTREGAR, CLASE A, MARCA: KIMAX MEX, MODELO: 37004, NÚMERO DE SERIE: S/N, EMT ± 0,02 ml, RESOLUCIÓN: N/A, CLAVE DE IDENTIFICACIÓN: MB-PIV-5, MB-PIV-6, MB-PIV-7, MB-PIV-21, MB-PIV-22, DE ACUERDO AL PROCEDIMIENTO DESCRITO EN LA PARTIDA NÚMERO 76 DEL ANEXO TÉCNICO.	PIEZA	5	$1,486.00	$7,430.00

Av. Jardín No. 272, Col. Tlatilco, Alc. Azcapotzalco, C.P. 02860
CDMX, Info@kalyval.com.mx Tel. 5785 - 4850

77.	IMPORTE DE LA CALIBRACIÓN A PIPETA VOLUMÉTRICA DE 12 ml, PARA ENTREGAR, CLASE A, MARCA: KIMAX-51 KIMBLE USA, MODELO: 37004-12, NÚMERO DE SERIE: S/N, EMT ± 0,02 ml, RESOLUCIÓN: N/A, CLAVE DE IDENTIFICACIÓN: MB-PIV-3, MB-PIV-4, DE ACUERDO AL PROCEDIMIENTO DESCRITO EN LA PARTIDA NÚMERO 77 DEL ANEXO TÉCNICO.	PIEZA	2	$1,491.00	$2,982.00
78.	IMPORTE DE LA CALIBRACIÓN A PIPETA VOLUMÉTRICA DE 15 ml, PARA ENTREGAR, CLASE A, MARCA: KIMAX, MODELO: 37004, NÚMERO DE SERIE: S/N, EMT ± 0,03 ml, RESOLUCIÓN: N/A, CLAVE DE IDENTIFICACIÓN: MB-PIV-1, MB-PIV-2, FQ1-V-46, FQ1-V-47, DE ACUERDO AL PROCEDIMIENTO DESCRITO EN LA PARTIDA NÚMERO 78 DEL ANEXO TÉCNICO.	PIEZA	4	$1,496.00	$5,984.00
79.	IMPORTE DE LA CALIBRACIÓN A PIPETA VOLUMÉTRICA DE 20 ml, PARA ENTREGAR, CLASE A, MARCA: KIMAX, MODELO: 37004, NÚMERO DE SERIE: S/N, EMT ± 0,03 ml, RESOLUCIÓN: N/A, CLAVE DE IDENTIFICACIÓN: DMR104, DMR105, DMR106, DMR107, DMR108, DMR109, DMR110, DMR111, DMR112, DMR113, DMR 114, FQ1-PV020-04, DE ACUERDO AL PROCEDIMIENTO DESCRITO EN LA PARTIDA NÚMERO 79 DEL ANEXO TÉCNICO.	PIEZA	12	$1,501.00	$18,012.00
80.	IMPORTE DE LA CALIBRACIÓN A PIPETA VOLUMÉTRICA DE 25 ml, PARA ENTREGAR, CLASE A, MARCA: KIMAX, MODELO: 37004, NÚMERO DE SERIE: S/N, EMT ± 0,03 ml, RESOLUCIÓN: N/A, CLAVE DE IDENTIFICACIÓN: DMR128, DMR129, DMR130, DMR131, DMR132, DMR133, DMR134, DMR135, DMR136, DMR137, DE ACUERDO AL PROCEDIMIENTO DESCRITO EN LA PARTIDA NÚMERO 80 DEL ANEXO TÉCNICO.	PIEZA	10	$1,506.00	$15,060.00
81.	IMPORTE DE LA CALIBRACIÓN A PIPETA VOLUMÉTRICA DE 100 ml, PARA ENTREGAR, CLASE A, MARCA: KIMAX, MODELO: 37004, NÚMERO DE SERIE: S/N, EMT ± 0,080 ml, RESOLUCIÓN: N/A, CLAVE DE IDENTIFICACIÓN: FQI-V-20, DE ACUERDO AL PROCEDIMIENTO DESCRITO EN LA PARTIDA NÚMERO 81 DEL ANEXO TÉCNICO.	PIEZA	1	$1,365.00	$1,365.00
82.	IMPORTE DE LA CALIBRACIÓN A PIPETA VOLUMÉTRICA DE 100 ml, PARA ENTREGAR, CLASE B, MARCA: KIMAX, MODELO: 37000, NÚMERO DE SERIE: S/N, EMT ± 0,15 ml, RESOLUCIÓN: N/A, CLAVE DE IDENTIFICACIÓN: FQ1-V-48, DE ACUERDO AL PROCEDIMIENTO DESCRITO EN LA PARTIDA NÚMERO 82 DEL ANEXO TÉCNICO.	PIEZA	1	$1,511.00	$1,511.00

Av. Jardín No. 272, Col. Tlatilco, Alc. Azcapotzalco, C.P. 02860
CDMX, Info@kalyval.com.mx Tel. 5785 - 4850

kaly-val
Laboratorio de Calibración y Validación

83.	IMPORTE DE LA CALIBRACIÓN A PIPETA SEROLÓGICA DE 5 ml, PARA ENTREGAR (PARA SOPLAR), CLASE B, MARCA: KIMAX, MODELO: 37033-5, NUMERO DE SERIE: S/N, EMT ± 0,04 ml, RESOLUCIÓN: 0,1 ml, CLAVES DE IDENTIFICACIÓN: FQ1-V-49, FQ1-V-50, FQ1-V-51, FQ1-V-52, FQ1-V-53, FQ1-V-54, FQ1-V-55, FQ1-V-56, DE ACUERDO AL PROCEDIMIENTO DESCRITO EN LA PARTIDA NÚMERO 83 DEL ANEXO TÉCNICO.	PIEZA	8	$1,516.00	$12,128.00
84.	IMPORTE DE LA CALIBRACIÓN A PIPETA SEROLÓGICA DE 10 ml, PARA ENTREGAR, CLASE A, MARCA: KIMAX, MODELO: 37033, NUMERO DE SERIE: S/N, EMT ± 0,06 ml, RESOLUCIÓN: 0,1 ml, CLAVES DE IDENTIFICACIÓN: PSJ-1, PSJ-2, PSJ-3, PSJ-4, DE ACUERDO AL PROCEDIMIENTO DESCRITO EN LA PARTIDA NÚMERO 84 DEL ANEXO TÉCNICO.	PIEZA	4	$1,497.00	$5,988.00
85.	IMPORTE DE LA CALIBRACIÓN A PROBETA DE 25 ml, PARA ENTREGAR, CLASE B, MARCA: KIMAX MODELO: 20024, NÚMERO DE SERIE: S/N, EMT ± 0,3 ml, RESOLUCIÓN: 0,5 ml, CLAVES DE IDENTIFICACIÓN: FQ1-05, FQ1-07, FQ1-08, FQ1-09, FQ1-10, FQ1-11, FQ1-13, DE ACUERDO AL PROCEDIMIENTO DESCRITO EN LA PARTIDA NÚMERO 85 DEL ANEXO TÉCNICO.	PIEZA	7	$1,496.00	$10,472.00
86.	IMPORTE DE LA CALIBRACIÓN A PROBETA DE 25 ml, PARA CONTENER, CLASE B, MARCA: PYREX MODELO: 3022, NÚMERO DE SERIE: S/N, EMT ± 0,5 ml, RESOLUCIÓN: 0,2 ml, CLAVE DE IDENTIFICACIÓN: FQ1-PR1-25, DE ACUERDO AL PROCEDIMIENTO DESCRITO EN LA PARTIDA NÚMERO 86 DEL ANEXO TÉCNICO.	PIEZA	1	$1,491.00	$1,491.00
87.	IMPORTE DE LA CALIBRACIÓN A PROBETA DE 50 ml, PARA CONTENER, CLASE B, MARCA: PYREX, MODELO: 3022, NÚMERO DE SERIE: S/N, EMT ± 1,0 ml, RESOLUCIÓN: 1,0 ml, CLAVE DE IDENTIFICACIÓN: FQ1-31, FQ1-32, FQ1-33, FQ1-34, FQ1-35, FQ1-36, FQ1-37, FQ1-46, FQ1-47, DE ACUERDO AL PROCEDIMIENTO DESCRITO EN LA PARTIDA NÚMERO 87 DEL ANEXO TÉCNICO.	PIEZA	9	$1,523.00	$13,707.00
88.	IMPORTE DE LA CALIBRACIÓN A PROBETA DE 50 ml, PARA ONTENER, CLASE B, MARCA: PYREX, MODELO: 3022, NÚMERO DE SERIE: S/N, EMT ± 1,0 ml, RESOLUCIÓN: 1,0 ml, CLAVE DE IDENTIFICACIÓN: FQI-V-06, FQI-V-07, FQI-V-08, FQI-V-09, DE ACUERDO AL PROCEDIMIENTO DESCRITO EN LA PARTIDA NÚMERO 88 DEL ANEXO TÉCNICO.	PIEZA	4	$1,523.00	$6,092.00

Av. Jardín No. 272, Col. Tlatilco, Alc. Azcapotzalco, C.P. 02860
CDMX, Info@kalyval.com.mx Tel. 5785 - 4850

89.	IMPORTE DE LA CALIBRACIÓN A PROBETA DE 100 ml, PARA CONTENER, CLASE B, MARCA: PYREX, MODELO: 3042, NÚMERO DE SERIE: S/N, EMT ± 1,0 ml, RESOLUCIÓN: 1,0 ml, CLAVE DE IDENTIFICACIÓN: FQI-V-10, FQI-V-11, FQI-V-12, FQI-V-13, FQI-V-14, FQI-V-15, FQI-V-16, FQI-V-17, FQI-V-18, FQI-V-19, DE ACUERDO AL PROCEDIMIENTO DESCRITO EN LA PARTIDA NÚMERO 89 DEL ANEXO TÉCNICO.	PIEZA	10	$1,526.00	$15,260.00
90.	IMPORTE DE LA CALIBRACIÓN A PROBETA DE 100 ml, PARA ENTREGAR, CLASE A, MARCA: KIMAX KIMBLE, MODELO: 20026, NÚMERO DE SERIE: 27643, 27634, 27640, 27425, 27426, 27468, 27420, 27451, 27417, EMT ± 0,40 ml, RESOLUCIÓN: 1 ml, CLAVE DE IDENTIFICACIÓN: S/N, DE ACUERDO AL PROCEDIMIENTO DESCRITO EN LA PARTIDA NÚMERO 90 DEL ANEXO TÉCNICO.	PIEZA	9	$1,526.00	$13,734.00
91.	IMPORTE DE LA CALIBRACIÓN A PROBETA DE 100 ml, PARA CONTENER, CLASE A, MARCA: BLAU BRAND ETERNA, MODELO: S/M, LOTE: 13.09, NÚMERO DE SERIE: S/N, EMT ± 0,5 ml, RESOLUCIÓN: 1 ml, CLAVE DE IDENTIFICACIÓN: MB-PRG-1, MB-PRG-2, MB-PRG-3, MB-PRG-4, MB-PRG-5, DE ACUERDO AL PROCEDIMIENTO DESCRITO EN LA PARTIDA NÚMERO 91 DEL ANEXO TÉCNICO.	PIEZA	5	$1,526.00	$7,630.00
92.	IMPORTE DE LA CALIBRACIÓN A PROBETA DE 250 ml, PARA CONTENER, CLASE B, MARCA: KIMAX, MODELO: 20039, NÚMERO DE SERIE: S/N, EMT ± 2,0 ml, RESOLUCIÓN: 2,0 ml, CLAVE DE IDENTIFICACIÓN: PR-FQ2-02, DE ACUERDO AL PROCEDIMIENTO DESCRITO EN LA PARTIDA NÚMERO 92 DEL ANEXO TÉCNICO.	PIEZA	1	$1,536.00	$1,536.00
93.	IMPORTE DE LA CALIBRACIÓN A PROBETA DE 250 ml, PARA ENTREGAR, CLASE B, MARCA: KIMAX, MODELO: 20024, NÚMERO DE SERIE: S/N, EMT ± 1,4 ml, RESOLUCIÓN: 2,0 ml, CLAVE DE IDENTIFICACIÓN: FQ1-28, DE ACUERDO AL PROCEDIMIENTO DESCRITO EN LA PARTIDA NÚMERO 93 DEL ANEXO TÉCNICO.	PIEZA	1	$1,536.00	$1,536.00
94.	IMPORTE DE LA CALIBRACIÓN A PROBETA DE 250 ml, PARA ENTREGAR, CLASE B, MARCA: KIMAX, MODELO: 20024, NÚMERO DE SERIE: S/N, EMT ± 2,0 ml, RESOLUCIÓN: 2,0 ml, CLAVE DE IDENTIFICACIÓN: M.T.7, DE ACUERDO AL PROCEDIMIENTO DESCRITO EN LA PARTIDA NÚMERO 94 DEL ANEXO TÉCNICO.	PIEZA	1	$1,536.00	$1,536.00

Av. Jardín No. 272, Col. Tlatilco, Alc. Azcapotzalco, C.P. 02860
CDMX, Info@kalyval.com.mx Tel. 5785 - 4850

95.	IMPORTE DE LA CALIBRACIÓN A PROBETA DE 250 ml, PARA CONTENER, CLASE A, MARCA: BRAND ETERNA DURAN, MODELO: S/M, NÚMERO DE SERIE: S/N, EMT ± 1,0 ml, RESOLUCIÓN: 2 ml CLAVE DE IDENTIFICACIÓN: MB-PRG-6, MB-PRG-7, DE ACUERDO AL PROCEDIMIENTO DESCRITO EN LA PARTIDA NÚMERO 95 DEL ANEXO TÉCNICO.	PIEZA	2	$1,536.00	$3,072.00
96.	IMPORTE DE LA CALIBRACIÓN A PROBETA DE 250 ml, PARA CONTENER, CLASE: B, MARCA: PYREX, MODELO: 2982, NUMERO DE SERIE: N/A, EMT ± 2,0 ml, RESOLUCIÓN: 2,0 ml, CLAVES DE IDENTIFICACIÓN: FQ1-V-57, FQ1-V-58, FQ1-V-59, FQ1-V-60, FQ1-V-61, FQ1-V-62, DE ACUERDO AL PROCEDIMIENTO DESCRITO EN LA PARTIDA NÚMERO 96 DEL ANEXO TÉCNICO.	PIEZA	6	$1,497.00	$8,982.00
97.	IMPORTE DE LA CALIBRACIÓN A PROBETA DE 500 ml, PARA ENTREGAR, CLASE B, MARCA: KIMAX, MODELO: 20024, NÚMERO DE SERIE: S/N, EMT ± 2,6 ml, RESOLUCIÓN: 5,0 ml, CLAVE DE IDENTIFICACIÓN: M-017, FQ1-38, DE ACUERDO AL PROCEDIMIENTO DESCRITO EN LA PARTIDA NÚMERO 97 DEL ANEXO TÉCNICO.	PIEZA	2	$1,554.00	$3,108.00
98.	IMPORTE DE LA CALIBRACIÓN A PROBETA DE 500 ml, PARA CONTENER, CLASE B, MARCA: PYREX, MODELO: 3022, NÚMERO DE SERIE: S/N, EMT ± 5,0 ml, RESOLUCIÓN: 5,0 ml, CLAVE DE IDENTIFICACIÓN: LDS-01, FQ1-39, DE ACUERDO AL PROCEDIMIENTO DESCRITO EN LA PARTIDA NÚMERO 98 DEL ANEXO TÉCNICO.	PIEZA	2	$1,554.00	$3,108.00
99.	IMPORTE DE LA CALIBRACIÓN A PROBETA DE 500 ml, PARA CONTENER, CLASE B, MARCA: PYREX, MODELO: 2982, NÚMERO DE SERIE: S/N, EMT ± 5,0 ml, RESOLUCIÓN: 5,0 ml, CLAVE DE IDENTIFICACIÓN: FQ1-041, FQ1-44, DE ACUERDO AL PROCEDIMIENTO DESCRITO EN LA PARTIDA NÚMERO 99 DEL ANEXO TÉCNICO.	PIEZA	2	$1,554.00	$3,108.00
100.	IMPORTE DE LA CALIBRACIÓN A PROBETA DE 500 ml, PARA CONTENER, CLASE B, MARCA: EXAX, MODELO: 20040, NÚMERO DE SERIE: S/N, EMT ± 5,0 ml, RESOLUCIÓN: 5,0 ml, CLAVE DE IDENTIFICACIÓN: FQ1-43, DE ACUERDO AL PROCEDIMIENTO DESCRITO EN LA PARTIDA NÚMERO 100 DEL ANEXO TÉCNICO.	PIEZA	1	$1,554.00	$1,554.00
101.	IMPORTE DE LA CALIBRACIÓN A PROBETA DE 500 ml, PARA CONTENER, CLASE B, MARCA: KIMAX, MODELO: 20039, NÚMERO DE SERIE: S/N, EMT ± 2,6 ml, RESOLUCIÓN: 5,0 ml, CLAVE DE IDENTIFICACIÓN: FQ1-42, DE ACUERDO AL PROCEDIMIENTO DESCRITO EN LA PARTIDA NÚMERO 101 DEL ANEXO TÉCNICO.	PIEZA	1	$1,554.00	$1,554.00

Av. Jardín No. 272, Col. Tlatilco, Alc. Azcapotzalco, C.P. 02860
CDMX, Info@kalyval.com.mx Tel. 5785 - 4850

102.	IMPORTE DE LA CALIBRACIÓN A PROBETA DE 1000 ml, PARA ENTREGAR, CLASE B, MARCA: KIMAX, MODELO: 20040, NÚMERO DE SERIE: S/N, EMT ± 5,0 ml, RESOLUCIÓN: 10 ml, CLAVE DE IDENTIFICACIÓN: FQ-PR-25, DE ACUERDO AL PROCEDIMIENTO DESCRITO EN LA PARTIDA NÚMERO 102 DEL ANEXO TÉCNICO.	PIEZA	1	$1,547.00	$1,547.00
103.	IMPORTE DE LA CALIBRACIÓN A PROBETA DE 1000 ml, PARA ENTREGAR, CLASE B, MARCA: KIMAX, MODELO: 20024, NÚMERO DE SERIE: S/N, EMT ± 5,0 ml, RESOLUCIÓN: 10 ml, CLAVE DE IDENTIFICACIÓN: PRKE-1, FQ-PR-24, DE ACUERDO AL PROCEDIMIENTO DESCRITO EN LA PARTIDA NÚMERO 103 DEL ANEXO TÉCNICO.	PIEZA	2	$1,575.00	$3,150.00
104.	IMPORTE DE LA CALIBRACIÓN A PROBETA DE 1000 ml, PARA ENTREGAR, CLASE B, MARCA: P.K., MODELO: 20024, NÚMERO DE SERIE: S/N, EMT ± 10,0 ml, RESOLUCIÓN: 10 ml, CLAVE DE IDENTIFICACIÓN: PRKE-2, PRKE-3, DE ACUERDO AL PROCEDIMIENTO DESCRITO EN LA PARTIDA NÚMERO 104 DEL ANEXO TÉCNICO.	PIEZA	2	$1,575.00	$3,150.00
105.	IMPORTE DE LA CALIBRACIÓN A PROBETA DE 1000 ml, PARA CONTENER, CLASE B, MARCA: KIMAX, MODELO: 20039, NÚMERO DE SERIE: S/N, EMT± 5,0 ml, RESOLUCIÓN: 10 ml, CLAVE DE IDENTIFICACIÓN: PRKC-1, DE ACUERDO AL PROCEDIMIENTO DESCRITO EN LA PARTIDA NÚMERO 105 DEL ANEXO TÉCNICO.	PIEZA	1	$1,547.00	$1,547.00
106.	IMPORTE DE LA CALIBRACIÓN A PROBETA DE 2000 ml, PARA ENTREGAR, CLASE B, MARCA: KIMAX, MODELO: 20024, NÚMERO DE SERIE: S/N, EMT ± 10,0 ml, RESOLUCIÓN: 20 ml, CLAVE DE IDENTIFICACIÓN: FQ2-19, DE ACUERDO AL PROCEDIMIENTO DESCRITO EN LA PARTIDA NÚMERO 106 DEL ANEXO TÉCNICO.	PIEZA	1	$1,577.00	$1,577.00
107.	IMPORTE DE LA CALIBRACIÓN A PROBETA DE 2000 ml, PARA CONTENER, CLASE B, MARCA: PYREX, MODELO: 3022, NÚMERO DE SERIE: S/N, EMT ± 20,0 ml, RESOLUCIÓN: 20 ml, CLAVE DE IDENTIFICACIÓN: FQ-PR-28, PMM-1, FQ1-V-65, DE ACUERDO AL PROCEDIMIENTO DESCRITO EN LA PARTIDA NÚMERO 107 DEL ANEXO TÉCNICO.	PIEZA	3	$1,577.00	$4,731.00
108.	IMPORTE DE LA CALIBRACIÓN A MICROJERINGA DE 50 µL, MARCA: HAMILTON, MODELO: 1705, NÚMERO DE SERIE: S/N, EMT ± 0,5 µL, RESOLUCIÓN: 0,5 µL, CLAVE DE IDENTIFICACIÓN: FQ-MJR-09, DE ACUERDO AL PROCEDIMIENTO DESCRITO EN LA PARTIDA NÚMERO 108 DEL ANEXO TÉCNICO.	PIEZA	1	$1,890.00	$1,890.00

Av. Jardín No. 272, Col. Tlatilco, Alc. Azcapotzalco, C.P. 02860
CDMX, Info@kalyval.com.mx Tel. 5785 - 4850

109.	IMPORTE DE LA CALIBRACIÓN A MICROJERINGA DE 100 µL, MARCA: HAMILTON, MODELO: 710, NÚMERO DE SERIE: S/N, EMT ± 0,8 µL, RESOLUCIÓN: 1,0 µL, CLAVE DE IDENTIFICACIÓN: FQ1-MJR-07, FQ1-MJR-08, DE ACUERDO AL PROCEDIMIENTO DESCRITO EN LA PARTIDA NÚMERO 109 DEL ANEXO TÉCNICO.	PIEZA	2	$1,890.00	$3,780.00
110.	IMPORTE DE LA CALIBRACIÓN A MICROJERINGA DE 250 µL, MARCA: HAMILTON, MODELO: 725, NÚMERO DE SERIE: S/N, EMT ± 4,0 µL, RESOLUCIÓN: 5,0 µL, CLAVE DE IDENTIFICACIÓN: FQ-MJR-03, DE ACUERDO AL PROCEDIMIENTO DESCRITO EN LA PARTIDA NÚMERO 110 DEL ANEXO TÉCNICO.	PIEZA	1	$1,890.00	$1,890.00
111.	IMPORTE DE LA CALIBRACIÓN A PICNÓMETRO DE 50 ml CON TERMÓMETRO, MARCA: BRAND, CLASE B, MODELO: S/N, NÚMERO DE SERIE: S/N, EMT ± 3,0 ml, RESOLUCIÓN: N/A, CLAVE DE IDENTIFICACIÓN: FQ1-PIC-01, DE ACUERDO AL PROCEDIMIENTO DESCRITO EN LA PARTIDA NÚMERO 111 DEL ANEXO TÉCNICO.	PIEZA	1	$1,540.00	$1,540.00
112.	IMPORTE DE LA CALIBRACIÓN A MATRAZ VOLUMÉTRICO BAJO ACTINIO DE 100 ml, MARCA: KIMAX, CLASE: A TC (IN) MODELO: 28016, NUMERO DE SERIE: SIN NÚMERO, EMT ± 0,08 ml, RESOLUCIÓN: N/A, CLAVE DE IDENTIFICACIÓN: FQ2E108, FQ2E109, FQ2E110, FQ2E116, FQ2E537, FQ2E538, FQ2E539, FQ2E540, FQ2E541, FQ2E542, FQ2E543, FQ2E544, FQ2E545, FQ2E546, FQ2E547, FQ2E548, FQ2E549, FQ2E550, FQ2E551, FQ2E552, FQ2E553, FQ2E555, FQ2E556, FQ2E557, FQ2E558, FQ2E559, FQ2E560, FQ2E561, FQ2E562, FQ2E563, FQ2E564, DE ACUERDO AL PROCEDIMIENTO DESCRITO EN LA PARTIDA NÚMERO 112 DEL ANEXO TÉCNICO.	PIEZA	31	$1,435.00	$44,485.00
113.	IMPORTE DE LA CALIBRACIÓN A MATRAZ VOLUMÉTRICO BAJO ACTINIO DE 50 ml, MARCA: KIMAX CLASE: A TC (IN), MODELO: 28016, NUMERO DE SERIE: SIN NÚMERO, EMT ± 0,05 ml, RESOLUCIÓN: N/A CLAVE DE IDENTIFICACIÓN: FQ2E118, FQ2E119, FQ2E120, FQ2E121, FQ2E122, FQ2E125, FQ2E126, FQ2E127, FQ2E466, FQ2E467, FQ2E468, FQ2E469, FQ2E470, FQ2E471, FQ2E472, FQ2E473, FQ2E474, FQ2E475, FQ2E476, FQ2E477, FQ2E478, FQ2E479, FQ2E480, FQ2E481, FQ2E482, FQ2E483, FQ2E484, FQ2E485, FQ2E486, FQ2E487, DE ACUERDO AL PROCEDIMIENTO DESCRITO EN LA PARTIDA NÚMERO 113 DEL ANEXO TÉCNICO.	PIEZA	30	$1,365.00	$40,950.00

Av. Jardín No. 272, Col. Tlatilco, Alc. Azcapotzalco, C.P. 02860
CDMX, Info@kalyval.com.mx Tel. 5785 - 4850

114.	IMPORTE DE LA CALIBRACIÓN A MATRAZ VOLUMÉTRICO DE 1 ml, MARCA: KIMAX, CLASE: A TC (IN) MODELO: 28014, NUMERO DE SERIE: SIN NÚMERO, EMT ± 0,01 ml, RESOLUCIÓN: N/A CLAVE DE IDENTIFICACIÓN: FQ-MV-1-01, FQ-MV-1-02, FQ-MV-1-03, DE ACUERDO AL PROCEDIMIENTO DESCRITO EN LA PARTIDA NÚMERO 114 DEL ANEXO TÉCNICO.	PIEZA	3	$1,381.00	$4,143.00
115.	IMPORTE DE LA CALIBRACIÓN A MATRAZ VOLUMÉTRICO DE 2 ml, MARCA: PK, CLASE: B TC (IN) MODELO: 28014, NUMERO DE SERIE: SIN NÚMERO, EMT ± 0,02 ml, RESOLUCIÓN: N/A, CLAVE DE IDENTIFICACIÓN: FQ-MV2-01, DE ACUERDO AL PROCEDIMIENTO DESCRITO EN LA PARTIDA NÚMERO 115 DEL ANEXO TÉCNICO.	PIEZA	1	$1,365.00	$1,365.00
116.	IMPORTE DE LA CALIBRACIÓN A MATRAZ VOLUMÉTRICO DE 10 ml, MARCA: KIMAX CLASE: A TC (IN), MODELO: 28017-A, EMT ± 0,02 ml, RESOLUCIÓN: N/A NÚMERO DE SERIE: 14001, CLAVE DE IDENTIFICACIÓN: FQ2E128 NÚMERO DE SERIE: 13992, CLAVE DE IDENTIFICACIÓN: FQ2E129 NÚMERO DE SERIE: 13995, CLAVE DE IDENTIFICACIÓN: FQ2E132 NÚMERO DE SERIE: 13993, CLAVE DE IDENTIFICACIÓN: FQ2E133 DE ACUERDO AL PROCEDIMIENTO DESCRITO EN LA PARTIDA NÚMERO 116 DEL ANEXO TÉCNICO.	PIEZA	4	$1,234.00	$4,936.00
117.	IMPORTE DE LA CALIBRACIÓN A MATRAZ VOLUMÉTRICO DE 10 ml, MARCA: KIMAK, CLASE: A TC (IN) MODELO: 28014, NUMERO DE SERIE: SIN NÚMERO, EMT ± 0,02 ml, RESOLUCIÓN: N/A CLAVE DE IDENTIFICACIÓN: MV-FQ2-21, MV-FQ2-22, MV-FQ2-23, MV-FQ2-24, MV-FQ2-25, MV-FQ2-26, MV-FQ2-27, MV-FQ2-28, FQ2-10-1A, FQ2-10-4C, FQ2-10-3C, FQ2E01, FQ2E02, FQ21215, FQ21315, FQ2-19, FQ2-20, FQ2-20*, FQ2-10-2B, DE ACUERDO AL PROCEDIMIENTO DESCRITO EN LA PARTIDA NÚMERO 117 DEL ANEXO TÉCNICO.	PIEZA	19	$1,421.00	$26,999.00
118.	IMPORTE DE LA CALIBRACIÓN A MATRAZ VOLUMÉTRICO DE 10 ml, MARCA: SIBATA, CLASE: A TC (IN) MODELO: SIN MODELO, NUMERO DE SERIE: SIN NÚMERO, EMT ± 0,02 ml, RESOLUCIÓN: N/A CLAVE DE IDENTIFICACIÓN: FQ2E349, FQ2E350, FQ2E351, FQ2E352, FQ2E353, FQ2E354, FQ2E356, FQ2E357, FQ2E358, FQ2E359, FQ2E360, FQ2E361, FQ2E362, FQ2E363, FQ2E364, FQ2E355, DE ACUERDO AL PROCEDIMIENTO DESCRITO EN LA PARTIDA NÚMERO 118 DEL ANEXO TÉCNICO.	PIEZA	16	$1,365.00	$21,840.00

Av. Jardín No. 272, Col. Tlatilco, Alc. Azcapotzalco, C.P. 02860
CDMX, Info@kalyval.com.mx Tel. 5785 - 4850

119.	IMPORTE DE LA CALIBRACIÓN A MATRAZ VOLUMÉTRICO BAJO ACTINIO DE 10 ml, MARCA: KIMAX CLASE: A TC (IN), MODELO: 28016, NUMERO DE SERIE: SIN NÚMERO, EMT ± 0,02 ml, RESOLUCIÓN: N/A CLAVE DE IDENTIFICACIÓN: FQ21409, FQ21410, FQ2-10-6A, DMR156, DMR157, DMR158, DMR159, DMR174, DE ACUERDO AL PROCEDIMIENTO DESCRITO EN LA PARTIDA NÚMERO 119 DEL ANEXO TÉCNICO.	PIEZA	8	$1,421.00	$11,368.00
120.	IMPORTE DE LA CALIBRACIÓN A MATRAZ VOLUMÉTRICO DE 5 ml, MARCA: KIMAX CLASE: A TC (IN), MODELO: 28014, NUMERO DE SERIE: SIN NÚMERO, EMT ± 0,02 ml, RESOLUCIÓN: N/A CLAVE DE IDENTIFICACIÓN: FQ2-MV5-05, FQ2-5-13, FQ21407, DE ACUERDO AL PROCEDIMIENTO DESCRITO EN LA PARTIDA NÚMERO 120 DEL ANEXO TÉCNICO.	PIEZA	3	$1,365.00	$4,095.00
121.	IMPORTE DE LA CALIBRACIÓN A MATRAZ VOLUMÉTRICO DE 50 ml, MARCA: KIMAX CLASE: A TC (IN), MODELO: 28014, NÚMERO DE SERIE: S/N, EMT ± 0,05 ml, RESOLUCIÓN: N/A CLAVE DE IDENTIFICACIÓN: FQ2E134, FQ2E136, FQ2E137, FQ2E09, FQ2E11, FQ2E12, FQ2E13, DE ACUERDO AL PROCEDIMIENTO DESCRITO EN LA PARTIDA NÚMERO 121 DEL ANEXO TÉCNICO.	PIEZA	7	$1,435.00	$10,045.00
122.	IMPORTE DE LA CALIBRACIÓN A MATRAZ VOLUMÉTRICO DE 50 ml, MARCA: KIMAX CLASE: A TC, , MODELO: 28017 NÚMERO DE SERIE: S/N, EMT ± 0,05 ml, RESOLUCIÓN: N/A CLAVE DE IDENTIFICACIÓN: FQ21605, FQ21606, FQ2E416, FQ2E417, FQ2E418, FQ2E419, FQ2E420, FQ2E421, FQ2E423, FQ2E424, FQ2E425, FQ2E426, FQ2E427, FQ2E428, FQ2E429, FQ2E430, FQ2E431, FQ2E432, FQ2E433, FQ2E434, FQ2E435, FQ2E436, FQ2E437, FQ2E438, FQ2E439, FQ2E440, FQ2E441, FQ2E442, FQ2E443, FQ2E444, FQ2E445, FQ2E446, FQ2E447, FQ2E448, FQ2E449, FQ2E450, FQ2E451, FQ2E452, FQ2E453, FQ2E454, FQ2E455, FQ2E456, FQ2E457, FQ2E458, FQ2E459, FQ2E460, FQ2E461, FQ2E462, FQ2E463 DE ACUERDO AL PROCEDIMIENTO DESCRITO EN LA PARTIDA NÚMERO 122 DEL ANEXO TÉCNICO.	PIEZA	49	$1,365.00	$66,885.00
123.	IMPORTE DE LA CALIBRACIÓN A MATRAZ VOLUMÉTRICO DE 100 ml, MARCA: KIMAX CLASE: A TC (IN), MODELO: 28014, NÚMERO DE SERIE: S/N, EMT ± 0,08 ml, RESOLUCIÓN: N/A CLAVE DE IDENTIFICACIÓN: FQ2E140, FQ2E144, FQ2E145, FQ2E147, FQ2E148, FQ2E149, DE ACUERDO AL PROCEDIMIENTO DESCRITO EN LA PARTIDA NÚMERO 123 DEL ANEXO TÉCNICO.	PIEZA	6	$1,435.00	$8,610.00

Av. Jardín No. 272, Col. Tlatilco, Alc. Azcapotzalco, C.P. 02860
CDMX, Info@kalyval.com.mx Tel. 5785 - 4850

124.	IMPORTE DE LA CALIBRACIÓN A MATRAZ VOLUMÉTRICO DE 100 ml, MARCA: KIMAX CLASE: A TC (IN) MODELO: 28014, NÚMERO DE SERIE: S/N, EMT ± 0,08 ml, RESOLUCIÓN: N/A CLAVE DE IDENTIFICACIÓN: FQ2E531, FQ2E532, FQ2E533, FQ2E534, FQ2E536, FQ2E541 FQ2-34, FQ2-35, FQ2E15, FQ2E17, FQ2E18, DE ACUERDO AL PROCEDIMIENTO DESCRITO EN LA PARTIDA NÚMERO 124 DEL ANEXO TÉCNICO.	PIEZA	11	$1,435.00	$15,785.00
125.	IMPORTE DE LA CALIBRACIÓN A MATRAZ VOLUMÉTRICO DE 100 ml, MARCA: KIMAX CLASE: B TC (IN), MODELO: 28015, NÚMERO DE SERIE: S/N, EMT ± 0,16 ml, RESOLUCIÓN: N/A CLAVE DE IDENTIFICACIÓN: FQ2-100-2A, FQ2-100-3A, FQ2-13, DE ACUERDO AL PROCEDIMIENTO DESCRITO EN LA PARTIDA NÚMERO 125 DEL ANEXO TÉCNICO.	PIEZA	3	$1,423.00	$4,269.00
126.	IMPORTE DE LA CALIBRACIÓN A MATRAZ VOLUMÉTRICO DE 25 ml, MARCA: KIMAX CLASE: A TC (IN), MODELO: 28014, NÚMERO DE SERIE: S/N, EMT ± 0,03 ml, RESOLUCIÓN: N/A CLAVE DE IDENTIFICACIÓN: FQ2E151, FQ2E152, FQ2E153, FQ2E154, FQ2E155, FQ2E156, DE ACUERDO AL PROCEDIMIENTO DESCRITO EN LA PARTIDA NÚMERO 126 DEL ANEXO TÉCNICO.	PIEZA	6	$1,431.00	$8,586.00
127.	IMPORTE DE LA CALIBRACIÓN A MATRAZ VOLUMÉTRICO DE 25 ml, MARCA: KIMAX CLASE: A TC (IN), MODELO: 28014, NÚMERO DE SERIE: S/N, EMT ± 0,03 ml, RESOLUCIÓN: N/A CLAVE DE IDENTIFICACIÓN: FQ2E400, FQ2E401, FQ2E402, FQ2E403, FQ2E404, FQ2E405, FQ2E406, FQ2E407, FQ2E408, FQ2E409, FQ2E410, FQ2E411, FQ2E412, FQ2E413, FQ2E414, FQ2E415, DE ACUERDO AL PROCEDIMIENTO DESCRITO EN LA PARTIDA NÚMERO 127 DEL ANEXO TÉCNICO.	PIEZA	16	$1,431.00	$22,896.00
128.	IMPORTE DE LA CALIBRACIÓN A MATRAZ VOLUMÉTRICO DE 25 ml, MARCA: KIMAX CLASE: A TC (IN), MODELO: 28014, NÚMERO DE SERIE: S/N, EMT ± 0,03 ml, RESOLUCIÓN: N/A CLAVE DE IDENTIFICACIÓN: FQ2E366, FQ2E367, FQ2E368, FQ2E369, FQ2E370, FQ2E371, FQ2E372, FQ2E373, FQ2E374, FQ2E375, FQ2E376, FQ2E377, FQ2E378, FQ2E379, FQ2E380, FQ2E381, FQ2E382, FQ2E383, FQ2E384, FQ2E385, FQ2E386, FQ2E387, FQ2E388, FQ2E389, FQ2E390, FQ2E391, FQ2E392, FQ2E393, FQ2E394, FQ2E395, FQ2E397, FQ2E398, FQ2E399, DE ACUERDO AL PROCEDIMIENTO DESCRITO EN LA PARTIDA NÚMERO 128 DEL ANEXO TÉCNICO.	PIEZA	33	$1,431.00	$47,223.00

Av. Jardín No. 272, Col. Tlatilco, Alc. Azcapotzalco, C.P. 02860
CDMX, Info@kalyval.com.mx Tel. 5785 - 4850

129.	IMPORTE DE LA CALIBRACIÓN A MATRAZ VOLUMÉTRICO DE 25 ml, MARCA: KIMAX CLASE: A TC (IN), MODELO: 28014, NÚMERO DE SERIE: S/N, EMT ± 0,03 ml, RESOLUCIÓN: N/A CLAVE DE IDENTIFICACIÓN: FQ2E04, FQ2E05, FQ2E06, FQ2E07, FQ2E08, MV-FQ2-09, DE ACUERDO AL PROCEDIMIENTO DESCRITO EN LA PARTIDA NÚMERO 129 DEL ANEXO TÉCNICO.	PIEZA	6	$1,431.00	$8,586.00
130.	IMPORTE DE LA CALIBRACIÓN A MATRAZ VOLUMÉTRICO DE 25 ml, MARCA: KIMAX CLASE: A TC (IN), MODELO: 28014, NÚMERO DE SERIE: S/N, EMT ± 0,03 ml, RESOLUCIÓN: N/A CLAVE DE IDENTIFICACIÓN: MV-FQ2-24, MV-FQ2-25, MV-FQ2-26, MV-FQ-27, MV-FQ2-29, MV-FQ2-30, MV-FQ2-31, MV-FQ2-32, MV-FQ2-33, MV-FQ2-34, MV-FQ2-35, MV-FQ2-36, MV-FQ2-37, MV-FQ2-38, MV-FQ2-39, DE ACUERDO AL PROCEDIMIENTO DESCRITO EN LA PARTIDA NÚMERO 130 DEL ANEXO TÉCNICO.	PIEZA	15	$1,431.00	$21,465.00
131.	IMPORTE DE LA CALIBRACIÓN A MATRAZ VOLUMÉTRICO DE 25 ml, MARCA: KIMAX CLASE: A TC (IN), MODELO: 28017, NÚMERO DE SERIE: S/N, EMT ± 0,03 ml, RESOLUCIÓN: N/A CLAVE DE IDENTIFICACIÓN: MV-FQ2-41, DE ACUERDO AL PROCEDIMIENTO DESCRITO EN LA PARTIDA NÚMERO 131 DEL ANEXO TÉCNICO.	PIEZA	1	$1,365.00	$1,365.00
132.	IMPORTE DE LA CALIBRACIÓN A MATRAZ VOLUMÉTRICO BAJO ACTINIO DE 25 ml, MARCA: KIMAX CLASE: A TC (IN), MODELO: 28016, NUMERO DE SERIE: SIN NÚMERO, EMT ± 0,03 ml, RESOLUCIÓN: N/A CLAVE DE IDENTIFICACIÓN: FQ2-25-1-7A, FQ2-25-2-7A, DMR272, DMR273, DMR274, DMR276, DMR277, FQ2E230, FQ2E231, FQ2E235, DMR304, DMR300, DE ACUERDO AL PROCEDIMIENTO DESCRITO EN LA PARTIDA NÚMERO 132 DEL ANEXO TÉCNICO.	PIEZA	12	$1,431.00	$17,172.00
133.	IMPORTE DE LA CALIBRACIÓN A MATRAZ VOLUMÉTRICO DE 20 ml, MARCA: BLAU BRAND CLASE: A TC (IN), MODELO: S/M NÚMERO DE SERIE: N/I, EMT ± 0,04 ml, RESOLUCIÓN: N/A CLAVE DE IDENTIFICACIÓN: FQ2E161, FQ2E162, FQ2E163, FQ2E164, DE ACUERDO AL PROCEDIMIENTO DESCRITO EN LA PARTIDA NÚMERO 133 DEL ANEXO TÉCNICO.	PIEZA	4	$1,365.00	$5,460.00

Av. Jardín No. 272, Col. Tlatilco, Alc. Azcapotzalco, C.P. 02860
CDMX, Info@kalyval.com.mx Tel. 5785 - 4850

134.	IMPORTE DE LA CALIBRACIÓN A MATRAZ VOLUMÉTRICO DE 20 ml, MARCA: BLAU BRAND CLASE: A TC (IN), MODELO: S/M NÚMERO DE SERIE: N/I, EMT ± 0,04 ml, RESOLUCIÓN: N/A CLAVE DE IDENTIFICACIÓN: FQ2E488, FQ2E489, FQ2E490, FQ2E491, FQ2E492, FQ2E493, FQ2E494, FQ2E495, FQ2E496, FQ2E497, FQ2E498, FQ2E499, FQ2E500, FQ20415, FQ20315, FQ21603, DE ACUERDO AL PROCEDIMIENTO DESCRITO EN LA PARTIDA NÚMERO 134 DEL ANEXO TÉCNICO.	PIEZA	16	$1,365.00	$21,840.00
135.	IMPORTE DE LA CALIBRACIÓN A MATRAZ VOLUMÉTRICO DE 200 ml, MARCA: KIMAX, CLASE: A TC (IN) MODELO: 28014, NÚMERO DE SERIE: N/I, EMT ± 0,10 ml, RESOLUCIÓN: N/A CLAVE DE IDENTIFICACIÓN: FQ2E166, FQ2E167, MV-FQ2-27, MV-FQ-28, MV-FQ2-31, FQ2E19, FQ2E20, FQ2E21, FQ2-07, FQ2-22, FQ2-23, FQ2-24, DE ACUERDO AL PROCEDIMIENTO DESCRITO EN LA PARTIDA NÚMERO 135 DEL ANEXO TÉCNICO.	PIEZA	12	$1,481.00	$17,772.00
136.	IMPORTE DE LA CALIBRACIÓN A MATRAZ VOLUMÉTRICO DE 250 ml, MARCA: KIMAX, CLASE: A TC (IN) MODELO: 28017, NÚMERO DE SERIE: N/I, EMT ± 0,12 ml, RESOLUCIÓN: N/A CLAVE DE IDENTIFICACIÓN: FQ2-19, DE ACUERDO AL PROCEDIMIENTO DESCRITO EN LA PARTIDA NÚMERO 136 DEL ANEXO TÉCNICO.	PIEZA	1	$1,451.00	$1,451.00
137.	IMPORTE DE LA CALIBRACIÓN A MATRAZ VOLUMÉTRICO DE 250 ml, MARCA: PYREX, CLASE: B TC (IN) MODELO: 5641, NÚMERO DE SERIE: N/I, EMT ± 0,24 ml, RESOLUCIÓN: N/A CLAVE DE IDENTIFICACIÓN: FQ2-18, DE ACUERDO AL PROCEDIMIENTO DESCRITO EN LA PARTIDA NÚMERO 137 DEL ANEXO TÉCNICO.	PIEZA	1	$1,481.00	$1,481.00
138.	IMPORTE DE LA CALIBRACIÓN A MATRAZ VOLUMÉTRICO DE 500 ml, MARCA: KIMAX, CLASE: B TC (IN), MODELO: 28015, NÚMERO DE SERIE: S/N, EMT ± 0,40 ml, RESOLUCIÓN: N/A CLAVE DE IDENTIFICACIÓN: MV-FQ2-01, MV-FQ2-02, FQ2E501, FQ2E22, FQ2E502, DMR443, DE ACUERDO AL PROCEDIMIENTO DESCRITO EN LA PARTIDA NÚMERO 138 DEL ANEXO TÉCNICO.	PIEZA	6	$1,481.00	$8,886.00
139.	IMPORTE DE LA CALIBRACIÓN A MATRAZ VOLUMÉTRICO DE 1000 ml, MARCA: KIMAX, CLASE: A TC (IN), MODELO: 28014, NÚMERO DE SERIE: S/N, EMT ± 0,30 ml, RESOLUCIÓN: N/A CLAVE DE IDENTIFICACIÓN: FQ2E23, DE ACUERDO AL PROCEDIMIENTO DESCRITO EN LA PARTIDA NÚMERO 139 DEL ANEXO TÉCNICO.	PIEZA	1	$1,423.00	$1,423.00

Av. Jardín No. 272, Col. Tlatilco, Alc. Azcapotzalco, C.P. 02860
CDMX, Info@kalyval.com.mx Tel. 5785 - 4850

140.	IMPORTE DE LA CALIBRACIÓN A MATRAZ VOLUMÉTRICO DE 1000 ml, MARCA: PYREX, CLASE: B TC (IN) MODELO: 5641, NÚMERO DE SERIE: S/N, EMT ± 0,60 ml, RESOLUCIÓN: N/A CLAVE DE IDENTIFICACIÓN: MV-FQ2-05, DE ACUERDO AL PROCEDIMIENTO DESCRITO EN LA PARTIDA NÚMERO 140 DEL ANEXO TÉCNICO.	PIEZA	1	$1,423.00	$1,423.00
141.	IMPORTE DE LA CALIBRACIÓN A MATRAZ VOLUMÉTRICO DE 2000 ml, MARCA: KYMAX, CLASE: B TC (IN), MODELO: 28015, NÚMERO DE SERIE: S/N, EMT ± 1,00 ml, RESOLUCIÓN: N/A, CLAVE DE IDENTIFICACIÓN: FQ2E464, FQ2E465, DE ACUERDO AL PROCEDIMIENTO DESCRITO EN LA PARTIDA NÚMERO 141 DEL ANEXO TÉCNICO.	PIEZA	2	$1,423.00	$2,846.00
142.	IMPORTE DE LA CALIBRACIÓN A PROBETA DE 100 ml, MARCA: KIMAX, MODELO: 20024, CLASE: B TD (EX) NÚMERO DE SERIE: S/N, EMT ± 0,6 ml, RESOLUCIÓN: 1,0 ml, CLAVE DE IDENTIFICACIÓN: FQ-PB100-01, FQ-PB100-02, FQ20115, FQ21412, DE ACUERDO AL PROCEDIMIENTO DESCRITO EN LA PARTIDA NÚMERO 142 DEL ANEXO TÉCNICO.	PIEZA	4	$1,321.00	$5,284.00
143.	IMPORTE DE LA CALIBRACIÓN A PIPETA VOLUMÉTRICA DE 2 ml, MARCA: KIMAX CLASE: A PE, MODELO: 37004, NÚMERO DE SERIE: S/N, EMT ± 0,006 ml, RESOLUCIÓN: N/A, CLAVE DE IDENTIFICACIÓN: FQ2E215, FQ2E219, FQ2E221, DE ACUERDO AL PROCEDIMIENTO DESCRITO EN LA PARTIDA NÚMERO 143 DEL ANEXO TÉCNICO.	PIEZA	3	$1,421.00	$4,263.00
144.	IMPORTE DE LA CALIBRACIÓN A PIPETA VOLUMÉTRICA DE 1 ml, PARA ENTREGAR, MARCA: KIMAX-51, CLASE A MODELO: 37004-1, NÚMERO DE SERIE: S/N, EMT ± 0,008 ml, RESOLUCIÓN: N/A, CLAVE DE IDENTIFICACIÓN: FQ2E82, FQ2E83 FQ2E84, FQ2E85, FQ2E104, FQ2E105, FQ2E106, FQ2E107, DE ACUERDO AL PROCEDIMIENTO DESCRITO EN LA PARTIDA NÚMERO 144 DEL ANEXO TÉCNICO.	PIEZA	8	$1,406.00	$11,248.00
145.	IMPORTE DE LA CALIBRACIÓN A PIPETA VOLUMÉTRICA DE 3 ml, MARCA: KIMAX CLASE: B PE, MODELO: 37000, NÚMERO DE SERIE: S/N, EMT ± 0,02 ml, RESOLUCIÓN: N/A, CLAVE DE IDENTIFICACIÓN: FQ2E182, FQ2E184, DMR497, DE ACUERDO AL PROCEDIMIENTO DESCRITO EN LA PARTIDA NÚMERO 145 DEL ANEXO TÉCNICO.	PIEZA	3	$1,365.00	$4,095.00
146.	IMPORTE DE LA CALIBRACIÓN A PIPETA VOLUMÉTRICA DE 4 ml, MARCA: KIMAX CLASE: A PE, MODELO: 37004, NÚMERO DE SERIE: S/N, EMT ± 0,01 ml, RESOLUCIÓN: N/A, CLAVE DE IDENTIFICACIÓN: FQ2E239, DE ACUERDO AL PROCEDIMIENTO DESCRITO EN LA PARTIDA NÚMERO 146 DEL ANEXO TÉCNICO.	PIEZA	1	$1,441.00	$1,441.00

Av. Jardín No. 272, Col. Tlatilco, Alc. Azcapotzalco, C.P. 02860
CDMX, Info@kalyval.com.mx Tel. 5785 - 4850

147.	IMPORTE DE LA CALIBRACIÓN A PIPETA VOLUMÉTRICA DE 5 ml, MARCA: KIMAX-51 CLASE: A PE, MODELO: 37004-5, NÚMERO DE SERIE: S/N, EMT ± 0,01 ml, RESOLUCIÓN: N/A, CLAVE DE IDENTIFICACIÓN: FQ2-PVO-07, FQ2-PVO-08, FQ2E42, FQ2E44, DE ACUERDO AL PROCEDIMIENTO DESCRITO EN LA PARTIDA NÚMERO 147 DEL ANEXO TÉCNICO.	PIEZA	4	$1,446.00	$5,784.00
148.	IMPORTE DE LA CALIBRACIÓN A PIPETA VOLUMÉTRICA DE 5 ml, MARCA: KIMAX CLASE: A PE, MODELO: 37004, NÚMERO DE SERIE: S/N, EMT ± 0,01 ml, RESOLUCIÓN: N/A, CLAVE DE IDENTIFICACIÓN: FQ2E188, FQ2-E185, FQ2E190, PI-FQ2-E03, FQ2E143, FQ2E194, FQ2E187, DE ACUERDO AL PROCEDIMIENTO DESCRITO EN LA PARTIDA NÚMERO 148 DEL ANEXO TÉCNICO.	PIEZA	7	$1,365.00	$9,555.00
149.	IMPORTE DE LA CALIBRACIÓN A PIPETA VOLUMÉTRICA DE 5 ml, MARCA: KIMAX CLASE: B PE, MODELO: 37000, NÚMERO DE SERIE: S/N, EMT ± 0,02 ml, RESOLUCIÓN: N/A, CLAVE DE IDENTIFICACIÓN: PI-FQ2-03, PI-FQ2-06, PI-FQ2-07, DE ACUERDO AL PROCEDIMIENTO DESCRITO EN LA PARTIDA NÚMERO 149 DEL ANEXO TÉCNICO.	PIEZA	3	$1,446.00	$4,338.00
150.	IMPORTE DE LA CALIBRACIÓN A PIPETA VOLUMÉTRICA DE 8 ml, MARCA: KIMAX CLASE: A PE, MODELO: 37004, NÚMERO DE SERIE: S/N, EMT ± 0,02 ml, RESOLUCIÓN: N/A, CLAVE DE IDENTIFICACIÓN: FQ2E225, FQ2E226, FQ2E227, DE ACUERDO AL PROCEDIMIENTO DESCRITO EN LA PARTIDA NÚMERO 150 DEL ANEXO TÉCNICO.	PIEZA	3	$1,476.00	$4,428.00
151.	IMPORTE DE LA CALIBRACIÓN A PIPETA VOLUMÉTRICA DE 10 ml, MARCA: KIMAX CLASE: A PE, MODELO: 37004, NÚMERO DE SERIE: S/N, EMT ± 0,02 ml, RESOLUCIÓN: N/A, CLAVE DE IDENTIFICACIÓN: FQ2E101, FQ2E57, FQ2E100, PI-FQ2-15, DE ACUERDO AL PROCEDIMIENTO DESCRITO EN LA PARTIDA NÚMERO 151 DEL ANEXO TÉCNICO.	PIEZA	4	$1,486.00	$5,944.00
152.	IMPORTE DE LA CALIBRACIÓN A PIPETA VOLUMÉTRICA DE 12 ml, MARCA: KIMAX CLASE: A TD, MODELO: 37004-12, NÚMERO DE SERIE: S/N, EMT ± 0,02 ml, RESOLUCIÓN: N/A, CLAVE DE IDENTIFICACIÓN: FQ2E202, FQ2E203, DE ACUERDO AL PROCEDIMIENTO DESCRITO EN LA PARTIDA NÚMERO 152 DEL ANEXO TÉCNICO.	PIEZA	2	$1,491.00	$2,982.00

Av. Jardín No. 272, Col. Tlatilco, Alc. Azcapotzalco, C.P. 02860
CDMX, Info@kalyval.com.mx Tel. 5785 - 4850

153.	IMPORTE DE LA CALIBRACIÓN A PIPETA SEROLÓGICA DE 5 ml, MARCA: PYREX CLASE: B PE, MODELO: 7085, NUMERO DE SERIE: SIN NÚMERO, EMT ± 0,04 ml, RESOLUCIÓN: 0,1 ml, CLAVE DE IDENTIFICACIÓN: FQ2E336, FQ2E337, FQ2E338, FQ2E339, FQ2E340, FQ2E341, FQ2E342, DE ACUERDO AL PROCEDIMIENTO DESCRITO EN LA PARTIDA NÚMERO 153 DEL ANEXO TÉCNICO.	PIEZA	7	$1,477.00	$10,339.00
154.	IMPORTE DE LA CALIBRACIÓN A PIPETA SEROLÓGICA DE 5 ml, MARCA: KIMAX-51 CLASE: B PE, MODELO: 37033-5, NUMERO DE SERIE: SIN NÚMERO, EMT ± 0,04 ml, RESOLUCIÓN: 0,1 ml, CLAVE DE IDENTIFICACIÓN: FQ2E343, DE ACUERDO AL PROCEDIMIENTO DESCRITO EN LA PARTIDA NÚMERO 154 DEL ANEXO TÉCNICO.	PIEZA	1	$1,316.00	$1,316.00
155.	IMPORTE DE LA CALIBRACIÓN A PIPETA SEROLÓGICA DE 10 ml, MARCA: KIMAX CLASE: B PE, MODELO: 37035-K, NUMERO DE SERIE: SIN NÚMERO, EMT ± 0,12 ml, RESOLUCIÓN: 0,1 ml, CLAVE DE IDENTIFICACIÓN: FQ2E344, FQ2E345, FQ2E346, FQ2E347, FQ2E348, DE ACUERDO AL PROCEDIMIENTO DESCRITO EN LA PARTIDA NÚMERO 155 DEL ANEXO TÉCNICO.	PIEZA	5	$1,326.00	$6,630.00
156.	IMPORTE DE LA CALIBRACIÓN A BURETA DE 10 ml, MARCA: KIMAX CLASE: A TD, MODELO: 9326 NUMERO DE SERIE: N/I, EMT ± 0,02 ml, RESOLUCIÓN: 0,05 ml, CLAVE DE IDENTIFICACIÓN: FQ2-02, DE ACUERDO AL PROCEDIMIENTO DESCRITO EN LA PARTIDA NÚMERO 156 DEL ANEXO TÉCNICO.	PIEZA	1	$1,728.00	$1,728.00
157.	IMPORTE DE LA CALIBRACIÓN A BURETA DE 25 ml, MARCA: KIMAX CLASE: A TD, MODELO: 5322, NUMERO DE SERIE: N/I, EMT ± 0,03 ml, RESOLUCIÓN: 0,1 ml, CLAVE DE IDENTIFICACIÓN: FQ2-26, DE ACUERDO AL PROCEDIMIENTO DESCRITO EN LA PARTIDA NÚMERO 157 DEL ANEXO TÉCNICO.	PIEZA	1	$1,728.00	$1,728.00
158.	IMPORTE DE LA CALIBRACIÓN A BURETA DE 50 ml MARCA: KYMAX, CLASE A TD, MODELO: 6381 NUMERO DE SERIE: N/I, EMT ± 0,05 ml, RESOLUCIÓN: 0,1 ml, CLAVE DE IDENTIFICACIÓN: FQ2-25, DE ACUERDO AL PROCEDIMIENTO DESCRITO EN LA PARTIDA NÚMERO 158 DEL ANEXO TÉCNICO.	PIEZA	1	$1,728.00	$1,728.00
159.	IMPORTE DE LA CALIBRACIÓN A MICROJERINGA 0 µL DE 100 µL, MARCA: PERKIN ELMER, CATALOGO: 09904822 MODELO: 100F-LC, LOTE: M06-F2499, NÚMERO DE SERIE: S/N, EMT ± 0,8 µL, RESOLUCIÓN: 2 µL CLAVE DE IDENTIFICACIÓN: FQ2-MJR-05, DE ACUERDO AL PROCEDIMIENTO DESCRITO EN LA PARTIDA NÚMERO 159 DEL ANEXO TÉCNICO.	PIEZA	1	$1,890.00	$1,890.00

Av. Jardín No. 272, Col. Tlatilco, Alc. Azcapotzalco, C.P. 02860
CDMX, Info@kalyval.com.mx Tel. 5785 - 4850

160.	IMPORTE DE LA CALIBRACIÓN A MICROJERINGA 0 µL DE 100 µL, MARCA: PERKIN ELMER, CATALOGO: 09904822 MODELO: 100F-LC, LOTE: L07-E8404, NÚMERO DE SERIE: S/N, EMT ± 0,8 µL, RESOLUCIÓN: 2 µL CLAVE DE IDENTIFICACIÓN: FQ2-MJR-06, DE ACUERDO AL PROCEDIMIENTO DESCRITO EN LA PARTIDA NÚMERO 160 DEL ANEXO TÉCNICO.	PIEZA	1	$1,890.00	$1,890.00
161.	IMPORTE DE LA CALIBRACIÓN A MICROJERINGA DE 0 µL 250 µL, MARCA: HAMILTON, MODELO: 725, LOTE: 503448, NÚMERO DE SERIE: S/N, EMT ± 4,0 µL, RESOLUCIÓN: 2,5 µL CLAVE DE IDENTIFICACIÓN: FQII-V-64, DE ACUERDO AL PROCEDIMIENTO DESCRITO EN LA PARTIDA NÚMERO 161 DEL ANEXO TÉCNICO.	PIEZA	1	$1,890.00	$1,890.00
162.	IMPORTE DE LA CALIBRACIÓN A MICROJERINGA DE 0 µL 50 µL, MARCA: HAMILTON, MODELO: 705, LOTE: 499796, NÚMERO DE SERIE: S/N, EMT ± 4 µL, RESOLUCIÓN: 0,5 µL CLAVE DE IDENTIFICACIÓN: FQII-V-65, DE ACUERDO AL PROCEDIMIENTO DESCRITO EN LA PARTIDA NÚMERO 162 DEL ANEXO TÉCNICO.	PIEZA	1	$1,890.00	$1,890.00
163.	IMPORTE DE LA CALIBRACIÓN A PROBETA DE 10 ml, MARCA: KIMAX, CLASE: B, PE, MODELO: 20024, NUMERO DE SERIE: N/A, EMT ± 0,10 ml, RESOLUCIÓN: 0,2 ml, CLAVE DE IDENTIFICACIÓN: PR-FQ2-01, PR-FQ2-02, PR-FQ2-03, FQ2E66, DE ACUERDO AL PROCEDIMIENTO DESCRITO EN LA PARTIDA NÚMERO 163 DEL ANEXO TÉCNICO.	PIEZA	4	$1,397.00	$5,588.00
164.	IMPORTE DE LA CALIBRACIÓN A PROBETA DE 25 ml, MARCA: KIMAX CLASE: B, TD, MODELO: 20024, NUMERO DE SERIE: N/A, EMT ± 0,3 EMT ± 0,4 ml, RESOLUCIÓN: 0,5 ml, CLAVE DE IDENTIFICACIÓN, FQ2E69, FQ-PR-17, FQ2-05, PR-FQ2-10, DE ACUERDO AL PROCEDIMIENTO DESCRITO EN LA PARTIDA NÚMERO 164 DEL ANEXO TÉCNICO.	PIEZA	4	$1,417.00	$5,668.00
165.	IMPORTE DE LA CALIBRACIÓN A PROBETA DE 50 ml, MARCA: KIMAX, CLASE: B, TD, MODELO: 20024, NUMERO DE SERIE: N/A, EMT ± 0,4 ml, RESOLUCIÓN: 1,0 ml, CLAVE DE IDENTIFICACIÓN: PR-FQ2-08, PR-FQ2-09, DE ACUERDO AL PROCEDIMIENTO DESCRITO EN LA PARTIDA NÚMERO 165 DEL ANEXO TÉCNICO.	PIEZA	2	$1,301.00	$2,602.00
166.	IMPORTE DE LA CALIBRACIÓN A PROBETA DE 50 ml, MARCA: TEKK, CLASE: B, TD, MODELO: 20025-K, NUMERO DE SERIE: N/A, EMT ± 0,4 ml, RESOLUCIÓN: 1,0 ml, CLAVE DE IDENTIFICACIÓN: FQ2-50-PRO-1, DE ACUERDO AL PROCEDIMIENTO DESCRITO EN LA PARTIDA NÚMERO 166 DEL ANEXO TÉCNICO.	PIEZA	1	$1,301.00	$1,301.00

Av. Jardín No. 272, Col. Tlatilco, Alc. Azcapotzalco, C.P. 02860
CDMX, Info@kalyval.com.mx Tel. 5785 - 4850

167.	IMPORTE DE LA CALIBRACIÓN A PROBETA DE 50 ml, MARCA: TEKK, CLASE: B, TD, MODELO: 20030-K, NUMERO DE SERIE: N/A, EMT ± 0,4 ml, RESOLUCIÓN: 1,0 ml, CLAVE DE IDENTIFICACIÓN: FQ2-50-PRO-2, DE ACUERDO AL PROCEDIMIENTO DESCRITO EN LA PARTIDA NÚMERO 167 DEL ANEXO TÉCNICO.	PIEZA	1	$1,301.00	$1,301.00
168.	IMPORTE DE LA CALIBRACIÓN A PROBETA DE 250 ml, MARCA: KIMAX, CLASE: B, TD, MODELO: 20024, NUMERO DE SERIE: N/A, EMT ± 1,4 ml, RESOLUCIÓN: 2,0 ml, CLAVE DE IDENTIFICACIÓN: FQ2E508, FQ2-17, FQ2E507, FQ2E79, DE ACUERDO AL PROCEDIMIENTO DESCRITO EN LA PARTIDA NÚMERO 168 DEL ANEXO TÉCNICO.	PIEZA	4	$1,536.00	$6,144.00
169.	IMPORTE DE LA CALIBRACIÓN A PROBETA DE 1000 ml, MARCA: PYREK MÉXICO, CLASE: B, TD, MODELO: 3022, NUMERO DE SERIE: S/N, EMT ± 10,0 ml, RESOLUCIÓN: 10, 0 ml, CLAVE DE IDENTIFICACIÓN: FQ2E514, DE ACUERDO AL PROCEDIMIENTO DESCRITO EN LA PARTIDA NÚMERO 169 DEL ANEXO TÉCNICO.	PIEZA	1	$1,505.00	$1,505.00
170.	IMPORTE DE LA CALIBRACIÓN A PROBETA DE 1000 ml, MARCA: PK MÉXICO, CLASE: B, TD, MODELO: 20024, NUMERO DE SERIE: S/N, EMT ± 10,0 ml, RESOLUCIÓN: 10,0 ml, CLAVE DE IDENTIFICACIÓN: FQ2E508, FQ2E509, FQ2E510, DE ACUERDO AL PROCEDIMIENTO DESCRITO EN LA PARTIDA NÚMERO 170 DEL ANEXO TÉCNICO.	PIEZA	3	$1,547.00	$4,641.00
171.	!MPORTE DE LA CALIBRACIÓN A BURETA DE 50 ml, PARA ENTREGAR, CLASE A, MARCA: KIMAX, MODELO: S/M, NÚMERO DE SERIE: 6387, EMT ± 0,05 ml, RESOLUCIÓN: 0,1 ml, CLAVE DE IDENTIFICACIÓN: RD-BUR50-3, DE ACUERDO AL PROCEDIMIENTO DESCRITO EN LA PARTIDA NÚMERO 171 DEL ANEXO TÉCNICO.	PIEZA	1	$1,890.00	$1,890.00
172.	IMPORTE DE LA CALIBRACIÓN A BURETA DE 50 ml, PARA ENTREGAR, CLASE B, MARCA: KIMAX, MODELO: S/M, NÚMERO DE SERIE: S/N, EMT ± 0,10 ml, RESOLUCIÓN: 0,1 ml, CLAVE DE IDENTIFICACIÓN: RD-BUR50-4, RD-BUR50-5, DE ACUERDO AL PROCEDIMIENTO DESCRITO EN LA PARTIDA NÚMERO 172 DEL ANEXO TÉCNICO.	PIEZA	2	$1,890.00	$3,780.00
173.	IMPORTE DE LA CALIBRACIÓN A MATRAZ VOLUMÉTRICO DE 10 ml, PARA CONTENER, CLASE A, MARCA: KIMAX, MODELO: 28014, NÚMERO DE SERIE: S/N, EMT ± 0,02 ml, RESOLUCIÓN: N/A, CLAVE DE IDENTIFICACIÓN: ARD-MV10-1, ARD-MV10-2, ARD-MV10-3, RD-MV10-4, RD-MV10-5, RD-MV10-6, RD-MV10-7, RD-MV10-8, DE ACUERDO AL PROCEDIMIENTO DESCRITO EN LA PARTIDA NÚMERO 173 DEL ANEXO TÉCNICO.	PIEZA	8	$1,421.00	$11,368.00

Av. Jardín No. 272, Col. Tlatilco, Alc. Azcapotzalco, C.P. 02860
CDMX, Info@kalyval.com.mx Tel. 5785 - 4850

174.	IMPORTE DE LA CALIBRACIÓN A MATRAZ VOLUMÉTRICO DE 25 ml, PARA CONTENER, CLASE A, MARCA: KIMAX, MODELO: 28014, NÚMERO DE SERIE: S/N, EMT ± 0,03 ml, RESOLUCIÓN: N/A, CLAVE DE IDENTIFICACIÓN: RD-MV25-4, RD-MV25-5, RD-MV25-6, RD-MV25-7, RD-MV25-8, DE ACUERDO AL PROCEDIMIENTO DESCRITO EN LA PARTIDA NÚMERO 174 DEL ANEXO TÉCNICO.	PIEZA	5	$1,423.00	$7,115.00
175.	IMPORTE DE LA CALIBRACIÓN A MATRAZ VOLUMÉTRICO DE 25 ml, PARA CONTENER, CLASE A, MARCA: KIMAX, MODELO: 28014, NÚMERO DE SERIE: S/N, EMT ± 0,03 ml, RESOLUCIÓN: N/A, CLAVE DE IDENTIFICACIÓN: RD-MV25-9, RD-MV25-10, RD-MV25-11, RD-MV25-12, RD-MV25-13, RD-MV25-14, RD-MV25-16, RD-MV25-17, RD-MV25-18, DE ACUERDO AL PROCEDIMIENTO DESCRITO EN LA PARTIDA NÚMERO 175 DEL ANEXO TÉCNICO.	PIEZA	9	$1,423.00	$12,807.00
176.	IMPORTE DE LA CALIBRACIÓN A MATRAZ VOLUMÉTRICO DE 25 ml, PARA CONTENER, CLASE A, MARCA: KIMAX, MODELO: 28014, NÚMERO DE SERIE: S/N, EMT ± 0,03 ml, RESOLUCIÓN: N/A, CLAVE DE IDENTIFICACIÓN: DMR206, DMR207, DMR208, DMR209, DMR210, DMR212, DMR213, DMR214, DMR215, DMR216, DMR217, DMR218, DMR219, DMR220, DMR221, DMR222, DMR223, DMR224, DMR225, DMR226, DMR227, DMR228, DMR229, DMR230, DMR231, DMR232, DMR233, DMR234, DMR235, DMR236, DMR237, DMR238, DMR239, DMR240, DMR241, DMR242, DMR243, DMR244, DMR245, DMR246, DMR247, DMR248, DMR249, DMR250, DMR251, DMR252, DMR253, DMR254, DMR255, DMR256, DMR257, DMR258, ,DMR259 , DMR260, DMR261, DMR262, DMR263, DMR264, DMR265, DMR266, DMR267, DMR268, DMR269, DMR270 y DMR271, DE ACUERDO AL PROCEDIMIENTO DESCRITO EN LA PARTIDA NÚMERO 176 DEL ANEXO TÉCNICO.	PIEZA	65	$1,423.00	$92,495.00
177.	IMPORTE DE LA CALIBRACIÓN A MATRAZ VOLUMÉTRICO DE 50 ml, PARA CONTENER, CLASE A, MARCA: KIMAX, MODELO: 28014, NÚMERO DE SERIE: S/N, EMT ± 0,05 ml, RESOLUCIÓN: N/A, CLAVE DE IDENTIFICACIÓN: ARD-MV50-2, ARD-MV50-3, RD-MV50-04, RD-MV50-05, RD-MV50-6, RD-MV50-7, RD-MV50-8, RD-MV50-9, RD-MV50-10, RD-MV50-16, DE ACUERDO AL PROCEDIMIENTO DESCRITO EN LA PARTIDA NÚMERO 177 DEL ANEXO TÉCNICO.	PIEZA	10	$1,435.00	$14,350.00

Av. Jardín No. 272, Col. Tlatilco, Alc. Azcapotzalco, C.P. 02860
CDMX, Info@kalyval.com.mx Tel. 5785 - 4850

178.	IMPORTE DE LA CALIBRACIÓN A MATRAZ VOLUMÉTRICO DE 50 ml, PARA CONTENER, CLASE A, MARCA: BRAND, MODELO: 13.04, NÚMERO DE SERIE: S/N, EMT ± 0,06 ml, RESOLUCIÓN: N/A, CLAVE DE IDENTIFICACIÓN: RD-MV50-11, RD-MV50-12, RD-MV50-13, RD-MV50-14, RD-MV50-15, DE ACUERDO AL PROCEDIMIENTO DESCRITO EN LA PARTIDA NÚMERO 178 DEL ANEXO TÉCNICO.	PIEZA	5	$1,423.00	$7,115.00
179.	IMPORTE DE LA CALIBRACIÓN A MATRAZ VOLUMÉTRICO DE 100 ml, PARA CONTENER, CLASE A, MARCA: BRAND, MODELO: S/M, NÚMERO DE SERIE: S/N, EMT ± 0,10 ml, RESOLUCIÓN: N/A, CLAVE DE IDENTIFICACIÓN: RD-MV100-1, RD-MV100-2, RD-MV100-3, RD-MV100-4, RD-MV100-5, DE ACUERDO AL PROCEDIMIENTO DESCRITO EN LA PARTIDA NÚMERO 179 DEL ANEXO TÉCNICO.	PIEZA	5	$1,435.00	$7,175.00
180.	IMPORTE DE LA CALIBRACIÓN A MATRAZ VOLUMÉTRICO DE 100 ml, PARA CONTENER, CLASE A, MARCA: KIMAX, MODELO: 28014, NÚMERO DE SERIE: S/N, EMT ± 0,08 ml, RESOLUCIÓN: N/A, CLAVE DE IDENTIFICACIÓN: RD-MV100-6, RD-MV100-7, DE ACUERDO AL PROCEDIMIENTO DESCRITO EN LA PARTIDA NÚMERO 180 DEL ANEXO TÉCNICO.	PIEZA	2	$1,435.00	$2,870.00
181.	IMPORTE DE LA CALIBRACIÓN A MATRAZ VOLUMÉTRICO DE 200 ml, PARA CONTENER, CLASE A, MARCA: KIMAX, MODELO: 28014, NÚMERO DE SERIE: S/N, EMT ± 0,10 ml, RESOLUCIÓN: N/A, CLAVE DE IDENTIFICACIÓN: ARD-MV200-1, ARD-MV-200-2, ARD-MV200-3, DE ACUERDO AL PROCEDIMIENTO DESCRITO EN LA PARTIDA NÚMERO 181 DEL ANEXO TÉCNICO.	PIEZA	3	$1,504.00	$4,512.00
182.	IMPORTE DE LA CALIBRACIÓN A MATRAZ VOLUMÉTRICO DE 250 ml, PARA CONTENER, CLASE B, MARCA: PYREX, MODELO: 5641, NÚMERO DE SERIE: S/N, EMT ± 0,24 ml, RESOLUCIÓN: N/A, CLAVE DE IDENTIFICACIÓN: ARD-MV250-1, ARD-MV250-3, DE ACUERDO AL PROCEDIMIENTO DESCRITO EN LA PARTIDA NÚMERO 182 DEL ANEXO TÉCNICO.	PIEZA	2	$1,481.00	$2,962.00
183.	IMPORTE DE LA CALIBRACIÓN A MATRAZ VOLUMÉTRICO DE 500 ml, PARA CONTENER, CLASE B, MARCA: KIMAX, MODELO: 28015, NÚMERO DE SERIE: S/N, EMT ± 0,40 ml, RESOLUCIÓN: N/A, CLAVE DE IDENTIFICACIÓN: ARD-MV500-2, ARD-MV500-3, DE ACUERDO AL PROCEDIMIENTO DESCRITO EN LA PARTIDA NÚMERO 183 DEL ANEXO TÉCNICO.	PIEZA	2	$1,481.00	$2,962.00

Av. Jardín No. 272, Col. Tlatilco, Alc. Azcapotzalco, C.P. 02860
CDMX, Info@kalyval.com.mx Tel. 5785 - 4850

184.	IMPORTE DE LA CALIBRACIÓN A MATRAZ VOLUMÉTRICO DE 1000 ml, PARA CONTENER, CLASE A, MARCA: KIMAX, MODELO: 28014, NÚMERO DE SERIE: S/N, EMT ± 0,30 ml, RESOLUCIÓN: N/A, CLAVE DE IDENTIFICACIÓN: ARD-MV1000-1, ARD-MV1000-2, ARD-MV1000-3, DE ACUERDO AL PROCEDIMIENTO DESCRITO EN LA PARTIDA NÚMERO 184 DEL ANEXO TÉCNICO.	PIEZA	3	$1,423.00	$4,269.00
185.	IMPORTE DE LA CALIBRACIÓN A MATRAZ VOLUMÉTRICO DE 100 ml DE BAJO ACTINIO, PARA CONTENER, CLASE A, MARCA: PYREX, MODELO: 55640, NÚMERO DE SERIE: S/N, EMT ± 0,08 ml, RESOLUCIÓN: N/A, CLAVE DE IDENTIFICACIÓN: DMR321, DMR322, DMR323, DMR324, DMR325, DMR326, DMR327, DMR328, DMR329, DMR330, DMR331, DMR332, DMR333, DMR334, DMR335, DMR336, DMR337, DMR338, DMR339, DMR340, DMR341, DMR342, DMR343, DMR344, DMR345, DMR346 y DMR347, DE ACUERDO AL PROCEDIMIENTO DESCRITO EN LA PARTIDA NÚMERO 185 DEL ANEXO TÉCNICO.	PIEZA	27	$1,423.00	$38,421.00
186.	IMPORTE DE LA CALIBRACIÓN A PIPETA VOLUMÉTRICA DE 2 ml, PARA ENTREGAR, CLASE A, MARCA: KIMAX, MODELO: 37004, NÚMERO DE SERIE: S/N, EMT ± 0,006 ml, RESOLUCIÓN: N/A, CLAVE DE IDENTIFICACIÓN: ARD-PV2-2, ARD-PV2-3, DE ACUERDO AL PROCEDIMIENTO DESCRITO EN LA PARTIDA NÚMERO 186 DEL ANEXO TÉCNICO.	PIEZA	2	$1,421.00	$2,842.00
187.	IMPORTE DE LA CALIBRACIÓN A PIPETA VOLUMÉTRICA DE 5 ml, PARA ENTREGAR, CLASE A, MARCA: PYREX, MODELO: 7100, NÚMERO DE SERIE: S/N, EMT ± 0,010 ml, RESOLUCIÓN: N/A, CLAVE DE IDENTIFICACIÓN: ARD-14-11, DE ACUERDO AL PROCEDIMIENTO DESCRITO EN LA PARTIDA NÚMERO 187 DEL ANEXO TÉCNICO.	PIEZA	1	$1,446.00	$1,446.00
188.	IMPORTE DE LA CALIBRACIÓN A PIPETA VOLUMÉTRICA DE 5 ml, PARA ENTREGAR, CLASE B, MARCA: KIMAX, MODELO: 37000, NÚMERO DE SERIE: S/N, EMT ± 0,02 ml, RESOLUCIÓN: N/A, CLAVE DE IDENTIFICACIÓN: ARD-14-12, DE ACUERDO AL PROCEDIMIENTO DESCRITO EN LA PARTIDA NÚMERO 188 DEL ANEXO TÉCNICO.	PIEZA	1	$1,446.00	$1,446.00
189.	IMPORTE DE LA CALIBRACIÓN A PIPETA VOLUMÉTRICA DE 10 ml, PARA ENTREGAR, CLASE A, MARCA: PYREX, MODELO: 7100, NÚMERO DE SERIE: S/N, EMT ± 0,020 ml, RESOLUCIÓN: N/A, CLAVE DE IDENTIFICACIÓN: ARD-PV10-4, ARD-PV10-5, ARD-PV10-11, ARD-PV10-12, ARD-14-17, DE ACUERDO AL PROCEDIMIENTO DESCRITO EN LA PARTIDA NÚMERO 189 DEL ANEXO TÉCNICO.	PIEZA	5	$1,486.00	$7,430.00

Av. Jardín No. 272, Col. Tlatilco, Alc. Azcapotzalco, C.P. 02860
CDMX, Info@kalyval.com.mx Tel. 5785 - 4850

190.	IMPORTE DE LA CALIBRACIÓN PIPETA VOLUMÉTRICA DE 10 ml, PARA ENTREGAR, CLASE A, MARCA: KIMAX, MODELO: 37004, NÚMERO DE SERIE: S/N, EMT ± 0,02 ml, RESOLUCIÓN: N/A, CLAVE DE IDENTIFICACIÓN: ARD-PV10-1, ARD-PV10-3, DE ACUERDO AL PROCEDIMIENTO DESCRITO EN LA PARTIDA NÚMERO 190 DEL ANEXO TÉCNICO.	PIEZA	2	$1,486.00	$2,972.00
191.	IMPORTE DE LA CALIBRACIÓN A PIPETA VOLUMÉTRICA DE 10 ml, PARA ENTREGAR, CLASE A, MARCA: KIMAX, MODELO: 37044, NÚMERO DE SERIE: S/N, EMT ± 0,02 ml, RESOLUCIÓN: N/A, CLAVE DE IDENTIFICACIÓN: ARD-PV10-6, ARD-PV10-7, ARD-PV10-8, ARD-PV10-9, ARD-PV10-10, DE ACUERDO AL PROCEDIMIENTO DESCRITO EN LA PARTIDA NÚMERO 191 DEL ANEXO TÉCNICO.	PIEZA	5	$1,486.00	$7,430.00
192.	IMPORTE DE LA CALIBRACIÓN A PIPETA VOLUMÉTRICA DE 25 ml, PARA ENTREGAR, CLASE A, MARCA: KIMAX, MODELO: 37004, NÚMERO DE SERIE: S/N, EMT ± 0,03 ml, RESOLUCIÓN: N/A, CLAVE DE IDENTIFICACIÓN: RD-PV25-1, RD-PV25-2, RD-PV25-3, DE ACUERDO AL PROCEDIMIENTO DESCRITO EN LA PARTIDA NÚMERO 192 DEL ANEXO TÉCNICO.	PIEZA	3	$1,506.00	$4,518.00
193.	IMPORTE DE LA CALIBRACIÓN A PIPETA SEROLÓGICA DE 1 ml, PARA ENTREGAR, CLASE: B, MARCA: PYREX, MODELO: 7085, NÚMERO DE SERIE: S/N, EMT ± 0,02 ml, RESOLUCIÓN: 0,01 ml, CLAVE DE IDENTIFICACIÓN: RD-PS1-1, RD-PS1-2, RD-PS1-3, RD-PS1-4, RD-PS1-5, DE ACUERDO AL PROCEDIMIENTO DESCRITO EN LA PARTIDA NÚMERO 193 DEL ANEXO TÉCNICO.	PIEZA	5	$1,447.00	$7,235.00
194.	IMPORTE DE LA CALIBRACIÓN A PIPETA SEROLÓGICA DE 2 ml, PARA ENTREGAR, CLASE: B, MARCA: PYREX, MODELO: 7085, NÚMERO DE SERIE: S/N, EMT ± 0,02 ml, RESOLUCIÓN: 0,01 ml, CLAVE DE IDENTIFICACIÓN: RD-PS2-1, RD-PS2-2, RD-PS2-3, RD-PS2-4, RD-PS2-5, DE ACUERDO AL PROCEDIMIENTO DESCRITO EN LA PARTIDA NÚMERO 194 DEL ANEXO TÉCNICO.	PIEZA	5	$1,467.00	$7,335.00
195.	IMPORTE DE LA CALIBRACIÓN A PIPETA SEROLÓGICA DE 5 ml, PARA ENTREGAR, CLASE: B, MARCA: PYREX, MODELO: 7085, NÚMERO DE SERIE: S/N, EMT ± 0,04 ml, RESOLUCIÓN: 0,1 ml, CLAVE DE IDENTIFICACIÓN: RD-PS5-1, RD-PS5-2, RD-PS5-3, RD-PS5-4, RD-PS5-5, DE ACUERDO AL PROCEDIMIENTO DESCRITO EN LA PARTIDA NÚMERO 195 DEL ANEXO TÉCNICO.	PIEZA	5	$1,477.00	$7,385.00

Av. Jardín No. 272, Col. Tlatilco, Alc. Azcapotzalco, C.P. 02860
CDMX, Info@kalyval.com.mx Tel. 5785 - 4850

196.	IMPORTE DE LA CALIBRACIÓN A PIPETA SEROLÓGICA DE 10 ml, PARA ENTREGAR, CLASE B, MARCA: KIMAX, MODELO: 37033, NÚMERO DE SERIE: S/N, EMT ± 0,06 ml, RESOLUCIÓN: 0,1 ml, CLAVE DE IDENTIFICACIÓN: RD-PS10-1, RD-PS10-2, RD-PS10-3, RD-PS10-4, RD-PS10-5, DE ACUERDO AL PROCEDIMIENTO DESCRITO EN LA PARTIDA NÚMERO 196 DEL ANEXO TÉCNICO.	PIEZA	5	$1,497.00	$7,485.00
197.	IMPORTE DE LA CALIBRACIÓN A PIPETA SEROLÓGICA DE 1 ml, PARA ENTREGAR, CLASE B, MARCA: P.K. MEXICO, MODELO: 37035-K, NÚMERO DE SERIE: S/N, EMT ± 0,02 ml, RESOLUCIÓN: 0,1 ml, CLAVE DE IDENTIFICACIÓN: DMR-522, DE ACUERDO AL PROCEDIMIENTO DESCRITO EN LA PARTIDA NÚMERO 197 DEL ANEXO TÉCNICO.	PIEZA	1	$1,447.00	$1,447.00
198.	IMPORTE DE LA CALIBRACIÓN A PIPETA SEROLÓGICA DE 2 ml, PARA ENTREGAR, CLASE B, MARCA: PYREX, MODELO: 7085, NÚMERO DE SERIE: S/N, EMT ± 0,02 ml, RESOLUCIÓN: 0,01 ml, CLAVE DE IDENTIFICACIÓN: DMR-521, DE ACUERDO AL PROCEDIMIENTO DESCRITO EN LA PARTIDA NÚMERO 198 DEL ANEXO TÉCNICO.	PIEZA	1	$1,467.00	$1,467.00
199.	IMPORTE DE LA CALIBRACIÓN A PIPETA SEROLÓGICA DE 2 ml, PARA ENTREGAR, CLASE B, MARCA: W-GERMANY, MODELO: S/M, NÚMERO DE SERIE: S/N, EMT ± 0,02 ml, RESOLUCIÓN: 0,01 ml, CLAVE DE IDENTIFICACIÓN: DMR-520, DE ACUERDO AL PROCEDIMIENTO DESCRITO EN LA PARTIDA NÚMERO 199 DEL ANEXO TÉCNICO.	PIEZA	1	$1,467.00	$1,467.00
200.	IMPORTE DE LA CALIBRACIÓN A PIPETA SEROLÓGICA DE 2 ml, PARA ENTREGAR, CLASE B, MARCA: TEKK KIMAX-51, MODELO: 37035-K, NÚMERO DE SERIE: S/N, EMT ± 0,02 ml, RESOLUCIÓN: 0,01 ml, CLAVE DE IDENTIFICACIÓN: DMR-519, DE ACUERDO AL PROCEDIMIENTO DESCRITO EN LA PARTIDA NÚMERO 200 DEL ANEXO TÉCNICO.	PIEZA	1	$1,467.00	$1,467.00
201.	IMPORTE DE LA CALIBRACIÓN A PIPETA SEROLÓGICA DE 10 ml, PARA ENTREGAR, CLASE B, MARCA: P.K. MODELO: 37035-K, NÚMERO DE SERIE: S/N, EMT ± 0,06 ml, RESOLUCIÓN: 0,1 ml, CLAVE DE IDENTIFICACIÓN: DMR-517, DE ACUERDO AL PROCEDIMIENTO DESCRITO EN LA PARTIDA NÚMERO 201 DEL ANEXO TÉCNICO.	PIEZA	1	$1,497.00	$1,497.00
202.	IMPORTE DE LA CALIBRACIÓN A PIPETA SEROLÓGICA DE 25 ml, PARA ENTREGAR, CLASE B, MARCA: KIMAX, MODELO: 37020, NÚMERO DE SERIE: S/N, EMT ± 0,10 ml, RESOLUCIÓN: 0,1 ml, CLAVE DE IDENTIFICACIÓN: DMR-516, DE ACUERDO AL PROCEDIMIENTO DESCRITO EN LA PARTIDA NÚMERO 202 DEL ANEXO TÉCNICO.	PIEZA	1	$1,517.00	$1,517.00

Av. Jardín No. 272, Col. Tlatilco, Alc. Azcapotzalco, C.P. 02860
CDMX, Info@kalyval.com.mx Tel. 5785 - 4850

203.	IMPORTE DE LA CALIBRACIÓN A PROBETA DE 10 ml, PARA CONTENER, CLASE B, MARCA: PYREX, MODELO: 3022, NÚMERO DE SERIE: S/N, EMT ± 0,15 ml, RESOLUCIÓN: 0,1 ml, CLAVE DE IDENTIFICACIÓN: ARD-PB10-3, DE ACUERDO AL PROCEDIMIENTO DESCRITO EN LA PARTIDA NÚMERO 203 DEL ANEXO TÉCNICO.	PIEZA	1	$1,397.00	$1,397.00
204.	IMPORTE DE LA CALIBRACIÓN A PROBETA DE 10 ml, PARA CONTENER, CLASE B, MARCA: BRAND, MODELO: S/M, NÚMERO DE SERIE: S/N, EMT ± 0,15 ml, RESOLUCIÓN: 0,2 ml, CLAVE DE IDENTIFICACIÓN: RD-PB10-4, RD-PB10-5, RD-PB10-6, RD-PB10-7, RD-PB10-8, DE ACUERDO AL PROCEDIMIENTO DESCRITO EN LA PARTIDA NÚMERO 204 DEL ANEXO TÉCNICO.	PIEZA	5	$1,397.00	$6,985.00
205.	IMPORTE DE LA CALIBRACIÓN A PROBETA DE 25 ml, PARA ENTREGAR, CLASE B, MARCA: KIMAX, MODELO: 20024, NÚMERO DE SERIE: S/N, EMT ± 0,3 ml, RESOLUCIÓN: 0,5 ml, CLAVE DE IDENTIFICACIÓN: ARD-PB25-1, ARD-PB25-2, ARD-PB25-3, DE ACUERDO AL PROCEDIMIENTO DESCRITO EN LA PARTIDA NÚMERO 205 DEL ANEXO TÉCNICO.	PIEZA	3	$1,417.00	$4,251.00
206.	IMPORTE DE LA CALIBRACIÓN A PROBETA DE 25 ml, PARA CONTENER, CLASE B, MARCA: BRAND, MODELO: S/M, NÚMERO DE SERIE: S/N, EMT ± 0,4 ml, RESOLUCIÓN: 0,5 ml, CLAVE DE IDENTIFICACIÓN N: RD-PB25-4, RD-PB25-5, DE ACUERDO AL PROCEDIMIENTO DESCRITO EN LA PARTIDA NÚMERO 206 DEL ANEXO TÉCNICO.	PIEZA	2	$1,417.00	$2,834.00
207.	IMPORTE DE LA CALIBRACIÓN A PROBETA DE 25 ml, PARA CONTENER, CLASE B, MARCA: BRAND, MODELO: S/M, NÚMERO DE SERIE: S/N, EMT ± 0,4 ml, RESOLUCIÓN: 0,5 ml, CLAVE DE IDENTIFICACIÓN: RD-PB25-6, RD-PB25-7, RD-PB25-8, DE ACUERDO AL PROCEDIMIENTO DESCRITO EN LA PARTIDA NÚMERO 207 DEL ANEXO TÉCNICO.	PIEZA	3	$1,417.00	$4,251.00
208.	IMPORTE DE LA CALIBRACIÓN A PROBETA DE 50 ml, PARA CONTENER, CLASE B, MARCA: PYREX, MODELO: 3022, NÚMERO DE SERIE: S/N, EMT ± 0,5 ml, RESOLUCIÓN: 1 ml, CLAVE DE IDENTIFICACIÓN: ARD-PB50-1, ARD-PB50-3, DE ACUERDO AL PROCEDIMIENTO DESCRITO EN LA PARTIDA NÚMERO 208 DEL ANEXO TÉCNICO.	PIEZA	2	$1,447.00	$2,894.00
209.	IMPORTE DE LA CALIBRACIÓN A PROBETA DE 50 ml, PARA CONTENER, CLASE B, MARCA: BRAND, MODELO: S/M, NÚMERO DE SERIE: S/N, EMT ± 0,8 ml, RESOLUCIÓN: 1 ml, CLAVE DE IDENTIFICACIÓN: RD-PB50-4, RD-PB50-5, RD-PB50-6, RD-PB50-7, RD-PB50-8, DE ACUERDO AL PROCEDIMIENTO DESCRITO EN LA PARTIDA NÚMERO 209 DEL ANEXO TÉCNICO.	PIEZA	5	$1,447.00	$7,235.00

Av. Jardín No. 272, Col. Tlatilco, Alc. Azcapotzalco, C.P. 02860
CDMX, Info@kalyval.com.mx Tel. 5785 - 4850

210.	IMPORTE DE LA CALIBRACIÓN A PROBETA DE 100 ml, PARA CONTENER, CLASE B, MARCA: BRAND, MODELO: S/M, NÚMERO DE SERIE: S/N, EMT ± 0,8 ml, RESOLUCIÓN: 1 ml, CLAVE DE IDENTIFICACIÓN: RD-PB100-1, RD-PB100-2, RD-PB100-3, DE ACUERDO AL PROCEDIMIENTO DESCRITO EN LA PARTIDA NÚMERO 210 DEL ANEXO TÉCNICO.	PIEZA	3	$1,487.00	$4,461.00
211.	IMPORTE DE LA CALIBRACIÓN A PROBETA DE 100 ml, PARA CONTENER, CLASE B, MARCA: BRAND, MODELO: S/M, NÚMERO DE SERIE: S/N, EMT ± 0,8 ml, RESOLUCIÓN: 1,0 ml, CLAVE DE IDENTIFICACIÓN: RD-PB100-4, RD-PB100-5, DE ACUERDO AL PROCEDIMIENTO DESCRITO EN LA PARTIDA NÚMERO 211 DEL ANEXO TÉCNICO.	PIEZA	2	$1,487.00	$2,974.00
212.	IMPORTE DE LA CALIBRACIÓN A PROBETA DE 250 ml, PARA CONTENER, CLASE B, MARCA: BRAND, MODELO: S/M, NÚMERO DE SERIE: S/N, EMT ± 1,5 ml, RESOLUCIÓN: 2 ml, CLAVE DE IDENTIFICACIÓN: RD-PB250-1, RD-PB250-3, DE ACUERDO AL PROCEDIMIENTO DESCRITO EN LA PARTIDA NÚMERO 212 DEL ANEXO TÉCNICO.	PIEZA	2	$1,536.00	$3,072.00
213.	IMPORTE DE LA CALIBRACIÓN A PROBETA DE 250 ml, PARA CONTENER, CLASE B, MARCA: BRAND, MODELO: S/M, NÚMERO DE SERIE: S/N, EMT ± 1,5 ml, RESOLUCIÓN: 2,0 ml, CLAVE DE IDENTIFICACIÓN: RD-PB250-4, RD-PB250-5, DE ACUERDO AL PROCEDIMIENTO DESCRITO EN LA PARTIDA NÚMERO 213 DEL ANEXO TÉCNICO.	PIEZA	2	$1,536.00	$3,072.00
214.	IMPORTE DE LA CALIBRACIÓN A PROBETA DE 250 ml, PARA CONTENER, CLASE: A, MARCA: BRAND, MODELO: S/M, NÚMERO DE SERIE: S/N, EMT ± 1,0 ml, RESOLUCIÓN: 2 ml, CLAVE DE IDENTIFICACIÓN: RD-PB250-6, DE ACUERDO AL PROCEDIMIENTO DESCRITO EN LA PARTIDA NÚMERO 214 DEL ANEXO TÉCNICO.	PIEZA	1	$1,536.00	$1,536.00
215.	IMPORTE DE LA CALIBRACIÓN A PROBETA DE 500 ml, PARA CONTENER, CLASE B, MARCA: BRAND, MODELO: S/M, NÚMERO DE SERIE: S/N, EMT ± 4,0 ml, RESOLUCIÓN: 5 ml, CLAVE DE IDENTIFICACIÓN: RD-PB500-1, RD-PB500-2, RD-PB500-3, DE ACUERDO AL PROCEDIMIENTO DESCRITO EN LA PARTIDA NÚMERO 215 DEL ANEXO TÉCNICO.	PIEZA	3	$1,536.00	$4,608.00
216.	IMPORTE DE LA CALIBRACIÓN A PROBETA DE 500 ml, PARA ENTREGAR, CLASE B, MARCA: KIMAX, MODELO: 20024, NÚMERO DE SERIE: S/N, EMT ± 2,6 ml, RESOLUCIÓN: 5,0 ml, CLAVE DE IDENTIFICACIÓN: RD-PB500-4, DE ACUERDO AL PROCEDIMIENTO DESCRITO EN LA PARTIDA NÚMERO 216 DEL ANEXO TÉCNICO.	PIEZA	1	$1,536.00	$1,536.00

Av. Jardín No. 272, Col. Tlatilco, Alc. Azcapotzalco, C.P. 02860
CDMX, Info@kalyval.com.mx Tel. 5785 - 4850

217.	IMPORTE DE LA CALIBRACIÓN A PROBETA DE 500 ml, PARA CONTENER, CLASE B, MARCA: BRAND, MODELO: S/M, NÚMERO DE SERIE: S/N, EMT ± 4,0 ml, RESOLUCIÓN: 5,0 ml, CLAVE DE IDENTIFICACIÓN: RD-PB500-5, DE ACUERDO AL PROCEDIMIENTO DESCRITO EN LA PARTIDA NÚMERO 217 DEL ANEXO TÉCNICO.	PIEZA	1	$1,536.00	$1,536.00
218.	IMPORTE DE LA CALIBRACIÓN A PROBETA DE 500 ml, PARA CONTENER, CLASE B, MARCA: KIMAX, MODELO: 20039, NÚMERO DE SERIE: S/N, EMT ± 2,6 ml, RESOLUCIÓN: 5,0 ml, CLAVE DE IDENTIFICACIÓN: RD-PB500-6, RD-PB500-7, DE ACUERDO AL PROCEDIMIENTO DESCRITO EN LA PARTIDA NÚMERO 218 DEL ANEXO TÉCNICO.	PIEZA	2	$1,536.00	$3,072.00
219.	IMPORTE DE LA CALIBRACIÓN A PROBETA DE 1000 ml, PARA ENTREGAR, CLASE B, MARCA: PK, MODELO: 20024, NÚMERO DE SERIE: S/N, EMT ± 5,0 ml, RESOLUCIÓN: 10 ml, CLAVE DE IDENTIFICACIÓN: ARD-PB1000-1, DE ACUERDO AL PROCEDIMIENTO DESCRITO EN LA PARTIDA NÚMERO 219 DEL ANEXO TÉCNICO.	PIEZA	1	$1,547.00	$1,547.00
220.	IMPORTE DE LA CALIBRACIÓN A PROBETA DE 1000 ml, PARA ENTREGAR, CLASE B, MARCA: KIMAX, MODELO: 20024, NÚMERO DE SERIE: S/N, EMT ± 5,0 ml, RESOLUCIÓN: 10 ml, CLAVE DE IDENTIFICACIÓN: RD-PB1000-4, RD-PB1000-6, DE ACUERDO AL PROCEDIMIENTO DESCRITO EN LA PARTIDA NÚMERO 220 DEL ANEXO TÉCNICO.	PIEZA	2	$1,547.00	$3,094.00
221.	IMPORTE DE LA CALIBRACIÓN A PROBETA DE 2000 ml, PARA CONTENER, CLASE B, MARCA: PYREX, MODELO: 3022, NÚMERO DE SERIE: S/N, EMT ± 20 ml, RESOLUCIÓN: 20 ml, CLAVE DE IDENTIFICACIÓN: RD-PB2000-1, DE ACUERDO AL PROCEDIMIENTO DESCRITO EN LA PARTIDA NÚMERO 221 DEL ANEXO TÉCNICO.	PIEZA	1	$1,155.00	$1,155.00
222.	IMPORTE DE LA CALIBRACIÓN A PROBETA DE 2000 ml, PARA ENTREGAR, CLASE B, MARCA: KIMAX, MODELO: 20024, NÚMERO DE SERIE: S/N, EMT ± 10 ml, RESOLUCIÓN: 20 ml, CLAVE DE IDENTIFICACIÓN: RD-PB2000-2, DE ACUERDO AL PROCEDIMIENTO DESCRITO EN LA PARTIDA NÚMERO 222 DEL ANEXO TÉCNICO.	PIEZA	1	$1,577.00	$1,577.00
223.	IMPORTE DE LA CALIBRACIÓN A PROBETA DE 2000 ml, PARA ENTREGAR, CLASE B, MARCA: TEKK, MODELO: S/M, NÚMERO DE SERIE: S/N, EMT ± 20 ml, RESOLUCIÓN: 20 ml, CLAVE DE IDENTIFICACIÓN: ARD-Pr-4, DE ACUERDO AL PROCEDIMIENTO DESCRITO EN LA PARTIDA NÚMERO 223 DEL ANEXO TÉCNICO.	PIEZA	1	$1,577.00	$1,577.00

Av. Jardín No. 272, Col. Tlatilco, Alc. Azcapotzalco, C.P. 02860
CDMX, Info@kalyval.com.mx Tel. 5785 - 4850

224.	IMPORTE DE LA CALIBRACIÓN A PROBETA DE 2000 ml, PARA CONTENER, CLASE B, MARCA: PYREX, MODELO: 3022, NÚMERO DE SERIE: S/N, EMT ± 20 ml, RESOLUCIÓN: 20 ml, CLAVE DE IDENTIFICACIÓN: RD-PB2000-3, RD-PB2000-4, DE ACUERDO AL PROCEDIMIENTO DESCRITO EN LA PARTIDA NÚMERO 224 DEL ANEXO TÉCNICO.	PIEZA	2	$1,577.00	$3,154.00
225.	IMPORTE DE LA CALIBRACIÓN A MICROPIPETA DE 0,5 µL A 10 µL, MARCA: ICB, MODELO: FAA-10, NÚMERO DE SERIE: 08063920, EMT ± 0,12 □L, RESOLUCIÓN: 0,1 µL, CLAVE DE IDENTIFICACIÓN: ARD-IH-13, DE ACUERDO AL PROCEDIMIENTO DESCRITO EN LA PARTIDA NÚMERO 225 DEL ANEXO TÉCNICO.	PIEZA	1	$1,728.00	$1,728.00
226.	IMPORTE DE LA CALIBRACIÓN A MICROPIPETA DE 2 µL A 20 µL, MARCA: ICB, MODELO: FAA-20, NÚMERO DE SERIE: 08064056, EMT ± 0,20 □L, RESOLUCIÓN: 0,1 µL, CLAVE DE IDENTIFICACIÓN: ARD-IH-14, DE ACUERDO AL PROCEDIMIENTO DESCRITO EN LA PARTIDA NÚMERO 226 DEL ANEXO TÉCNICO.	PIEZA	1	$1,728.00	$1,728.00
227.	IMPORTE DE LA CALIBRACIÓN A MICROPIPETA DE 0,5 µL A 10 µL, MARCA: LABSYSTEMS, MODELO: FINNPIPETTE COLOUR, NÚMERO DE SERIE: A87705, EMT ± 0,12 □L, RESOLUCIÓN: 0,1 µL, CLAVE DE IDENTIFICACIÓN: ARD-IH-17, DE ACUERDO AL PROCEDIMIENTO DESCRITO EN LA PARTIDA NÚMERO 227 DEL ANEXO TÉCNICO.	PIEZA	1	$1,728.00	$1,728.00
228.	IMPORTE DE LA CALIBRACIÓN A MICROPIPETA DE 5 µL A 40 µL, MARCA: LABSYSTEMS, MODELO: FINNPIPETTE COLOUR, NÚMERO DE SERIE: A95146, EMT ± 0,5 □L, RESOLUCIÓN: 0,5 µL, CLAVE DE IDENTIFICACIÓN: ARD-IH-18, DE ACUERDO AL PROCEDIMIENTO DESCRITO EN LA PARTIDA NÚMERO 228 DEL ANEXO TÉCNICO.	PIEZA	1	$1,728.00	$1,728.00
229.	IMPORTE DE LA CALIBRACIÓN A MICROPIPETA DE 40 µL A 200 µL, MARCA: LABSYSTEMS, MODELO: FINNPIPETTE COLOUR, NÚMERO DE SERIE: A93101, EMT ± 1,6 □L, RESOLUCIÓN: 1,0 µL, CLAVE DE IDENTIFICACIÓN: ARD-IH-19, DE ACUERDO AL PROCEDIMIENTO DESCRITO EN LA PARTIDA NÚMERO 229 DEL ANEXO TÉCNICO.	PIEZA	1	$1,890.00	$1,890.00
230.	IMPORTE DE LA CALIBRACIÓN A MICROPIPETA DE 200 µL A 1000 µL, MARCA: LABSYSTEMS, MODELO: FINNPIPETTE COLOUR, NÚMERO DE SERIE: A80317, EMT ± 8,0 □L, RESOLUCIÓN: 5,0 µL, CLAVE DE IDENTIFICACIÓN: ARD-IH-20, DE ACUERDO AL PROCEDIMIENTO DESCRITO EN LA PARTIDA NÚMERO 230 DEL ANEXO TÉCNICO.	PIEZA	1	$1,890.00	$1,890.00

Av. Jardín No. 272, Col. Tlatilco, Alc. Azcapotzalco, C.P. 02860
CDMX, Info@kalyval.com.mx Tel. 5785 - 4850

231.	IMPORTE DE LA CALIBRACIÓN A MICROPIPETA DE 200 µL A 1000 µL, MARCA: LABSYSTEMS, MODELO: FINNPIPETTE COLOUR, NÚMERO DE SERIE: A80320, EMT ± 8,0 □L, RESOLUCIÓN: 5,0 µL, CLAVE DE IDENTIFICACIÓN: ARD-IH-21, DE ACUERDO AL PROCEDIMIENTO DESCRITO EN LA PARTIDA NÚMERO 231 DEL ANEXO TÉCNICO.	PIEZA	1	$1,890.00	$1,890.00
232.	IMPORTE DE LA CALIBRACIÓN A MICROPIPETA DE 40 µL A 200 µL, MARCA: LABSYSTEMS, MODELO: FINNPIPETTE COLOUR, NÚMERO DE SERIE: A93120, EMT ± 1,6 □L, RESOLUCIÓN: 1,0 µL, CLAVE DE IDENTIFICACIÓN: ARD-IH-22, DE ACUERDO AL PROCEDIMIENTO DESCRITO EN LA PARTIDA NÚMERO 232 DEL ANEXO TÉCNICO.	PIEZA	1	$1,890.00	$1,890.00
233.	IMPORTE DE LA CALIBRACIÓN A MICROPIPETA DE 5 µL A 40 µL, MARCA: LABSYSTEMS, MODELO: FINNPIPETTE COLOUR, NÚMERO DE SERIE: A95151, EMT ± 0,5 □L, RESOLUCIÓN: 0,5 µL, CLAVE DE IDENTIFICACIÓN: ARD-IH-23, DE ACUERDO AL PROCEDIMIENTO DESCRITO EN LA PARTIDA NÚMERO 233 DEL ANEXO TÉCNICO.	PIEZA	1	$1,728.00	$1,728.00
234.	IMPORTE DE LA CALIBRACIÓN A MICROPIPETA DE 0,5 µL A 10 µL, MARCA: LABSYSTEMS, MODELO: FINNPIPETTE COLOUR, NÚMERO DE SERIE: A87724, EMT ± 0,12 □L, RESOLUCIÓN: 0,1 µL, CLAVE DE IDENTIFICACIÓN: ARD-IH-24, DE ACUERDO AL PROCEDIMIENTO DESCRITO EN LA PARTIDA NÚMERO 234 DEL ANEXO TÉCNICO.	PIEZA	1	$1,728.00	$1,728.00
235.	IMPORTE DE LA CALIBRACIÓN A MICROPIPETA DE 20 µL a 200 µL, MARCA: THERMO SCIENTIFIC, MODELO: FINNPIPETTE F3, NÚMERO DE SERIE: NH54449, EMT ± 1,6 µL, RESOLUCIÓN: 0,2 µl, CLAVE DE IDENTIFICACIÓN: RD-V-01, DE ACUERDO AL PROCEDIMIENTO DESCRITO EN LA PARTIDA NÚMERO 235 DEL ANEXO TÉCNICO.	PIEZA	1	$1,618.00	$1,618.00
236.	IMPORTE DE LA CALIBRACIÓN A MICROPIPETA DE 20 µL a 200 µL, MARCA: ACCUMAX, MODELO: ACCUMAX A, NÚMERO DE SERIE: IK472192, EMT ± 1,6 µL, RESOLUCIÓN: 1 µl, CLAVE DE IDENTIFICACIÓN: RD-V-02, DE ACUERDO AL PROCEDIMIENTO DESCRITO EN LA PARTIDA NÚMERO 236 DEL ANEXO TÉCNICO.	PIEZA	1	$1,618.00	$1,618.00
237.	IMPORTE DE LA CALIBRACIÓN A MICROPIPETA DE 20 µL a 200 µL, MARCA: ACCUMAX, MODELO: ACCUMAX A, NÚMERO DE SERIE: IK472195, EMT ± 1,6 µL, RESOLUCIÓN: 1 µl, CLAVE DE IDENTIFICACIÓN: RD-V-03, DE ACUERDO AL PROCEDIMIENTO DESCRITO EN LA PARTIDA NÚMERO 237 DEL ANEXO TÉCNICO.	PIEZA	1	$1,618.00	$1,618.00

Av. Jardín No. 272, Col. Tlatilco, Alc. Azcapotzalco, C.P. 02860
CDMX, Info@kalyval.com.mx Tel. 5785 - 4850

238.	IMPORTE DE LA CALIBRACIÓN A MICROPIPETA DE 2 µL - 20 ml, MARCA: SCIENCE MED FINLAND TECHNOLOGY, MODELO: S/M, NÚMERO DE SERIE: YE4A265360, EMT ± 0,2 µL, RESOLUCIÓN: 0,5 µL, CLAVE DE IDENTIFICACIÓN: RD-V-04, DE ACUERDO AL PROCEDIMIENTO DESCRITO EN LA PARTIDA NÚMERO 238 DEL ANEXO TÉCNICO.	PIEZA	1	$1,728.00	$1,728.00
239.	IMPORTE DE LA CALIBRACIÓN A MICROPIPETA DE PISTÓN DE VOLUMEN VARIABLE DE 10 µL A 100 µL, PARA ENTREGAR, MARCA: PRECIS CS, MODELO: SENNA, CATÁLOGO: 8-11384, NÚMERO DE SERIE: 010060219028, EMT 0,8 µL, RESOLUCIÓN: 0,1 µL, CLAVE DE IDENTIFICACIÓN: MB-MIP-05, DE ACUERDO AL PROCEDIMIENTO DESCRITO EN LA PARTIDA NÚMERO 239 DEL ANEXO TÉCNICO.	PIEZA	1	$1,728.00	$1,728.00
240.	IMPORTE DE LA CALIBRACIÓN A MICROPIPETA DE PISTÓN DE VOLUMEN VARIABLE DE 100 µL A 1000 µL, PARA ENTREGAR, MARCA: PRECIS CS, MODELO: SENNA, CATÁLOGO: 8-11386, NÚMERO DE SERIE: 001M60218030, EMT 8,0 µL, RESOLUCIÓN: 1 µL, CLAVE DE IDENTIFICACIÓN: MB-MIP-08, DE ACUERDO AL PROCEDIMIENTO DESCRITO EN LA PARTIDA NÚMERO 240 DEL ANEXO TÉCNICO.	PIEZA	1	$1,890.00	$1,890.00
241.	IMPORTE DE LA CALIBRACIÓN A MICROPIPETA DE PISTÓN DE VOLUMEN VARIABLE DE 100 µL A 1000 µL, PARA ENTREGAR, MARCA: PRECIS CS, MODELO: SENNA, CATÁLOGO: 8-11386, NÚMERO DE SERIE: 001M60218002, EMT 8,0 µL, RESOLUCIÓN: 1 µL, CLAVE DE IDENTIFICACIÓN: MB-MIP-09, DE ACUERDO AL PROCEDIMIENTO DESCRITO EN LA PARTIDA NÚMERO 241 DEL ANEXO TÉCNICO.	PIEZA	1	$1,890.00	$1,890.00
242.	IMPORTE DE LA CALIBRACIÓN A MICROPIPETA DE PISTÓN DE VOLUMEN VARIABLE DE 100 µL A 1000 µL, PARA ENTREGAR, MARCA: PRECIS CS, MODELO: SENNA, CATÁLOGO: 8-11386, NÚMERO DE SERIE: 001M60218005. EMT 8,0 µL, RESOLUCIÓN: 1 µL, CLAVE DE IDENTIFICACIÓN: MB-MIP-10, DE ACUERDO AL PROCEDIMIENTO DESCRITO EN LA PARTIDA NÚMERO 242 DEL ANEXO TÉCNICO.	PIEZA	1	$1,890.00	$1,890.00
243.	IMPORTE DE LA CALIBRACIÓN A MICROPIPETA DE PISTÓN DE VOLUMEN VARIABLE DE 100 µL A 1000 µL, PARA ENTREGAR, MARCA: SCIENCE MED, MODELO: TRADICIONAL, NÚMERO DE SERIE: YE4A202501, EMT 8,0 µL, RESOLUCIÓN: 5 µL, CLAVE DE IDENTIFICACIÓN: A-MIP-4, DE ACUERDO AL PROCEDIMIENTO DESCRITO EN LA PARTIDA NÚMERO 243 DEL ANEXO TÉCNICO.	PIEZA	1	$1,618.00	$1,618.00

Av. Jardín No. 272, Col. Tlatilco, Alc. Azcapotzalco, C.P. 02860
CDMX, Info@kalyval.com.mx Tel. 5785 - 4850

kaly-val
Laboratorio de Calibración y Validación

244.	IMPORTE DE LA CALIBRACIÓN A MICROPIPETA DE PISTÓN DE VOLUMEN VARIABLE DE 10 µL A 100 µL, PARA ENTREGAR, MARCA: PRECIS CS, MODELO: SENNA, CATÁLOGO: 8-11384, NÚMERO DE SERIE: 010060219009, EMT 0,8 µL, RESOLUCIÓN: 0,1 µL, CLAVE DE IDENTIFICACIÓN: MB-MIP-06, DE ACUERDO AL PROCEDIMIENTO DESCRITO EN LA PARTIDA NÚMERO 244 DEL ANEXO TÉCNICO.	PIEZA	1	$1,728.00	$1,728.00
245.	IMPORTE DE LA CALIBRACIÓN A MICROPIPETA DE PISTÓN DE VOLUMEN VARIABLE DE 10 µL A 100 µL, PARA ENTREGAR, MARCA: PRECIS CS, MODELO: SENNA, CATÁLOGO: 8-11384, NÚMERO DE SERIE: 010060219005, EMT 0,8 µL, RESOLUCIÓN: 0,1 µL, CLAVE DE IDENTIFICACIÓN: MB-MIP-07, DE ACUERDO AL PROCEDIMIENTO DESCRITO EN LA PARTIDA NÚMERO 245 DEL ANEXO TÉCNICO.	PIEZA	1	$1,728.00	$1,728.00
246.	IMPORTE DE LA CALIBRACIÓN A PICNÓMETRO DE 10 ml CON TERMÓMETRO, MARCA: KIMAX, MODELO: S/M, NÚMERO DE SERIE: S/N, EMT ± 1,0 ml, RESOLUCIÓN: N/A, CLAVE DE IDENTIFICACIÓN: ARD-P5. CON TERMÓMETRO DE LÍQUIDO EN VIDRIO (Hg) INMERSIÓN PARCIAL DE +14 °C A +38 °C, MARCA: KESSLER, MODELO: S/M, NÚMERO DE SERIE: 776256, CLAVE DE IDENTIFICACIÓN: ARD-T5, DE ACUERDO AL PROCEDIMIENTO DESCRITO EN LA PARTIDA NÚMERO 246 DEL ANEXO TÉCNICO.	PIEZA	1	$1,513.00	$1,513.00
247.	IMPORTE DE LA CALIBRACIÓN A PICNÓMETRO DE 10 ml CON TERMÓMETRO, MARCA: KIMAX, MODELO: S/M, NÚMERO DE SERIE: S/N, EMT ± 1,0 ml, RESOLUCIÓN: N/A, CLAVE DE IDENTIFICACIÓN: ARD-P6. CON TERMÓMETRO DE LÍQUIDO EN VIDRIO (Hg) INMERSIÓN PARCIAL DE +14 °C A +38 °C, MARCA: KESSLER, MODELO: S/M, NÚMERO DE SERIE: 767866, CLAVE DE IDENTIFICACIÓN: ARD-T6, DE ACUERDO AL PROCEDIMIENTO DESCRITO EN LA PARTIDA NÚMERO 247 DEL ANEXO TÉCNICO.	PIEZA	1	$1,513.00	$1,513.00
248.	IMPORTE DE LA CALIBRACIÓN A PICNÓMETRO DE 10 ml CON TERMÓMETRO, MARCA: KIMAX, MODELO: S/M, NÚMERO DE SERIE: S/N, EMT ± 1,0 ml, RESOLUCIÓN: N/A, CLAVE DE IDENTIFICACIÓN: ARD-P8. CON TERMÓMETRO DE LÍQUIDO EN VIDRIO (Hg) INMERSIÓN PARCIAL DE +14 °C A +38 °C, MARCA: KESSLER, MODELO: S/M, NÚMERO DE SERIE: 767944, CLAVE DE IDENTIFICACIÓN: ARD-T8, DE ACUERDO AL PROCEDIMIENTO DESCRITO EN LA PARTIDA NÚMERO 248 DEL ANEXO TÉCNICO.	PIEZA	1	$1,513.00	$1,513.00

Av. Jardín No. 272, Col. Tlatilco, Alc. Azcapotzalco, C.P. 02860
CDMX, Info@kalyval.com.mx Tel. 5785 - 4850

249.	IMPORTE DE LA CALIBRACIÓN A PICNÓMETRO DE 25 ml CON TERMÓMETRO, MARCA: KIMAX, MODELO: S/M, NÚMERO DE SERIE: S/N, EMT ± 2,0 ml, RESOLUCIÓN: N/A, CLAVE DE IDENTIFICACIÓN: ARD-P7.CON TERMÓMETRO DE LÍQUIDO EN VIDRIO (Hg) INMERSIÓN PARCIAL DE +14 °C A +38 °C, MARCA: GDJT, MODELO: S/M, NÚMERO DE SERIE: 0806, CLAVE DE IDENTIFICACIÓN: ARD-T7, DE ACUERDO AL PROCEDIMIENTO DESCRITO EN LA PARTIDA NÚMERO 249 DEL ANEXO TÉCNICO.	PIEZA	1	$1,513.00	$1,513.00
250.	IMPORTE DE LA CALIBRACIÓN A PICNÓMETRO DE 50 ml CON TERMÓMETRO, MARCA: BRAND, MODELO: S/M, NÚMERO DE SERIE: S/N, EMT ± 3,0 ml, RESOLUCIÓN: N/A, CLAVE DE IDENTIFICACIÓN: ARD-P3. CON TERMÓMETRO DE LÍQUIDO EN VIDRIO (Hg) INMERSIÓN PARCIAL DE +14 °C A +38 °C, MARCA: EXAX, MODELO: S/M, NÚMERO DE SERIE: 05124, CLAVE DE IDENTIFICACIÓN: ARD-9, DE ACUERDO AL PROCEDIMIENTO DESCRITO EN LA PARTIDA NÚMERO 250 DEL ANEXO TÉCNICO.	PIEZA	1	$1,513.00	$1,513.00
251.	IMPORTE DE LA CALIBRACIÓN A MATRAZ VOLUMÉTRICO DE 10 ml, MARCA: KIMAX, MODELO: 28017-A, NÚMERO DE SERIE: 14007 CLAVE DE IDENTIFICACIÓN: CI-VMZ-04, DE ACUERDO AL PROCEDIMIENTO DESCRITO EN LA PARTIDA NÚMERO 251 DEL ANEXO TÉCNICO.	PIEZA	1	$1,477.00	$1,477.00
252.	IMPORTE DE LA CALIBRACIÓN A MATRAZ VOLUMÉTRICO DE 10 ml, MARCA: KIMAX, MODELO: 28017-A, NÚMERO DE SERIE: 14010, CLAVE DE IDENTIFICACIÓN: CI-VMZ-05, DE ACUERDO AL PROCEDIMIENTO DESCRITO EN LA PARTIDA NÚMERO 252 DEL ANEXO TÉCNICO.	PIEZA	1	$1,477.00	$1,477.00
253.	IMPORTE DE LA CALIBRACIÓN A MATRAZ VOLUMÉTRICO DE 10 ml, MARCA: KIMAX, MODELO: 28017-A, NÚMERO DE SERIE: 14019, CLAVE DE IDENTIFICACIÓN: CI-VMZ-06, DE ACUERDO AL PROCEDIMIENTO DESCRITO EN LA PARTIDA NÚMERO 253 DEL ANEXO TÉCNICO.	PIEZA	1	$1,477.00	$1,477.00
254.	IMPORTE DE LA CALIBRACIÓN A MATRAZ VOLUMÉTRICO DE 25 ml, MARCA: KIMAX, MODELO: 28017-A, NÚMERO DE SERIE: 2644, CLAVE DE IDENTIFICACIÓN: CI-VMZ-07, DE ACUERDO AL PROCEDIMIENTO DESCRITO EN LA PARTIDA NÚMERO 254 DEL ANEXO TÉCNICO.	PIEZA	1	$1,497.00	$1,497.00
255.	IMPORTE DE LA CALIBRACIÓN A MATRAZ VOLUMÉTRICO DE 25 ml, MARCA: KIMAX, MODELO: 28017-A, NÚMERO DE SERIE: 2649, CLAVE DE IDENTIFICACIÓN: CI-VMZ-08, DE ACUERDO AL PROCEDIMIENTO DESCRITO EN LA PARTIDA NÚMERO 255 DEL ANEXO TÉCNICO.	PIEZA	1	$1,497.00	$1,497.00

Av. Jardín No. 272, Col. Tlatilco, Alc. Azcapotzalco, C.P. 02860
CDMX, Info@kalyval.com.mx Tel. 5785 - 4850

256.	IMPORTE DE LA CALIBRACIÓN A MATRAZ VOLUMÉTRICO DE 25 ml, MARCA: KIMAX, MODELO: 28017-A, NÚMERO DE SERIE: 2650, CLAVE DE IDENTIFICACIÓN: CI-VMZ-09, DE ACUERDO AL PROCEDIMIENTO DESCRITO EN LA PARTIDA NÚMERO 256 DEL ANEXO TÉCNICO.	PIEZA	1	$1,497.00	$1,497.00
257.	IMPORTE DE LA CALIBRACIÓN A MATRAZ VOLUMÉTRICO DE 50 ml, MARCA: KIMAX, MODELO: 28014, NÚMERO DE SERIE: SIN NUMERO, CLAVE DE IDENTIFICACIÓN: CI-M50-1, DE ACUERDO AL PROCEDIMIENTO DESCRITO EN LA PARTIDA NÚMERO 257 DEL ANEXO TÉCNICO.	PIEZA	1	$1,481.00	$1,481.00
258.	IMPORTE DE LA CALIBRACIÓN A MATRAZ VOLUMÉTRICO DE 50 ml, MARCA: KIMAX, MODELO: 28014, NÚMERO DE SERIE: SIN NUMERO, CLAVE DE IDENTIFICACIÓN: CI-M50-2, DE ACUERDO AL PROCEDIMIENTO DESCRITO EN LA PARTIDA NÚMERO 258 DEL ANEXO TÉCNICO.	PIEZA	1	$1,481.00	$1,481.00
259.	IMPORTE DE LA CALIBRACIÓN A MATRAZ VOLUMÉTRICO DE 50 ml, MARCA: KIMAX, MODELO: 28014, NÚMERO DE SERIE: SIN NUMERO, CLAVE DE IDENTIFICACIÓN: CI-M50-3, DE ACUERDO AL PROCEDIMIENTO DESCRITO EN LA PARTIDA NÚMERO 259 DEL ANEXO TÉCNICO.	PIEZA	1	$1,481.00	$1,481.00
260.	IMPORTE DE LA CALIBRACIÓN A MATRAZ VOLUMÉTRICO DE 25 ml, MARCA: KIMAX, MODELO: 28014, NÚMERO DE SERIE: SIN NÚMERO, CLAVE DE IDENTIFICACIÓN: CI-M25-4, DE ACUERDO AL PROCEDIMIENTO DESCRITO EN LA PARTIDA NÚMERO 260 DEL ANEXO TÉCNICO.	PIEZA	1	$1,481.00	$1,481.00
261.	IMPORTE DE LA CALIBRACIÓN A MATRAZ VOLUMÉTRICO DE 25 ml, MARCA: KIMAX, MODELO: 28014, NÚMERO DE SERIE: SI NÚMERO, CLAVE DE IDENTIFICACIÓN: CI-M25-1, DE ACUERDO AL PROCEDIMIENTO DESCRITO EN LA PARTIDA NÚMERO 261 DEL ANEXO TÉCNICO.	PIEZA	1	$1,481.00	$1,481.00
262.	IMPORTE DE LA CALIBRACIÓN A MATRAZ VOLUMÉTRICO DE 25 ml, MARCA: KIMAX, MODELO: 28014, NÚMERO DE SERIE: SIN NÚMERO, DE IDENTIFICACIÓN: CI-M25-2, DE ACUERDO AL PROCEDIMIENTO DESCRITO EN LA PARTIDA NÚMERO 262 DEL ANEXO TÉCNICO.	PIEZA	1	$1,481.00	$1,481.00
263.	IMPORTE DE LA CALIBRACIÓN A MATRAZ VOLUMÉTRICO DE 25 ml, MARCA: KIMAX, MODELO: 28014, NÚMERO DE SERIE: SIN NÚMERO, CLAVE DE IDENTIFICACIÓN: CI-M25-3, DE ACUERDO AL PROCEDIMIENTO DESCRITO EN LA PARTIDA NÚMERO 263 DEL ANEXO TÉCNICO.	PIEZA	1	$1,481.00	$1,481.00

Av. Jardín No. 272, Col. Tlatilco, Alc. Azcapotzalco, C.P. 02860
CDMX, Info@kalyval.com.mx Tel. 5785 - 4850

264.	IMPORTE DE LA CALIBRACIÓN A MATRAZ VOLUMÉTRICO DE 25 ml, MARCA: KIMAX, MODELO: 28014, NÚMERO DE SERIE: SIN NÚMERO, CLAVE DE IDENTIFICACIÓN: CI-M25-4, DE ACUERDO AL PROCEDIMIENTO DESCRITO EN LA PARTIDA NÚMERO 264 DEL ANEXO TÉCNICO.	PIEZA	1	$1,481.00	$1,481.00
265.	IMPORTE DE LA CALIBRACIÓN A PIPETA VOLUMÉTRICA DE 5 ml, MARCA: PYREX, MODELO: 7100, NÚMERO DE SERIE: SIN NUMERO, CLAVE DE IDENTIFICACIÓN: LI-02, DE ACUERDO AL PROCEDIMIENTO DESCRITO EN LA PARTIDA NÚMERO 265 DEL ANEXO TÉCNICO.	PIEZA	1	$1,527.00	$1,527.00
266.	IMPORTE DE LA CALIBRACIÓN A PIPETA VOLUMÉTRICA DE 2 ml, MARCA: KIMAX-51, MODELO: 37004-2, NÚMERO DE SERIE: SIN NUMERO CLAVE DE IDENTIFICACIÓN: CI-P2-1, DE ACUERDO AL PROCEDIMIENTO DESCRITO EN LA PARTIDA NÚMERO 266 DEL ANEXO TÉCNICO.	PIEZA	1	$1,477.00	$1,477.00
267.	IMPORTE DE LA CALIBRACIÓN A PIPETA VOLUMÉTRICA DE 2 ml, MARCA: KIMAX-51, MODELO: 37004-2, NÚMERO DE SERIE: SIN NUMERO CLAVE DE IDENTIFICACIÓN: CI-P2-2, DE ACUERDO AL PROCEDIMIENTO DESCRITO EN LA PARTIDA NÚMERO 267 DEL ANEXO TÉCNICO.	PIEZA	1	$1,477.00	$1,477.00
268.	IMPORTE DE LA CALIBRACIÓN A BURETA DE 50 ml, MARCA: KIMAX, MODELO: SIN MODELO, NÚMERO DE SERIE: 5311 CLAVE DE IDENTIFICACIÓN: CI-B50-1, DE ACUERDO AL PROCEDIMIENTO DESCRITO EN LA PARTIDA NÚMERO 268 DEL ANEXO TÉCNICO.	PIEZA	1	$1,890.00	$1,890.00
269.	IMPORTE DE LA CALIBRACIÓN A PROBETA DE VIDRIO DE 25 ml, MARCA: TEKK, MODELO: 20025-K, NÚMERO DE SERIE: SIN NÚMERO CLAVE DE IDENTIFICACIÓN: CI-P25-1, DE ACUERDO AL PROCEDIMIENTO DESCRITO EN LA PARTIDA NÚMERO 269 DEL ANEXO TÉCNICO.	PIEZA	1	$1,286.00	$1,286.00
270.	IMPORTE DE LA CALIBRACIÓN A PROBETA DE VIDRIO DE 50 ml, MARCA: PYREX, MODELO: 3022, NÚMERO DE SERIE: SIN NÚMERO CLAVE DE IDENTIFICACIÓN: CI-P25-2, DE ACUERDO AL PROCEDIMIENTO DESCRITO EN LA PARTIDA NÚMERO 270 DEL ANEXO TÉCNICO.	PIEZA	1	$1,301.00	$1,301.00
271.	IMPORTE DE LA CALIBRACIÓN A PROBETA DE VIDRIO DE 250 ml, MARCA: KIMAX, MODELO: 20024, NÚMERO DE SERIE: SIN NÚMERO CLAVE DE IDENTIFICACIÓN: CI-P250-1, DE ACUERDO AL PROCEDIMIENTO DESCRITO EN LA PARTIDA NÚMERO 271 DEL ANEXO TÉCNICO.	PIEZA	1	$1,497.00	$1,497.00

Av. Jardín No. 272, Col. Tlatilco, Alc. Azcapotzalco, C.P. 02860
CDMX, Info@kalyval.com.mx Tel. 5785 - 4850

272.	IMPORTE DE LA CALIBRACIÓN A MICROPIPETA DE VOLUMEN AJUSTABLE DE UN CANAL DE 2 µL a 20 µL, MARCA: SCIENCE MED MODELO: SIN MODELO, SERIE: YE4A265373, CLAVE DE IDENTIFICACIÓN: CI-VMI-01, DE ACUERDO AL PROCEDIMIENTO DESCRITO EN LA PARTIDA NÚMERO 272 DEL ANEXO TÉCNICO	PIEZA	1	$1,618.00	$1,618.00
273.	IMPORTE DE LA CALIBRACIÓN A MICROPIPETA DE VOLUMEN AJUSTABLE DE UN CANAL DE 10 µL a 100 µL, MARCA: SCIENCE MED MODELO: SIN MODELO, SERIE: YE4A265464, CLAVE DE IDENTIFICACIÓN: CI-VMI-02, DE ACUERDO AL PROCEDIMIENTO DESCRITO EN LA PARTIDA NÚMERO 273 DEL ANEXO TÉCNICO.	PIEZA	1	$1,618.00	$1,618.00
274.	IMPORTE DE LA CALIBRACIÓN A MICROPIPETA DE VOLUMEN AJUSTABLE DE UN CANAL DE 100 µL a 1000 µL, MARCA: SCIENCE MED MODELO: SIN MODELO, SERIE: YE4A202485, CLAVE DE IDENTIFICACIÓN: CI-VMI-03, DE ACUERDO AL PROCEDIMIENTO DESCRITO EN LA PARTIDA NÚMERO 274 DEL ANEXO TÉCNICO.	PIEZA	1	$1,618.00	$1,618.00
275.	IMPORTE DE LA CALIBRACIÓN A PICNOMETRO CON TERMÓMETRO DE 10 ml, MARCA: KIMAX, MODELO: SIN MODELO NÚMERO DE SERIE: 237, CLAVE DE IDENTIFICACIÓN: CI-VPC-15. CALIBRACIÓN EN CONJUNTO CON TERMÓMETRO DE LIQUIDO EN VIDRIO (Hg), PARA PICNOMETRO CI-VPC-15, MARCA: EXAX, MODELO: SIN MODELO, NÚMERO DE SERIE: 643471 CLAVE DE IDENTIFICACIÓN: CI-TTV-46., DE ACUERDO AL PROCEDIMIENTO DESCRITO EN LA PARTIDA NÚMERO 275 DEL ANEXO TÉCNICO.	PIEZA	1	$1,609.00	$1,609.00
276.	IMPORTE DE LA CALIBRACIÓN A PICNOMETRO CON TERMÓMETRO DE 10 ml, MARCA: KIMAX, MODELO: SIN MODELO NÚMERO DE SERIE: 12, CLAVE DE IDENTIFICACIÓN: CI-VPC-16. TERMÓMETRO DE LIQUIDO EN VIDRIO (Hg), PARA PICNOMETRO CI-VPC-16 MARCA: KESSLER, MODELO: SIN MODELO, NÚMERO DE SERIE: 776264 CLAVE DE IDENTIFICACIÓN: CI-TTV-47, DE ACUERDO AL PROCEDIMIENTO DESCRITO EN LA PARTIDA NÚMERO 276 DEL ANEXO TÉCNICO.	PIEZA	1	$1,609.00	$1,609.00
277.	IMPORTE DE LA CALIBRACIÓN A PICNOMETRO CON TERMÓMETRO DE 25 ml, MARCA: KIMAX, MODELO: SIN MODELO NÚMERO DE SERIE: 52, CLAVE DE IDENTIFICACIÓN: CI-VPC-18. TERMÓMETRO DE LIQUIDO EN VIDRIO (Hg), PARA PICNOMETRO CI-VPC-18 MARCA: KESSLER, MODELO: SIN MODELO, NÚMERO DE SERIE: 15192 CLAVE DE IDENTIFICACIÓN: CI-TTV-65, DE ACUERDO AL PROCEDIMIENTO DESCRITO EN LA PARTIDA NÚMERO 277 DEL ANEXO TÉCNICO.	PIEZA	1	$1,609.00	$1,609.00

Av. Jardín No. 272, Col. Tlatilco, Alc. Azcapotzalco, C.P. 02860
CDMX, Info@kalyval.com.mx Tel. 5785 - 4850

278.	IMPORTE DE LA CALIBRACIÓN A MICROBURETA DE 10 ml, PARA ENTREGAR, CLASE A, MARCA: KIMAX, MODELO: 17110F-10, NÚMERO DE SERIE: 09385, EMT: ± 0,02 ml, RESOLUCIÓN: 0,02 ml, CLAVE DE IDENTIFICACIÓN: NM-229, DE ACUERDO AL PROCEDIMIENTO DESCRITO EN LA PARTIDA NÚMERO 278 DEL ANEXO TÉCNICO.	PIEZA	1	$1,523.00	$1,523.00
279.	IMPORTE DE LA CALIBRACIÓN A BURETA DE 10 ml, PARA ENTREGAR, CLASE A, MARCA: KIMAX, MODELO: 17027F-10, NÚMERO DE SERIE: 5273, EMT: ± 0,02 ml, RESOLUCIÓN: 0,05 ml, CLAVE DE IDENTIFICACIÓN: NM-77, DE ACUERDO AL PROCEDIMIENTO DESCRITO EN LA PARTIDA NÚMERO 279 DEL ANEXO TÉCNICO.	PIEZA	1	$1,733.00	$1,733.00
280.	IMPORTE DE LA CALIBRACIÓN A BURETA DE 25 ml, PARA ENTREGAR, CLASE A, MARCA: KIMAX, MODELO: 17027F-25, NÚMERO DE SERIE: 5324, EMT: ± 0,03 ml, RESOLUCIÓN: 0,1 ml, CLAVE DE IDENTIFICACIÓN: NM-62, DE ACUERDO AL PROCEDIMIENTO DESCRITO EN LA PARTIDA NÚMERO 280 DEL ANEXO TÉCNICO	PIEZA	1	$1,733.00	$1,733.00
281.	IMPORTE DE LA CALIBRACIÓN BURETA DE 50 ml, PARA ENTREGAR, CLASE A, MARCA: KIMAX, MODELO: S/M, NÚMERO DE SERIE: 391, EMT: ± 0,05 ml, RESOLUCIÓN: 0,1 ml, CLAVE DE IDENTIFICACIÓN: NM-45, DE ACUERDO AL PROCEDIMIENTO DESCRITO EN LA PARTIDA NÚMERO 281 DEL ANEXO TÉCNICO.	PIEZA	1	$1,890.00	$1,890.00
282.	IMPORTE DE LA CALIBRACIÓN A BURETA DE 50 ml, PARA ENTREGAR, CLASE A, MARCA: KIMAX, MODELO: 17027F-50, NÚMERO DE SERIE: 0878, EMT: ± 0,05 ml, RESOLUCIÓN: 0,1 ml, CLAVE DE IDENTIFICACIÓN: NM-98, DE ACUERDO AL PROCEDIMIENTO DESCRITO EN LA PARTIDA NÚMERO 282 DEL ANEXO TÉCNICO.	PIEZA	1	$1,523.00	$1,523.00
283.	IMPORTE DE LA CALIBRACIÓN A MATRAZ VOLUMÉTRICO DE 5 ml, PARA CONTENER, CLASE A, MARCA: KIMAX, MODELO: 28014, NÚMERO DE SERIE: S/N, EMT: ± 0,02 ml, RESOLUCIÓN: N/A, CLAVE DE IDENTIFICACIÓN: NM-38, DE ACUERDO AL PROCEDIMIENTO DESCRITO EN LA PARTIDA NÚMERO 283 DEL ANEXO TÉCNICO.	PIEZA	1	$1,457.00	$1,457.00
284.	IMPORTE DE LA CALIBRACIÓN A MATRAZ VOLUMÉTRICO DE 25 ml, PARA CONTENER, CLASE A, MARCA: KIMAX, MODELO: 28014, NÚMERO DE SERIE: S/N, EMT: ± 0,03 ml, RESOLUCIÓN: N/A, CLAVE DE IDENTIFICACIÓN: NM-143, NM-144, NM-145 Y NM-146, DE ACUERDO AL PROCEDIMIENTO DESCRITO EN LA PARTIDA NÚMERO 284 DEL ANEXO TÉCNICO.	PIEZA	4	$1,481.00	$5,924.00

Av. Jardín No. 272, Col. Tlatilco, Alc. Azcapotzalco, C.P. 02860
CDMX, Info@kalyval.com.mx Tel. 5785 - 4850

285.	IMPORTE DE LA CALIBRACIÓN A MATRAZ VOLUMÉTRICO DE 50 ml, PARA CONTENER, CLASE A, MARCA: KIMAX, MODELO: 28014 NÚMERO DE SERIE: S/N, EMT: ± 0,05 ml, RESOLUCIÓN: N/A, CLAVE DE IDENTIFICACIÓN: NM-103, NM-104, NM-107, NM-108, NM-121, NM-122, NM-241, NM-242, NM-243, NM-244, NM-245, NM-246, NM-247, NM-248, NM-249, NM-250, DE ACUERDO AL PROCEDIMIENTO DESCRITO EN LA PARTIDA NÚMERO 285 DEL ANEXO TÉCNICO.	PIEZA	16	$1,481.00	$23,696.00
286.	IMPORTE DE LA CALIBRACIÓN A MATRAZ VOLUMÉTRICO DE 100 ml, PARA CONTENER, CLASE B, MARCA: KIMAX, MODELO: 28015 NÚMERO DE SERIE: S/N, EMT: ± 0,16 ml, RESOLUCIÓN: N/A, CLAVE DE IDENTIFICACIÓN: NM-91, NM-92, NM-93, NM-94, DE ACUERDO AL PROCEDIMIENTO DESCRITO EN LA PARTIDA NÚMERO 286 DEL ANEXO TÉCNICO.	PIEZA	4	$1,481.00	$5,924.00
287.	IMPORTE DE LA CALIBRACIÓN A MATRAZ VOLUMÉTRICO DE 100 ml, PARA CONTENER, CLASE A, MARCA: KIMAX, MODELO: 28014, NÚMERO DE SERIE: S/N, EMT: ± 0,08 ml, RESOLUCIÓN: N/A, CLAVE DE IDENTIFICACIÓN: NM-271, NM-272, NM-273, NM-274, NM-275, NM-276, NM-277, NM-278, NM-279, NM-280, DE ACUERDO AL PROCEDIMIENTO DESCRITO EN LA PARTIDA NÚMERO 287 DEL ANEXO TÉCNICO.	PIEZA	10	$1,481.00	$14,810.00
288.	IMPORTE DE LA CALIBRACIÓN A MATRAZ VOLUMÉTRICO DE 200 ml, PARA CONTENER, CLASE A, MARCA: KIMAX, MODELO: 28014, NÚMERO DE SERIE: S/N, EMT: ± 0,10 ml, RESOLUCIÓN: N/A, CLAVE DE IDENTIFICACIÓN: NM-123, NM-124, NM-126, NM-133, DE ACUERDO AL PROCEDIMIENTO DESCRITO EN LA PARTIDA NÚMERO 288 DEL ANEXO TÉCNICO.	PIEZA	4	$1,504.00	$6,016.00
289.	IMPORTE DE LA CALIBRACIÓN A MATRAZ VOLUMÉTRICO DE 250 ml, PARA CONTENER, CLASE B, MARCA: PK, MODELO: 28015, NÚMERO DE SERIE: S/N, EMT: ± 0,24 ml, RESOLUCIÓN: N/A, CLAVE DE IDENTIFICACIÓN: NM-11, DE ACUERDO AL PROCEDIMIENTO DESCRITO EN LA PARTIDA NÚMERO 289 DEL ANEXO TÉCNICO.	PIEZA	1	$1,537.00	$1,537.00
290.	IMPORTE DE LA CALIBRACIÓN A MATRAZ VOLUMÉTRICO DE 250 ml, PARA CONTENER, CLASE B, MARCA: PYREX, MODELO: 5641, NÚMERO DE SERIE: S/N, EMT: ± 0,24 ml, RESOLUCIÓN: N/A, CLAVE DE IDENTIFICACIÓN: NM-137, NM-138, DE ACUERDO AL PROCEDIMIENTO DESCRITO EN LA PARTIDA NÚMERO 290 DEL ANEXO TÉCNICO.	PIEZA	2	$1,509.00	$3,018.00

Av. Jardín No. 272, Col. Tlatilco, Alc. Azcapotzalco, C.P. 02860
CDMX, Info@kalyval.com.mx Tel. 5785 - 4850

291.	IMPORTE DE LA CALIBRACIÓN A MATRAZ VOLUMÉTRICO DE 500 ml, PARA CONTENER, CLASE B, MARCA: PYREX, MODELO: 5641, NÚMERO DE SERIE: S/N, EMT: ± 0,40 ml, RESOLUCIÓN: N/A, CLAVE DE IDENTIFICACIÓN: NM-159, NM-160, DE ACUERDO AL PROCEDIMIENTO DESCRITO EN LA PARTIDA NÚMERO 291 DEL ANEXO TÉCNICO.	PIEZA	2	$1,514.00	$3,028.00
292.	IMPORTE DE LA CALIBRACIÓN A MATRAZ VOLUMÉTRICO DE 1000 ml, PARA CONTENER, CLASE B, MARCA: PYREX, MODELO: 5641, NÚMERO DE SERIE: S/N, EMT: ± 0,60 ml, RESOLUCIÓN: N/A, CLAVE DE IDENTIFICACIÓN: NM-13, NM-132, DE ACUERDO AL PROCEDIMIENTO DESCRITO EN LA PARTIDA NÚMERO 292 DEL ANEXO TÉCNICO.	PIEZA	2	$1,481.00	$2,962.00
293.	IMPORTE DE LA CALIBRACIÓN A PIPETA VOLUMÉTRICA DE 0,5 ml, PARA ENTREGAR, CLASE A, MARCA: KIMAX, MODELO: 37004, NÚMERO DE SERIE: S/N, EMT: ± 0,006 ml, RESOLUCIÓN: N/A, CLAVE DE IDENTIFICACIÓN: NM-262, DE ACUERDO AL PROCEDIMIENTO DESCRITO EN LA PARTIDA NÚMERO 293 DEL ANEXO TÉCNICO.	PIEZA	1	$1,296.00	$1,296.00
294.	IMPORTE DE LA CALIBRACIÓN A PIPETA VOLUMÉTRICA DE 1 ml, PARA ENTREGAR, CLASE A, MARCA: PYREX, MODELO: 7100, NÚMERO DE SERIE: S/N, EMT: ± 0,006 ml, RESOLUCIÓN: N/A, CLAVE DE IDENTIFICACIÓN: NM-117, NM-118, DE ACUERDO AL PROCEDIMIENTO DESCRITO EN LA PARTIDA NÚMERO 294 DEL ANEXO TÉCNICO.	PIEZA	2	$1,301.00	$2,602.00
295.	IMPORTE DE LA CALIBRACIÓN A PIPETA VOLUMÉTRICA DE 2 ml, PARA ENTREGAR, CLASE A, MARCA: KIMAX-51, MODELO: 37004-2, NÚMERO DE SERIE: S/N, EMT: ± 0,006 ml, RESOLUCIÓN: N/A, CLAVE DE IDENTIFICACIÓN: NM-95, NM-96, DE ACUERDO AL PROCEDIMIENTO DESCRITO EN LA PARTIDA NÚMERO 295 DEL ANEXO TÉCNICO.	PIEZA	2	$1,477.00	$2,954.00
296.	IMPORTE DE LA CALIBRACIÓN A PIPETA VOLUMÉTRICA DE 3 ml, PARA ENTREGAR, CLASE A, MARCA: P.K., MODELO: 37045, NÚMERO DE SERIE: S/N, EMT: ± 0,01 ml, RESOLUCIÓN: N/A, CLAVE DE IDENTIFICACIÓN: NM-220, DE ACUERDO AL PROCEDIMIENTO DESCRITO EN LA PARTIDA NÚMERO 296 DEL ANEXO TÉCNICO.	PIEZA	1	$1,497.00	$1,497.00
297.	IMPORTE DE LA CALIBRACIÓN A PIPETA VOLUMÉTRICA DE 4 ml, PARA ENTREGAR, CLASE A, MARCA: KIMAX, MODELO: 37004, NÚMERO DE SERIE: S/N, EMT: ± 0,01 ml, RESOLUCIÓN: N/A, CLAVE DE IDENTIFICACIÓN: NM-222, DE ACUERDO AL PROCEDIMIENTO DESCRITO EN LA PARTIDA NÚMERO 297 DEL ANEXO TÉCNICO.	PIEZA	1	$1,517.00	$1,517.00

Av. Jardín No. 272, Col. Tlatilco, Alc. Azcapotzalco, C.P. 02860
CDMX, Info@kalyval.com.mx Tel. 5785 - 4850

298.	IMPORTE DE LA CALIBRACIÓN A PIPETA VOLUMÉTRICA DE 5 ml, PARA ENTREGAR, CLASE A, MARCA: PFEIFFER GLASS, MODELO: 8100, NÚMERO DE SERIE: S/N, EMT: ± 0,01 ml, RESOLUCIÓN: N/A, CLAVE DE IDENTIFICACIÓN: NM-109, NM-110, DE ACUERDO AL PROCEDIMIENTO DESCRITO EN LA PARTIDA NÚMERO 298 DEL ANEXO TÉCNICO.	PIEZA	2	$1,567.00	$3,134.00
299.	IMPORTE DE LA CALIBRACIÓN A PIPETA VOLUMÉTRICA DE 8 ml, PARA ENTREGAR, CLASE A, MARCA: KIMAX-51, MODELO: 37004-8 NÚMERO DE SERIE: S/N, EMT: ± 0,02 ml, RESOLUCIÓN: N/A, CLAVE DE IDENTIFICACIÓN: NM-224, DE ACUERDO AL PROCEDIMIENTO DESCRITO EN LA PARTIDA NÚMERO 299 DEL ANEXO TÉCNICO.	PIEZA	1	$1,628.00	$1,628.00
300.	IMPORTE DE LA CALIBRACIÓN A PIPETA VOLUMÉTRICA DE 9 ml, PARA ENTREGAR, CLASE A, MARCA: KIMAX-51, MODELO: 37004-9, NÚMERO DE SERIE: S/N, EMT: ± 0,02 ml, RESOLUCIÓN: N/A, CLAVE DE IDENTIFICACIÓN: NM-226, DE ACUERDO AL PROCEDIMIENTO DESCRITO EN LA PARTIDA NÚMERO 300 DEL ANEXO TÉCNICO.	PIEZA	1	$1,638.00	$1,638.00
301.	IMPORTE DE LA CALIBRACIÓN A PIPETA VOLUMÉTRICA DE 10 ml, PARA ENTREGAR, CLASE A, MARCA: PYREX, MODELO: 7100, NÚMERO DE SERIE: S/N, EMT: ± 0,02 ml, RESOLUCIÓN: N/A, CLAVE DE IDENTIFICACIÓN: NM-28, DE ACUERDO AL PROCEDIMIENTO DESCRITO EN LA PARTIDA NÚMERO 301 DEL ANEXO TÉCNICO.	PIEZA	1	$1,649.00	$1,649.00
302.	IMPORTE DE LA CALIBRACIÓN A PIPETA VOLUMÉTRICA DE 10 ml, PARA ENTREGAR, CLASE A, MARCA: KIMAX, MODELO: 37004, NÚMERO DE SERIE: S/N, EMT: ± 0,02 ml, RESOLUCIÓN: N/A, CLAVE DE IDENTIFICACIÓN: NM-52, NM-169, NM-170, DE ACUERDO AL PROCEDIMIENTO DESCRITO EN LA PARTIDA NÚMERO 302 DEL ANEXO TÉCNICO.	PIEZA	3	$1,649.00	$4,947.00
303.	IMPORTE DE LA CALIBRACIÓN A PIPETA VOLUMÉTRICA DE 12 ml, PARA ENTREGAR, CLASE A, MARCA: KIMAX-51, MODELO: 37004-12, NÚMERO DE SERIE: S/N, EMT: ± 0,02 ml, RESOLUCIÓN: N/A, CLAVE DE IDENTIFICACIÓN: NM-228, DE ACUERDO AL PROCEDIMIENTO DESCRITO EN LA PARTIDA NÚMERO 303 DEL ANEXO TÉCNICO.	PIEZA	1	$1,616.00	$1,616.00
304.	IMPORTE DE LA CALIBRACIÓN A PIPETA VOLUMÉTRICA DE 15 ml, PARA ENTREGAR, CLASE A, MARCA: P.K., MODELO: 37004, NÚMERO DE SERIE: S/N, EMT: ± 0,03 ml, RESOLUCIÓN: N/A, CLAVE DE IDENTIFICACIÓN: NM-231, DE ACUERDO AL PROCEDIMIENTO DESCRITO EN LA PARTIDA NÚMERO 304 DEL ANEXO TÉCNICO.	PIEZA	1	$1,626.00	$1,626.00

Av. Jardín No. 272, Col. Tlatilco, Alc. Azcapotzalco, C.P. 02860
CDMX, Info@kalyval.com.mx Tel. 5785 - 4850

305.	IMPORTE DE LA CALIBRACIÓN A PIPETA VOLUMÉTRICA DE 20 ml, PARA ENTREGAR, CLASE A, MARCA: KIMAX, MODELO: 37004, NÚMERO DE SERIE: S/N, EMT: ± 0,03 ml, RESOLUCIÓN: N/A, CLAVE DE IDENTIFICACIÓN: NM-74, NM-171, NM-172, DE ACUERDO AL PROCEDIMIENTO DESCRITO EN LA PARTIDA NÚMERO 305 DEL ANEXO TÉCNICO.	PIEZA	3	$1,636.00	$4,908.00
306.	IMPORTE DE LA CALIBRACIÓN A PIPETA VOLUMÉTRICA DE 25 ml, PARA ENTREGAR, CLASE A, MARCA: KIMAX, MODELO: 37004, NÚMERO DE SERIE: S/N, EMT: ± 0,03 ml, RESOLUCIÓN: N/A, CLAVE DE IDENTIFICACIÓN: NM-119, NM-120, NM-173, NM-174, DE ACUERDO AL PROCEDIMIENTO DESCRITO EN LA PARTIDA NÚMERO 306 DEL ANEXO TÉCNICO.	PIEZA	4	$1,646.00	$6,584.00
307.	IMPORTE DE LA CALIBRACIÓN A PIPETA VOLUMÉTRICA DE 50 ml, PARA ENTREGAR, CLASE B, MARCA: PYREX, MODELO: 7102, NÚMERO DE SERIE: S/N, EMT: ± 0,10 ml, RESOLUCIÓN: N/A, CLAVE DE IDENTIFICACIÓN: NM-175, NM-176, DE ACUERDO AL PROCEDIMIENTO DESCRITO EN LA PARTIDA NÚMERO 307 DEL ANEXO TÉCNICO.	PIEZA	2	$1,403.00	$2,806.00
308.	IMPORTE DE LA CALIBRACIÓN A PIPETA VOLUMÉTRICA DE 100 ml, PARA ENTREGAR, CLASE B, MARCA: KIMAX, MODELO: 37000, NÚMERO DE SERIE: S/N, EMT: ± 0,16 ml, RESOLUCIÓN: N/A, CLAVE DE IDENTIFICACIÓN: NM-125, DE ACUERDO AL PROCEDIMIENTO DESCRITO EN LA PARTIDA NÚMERO 308 DEL ANEXO TÉCNICO.	PIEZA	1	$1,656.00	$1,656.00
309.	IMPORTE DE LA CALIBRACIÓN A PIPETA VOLUMÉTRICA DE 100 ml, PARA ENTREGAR, CLASE A, MARCA: PYREX, MODELO: 7100, NÚMERO DE SERIE: S/N, EMT: ± 0,06 ml, RESOLUCIÓN: N/A, CLAVE DE IDENTIFICACIÓN: NM-131, DE ACUERDO AL PROCEDIMIENTO DESCRITO EN LA PARTIDA NÚMERO 309 DEL ANEXO TÉCNICO.	PIEZA	1	$1,656.00	$1,656.00
310.	IMPORTE DE LA CALIBRACIÓN A PROBETA DE 10 ml, PARA ENTREGAR, CLASE B, MARCA: KIMAX, MODELO: 20024, NÚMERO DE SERIE: S/N, EMT: ± 0,10 ml, RESOLUCIÓN: 0,2 ml, CLAVE DE IDENTIFICACIÓN: NM-179, NM-180, DE ACUERDO AL PROCEDIMIENTO DESCRITO EN LA PARTIDA NÚMERO 310 DEL ANEXO TÉCNICO.	PIEZA	2	$1,397.00	$2,794.00
311.	IMPORTE DE LA CALIBRACIÓN A PROBETA DE 25 ml, PARA CONTENER, CLASE B, MARCA: PYREX, MODELO: 3022, NÚMERO DE SERIE: S/N, EMT: ± 0,30 ml, RESOLUCIÓN: 0,2 ml, CLAVE DE IDENTIFICACIÓN: NM-181, NM-182, DE ACUERDO AL PROCEDIMIENTO DESCRITO EN LA PARTIDA NÚMERO 311 DEL ANEXO TÉCNICO.	PIEZA	2	$1,417.00	$2,834.00

Av. Jardín No. 272, Col. Tlatilco, Alc. Azcapotzalco, C.P. 02860
CDMX, Info@kalyval.com.mx Tel. 5785 - 4850

kaly-val
Laboratorio de Calibración y Validación

312.	IMPORTE DE LA CALIBRACIÓN A PROBETA DE 50 ml, PARA CONTENER, CLASE B, MARCA: PYREX, MODELO: 3022, NÚMERO DE SERIE: S/N, EMT: ± 0,40 ml, RESOLUCIÓN: 1 ml, CLAVE DE IDENTIFICACIÓN: NM-111, NM-112, DE ACUERDO AL PROCEDIMIENTO DESCRITO EN LA PARTIDA NÚMERO 312 DEL ANEXO TÉCNICO.	PIEZA	2	$1,447.00	$2,894.00
313.	IMPORTE DE LA CALIBRACIÓN A PROBETA DE 100 ml, PARA CONTENER, CLASE B, MARCA: PYREX, MODELO: 3022, NÚMERO DE SERIE: S/N, EMT: ± 0,60 ml, RESOLUCIÓN: 1 ml, CLAVE DE IDENTIFICACIÓN: NM-141, DE ACUERDO AL PROCEDIMIENTO DESCRITO EN LA PARTIDA NÚMERO 313 DEL ANEXO TÉCNICO.	PIEZA	1	$1,487.00	$1,487.00
314.	IMPORTE DE LA CALIBRACIÓN A PROBETA DE 100 ml, PARA ENTREGAR, CLASE B, MARCA: KIMAX, MODELO: 20024, NÚMERO DE SERIE: S/N, EMT: ± 0,60 ml, RESOLUCIÓN: 1 ml, CLAVE DE IDENTIFICACIÓN: NM-142, DE ACUERDO AL PROCEDIMIENTO DESCRITO EN LA PARTIDA NÚMERO 314 DEL ANEXO TÉCNICO.	PIEZA	1	$1,321.00	$1,321.00
315.	IMPORTE DE LA CALIBRACIÓN A PROBETA DE 100 ml, PARA ENTREGAR, CLASE B, MARCA: KIMAX, MODELO: 20024, NÚMERO DE SERIE: S/N, EMT: ± 0,60 ml, RESOLUCIÓN: 1 ml, CLAVE DE IDENTIFICACIÓN: NM-185, NM-186, DE ACUERDO AL PROCEDIMIENTO DESCRITO EN LA PARTIDA NÚMERO 315 DEL ANEXO TÉCNICO.	PIEZA	2	$1,321.00	$2,642.00
316.	IMPORTE DE LA CALIBRACIÓN A PROBETA DE 250 ml, PARA ENTREGAR, CLASE B, MARCA: KIMAX, MODELO: 20024, NÚMERO DE SERIE: S/N, EMT: ± 1,4 ml, RESOLUCIÓN: 2 ml, CLAVE DE IDENTIFICACIÓN: NM-115, NM-116, DE ACUERDO AL PROCEDIMIENTO DESCRITO EN LA PARTIDA NÚMERO 316 DEL ANEXO TÉCNICO.	PIEZA	2	$1,536.00	$3,072.00
317.	IMPORTE DE LA CALIBRACIÓN A PROBETA DE 500 ml, PARA ENTREGAR, CLASE B, MARCA: PYREX, MODELO: 3022, NÚMERO DE SERIE: S/N, EMT: ± 2,6 ml, RESOLUCIÓN: 5 ml, CLAVE DE IDENTIFICACIÓN: NM-31, DE ACUERDO AL PROCEDIMIENTO DESCRITO EN LA PARTIDA NÚMERO 317 DEL ANEXO TÉCNICO.	PIEZA	1	$1,554.00	$1,554.00
318.	IMPORTE DE LA CALIBRACIÓN A PROBETA DE 500 ml, PARA ENTREGAR, CLASE A, MARCA: KIMAX, MODELO: 20026, NÚMERO DE SERIE: S/N, EMT: ± 1,3 ml, RESOLUCIÓN: 5 ml, CLAVE DE IDENTIFICACIÓN: NM-139, DE ACUERDO AL PROCEDIMIENTO DESCRITO EN LA PARTIDA NÚMERO 318 DEL ANEXO TÉCNICO.	PIEZA	1	$1,527.00	$1,527.00

Av. Jardín No. 272, Col. Tlatilco, Alc. Azcapotzalco, C.P. 02860
CDMX, Info@kalyval.com.mx Tel. 5785 - 4850

319.	IMPORTE DE LA CALIBRACIÓN A PROBETA DE 1000 ml, PARA CONTENER, CLASE B, MARCA: PYREX, MODELO: 3022, NÚMERO DE SERIE: S/N, EMT: ± 5,0 ml, RESOLUCIÓN: 10 ml, CLAVE DE IDENTIFICACIÓN: NM-01, DE ACUERDO AL PROCEDIMIENTO DESCRITO EN LA PARTIDA NÚMERO 319 DEL ANEXO TÉCNICO.	PIEZA	1	$1,547.00	$1,547.00
320.	IMPORTE DE LA CALIBRACIÓN A PROBETA DE 1000 ml, PARA ENTREGAR, CLASE A, MARCA: KIMAX, MODELO: 20026, NÚMERO DE SERIE: S/N, EMT: ± 2,5 ml, RESOLUCIÓN: 10 ml, CLAVE DE IDENTIFICACIÓN: NM-140, DE ACUERDO AL PROCEDIMIENTO DESCRITO EN LA PARTIDA NÚMERO 320 DEL ANEXO TÉCNICO.	PIEZA	1	$1,351.00	$1,351.00
321.	IMPORTE DE LA CALIBRACIÓN A PROBETA DE 2000 ml, PARA ENTREGAR, CLASE B, MARCA: KIMAX, MODELO: 20024, NÚMERO DE SERIE: S/N, EMT: ± 10 ml, RESOLUCIÓN: 20 ml, CLAVE DE IDENTIFICACIÓN: NM-193, NM-194, DE ACUERDO AL PROCEDIMIENTO DESCRITO EN LA PARTIDA NÚMERO 321 DEL ANEXO TÉCNICO.	PIEZA	2	$1,577.00	$3,154.00
322.	IMPORTE DE LA CALIBRACIÓN A PICNÓMETRO DE 10 ml CON TERMÓMETRO, MARCA: BRAND, MODELO: S/M, NÚMERO DE SERIE: 09.02 01, EMT: ± 0,015 ml, RESOLUCIÓN: N/A, CLAVE DE IDENTIFICACIÓN: 09.02 01, DE ACUERDO AL PROCEDIMIENTO DESCRITO EN LA PARTIDA NÚMERO 322 DEL ANEXO TÉCNICO.	PIEZA	1	$1,513.00	$1,513.00
323.	IMPORTE DE LA CALIBRACIÓN A PICNÓMETRO DE 25 ml CON TERMÓMETRO, MARCA: BRAND, MODELO: S/M, NÚMERO DE SERIE: 09.03 95, EMT: ± 0,015 ml, RESOLUCIÓN: N/A, CLAVE DE IDENTIFICACIÓN: 09.03 95, DE ACUERDO AL PROCEDIMIENTO DESCRITO EN LA PARTIDA NÚMERO 323 DEL ANEXO TÉCNICO.	PIEZA	1	$1,527.00	$1,527.00
	INSTRUMENTOS DE MEDICIÓN (TIEMPO)				
324.	IMPORTE DE LA CALIBRACIÓN A CRONOMETRO DIGITAL DE 0 A 24 h, MARCA: SPER SCIENTIFIC, MODELO: 810022, NÚMERO DE SERIE: S/N, EMT ± 3 s POR DÍA, RESOLUCIÓN: 1/100 s, CLAVE DE IDENTIFICACIÓN: FQ-CRO-01, DE ACUERDO AL PROCEDIMIENTO DESCRITO EN LA PARTIDA NÚMERO 324 DEL ANEXO TÉCNICO.	PIEZA	1	$3,279.00	$3,279.00
325.	IMPORTE DE LA CALIBRACIÓN A CRONOMETRO DIGITAL, 0h A 24 h, MARCA: SPER SCIENTIFIC MODELO: 810022, NÚMERO DE SERIE: S/N, EMT: 3s POR DÍA, RESOLUCIÓN: 01 h, 0,01 min, 0,01 s CLAVE DE IDENTIFICACIÓN: FQ-CRO-02, DE ACUERDO AL PROCEDIMIENTO DESCRITO EN LA PARTIDA NÚMERO 325 DEL ANEXO TÉCNICO.	PIEZA	1	$3,279.00	$3,279.00

Av. Jardín No. 272, Col. Tlatilco, Alc. Azcapotzalco, C.P. 02860
CDMX, Info@kalyval.com.mx Tel. 5785 - 4850

326.	IMPORTE DE LA CALIBRACIÓN A CRONOMETRO DIGITAL DE 0 h A 24 h, MARCA: SPER SCIENTIFIC, MODELO: 810022, NÚMERO DE SERIE: S/N, EMT ± 3 s POR DÍA, RESOLUCIÓN: 01 h, 0,01 min, 0,01 s, CLAVE DE IDENTIFICACIÓN: ARD-C1, DE ACUERDO AL PROCEDIMIENTO DESCRITO EN LA PARTIDA NÚMERO 326 DEL ANEXO TÉCNICO.	PIEZA	1	$3,279.00	$3,279.00
327.	IMPORTE DE LA CALIBRACIÓN A CRONOMETRO DIGITAL DE 0 h A 24 h, MARCA: SPER SCIENTIFIC, MODELO: 810033, NÚMERO DE SERIE: S/N, EMT ± 3 s POR DÍA, RESOLUCIÓN: 01 h, 0,01 min, 0,01 s, CLAVE DE IDENTIFICACIÓN: ARD-C2, DE ACUERDO AL PROCEDIMIENTO DESCRITO EN LA PARTIDA NÚMERO 327 DEL ANEXO TÉCNICO.	PIEZA	1	$3,279.00	$3,279.00
328.	IMPORTE DE LA CALIBRACIÓN A CRONÓMETRO DE ACERO INOXIDABLE ANÁLOGO DE 0 min A 60 min, MARCA: HANHART, MODELO: S/M, NÚMERO DE SERIE: S/N, EMT ± 3 s POR DÍA, RESOLUCIÓN: 1 s, CLAVE DE IDENTIFICACIÓN: ARD-C3, DE ACUERDO AL PROCEDIMIENTO DESCRITO EN LA PARTIDA NÚMERO 328 DEL ANEXO TÉCNICO.	PIEZA	1	$2,706.00	$2,706.00
329.	IMPORTE DE LA CALIBRACIÓN A CRONOMETRO DIGITAL DE 0 A 24 h, MARCA: SPER SCIENTIFIC, MODELO: 810022, NÚMERO DE SERIE: S/N, EMT ± 3 s POR DÍA, RESOLUCIÓN: 0,01 s en el intervalo hasta 30 min y de 1 s después del intervalo de 30 min, CLAVE DE IDENTIFICACIÓN: A-CRO-1, B-CRO-2, DE ACUERDO AL PROCEDIMIENTO DESCRITO EN LA PARTIDA NÚMERO 329 DEL ANEXO TÉCNICO.	PIEZA	2	$3,023.00	$6,046.00
330.	IMPORTE DE LA CALIBRACIÓN A CRONOMETRO DE 0 min A 60 min, MARCA: HANHART, MODELO: S/M, NÚMERO DE SERIE: S/N, EMT: ±0,5 s (t < 600 s), ±0,08% (t ≥ 600 s), RESOLUCIÓN: 0,2 s, CLAVE DE IDENTIFICACIÓN: LMM-TM-05, DE ACUERDO AL PROCEDIMIENTO DESCRITO EN LA PARTIDA NÚMERO 330 DEL ANEXO TÉCNICO.	PIEZA	1	$2,706.00	$2,706.00
331.	CRONOMETRO DE 0 min A 60 min, MARCA: HEUER, MODELO: CLUB MASTER, NÚMERO DE SERIE: S/N, EMT: ± 0,5 s (t < 300 s), ± 0,15% (t ≥ 300 s), RESOLUCIÓN: 0,2 s, CLAVE DE IDENTIFICACIÓN: LMNM-TM-06, DE ACUERDO AL PROCEDIMIENTO DESCRITO EN LA PARTIDA NÚMERO 331 DEL ANEXO TÉCNICO	PIEZA	1	$2,706.00	$2,706.00
	INSTRUMENTOS DE MEDICIÓN (TEMPERATURA)				
332.	IMPORTE DE LA CALIBRACIÓN A TERMÓMETRO BIMETÁLICO DE -40°C A +71°C, MARCA: TAYLOR, MODELO: S/M, NÚMERO DE SERIE: S/N, EMT ± 2 °C, RESOLUCIÓN: 1 °C, CLAVE DE IDENTIFICACIÓN: FQ-TRB-07, DE ACUERDO AL PROCEDIMIENTO DESCRITO EN LA PARTIDA NÚMERO 332 DEL ANEXO TÉCNICO.	PIEZA	1	$1,945.00	$1,945.00

Av. Jardín No. 272, Col. Tlatilco, Alc. Azcapotzalco, C.P. 02860
CDMX, Info@kalyval.com.mx Tel. 5785 - 4850

333.	IMPORTE DE LA CALIBRACIÓN A TERMÓMETRO BIMETÁLICO DE -40°C A +71°C, MARCA: TAYLOR, MODELO: S/M, NÚMERO DE SERIE: S/N, EMT ± 2 °C, RESOLUCIÓN: 1 °C, CLAVE DE IDENTIFICACIÓN: FQ-TRB-08, DE ACUERDO AL PROCEDIMIENTO DESCRITO EN LA PARTIDA NÚMERO 333 DEL ANEXO TÉCNICO.	PIEZA	1	$2,047.00	$2,047.00
334.	IMPORTE DE LA CALIBRACIÓN A TERMÓMETRO DE LÍQUIDO EN VIDRIO (Hg) INMERSIÓN PARCIAL DE -17 °C A +360 °C, MARCA: BÜCHI MODELO: S/M, NÚMERO DE SERIE: 9230 FLAWII, EMT ± 5 °C, RESOLUCIÓN: 1 °C, CLAVE DE IDENTIFICACIÓN: SI-TER-04, DE ACUERDO AL PROCEDIMIENTO DESCRITO EN LA PARTIDA NÚMERO 334 DEL ANEXO TÉCNICO.	PIEZA	1	$2,835.00	$2,835.00
335.	IMPORTE DE LA CALIBRACIÓN A TERMÓMETRO DE LÍQUIDO EN VIDRIO (Hg) INMERSIÓN PARCIAL DE -35 °C A +50 °C, MARCA: BRANNAN, MODELO: S/M, NÚMERO DE SERIE: S/N, EMT ± 1 °C, RESOLUCIÓN: 1 °C, CLAVE DE IDENTIFICACIÓN: FQ-TER-06, DE ACUERDO AL PROCEDIMIENTO DESCRITO EN LA PARTIDA NÚMERO 335 DEL ANEXO TÉCNICO.	PIEZA	1	$2,363.00	$2,363.00
336.	IMPORTE DE LA CALIBRACIÓN A TERMÓMETRO DE LÍQUIDO EN VIDRIO (Hg) INMERSIÓN PARCIAL DE -35 °C A +50 °C, MARCA: BRANNAN, MODELO: S/M, NÚMERO DE SERIE: S/N, EMT ± 1 °C, RESOLUCIÓN: 1 °C, CLAVE DE IDENTIFICACIÓN. FQ-TER-10, DE ACUERDO AL PROCEDIMIENTO DESCRITO EN LA PARTIDA NÚMERO 336 DEL ANEXO TÉCNICO.	PIEZA	1	$3,040.00	$3,040.00
337.	IMPORTE DE LA CALIBRACIÓN A TERMÓMETRO DE LÍQUIDO EN VIDRIO (Hg) INMERSIÓN PARCIAL DE -20 °C A +150 °C, MARCA: BRANNAN, MODELO: S/M, NÚMERO DE SERIE: S/N, EMT ± 1 °C, RESOLUCIÓN: 1 °C, CLAVE DE IDENTIFICACIÓN: FQ-TER-12, DE ACUERDO AL PROCEDIMIENTO DESCRITO EN LA PARTIDA NÚMERO 337 DEL ANEXO TÉCNICO.	PIEZA	1	$2,835.00	$2,835.00
338.	IMPORTE DE LA CALIBRACIÓN A TERMÓMETRO PARA EL PICNÓMETRO FQ1-PIC-01 TERMÓMETRO DE LÍQUIDO EN VIDRIO (Hg) INMERSIÓN PARCIAL DE +14 °C A +37 °C, MARCA: EXAX, MODELO: S/M, NÚMERO DE SERIE: 97718, EMT ± 0,5 °C, RESOLUCIÓN: 0,2 °C, CLAVE DE IDENTIFICACIÓN: FQ1-TPIC-01, DE ACUERDO AL PROCEDIMIENTO DESCRITO EN LA PARTIDA NÚMERO 338 DEL ANEXO TÉCNICO.	PIEZA	1	$2,363.00	$2,363.00

Av. Jardín No. 272, Col. Tlatilco, Alc. Azcapotzalco, C.P. 02860
CDMX, Info@kalyval.com.mx Tel. 5785 - 4850

339.	IMPORTE DE LA CALIBRACIÓN A TERMÓMETRO DE LÍQUIDO EN VIDRIO (Hg) INMERSIÓN TOTAL DE -35 °C A +50° C, MARCA: BRANNAN, MODELO: N2, NÚMERO DE SERIE: S/N, EMT ± 0,5 °C, RESOLUCIÓN: 1 °C, CLAVE DE IDENTIFICACIÓN: TE-204 (NY-6 005215), DE ACUERDO AL PROCEDIMIENTO DESCRITO EN LA PARTIDA NÚMERO 339 DEL ANEXO TÉCNICO.	PIEZA	1	$1,890.00	$1,890.00
340.	IMPORTE DE LA CALIBRACIÓN A TERMÓMETRO DE LÍQUIDO EN VIDRIO (Hg) INMERSIÓN TOTAL DE -20 °C A +150 °C, MARCA: TAYLOR, MODELO: 6333-G, NÚMERO DE SERIE: S/N, EMT ± 0,5 °C, RESOLUCIÓN: 1 °C, CLAVE DE IDENTIFICACIÓN: TE-248, TM343002, DE ACUERDO AL PROCEDIMIENTO DESCRITO EN LA PARTIDA NÚMERO 340 DEL ANEXO TÉCNICO.	PIEZA	1	$1,890.00	$1,890.00
341.	IMPORTE DE LA CALIBRACIÓN A TERMÓMETRO DE LÍQUIDO EN VIDRIO (Hg) INMERSIÓN TOTAL DE -20 °C A +150 °C, MARCA: TAYLOR, MODELO: 6333, NÚMERO DE SERIE: S/N, EMT ± 0,5 °C, RESOLUCIÓN: 1 °C, CLAVE DE IDENTIFICACIÓN: TE-248, DE ACUERDO AL PROCEDIMIENTO DESCRITO EN LA PARTIDA NÚMERO 341 DEL ANEXO TÉCNICO.	PIEZA	1	$1,969.00	$1,969.00
342.	IMPORTE DE LA CALIBRACIÓN A TERMÓMETRO DE LÍQUIDO EN VIDRIO (Hg) IMM PARCIAL DE - 1 °C a 51 °C MARCA: BRANNAN, MODELO: S/M, NÚMERO DE SERIE: S/N, EMT ± 1,0 °C, RESOLUCIÓN: 0,1 °C, CLAVE DE IDENTIFICACIÓN: FQ-TER-09A, DE ACUERDO AL PROCEDIMIENTO DESCRITO EN LA PARTIDA NÚMERO 342 DEL ANEXO TÉCNICO.	PIEZA	1	$1,733.00	$1,733.00
343.	IMPORTE DE LA CALIBRACIÓN A TERMÓMETRO DE LÍQUIDO EN VIDRIO (Hg) IMM PARCIAL DE - 20 °C a 150 °C, MARCA: BRANNAN, MODELO: S/M, NÚMERO DE SERIE: S/N, EMT: ± 1,0 °C, RESOLUCIÓN: 1 °C, CLAVE DE IDENTIFICACIÓN: FQ-TER-08A, DE ACUERDO AL PROCEDIMIENTO DESCRITO EN LA PARTIDA NÚMERO 343 DEL ANEXO TÉCNICO.	PIEZA	1	$1,890.00	$1,890.00
344.	IMPORTE DE LA CALIBRACIÓN A TERMÓMETRO DE LÍQUIDO EN VIDRIO (Hg) IMM PARCIAL DE - 20 °C a 110 °C MARCA LAUKA, MODELO 550, NÚMERO DE SERIE S/N, EMT: ± 1,0 °C, RESOLUCIÓN: 1 °C CLAVE DE IDENTIFICACIÓN FQ-TER-11A, DE ACUERDO AL PROCEDIMIENTO DESCRITO EN LA PARTIDA NÚMERO 344 DEL ANEXO TÉCNICO.	PIEZA	1	$1,575.00	$1,575.00

Av. Jardín No. 272, Col. Tlatilco, Alc. Azcapotzalco, C.P. 02860
CDMX, Info@kalyval.com.mx Tel. 5785 - 4850

345.	IMPORTE DE LA CALIBRACIÓN A TERMÓMETRO DE LÍQUIDO EN VIDRIO (Hg) IMM PARCIAL DE :- 10 °C a 260 °C, MARCA BRANNAN, MODELO: S/M, NÚMERO DE SERIE: S/N, EMT: ± EN TEMPERATURAS MENORES A 100 °C ± 1,0 °C; PARA TEMPERATURAS MAYORES DE 100 °C ± 1,5 °C, RESOLUCIÓN: 1 °C CLAVE DE IDENTIFICACIÓN FQ-TER-17A± 0,5 °C, DE ACUERDO AL PROCEDIMIENTO DESCRITO EN LA PARTIDA NÚMERO 345 DEL ANEXO TÉCNICO.	PIEZA	1	$1,992.00	$1,992.00
346.	IMPORTE DE LA CALIBRACIÓN A TERMÓMETRO DE LÍQUIDO EN VIDRIO (Lotox) IMM PARCIAL DE - 20 °C a 110 °C, MARCA: BRANNAN, MODELO: S/M, NÚMERO DE SERIE S/N, EMT: ± 1,0 °C, RESOLUCIÓN: 1 °C CLAVE DE IDENTIFICACIÓN FQ-TER-18A, DE ACUERDO AL PROCEDIMIENTO DESCRITO EN LA PARTIDA NÚMERO 346 DEL ANEXO TÉCNICO.	PIEZA	1	$1,733.00	$1,733.00
347.	IMPORTE DE LA CALIBRACIÓN A TERMÓMETRO DE LÍQUIDO EN VIDRIO (Hg) IMM PARCIAL, DE - 20 °C a 110 °C, MARCA: BRANNAN, MODELO: S/M, NÚMERO DE SERIE S/N, EMT: ± 1,0 °C RESOLUCIÓN: 1 °C, CLAVE DE IDENTIFICACIÓN FQ-TER-19A, DE ACUERDO AL PROCEDIMIENTO DESCRITO EN LA PARTIDA NÚMERO 347 DEL ANEXO TÉCNICO.	PIEZA	1	$1,733.00	$1,733.00
348.	IMPORTE DE LA CALIBRACIÓN A TERMÓMETRO DE LÍQUIDO EN VIDRIO INMERSIÓN PARCIAL DE -1 °C a 51 °C, MARCA: Brannan, MODELO: S/M NÚMERO DE SERIE: S/N, EMT: ± 1,0 °C, RESOLUCIÓN: 0,1 °C, CLAVE DE IDENTIFICACIÓN: FQ-TER-05A, DE ACUERDO AL PROCEDIMIENTO DESCRITO EN LA PARTIDA NÚMERO 348 DEL ANEXO TÉCNICO.	PIEZA	1	$1,575.00	$1,575.00
349.	IMPORTE DE LA CALIBRACIÓN A TERMÓMETRO DE LÍQUIDO EN VIDRIO INMERSIÓN PARCIAL DE-1 °C a 51 °C, MARCA: Brannan, MODELO: S/M NÚMERO DE SERIE: S/N, EMT: ± 1,0 °C, RESOLUCIÓN: 0,1 °C, CLAVE DE IDENTIFICACIÓN: FQ-TER-04A, DE ACUERDO AL PROCEDIMIENTO DESCRITO EN LA PARTIDA NÚMERO 349 DEL ANEXO TÉCNICO.	PIEZA	1	$1,733.00	$1,733.00
350.	IMPORTE DE LA CALIBRACIÓN A TERMÓMETRO DE LÍQUIDO EN VIDRIO (Hg) INMERSIÓN PARCIAL DE -20 °C A +110 °C, MARCA: BRANNAN, MODELO: S/M, NÚMERO DE SERIE: S/N, EMT ± 1 °C, RESOLUCIÓN: 1 °C, CLAVE DE IDENTIFICACIÓN: TE 132, DE ACUERDO AL PROCEDIMIENTO DESCRITO EN LA PARTIDA NÚMERO 350 DEL ANEXO TÉCNICO.	PIEZA	1	$2,363.00	$2,363.00

Av. Jardín No. 272, Col. Tlatilco, Alc. Azcapotzalco, C.P. 02860
CDMX, Info@kalyval.com.mx Tel. 5785 - 4850

kaly-val
Laboratorio de Calibración y Validación

351.	IMPORTE DE LA CALIBRACIÓN A TERMÓMETRO PARA EL PICNÓMETRO ARD-P5 TERMÓMETRO DE LÍQUIDO EN VIDRIO (Hg) INMERSIÓN PARCIAL DE +14 °C A +38 °C, MARCA: KESSLER, MODELO: S/M, NÚMERO DE SERIE: 776256, EMT ± 0,5 °C, RESOLUCIÓN: 0,2 °C, CLAVE DE IDENTIFICACIÓN: ARD-T5, DE ACUERDO AL PROCEDIMIENTO DESCRITO EN LA PARTIDA NÚMERO 351 DEL ANEXO TÉCNICO.	PIEZA	1	$1,621.00	$1,621.00
352.	IMPORTE DE LA CALIBRACIÓN A TERMÓMETRO PARA EL PICNÓMETRO ARD-P6 TERMÓMETRO DE LÍQUIDO EN VIDRIO (Hg) INMERSIÓN PARCIAL DE +14 °C A +38 °C, MARCA: KESSLER, MODELO: S/M, NÚMERO DE SERIE: 767866, EMT ± 0,5 °C, RESOLUCIÓN: 0,2 °C, CLAVE DE IDENTIFICACIÓN: ARD-T6, DE ACUERDO AL PROCEDIMIENTO DESCRITO EN LA PARTIDA NÚMERO 352 DEL ANEXO TÉCNICO.	PIEZA	1	$2,363.00	$2,363.00
353.	IMPORTE DE LA CALIBRACIÓN A TERMÓMETRO PARA EL PICNÓMETRO ARD-P7 TERMÓMETRO DE LÍQUIDO EN VIDRIO (Hg) INMERSIÓN PARCIAL DE +14 °C A +38 °C, MARCA: GDJT, MODELO: S/M, NÚMERO DE SERIE: 0806, EMT ± 0,5 °C, RESOLUCIÓN: 0,2 °C, CLAVE DE IDENTIFICACIÓN: ARD-T7, DE ACUERDO AL PROCEDIMIENTO DESCRITO EN LA PARTIDA NÚMERO 353 DEL ANEXO TÉCNICO.	PIEZA	1	$2,363.00	$2,363.00
354.	IMPORTE DE LA CALIBRACIÓN A TERMÓMETRO PARA EL PICNÓMETRO ARD-P8 TERMÓMETRO DE LÍQUIDO EN VIDRIO (Hg) INMERSIÓN PARCIAL DE +14 °C A +38 °C, MARCA: KESSLER, MODELO: S/M, NÚMERO DE SERIE: 767944, EMT ± 0,5 °C, RESOLUCIÓN: 0,2 °C, CLAVE DE IDENTIFICACIÓN: ARD-T8, DE ACUERDO AL PROCEDIMIENTO DESCRITO EN LA PARTIDA NÚMERO 354 DEL ANEXO TÉCNICO.	PIEZA	1	$2,363.00	$2,363.00
355.	IMPORTE DE LA CALIBRACIÓN A TERMÓMETRO PARA EL PICNÓMETRO ARD-P3, TERMÓMETRO DE LÍQUIDO EN VIDRIO (Hg) INMERSIÓN PARCIAL DE +14 °C A +38 °C, MARCA: EXAX, MODELO: S/M, NÚMERO DE SERIE: 05124, EMT ± 0,5 °C, RESOLUCIÓN: 0,2 °C, CLAVE DE IDENTIFICACIÓN: ARD-9, DE ACUERDO AL PROCEDIMIENTO DESCRITO EN LA PARTIDA NÚMERO 355 DEL ANEXO TÉCNICO.	PIEZA	1	$2,363.00	$2,363.00

Av. Jardín No. 272, Col. Tlatilco, Alc. Azcapotzalco, C.P. 02860
CDMX, Info@kalyval.com.mx Tel. 5785 - 4850

356.	IMPORTE DE LA CALIBRACIÓN A TERMÓMETRO DE LÍQUIDO EN VIDRIO (Hg) INMERSIÓN PARCIAL DE -35 °C A +50 °C, MARCA: BRANNAN, MODELO: N2, NÚMERO DE SERIE: S/N, EMT ± 1,0 °C, RESOLUCIÓN: 1,0 °C, CLAVE DE IDENTIFICACIÓN: TE-197 N6, DE ACUERDO AL PROCEDIMIENTO DESCRITO EN LA PARTIDA NÚMERO 356 DEL ANEXO TÉCNICO.	PIEZA	1	$1,890.00	$1,890.00
357.	IMPORTE DE LA CALIBRACIÓN A TERMÓMETRO DE LÍQUIDO EN VIDRIO (Hg) INMERSIÓN PARCIAL DE -35 °C A + 50 °C, MARCA: BRANNAN, MODELO: N2, NÚMERO DE SERIE: S/N, EMT ± 1,0 °C, RESOLUCIÓN: 1,0 °C, CLAVE DE IDENTIFICACIÓN: TE-195 N8, DE ACUERDO AL PROCEDIMIENTO DESCRITO EN LA PARTIDA NÚMERO 357 DEL ANEXO TÉCNICO.	PIEZA	1	$1,890.00	$1,890.00
358.	IMPORTE DE LA CALIBRACIÓN A TERMÓMETRO DE LÍQUIDO EN VIDRIO (Hg) INMERSIÓN TOTAL DE -35 °C A 50 °C, MARCA: TAYLOR, MODELO: 6331-G, NÚMERO DE SERIE: S/N, EMT ± 0,5 °C, RESOLUCIÓN: 1,0 °C, CLAVE DE IDENTIFICACIÓN: V-21., DE ACUERDO AL PROCEDIMIENTO DESCRITO EN LA PARTIDA NÚMERO 358 DEL ANEXO TÉCNICO.	PIEZA	1	$1,890.00	$1,890.00
359.	IMPORTE DE LA CALIBRACIÓN A TERMÓMETRO DE LÍQUIDO EN VIDRIO (Hg) INMERSIÓN PARCIAL DE -10 °C A +110 °C, MARCA: PROPPER TROPHY, MODELO: S/M, NÚMERO DE SERIE: S/N, EMT ± 1,0 °C, RESOLUCIÓN: 1,0 °C, CLAVE DE IDENTIFICACIÓN: TE-209, DE ACUERDO AL PROCEDIMIENTO DESCRITO EN LA PARTIDA NÚMERO 359 DEL ANEXO TÉCNICO.	PIEZA	1	$2,363.00	$2,363.00
360.	IMPORTE DE LA CALIBRACIÓN A TERMÓMETRO DE LÍQUIDO EN VIDRIO (Hg) INMERSIÓN PARCIAL DE -20 °C A +110 °C, MARCA: BRANNAN, MODELO: S/M, NÚMERO DE SERIE: S/N, EMT ± 1,0 °C, RESOLUCIÓN: 1,0 °C, CLAVE DE IDENTIFICACIÓN: TE 252 (TM341002), DE ACUERDO AL PROCEDIMIENTO DESCRITO EN LA PARTIDA NÚMERO 360 DEL ANEXO TÉCNICO.	PIEZA	1	$1,890.00	$1,890.00
361.	IMPORTE DE LA CALIBRACIÓN A TERMÓMETRO DE LÍQUIDO EN VIDRIO (Hg) INMERSIÓN PARCIAL DE -20 °C A +110 °C, MARCA: BRANNAN, MODELO: S/M, NÚMERO DE SERIE: S/N, EMT ± 1,0 °C, RESOLUCIÓN: 1,0 °C, CLAVE DE IDENTIFICACIÓN: TE 384 (TB 141009), DE ACUERDO AL PROCEDIMIENTO DESCRITO EN LA PARTIDA NÚMERO 361 DEL ANEXO TÉCNICO.	PIEZA	1	$1,890.00	$1,890.00

Av. Jardín No. 272, Col. Tlatilco, Alc. Azcapotzalco, C.P. 02860
CDMX, Info@kalyval.com.mx Tel. 5785 - 4850

362.	IMPORTE DE LA CALIBRACIÓN A TERMÓMETRO DE LÍQUIDO EN VIDRIO (Hg) INMERSIÓN PARCIAL DE -20 °C A +110 °C, MARCA: BRANNAN, MODELO: S/M, NÚMERO DE SERIE: S/N, EMT ± 1,0 °C, RESOLUCIÓN: 1,0 °C, CLAVE DE IDENTIFICACIÓN: TM441002 TE-383, DE ACUERDO AL PROCEDIMIENTO DESCRITO EN LA PARTIDA NÚMERO 362 DEL ANEXO TÉCNICO.	PIEZA	1	$2,363.00	$2,363.00
363.	IMPORTE DE LA CALIBRACIÓN A TERMÓMETRO DE LÍQUIDO EN VIDRIO (Hg) INMERSIÓN PARCIAL DE -20 °C A +110 °C, MARCA: BRANNAN, MODELO: S/M, NÚMERO DE SERIE: S/N, EMT ± 1,0 °C, RESOLUCIÓN: 1,0 °C, CLAVE DE IDENTIFICACIÓN: TE-256 (TB241011), DE ACUERDO AL PROCEDIMIENTO DESCRITO EN LA PARTIDA NÚMERO 363 DEL ANEXO TÉCNICO.	PIEZA	1	$2,363.00	$2,363.00
364.	IMPORTE DE LA CALIBRACIÓN A TERMÓMETRO DE LÍQUIDO EN VIDRIO (Hg) INMERSIÓN PARCIAL DE -20 °C A +110 °C, MARCA: BRANNAN, MODELO: S/M, NÚMERO DE SERIE: S/N, EMT ± 1,0 °C, RESOLUCIÓN: 1,0 °C, CLAVE DE IDENTIFICACIÓN: TE-221, DE ACUERDO AL PROCEDIMIENTO DESCRITO EN LA PARTIDA NÚMERO 364 DEL ANEXO TÉCNICO.	PIEZA	1	$2,363.00	$2,363.00
365.	IMPORTE DE LA CALIBRACIÓN A TERMÓMETRO DE LÍQUIDO EN VIDRIO (Hg) INMERSIÓN PARCIAL DE -20 °C A +110 °C, MARCA: BRANNAN, MODELO: S/M, NÚMERO DE SERIE: S/N, EMT ± 1,0 °C, RESOLUCIÓN: 1,0 °C, CLAVE DE IDENTIFICACIÓN: TC-241001, DE ACUERDO AL PROCEDIMIENTO DESCRITO EN LA PARTIDA NÚMERO 365 DEL ANEXO TÉCNICO.	PIEZA	1	$2,363.00	$2,363.00
366.	IMPORTE DE LA CALIBRACIÓN A TERMÓMETRO DE LÍQUIDO EN VIDRIO (Hg) INMERSIÓN PARCIAL DE -20 °C A +150 °C, MARCA: BRANNAN, MODELO: S/M, NÚMERO DE SERIE: S/N, EMT ± 1,0 °C, RESOLUCIÓN: 1,0 °C, CLAVE DE IDENTIFICACIÓN: RD-4, DE ACUERDO AL PROCEDIMIENTO DESCRITO EN LA PARTIDA NÚMERO 366 DEL ANEXO TÉCNICO.	PIEZA	1	$2,363.00	$2,363.00
367.	IMPORTE DE LA CALIBRACIÓN A TERMÓMETRO DE LÍQUIDO EN VIDRIO (Hg) INMERSIÓN TOTAL DE -20 °C A +150 °C, MARCA: BRANNAN, MODELO: N2, NÚMERO DE SERIE: S/N, EMT ± 0,5 °C, RESOLUCIÓN: 1,0 °C, CLAVE DE IDENTIFICACIÓN: MET 006, DE ACUERDO AL PROCEDIMIENTO DESCRITO EN LA PARTIDA NÚMERO 367 DEL ANEXO TÉCNICO.	PIEZA	1	$2,625.00	$2,625.00

Av. Jardín No. 272, Col. Tlatilco, Alc. Azcapotzalco, C.P. 02860
CDMX, Info@kalyval.com.mx Tel. 5785 - 4850

368.	IMPORTE DE LA CALIBRACIÓN A TERMÓMETRO DE LÍQUIDO EN VIDRIO (Hg) INMERSIÓN PARCIAL DE -20 °C A +110 °C, MARCA: LAUKA, MODELO: 550, NÚMERO DE SERIE: S/N, EMT ± 1,0 °C, RESOLUCIÓN: 1,0 °C, CLAVE DE IDENTIFICACIÓN: ARD-TER-02, DE ACUERDO AL PROCEDIMIENTO DESCRITO EN LA PARTIDA NÚMERO 368 DEL ANEXO TÉCNICO.	PIEZA	1	$2,363.00	$2,363.00
369.	IMPORTE DE LA CALIBRACIÓN A TERMÓMETRO BIMETÁLICO DE -40 °C A +70 °C, MARCA: TAYLOR, MODELO: S/M, NÚMERO DE SERIE: S/N, EMT ± 1,1 °C, RESOLUCIÓN: 1,0 °C, CLAVE DE IDENTIFICACIÓN: ARD-14-TER-02, DE ACUERDO AL PROCEDIMIENTO DESCRITO EN LA PARTIDA NÚMERO 369 DEL ANEXO TÉCNICO.	PIEZA	1	$1,575.00	$1,575.00
370.	IMPORTE DE LA CALIBRACIÓN A TERMÓMETRO DE LÍQUIDO EN VIDRIO (Hg) DE INMERSIÓN PARCIAL DE +38 °C A +82 °C., MARCA: KESSLER, MODELO: ASTM14C-86, NÚMERO DE SERIE: 607883, EMT ± 0,1 °C, RESOLUCIÓN: 0,1 °C, CLAVE DE IDENTIFICACIÓN: ARD-TER-01, DE ACUERDO AL PROCEDIMIENTO DESCRITO EN LA PARTIDA NÚMERO 370 DEL ANEXO TÉCNICO.	PIEZA	1	$1,575.00	$1,575.00
371.	IMPORTE DE LA CALIBRACIÓN A TERMÓMETRO DE LÍQUIDO EN VIDRIO (Hg) DE INMERSIÓN PARCIAL DE -10 °C A +260 °C, MARCA: BRANNAN, MODELO: S/M, NÚMERO DE SERIE: S/N, EMT ± 1,0 °C, RESOLUCIÓN: 1,0 °C, CLAVE DE IDENTIFICACIÓN: LMM-T-06, DE ACUERDO AL PROCEDIMIENTO DESCRITO EN LA PARTIDA NÚMERO 371 DEL ANEXO TÉCNICO.	PIEZA	1	$1,575.00	$1,575.00
372.	IMPORTE DE LA CALIBRACIÓN A TERMÓMETRO DE LIQUIDO EN VIDRIO (Hg) MARCA: EXAX, MODELO: 10/18 JT, NÚMERO DE SERIE: 643296, CLAVE DE IDENTIFICACIÓN: T1, DE ACUERDO AL PROCEDIMIENTO DESCRITO EN LA PARTIDA NÚMERO 372 DEL ANEXO TÉCNICO.	PIEZA	1	$2,358.00	$2,358.00
373.	IMPORTE DE LA CALIBRACIÓN A TERMÓMETRO DE LIQUIDO EN VIDRIO (Hg) MARCA: BRANNAN, MODELO: SIN MODELO, NÚMERO DE SERIE: SIN NUMERO CLAVE DE IDENTIFICACIÓN: CI-01, DE ACUERDO AL PROCEDIMIENTO DESCRITO EN LA PARTIDA NÚMERO 373 DEL ANEXO TÉCNICO.	PIEZA	1	$3,145.00	$3,145.00
374.	IMPORTE DE LA CALIBRACIÓN A TERMÓMETRO DE LIQUIDO EN VIDRIO (Hg) MARCA: BRANNAN, MODELO: SIN MODELO, NÚMERO DE SERIE: SIN NUMERO, CLAVE DE IDENTIFICACIÓN: CI-02, DE ACUERDO AL PROCEDIMIENTO DESCRITO EN LA PARTIDA NÚMERO 374 DEL ANEXO TÉCNICO.	PIEZA	1	$3,145.00	$3,145.00

Av. Jardín No. 272, Col. Tlatilco, Alc. Azcapotzalco, C.P. 02860
CDMX, Info@kalyval.com.mx Tel. 5785 - 4850

375.	IMPORTE DE LA CALIBRACIÓN A TERMÓMETRO DE LIQUIDO EN VIDRIO (Hg) MARCA: ERTCO, MODELO: ASTM-65C, NÚMERO DE SERIE: 566394, CLAVE DE IDENTIFICACIÓN: CI-TTV-30, DE ACUERDO AL PROCEDIMIENTO DESCRITO EN LA PARTIDA NÚMERO 375 DEL ANEXO TÉCNICO.	PIEZA	1	$2,358.00	$2,358.00
376.	IMPORTE DE LA CALIBRACIÓN A TERMÓMETRO DE LIQUIDO EN VIDRIO (ALCOHOL ROJO) MARCA: KESSLER, MODELO: ASTM 6C-86, NÚMERO DE SERIE: 803020 CLAVE DE IDENTIFICACIÓN: CI-TTV-32, DE ACUERDO AL PROCEDIMIENTO DESCRITO EN LA PARTIDA NÚMERO 376 DEL ANEXO TÉCNICO.	PIEZA	1	$2,981.00	$2,981.00
377.	IMPORTE DE LA CALIBRACIÓN A TERMÓMETRO DE LIQUIDO EN VIDRIO (ALCOHOL ROJO) MARCA: KESSLER, MODELO: ASTM 6C-86, NÚMERO DE SERIE: 803105CLAVE DE IDENTIFICACIÓN: CI-TTV-33, DE ACUERDO AL PROCEDIMIENTO DESCRITO EN LA PARTIDA NÚMERO 377 DEL ANEXO TÉCNICO.	PIEZA	1	$2,981.00	$2,981.00
378.	IMPORTE DE LA CALIBRACIÓN A TERMÓMETRO DE LIQUIDO EN VIDRIO (ALCOHOL ROJO) MARCA: KESSLER, MODELO: ASTM 6C-86, NÚMERO DE SERIE: 803137 CLAVE DE IDENTIFICACIÓN: CI-TTV-34., DE ACUERDO AL PROCEDIMIENTO DESCRITO EN LA PARTIDA NÚMERO 378 DEL ANEXO TÉCNICO.	PIEZA	1	$2,981.00	$2,981.00
379.	IMPORTE DE LA CALIBRACIÓN A TERMÓMETRO DE LIQUIDO EN VIDRIO (ALCOHOL ROJO) MARCA: KESSLER, MODELO: ASTM 6C-86, NÚMERO DE SERIE: 803146 CLAVE DE IDENTIFICACIÓN: CI-TTV-36, DE ACUERDO AL PROCEDIMIENTO DESCRITO EN LA PARTIDA NÚMERO 379 DEL ANEXO TÉCNICO.	PIEZA	1	$2,981.00	$2,981.00
380.	IMPORTE DE LA CALIBRACIÓN A TERMÓMETRO DE LIQUIDO EN VIDRIO (Hg) MARCA: KESSLER, MODELO: 3104D, NÚMERO DE SERIE: 806845, CLAVE DE IDENTIFICACIÓN: CI-TTV-38, DE ACUERDO AL PROCEDIMIENTO DESCRITO EN LA PARTIDA NÚMERO 380 DEL ANEXO TÉCNICO.	PIEZA	1	$2,835.00	$2,835.00
381.	IMPORTE DE LA CALIBRACIÓN A TERMÓMETRO DE LIQUIDO EN VIDRIO (Hg) MARCA: KESSLER, MODELO: 3104D, NÚMERO DE SERIE: 806846, CLAVE DE IDENTIFICACIÓN: CI-TTV-39, DE ACUERDO AL PROCEDIMIENTO DESCRITO EN LA PARTIDA NÚMERO 381 DEL ANEXO TÉCNICO.	PIEZA	1	$2,835.00	$2,835.00
382.	IMPORTE DE LA CALIBRACIÓN A TERMÓMETRO DE LIQUIDO EN VIDRIO (ALCOHOL AZUL) MARCA: BRANNAN, MODELO: LO TOX, NÚMERO DE SERIE: SIN NUMERO, CLAVE DE IDENTIFICACIÓN: CI-TTV-42, DE ACUERDO AL PROCEDIMIENTO DESCRITO EN LA PARTIDA NÚMERO 382 DEL ANEXO TÉCNICO.	PIEZA	1	$3,847.00	$3,847.00

Av. Jardín No. 272, Col. Tlatilco, Alc. Azcapotzalco, C.P. 02860
CDMX, Info@kalyval.com.mx Tel. 5785 - 4850

383.	IMPORTE DE LA CALIBRACIÓN A TERMÓMETRO DE LIQUIDO EN VIDRIO (Hg), PARA PICNOMETRO CI-VPC-15, MARCA: EXAX, MODELO: SIN MODELO, NÚMERO DE SERIE: 643471 CLAVE DE IDENTIFICACIÓN: CI-TTV-46, DE ACUERDO AL PROCEDIMIENTO DESCRITO EN LA PARTIDA NÚMERO 383 DEL ANEXO TÉCNICO.	PIEZA	1	$2,835.00	$2,835.00
384.	IMPORTE DE LA CALIBRACIÓN A TERMÓMETRO DE LIQUIDO EN VIDRIO (Hg), PARA PICNOMETRO CI-VPC-16 MARCA: KESSLER, MODELO: SIN MODELO, NÚMERO DE SERIE: 776264 CLAVE DE IDENTIFICACIÓN: CI-TTV-47, DE ACUERDO AL PROCEDIMIENTO DESCRITO EN LA PARTIDA NÚMERO 384 DEL ANEXO TÉCNICO.	PIEZA	1	$2,835.00	$2,835.00
385.	IMPORTE DE LA CALIBRACIÓN A TERMÓMETRO DE LIQUIDO EN VIDRIO (Hg), PARA PICNOMETRO CI-VPC-18 MARCA: KIMAX, MODELO: SIN MODELO, NÚMERO DE SERIE: 15192 CLAVE DE IDENTIFICACIÓN: CI-TTV-65, DE ACUERDO AL PROCEDIMIENTO DESCRITO EN LA PARTIDA NÚMERO 385 DEL ANEXO TÉCNICO.	PIEZA	1	$2,358.00	$2,358.00
386.	IMPORTE DE LA CALIBRACIÓN A TERMÓMETRO DE LIQUIDO EN VIDRIO (Hg) MARCA: KESSLER, MODELO: 3104D, NÚMERO DE SERIE: 806862, CLAVE DE IDENTIFICACIÓN: CI-TTV-51, DE ACUERDO AL PROCEDIMIENTO DESCRITO EN LA PARTIDA NÚMERO 386 DEL ANEXO TÉCNICO.	PIEZA	1	$2,835.00	$2,835.00
387.	IMPORTE DE LA CALIBRACIÓN A TERMÓMETRO DE LIQUIDO EN VIDRIO (ALCOHOL ROJO MARCA: KESSLER, MODELO: ASTM6C-86, NÚMERO DE SERIE: 803125, CLAVE DE IDENTIFICACIÓN: CI-TTV-52, DE ACUERDO AL PROCEDIMIENTO DESCRITO EN LA PARTIDA NÚMERO 387 DEL ANEXO TÉCNICO.	PIEZA	1	$2,979.00	$2,979.00
388.	IMPORTE DE LA CALIBRACIÓN A TERMÓMETRO DE LIQUIDO EN VIDRIO (ALCOHOL ROJO) MARCA: KESSLER, MODELO: ASTM6C-86, NÚMERO DE SERIE: 803113, CLAVE DE IDENTIFICACIÓN: CI-TTV-54, DE ACUERDO AL PROCEDIMIENTO DESCRITO EN LA PARTIDA NÚMERO 388 DEL ANEXO TÉCNICO.	PIEZA	1	$2,979.00	$2,979.00
389.	IMPORTE DE LA CALIBRACIÓN A TERMÓMETRO DE LIQUIDO EN VIDRIO (ALCOHOL AZUL MARCA: BRANNAN, MODELO: LO-tox, NÚMERO DE SERIE: SIN NUMERO CLAVE DE IDENTIFICACIÓN: CI-TTV-56, DE ACUERDO AL PROCEDIMIENTO DESCRITO EN LA PARTIDA NÚMERO 389 DEL ANEXO TÉCNICO.	PIEZA	1	$3,237.00	$3,237.00
390.	IMPORTE DE LA CALIBRACIÓN A TERMÓMETRO DE LIQUIDO EN VIDRIO (ALCOHOL AZUL) MARCA: BRANNAN, MODELO: LO-tox, NÚMERO DE SERIE: SIN NUMERO, CLAVE DE IDENTIFICACIÓN: CI-TTV-57, DE ACUERDO AL PROCEDIMIENTO DESCRITO EN LA PARTIDA NÚMERO 390 DEL ANEXO TÉCNICO.	PIEZA	1	$3,237.00	$3,237.00

Av. Jardín No. 272, Col. Tlatilco, Alc. Azcapotzalco, C.P. 02860
CDMX, Info@kalyval.com.mx Tel. 5785 - 4850

391.	IMPORTE DE LA CALIBRACIÓN A TERMÓMETRO DE LIQUIDO EN VIDRIO (ALCOHOL AZUL) MARCA: BRANNAN, MODELO: LO-tox, NÚMERO DE SERIE: SIN NUMERO, CLAVE DE IDENTIFICACIÓN: CI-TTV-58, DE ACUERDO AL PROCEDIMIENTO DESCRITO EN LA PARTIDA NÚMERO 391 DEL ANEXO TÉCNICO.	PIEZA	1	$3,237.00	$3,237.00
392.	IMPORTE DE LA CALIBRACIÓN A TERMÓMETRO DE LIQUIDO EN VIDRIO (Hg) MARCA: KESSLER, MODELO: 4011A, NÚMERO DE SERIE: SIN NUMERO CLAVE DE IDENTIFICACIÓN: CI-TTV-59, DE ACUERDO AL PROCEDIMIENTO DESCRITO EN LA PARTIDA NÚMERO 392 DEL ANEXO TÉCNICO.	PIEZA	1	$2,835.00	$2,835.00
393.	IMPORTE DE LA CALIBRACIÓN A TERMÓMETRO DE LÍQUIDO EN VIDRIO (Hg) INMERSIÓN TOTAL DE -35 °C A 50 °C, MARCA: BRANNAN, MODELO: S/M, NÚMERO DE SERIE: S/N, EMT ± 1 °C, RESOLUCIÓN: 1 °C, CLAVE DE IDENTIFICACIÓN: RD-2, DE ACUERDO AL PROCEDIMIENTO DESCRITO EN LA PARTIDA NÚMERO 393 DEL ANEXO TÉCNICO.	PIEZA	1	$2,363.00	$2,363.00
394.	IMPORTE DE LA CALIBRACIÓN A TERMÓMETRO DE LÍQUIDO EN VIDRIO (Hg) INMERSIÓN TOTAL DE -10 °C A 110 °C, MARCA: S/M, MODELO: S/M, NÚMERO DE SERIE: S/N, EMT ± 1 °C, RESOLUCIÓN: 1 °C, CLAVE DE IDENTIFICACIÓN: OP-T-01, DE ACUERDO AL PROCEDIMIENTO DESCRITO EN LA PARTIDA NÚMERO 394 DEL ANEXO TÉCNICO.	PIEZA	1	$2,363.00	$2,363.00
395.	IMPORTE DE LA CALIBRACIÓN A TERMÓMETRO DE LÍQUIDO EN VIDRIO (Hg) INMERSIÓN PARCIAL DE +38 °C A +82 °C, MARCA: KESSLER, MODELO: ASTM14C-86, NÚMERO DE SERIE: S/N, EMT: ± 0,1 °C, RESOLUCIÓN: 0,1 °C, CLAVE DE IDENTIFICACIÓN: LMM-T-15, DE ACUERDO AL PROCEDIMIENTO DESCRITO EN LA PARTIDA NÚMERO 395 DEL ANEXO TÉCNICO.	PIEZA	1	$1,575.00	$1,575.00
396.	IMPORTE DE LA CALIBRACIÓN A TERMÓMETRO DE LÍQUIDO EN VIDRIO (Hg) INMERSIÓN PARCIAL DE -20 °C A +110 °C, MARCA: LAUKA, MODELO: 550, NÚMERO DE SERIE: S/N, EMT: ± 1 °C, RESOLUCIÓN: 1 °C, CLAVE DE IDENTIFICACIÓN: LMM-T-22, DE ACUERDO AL PROCEDIMIENTO DESCRITO EN LA PARTIDA NÚMERO 396 DEL ANEXO TÉCNICO.	PIEZA	1	$1,890.00	$1,890.00
397.	IMPORTE DE LA CALIBRACIÓN A TERMÓMETRO DE LÍQUIDO EN VIDRIO (Hg) INMERSIÓN PARCIAL DE -10 °C A +110 °C, MARCA: S/M, MODELO: S/M, NÚMERO DE SERIE: S/N, EMT: ± 1 °C, RESOLUCIÓN: 1 °C, CLAVE DE IDENTIFICACIÓN: LMNM-T-18, LMM-T-22A Y LMM-T-26, DE ACUERDO AL PROCEDIMIENTO DESCRITO EN LA PARTIDA NÚMERO 397 DEL ANEXO TÉCNICO.	PIEZA	3	$1,890.00	$5,670.00

Av. Jardín No. 272, Col. Tlatilco, Alc. Azcapotzalco, C.P. 02860
CDMX, Info@kalyval.com.mx Tel. 5785 - 4850

398.	IMPORTE DE LA CALIBRACIÓN A TERMÓMETRO DE LÍQUIDO EN VIDRIO (Hg) INMERSIÓN PARCIAL DE -10 °C A +400 °C, MARCA: BRANNAN, MODELO: S/M, NÚMERO DE SERIE: S/N, EMT: ± 2,5 °C si T≤ 300 °C, ± 5,0 °C si T>300 °C, RESOLUCIÓN: 2 °C, CLAVE DE IDENTIFICACIÓN: LMNM-T-01, DE ACUERDO AL PROCEDIMIENTO DESCRITO EN LA PARTIDA NÚMERO 398 DEL ANEXO TÉCNICO.	PIEZA	1	$3,237.00	$3,237.00
399.	IMPORTE DE LA CALIBRACIÓN A TERMÓMETRO DE LÍQUIDO EN VIDRIO (Hg) INMERSIÓN TOTAL DE -8 °C A +32 °C, MARCA: KESSLER, MODELO: ASTM63C-86, NÚMERO DE SERIE: 694813, EMT: ± 0,1 °C, RESOLUCIÓN: 0,1 °C, CLAVE DE IDENTIFICACIÓN: LMM-T-32, DE ACUERDO AL PROCEDIMIENTO DESCRITO EN LA PARTIDA NÚMERO 399 DEL ANEXO TÉCNICO.	PIEZA	1	$1,575.00	$1,575.00
400.	IMPORTE DE LA CALIBRACIÓN A TERMÓMETRO DE LIQUIDO EN VIDRIO (ALCOHOL) DE -20 °C A 110 °C INMERSIÓN PARCIAL, MARCA: BRANNAN, MODELO: S/M, NÚMERO DE SERIE: S/N, EMT: ± 1 °C, RESOLUCIÓN: 1 °C, CLAVE DE IDENTIFICACIÓN: LMM-T-05, DE ACUERDO AL PROCEDIMIENTO DESCRITO EN LA PARTIDA NÚMERO 400 DEL ANEXO TÉCNICO.	PIEZA	1	$1,890.00	$1,890.00
401.	IMPORTE DE LA CALIBRACIÓN A TERMÓMETRO DE LÍQUIDO EN VIDRIO (Hg) INMERSIÓN PARCIAL DE -10 °C A +250 °C CON JUNTA 10/30, MARCA: ERTCO, MODELO: ST 3-250, NÚMERO DE SERIE: 57847, EMT: ± 1 °C, RESOLUCIÓN: 1 °C, CLAVE DE IDENTIFICACIÓN: LMM-T-45, DE ACUERDO AL PROCEDIMIENTO DESCRITO EN LA PARTIDA NÚMERO 401 DEL ANEXO TÉCNICO.	PIEZA	1	$1,890.00	$1,890.00
402.	IMPORTE DE LA CALIBRACIÓN A TERMÓMETRO DE LÍQUIDO EN VIDRIO (Hg) INMERSIÓN PARCIAL DE -20 °C A +110 °C, MARCA: BRANNAN, MODELO: S/M, NUMERO DE SERIE: S/N, EMT: ± 1 °C, RESOLUCIÓN: 1 °C, CLAVE DE IDENTIFICACIÓN: TEX-1TD241001, DE ACUERDO AL PROCEDIMIENTO DESCRITO EN LA PARTIDA NÚMERO 402 DEL ANEXO TÉCNICO.	PIEZA	1	$1,890.00	$1,890.00
403.	IMPORTE DE LA CALIBRACIÓN A TERMÓMETRO DE LIQUIDO EN VIDRIO (Hg) INMERSIÓN PARCIAL DE -20 °C A +150 °C, MARCA: LAUKA, MODELO: 380, NÚMERO DE SERIE: S/N, EMT: ±1 °C, RESOLUCIÓN: 1 °C, CLAVE DE IDENTIFICACIÓN: LMNM-T-34, DE ACUERDO AL PROCEDIMIENTO DESCRITO EN LA PARTIDA NÚMERO 403 DEL ANEXO TÉCNICO.	PIEZA	1	$1,890.00	$1,890.00

Av. Jardín No. 272, Col. Tlatilco, Alc. Azcapotzalco, C.P. 02860
CDMX, Info@kalyval.com.mx Tel. 5785 - 4850

404.	IMPORTE DE LA CALIBRACIÓN A TERMÓMETRO DE LIQUIDO EN VIDRIO (Hg) INMERSIÓN PARCIAL DE -10 A +260 °C, MARCA: LAUKA, MODELO: 336, NÚMERO DE SERIE: S/N, EMT: 1 °C, RESOLUCIÓN: ± 1 °C, CLAVE DE IDENTIFICACIÓN: MM-T-46, DE ACUERDO AL PROCEDIMIENTO DESCRITO EN LA PARTIDA NÚMERO 404 DEL ANEXO TÉCNICO.	PIEZA	1	$1,890.00	$1,890.00
405.	IMPORTE DE LA CALIBRACIÓN A TERMÓMETRO DE LÍQUIDO EN VIDRIO (Hg) INMERSIÓN PARCIAL DE -10 °C ~~A +250 °C CON JUNTA 10/30, MARCA: ERTCO, MODELO:~~ ST 3-250, NÚMERO DE SERIE: 57861, EMT: ± 1 °C, RESOLUCIÓN: 1 °C, CLAVE DE IDENTIFICACIÓN: LMNM-T-43, DE ACUERDO AL PROCEDIMIENTO DESCRITO EN LA PARTIDA NÚMERO 405 DEL ANEXO TÉCNICO.	PIEZA	1	$1,890.00	$1,890.00
406.	IMPORTE DE LA CALIBRACIÓN A TERMÓMETRO DE LÍQUIDO EN VIDRIO (Hg) INMERSIÓN TOTAL DE -20 °C A +110 °C, MARCA: BRANNAN, MODELO: S/M, NÚMERO DE SERIE: S/N, EMT: ± 1 °C, RESOLUCIÓN: 1 °C, CLAVE DE IDENTIFICACIÓN: TD24/002, DE ACUERDO AL PROCEDIMIENTO DESCRITO EN LA PARTIDA NÚMERO 406 DEL ANEXO TÉCNICO.	PIEZA	1	$1,890.00	$1,890.00
407.	IMPORTE DE LA CALIBRACIÓN A TERMÓMETRO DIGITAL, INMERSIÓN PARCIAL DE -40 °C a +550 °C, MARCA: HANNA INSTRUMENTS, MODELO: HI98517, NÚMERO DE SERIE: 12119, EMT: ± 1 °C, RESOLUCIÓN: 1° C, CLAVE DE IDENTIFICACIÓN: MCT-012, DE ACUERDO AL PROCEDIMIENTO DESCRITO EN LA PARTIDA NÚMERO 407 DEL ANEXO TÉCNICO.	PIEZA	1	$2,363.00	$2,363.00
408.	IMPORTE DE LA CALIBRACIÓN A TERMÓMETRO PARA EL PICNÓMETRO 09.02 01 TERMÓMETRO DE LIQUIDO EN VIDRIO (Hg) DE +9 °C A +35 °C, MARCA: BRAND, MODELO: S/M, NÚMERO DE SERIE: 09.02 01, EMT: ± 0,2 °C, RESOLUCIÓN: 0,2 °C, CLAVE DE IDENTIFICACIÓN: 09.02 01., DE ACUERDO AL PROCEDIMIENTO DESCRITO EN LA PARTIDA NÚMERO 408 DEL ANEXO TÉCNICO.	PIEZA	1	$1,575.00	$1,575.00
409.	IMPORTE DE LA CALIBRACIÓN A TERMÓMETRO PARA EL PICNÓMETRO 09.03 95 TERMÓMETRO DE LIQUIDO EN VIDRIO (Hg) DE +9 °C A +35 °C, MARCA: BRAND, MODELO: S/M, NÚMERO DE SERIE: 09.03 95, EMT: ± 0,2 °C, RESOLUCIÓN: 0,2 °C, CLAVE DE IDENTIFICACIÓN: 09.03 95., DE ACUERDO AL PROCEDIMIENTO DESCRITO EN LA PARTIDA NÚMERO 409 DEL ANEXO TÉCNICO.	PIEZA	1	$1,575.00	$1,575.00
	INSTRUMENTOS DE MEDICIÓN (MASA)				

Av. Jardín No. 272, Col. Tlatilco, Alc. Azcapotzalco, C.P. 02860
CDMX, Info@kalyval.com.mx Tel. 5785 - 4850

410.	IMPORTE DE LA CALIBRACIÓN A JUEGO DE PESAS 1 mg a 200 g de 22 PIEZAS CON ESTUCHE DE PLÁSTICO CLASE E2, MARCA: TROEMNER, MODELO: N/A, No. DE SERIE: 4000014632, CLAVE DE IDENTIFICACIÓN: FQ-JPE-01, DE ACUERDO AL PROCEDIMIENTO DESCRITO EN LA PARTIDA NÚMERO 410 DEL ANEXO TÉCNICO.	JUEGO	1	$26,250.00	$26,250.00
411.	IMPORTE DE LA CALIBRACIÓN A PESA CILÍNDRICA DE 1 g CLASE F1 EN ESTUCHE DE PLÁSTICO, MARCA: TROEMNER, MODELO: N/I, NÚMERO DE SERIE: 1000061742, EMT: F1, RESOLUCIÓN: N/A, CLAVE DE IDENTIFICACIÓN: 80780340, DE ACUERDO AL PROCEDIMIENTO DESCRITO EN LA PARTIDA NÚMERO 411 DEL ANEXO TÉCNICO.	PIEZA	1	$2,501.00	$2,501.00
412.	IMPORTE DE LA CALIBRACIÓN A PESA CILÍNDRICA DE 20 g CLASE E2 EN ESTUCHE INDIVIDUAL DE PLÁSTICO, MARCA: TROEMNER, MODELO: N/I, NÚMERO DE SERIE: 1000068193, EMT: F1, RESOLUCIÓN: N/A, CLAVE DE IDENTIFICACIÓN: 80780344, DE ACUERDO AL PROCEDIMIENTO DESCRITO EN LA PARTIDA NÚMERO 412 DEL ANEXO TÉCNICO.	PIEZA	1	$4,725.00	$4,725.00
413.	IMPORTE DE LA CALIBRACIÓN A PESA CILÍNDRICA DE 20 g CLASE E2 EN ESTUCHE INDIVIDUAL DE PLÁSTICO, MARCA: TROEMNER, MODELO: N/I, NÚMERO DE SERIE: 1000065516, EMT: E2, RESOLUCIÓN: N/A, CLAVE DE IDENTIFICACIÓN: 80780297, DE ACUERDO AL PROCEDIMIENTO DESCRITO EN LA PARTIDA NÚMERO 413 DEL ANEXO TÉCNICO.	PIEZA	1	$4,725.00	$4,725.00
414.	IMPORTE DE LA CALIBRACIÓN A PESA INDIVIDUAL PARALELEPÍPEDA RECTANGULAR DE 5 kg, MARCA: ESHER, MODELO: 5T-M1, NÚMERO DE SERIE: SIN NUMERO, CLAVE DE IDENTIFICACIÓN: CI-MPI-35 y CI-MPI-36, DE ACUERDO AL PROCEDIMIENTO DESCRITO EN LA PARTIDA NÚMERO 414 DEL ANEXO TÉCNICO.	PIEZA	2	$1,411.00	$2,822.00
415.	IMPORTE DE LA CALIBRACIÓN A PESA INDIVIDUAL PARALELEPÍPEDA RECTANGULAR DE 10 kg, MARCA: ESHER, MODELO: 10T-M1, NÚMERO DE SERIE: SIN NUMERO, CLAVE DE IDENTIFICACIÓN: CI-MPI-37, CI-MPI-38, CI-MPI-39 y CI-MPI-40, DE ACUERDO AL PROCEDIMIENTO DESCRITO EN LA PARTIDA NÚMERO 415 DEL ANEXO TÉCNICO.	PIEZA	4	$1,827.00	$7,308.00
416.	IMPORTE DE LA CALIBRACIÓN A PESA INDIVIDUAL PARALELEPÍPEDA RECTANGULAR DE 5 kg, MARCA: ESHER, MODELO: SIN MODELO, NÚMERO DE SERIE: SIN NUMERO, CLAVE DE IDENTIFICACIÓN: CI-MPI-41 y CI-MPI-42, DE ACUERDO AL PROCEDIMIENTO DESCRITO EN LA PARTIDA NÚMERO 416 DEL ANEXO TÉCNICO.	PIEZA	2	$1,497.00	$2,994.00

Av. Jardín No. 272, Col. Tlatilco, Alc. Azcapotzalco, C.P. 02860
CDMX, Info@kalyval.com.mx Tel. 5785 - 4850

417.	IMPORTE DE LA CALIBRACIÓN A PESA INDIVIDUAL PARALELEPÍPEDA RECTANGULAR DE 10 kg, MARCA: ESHER, MODELO: SIN MODELO, NÚMERO DE SERIE: SIN NUMERO, CLAVE DE IDENTIFICACIÓN: CI-MPI-43, CI-MPI-44, CI-MPI-45 y CI-MPI-46, DE ACUERDO AL PROCEDIMIENTO DESCRITO EN LA PARTIDA NÚMERO 417 DEL ANEXO TÉCNICO.	PIEZA	4	$1,497.00	$5,988.00
418.	IMPORTE DE LA CALIBRACIÓN A JUEGO DE PESAS (1 g A 1 Kg) CLASE M1, MARCA: INPROS, MODELO: SIN MODELO NÚMERO DE SERIE: SIN NUMERO, CLAVE DE IDENTIFICACIÓN: CI-MJP-47, DE ACUERDO AL PROCEDIMIENTO DESCRITO EN LA PARTIDA NÚMERO 418 DEL ANEXO TÉCNICO.	JUEGO	1	$9,785.00	$9,785.00
419.	IMPORTE DE LA CALIBRACIÓN A JUEGO DE PESAS (1 g A 1 Kg) CLASE M1, MARCA: INPROS, MODELO: SIN MODELO NÚMERO DE SERIE: SIN NUMERO, CLAVE DE IDENTIFICACIÓN: CI-MJP-48, DE ACUERDO AL PROCEDIMIENTO DESCRITO EN LA PARTIDA NÚMERO 419 DEL ANEXO TÉCNICO.	JUEGO	1	$9,785.00	$9,785.00
420.	IMPORTE DE LA CALIBRACIÓN A JUEGO DE PESAS (1 mg A 500 mg) CLASE F2, MARCA: OHAUS, MODELO: SIN MODELO, NÚMERO DE SERIE: FS-1, CLAVE DE IDENTIFICACIÓN: CI-MJP-33, DE ACUERDO AL PROCEDIMIENTO DESCRITO EN LA PARTIDA NÚMERO 420 DEL ANEXO TÉCNICO.	JUEGO	1	$14,130.00	$14,130.00
421.	IMPORTE DE LA CALIBRACIÓN A JUEGO DE PESAS CLASE F1 (12 PIEZAS), DE 1 mg A 500 mg, MARCA: TROEMNER, MODELO: S/M, NUMERO DE SERIE: 14945, EMT: F1, RESOLUCIÓN: N/A, CLAVE DE IDENTIFICACIÓN: LMM-M-11, DE ACUERDO AL PROCEDIMIENTO DESCRITO EN LA PARTIDA NÚMERO 421 DEL ANEXO TÉCNICO.	JUEGO	1	$14,532.00	$14,532.00
422.	IMPORTE DE LA CALIBRACIÓN A JUEGO DE PESAS CLASE M2 (12 PIEZAS), DE 1 g A 500 g MARCA: BRK, MODELO: S/M, NÚMERO DE SERIE: S/N, EMT: M2, RESOLUCIÓN: N/A, CLAVE DE IDENTIFICACIÓN: LMM-M-16, DE ACUERDO AL PROCEDIMIENTO DESCRITO EN LA PARTIDA NÚMERO 422 DEL ANEXO TÉCNICO.	JUEGO	1	$9,543.00	$9,543.00
423.	IMPORTE DE LA CALIBRACIÓN A PESA CLASE M1, DE 1 kg, MARCA: BRK, MODELO: S/M, NÚMERO DE SERIE: S/N, EMT: ± 50 mg, RESOLUCIÓN: N/A, CLAVE DE IDENTIFICACIÓN: LMM-M-17, DE ACUERDO AL PROCEDIMIENTO DESCRITO EN LA PARTIDA NÚMERO 423 DEL ANEXO TÉCNICO.	PIEZA	1	$1,050.00	$1,050.00
424.	IMPORTE DE LA CALIBRACIÓN A PESA CLASE M2, DE 2 kg, MARCA: BRK, MODELO: S/M, NÚMERO DE SERIE: S/N, EMT: ± 300 mg, RESOLUCIÓN: N/A, CLAVE DE IDENTIFICACIÓN: LMM-M-18, DE ACUERDO AL PROCEDIMIENTO DESCRITO EN LA PARTIDA NÚMERO 424 DEL ANEXO TÉCNICO.	PIEZA	1	$1,050.00	$1,050.00

Av. Jardín No. 272, Col. Tlatilco, Alc. Azcapotzalco, C.P. 02860
CDMX, Info@kalyval.com.mx Tel. 5785 - 4850

425.	IMPORTE DE LA CALIBRACIÓN A PESA PARALELEPÍPEDA CLASE M2, DE 5 kg, MARCA: REMEX, MODELO: S/M, NÚMERO DE SERIE: S/N, EMT: ± 800 mg, RESOLUCIÓN: N/A, CLAVE DE IDENTIFICACIÓN: LMM-M-19, DE ACUERDO AL PROCEDIMIENTO DESCRITO EN LA PARTIDA NÚMERO 425 DEL ANEXO TÉCNICO.	PIEZA	1	$1,050.00	$1,050.00
426.	IMPORTE DE LA CALIBRACIÓN A PESA PARALELEPÍPEDA CLASE M2, DE 10 kg, MARCA: REMEX, MODELO: S/M, NÚMERO DE SERIE: S/N, EMT: ± 1600 mg, RESOLUCIÓN: N/A, CLAVE DE IDENTIFICACIÓN: LMM-M-20, DE ACUERDO AL PROCEDIMIENTO DESCRITO EN LA PARTIDA NÚMERO 426 DEL ANEXO TÉCNICO.	PIEZA	1	$840.00	$840.00
427.	IMPORTE DE LA CALIBRACIÓN A PESAS PARA PROBADOR DE RASGADO, MARCA: SDL ATLAS, MODELO: S/N, NÚMERO DE SERIE: S/N, EMT: ± 50 mg, CLAVE DE IDENTIFICACIÓN: Pesas de trabajo A, B, C, D; Pesas de verificación A, B, C, D., DE ACUERDO AL PROCEDIMIENTO DESCRITO EN LA PARTIDA NÚMERO 427 DEL ANEXO TÉCNICO.	PIEZA	8	$4,725.00	$37,800.00
428.	IMPORTE DE LA CALIBRACIÓN A MEDIDOR DE FRAGUADO DE VENDAS ENYESADAS, MARCA: HUMBOLDT MFG CO, MODELO: 1173, NÚMERO DE SERIE: S/N, EMT: ± 4,52 gramos para aguja gruesa (0,113 kg) y 18,64 gramos para aguja delgada (0,454 kg), RESOLUCIÓN: N/A CLAVE DE IDENTIFICACIÓN: LMNM-MAT-24, DE ACUERDO AL PROCEDIMIENTO DESCRITO EN LA PARTIDA NÚMERO 428 DEL ANEXO TÉCNICO.	PIEZA	1	$10,362.00	$10,362.00
	INSTRUMENTOS DE MEDICIÓN (LONGITUD)				
429.	IMPORTE DE LA CALIBRACIÓN A CALIBRADOR DIGITAL DE 0 mm A 150 mm, MARCA: MITUTOYO, MODELO: CD-6" B, NÚMERO DE SERIE: 0104514, EMT: ± 0,03 mm, RESOLUCIÓN: 0,01 mm, CLAVE DE IDENTIFICACIÓN: LMNM-D-06, DE ACUERDO AL PROCEDIMIENTO DESCRITO EN LA PARTIDA NÚMERO 429 DEL ANEXO TÉCNICO.	PIEZA	1	$2,625.00	$2,625.00
430.	IMPORTE DE LA CALIBRACIÓN A CALIBRADOR ELECTRODIGITAL DE 0 mm A 150 mm, MARCA: MITUTOYO, MODELO: CD-6" CSX, NÚMERO DE SERIE: 10082377, EMT: ± 0,03 mm, RESOLUCIÓN: 0,01 mm, CLAVE DE IDENTIFICACIÓN: LMNM-D-28, DE ACUERDO AL PROCEDIMIENTO DESCRITO EN LA PARTIDA NÚMERO 430 DEL ANEXO TÉCNICO.	PIEZA	1	$2,048.00	$2,048.00
431.	IMPORTE DE LA CALIBRACIÓN A CALIBRADOR DE 0 mm A 150 mm, MARCA: S/M, MODELO: 812-2065, NÚMERO DE SERIE: S/N, EMT: ± 0,03 mm, RESOLUCIÓN: 0,02 mm, CLAVE DE IDENTIFICACIÓN: LMM-D-19, DE ACUERDO AL PROCEDIMIENTO DESCRITO EN LA PARTIDA NÚMERO 431 DEL ANEXO TÉCNICO.	PIEZA	1	$1,469.00	$1,469.00

Av. Jardín No. 272, Col. Tlatilco, Alc. Azcapotzalco, C.P. 02860
CDMX, Info@kalyval.com.mx Tel. 5785 - 4850

432.	IMPORTE DE LA CALIBRACIÓN A ESCALA MÉTRICA DEL MANDRIL DE ACERO INOXIDABLE, MARCA: S/M, MODELO: S/M, NÚMERO DE SERIE: S/N, EMT: ± 0,8 mm, RESOLUCIÓN: 1 mm, CLAVE DE IDENTIFICACIÓN: LNM-D3, DE ACUERDO AL PROCEDIMIENTO DESCRITO EN LA PARTIDA NÚMERO 432 DEL ANEXO TÉCNICO.	PIEZA	1	$2,075.00	$2,075.00
433.	IMPORTE DE LA CALIBRACIÓN A FLEXÓMETRO DE 0 mm A 8000 mm, MARCA: LUFKIN, MODELO: L525CMENOM, NÚMERO DE SERIE: S/N, EMT: ± 1,2 mm, RESOLUCIÓN: 1 mm, CLAVE DE IDENTIFICACIÓN: LMM-D-20, LMM-D-21, Y LMNM-D-22, DE ACUERDO AL PROCEDIMIENTO DESCRITO EN LA PARTIDA NÚMERO 433 DEL ANEXO TÉCNICO.	PIEZA	3	$1,821.00	$5,463.00
434.	IMPORTE DE LA CALIBRACIÓN A FLEXÓMETRO DE 0 mm A 8000 mm, MARCA: TRUPER, MODELO: GRIPPER, NÚMERO DE SERIE: S/N, EMT: ± 1,2 mm, RESOLUCIÓN: 1 mm, CLAVE DE IDENTIFICACIÓN: LMNM-D-04, DE ACUERDO AL PROCEDIMIENTO DESCRITO EN LA PARTIDA NÚMERO 434 DEL ANEXO TÉCNICO.	PIEZA	1	$1,821.00	$1,821.00
435.	IMPORTE DE LA CALIBRACIÓN A FLEXÓMETRO DE 0 mm A 8000 mm, MARCA: LUFKIN, MODELO: LF700-08, NÚMERO DE SERIE: S/N, EMT: ± 1,2 mm, RESOLUCIÓN: 1 mm, CLAVE DE IDENTIFICACIÓN: LMNM-D-31, DE ACUERDO AL PROCEDIMIENTO DESCRITO EN LA PARTIDA NÚMERO 435 DEL ANEXO TÉCNICO.	PIEZA	1	$1,821.00	$1,821.00
436.	IMPORTE DE LA CALIBRACIÓN A FLEXÓMETRO DE 0 mm A 3000 mm, MARCA: STANLEY, MODELO: 30-608, NÚMERO DE SERIE: S/N, EMT: ± 1,2 mm, RESOLUCIÓN: 1 mm, CLAVE DE IDENTIFICACIÓN: LMNM-D-12, DE ACUERDO AL PROCEDIMIENTO DESCRITO EN LA PARTIDA NÚMERO 436 DEL ANEXO TÉCNICO.	PIEZA	1	$1,843.00	$1,843.00
437.	IMPORTE DE LA CALIBRACIÓN A FLEXÓMETRO DE 0 mm A 3000 mm, MARCA: TRUPER, MODELO: FM-3, NÚMERO DE SERIE: S/N, EMT: ± 1,2 mm, RESOLUCIÓN: 1 mm, CLAVE DE IDENTIFICACIÓN: LMM-D-18, LMNM-D-38, DE ACUERDO AL PROCEDIMIENTO DESCRITO EN LA PARTIDA NÚMERO 437 DEL ANEXO TÉCNICO.	PIEZA	2	$1,796.00	$3,592.00
438.	IMPORTE DE LA CALIBRACIÓN A FLEXÓMETRO DE 0 mm A 5000 mm, MARCA: TRUPER, MODELO: S/M, NÚMERO DE SERIE: S/N, EMT: ± 1,2 mm, RESOLUCIÓN: 1 mm, CLAVE DE IDENTIFICACIÓN: LMNM-D-16, LMM-D-43, DE ACUERDO AL PROCEDIMIENTO DESCRITO EN LA PARTIDA NÚMERO 438 DEL ANEXO TÉCNICO.	PIEZA	2	$1,796.00	$3,592.00

Av. Jardín No. 272, Col. Tlatilco, Alc. Azcapotzalco, C.P. 02860
CDMX, Info@kalyval.com.mx Tel. 5785 - 4850

439.	IMPORTE DE LA CALIBRACIÓN A FLEXÓMETRO DE 0 mm A 8000 mm, MARCA: TRUPER, MODELO: FH-8M, NÚMERO DE SERIE: S/N, EMT: ± 1,2 mm, RESOLUCIÓN: 1 mm, CLAVE DE IDENTIFICACIÓN: LMNM-D-07, DE ACUERDO AL PROCEDIMIENTO DESCRITO EN LA PARTIDA NÚMERO 439 DEL ANEXO TÉCNICO.	PIEZA	1	$1,821.00	$1,821.00
440.	IMPORTE DE LA CALIBRACIÓN A REGLA METÁLICA DE 0 mm A 300 mm, MARCA: ACME, MODELO: 1023, NÚMERO DE SERIE: S/N, EMT: ± 0,2 mm, RESOLUCIÓN: 1 mm, CLAVE DE IDENTIFICACIÓN: LMNM-D-34, DE ACUERDO AL PROCEDIMIENTO DESCRITO EN LA PARTIDA NÚMERO 440 DEL ANEXO TÉCNICO.	PIEZA	1	$1,405.00	$1,405.00
441.	IMPORTE DE LA CALIBRACIÓN A REGLA METÁLICA DE 0 mm A 300 mm, MARCA: ARLY, MODELO: 3006, NÚMERO DE SERIE: S/N, EMT: ± 0,2 mm, RESOLUCIÓN: 1 mm, CLAVE DE IDENTIFICACIÓN: LMNM-D-29, DE ACUERDO AL PROCEDIMIENTO DESCRITO EN LA PARTIDA NÚMERO 441 DEL ANEXO TÉCNICO.	PIEZA	1	$1,405.00	$1,405.00
442.	IMPORTE DE LA CALIBRACIÓN A REGLA METÁLICA DE 0 mm A 300 mm, MARCA: ARLY, MODELO: 3020, NÚMERO DE SERIE: S/N, EMT: ± 0,2 mm, RESOLUCIÓN: 1 mm CLAVE DE IDENTIFICACIÓN: LMNM-D-30, DE ACUERDO AL PROCEDIMIENTO DESCRITO EN LA PARTIDA NÚMERO 442 DEL ANEXO TÉCNICO.	PIEZA	1	$1,405.00	$1,405.00
443.	IMPORTE DE LA CALIBRACIÓN A REGLA METÁLICA DE 0 mm A 300 mm, MARCA: ARLY, MODELO: S/M, NÚMERO DE SERIE: S/N, EMT: ± 0,2 mm, RESOLUCIÓN: 1 mm, CLAVE DE IDENTIFICACIÓN: LNM-D-1, DE ACUERDO AL PROCEDIMIENTO DESCRITO EN LA PARTIDA NÚMERO 443 DEL ANEXO TÉCNICO.	PIEZA	1	$1,405.00	$1,405.00
444.	IMPORTE DE LA CALIBRACIÓN A REGLA METÁLICA DE 0 mm A 300 mm, MARCA: BARRILITO, MODELO: 1023, NÚMERO DE SERIE: S/N, EMT: ± 0,2 mm, RESOLUCIÓN: 1 mm, CLAVE DE IDENTIFICACIÓN: LMNM-D-10, DE ACUERDO AL PROCEDIMIENTO DESCRITO EN LA PARTIDA NÚMERO 444 DEL ANEXO TÉCNICO.	PIEZA	1	$1,405.00	$1,405.00
445.	IMPORTE DE LA CALIBRACIÓN A REGLA METÁLICA DE 0 mm A 600 mm, MARCA: MITUTOYO, MODELO: 182-171, NÚMERO DE SERIE: S/D, EMT: ± 0,3 mm, RESOLUCIÓN: 0,5 mm, CLAVE DE IDENTIFICACIÓN: LMM-D-36, DE ACUERDO AL PROCEDIMIENTO DESCRITO EN LA PARTIDA NÚMERO 445 DEL ANEXO TÉCNICO.	PIEZA	1	$1,449.00	$1,449.00

Av. Jardín No. 272, Col. Tlatilco, Alc. Azcapotzalco, C.P. 02860
CDMX, Info@kalyval.com.mx Tel. 5785 - 4850

446.	IMPORTE DE LA CALIBRACIÓN A REGLA METÁLICA DE 0 mm A 300 mm, MARCA: MITUTOYO, MODELO: 182-131, NÚMERO DE SERIE: 1107, EMT: ± 0,2 mm, RESOLUCIÓN: 0,5 mm, CLAVE DE IDENTIFICACIÓN: LMM-D-37, DE ACUERDO AL PROCEDIMIENTO DESCRITO EN LA PARTIDA NÚMERO 446 DEL ANEXO TÉCNICO.	PIEZA	1	$1,413.00	$1,413.00
447.	IMPORTE DE LA CALIBRACIÓN A REGLA METÁLICA DE 0 mm A 450 mm, MARCA: MITUTOYO, MODELO: 182-145, NÚMERO DE SERIE: S/N, EMT: ± 0,2 mm, RESOLUCIÓN: 0,5 mm, CLAVE DE IDENTIFICACIÓN: LMNM-D-11, DE ACUERDO AL PROCEDIMIENTO DESCRITO EN LA PARTIDA NÚMERO 447 DEL ANEXO TÉCNICO.	PIEZA	1	$1,449.00	$1,449.00
448.	IMPORTE DE LA CALIBRACIÓN A REGLA METÁLICA DE 0 mm A 300 mm, MARCA: S/M, MODELO: S/M, NÚMERO DE SERIE: S/N, EMT: ± 0,2 mm, RESOLUCIÓN: 1 mm, CLAVE DE IDENTIFICACIÓN: LMNM-D-09, DE ACUERDO AL PROCEDIMIENTO DESCRITO EN LA PARTIDA NÚMERO 448 DEL ANEXO TÉCNICO.	PIEZA	1	$1,405.00	$1,405.00
449.	IMPORTE DE LA CALIBRACIÓN A REGLA METÁLICA DE 0 mm A 300 mm, MARCA: TOOLCRAFT, MODELO: S/M, NÚMERO DE SERIE: S/N, EMT: ± 0,2 mm, RESOLUCIÓN: 1 mm, CLAVE DE IDENTIFICACIÓN: LMM-D-13, DE ACUERDO AL PROCEDIMIENTO DESCRITO EN LA PARTIDA NÚMERO 449 DEL ANEXO TÉCNICO.	PIEZA	1	$1,405.00	$1,405.00
	INSTRUMENTOS DE MEDICIÓN (PRESIÓN)				
450.	IMPORTE DE LA CALIBRACIÓN A MANÓMETRO DE 0 kPa A 10 kPa, MARCA: DEWIT, MODELO: 61R/63/10, NÚMERO DE SERIE: 05171700282, EMT: ± 0,2 kPa, RESOLUCIÓN: 0,2 kPa, CLAVE DE IDENTIFICACIÓN: LMNM-P-08, DE ACUERDO AL PROCEDIMIENTO DESCRITO EN LA PARTIDA NÚMERO 450 DEL ANEXO TÉCNICO.	PIEZA	1	$1,260.00	$1,260.00
451.	IMPORTE DE LA CALIBRACIÓN A MANÓMETRO DE 0 kPa A 10 kPa, MARCA: DEWIT, MODELO: 61R/63/10, NÚMERO DE SERIE: 05171700285, EMT: ± 0,2 kPa, RESOLUCIÓN: 0,2 kPa, CLAVE DE IDENTIFICACIÓN: LMNM-P-09, DE ACUERDO AL PROCEDIMIENTO DESCRITO EN LA PARTIDA NÚMERO 451 DEL ANEXO TÉCNICO.	PIEZA	1	$1,260.00	$1,260.00
452.	MANÓMETRO DE 0 kg/cm² A 11 kg/cm², MARCA: DEWIT, MODELO: S/M NÚMERO DE SERIE: S/N, EMT: ± 0,49 0 kg/cm², RESOLUCIÓN: 0,5 kg/cm², CLAVE DE IDENTIFICACIÓN: LMNM-P-13, DE ACUERDO AL PROCEDIMIENTO DESCRITO EN LA PARTIDA NÚMERO 452 DEL ANEXO TÉCNICO.	PIEZA	1	$1,319.00	$1,319.00

Av. Jardín No. 272, Col. Tlatilco, Alc. Azcapotzalco, C.P. 02860
CDMX, Info@kalyval.com.mx Tel. 5785 - 4850

453.	IMPORTE DE LA CALIBRACIÓN A MANÓMETRO DE 0 A 230 psi, MARCA: FESTO, MODELO: S/M, NÚMERO DE SERIE: S/N, EMT: ± 5,75 psi, RESOLUCIÓN: 10 psi, CLAVE DE IDENTIFICACIÓN: LMM-P-01, DE ACUERDO AL PROCEDIMIENTO DESCRITO EN LA PARTIDA NÚMERO 453 DEL ANEXO TÉCNICO.	PIEZA	1	$1,319.00	$1,319.00
~~454.~~	IMPORTE DE LA CALIBRACIÓN A MANÓMETRO DE 0 kPa A 4,3 kPa, MARCA: MARSHALL TOWN, MODELO: S/M, NÚMERO DE SERIE: 90882, EMT: ± 0,05 kPa, ~~RESOLUCIÓN: 0,05 kPa, CLAVE DE IDENTIFICACIÓN:~~ LMNM-P-04, DE ACUERDO AL PROCEDIMIENTO DESCRITO EN LA PARTIDA NÚMERO 454 DEL ANEXO TÉCNICO.	~~PIEZA~~	~~1~~	~~$1,377.00~~	~~$1,377.00~~
455.	IMPORTE DE LA CALIBRACIÓN A MANÓMETRO DE 0 kg/cm² A 1 kg/cm², MARCA: METRON, MODELO: S/M, NÚMERO DE SERIE: S/N, EMT: ± 0,02 kg/cm², RESOLUCIÓN: 0,01 kg/cm², CLAVE DE IDENTIFICACIÓN: LMNM-4, DE ACUERDO AL PROCEDIMIENTO DESCRITO EN LA PARTIDA NÚMERO 455 DEL ANEXO TÉCNICO.	PIEZA	1	$1,319.00	$1,319.00
456.	IMPORTE DE LA CALIBRACIÓN A MANÓMETRO DE 0 kg/cm² A 11 kg/cm², MARCA: METRON, MODELO: S/M, NÚMERO DE SERIE: S/N, EMT: ± 0,099 kg/cm², RESOLUCIÓN: 0,1 kgf/cm², CLAVE DE IDENTIFICACIÓN: LMNM-P-25, DE ACUERDO AL PROCEDIMIENTO DESCRITO EN LA PARTIDA NÚMERO 456 DEL ANEXO TÉCNICO.	PIEZA	1	$1,319.00	$1,319.00
457.	IMPORTE DE LA CALIBRACIÓN A MANÓMETRO DE 0 psi A 160 psi, MARCA: S/M, MODELO: S/M, NÚMERO DE SERIE: S/N, EMT: ± 4,96 psi, RESOLUCIÓN: 5 psi, CLAVE DE IDENTIFICACIÓN: LMNM-P-14, DE ACUERDO AL PROCEDIMIENTO DESCRITO EN LA PARTIDA NÚMERO 457 DEL ANEXO TÉCNICO.	PIEZA	1	$1,319.00	$1,319.00
458.	IMPORTE DE LA CALIBRACIÓN A MANÓMETRO DE 0 psi A 200 psi, MARCA: ЯU, MODELO: 550 0293, NÚMERO DE SERIE: S/N, EMT: ± 4 psi, RESOLUCIÓN: 4 psi, CLAVE DE IDENTIFICACIÓN: LMM-P-02, DE ACUERDO AL PROCEDIMIENTO DESCRITO EN LA PARTIDA NÚMERO 458 DEL ANEXO TÉCNICO.	PIEZA	1	$1,260.00	$1,260.00
459.	MANÓMETRO DE 0 kg/cm² A 7 kg/cm², MARCA: METRON, MODELO: S/M, NÚMERO DE SERIE: S/N, EMT: ± 0,14 kg/cm², RESOLUCIÓN: 0,1 kg/cm², CLAVE DE IDENTIFICACIÓN: LMM-P-06, DE ACUERDO AL PROCEDIMIENTO DESCRITO EN LA PARTIDA NÚMERO 459 DEL ANEXO TÉCNICO	PIEZA	1	$1,260.00	$1,260.00

Av. Jardín No. 272, Col. Tlatilco, Alc. Azcapotzalco, C.P. 02860
CDMX, Info@kalyval.com.mx Tel. 5785 - 4850

460.	IMPORTE DE LA CALIBRACIÓN A MANÓMETRO DE 0 kg/cm² A 1,0 kg/cm², MARCA: WEDDER, MODELO: S/M, NÚMERO DE SERIE: S/N, EMT: ± 0,025 kg/cm², RESOLUCIÓN: 0,02 kg/cm², CLAVE DE IDENTIFICACIÓN: LMNM-P-17, DE ACUERDO AL PROCEDIMIENTO DESCRITO EN LA PARTIDA NÚMERO 460 DEL ANEXO TÉCNICO.	PIEZA	1	$1,260.00	$1,260.00
461.	IMPORTE DE LA CALIBRACIÓN A MANÓMETRO MARCA: METRON, MODELO: S/N, No. DE SERIE: S/N, CLAVE DE IDENTIFICACIÓN: LMNM-P-24, DE ACUERDO AL PROCEDIMIENTO DESCRITO EN LA PARTIDA NÚMERO 461 DEL ANEXO TÉCNICO.	PIEZA	1	$1,377.00	$1,377.00
462.	IMPORTE DE LA CALIBRACIÓN A MANOVACUÓMETRO MARCA: METRON, MODELO: S/N, No. DE SERIE: S/N, CLAVE DE IDENTIFICACIÓN: LMNM-P-23, DE ACUERDO AL PROCEDIMIENTO DESCRITO EN LA PARTIDA NÚMERO 462 DEL ANEXO TÉCNICO.	PIEZA	1	$1,260.00	$1,260.00
463.	IMPORTE DE LA CALIBRACIÓN A VACUOMETRO DE 0 cmHg A 76 cmHg, MARCA: METRON, MODELO: S/M, NÚMERO DE SERIE: S/N, EMT: ± 1 cmHg, RESOLUCIÓN: 1 cmHg, CLAVE DE IDENTIFICACIÓN: LMNM-P-21, DE ACUERDO AL PROCEDIMIENTO DESCRITO EN LA PARTIDA NÚMERO 463 DEL ANEXO TÉCNICO.	PIEZA	1	$1,266.00	$1,266.00
464.	IMPORTE DE LA CALIBRACIÓN A VACUÓMETRO DE -15 kPa A 0 kPa, MARCA: ASHCROFT, MODELO: S/M, NÚMERO DE SERIE: S/N, EMT: ±0,2 kPa, RESOLUCIÓN: 0,2 kPa, CLAVE DE IDENTIFICACIÓN: LMNM-P-07, DE ACUERDO AL PROCEDIMIENTO DESCRITO EN LA PARTIDA NÚMERO 464 DEL ANEXO TÉCNICO.	PIEZA	1	$1,266.00	$1,266.00
INSTRUMENTOS ESPECIALES					
465.	IMPORTE DE LA CALIBRACIÓN A TERMOHIGRÓMETRO DE -40 °C A +85 °C EN TEMPERATURA Y DE 0% A 100% EN HUMEDAD RELATIVA, MARCA: AMPROBE, MODELO: TR200-A, NÚMERO DE SERIE: 13100356, EMT: ± 0,6 °C (-20 °C A 50 °C) Y ± 1,2 °C PARA EL RESTO, ± 3 % (A 25 °C, 10 % - 90 %) Y ± 5 % PARA EL RESTO, RESOLUCIÓN: 0,1 °C, 0,1 %, CLAVE DE IDENTIFICACIÓN: FQ-TH-01. SONDA DE TEMPERATURa, MARCA: AMPROBE, MODELO: TPK-60, NÚMERO DE SERIE: SO13050054, CLAVE DE IDENTIFICACIÓN: FQ-THS-01, DE ACUERDO AL PROCEDIMIENTO DESCRITO EN LA PARTIDA NÚMERO 465 DEL ANEXO TÉCNICO.	EQUIPO	1	$9,300.00	$9,300.00

Av. Jardín No. 272, Col. Tlatilco, Alc. Azcapotzalco, C.P. 02860
CDMX, Info@kalyval.com.mx Tel. 5785 - 4850

466.	IMPORTE DE LA CALIBRACIÓN A TERMOHIGRÓMETRO DE -40 °C A +85 °C EN TEMPERATURA Y DE 0 % A 100 % EN HUMEDAD RELATIVA, MARCA: AMPROBE, MODELO: TR-200-A, NUMERO DE SERIE: 13070120, EMT: ± 0,6 °C (-20 °C A 50 °C) Y ± 1,2 °C PARA EL RESTO, ± 3 % (A 25 °C, 10 % - 90 %) Y ± 5 % PARA EL RESTO, RESOLUCIÓN: 0,1 °C, 0,1 %, CLAVE DE IDENTIFICACIÓN: MB-TH-01, DE ACUERDO AL PROCEDIMIENTO DESCRITO EN LA PARTIDA NÚMERO 466 DEL ANEXO TÉCNICO.	EQUIPO	1	$8,438.00	$8,438.00
467.	IMPORTE DE LA CALIBRACIÓN A TERMOHIGRÓMETRO DE -40 °C a 85 °C EN TEMPERATURA Y DE : 0% A 100% EN HUMEDAD RELATIVA, MARCA: AMPROBE, MODELO: TR-200-A, NUMERO DE SERIE: 14120064, EMT ± 0,6 °C (-20 °C a 50 °C) y ± 3 % (A 25 °C, 10 % - 90 %),RESOLUCIÓN: 0,1 °C, Y 0,1 % CLAVE DE IDENTIFICACIÓN: FQ2-TRH-02 SONDA DE TEMPERATURA, MARCA: AMPROBE, MODELO: TPK-60, NUMERO DE SERIE: 13050092, CLAVE DE IDENTIFICACIÓN: FQ2-TRH-02, DE ACUERDO AL PROCEDIMIENTO DESCRITO EN LA PARTIDA NÚMERO 467 DEL ANEXO TÉCNICO.	EQUIPO	1	$7,414.00	$7,414.00
468.	IMPORTE DE LA CALIBRACIÓN A TERMOHIGRÓMETRO DE -40 °C A +85 °C EN TEMPERATURA Y DE 0 % A 100 % EN HUMEDAD RELATIVA, MARCA: AMPROBE, MODELO: TR-200-A, NÚMERO DE SERIE: 13100371, EMT: ± 0,6 °C (-20 °C A 50 °C) Y ± 1,2 °C PARA EL RESTO, ± 3 % (A 25 °C, 10 % - 90 %) Y ± 5 % PARA EL RESTO, RESOLUCIÓN: 0,1 °C Y 0,1 %, CLAVE DE IDENTIFICACIÓN: ARD-TH-01. MODELO: TPK-60, NÚMERO DE SERIE: 13050100, CLAVE DE IDENTIFICACIÓN: ARD-THS-01, DE ACUERDO AL PROCEDIMIENTO DESCRITO EN LA PARTIDA NÚMERO 468 DEL ANEXO TÉCNICO.	EQUIPO	1	$8,782.00	$8,782.00
469.	IMPORTE DE LA CALIBRACIÓN A REPETIDOR, MARCA: EPPENDORF, MODELO: S080, NÚMERO DE SERIE: S/N, EMT ± 4 □L PARA 50 □L Y 250□□L Y ± 8 □L PARA 500 □L Y 1000 □L, RESOLUCIÓN: N/A, CLAVE DE IDENTIFICACIÓN: ARD-IH-7 y ARD-IH-8, DE ACUERDO AL PROCEDIMIENTO DESCRITO EN LA PARTIDA NÚMERO 469 DEL ANEXO TÉCNICO.	PIEZA	2	$2,100.00	$4,200.00
470.	IMPORTE DE LA CALIBRACIÓN A TERMOHIGRÓMETRO MARCA: AMPROBE, MODELO: TR200-A, NÚMERO DE SERIE: 12090260, CLAVE DE IDENTIFICACIÓN: CI-TTH-19 SONDA DE TEMPERATURA, MARCA: AMPROBE, MODELO: TPK-60, NÚMERO DE SERIE: 17080235, DE ACUERDO AL PROCEDIMIENTO DESCRITO EN LA PARTIDA NÚMERO 470 DEL ANEXO TÉCNICO.	EQUIPO	1	$7,290.00	$7,290.00

Av. Jardín No. 272, Col. Tlatilco, Alc. Azcapotzalco, C.P. 02860
CDMX, Info@kalyval.com.mx Tel. 5785 - 4850

kaly-val
Laboratorio de Calibración y Validación

471.	IMPORTE DE LA CALIBRACIÓN A TERMOHIGRÓMETRO MARCA: AMPROBE, MODELO: TR200-A, NÚMERO DE SERIE: 13100385, CLAVE DE IDENTIFICACIÓN: CI-TTH-20. SONDA DE TEMPERATURA, MARCA: AMPROBE, MODELO: TPK-60, NÚMERO DE SERIE: 13050091, DE ACUERDO AL PROCEDIMIENTO ESCRITO EN LA PARTIDA NÚMERO 471 DEL ANEXO TÉCNICO.	EQUIPO	1	$7,290.00	$7,290.00
472.	IMPORTE DE LA CALIBRACIÓN A TERMOHIGRÓMETRO MARCA: AMPROBE, MODELO: TR200-A, NÚMERO DE SERIE: 19030084, CLAVE DE IDENTIFICACIÓN: CI-TTH-60 SONDA DE TEMPERATURA, MARCA: AMPROBE, MODELO: TPK-60, NÚMERO DE SERIE: 17090552, DE ACUERDO AL PROCEDIMIENTO DESCRITO EN LA PARTIDA NÚMERO 472 DEL ANEXO TÉCNICO.	EQUIPO	1	$6,182.00	$6,182.00
473.	IMPORTE DE LA CALIBRACIÓN A TERMOHIGRÓMETRO MARCA: AMPROBE, MODELO: TR200-A, NÚMERO DE SERIE: 18090048, CLAVE DE IDENTIFICACIÓN: CI-TTH-61 SONDA DE TEMPERATURA, MARCA: AMPROBE, MODELO: TPK-60, NÚMERO DE SERIE: 17090559, DE ACUERDO AL PROCEDIMIENTO DESCRITO EN LA PARTIDA NÚMERO 473 DEL ANEXO TÉCNICO.	EQUIPO	1	$6,182.00	$6,182.00
474.	IMPORTE DE LA CALIBRACIÓN Y MANTENIMIENTO CORRECTIVO A TERMOHIGRÓMETRO MARCA: AMPROBE, MODELO: TR200-A, NÚMERO DE SERIE: 18090037, CLAVE DE IDENTIFICACIÓN: CI-TTH-62 SONDA DE TEMPERATURA, MARCA: AMPROBE, MODELO: TPK-60, NÚMERO DE SERIE: 17090565, DE ACUERDO AL PROCEDIMIENTO DESCRITO EN LA PARTIDA NÚMERO 474 DEL ANEXO TÉCNICO.	EQUIPO	1	$6,182.00	$6,182.00
475.	IMPORTE DE LA CALIBRACIÓN A TERMOHIGRÓMETRO MARCA: AMPROBE, MODELO: TR200-A, NÚMERO DE SERIE: 18090062, CLAVE DE IDENTIFICACIÓN: CI-TTH-63 SONDA DE TEMPERATURA, MARCA: AMPROBE, MODELO: TPK-60, NÚMERO DE SERIE: 17090557, DE ACUERDO AL PROCEDIMIENTO DESCRITO EN LA PARTIDA NÚMERO 475 DEL ANEXO TÉCNICO.	EQUIPO	1	$6,182.00	$6,182.00
476.	IMPORTE DE LA CALIBRACIÓN A TERMOHIGRÓMETRO MARCA: AMPROBE, MODELO: TR200-A, NÚMERO DE SERIE: 19030010, CLAVE DE IDENTIFICACIÓN: CI-TTH-64 SONDA DE TEMPERATURA, MARCA: AMPROBE, MODELO: TPK-60, NÚMERO DE SERIE17090600, DE ACUERDO AL PROCEDIMIENTO DESCRITO EN LA PARTIDA NÚMERO 476 DEL ANEXO TÉCNICO.	EQUIPO	1	$6,182.00	$6,182.00

Av. Jardín No. 272, Col. Tlatilco, Alc. Azcapotzalco, C.P. 02860
CDMX, Info@kalyval.com.mx Tel. 5785 - 4850

477.	IMPORTE DE LA CALIBRACIÓN A METEOROMETRO MARCA: TESTO, MODELO: 622, NÚMERO DE SERIE: 39510882/606, RESOLUCIÓN: CLAVE DE IDENTIFICACIÓN: CI-MMT-34, DE ACUERDO AL PROCEDIMIENTO DESCRITO EN LA PARTIDA NÚMERO 477 DEL ANEXO TÉCNICO.	EQUIPO	1	$8,397.00	$8,397.00
478.	IMPORTE DE LA CALIBRACIÓN A METEOROMETRO, MARCA: TESTO, MODELO: 622, NÚMERO DE SERIE: 39518760/811, CLAVE DE IDENTIFICACIÓN: CI-PMT-12, DE ACUERDO AL PROCEDIMIENTO DESCRITO EN LA PARTIDA NÚMERO 478 DEL ANEXO TÉCNICO.	EQUIPO	1	$9,566.00	$9,566.00
479.	IMPORTE DE LA CALIBRACIÓN A TERMOHIGRÓMETRO DE 0 °C A +50 °C (SENSOR INTERNO), -50 °C A +70 °C (SONDA) EN TEMPERATURA Y DE 10 % A 99 % EN HUMEDAD RELATIVA, MARCA: SPER SCIENTIFIC, MODELO: 800027, NÚMERO DE SERIE: 078398, EMT: ± 1 °C Y 5 %, RESOLUCIÓN: 0,1 °C Y 1 %, CLAVE DE IDENTIFICACIÓN: DCS-TH-01, DE ACUERDO AL PROCEDIMIENTO DESCRITO EN LA PARTIDA NÚMERO 479 DEL ANEXO TÉCNICO.	EQUIPO	1	$7,901.00	$7,901.00
480.	IMPORTE DE LA CALIBRACIÓN A COLUMNA DE AGUA DE 0 mmH2O A 400 mmH2O, MARCA: DWYER INSTRUMENTS, MODELO: M-600, NÚMERO DE SERIE: S42D, EMT: ± 1 mmH2O, RESOLUCIÓN: 1 mmH2O, CLAVE DE IDENTIFICACIÓN: LMNM-P-05, DE ACUERDO AL PROCEDIMIENTO DESCRITO EN LA PARTIDA NÚMERO 480 DEL ANEXO TÉCNICO.	PIEZA	1	$5,834.00	$5,834.00
481.	IMPORTE DE LA CALIBRACIÓN A MEDIDOR DE FLUJO DE AIRE DE 4 LPM A 50 LPM, MARCA: COLE PARMER, MODELO: S/M, NÚMERO DE SERIE: S/N, EMT: ± 3 LPM, RESOLUCIÓN: 1 LPM, CLAVE DE IDENTIFICACIÓN: LMNM-FL-04, DE ACUERDO AL PROCEDIMIENTO DESCRITO EN LA PARTIDA NÚMERO 481 DEL ANEXO TÉCNICO.	PIEZA	1	$5,834.00	$5,834.00
482.	IMPORTE DE LA CALIBRACIÓN A MEDIDOR DE FLUJO DE OXIGENO DE 0,2 LPM A 3,0 LPM, MARCA: DIETERT DETROIT PRODUCTS, MODELO: S/M, NÚMERO DE SERIE: 35118, EMT: ± 0,3 LPM, RESOLUCIÓN: 0,1 LPM, CLAVE DE IDENTIFICACIÓN: LMNM-FL-06, DE ACUERDO AL PROCEDIMIENTO DESCRITO EN LA PARTIDA NÚMERO 482 DEL ANEXO TÉCNICO.	PIEZA	1	$9,181.00	$9,181.00
483.	IMPORTE DE LA CALIBRACIÓN A ROTÁMETRO DE 0 % A 100 %, MARCA: FISCHER PORTER, MODELO: 10A3567SA, NÚMERO DE SERIE: 9711L8123A/A2, EMT: ± 3 %, RESOLUCIÓN: 1 %, CLAVE DE IDENTIFICACIÓN: LMNM-FL-01, DE ACUERDO AL PROCEDIMIENTO DESCRITO EN LA PARTIDA NÚMERO 483 DEL ANEXO TÉCNICO.	PIEZA	1	$6,755.00	$6,755.00

Av. Jardín No. 272, Col. Tlatilco, Alc. Azcapotzalco, C.P. 02860
CDMX, Info@kalyval.com.mx Tel. 5785 - 4850

484.	IMPORTE DE LA CALIBRACIÓN A ROTÁMETRO DE 0 LPM A 25 LPM, MARCA: FISCHER PORTER, MODELO: G10A6132FA2C1X00, NÚMERO DE SERIE: S/N, EMT: ± 0,35 LPM, RESOLUCIÓN: 0,5 LPM, CLAVE DE IDENTIFICACIÓN: LMNM-FL-02, DE ACUERDO AL PROCEDIMIENTO DESCRITO EN LA PAzRTIDA NÚMERO 484 DEL ANEXO TÉCNICO.	PIEZA	1	$7,151.00	$7,151.00
485.	IMPORTE DE LA CALIBRACIÓN A ROTÁMETRO DE 0 LPM A 25 LPM, MARCA: FISCHER PORTER, MODELO: G10A6132FA2C1X00, NÚMERO DE SERIE: S/N, EMT: ± 0,35 LPM, RESOLUCIÓN: 0,5 LPM, CLAVE DE IDENTIFICACIÓN: LMNM-FL-03, DE ACUERDO AL PROCEDIMIENTO DESCRITO EN LA PARTIDA NÚMERO 485 DEL ANEXO TÉCNICO.	PIEZA	1	$7,151.00	$7,151.00
486.	IMPORTE DE LA CALIBRACIÓN A TERMOHIGRÓMETRO DE -40 °C A +85 °C EN TEMPERATURA Y DE 0 % A 100% EN HUMEDAD RELATIVA, MARCA: AMPROBE, MODELO: TR200-A, NÚMERO DE SERIE: 13100361, EMT: ± 1 °C Y 1 %, RESOLUCIÓN: 0,1 °C Y 0,1 %, CLAVE DE IDENTIFICACIÓN: LMNM-T-36, DE ACUERDO AL PROCEDIMIENTO DESCRITO EN LA PARTIDA NÚMERO 486 DEL ANEXO TÉCNICO.	EQUIPO	1	$3,889.00	$3,889.00
487.	IMPORTE DE LA CALIBRACIÓN A TERMOHIGRÓMETRO DE -40 °C A +85 °C EN TEMPERATURA Y DE 0 % A 100% EN HUMEDAD RELATIVA, MARCA: AMPROBE, MODELO: TR200-A, NÚMERO DE SERIE: 13100390, EMT: ± 1 °C Y 1 %, RESOLUCIÓN: 0,1 °C Y 0,1 %, CLAVE DE IDENTIFICACIÓN: LMM-T-37, DE ACUERDO AL PROCEDIMIENTO DESCRITO EN LA PARTIDA NÚMERO 487 DEL ANEXO TÉCNICO.	EQUIPO	1	$3,889.00	$3,889.00
488.	IMPORTE DE LA CALIBRACIÓN A TERMOHIGRÓMETRO DE 0 °C A +50 °C (SENSOR INTERNO), -50 °C A +70 °C (SONDA) EN TEMPERATURA Y DE 10 % A 99 % EN HUMEDAD RELATIVA, MARCA: SPER SCIENTIFIC, MODELO: 800027, NÚMERO DE SERIE: 078395, EMT: ± 1 °C Y 5 %, RESOLUCIÓN: 0,1 °C Y 1 %, CLAVE DE IDENTIFICACIÓN: DMCI-TH-01, DE ACUERDO AL PROCEDIMIENTO DESCRITO EN LA PARTIDA NÚMERO 488 DEL ANEXO TÉCNICO.	EQUIPO	1	$4,725.00	$4,725.00
489.	IMPORTE DE LA CALIBRACIÓN A ESCANTILLÓN METÁLICO HEMBRA, MARCA: S/M, MODELO: S/M, NÚMERO DE SERIE: S/N, EMT: ± 0,003 mm, CLAVE DE IDENTIFICACIÓN: 0.0., DE ACUERDO AL PROCEDIMIENTO DESCRITO EN LA PARTIDA NÚMERO 489 DEL ANEXO TÉCNICO.	PIEZA	1	$2,852.00	$2,852.00

Av. Jardín No. 272, Col. Tlatilco, Alc. Azcapotzalco, C.P. 02860
CDMX, Info@kalyval.com.mx Tel. 5785 - 4850

490.	IMPORTE DE LA CALIBRACIÓN A ESCANTILLÓN METÁLICO MACHO, MARCA: S/M, MODELO: S/M, NÚMERO DE SERIE: S/N, EMT: ± 0,003 mm, CLAVE DE IDENTIFICACIÓN: LMM-D-02, DE ACUERDO AL PROCEDIMIENTO DESCRITO EN LA PARTIDA NÚMERO 490 DEL ANEXO TÉCNICO.	PIEZA	1	$2,852.00	$2,852.00
	IMPORTE TOTAL DEL SERVICIO DE CALIBRACIÓN Y/O MEDICIÓN DE LA PARTIDA 1 AL 490				**$2,916,733.00**
	I. V. A.				**$466,677.28**
	IMPORTE TOTAL				**$3,383,410.28**

Monto en letra sin IVA	**Dos millones novecientos dieciséis mil setecientos treinta y tres pesos 00/100 M.N.**

- Precios serán fijos durante la vigencia del contrato
- Se considera el desglose de Impuestos o retenciones dependiendo sea persona Física o Moral.
- Se deberán considerar dos decimales no redondear, sin fórmulas.
- La propuesta deberá ser elaborada en hoja membretada de **"El Prestador del Servicio"** y firmada por el apoderado legal o persona autorizada para tal efecto.

Ciudad de México a 24 de septiembre de 2020.

Representante Legal

Daniel Garrido Montalvo

Av. Jardín No. 272, Col. Tlatilco, Alc. Azcapotzalco, C.P. 02860
CDMX, Info@kalyval.com.mx Tel. 5785 - 4850

SIN TEXTO

Propuesta técnica

Anexo 1.- "Anexo Técnico"

Se realizarán los servicios de **calibración y/o medición de instrumentos que se utilizan en los laboratorios de la Coordinación de Control Técnico de Insumos**, para verificar la calidad de los insumos adquiridos por el Instituto, cumpliendo con los requerimientos establecidos en el anexo 1 "Anexo Técnico" y Anexo 2 "Términos y condiciones" el cual consistirá en **un solo servicio** que se realizará en un plazo máximo al **31 de diciembre del 2020** que iniciara a partir del siguiente día hábil de la notificación del fallo, de conformidad con el programa calendarizado que se anexa a la propuesta técnica, Los servicios se realizaran conforme a las especificaciones y requerimientos para los equipos que a continuación se enlistan :

Partida Núm.:	CONCEPTO	UNIDAD	CANTIDAD	OBSERVACIONES	I.C.U. No.
	INSTRUMENTOS DE MEDICIÓN (VOLUMEN)				
1.	BURETA DE 10 ml, PARA ENTREGAR, CLASE A, MARCA: KIMAX, MODELO: S/M, NÚMERO DE SERIE: 6347,EMT ± 0,03 RESOLUCIÓN: 0,05 ml, CLAVE DE IDENTIFICACIÓN: FQ-BUR-06 PUNTOS DE CALIBRACIÓN: 2 ml, 4 ml, 6 ml, 8 ml, 10 ml.	PIEZA	1	Sin Observaciones	31 (DMR)
2.	BURETA DE 10 ml, PARA ENTREGAR, CLASE A, MARCA: KIMAX, MODELO: S/M, NÚMERO DE SERIE: 04561, EMT ± 0,03, RESOLUCIÓN: 0,05 ml, CLAVE DE IDENTIFICACIÓN: FQ-BUR-08 PUNTOS DE CALIBRACIÓN: 2 ml, 4 ml, 6 ml, 8 ml, 10 ml.	PIEZA	1	Sin Observaciones	31 (DMR)

Av. Jardín No. 272 Col. Tlatilco Del. Azcapotzalco C.P. 02860
México D.F. info@kalyval.com.mx Tel. 5785-4850

Kalyval
Laboratorio de Calibración y Validación

Partida Núm.	CONCEPTO	UNIDAD	CANTIDAD	OBSERVACIONES	T.C.U. No.
3.	BURETA DE 25 ml, PARA ENTREGAR, CLASE A, MARCA: KIMAX, MODELO: S/M, NÚMERO DE SERIE: H918, EMT ± 0,05 ml, RESOLUCIÓN: 0,1 ml, CLAVE DE IDENTIFICACIÓN: FQ-BUR-02. PUNTOS DE CALIBRACIÓN: 5 ml, 10 ml, 15 ml, 20 ml, 25 ml.	PIEZA	1	Sin Observaciones	31 (DMR)
4.	BURETA DE 25 ml, PARA ENTREGAR, CLASE B MARCA: KIMAX, MODELO: S/M, NÚMERO DE SERIE: S/N, EMT ± 0,10 ml, RESOLUCIÓN: 0,1 ml, CLAVE DE IDENTIFICACIÓN: FQ1-BUR-25 PUNTOS DE CALIBRACIÓN: 5 ml, 10 ml, 15 ml, 20 ml, 25 ml.	PIEZA	1	Sin Observaciones	31 (DMR)
5.	BURETA DE 50 ml, PARA ENTREGAR, CLASE A, MARCA: KIMAX, MODELO: E287, NÚMERO DE SERIE: 06415, EMT ± 0,05, RESOLUCIÓN: 0,1 ml, CLAVE DE IDENTIFICACIÓN: FQ1-V-28 PUNTOS DE CALIBRACIÓN: 25 ml, 30 ml, 35 ml, 40 ml, 45 ml.	PIEZA	1	Sin Observaciones	31 (DMR)
6.	MATRAZ VOLUMÉTRICO DE 1 ml, PARA CONTENER, CLASE A, MARCA: KIMAX, MODELO: 28014, NÚMERO DE SERIE: S/N, EMT ± 0,01 ml, RESOLUCIÓN: N/A, CLAVE DE IDENTIFICACIÓN: M1-1, M1-3, M1-3-b, FQ-MV1-03, FQ-MV1-04, MB-MV-48, MB-MV-49, MB-MV-50, MB-MV-51, MB-MV-52. CALIBRACIÓN A VOLUMEN NOMINAL	PIEZA	10	Sin Observaciones	31 (DMR)
7.	MATRAZ VOLUMÉTRICO DE 2 ml, PARA CONTENER, CLASE A, MARCA: KIMAX, MODELO: 28014, NÚMERO DE SERIE: S/N, EMT ± 0,015 ml, RESOLUCIÓN: N/A, CLAVE DE IDENTIFICACIÓN: MII-1, MII-2, MII-3, MII-4, FQ-MV1-02 CALIBRACIÓN A VOLUMEN NOMINAL	PIEZA	5	Sin Observaciones	31 (DMR)

Av. Jardín No. 272 Col. Tlatilco Del. Azcapotzalco C.P. 02860
México D.F. Info@kalyval.com.mx Tel. 5785-4850

Kalyval
Laboratorio de Calibración y Validación

ANEXOS

DIVISIÓN DE CONTRATOS

Partida Núm.	CONCEPTO	UNIDAD	CANTIDAD	OBSERVACIONES	I.C.U. No.
8.	MATRAZ VOLUMÉTRICO DE 2 ml, PARA CONTENER, CLASE B, MARCA: P.K., MODELO: 28014, NÚMERO DE SERIE: S/N, EMT ± 0,05 ml, RESOLUCIÓN: N/A, CLAVES DE IDENTIFICACIÓN: FQ-MV2-03, FQ-MV2-04 CALIBRACIÓN A VOLUMEN NOMINAL	PIEZA	2	Sin Observaciones	31 (DMR)
9.	MATRAZ VOLUMÉTRICO DE 5 ml, PARA CONTENER, CLASE A, MARCA: KIMAX, MODELO: 28014, NÚMERO DE SERIE: S/N, EMT ± 0,02 ml, RESOLUCIÓN: N/A, CLAVE DE IDENTIFICACIÓN: FQI-V-01, FQI-V-02, FQI-V-03, FQI-V-04, FQI-V-05, FQ2-MV-02, FQ2-MV5-03 CALIBRACIÓN A VOLUMEN NOMINAL	PIEZA	7	Sin Observaciones	31 (DMR)
10.	MATRAZ VOLUMÉTRICO DE 10 ml, PARA CONTENER, CLASE A, MARCA: KIMAX, MODELO: 28014, NÚMERO DE SERIE: S/N, EMT ± 0,02 ml, RESOLUCIÓN: N/A, CLAVE DE IDENTIFICACIÓN: MV-FQ2-30, MV-FQ2-31, MV-FQ2-32, MV-FQ2-33, MV-FQ2-34, MV-FQ2-35, FQ1-MV-004C CALIBRACIÓN A VOLUMEN NOMINAL	PIEZA	7	Sin Observaciones	31 (DMR)
11.	MATRAZ VOLUMÉTRICO DE 10 ml, PARA CONTENER, CLASE A, MARCA: KIMAX KIMBLE, MODELO: 28014, NÚMERO DE SERIE: S/N, EMT ± 0,02 ml, RESOLUCIÓN: N/A, CLAVE DE IDENTIFICACIÓN: MB-MV-26, MB-MV-27. CALIBRACIÓN A VOLUMEN NOMINAL	PIEZA	2	Sin Observaciones	31 (DMR)
12.	MATRAZ VOLUMÉTRICO DE 10 ml DE BAJO ACTINIO, PARA CONTENER, CLASE A, MARCA: KIMAX, MODELO: 28016, NÚMERO DE SERIE: S/N, EMT ± 0,02 ml, RESOLUCIÓN: N/A, CLAVE DE IDENTIFICACIÓN: FQ1-MV-005C, FQ1-MV-006C, FQ1-MV-007C, FQ1-MV-008C,	PIEZA	23	Sin Observaciones	31 (DMR)

Av. Jardín No. 272 Col. Tlatilco Del. Azcapotzalco C.P. 02860
México D.F. Info@kalyval.com.mx Tel. 5785-4850

Partida Núm.	CONCEPTO	UNIDAD	CANTIDAD	OBSERVACIONES	J.C.U. No.
	FQ1-MV-009C, FQ1-MV-010C, FQ1-MV-011C, FQ1-MV-012C, FQ1-MV-013C, FQ1-MV-014C, DMR153, DMR182, DMR183, DMR184, DMR188, DMR189, DMR143, DMR146, DMR147, DMR152, DMR 153, DMR167, DMR169 CALIBRACIÓN A VOLUMEN NOMINAL				
13.	MATRAZ VOLUMÉTRICO DE 20 ml, PARA CONTENER, CLASE A, MARCA: BLAU BRAND, MODELO: 37257, NÚMERO DE SERIE: S/N, EMT ± 0,040 ml, RESOLUCIÓN: N/A, CLAVE DE IDENTIFICACIÓN: FQ1-MV20-01, FQ1-MV20-02, FQ1-MV20-03, FQ1-MV20-05, FQ1-MV20-07, FQ1-MV20-08, FQ1-MV20-09, FQ1-MV20-10. CALIBRACIÓN A VOLUMEN NOMINAL	PIEZA	8	Sin Observaciones	31 (DMR)
14.	MATRAZ VOLUMÉTRICO DE 20 ml, PARA CONTENER, CLASE A MARCA: BLAU BRAND, MODELO: S/M, LOTE: 16.02, NÚMERO DE SERIE: S/N, EMT ± 0,04 ml, RESOLUCIÓN: N/A, CLAVE DE IDENTIFICACIÓN: DMR453, DMR454, DMR456, DMR457, DMR458, DMR459, DMR460, DMR461, DMR462,DMR463, DMR464, DMR465, DMR466, DMR467, DMR468, DMR469, DMR470, DMR471, DMR472, DMR473, DMR474, DMR475, DMR476, DMR477, DMR478, DMR479, DMR480, DMR481, DMR482, DMR483, DMR484. CALIBRACIÓN A VOLUMEN NOMINAL	PIEZA	31	Sin Observaciones	31 (DMR)
15.	MATRAZ VOLUMÉTRICO DE 20 ml, PARA CONTENER, CLASE A MARCA: BLAU BRAND ETERNA, MODELO: S/M, LOTE: 16.01, NÚMERO DE SERIE: S/N, EMT ± 0,04 ml, RESOLUCIÓN: N/A, CLAVE DE IDENTIFICACIÓN: DMR485, DMR486, DMR487, DMR488, DMR489, DMR490, DMR491, DMR492. CALIBRACIÓN A VOLUMEN NOMINAL	PIEZA	8	Sin Observaciones	31 (DMR)
16.	MATRAZ VOLUMÉTRICO DE 25 ml, PARA CONTENER, CLASE A, MARCA: KIMAX, MODELO: 28014, NÚMERO DE SERIE: S/N, EMT ± 0,03 ml, RESOLUCIÓN: N/A, CLAVE DE IDENTIFICACIÓN: DMR190, DMR191, DMR192, DMR193, DMR194, DMR195, DMR196, DMR197, DMR198, DMR199, DMR201, DMR 202, DMR203, MV-FQ2-40, MV-FQ2-43, MV-	PIEZA	25	Sin Observaciones	31 (DMR)

Av. Jardín No. 272 Col. Tlatilco Del. Azcapotzalco C.P. 02860
México D.F. Info@kalyval.com.mx Tel. 5785-4850

Partida Núm.:	CONCEPTO	UNIDAD	CANTIDAD	OBSERVACIONES	I.C.U. No.
	FQ2-44, MV-FQ2-45, MV-FQ2-46, MV-FQ2-47, MV-FQ2-48, MV-FQ2-50, MV-FQ2-51, MV-FQ2-52, MV-FQ2-53, MV-FQ2-57. CALIBRACIÓN A VOLUMEN NOMINAL				
17.	MATRAZ VOLUMÉTRICO DE 25 ml, PARA CONTENER, CLASE A, MARCA: KIMAX KIMBLE, MODELO: 28014, NÚMERO DE SERIE: S/N, EMT ± 0,03 ml, RESOLUCIÓN: N/A, CLAVE DE IDENTIFICACIÓN: MB-MV-21, MB-MV-23, MB-MV-24, MB-MV-25. CALIBRACIÓN A VOLUMEN NOMINAL	PIEZA	4	Sin Observaciones	31 (DMR)
18.	MATRAZ VOLUMÉTRICO DE 25 ml, PARA CONTENER, CLASE A, MARCA: KIMAX, MODELO: 28017-A, EMT ± 0,03 ml, RESOLUCIÓN: N/A NÚMERO DE SERIE: 2665, CLAVE DE IDENTIFICACIÓN: MB-MV-43. NÚMERO DE SERIE: 2655, CLAVE DE IDENTIFICACIÓN: MB-MV-44. NÚMERO DE SERIE: 2662, CLAVE DE IDENTIFICACIÓN: MB-MV-45. NÚMERO DE SERIE: 2657, CLAVE DE IDENTIFICACIÓN: MB-MV-46. NÚMERO DE SERIE: 2682, CLAVE DE IDENTIFICACIÓN: MB-MV-47. CALIBRACIÓN A VOLUMEN NOMINAL	PIEZA	5	Sin Observaciones	31 (DMR)
19.	MATRAZ VOLUMÉTRICO DE 25 ml DE BAJO ACTINIO, PARA CONTENER, CLASE A, MARCA: KIMAX, MODELO: 28016, NÚMERO DE SERIE: S/N, EMT ± 0,03 ml, RESOLUCIÓN: N/A, CLAVE DE IDENTIFICACIÓN: MFA-1, MFA-2, MFA-3, MFA-4, MFA-6, MFA-7, MFA-8.	PIEZA	7	Sin Observaciones	31 (DMR)

Av. Jardín No. 272 Col. Tlatilco Del. Azcapotzalco C.P. 02860
México D.F. info@kalyval.com.mx Tel. 5785-4850

Partida Núm. :	CONCEPTO	UNIDAD	CANTIDAD	OBSERVACIONES	P.C.U. No.
	CALIBRACIÓN A VOLUMEN NOMINAL				
20.	MATRAZ VOLUMÉTRICO BAJO ACTINIO DE 25 ml, PARA CONTENER, CLASE A, MARCA: KIMAX KIMBLE, MODELO: 28016, NÚMERO DE SERIE: S/N, EMT ± 0,03 ml, RESOLUCIÓN: N/A, CLAVE DE IDENTIFICACIÓN: MB-MVBA-19, MB-MVBA-20. CALIBRACIÓN A VOLUMEN NOMINAL	PIEZA	2	Sin Observaciones	31 (DMR)
21.	MATRAZ VOLUMÉTRICO DE 50 ml, PARA CONTENER, CLASE B, MARCA: KIMAX, MODELO: 28015, NÚMERO DE SERIE: S/N, EMT ± 0,10 ml, RESOLUCIÓN: N/A, CLAVE DE IDENTIFICACIÓN: MG-1, MG-2, MG-3, MG-4, MG-5, MG-6, MG-7, MG-8, MG-9, MG-10, MG-11, MG-12, MG-13, MG-14, MG-15, MG-16, MG-17, MG-18, MG-19, MG-20. CALIBRACIÓN A VOLUMEN NOMINAL	PIEZA	20	Sin Observaciones	31 (DMR)
22.	MATRAZ VOLUMÉTRICO DE 50 ml, PARA CONTENER, CLASE A, MARCA: KIMAX, MODELO: 28014, NÚMERO DE SERIE: S/N, EMT ± 0,05 ml, RESOLUCIÓN: N/A, CLAVE DE IDENTIFICACIÓN: ML-1, ML-2, ML-3, ML-4, ML-5, ML-6, ML-7, ML-8, ML-9, ML -10, ML -12, ML -13, ML -14, ML-15, ML-16, ML -17, ML -18, ML -19, ML -20, ML-21, ML-22, ML-23, ML -24, ML-25, ML-26, ML-27, ML-28, ML-29, ML-30, MV-FQ2-25, MV-FQ2-27, MV-FQ2-28, MV-FQ2-31, MV-FQ2-40, MV-FQ2-42, MV-FQ2-43, MV-FQ2-44, MV-FQ2-49, FQ1-MVL-31, FQ1-V-25 CALIBRACIÓN A VOLUMEN NOMINAL	PIEZA	40	Sin Observaciones	31 (DMR)
23.	MATRAZ VOLUMÉTRICO DE 50 ml PARA CONTENER, CLASE A , MARCA: KIMAX KIMBLE, MODELO: 28014, NÚMERO DE SERIE: S/N, EMT ± 0,05 ml, RESOLUCIÓN: N/A, CLAVE DE IDENTIFICACIÓN: DMR348, DMR349, DMR350, DMR351, DMR352, DMR353, DMR354, DMR355, DMR356, DMR357, DMR358, DMR359, DMR360, DMR361, DMR362, DMR363,	PIEZA	77	Sin Observaciones	31 (DMR)

Av. Jardín No. 272 Col. Tlatilco Del. Azcapotzalco C.P. 02860
México D.F. info@kalyval.com.mx Tel. 5785-4850

Partida Núm. :	CONCEPTO	UNIDAD	CANTIDAD	OBSERVACIONES	J.C.U. No.
	DMR364, DMR365, DMR366, DMR367, DMR368, DMR369, DMR370, DMR371, DMR372, DMR373, DMR374, DMR375, DMR376, DMR377, DMR378, DMR379, DMR380, DMR381, DMR382, DMR383, DMR384, DMR385, DMR386, DMR387, DMR388, DMR389, DMR390, DMR391, DMR392, DMR393, DMR394, DMR395, DMR396, DMR397, DMR398, DMR399, DMR400, DMR401, DMR402, DMR403, DMR404, DMR405, DMR406, DMR407, DMR408, DMR409, DMR410, DMR411, DMR412, DMR413, DMR414, DMR415, DMR416, DMR417, DMR418, DMR419, MB-MV-15, MB-MV-16, MB-MV-17, MB-MV-18, MB-MV-20. CALIBRACIÓN A VOLUMEN NOMINAL				
24.	MATRAZ VOLUMÉTRICO DE 50 ml DE BAJO ACTINIO, PARA CONTENER, CLASE A, MARCA: KIMAX, MODELO: 28016, NÚMERO DE SERIE: S/N, EMT ± 0,05 ml, RESOLUCIÓN: N/A, CLAVE DE IDENTIFICACIÓN: MGA-1, MGA-2, MGA-3, MGA-4, MGA-5. CALIBRACIÓN A VOLUMEN NOMINAL	PIEZA	5	Sin Observaciones	31 (DMR)
25.	MATRAZ VOLUMÉTRICO DE 50 ml DE BAJO ACTINIO, PARA CONTENER, CLASE A, MARCA: KIMAX KIMBLE, MODELO: 28016, NÚMERO DE SERIE: S/N, EMT ± 0,05 ml, RESOLUCIÓN: N/A, CLAVE DE IDENTIFICACIÓN: MB-MVBA-13, MB-MVBA-14, MB-MVBA-15, MB-MVBA-16, MB-MVBA-17, MB-MVBA-18. CALIBRACIÓN A VOLUMEN NOMINAL	PIEZA	6	Sin Observaciones	31 (DMR)
26.	MATRAZ VOLUMÉTRICO DE 100 ml, PARA CONTENER, CLASE A, MARCA: KIMAX, MODELO: 28014, NÚMERO DE SERIE: S/N, EMT ± 0,08 ml, RESOLUCIÓN: N/A, CLAVE DE IDENTIFICACIÓN: MC-1, MC-2, MC-3, MC-4, MC-5, MC-6, MC-7, MC-8, MC-9, MC-11, MC-12, MC-14, MC-15, MC-16, MC-17, MC-18, MC-19, MC-20, MC-21, MC-22, MC-23, MC-24, MC-25, MC-26, MC-27, MC-28, MC-29, MC-30, MC-31, MC-32, MV-FQ2-29, MV-FQ2-35, MV-FQ2-36, MV-FQ2-38, MV-FQ2-40, MV-FQ2-41, MV-FQ2-42, MV-FQ2-44, MV-FQ2-46, MV-FQ2-46-b, MV-FQ2-47, MV-FQ2-48, MH-13, MH-14, MH-15, MH-16.	PIEZA	46	Sin Observaciones	31 (DMR)

Av. Jardín No. 272 Col. Tlatilco Del. Azcapotzalco C.P. 02860
México D.F. Info@kalyval.com.mx Tel. 5785-4850

Kalyval
Laboratorio de Calibración y Validación

Partida Núm.	CONCEPTO	UNIDAD	CANTIDAD	OBSERVACIONES	J.C.U. No.
	CALIBRACIÓN A VOLUMEN NOMINAL				
27.	MATRAZ VOLUMÉTRICO DE 100 ml, PARA CONTENER, CLASE A, MARCA: KIMAX KIMBLE, MODELO: 28014, NÚMERO DE SERIE: S/N, EMT ± 0,08 ml , RESOLUCIÓN: N/A, CLAVE DE IDENTIFICACIÓN: MB-MV-3, MB-MV-4, MB-MV-5, MB-MV-6, MB-MV-7, MB-MV-8, MB-MV-9, MB-MV-10, MB-MV-11, MB-MV-12, MB-MV-13, MB-MV-14, MB-MV-31, MB-MV-32, MB-MV-33, MB-MV-34, MB-MV-35, MB-MV-36, MB-MV-37, MB-MV-38, MB-MV-39, MB-MV-40, MB-MV-41, MB-M V-42. CALIBRACIÓN A VOLUMEN NOMINAL	PIEZA	24	Sin Observaciones	31 (DMR)
28.	MATRAZ VOLUMÉTRICO DE 100 ml, PARA CONTENER, CLASE B, MARCA: KIMAX, MODELO: 28015, NÚMERO DE SERIE: S/N, EMT ± 0,16 ml, RESOLUCIÓN: N/A, CLAVE DE IDENTIFICACIÓN: MH-1, MH-2, MH-3, MH-4, MH-5, MH-6, MH-7, MH-8, MH-9, MH-10, MH-11, MH-12, FQ1-MV100-014 CALIBRACIÓN A VOLUMEN NOMINAL	PIEZA	13	Sin Observaciones	31 (DMR)
29.	MATRAZ VOLUMÉTRICO BAJO ACTINIO DE 100 ml, PARA CONTENER, CLASE A, MARCA: KIMAX, MODELO: 28016, NÚMERO DE SERIE: S/N, EMT ± 0,08 ml, RESOLUCIÓN: N/A, CLAVE DE IDENTIFICACIÓN: MHA-1, MHA-2, MHA-3, MHA-4, MHA-5, MHA-6. CALIBRACIÓN A VOLUMEN NOMINAL	PIEZA	6	Sin Observaciones	31 (DMR)
30.	MATRAZ VOLUMÉTRICO BAJO ACTINIO DE 100 ml, PARA CONTENER, CLASE A, MARCA: KIMAX KIMBLE, MODELO: 28016, NÚMERO DE SERIE: S/N, EMT ± 0,08 ml , RESOLUCIÓN: N/A, CLAVE DE IDENTIFICACIÓN: MB-MVBA-3, MB-MVBA-4, MB-MVBA-5, MB-MVBA-6, MB-MVBA-7, MB-MVBA-8, MB-MVBA-9, MB-MVBA-10, MB-MVBA-11, MB-MVBA-12, MB-MVBA-21, MB-MVBA-22, MB-MVBA-23, MB-MVBA-24, MB-MVBA-25, MB-MVBA-26, MB-MVBA-27, MB-MVBA-28, MB-MVBA-29, MB-MVBA-30. CALIBRACIÓN A VOLUMEN NOMINAL	PIEZA	20	Sin Observaciones	31 (DMR)

Av. Jardín No. 272 Col. Tlatilco Del. Azcapotzalco C.P. 02860
México D.F. Info@kalyval.com.mx Tel. 5785-4850

ANEXOS

DIVISIÓN DE CONTRATOS

Partida Núm.	CONCEPTO	UNIDAD	CANTIDAD	OBSERVACIONES	I.C.O. No.
31.	MATRAZ VOLUMÉTRICO DE 100 ml DE BAJO ACTINIO, PARA CONTENER, CLASE A, MARCA: PYREX, MODELO: 55640, NÚMERO DE SERIE: S/N., EMT ± 0,08 ml, RESOLUCIÓN: N/A, CLAVE DE IDENTIFICACIÓN: DMR306, DMR307, DMR308, DMR309, DMR310, DMR311, DMR312, DMR313, DMR314, DMR316, DMR317, DMR318, DMR319, DMR320. CALIBRACIÓN A VOLUMEN NOMINAL	PIEZA	14	Sin Observaciones	31 (DMR)
32.	MATRAZ VOLUMÉTRICO DE 200 ml, PARA CONTENER, CLASE A, MARCA: KIMAX, MODELO: 28014, NÚMERO DE SERIE: S/N, EMT ± 0,10 ml, RESOLUCIÓN: N/A, CLAVE DE IDENTIFICACIÓN: MV-FQ2-25, MV-FQ2-26, MV-FQ2-29, MV-FQ2-32, MV-FQ2-33, MV-FQ2-34, FQ1-V-21, FQ1-V-22, FQ1-V-23, FQ1-MV1-200 CALIBRACIÓN A VOLUMEN NOMINAL	PIEZA	10	Sin Observaciones	31 (DMR)
33.	MATRAZ VOLUMÉTRICO DE 200 ml, PARA CONTENER, CLASE A, MARCA: KIMAX KIMBLE, MODELO: 28014, NÚMERO DE SERIE: S/N, EMT ± 0,10 ml, RESOLUCIÓN: N/A, CLAVE DE IDENTIFICACIÓN: MB-MV-1, MB-MV-2, MB-MV-28, MB-MV-29, MB-MV-30. CALIBRACIÓN A VOLUMEN NOMINAL	PIEZA	5	Sin Observaciones	31 (DMR)
34.	MATRAZ VOLUMÉTRICO DE 250 ml, PARA CONTENER, CLASE B, MARCA: PYREX, MODELO: 5641, NÚMERO DE SERIE: S/N, EMT ± 0,24 ml, RESOLUCIÓN: N/A, CLAVE DE IDENTIFICACIÓN: MJ-1, MJ-2, MJ-4, MJ-5, MJ-6, MJ-7, MJ-8, FQ1-V-24, FQ1-MV-250-01, FQ1-V-29 CALIBRACIÓN A VOLUMEN NOMINAL	PIEZA	10	Sin Observaciones	31 (DMR)
35.	MATRAZ VOLUMÉTRICO DE 250 ml, PARA CONTENER, CLASE B, MARCA: KIMAX, MODELO: 28015, NÚMERO DE SERIE: S/N, EMT ± 0,24 ml, RESOLUCIÓN: N/A, CLAVE DE IDENTIFICACIÓN: DMR420, DMR421 Y DMR422.	PIEZA	3	Sin Observaciones	31 (DMR)

Av. Jardín No. 272 Col. Tlatilco Del. Azcapotzalco C.P. 02860
México D.F. Info@kalyval.com.mx Tel. 5785-4850

Partida Núm.	CONCEPTO	UNIDAD	CANTIDAD	OBSERVACIONES	J.C.U. No.
	CALIBRACIÓN A VOLUMEN NOMINAL				
36.	MATRAZ VOLUMÉTRICO DE 250 ml, PARA CONTENER, CLASE B, MARCA: KIMAX KIMBLE, MODELO: 28015, NÚMERO DE SERIE: S/N, EMT ± 0,24 ml, RESOLUCIÓN: N/A, CLAVE DE IDENTIFICACIÓN: DMR423, DMR424, DMR425, DMR426, DMR427, DMR428, DMR429, DMR430, DMR431, DMR432, DMR433, DMR434, DMR435, DMR436, DMR437. CALIBRACIÓN A VOLUMEN NOMINAL	PIEZA	15	Sin Observaciones	31 (DMR)
37.	MATRAZ VOLUMÉTRICO BAJO ACTINIO DE 250 ml, PARA CONTENER, CLASE A, MARCA: KIMAX, MODELO: 28016, NÚMERO DE SERIE: S/N, EMT ± 0,12 ml, RESOLUCIÓN: N/A, CLAVE DE IDENTIFICACIÓN: MJA-1, MJA-2, MJA-3. CALIBRACIÓN A VOLUMEN NOMINAL	PIEZA	3	Sin Observaciones	31 (DMR)
38.	MATRAZ VOLUMÉTRICO BAJO ACTINIO DE 250 ml, PARA CONTENER, CLASE A, MARCA: KIMAX KIMBLE, MODELO: 28016, NÚMERO DE SERIE: S/N, EMT ± 0,12 ml, RESOLUCIÓN: N/A, CLAVE DE IDENTIFICACIÓN: MB-MVBA-1, MB-MVBA-2. CALIBRACIÓN A VOLUMEN NOMINAL	PIEZA	2	Sin Observaciones	31 (DMR)
39.	MATRAZ VOLUMÉTRICO DE 500 ml, PARA CONTENER, CLASE A, MARCA: PYREX, MODELO: 5660, NÚMERO DE SERIE: S/N, EMT ± 0,20 ml, RESOLUCIÓN: N/A, CLAVE DE IDENTIFICACIÓN: MK-1. CALIBRACIÓN A VOLUMEN NOMINAL	PIEZA	1	Sin Observaciones	31 (DMR)
40.	MATRAZ VOLUMÉTRICO DE 500 ml, PARA CONTENER, CLASE B, MARCA: PYREX, MODELO: 5641, NÚMERO DE SERIE: S/N, EMT ± 0,40 ml, RESOLUCIÓN: N/A, CLAVE DE IDENTIFICACIÓN: MK-2. CALIBRACIÓN A VOLUMEN NOMINAL	PIEZA	1	Sin Observaciones	31 (DMR)

Av. Jardín No. 272 Col. Tlatilco Del. Azcapotzalco C.P. 02860
México D.F. Info@kalyval.com.mx Tel. 5785-4850

Partida Núm.:	CONCEPTO	UNIDAD	CANTIDAD	OBSERVACIONES	J.C.U. No.
41.	MATRAZ VOLUMÉTRICO DE 500 ml, PARA CONTENER, CLASE B, MARCA: KIMAX, MODELO: 28015, NÚMERO DE SERIE: S/N, EMT ± 0,40 ml, RESOLUCIÓN: N/A, CLAVE DE IDENTIFICACIÓN: MK-3. CALIBRACIÓN A VOLUMEN NOMINAL	PIEZA	1	Sin Observaciones	31 (DMR)
42.	MATRAZ VOLUMÉTRICO DE 500 ml, PARA CONTENER, CLASE B, MARCA: PYREX, MODELO: 5660, NÚMERO DE SERIE: S/N, EMT ± 0,20 ml, RESOLUCIÓN: N/A, CLAVE DE IDENTIFICACIÓN: FQ2-01. CALIBRACIÓN A VOLUMEN NOMINAL	PIEZA	1	Sin Observaciones	31 (DMR)
43.	MATRAZ VOLUMÉTRICO DE 500 ml, PARA CONTENER, CLASE B, MARCA: P.K., MODELO: 28015, NÚMERO DE SERIE: S/N, EMT ± 0,5 ml, RESOLUCIÓN: N/A, CLAVE DE IDENTIFICACIÓN: FQ1-MV500-01 CALIBRACIÓN A VOLUMEN NOMINAL	PIEZA	1	Sin Observaciones	31 (DMR)
44.	MATRAZ VOLUMÉTRICO DE 1000 ml, PARA CONTENER, CLASE A, MARCA: KIMAX, MODELO: 28014, NÚMERO DE SERIE: S/N, EMT ± 0,30 ml, RESOLUCIÓN: N/A, CLAVE DE IDENTIFICACIÓN: MVL-1, MVL-3, MVL-4, MVL-5, FQ1-V-26, FQ1-V-27 CALIBRACIÓN A VOLUMEN NOMINAL	PIEZA	6	Sin Observaciones	31 (DMR)
45.	MATRAZ VOLUMÉTRICO DE 1000 ml, PARA CONTENER, CLASE B, MARCA: PYREX, MODELO: 5641, NÚMERO DE SERIE: S/N, EMT ± 0,60 ml, RESOLUCIÓN: N/A, CLAVE DE IDENTIFICACIÓN: FQ1-V-63 CALIBRACIÓN A VOLUMEN NOMINAL	PIEZA	1	Sin Observaciones	31 (DMR)

Av. Jardín No. 272 Col. Tlatilco Del. Azcapotzalco C.P. 02860
México D.F. Info@kalyval.com.mx Tel. 5785-4850

Partida Núm.	CONCEPTO	UNIDAD	CANTIDAD	OBSERVACIONES	I.C.U. No.
46.	MATRAZ VOLUMÉTRICO DE 2000 ml, PARA CONTENER, CLASE B, MARCA: KIMAX, MODELO: 28015, NÚMERO DE SERIE: S/N, EMT ± 1,00 ml, RESOLUCIÓN: N/A, CLAVE DE IDENTIFICACIÓN: MM-1, MM-2, MM-3, FQ1-V-30, FQ1-V-31, FQ1-V-32 . CALIBRACIÓN A VOLUMEN NOMINAL	PIEZA	6	Sin Observaciones	31 (DMR)
47.	PIPETA VOLUMÉTRICA DE 1 ml, PARA ENTREGAR, CLASE A, MARCA: KIMAX, MODELO: 37004, NÚMERO DE SERIE: S/N, EMT ± 0,006 ml, RESOLUCIÓN: N/A, CLAVE DE IDENTIFICACIÓN:FQ2E209 CALIBRACIÓN A VOLUMEN NOMINAL	PIEZA	1	Sin Observaciones	31 (DMR)
48.	PIPETA VOLUMÉTRICA DE 1 ml, PARA ENTREGAR, CLASE A, MARCA: KIMAX-51 KIMBLE USA, MODELO: 37004-1, NÚMERO DE SERIE: S/N, EMT ± 0,006 ml, RESOLUCIÓN: N/A, CLAVE DE IDENTIFICACIÓN: MB-PIV-19, MB-PIV-20, MB-PIV-23, MB-PIV-24, MB-PIV-25, MB-PIV-26, MB-PIV-27, MB-PIV-28, MB-PIV-29, MB-PIV-30, MB-PIV-31, MB-PIV-32, MB-PIV-33. CALIBRACIÓN A VOLUMEN NOMINAL	PIEZA	13	Sin Observaciones	31 (DMR)
49.	PIPETA VOLUMÉTRICA DE 2 ml, PARA ENTREGAR, CLASE A, MARCA: KIMAX, MODELO: 37004, NÚMERO DE SERIE: S/N, EMT ± 0,006 ml, RESOLUCIÓN: N/A, CLAVE DE IDENTIFICACIÓN: FQ1-PV2-01 CALIBRACIÓN A VOLUMEN NOMINAL	PIEZA	1	Sin Observaciones	31 (DMR)
50.	PIPETA VOLUMÉTRICA DE 2 ml, PARA ENTREGAR, CLASE B, MARCA: P.K., MODELO: 37045, 037 NÚMERO DE SERIE: S/N, EMT ± 0,02 ml, RESOLUCIÓN: N/A, CLAVE DE IDENTIFICACIÓN: DMR002, DMR003, DMR005, DMR007, DMR009, DMR010, DMR012, DMR018, DMR019,	PIEZA	22	Sin Observaciones	31 (DMR)

Av. Jardín No. 272 Col. Tlatilco Del. Azcapotzalco C.P. 02860
México D.F. info@kalyval.com.mx Tel. 5785-4850

Partida Núm.	CONCEPTO	UNIDAD	CANTIDAD	OBSERVACIONES	I.C.U. No.
	DMR020, DMR023, DMR025, DMR033, DMR036, DMR037, DMR038, DMR043, DMR045, DMR047, DMR048, DMR049, DMR058 CALIBRACIÓN A VOLUMEN NOMINAL				
51.	PIPETA VOLUMÉTRICA DE 2 ml, PARA ENTREGAR, CLASE B, MARCA: KIMAX, MODELO: 37000, NÚMERO DE SERIE: S/N, EMT ± 0,012 ml, RESOLUCIÓN: N/A, CLAVES DE IDENTIFICACIÓN: DMR056, DMR057, DMR059 CALIBRACIÓN A VOLUMEN NOMINAL	PIEZA	3	Sin Observaciones	31 (DMR)
52.	PIPETA VOLUMÉTRICA DE 2 ml, PARA ENTREGAR, CLASE A, MARCA: KIMAX MEX, MODELO: 37004, NÚMERO DE SERIE: S/N, EMT ± 0,006 ml, RESOLUCIÓN: N/A, CLAVE DE IDENTIFICACIÓN: MB-PIV-16, MB-PIV-17, MB-PIV-18. CALIBRACIÓN A VOLUMEN NOMINAL	PIEZA	3	Sin Observaciones	31 (DMR)
53.	PIPETA VOLUMÉTRICA DE 3 ml, PARA ENTREGAR, CLASE A, MARCA: PYREX, MODELO: 7105, NÚMERO DE SERIE: S/N, EMT ± 0,01 ml, RESOLUCIÓN: N/A, CLAVE DE IDENTIFICACIÓN: DMR061, DMR063, DMR065, DMR067, DMR068, DMR069 DMR070, DMR071, DMR073, DMR075, DMR076. CALIBRACIÓN A VOLUMEN NOMINAL	PIEZA	11	Sin Observaciones	31 (DMR)
54.	PIPETA VOLUMÉTRICA DE 3 ml, PARA ENTREGAR, CLASE A, MARCA: KIMAX, MODELO: 37004, NÚMERO DE SERIE: S/N, EMT ± 0,01 ml, RESOLUCIÓN: N/A, CLAVE DE IDENTIFICACIÓN: DMR088, DMR089 CALIBRACIÓN A VOLUMEN NOMINAL	PIEZA	2	Sin Observaciones	31 (DMR)

Av. Jardín No. 272 Col. Tlatilco Del. Azcapotzalco C.P. 02860
México D.F. Info@kalyval.com.mx Tel. 5785-4850

kalyval
Laboratorio de Calibración y Validación

Partida Núm.	CONCEPTO	UNIDAD	CANTIDAD	OBSERVACIONES	I.C.D. No.
55.	PIPETA VOLUMÉTRICA DE 3 ml, PARA ENTREGAR, CLASE A, MARCA: KIMAX-51, MODELO: 37004-3, NÚMERO DE SERIE: S/N, EMT ± 0,01 ml, RESOLUCIÓN: N/A, CLAVE DE IDENTIFICACIÓN: P020 CALIBRACIÓN A VOLUMEN NOMINAL	PIEZA	1	Sin Observaciones	31 (DMR)
56.	PIPETA VOLUMÉTRICA DE 3 ml, PARA ENTREGAR, CLASE B, MARCA: P.K., MODELO: 37045, NÚMERO DE SERIE: S/N, EMT ± 0,02 ml, RESOLUCIÓN: N/A, CLAVES DE IDENTIFICACIÓN: DMR083, DMR084, DMR085 CALIBRACIÓN A VOLUMEN NOMINAL	PIEZA	3	Sin Observaciones	31 (DMR)
57.	PIPETA VOLUMÉTRICA DE 4 ml, PARA ENTREGAR, CLASE A, MARCA: KIMAX, MODELO: 37004-4, NÚMERO DE SERIE: S/N, EMT ± 0,010 ml, RESOLUCIÓN: N/A, CLAVES DE IDENTIFICACIÓN: FQ1-PV04-02 FQ1-PV04-03, FQ1-PV04-04, FQ1-PV04-05 FQ1-PV04-06, FQ1-PV04-07, PI-FQ2-07, PI-FQ2-08, PI-FQ2-09, PI-FQ2-10, PI-FQ2-11, PI-FQ2-12, FQ1-V-33, FQ1-V-34, FQ1-V-35, FQ1-V-36, FQ1-V-37, FQ1-V-38. CALIBRACIÓN A VOLUMEN NOMINAL	PIEZA	18	Sin Observaciones	31 (DMR)
58.	PIPETA VOLUMÉTRICA DE 4 ml, PARA ENTREGAR, CLASE A, MARCA: KIMAX, MODELO: 37004, NÚMERO DE SERIE: S/N, EMT ± 0,010 ml, RESOLUCIÓN: N/A, CLAVE DE IDENTIFICACIÓN: PI-FQ2-03, PI-FQ2-05, FQ1-PV04-01 CALIBRACIÓN A VOLUMEN NOMINAL	PIEZA	3	Sin Observaciones	31 (DMR)

Av. Jardín No. 272 Col. Tlatilco Del. Azcapotzalco C.P. 02860
México D.F. info@kalyval.com.mx Tel. 5785-4850

Partida Núm.:	CONCEPTO	UNIDAD	CANTIDAD	OBSERVACIONES	J.C.U. No.
59.	PIPETA VOLUMÉTRICA DE 4 ml PARA ENTREGAR, CLASE A, MARCA: KIMAX MEX, MODELO: 37004, NÚMERO DE SERIE: S/N, EMT ± 0,01 ml, RESOLUCIÓN: N/A, CLAVE DE IDENTIFICACIÓN: MB-PIV-14, MB-PIV-15. CALIBRACIÓN A VOLUMEN NOMINAL	PIEZA	2	Sin Observaciones	31 (DMR)
60.	PIPETA VOLUMÉTRICA DE 5 ml, PARA ENTREGAR, CLASE A, MARCA: SIBATA, MODELO: 66, NÚMERO DE SERIE: S/N, EMT ± 0,01 ml, RESOLUCIÓN: N/A, CLAVE DE IDENTIFICACIÓN: PIEE-1, PIEE-4, PIEE-5, PIEE-6, PIEE-7, PIEE-8, PIEE-9, PIEE-10, PIEE-11, PIEE-12, PIEE-13, PIEE-14, PIEE-15, PIEE-16, PIEE-17, PIEE-18 CALIBRACIÓN A VOLUMEN NOMINAL	PIEZA	16	Sin Observaciones	31 (DMR)
61.	PIPETA VOLUMÉTRICA DE 5 ml, PARA ENTREGAR, CLASE A, MARCA: KIMAX, MODELO: 37004, NÚMERO DE SERIE: S/N, EMT ± 0,01 ml, RESOLUCIÓN: N/A, CLAVES DE IDENTIFICACIÓN: FQ1-PVO-09, FQ2E188, FQ2E191 CALIBRACIÓN A VOLUMEN NOMINAL	PIEZA	3	Sin Observaciones	31 (DMR)
62.	PIPETA VOLUMÉTRICA DE 5 ml, PARA ENTREGAR, CLASE A, MARCA: KIMAX, MODELO: 37004-5, NÚMERO DE SERIE: S/N, EMT ± 0,01 ml, RESOLUCIÓN: N/A, CLAVE DE IDENTIFICACIÓN: FQ2E43 CALIBRACIÓN A VOLUMEN NOMINAL	PIEZA	1	Sin Observaciones	31 (DMR)
63.	PIPETA VOLUMÉTRICA DE 5 ml, PARA ENTREGAR, CLASE B, MARCA: KIMAX, MODELO: 37000, NÚMERO DE SERIE: S/N, EMT ± 0,02 ml, RESOLUCIÓN: N/A, CLAVE DE IDENTIFICACIÓN: PI-FQ2-04 CALIBRACIÓN A VOLUMEN NOMINAL	PIEZA	1	Sin Observaciones	31 (DMR)
64.	PIPETA VOLUMÉTRICA DE 6 ml, PARA ENTREGAR, CLASE A, MARCA: KIMAX, MODELO: 37004, NÚMERO DE SERIE: S/N, EMT ± 0,010 ml, RESOLUCIÓN: N/A, CLAVE DE IDENTIFICACIÓN: FQ1-PV06-01, FQ1-PVO6-03, FQ1-PVO6-04, FQ1-PVO6-06, PI-FQ2-04, PI-FQ2-08, PI-FQ2-02. CALIBRACIÓN A VOLUMEN NOMINAL	PIEZA	7	Sin Observaciones	31 (DMR)

Av. Jardín No. 272 Col. Tlatilco Del. Azcapotzalco C.P. 02860
México D.F. Info@kalyval.com.mx Tel. 5785-4850

Partida Núm.:	CONCEPTO	UNIDAD	CANTIDAD	OBSERVACIONES	F.C.U. No.
65.	PIPETA VOLUMÉTRICA DE 6 ml, PARA ENTREGAR, CLASE A, MARCA: KIMAX MEX, MODELO: 37004, NÚMERO DE SERIE: S/N, EMT ± 0,01 ml, RESOLUCIÓN: N/A, CLAVE DE IDENTIFICACIÓN: MB-PIV-12, MB-PIV-13. CALIBRACIÓN A VOLUMEN NOMINAL	PIEZA	2	Sin Observaciones	31 (DMR)
66.	PIPETA VOLUMÉTRICA DE 7 ml, PARA ENTREGAR, CLASE A, MARCA: SIBATA, MODELO: 2X, NÚMERO DE SERIE: S/N, EMT ± 0,01 ml, RESOLUCIÓN: N/A, CLAVES DE IDENTIFICACIÓN: PIGE-1, PIGE-2, PIGE-3, PIGE-5, PIGE-6, PIGE-7, PIGE-9, PIGE-10. CALIBRACIÓN A VOLUMEN NOMINAL	PIEZA	8	Sin Observaciones	31 (DMR)
67.	PIPETA VOLUMÉTRICA DE 7 ml, PARA ENTREGAR, CLASE A, MARCA: KIMAX, MODELO: 37004, NÚMERO DE SERIE: S/N, EMT ± 0,01 ml, RESOLUCIÓN: N/A, CLAVE DE IDENTIFICACIÓN: PIGE-11, PIGE-12, PIGE-13, PIGE-14. CALIBRACIÓN A VOLUMEN NOMINAL	PIEZA	4	Sin Observaciones	31 (DMR)
68.	PIPETA VOLUMÉTRICA DE 7 ml, PARA ENTREGAR, CLASE A, MARCA: KIMAX MEX, MODELO: 37004, NÚMERO DE SERIE: S/N, EMT ± 0,01 ml, RESOLUCIÓN: N/A, CLAVE DE IDENTIFICACIÓN: MB-PIV-10, MB-PIV-11. CALIBRACIÓN A VOLUMEN NOMINAL	PIEZA	2	Sin Observaciones	31 (DMR)
69.	PIPETA VOLUMÉTRICA DE 8 ml, PARA ENTREGAR, CLASE A, MARCA: KIMAX, MODELO: 37004, NÚMERO DE SERIE: S/N, EMT ± 0,020 ml, RESOLUCIÓN: N/A, CLAVE DE IDENTIFICACIÓN: FQ1-PVO8-01, FQ1-PVO8-02, FQ1-PVO8-03, FQ1-PVO8-04, FQ1-PVO8-05, PI-FQ2-08, PI-FQ2-10. CALIBRACIÓN A VOLUMEN NOMINAL	PIEZA	7	Sin Observaciones	31 (DMR)
70.	PIPETA VOLUMÉTRICA DE 8 ml, PARA ENTREGAR, CLASE A, MARCA: KIMAX-51, MODELO: 37004-8, NÚMERO DE SERIE: S/N, EMT ± 0,020 ml, RESOLUCIÓN: N/A, CLAVES DE IDENTIFICACIÓN: FQ-PVO-07, FQ-PVO-08, FQ-PVO-09, FQ1-V-39, FQ1-V-40 CALIBRACIÓN A VOLUMEN NOMINAL	PIEZA	5	Sin Observaciones	31 (DMR)

Av. Jardín No. 272 Col. Tlatilco Del. Azcapotzalco C.P. 02860
México D.F. Info@kalyval.com.mx Tel. 5785-4850

Partida Núm.	CONCEPTO	UNIDAD	CANTIDAD	OBSERVACIONES	A.C.U. No.
71.	PIPETA VOLUMÉTRICA DE 9 ml, PARA ENTREGAR, CLASE A, MARCA: KIMAX, MODELO: 37004-9, NÚMERO DE SERIE: S/N, EMT ± 0,02 ml, RESOLUCIÓN: N/A, CLAVE DE IDENTIFICACIÓN: PIIE-1, PIIE-2, PIIE 3, PIIE-4, PIIE-5, FQ1-V-41, FQ1-V-42, FQ1-V-43, FQ1-V-44, FQ1-V-45 CALIBRACIÓN A VOLUMEN NOMINAL	PIEZA	10	Sin Observaciones	31 (DMR)
72.	PIPETA VOLUMÉTRICA DE 9 ml, PARA ENTREGAR, CLASE A, MARCA: KIMAX-51 KIMBLE USA, MODELO: 37004-9, NÚMERO DE SERIE: S/N, EMT ± 0,02 ml, RESOLUCIÓN: N/A, CLAVE DE IDENTIFICACIÓN: MB-PIV-8, MB-PIV-9. CALIBRACIÓN A VOLUMEN NOMINAL	PIEZA	2	Sin Observaciones	31 (DMR)
73.	PIPETA VOLUMÉTRICA DE 10 ml, PARA ENTREGAR, CLASE A, MARCA: KIMAX, MODELO: 37004-10, NÚMERO DE SERIE: S/N, EMT ± 0,02 ml, RESOLUCIÓN: N/A, CLAVE DE IDENTIFICACIÓN: DMR090, DMR091, DMR092, DMR093, DMR094, DMR097, DMR102, DMR103, FQ1-PVO-07 CALIBRACIÓN A VOLUMEN NOMINAL	PIEZA	9	Sin Observaciones	31 (DMR)
74.	PIPETA VOLUMÉTRICA DE 10 ml, PARA ENTREGAR, CLASE A, MARCA: KIMAX, MODELO: 37004, NÚMERO DE SERIE: S/N, EMT ± 0,02 ml, RESOLUCIÓN: N/A, CLAVE DE IDENTIFICACIÓN: DMR095, DMR099, DMR100, DMR101, PI-FQ2-02, PI-FQ2-08, PI-FQ2-09, PI-FQ2-10, PI-FQ2-11, PI-FQ2-12, FQ1-PVO-07 CALIBRACIÓN A VOLUMEN NOMINAL	PIEZA	11	Sin Observaciones	31 (DMR)
75.	PIPETA VOLUMÉTRICA DE 10 ml, PARA ENTREGAR, CLASE A, MARCA: PYREX, MODELO: 7100, NÚMERO DE SERIE: S/N, EMT ± 0,02 ml, RESOLUCIÓN: N/A, CLAVE DE IDENTIFICACIÓN: PIJE-1, PIJE-2, PIJE-3, PIJE-4, PIJE-5, PIJE-6, PIJE-8. CALIBRACIÓN A VOLUMEN NOMINAL	PIEZA	7	Sin Observaciones	31 (DMR)

Av. Jardín No. 272 Col. Tlatilco Del. Azcapotzalco C.P. 02860
México D.F. Info@kalyval.com.mx Tel. 5785-4850

Partida Núm.	CONCEPTO	UNIDAD	CANTIDAD	OBSERVACIONES	J.C.U. No.
76.	PIPETA VOLUMÉTRICA DE 10 ml, PARA ENTREGAR, CLASE A, MARCA: KIMAX MEX, MODELO: 37004, NÚMERO DE SERIE: S/N, EMT ± 0,02 ml, RESOLUCIÓN: N/A, CLAVE DE IDENTIFICACIÓN: MB-PIV-5, MB-PIV-6, MB-PIV-7, MB-PIV-21, MB-PIV-22. CALIBRACIÓN A VOLUMEN NOMINAL	PIEZA	5	Sin Observaciones	31 (DMR)
77.	PIPETA VOLUMÉTRICA DE 12 ml, PARA ENTREGAR, CLASE A, MARCA: KIMAX-51 KIMBLE USA, MODELO: 37004-12, NÚMERO DE SERIE: S/N, EMT ± 0,02 ml, RESOLUCIÓN: N/A, CLAVE DE IDENTIFICACIÓN: MB-PIV-3, MB-PIV-4. CALIBRÁCIÓN A VOLUMEN NOMINAL	PIEZA	2	Sin Observaciones	31 (DMR)
78.	PIPETA VOLUMÉTRICA DE 15 ml, PARA ENTREGAR, CLASE A, MARCA: KIMAX, MODELO: 37004, NÚMERO DE SERIE: S/N, EMT ± 0,03 ml, RESOLUCIÓN: N/A, CLAVE DE IDENTIFICACIÓN: MB-PIV-1, MB-PIV-2, FQ1-V-46, FQ1-V-47. CALIBRACIÓN A VOLUMEN NOMINAL	PIEZA	4	Sin Observaciones	31 (DMR)
79.	PIPETA VOLUMÉTRICA DE 20 ml, PARA ENTREGAR, CLASE A, MARCA: KIMAX, MODELO: 37004, NÚMERO DE SERIE: S/N, EMT ± 0,03 ml, RESOLUCIÓN: N/A, CLAVE DE IDENTIFICACIÓN: DMR104, DMR105, DMR106, DMR107, DMR108, DMR109, DMR110, DMR111, DMR112, DMR113, DMR 114, FQ1-PV020-04 CALIBRACIÓN A VOLUMEN NOMINAL	PIEZA	12	Sin Observaciones	31 (DMR)
80.	PIPETA VOLUMÉTRICA DE 25 ml, PARA ENTREGAR, CLASE A, MARCA: KIMAX, MODELO: 37004, NÚMERO DE SERIE: S/N, EMT ± 0,03 ml, RESOLUCIÓN: N/A, CLAVE DE IDENTIFICACIÓN: DMR128, DMR129, DMR130, DMR131, DMR132, DMR133, DMR134, DMR135, DMR136, DMR137 CALIBRACIÓN A VOLUMEN NOMINAL	PIEZA	10	Sin Observaciones	31 (DMR)

Av. Jardín No. 272 Col. Tlatilco Del. Azcapotzalco C.P. 02860
México D.F. Info@kalyval.com.mx Tel. 5785-4850

ANEXOS
DIVISIÓN DE CONTRATOS

Partida Núm.	CONCEPTO	UNIDAD	CANTIDAD	OBSERVACIONES	I.C.U. No.
81.	PIPETA VOLUMÉTRICA DE 100 ml, PARA ENTREGAR, CLASE A, MARCA: KIMAX, MODELO: 37004, NÚMERO DE SERIE: S/N, EMT ± 0,080 ml, RESOLUCIÓN: N/A, CLAVE DE IDENTIFICACIÓN: FQI-V-20. CALIBRACIÓN A VOLUMEN NOMINAL	PIEZA	1	Sin Observaciones	31 (DMR)
82.	PIPETA VOLUMÉTRICA DE 100 ml, PARA ENTREGAR, CLASE B, MARCA: KIMAX, MODELO: 37000, NÚMERO DE SERIE: S/N, EMT ± 0,15 ml, RESOLUCIÓN: N/A, CLAVE DE IDENTIFICACIÓN: FQ1-V-48 CALIBRACIÓN A VOLUMEN NOMINAL	PIEZA	1	Sin Observaciones	31 (DMR)
83.	PIPETA SEROLÓGICA DE 5 ml, PARA ENTREGAR (PARA SOPLAR), CLASE B, MARCA: KIMAX, MODELO: 37033-5, NUMERO DE SERIE: S/N, EMT ± 0,04 ml, RESOLUCIÓN: 0,1 ml, CLAVES DE IDENTIFICACIÓN: FQ1-V-49, FQ1-V-50, FQ1-V-51, FQ1-V-52, FQ1-V-53, FQ1-V-54, FQ1-V-55, FQ1-V-56 PUNTOS DE CALIBRACIÓN: 1 ml, 2 ml, 3 ml, 4 ml, 5 ml	PIEZA	8	Sin Observaciones	31 (DMR)
84.	PIPETA SEROLÓGICA DE 10 ml, PARA ENTREGAR, CLASE A, MARCA: KIMAX, MODELO: 37033, NUMERO DE SERIE: S/N, EMT ± 0,06 ml, RESOLUCIÓN: 0,1 ml, CLAVES DE IDENTIFICACIÓN: PSJ-1, PSJ-2, PSJ-3, PSJ-4 PUNTOS DE CALIBRACIÓN: 2 ml, 5 ml, 8 ml.	PIEZA	4	Sin Observaciones	31 (DMR)
85.	PROBETA DE 25 ml, PARA ENTREGAR, CLASE B, MARCA: KIMAX MODELO: 20024, NÚMERO DE SERIE: S/N, EMT ± 0,3 ml , RESOLUCIÓN: 0,5 ml, CLAVES DE IDENTIFICACIÓN: FQ1-05, FQ1-07, FQ1-08, FQ1-09, FQ1-10, FQ1-11, FQ1-13 PUNTOS DE CALIBRACIÓN: 10 ml, 15 ml y 20 ml	PIEZA	7	Se solicita calibrar para CONTENER y para ENTREGAR	31 (DMR)

Av. Jardín No. 272 Col. Tlatilco Del. Azcapotzalco C.P. 02860
México D.F. Info@kalyval.com.mx Tel. 5785-4850

Partida Núm.	CONCEPTO	UNIDAD	CANTIDAD	OBSERVACIONES	F.C.U. No.
86.	PROBETA DE 25 ml, PARA CONTENER, CLASE B, MARCA: PYREX MODELO: 3022, NÚMERO DE SERIE: S/N, EMT ± 0,5 ml , RESOLUCIÓN: 0,2 ml, CLAVE DE IDENTIFICACIÓN: FQ1-PR1-25 PUNTOS DE CALIBRACIÓN: 10 ml, 15 ml y 20 ml	PIEZA	1	Se solicita calibrar para CONTENER y para ENTREGAR	31 (DMR)
87.	PROBETA DE 50 ml, PARA CONTENER, CLASE B, MARCA: PYREX, MODELO: 3022, NÚMERO DE SERIE: S/N, EMT ± 1,0 ml, RESOLUCIÓN: 1,0 ml, CLAVE DE IDENTIFICACIÓN: FQ1-31, FQ1-32, FQ1-33, FQ1-34, FQ1-35, FQ1-36, FQ1-37, FQ1-46, FQ1-47. PUNTOS DE CALIBRACIÓN: 10 ml, 15 ml, 25 ml, 30 ml, 50 ml.	PIEZA	9	Sin Observaciones	31 (DMR)
88.	PROBETA DE 50 ml, PARA CONTENER, CLASE B, MARCA: PYREX, MODELO: 3022, NÚMERO DE SERIE: S/N, EMT ± 1,0 ml, RESOLUCIÓN: 1,0 ml, CLAVE DE IDENTIFICACIÓN: FQI-V-06, FQI-V-07, FQI-V-08, FQI-V-09 PUNTOS DE CALIBRACIÓN: 10 ml, 15 ml, 25 ml, 30 ml, 50 ml.	PIEZA	4	Sin Observaciones	31 (DMR)
89.	PROBETA DE 100 ml, PARA CONTENER, CLASE B, MARCA: PYREX, MODELO: 3042, NÚMERO DE SERIE: S/N, EMT ± 1,0 ml, RESOLUCIÓN: 1,0 ml, CLAVE DE IDENTIFICACIÓN: FQI-V-10, FQI-V-11, FQI-V-12, FQI-V-13, FQI-V-14, FQI-V-15, FQI-V-16, FQI-V-17, FQI-V-18, FQI-V-19 PUNTOS DE CALIBRACIÓN: 25 ml, 50 ml, 80 ml, 100 ml	PIEZA	10	Sin Observaciones	31 (DMR)
90.	PROBETA DE 100 ml, PARA ENTREGAR, CLASE A, MARCA: KIMAX KIMBLE, MODELO: 20026, NÚMERO DE SERIE: 27643, 27634, 27640, 27425, 27426, 27468, 27420, 27451, 27417, EMT ± 0,40 ml, RESOLUCIÓN: 1 ml, CLAVE DE IDENTIFICACIÓN: S/N. PUNTOS DE CALIBRACIÓN: 10 ml, 50 ml, 100 ml	PIEZA	9	Sin Observaciones	31 (DMR)

Av. Jardín No. 272 Col. Tlatilco Del. Azcapotzalco C.P. 02860
México D.F. Info@kalyval.com.mx Tel. 5785-4850

ANEXOS

DIVISIÓN DE CONTRATOS

Partida Núm.	CONCEPTO	UNIDAD	CANTIDAD	OBSERVACIONES	P.C.U. No.
91.	PROBETA DE 100 ml, PARA CONTENER, CLASE A, MARCA: BLAU BRAND ETERNA, MODELO: S/M, LOTE: 13.09, NÚMERO DE SERIE: S/N, EMT ± 0,5 ml, RESOLUCIÓN: 1 ml, CLAVE DE IDENTIFICACIÓN: MB-PRG-1, MB-PRG-2, MB-PRG-3, MB-PRG-4, MB-PRG-5. PUNTOS DE CALIBRACIÓN: 10 ml, 50 ml, 100 ml.	PIEZA	5	Sin Observaciones	31 (DMR)
92.	PROBETA DE 250 ml, PARA CONTENER, CLASE B, MARCA: KIMAX, MODELO: 20039, NÚMERO DE SERIE: S/N, EMT ± 2,0 ml, RESOLUCIÓN: 2,0 ml, CLAVE DE IDENTIFICACIÓN: PR-FQ2-02. PUNTOS DE CALIBRACIÓN: 100 ml, 120 ml, 130 ml, 250 ml	PIEZA	1	Sin Observaciones	31 (DMR)
93.	PROBETA DE 250 ml, PARA ENTREGAR, CLASE B, MARCA: KIMAX, MODELO: 20024, NÚMERO DE SERIE: S/N, EMT ± 1,4 ml, RESOLUCIÓN: 2,0 ml, CLAVE DE IDENTIFICACIÓN: FQ1-28 PUNTOS DE CALIBRACIÓN: 100 ml, 120 ml, 130 ml, 250 ml	PIEZA	1	Sin Observaciones	31 (DMR)
94.	PROBETA DE 250 ml, PARA ENTREGAR, CLASE B, MARCA: KIMAX, MODELO: 20024, NÚMERO DE SERIE: S/N, EMT ± 2,0 ml, RESOLUCIÓN: 2,0 ml, CLAVE DE IDENTIFICACIÓN: M.T.7 PUNTOS DE CALIBRACIÓN: 100 ml, 120 ml, 130 ml, 250 ml	PIEZA	1	Sin Observaciones	31 (DMR)
95.	PROBETA DE 250 ml, PARA CONTENER, CLASE A, MARCA: BRAND ETERNA DURAN, MODELO: S/M, NÚMERO DE SERIE: S/N, EMT ± 1,0 ml, RESOLUCIÓN: 2 ml CLAVE DE IDENTIFICACIÓN: MB-PRG-6, MB-PRG-7. PUNTOS DE CALIBRACIÓN: 25 ml, 125 ml, 250 ml.	PIEZA	2	Sin Observaciones	31 (DMR)
96.	PROBETA DE 250 ml, PARA CONTENER, CLASE: B, MARCA: PYREX, MODELO: 2982, NUMERO DE SERIE: N/A, EMT ± 2,0 ml, RESOLUCIÓN: 2,0 ml, CLAVES DE IDENTIFICACIÓN: FQ1-V-57, FQ1-V-58, FQ1-V-59, FQ1-V-60, FQ1-V-61, FQ1-V-62.	PIEZA	6	Sin Observaciones	31 (DMR)

Av. Jardín No. 272 Col. Tlatilco Del. Azcapotzalco C.P. 02860
México D.F. Info@kalyval.com.mx Tel. 5785-4850

Kalyval
Laboratorio de Calibración y Validación

Partida Núm.	CONCEPTO	UNIDAD	CANTIDAD	OBSERVACIONES	I.C.U. No.
	PUNTOS DE CALIBRACIÓN: 100 ml, 120 ml, 130 ml, 200 ml				
97.	PROBETA DE 500 ml, PARA ENTREGAR, CLASE B, MARCA: KIMAX, MODELO: 20024, NÚMERO DE SERIE: S/N, EMT ± 2,6 ml, RESOLUCIÓN: 5,0 ml, CLAVE DE IDENTIFICACIÓN: M-017, FQ1-38. PUNTOS DE CALIBRACIÓN: 250 ml, 500 ml	PIEZA	2	Sin Observaciones	31 (DMR)
98.	PROBETA DE 500 ml, PARA CONTENER, CLASE B, MARCA: PYREX, MODELO: 3022, NÚMERO DE SERIE: S/N, EMT ± 5,0 ml, RESOLUCIÓN: 5,0 ml, CLAVE DE IDENTIFICACIÓN: LDS-01, FQ1-39 PUNTOS DE CALIBRACIÓN: 250 ml, 500 ml	PIEZA	2	Sin Observaciones	31 (DMR)
99.	PROBETA DE 500 ml, PARA CONTENER, CLASE B, MARCA: PYREX, MODELO: 2982, NÚMERO DE SERIE: S/N, EMT ± 5,0 ml, RESOLUCIÓN: 5,0 ml, CLAVE DE IDENTIFICACIÓN: FQ1-041, FQ1-44. PUNTOS DE CALIBRACIÓN: 250 ml, 500 ml	PIEZA	2	Sin Observaciones	31 (DMR)
100.	PROBETA DE 500 ml, PARA CONTENER, CLASE B, MARCA: EXAX, MODELO: 20040, NÚMERO DE SERIE: S/N, EMT ± 5,0 ml, RESOLUCIÓN: 5,0 ml, CLAVE DE IDENTIFICACIÓN: FQ1-43 PUNTOS DE CALIBRACIÓN: 250 ml, 500 ml	PIEZA	1	Sin Observaciones	31 (DMR)
101.	PROBETA DE 500 ml, PARA CONTENER, CLASE B, MARCA: KIMAX, MODELO: 20039, NÚMERO DE SERIE: S/N, EMT ± 2,6 ml, RESOLUCIÓN: 5,0 ml, CLAVE DE IDENTIFICACIÓN: FQ1-42 PUNTOS DE CALIBRACIÓN: 200 ml, 350 ml, 450 ml	PIEZA	1	Sin Observaciones	31 (DMR)
102.	PROBETA DE 1000 ml, PARA ENTREGAR, CLASE B, MARCA: KIMAX, MODELO: 20040, NÚMERO DE SERIE: S/N, EMT ± 5,0 ml, RESOLUCIÓN: 10 ml, CLAVE DE IDENTIFICACIÓN: FQ-PR-25. PUNTOS DE CALIBRACIÓN: 250 ml, 500 ml, 1000 ml	PIEZA	1	Sin Observaciones	31 (DMR)

Av. Jardín No. 272 Col. Tlatilco Del. Azcapotzalco C.P. 02860
México D.F. Info@kalyval.com.mx Tel. 5785-4850

Partida. Núm.	CONCEPTO	UNIDAD	CANTIDAD	OBSERVACIONES	T.C.U. No.
103.	PROBETA DE 1000 ml, PARA ENTREGAR, CLASE B, MARCA: KIMAX, MODELO: 20024, NÚMERO DE SERIE: S/N, EMT ± 5,0 ml, RESOLUCIÓN: 10 ml, CLAVE DE IDENTIFICACIÓN: PRKE-1, FQ-PR-24 PUNTOS DE CALIBRACIÓN: 250 ml, 500 ml, 1000 ml	PIEZA	2	Se solicita calibrar para Contener y para Entregar	31 (DMR)
104.	PROBETA DE 1000 ml, PARA ENTREGAR, CLASE B, MARCA: P.K., MODELO: 20024, NÚMERO DE SERIE: S/N, EMT ± 10,0 ml, RESOLUCIÓN: 10 ml, CLAVE DE IDENTIFICACIÓN: PRKE-2, PRKE-3 PUNTOS DE CALIBRACIÓN; 250 ml, 500 ml, 1000 ml	PIEZA	2	Se solicita calibrar para Contener y para Entregar	31 (DMR)
105.	PROBETA DE 1000 ml, PARA CONTENER, CLASE B, MARCA: KIMAX, MODELO: 20039, NÚMERO DE SERIE: S/N, EMT± 5,0 ml, RESOLUCIÓN: 10 ml, CLAVE DE IDENTIFICACIÓN: PRKC-1. PUNTOS DE CALIBRACIÓN: 250 ml, 500 ml, 1000 ml	PIEZA	1	Sin Observaciones	31 (DMR)
106.	PROBETA DE 2000 ml, PARA ENTREGAR, CLASE B, MARCA: KIMAX, MODELO: 20024, NÚMERO DE SERIE: S/N, EMT ± 10,0 ml, RESOLUCIÓN: 20 ml, CLAVE DE IDENTIFICACIÓN: FQ2-19. PUNTOS DE CALIBRACIÓN: 500 ml, 1000 ml, 2000 ml	PIEZA	1	Sin Observaciones	31 (DMR)
107.	PROBETA DE 2000 ml, PARA CONTENER, CLASE B, MARCA: PYREX, MODELO: 3022, NÚMERO DE SERIE: S/N, EMT ± 20,0 ml, RESOLUCIÓN: 20 ml, CLAVE DE IDENTIFICACIÓN: FQ-PR-28, PMM-1, FQ1-V-65 PUNTOS DE CALIBRACIÓN: 500 ml, 1000 ml, 2000 ml	PIEZA	3	Sin Observaciones	31 (DMR)
108.	MICROJERINGA DE 50 µL, MARCA: HAMILTON, MODELO: 1705, NÚMERO DE SERIE: S/N, EMT ± 0,5 µL, RESOLUCIÓN: 0,5 µL, CLAVE DE IDENTIFICACIÓN: FQ-MJR-09. PUNTOS DE CALIBRACIÓN: 10 µL, 15 µL, 25 µL, 50 µL.	PIEZA	1	Sin Observaciones	31 (DMR)

Av. Jardín No. 272 Col. Tlatilco Del. Azcapotzalco C.P. 02860
México D.F. Info@kalyval.com.mx Tel. 5785-4850

Partida Núm.	CONCEPTO	UNIDAD	CANTIDAD	OBSERVACIONES	I.C.U. No.
109.	MICROJERINGA DE 100 µL, MARCA: HAMILTON, MODELO: 710, NÚMERO DE SERIE: S/N, EMT ± 0,8 µL, RESOLUCIÓN: 1,0 µL, CLAVE DE IDENTIFICACIÓN: FQ1-MJR-07, FQ1-MJR-08. PUNTOS DE CALIBRACIÓN: 20 µL, 50 µL, 100 µL.	PIEZA	2	Sin Observaciones	31 (DMR)
110.	MICROJERINGA DE 250 µL, MARCA: HAMILTON, MODELO: 725, NÚMERO DE SERIE: S/N, EMT ± 4,0 µL, RESOLUCIÓN: 5,0 µL, CLAVE DE IDENTIFICACIÓN: FQ-MJR-03. PUNTOS DE CALIBRACIÓN: 100 µL, 150 µL, 250 µL	PIEZA	1	Sin Observaciones	31 (DMR)
111.	PICNÓMETRO DE 50 ml CON TERMÓMETRO, MARCA: BRAND, CLASE B, MODELO: S/N, NÚMERO DE SERIE: S/N, EMT ± 3,0 ml, RESOLUCIÓN: N/A, CLAVE DE IDENTIFICACIÓN: FQ1-PIC-01. CALIBRACIÓN A VOLUMEN NOMINAL	PIEZA	1	Sin Observaciones	31 (DMR)
112.	MATRAZ VOLUMÉTRICO BAJO ACTINIO DE 100 ml, MARCA: KIMAX, CLASE: A TC (IN) MODELO: 28016, NUMERO DE SERIE: SIN NÚMERO, EMT ± 0,08 ml, RESOLUCIÓN: N/A, CLAVE DE IDENTIFICACIÓN: FQ2E108, FQ2E109, FQ2E110, FQ2E116, FQ2E537, FQ2E538, FQ2E539, FQ2E540, FQ2E541, FQ2E542, FQ2E543, FQ2E544, FQ2E545, FQ2E546, FQ2E547, FQ2E548, FQ2E549, FQ2E550, FQ2E551, FQ2E552, FQ2E553, FQ2E555, FQ2E556, FQ2E557, FQ2E558, FQ2E559, FQ2E560, FQ2E561, FQ2E562, FQ2E563, FQ2E564 CALIBRACIÓN A VOLUMEN NOMINAL	PIEZA	31	Sin Observaciones	31 (DMR)
113.	MATRAZ VOLUMÉTRICO BAJO ACTINIO DE 50 ml, MARCA: KIMAX CLASE: A TC (IN), MODELO: 28016, NUMERO DE SERIE: SIN NÚMERO, EMT ± 0,05 ml, RESOLUCIÓN: N/A CLAVE DE IDENTIFICACIÓN: FQ2E118, FQ2E119, FQ2E120, FQ2E121, FQ2E122, FQ2E125, FQ2E126, FQ2E127, FQ2E466, FQ2E467, FQ2E468, FQ2E469, FQ2E470, FQ2E471,	PIEZA	30	Sin Observaciones	31 (DMR)

Av. Jardín No. 272 Col. Tlatilco Del. Azcapotzalco C.P. 02860
México D.F. Info@kalyval.com.mx Tel. 5785-4850

Partida Núm.	CONCEPTO	UNIDAD	CANTIDAD	OBSERVACIONES	J.C.U. No.
	FQ2E472, FQ2E473, FQ2E474, FQ2E475, FQ2E476, FQ2E477, FQ2E478, FQ2E479, FQ2E480, FQ2E481, FQ2E482, FQ2E483, FQ2E484, FQ2E485, FQ2E486, FQ2E487 CALIBRACIÓN A VOLUMEN NOMINAL				
114.	MATRAZ VOLUMÉTRICO DE 1 ml, MARCA: KIMAX, CLASE: A TC (IN) MODELO: 28014, NUMERO DE SERIE: SIN NÚMERO, EMT ± 0,01 ml, RESOLUCIÓN: N/A CLAVE DE IDENTIFICACIÓN: FQ-MV-1-01, FQ-MV-1-02, FQ-MV-1-03 CALIBRACIÓN A VOLUMEN NOMINAL	PIEZA	3	Sin Observaciones	31 (DMR)
115.	MATRAZ VOLUMÉTRICO DE 2 ml, MARCA: PK, CLASE: B TC (IN) MODELO: 28014, NUMERO DE SERIE: SIN NÚMERO, EMT ± 0,02 ml, RESOLUCIÓN: N/A, CLAVE DE IDENTIFICACIÓN: FQ-MV2-01 CALIBRACIÓN A VOLUMEN NOMINAL	PIEZA	1	Sin Observaciones	31 (DMR)
116.	MATRAZ VOLUMÉTRICO DE 10 ml, MARCA: KIMAX CLASE: A TC (IN), MODELO: 28017-A, EMT ± 0,02 ml, RESOLUCIÓN: N/A NÚMERO DE SERIE: 14001, CLAVE DE IDENTIFICACIÓN: FQ2E128 NÚMERO DE SERIE: 13992, CLAVE DE IDENTIFICACIÓN: FQ2E129 NÚMERO DE SERIE: 13995, CLAVE DE IDENTIFICACIÓN: FQ2E132 NÚMERO DE SERIE: 13993, CLAVE DE IDENTIFICACIÓN: FQ2E133 CALIBRACIÓN A VOLUMEN NOMINAL	PIEZA	4	Sin Observaciones	31 (DMR)
117.	MATRAZ VOLUMÉTRICO DE 10 ml, MARCA: KIMAK, CLASE: A TC (IN) MODELO: 28014, NUMERO DE SERIE: SIN NÚMERO, EMT ± 0,02 ml, RESOLUCIÓN: N/A CLAVE DE IDENTIFICACIÓN: MV-FQ2-21, MV-FQ2-22, MV-FQ2-23, MV-FQ2-24, MV-FQ2-25, MV-FQ2-	PIEZA	19	Sin Observaciones	31 (DMR)

Av. Jardín No. 272 Col. Tlatilco Del. Azcapotzalco C.P. 02860
México D.F. Info@kalyval.com.mx Tel. 5785-4850

Partida Núm.	CONCEPTO	UNIDAD	CANTIDAD	OBSERVACIONES	T.C.U. No.
	26, MV-FQ2-27, MV-FQ2-28, FQ2-10-1A, FQ2-10-4C, FQ2-10-3C, FQ2E01, FQ2E02, FQ21215, FQ21315, FQ2-19, FQ2-20, FQ2-20*, FQ2-10-2B CALIBRACIÓN A VOLUMEN NOMINAL				
118.	MATRAZ VOLUMÉTRICO DE 10 ml, MARCA: SIBATA, CLASE: A TC (IN) MODELO: SIN MODELO, NUMERO DE SERIE: SIN NÚMERO, EMT ± 0,02 ml, RESOLUCIÓN: N/A CLAVE DE IDENTIPICACIÓN: FQ2E349, FQ2E350, FQ2E351, FQ2E352, FQ2E353, FQ2E354, FQ2E356, FQ2E357, FQ2E358, FQ2E359, FQ2E360, FQ2E361, FQ2E362, FQ2E363, FQ2E364, FQ2E355 CALIBRACIÓN A VOLUMEN NOMINAL	PIEZA	16	Sin Observaciones	31 (DMR)
119.	MATRAZ VOLUMÉTRICO BAJO ACTINIO DE 10 ml, MARCA: KIMAX CLASE: A TC (IN), , MODELO: 28016, NUMERO DE SERIE: SIN NÚMERO, EMT ± 0,02 ml, RESOLUCIÓN: N/A CLAVE DE IDENTIFICACIÓN: FQ21409, FQ21410, FQ2-10-6A, DMR156, DMR157, DMR158, DMR159, DMR174 CALIBRACIÓN A VOLUMEN NOMINAL	PIEZA	8	Sin Observaciones	31 (DMR)
120.	MATRAZ VOLUMÉTRICO DE 5 ml, MARCA: KIMAX CLASE: A TC (IN), , MODELO: 28014, NUMERO DE SERIE: SIN NÚMERO, EMT ± 0,02 ml, RESOLUCIÓN: N/A CLAVE DE IDENTIFICACIÓN: FQ2-MV5-05, FQ2-5-13, FQ21407 CALIBRACIÓN A VOLUMEN NOMINAL	PIEZA	3	Sin Observaciones	31 (DMR)
121.	MATRAZ VOLUMÉTRICO DE 50 ml, MARCA: KIMAX CLASE: A TC (IN), MODELO: 28014, NÚMERO DE SERIE: S/N, EMT ± 0,05 ml, RESOLUCIÓN: N/A CLAVE DE IDENTIFICACIÓN: FQ2E134, FQ2E136, FQ2E137, FQ2E09, FQ2E11, FQ2E12, FQ2E13,	PIEZA	7	Sin Observaciones	31 (DMR)

Av. Jardín No. 272 Col. Tlatilco Del. Azcapotzalco C.P. 02860
México D.F. Info@kalyval.com.mx Tel. 5785-4850

Partida Núm.	CONCEPTO	UNIDAD	CANTIDAD	OBSERVACIONES	T.C.U. No.
	CALIBRACIÓN A VOLUMEN NOMINAL				
122.	MATRAZ VOLUMÉTRICO DE 50 ml, MARCA: KIMAX CLASE: A TC, , MODELO: 28017 NÚMERO DE SERIE: S/N, EMT ± 0,05 ml, RESOLUCIÓN: N/A CLAVE DE IDENTIFICACIÓN: FQ21605, FQ21606, FQ2E416, FQ2E417, FQ2E418, FQ2E419, FQ2E420, FQ2E421, FQ2E423, FQ2E424, FQ2E425, FQ2E426, FQ2E427, FQ2E428, FQ2E429, FQ2E430, FQ2E431, FQ2E432, FQ2E433, FQ2E434, FQ2E435, FQ2E436, FQ2E437, FQ2E438, FQ2E439, FQ2E440, FQ2E441, FQ2E442, FQ2E443, FQ2E444, FQ2E445, FQ2E446, FQ2E447, FQ2E448, FQ2E449, FQ2E450, FQ2E451, FQ2E452, FQ2E453, FQ2E454, FQ2E455, FQ2E456, FQ2E457, FQ2E458, FQ2E459, FQ2E460, FQ2E461, FQ2E462, FQ2E463 CALIBRACIÓN A VOLUMEN NOMINAL	PIEZA	49	Sin Observaciones	31 (DMR)
123.	MATRAZ VOLUMÉTRICO DE 100 ml, MARCA: KIMAX CLASE: A TC (IN), MODELO: 28014, NÚMERO DE SERIE: S/N, EMT ± 0,08 ml, RESOLUCIÓN: N/A CLAVE DE IDENTIFICACIÓN: FQ2E140, FQ2E144, FQ2E145, FQ2E147, FQ2E148, FQ2E149 CALIBRACIÓN A VOLUMEN NOMINAL	PIEZA	6	Sin Observaciones	31 (DMR)
124.	MATRAZ VOLUMÉTRICO DE 100 ml, MARCA: KIMAX CLASE: A TC (IN) ,MODELO: 28014, NÚMERO DE SERIE: S/N, EMT ± 0,08 ml, RESOLUCIÓN: N/A CLAVE DE IDENTIFICACIÓN: FQ2E531, FQ2E532, FQ2E533, FQ2E534, FQ2E536, FQ2E541 FQ2-34, FQ2-35, FQ2E15, FQ2E17, FQ2E18, CALIBRACIÓN A VOLUMEN NOMINAL	PIEZA	11	Sin Observaciones	31 (DMR)

Av. Jardín No. 272 Col. Tlatilco Del. Azcapotzalco C.P. 02860
México D.F. Info@kalyval.com.mx Tel. 5785-4850

Partida Núm.	CONCEPTO	UNIDAD	CANTIDAD	OBSERVACIONES	F.C.U. No.
125.	MATRAZ VOLUMÉTRICO DE 100 ml, MARCA: KIMAX CLASE: B TC (IN), MODELO: 28015, NÚMERO DE SERIE: S/N, EMT ± 0,16 ml, RESOLUCIÓN: N/A CLAVE DE IDENTIFICACIÓN: FQ2-100-2A, FQ2-100-3A, FQ2-13 CALIBRACIÓN A VOLUMEN NOMINAL	PIEZA	3	Sin Observaciones	31 (DMR)
126.	MATRAZ VOLUMÉTRICO DE 25 ml, MARCA: KIMAX CLASE: A TC (IN), MODELO: 28014, NÚMERO DE SERIE: S/N, EMT ± 0,03 ml, RESOLUCIÓN: N/A CLAVE DE IDENTIFICACIÓN: FQ2E151, FQ2E152, FQ2E153, FQ2E154, FQ2E155, FQ2E156 CALIBRACIÓN A VOLUMEN NOMINAL	PIEZA	6	Sin Observaciones	31 (DMR)
127.	MATRAZ VOLUMÉTRICO DE 25 ml, MARCA: KIMAX CLASE: A TC (IN), MODELO: 28014, NÚMERO DE SERIE: S/N, EMT ± 0,03 ml, RESOLUCIÓN: N/A CLAVE DE IDENTIFICACIÓN: FQ2E400, FQ2E401, FQ2E402, FQ2E403, FQ2E404, FQ2E405, FQ2E406, FQ2E407, FQ2E408, FQ2E409, FQ2E410, FQ2E411, FQ2E412, FQ2E413, FQ2E414, FQ2E415 CALIBRACIÓN A VOLUMEN NOMINAL	PIEZA	16	Sin Observaciones	31 (DMR)
128.	MATRAZ VOLUMÉTRICO DE 25 ml, MARCA: KIMAX CLASE: A TC (IN), MODELO: 28014, NÚMERO DE SERIE: S/N, EMT ± 0,03 ml, RESOLUCIÓN: N/A CLAVE DE IDENTIFICACIÓN: FQ2E366, FQ2E367, FQ2E368, FQ2E369, FQ2E370, FQ2E371, FQ2E372, FQ2E373, FQ2E374, FQ2E375, FQ2E376, FQ2E377, FQ2E378, FQ2E379, FQ2E380, FQ2E381, FQ2E382, FQ2E383, FQ2E384, FQ2E385, FQ2E386, FQ2E387, FQ2E388, FQ2E389, FQ2E390, FQ2E391, FQ2E392, FQ2E393, FQ2E394, FQ2E395, FQ2E397, FQ2E398, FQ2E399 CALIBRACIÓN A VOLUMEN NOMINAL	PIEZA	33	Sin Observaciones	31 (DMR)
129.	MATRAZ VOLUMÉTRICO DE 25 ml, MARCA: KIMAX CLASE: A TC (IN), MODELO: 28014, NÚMERO DE SERIE: S/N, EMT ± 0,03 ml, RESOLUCIÓN: N/A CLAVE DE IDENTIFICACIÓN: FQ2E04, FQ2E05, FQ2E06, FQ2E07, FQ2E08, MV-FQ2-09 CALIBRACIÓN A VOLUMEN NOMINAL	PIEZA	6	Sin Observaciones	31 (DMR)

Av. Jardín No. 272 Col. Tlatilco Del. Azcapotzalco C.P. 02860
México D.F. Info@kalyval.com.mx Tel. 5785-4850

Partida Núm.	CONCEPTO	UNIDAD	CANTIDAD	OBSERVACIONES	C.U. No.
130.	MATRAZ VOLUMÉTRICO DE 25 ml, MARCA: KIMAX CLASE: A TC (IN), MODELO: 28014, NÚMERO DE SERIE: S/N, EMT ± 0,03 ml, RESOLUCIÓN: N/A CLAVE DE IDENTIFICACIÓN: MV-FQ2-24, MV-FQ2-25, MV-FQ2-26, MV-FQ-27, MV-FQ2-29, MV-FQ2-30, MV-FQ2-31, MV-FQ2-32, MV-FQ2-33, MV-FQ2-34, MV-FQ2-35, MV-FQ2-36, MV-FQ2-37, MV-FQ2-38, MV-FQ2-39 CALIBRACIÓN A VOLUMEN NOMINAL	PIEZA	15	Sin Observaciones	31 (DMR)
131.	MATRAZ VOLUMÉTRICO DE 25 ml, MARCA: KIMAX CLASE: A TC (IN), MODELO: 28017, NÚMERO DE SERIE: S/N, EMT ± 0,03 ml, RESOLUCIÓN: N/A CLAVE DE IDENTIFICACIÓN: MV-FQ2-41 CALIBRACIÓN A VOLUMEN NOMINAL	PIEZA	1	Sin Observaciones	31 (DMR)
132.	MATRAZ VOLUMÉTRICO BAJO ACTINIO DE 25 ml, MARCA: KIMAX CLASE: A TC (IN), MODELO: 28016, NUMERO DE SERIE: SIN NÚMERO, EMT ± 0,03 ml, RESOLUCIÓN: N/A CLAVE DE IDENTIFICACIÓN: FQ2-25-1-7A, FQ2-25-2-7A, DMR272, DMR273, DMR274, DMR276, DMR277, FQ2E230, FQ2E231, FQ2E235, DMR304, DMR300 CALIBRACIÓN A VOLUMEN NOMINAL	PIEZA	12	Sin Observaciones	31 (DMR)
133.	MATRAZ VOLUMÉTRICO DE 20 ml, MARCA: BLAU BRAND CLASE: A TC (IN), MODELO: S/M NÚMERO DE SERIE: N/I, EMT ± 0,04 ml, RESOLUCIÓN: N/A CLAVE DE IDENTIFICACIÓN: FQ2E161, FQ2E162, FQ2E163, FQ2E164 CALIBRACIÓN A VOLUMEN NOMINAL	PIEZA	4	Sin Observaciones	31 (DMR)
134.	MATRAZ VOLUMÉTRICO DE 20 ml, MARCA: BLAU BRAND CLASE: A TC (IN), MODELO: S/M NÚMERO DE SERIE: N/I, EMT ± 0,04 ml, RESOLUCIÓN: N/A CLAVE DE IDENTIFICACIÓN: FQ2E488, FQ2E489, FQ2E490, FQ2E491, FQ2E492, FQ2E493, FQ2E494, FQ2E495, FQ2E496, FQ2E497, FQ2E498, FQ2E499, FQ2E500, FQ20415, FQ20315, FQ21603 CALIBRACIÓN A VOLUMEN NOMINAL	PIEZA	16	Sin Observaciones	31 (DMR)

Av. Jardín No. 272 Col. Tlatilco Del. Azcapotzalco C.P. 02860
México D.F. Info@kalyval.com.mx Tel. 5785-4850

Partida Num.:	CONCEPTO	UNIDAD	CANTIDAD	OBSERVACIONES	J.C.U. No.
135.	MATRAZ VOLUMÉTRICO DE 200 ml, MARCA: KIMAX, CLASE: A TC (IN) MODELO: 28014, NÚMERO DE SERIE: N/I, EMT ± 0,10 ml, RESOLUCIÓN: N/A CLAVE DE IDENTIFICACIÓN: FQ2E166, FQ2E167, MV-FQ2-27, MV-FQ-28, MV-FQ2-31, FQ2E19, FQ2E20, FQ2E21, FQ2-07, FQ2-22, FQ2-23, FQ2-24 CALIBRACIÓN A VOLUMEN NOMINAL	PIEZA	12	Sin Observaciones	31 (DMR)
136.	MATRAZ VOLUMÉTRICO DE 250 ml, MARCA: KIMAX, CLASE: A TC (IN) MODELO: 28017, NÚMERO DE SERIE: N/I, EMT ± 0,12 ml, RESOLUCIÓN: N/A CLAVE DE IDENTIFICACIÓN: FQ2-19 CALIBRACIÓN A VOLUMEN NOMINAL	PIEZA	1	Sin Observaciones	31 (DMR)
137.	MATRAZ VOLUMÉTRICO DE 250 ml, MARCA: PYREX, CLASE: B TC (IN) MODELO: 5641, NÚMERO DE SERIE: N/I, EMT ± 0,24 ml, RESOLUCIÓN: N/A CLAVE DE IDENTIFICACIÓN: FQ2-18 CALIBRACIÓN A VOLUMEN NOMINAL	PIEZA	1	Sin Observaciones	31 (DMR)
138.	MATRAZ VOLUMÉTRICO DE 500 ml, MARCA: KIMAX, CLASE: B TC (IN), MODELO: 28015, NÚMERO DE SERIE: S/N, EMT ± 0,40 ml, RESOLUCIÓN: N/A CLAVE DE IDENTIFICACIÓN: MV-FQ2-01, MV-FQ2-02, FQ2E501, FQ2E22, FQ2E502, DMR443 CALIBRACIÓN A VOLUMEN NOMINAL	PIEZA	6	Sin Observaciones	31 (DMR)
139.	MATRAZ VOLUMÉTRICO DE 1000 ml, MARCA: KIMAX, CLASE: A TC (IN), MODELO: 28014, NÚMERO DE SERIE: S/N, EMT ± 0,30 ml, RESOLUCIÓN: N/A CLAVE DE IDENTIFICACIÓN: FQ2E23 CALIBRACIÓN A VOLUMEN NOMINAL	PIEZA	1	Sin Observaciones	31 (DMR)

Av. Jardín No. 272 Col. Tlatilco Del. Azcapotzalco C.P. 02860
México D.F. Info@kalyval.com.mx Tel. 5785-4850

Partida Núm.:	CONCEPTO	UNIDAD	CANTIDAD	OBSERVACIONES	T.C.U. No.
140.	MATRAZ VOLUMÉTRICO DE 1000 ml, MARCA: PYREX, CLASE: B TC (IN), MODELO: 5641, NÚMERO DE SERIE: S/N, EMT ± 0,60 ml, RESOLUCIÓN: N/A CLAVE DE IDENTIFICACIÓN: MV-FQ2-05 CALIBRACIÓN A VOLUMEN NOMINAL	PIEZA	1	Sin Observaciones	31 (DMR)
141.	MATRAZ VOLUMÉTRICO DE 2000 ml, MARCA: KYMAX, CLASE: B TC (IN), MODELO: 28015, NÚMERO DE SERIE: S/N, EMT ± 1,00 ml, RESOLUCIÓN: N/A, CLAVE DE IDENTIFICACIÓN: FQ2E464, FQ2E465 CALIBRACIÓN A VOLUMEN NOMINAL	PIEZA	2	Sin Observaciones	31 (DMR)
142.	PROBETA DE 100 ml, MARCA: KIMAX, MODELO: 20024, CLASE: B TD (EX) NÚMERO DE SERIE: S/N, EMT ± 0,6 ml, RESOLUCIÓN: 1,0 ml, CLAVE DE IDENTIFICACIÓN: FQ-PB100-01, FQ-PB100-02, FQ20115, FQ21412 PUNTOS DE CALIBRACIÓN: 10 ml, 50 ml, 100 ml	PIEZA	4	Sin Observaciones	31 (DMR)
143.	PIPETA VOLUMÉTRICA DE 2 ml, MARCA: KIMAX CLASE: A PE, MODELO: 37004, NÚMERO DE SERIE: S/N, EMT ± 0,006 ml, RESOLUCIÓN: N/A, CLAVE DE IDENTIFICACIÓN: FQ2E215, FQ2E219, FQ2E221 CALIBRACIÓN A VOLUMEN NOMINAL	PIEZA	3	Sin Observaciones	31 (DMR)
144.	PIPETA VOLUMÉTRICA DE 1 ml, PARA ENTREGAR, MARCA: KIMAX-51, CLASE A MODELO: 37004-1, NÚMERO DE SERIE: S/N, EMT ± 0,008 ml, RESOLUCIÓN: N/A, CLAVE DE IDENTIFICACIÓN: FQ2E82, FQ2E83 FQ2E84, FQ2E85, FQ2E104, FQ2E105, FQ2E106, FQ2E107	PIEZA	8	Sin Observaciones	31 (DMR)

Av. Jardín No. 272 Col. Tlatilco Del. Azcapotzalco C.P. 02860
México D.F. Info@kalyval.com.mx Tel. 5785-4850

Partida Núm.	CONCEPTO	UNIDAD	CANTIDAD	OBSERVACIONES	U.CU. No.
	CALIBRACIÓN A VOLUMEN NOMINAL				
145.	PIPETA VOLUMÉTRICA DE 3 ml, MARCA: KIMAX CLASE: B PE, MODELO: 37000, NÚMERO DE SERIE: S/N, EMT ± 0,02 ml, RESOLUCIÓN: N/A, CLAVE DE IDENTIFICACIÓN: FQ2E182, FQ2E184, DMR497 CALIBRACIÓN A VOLUMEN NOMINAL	PIEZA	3	Sin Observaciones	31 (DMR)
146.	PIPETA VOLUMÉTRICA DE 4 ml, MARCA: KIMAX CLASE: A PE, MODELO: 37004, NÚMERO DE SERIE: S/N, EMT ± 0,01 ml, RESOLUCIÓN: N/A, CLAVE DE IDENTIFICACIÓN: FQ2E239 CALIBRACIÓN A VOLUMEN NOMINAL	PIEZA	1	Sin Observaciones	31 (DMR)
147.	PIPETA VOLUMÉTRICA DE 5 ml, MARCA: KIMAX-51 CLASE: A PE, MODELO: 37004-5, NÚMERO DE SERIE: S/N, EMT ± 0,01 ml, RESOLUCIÓN: N/A, CLAVE DE IDENTIFICACIÓN: FQ2-PVO-07, FQ2-PVO-08, FQ2E42, FQ2E44, CALIBRACIÓN A VOLUMEN NOMINAL	PIEZA	4	Sin Observaciones	31 (DMR)
148.	PIPETA VOLUMÉTRICA DE 5 ml, MARCA: KIMAX CLASE: A PE , MODELO: 37004, NÚMERO DE SERIE: S/N, EMT ± 0,01 ml, RESOLUCIÓN: N/A, CLAVE DE IDENTIFICACIÓN: FQ2E188, FQ2-E185, FQ2E190, PI-FQ2-E03, FQ2E143, FQ2E194, FQ2E187 CALIBRACIÓN A VOLUMEN NOMINAL	PIEZA	7	Sin Observaciones	31 (DMR)
149.	PIPETA VOLUMÉTRICA DE 5 ml, MARCA: KIMAX CLASE: B PE, MODELO: 37000, NÚMERO DE SERIE: S/N, EMT ± 0,02 ml, RESOLUCIÓN: N/A, CLAVE DE IDENTIFICACIÓN: PI-FQ2-03, PI-FQ2-06, PI-FQ2-07	PIEZA	3	Sin Observaciones	31 (DMR)

Av. Jardín No. 272 Col. Tlatilco Del. Azcapotzalco C.P. 02860
México D.F. Info@kalyval.com.mx Tel. 5785-4850

Partida Núm.	CONCEPTO	UNIDAD	CANTIDAD	OBSERVACIONES	J.C.U. No.
	CALIBRACIÓN A VOLUMEN NOMINAL				
150.	PIPETA VOLUMÉTRICA DE 8 ml, MARCA: KIMAX CLASE: A PE, MODELO: 37004, NÚMERO DE SERIE: S/N, EMT ± 0,02 ml, RESOLUCIÓN: N/A, CLAVE DE IDENTIFICACIÓN: FQ2E225, FQ2E226, FQ2E227 CALIBRACIÓN A VOLUMEN NOMINAL	PIEZA	3	Sin Observaciones	31 (DMR)
151.	PIPETA VOLUMÉTRICA DE 10 ml, MARCA: KIMAX CLASE: A PE, MODELO: 37004, NÚMERO DE SERIE: S/N, EMT ± 0,02 ml, RESOLUCIÓN: N/A, CLAVE DE IDENTIFICACIÓN: FQ2E101, FQ2E57, FQ2E100, PI-FQ2-15 CALIBRACIÓN A VOLUMEN NOMINAL	PIEZA	4	Sin Observaciones	31 (DMR)
152.	PIPETA VOLUMÉTRICA DE 12 ml, MARCA: KIMAX CLASE: A TD, MODELO: 37004-12, NÚMERO DE SERIE: S/N, EMT ± 0,02 ml, RESOLUCIÓN: N/A, CLAVE DE IDENTIFICACIÓN: FQ2E202, FQ2E203 CALIBRACIÓN A VOLUMEN NOMINAL	PIEZA	2	Sin Observaciones	31 (DMR)
153.	PIPETA SEROLÓGICA DE 5 ml, MARCA: PYREX CLASE: B PE, MODELO: 7085, NUMERO DE SERIE: SIN NÚMERO, EMT ± 0,04 ml, RESOLUCIÓN: 0,1 ml, CLAVE DE IDENTIFICACIÓN: FQ2E336, FQ2E337, FQ2E338, FQ2E339, FQ2E340, FQ2E341, FQ2E342 CALIBRACIÓN A VOLUMEN NOMINAL: 1 ml, 3 ml, 5 ml	PIEZA	7	Sin Observaciones	31 (DMR)

Av. Jardín No. 272 Col. Tlatilco Del. Azcapotzalco C.P. 02860
México D.F. info@kalyval.com.mx Tel. 5785-4850

Partida Núm.	CONCEPTO	UNIDAD	CANTIDAD	OBSERVACIONES	J.C.U. No.
154.	PIPETA SEROLÓGICA DE 5 ml, MARCA: KIMAX-51 CLASE: B PE, MODELO: 37033-5, NUMERO DE SERIE: SIN NÚMERO, EMT ± 0,04 ml, RESOLUCIÓN: 0,1 ml, CLAVE DE IDENTIFICACIÓN: FQ2E343 CALIBRACIÓN A VOLUMEN NOMINAL: 2 ml, 4 ml	PIEZA	1	Sin Observaciones	31 (DMR)
155.	PIPETA SEROLÓGICA DE 10 ml, MARCA: KIMAX CLASE: B PE, MODELO: 37035-K, NUMERO DE SERIE: SIN NÚMERO, EMT ± 0,12 ml, RESOLUCIÓN: 0,1 ml, CLAVE DE IDENTIFICACIÓN: FQ2E344, FQ2E345, FQ2E346, FQ2E347, FQ2E348 CALIBRACIÓN A VOLUMEN NOMINAL: 2 ml, 5 ml, 10 ml	PIEZA	5	Sin Observaciones	31 (DMR)
156.	BURETA DE 10 ml, MARCA: KIMAX CLASE: A TD, MODELO: 9326 NUMERO DE SERIE: N/I, EMT ± 0,02 ml, RESOLUCIÓN: 0,05 ml, CLAVE DE IDENTIFICACIÓN: FQ2-02 PUNTOS DE CALIBRACIÓN: 2 ml, 4 ml, 6 ml, 8 ml, 10 ml	PIEZA	1	Sin Observaciones	31 (DMR)
157.	BURETA DE 25 ml, MARCA: KIMAX CLASE: A TD, MODELO: 5322, NUMERO DE SERIE: N/I, EMT ± 0,03 ml, RESOLUCIÓN: 0,1 ml, CLAVE DE IDENTIFICACIÓN: FQ2-26 PUNTOS DE CALIBRACIÓN: 5 ml, 10 ml, 15 ml, 20 ml, 25 ml	PIEZA	1	Sin Observaciones	31 (DMR)
158.	BURETA DE 50 ml MARCA: KYMAX, CLASE A TD, , MODELO: 6381 NUMERO DE SERIE: N/I, EMT ± 0,05 ml, RESOLUCIÓN: 0,1 ml, CLAVE DE IDENTIFICACIÓN: FQ2-25 PUNTOS DE CALIBRACIÓN: : 10 ml, 20 ml, 30 ml, 40 ml, 50 ml	PIEZA	1	Sin Observaciones	31 (DMR)
159.	MICROJERINGA 0 µL DE 100 µL, MARCA: PERKIN ELMER, CATALOGO: 09904822 MODELO: 100F-LC, LOTE: M06-F2499, NÚMERO DE SERIE: S/N, EMT ± 0,8 µL, RESOLUCIÓN: 2 µL CLAVE DE IDENTIFICACIÓN: FQ2-MJR-05	PIEZA	1	Sin Observaciones	31 (DMR)

Av. Jardín No. 272 Col. Tlatilco Del. Azcapotzalco C.P. 02860
México D.F. info@kalyval.com.mx Tel. 5785-4850

Partida Núm.	CONCEPTO	UNIDAD	CANTIDAD	OBSERVACIONES	LCU No.
	PUNTOS DE CALIBRACIÓN: 2 µL, 25 µL, 50 µL				
160.	MICROJERINGA 0 µL DE 100 µL, MARCA: PERKIN ELMER, CATALOGO: 09904822 MODELO: 100F-LC, LOTE: L07-E8404, NÚMERO DE SERIE: S/N, EMT ± 0,8 µL, RESOLUCIÓN: 2 µL CLAVE DE IDENTIFICACIÓN: FQ2-MJR-06 PUNTOS DE CALIBRACIÓN: 2 µL, 25 µL, 50 µL	PIEZA	1	Sin Observaciones	31 (DMR)
161.	MICROJERINGA DE 0 µL 250 µL, MARCA: HAMILTON, MODELO: 725, LOTE: 503448, NÚMERO DE SERIE: S/N, EMT ± 4,0 µL, RESOLUCIÓN: 2,5 µL CLAVE DE IDENTIFICACIÓN: FQII-V-64 PUNTOS DE CALIBRACIÓN: : 2,5 µL, 125 µL, 250 µL	PIEZA	1	Sin Observaciones	31 (DMR)
162.	MICROJERINGA DE 0 µL 50 µL, MARCA: HAMILTON, MODELO: 705, LOTE: 499796, NÚMERO DE SERIE: S/N, EMT ± 4 µL, RESOLUCIÓN: 0,5 µL CLAVE DE IDENTIFICACIÓN: FQII-V-65 PUNTOS DE CALIBRACIÓN: : 0,5 µL, 5 µL, 25 µL	PIEZA	1	Sin Observaciones	31 (DMR)
163.	PROBETA DE 10 ml, MARCA: KIMAX, CLASE: B, PE, MODELO: 20024, NUMERO DE SERIE: N/A, EMT ± 0,10 ml, RESOLUCIÓN: 0,2 ml, CLAVE DE IDENTIFICACIÓN: PR-FQ2-01, PR-FQ2-02, PR-FQ2-03, FQ2E66 PUNTOS DE CALIBRACIÓN: 2 ml, 5 ml, 7 ml y 10 ml	PIEZA	4	Sin Observaciones	31 (DMR)

Av. Jardín No. 272 Col. Tlatilco Del. Azcapotzalco C.P. 02860
México D.F. Info@kalyval.com.mx Tel. 5785-4850

Partida Num.	CONCEPTO	UNIDAD	CANTIDAD	OBSERVACIONES	F.C.U. No.
164.	PROBETA DE 25 ml, MARCA: KIMAX CLASE: B, TD, MODELO: 20024, NUMERO DE SERIE: N/A, EMT ± 0,3 EMT ± 0,4 ml, RESOLUCIÓN: 0,5 ml, CLAVE DE IDENTIFICACIÓN, FQ2E69, FQ-PR-17, FQ2-05, PR-FQ2-10 PUNTOS DE CALIBRACIÓN: 10 ml, 15 ml y 25 ml	PIEZA	4	Sin Observaciones	31 (DMR)
165.	PROBETA DE 50 ml, MARCA: KIMAX, CLASE: B, TD, MODELO: 20024, NUMERO DE SERIE: N/A, EMT ± 0,4 ml, RESOLUCIÓN: 1,0 ml, CLAVE DE IDENTIFICACIÓN: PR-FQ2-08, PR-FQ2-09 PUNTOS DE CALIBRACIÓN: 25 ml, 30 ml , 50 ml	PIEZA	2	Sin Observaciones	31 (DMR)
166.	PROBETA DE 50 ml, MARCA: TEKK, CLASE: B, TD , MODELO: 20025-K, NUMERO DE SERIE: N/A, EMT ± 0,4 ml, RESOLUCIÓN: 1,0 ml, CLAVE DE IDENTIFICACIÓN: FQ2-50-PRO-1 PUNTOS DE CALIBRACIÓN: 25 ml, 30 ml , 50 ml	PIEZA	1	Sin Observaciones	31 (DMR)
167.	PROBETA DE 50 ml, MARCA: TEKK, CLASE: B, TD, MODELO: 20030-K, NUMERO DE SERIE: N/A, EMT ± 0,4 ml, RESOLUCIÓN: 1,0 ml, CLAVE DE IDENTIFICACIÓN: FQ2-50-PRO-2 PUNTOS DE CALIBRACIÓN: 25 ml, 30 ml , 50 ml	PIEZA	1	Sin Observaciones	31 (DMR)
168.	PROBETA DE 250 ml, MARCA: KIMAX, CLASE: B, TD, MODELO: 20024, NUMERO DE SERIE: N/A, EMT ± 1,4 ml, RESOLUCIÓN: 2,0 ml, CLAVE DE IDENTIFICACIÓN: FQ2E508, FQ2-17, FQ2E507, FQ2E79 PUNTOS DE CALIBRACIÓN: 100 ml, 120 ml, 130 ml, 250 ml	PIEZA	4	Sin Observaciones	31 (DMR)
169.	PROBETA DE 1000 ml, MARCA: PYREK MÉXICO, CLASE: B, TD, MODELO: 3022, NUMERO DE SERIE: S/N, EMT ± 10,0 ml, RESOLUCIÓN: 10, 0 ml, CLAVE DE IDENTIFICACIÓN: FQ2E514 PUNTOS DE CALIBRACIÓN: 300 ml, 500 mL,1000 ml	PIEZA	1	Sin Observaciones	31 (DMR)
170.	PROBETA DE 1000 ml, MARCA: PK MÉXICO, CLASE: B, TD, MODELO: 20024, NUMERO DE SERIE: S/N, EMT ± 10,0 ml, RESOLUCIÓN: 10,0 ml, CLAVE DE IDENTIFICACIÓN: FQ2E508, FQ2E509, FQ2E510			Sin Observaciones	31

Av. Jardín No. 272 Col. Tlatilco Del. Azcapotzalco C.P. 02860
México D.F. Info@kalyval.com.mx Tel. 5785-4850

Partida Núm.	CONCEPTO	UNIDAD	CANTIDAD	OBSERVACIONES	F.C.U. No.
	PUNTOS DE CALIBRACIÓN: 300 ml, 500 ml, 900 ml	PIEZA	3		(DMR)
171.	BURETA DE 50 ml, PARA ENTREGAR, CLASE A, MARCA: KIMAX, MODELO: S/M, NÚMERO DE SERIE: 6387, EMT ± 0,05 ml, RESOLUCIÓN: 0,1 ml, CLAVE DE IDENTIFICACIÓN: RD-BUR50-3. PUNTOS DE CALIBRACIÓN: 10 ml, 20 ml, 30 ml, 40 ml, 50 ml.	PIEZA	1	Sin Observaciones	31 (DMR)
172.	BURETA DE 50 ml, PARA ENTREGAR, CLASE B, MARCA: KIMAX, MODELO: S/M, NÚMERO DE SERIE: S/N, EMT ± 0,10 ml, RESOLUCIÓN: 0,1 ml, CLAVE DE IDENTIFICACIÓN: RD-BUR50-4, RD-BUR50-5. PUNTOS DE CALIBRACIÓN: 10 ml, 20 ml, 30 ml, 40 ml, 50 ml.	PIEZA	2	Sin Observaciones	31 (DMR)
173.	MATRAZ VOLUMÉTRICO DE 10 ml, PARA CONTENER, CLASE A, MARCA: KIMAX, MODELO: 28014, NÚMERO DE SERIE: S/N, EMT ± 0,02 ml, RESOLUCIÓN: N/A, CLAVE DE IDENTIFICACIÓN: ARD-MV10-1, ARD-MV10-2, ARD-MV10-3, RD-MV10-4, RD-MV10-5, RD-MV10-6, RD-MV10-7, RD-MV10-8. CALIBRACIÓN A VOLUMEN NOMINAL	PIEZA	8	Sin Observaciones	31 (DMR)
174.	MATRAZ VOLUMÉTRICO DE 25 ml, PARA CONTENER, CLASE A, MARCA: KIMAX, MODELO: 28014, NÚMERO DE SERIE: S/N, EMT ± 0,03 ml, RESOLUCIÓN: N/A, CLAVE DE IDENTIFICACIÓN: RD-MV25-4, RD-MV25-5, RD-MV25-6, RD-MV25-7, RD-MV25-8. CALIBRACIÓN A VOLUMEN NOMINAL	PIEZA	5	Sin Observaciones	31 (DMR)
175.	MATRAZ VOLUMÉTRICO DE 25 ml, PARA CONTENER, CLASE A, MARCA: KIMAX, MODELO: 28014, NÚMERO DE SERIE: S/N, EMT ± 0,03 ml, RESOLUCIÓN: N/A, CLAVE DE	PIEZA	9	Sin Observaciones	31

Av. Jardín No. 272 Col. Tlatilco Del. Azcapotzalco C.P. 02860
México D.F. Info@kalyval.com.mx Tel. 5785-4850

Partida Núm.	CONCEPTO	UNIDAD	CANTIDAD	OBSERVACIONES	F.C.U. No.
	IDENTIFICACIÓN: RD-MV25-9, RD-MV25-10, RD-MV25-11, RD-MV25-12, RD-MV25-13, RD-MV25-14, RD-MV25-16, RD-MV25-17, RD-MV25-18. CALIBRACIÓN A VOLUMEN NOMINAL				(DMR)
176.	MATRAZ VOLUMÉTRICO DE 25 ml, PARA CONTENER, CLASE A, MARCA: KIMAX, MODELO: 28014, NÚMERO DE SERIE: S/N, EMT ± 0,03 ml, RESOLUCIÓN: N/A, CLAVE DE IDENTIFICACIÓN: DMR206, DMR207, DMR208, DMR209, DMR210, DMR212, DMR213, DMR214, DMR215, DMR216, DMR217, DMR218, DMR219, DMR220, DMR221, DMR222, DMR223, DMR224, DMR225, DMR226, DMR227, DMR228, DMR229, DMR230, DMR231, DMR232, DMR233, DMR234, DMR235, DMR236, DMR237, DMR238, DMR239, DMR240, DMR241, DMR242, DMR243, DMR244, DMR245, DMR246, DMR247, DMR248, DMR249, DMR250, DMR251, DMR252, DMR253, DMR254, DMR255, DMR256, DMR257, DMR258, DMR259, DMR260, DMR261, DMR262, DMR263, DMR264, DMR265, DMR266, DMR267, DMR268, DMR269, DMR270 y DMR271. CALIBRACIÓN A VOLUMEN NOMINAL	PIEZA	65	Sin Observaciones	31 (DMR)
177.	MATRAZ VOLUMÉTRICO DE 50 ml, PARA CONTENER, CLASE A, MARCA: KIMAX, MODELO: 28014, NÚMERO DE SERIE: S/N, EMT ± 0,05 ml, RESOLUCIÓN: N/A, CLAVE DE IDENTIFICACIÓN: ARD-MV50-2, ARD-MV50-3, RD-MV50-04, RD-MV50-05, RD-MV50-6, RD-MV50-7, RD-MV50-8, RD-MV50-9, RD-MV50-10, RD-MV50-16. CALIBRACIÓN A VOLUMEN NOMINAL	PIEZA	10	Sin Observaciones	31 (DMR)

Av. Jardín No. 272 Col. Tlatilco Del. Azcapotzalco C.P. 02860
México D.F. info@kalyvai.com.mx Tel. 5785-4850

Partida Núm.	CONCEPTO	UNIDAD	CANTIDAD	OBSERVACIONES	T.C.U. No.
178.	MATRAZ VOLUMÉTRICO DE 50 ml, PARA CONTENER, CLASE A, MARCA: BRAND, MODELO: 13.04, NÚMERO DE SERIE: S/N, EMT ± 0,06 ml, RESOLUCIÓN: N/A, CLAVE DE IDENTIFICACIÓN: RD-MV50-11, RD-MV50-12, RD-MV50-13, RD-MV50-14, RD-MV50-15. CALIBRACIÓN A VOLUMEN NOMINAL	PIEZA	5	Sin Observaciones	31 (DMR)
179.	MATRAZ VOLUMÉTRICO DE 100 ml, PARA CONTENER, CLASE A, MARCA: BRAND, MODELO: S/M, NÚMERO DE SERIE: S/N, EMT ± 0,10 ml, RESOLUCIÓN: N/A, CLAVE DE IDENTIFICACIÓN: RD-MV100-1, RD-MV100-2, RD-MV100-3, RD-MV100-4, RD-MV100-5. CALIBRACIÓN A VOLUMEN NOMINAL	PIEZA	5	Sin Observaciones	31 (DMR)
180.	MATRAZ VOLUMÉTRICO DE 100 ml, PARA CONTENER, CLASE A, MARCA: KIMAX, MODELO: 28014, NÚMERO DE SERIE: S/N, EMT ± 0,08 ml, RESOLUCIÓN: N/A, CLAVE DE IDENTIFICACIÓN: RD-MV100-6, RD-MV100-7. CALIBRACIÓN A VOLUMEN NOMINAL	PIEZA	2	Sin Observaciones	31 (DMR)
181.	MATRAZ VOLUMÉTRICO DE 200 ml, PARA CONTENER, CLASE A, MARCA: KIMAX, MODELO: 28014, NÚMERO DE SERIE: S/N, EMT ± 0,10 ml, RESOLUCIÓN: N/A, CLAVE DE IDENTIFICACIÓN: ARD-MV200-1, ARD-MV-200-2, ARD-MV200-3. CALIBRACIÓN A VOLUMEN NOMINAL	PIEZA	3	Sin Observaciones	31 (DMR)
182.	MATRAZ VOLUMÉTRICO DE 250 ml, PARA CONTENER, CLASE B, MARCA: PYREX, MODELO: 5641, NÚMERO DE SERIE: S/N, EMT ± 0,24 ml, RESOLUCIÓN: N/A, CLAVE DE IDENTIFICACIÓN: ARD-MV250-1, ARD-MV250-3. CALIBRACIÓN A VOLUMEN NOMINAL	PIEZA	2	Sin Observaciones	31 (DMR)

Av. Jardín No. 272 Col. Tlatilco Del. Azcapotzalco C.P. 02860
México D.F. Info@kalyval.com.mx Tel. 5785-4850

Partida Núm.	CONCEPTO	UNIDAD	CANTIDAD	OBSERVACIONES	T.C.U. No.
183.	MATRAZ VOLUMÉTRICO DE 500 ml, PARA CONTENER, CLASE B, MARCA: KIMAX, MODELO: 28015, NÚMERO DE SERIE: S/N, EMT ± 0,40 ml, RESOLUCIÓN: N/A, CLAVE DE IDENTIFICACIÓN: ARD-MV500-2, ARD-MV500-3. CALIBRACIÓN A VOLUMEN NOMINAL	PIEZA	2	Sin Observaciones	31 (DMR)
184.	MATRAZ VOLUMÉTRICO DE 1000 ml, PARA CONTENER, CLASE A, MARCA: KIMAX, MODELO: 28014, NÚMERO DE SERIE: S/N, EMT ± 0,30 ml, RESOLUCIÓN: N/A, CLAVE DE IDENTIFICACIÓN: ARD-MV1000-1, ARD-MV1000-2, ARD-MV1000-3. CALIBRACIÓN A VOLUMEN NOMINAL	PIEZA	3	Sin Observaciones	31 (DMR)
185.	MATRAZ VOLUMÉTRICO DE 100 ml DE BAJO ACTINIO, PARA CONTENER, CLASE A, MARCA: PYREX, MODELO: 55640, NÚMERO DE SERIE: S/N, EMT ± 0,08 ml, RESOLUCIÓN: N/A, CLAVE DE IDENTIFICACIÓN: DMR321, DMR322, DMR323, DMR324, DMR325, DMR326, DMR327, DMR328, DMR329, DMR330, DMR331, DMR332, DMR333, DMR334, DMR335, DMR336, DMR337, DMR338, DMR339, DMR340, DMR341, DMR342, DMR343, DMR344, DMR345, DMR346 y DMR347. CALIBRACIÓN A VOLUMEN NOMINAL	PIEZA	27	Sin Observaciones	31 (DMR)
186.	PIPETA VOLUMÉTRICA DE 2 ml, PARA ENTREGAR, CLASE A, MARCA: KIMAX, MODELO: 37004, NÚMERO DE SERIE: S/N, EMT ± 0,006 ml, RESOLUCIÓN: N/A, CLAVE DE IDENTIFICACIÓN: ARD-PV2-2, ARD-PV2-3. CALIBRACIÓN A VOLUMEN NOMINAL	PIEZA	2	Sin Observaciones	31 (DMR)

Av. Jardín No. 272 Col. Tlatilco Del. Azcapotzalco C.P. 02860
México D.F. Info@kalyval.com.mx Tel. 5785-4850

Partida Núm.	CONCEPTO	UNIDAD	CANTIDAD	OBSERVACIONES	T.C.U. No.
187.	PIPETA VOLUMÉTRICA DE 5 ml, PARA ENTREGAR, CLASE A, MARCA: PYREX, MODELO: 7100, NÚMERO DE SERIE: S/N, EMT ± 0,010 ml, RESOLUCIÓN: N/A, CLAVE DE IDENTIFICACIÓN: ARD-14-11. CALIBRACIÓN A VOLUMEN NOMINAL	PIEZA	1	Sin Observaciones	31 (DMR)
188.	PIPETA VOLUMÉTRICA DE 5 ml, PARA ENTREGAR, CLASE B, MARCA: KIMAX, MODELO: 37000, NÚMERO DE SERIE: S/N, EMT ± 0,02 ml, RESOLUCIÓN: N/A, CLAVE DE IDENTIFICACIÓN: ARD-14-12. CALIBRACIÓN A VOLUMEN NOMINAL	PIEZA	1	Sin Observaciones	31 (DMR)
189.	PIPETA VOLUMÉTRICA DE 10 ml, PARA ENTREGAR, CLASE A, MARCA: PYREX, MODELO: 7100, NÚMERO DE SERIE: S/N, EMT ± 0,020 ml, RESOLUCIÓN: N/A, CLAVE DE IDENTIFICACIÓN: ARD-PV10-4, ARD-PV10-5, ARD-PV10-11, ARD-PV10-12, ARD-14-17. CALIBRACIÓN A VOLUMEN NOMINAL	PIEZA	5	Sin Observaciones	31 (DMR)
190.	PIPETA VOLUMÉTRICA DE 10 ml, PARA ENTREGAR, CLASE A, MARCA: KIMAX, MODELO: 37004, NÚMERO DE SERIE: S/N, EMT ± 0,02 ml, RESOLUCIÓN: N/A, CLAVE DE IDENTIFICACIÓN: ARD-PV10-1, ARD-PV10-3. CALIBRACIÓN A VOLUMEN NOMINAL	PIEZA	2	Sin Observaciones	31 (DMR)
191.	PIPETA VOLUMÉTRICA DE 10 ml, PARA ENTREGAR, CLASE A, MARCA: KIMAX, MODELO: 37044, NÚMERO DE SERIE: S/N, EMT ± 0,02 ml, RESOLUCIÓN: N/A, CLAVE DE IDENTIFICACIÓN: ARD-PV10-6, ARD-PV10-7, ARD-PV10-8, ARD-PV10-9, ARD-PV10-10. CALIBRACIÓN A VOLUMEN NOMINAL	PIEZA	5	Sin Observaciones	31 (DMR)

Av. Jardín No. 272 Col. Tlatilco Del. Azcapotzalco C.P. 02860
México D.F. Info@kalyval.com.mx Tel. 5785-4850

Partida Núm.	CONCEPTO	UNIDAD	CANTIDAD	OBSERVACIONES	J.C.U. No.
192.	PIPETA VOLUMÉTRICA DE 25 ml, PARA ENTREGAR, CLASE A, MARCA: KIMAX, MODELO: 37004, NÚMERO DE SERIE: S/N, EMT ± 0,03 ml, RESOLUCIÓN: N/A, CLAVE DE IDENTIFICACIÓN: RD-PV25-1, RD-PV25-2, RD-PV25-3. CALIBRACIÓN A VOLUMEN NOMINAL	PIEZA	3	Sin Observaciones	31 (DMR)
193.	PIPETA SEROLÓGICA DE 1 ml, PARA ENTREGAR, CLASE: B, MARCA: PYREX, MODELO: 7085, NÚMERO DE SERIE: S/N, EMT ± 0,02 ml, RESOLUCIÓN: 0,01 ml, CLAVE DE IDENTIFICACIÓN: RD-PS1-1, RD-PS1-2, RD-PS1-3, RD-PS1-4, RD-PS1-5. PUNTOS DE CALIBRACIÓN: 0,1 ml, 0,5 ml, 1 ml.	PIEZA	5	Sin Observaciones	31 (DMR)
194.	PIPETA SEROLÓGICA DE 2 ml, PARA ENTREGAR, CLASE: B, MARCA: PYREX, MODELO: 7085, NÚMERO DE SERIE: S/N, EMT ± 0,02 ml, RESOLUCIÓN: 0,01 ml, CLAVE DE IDENTIFICACIÓN: RD-PS2-1, RD-PS2-2, RD-PS2-3, RD-PS2-4, RD-PS2-5. PUNTOS DE CALIBRACIÓN: 0,2 ml, 1 ml, 2 ml.	PIEZA	5	Sin Observaciones	31 (DMR)
195.	PIPETA SEROLÓGICA DE 5 ml, PARA ENTREGAR, CLASE: B, MARCA: PYREX, MODELO: 7085, NÚMERO DE SERIE: S/N, EMT ± 0,04 ml, RESOLUCIÓN: 0,1 ml, CLAVE DE IDENTIFICACIÓN: RD-PS5-1, RD-PS5-2, RD-PS5-3, RD-PS5-4, RD-PS5-5. PUNTOS DE CALIBRACIÓN: 0,5 ml, 2,5 ml, 5 ml.	PIEZA	5	Sin Observaciones	31 (DMR)
196.	PIPETA SEROLÓGICA DE 10 ml, PARA ENTREGAR, CLASE B, MARCA: KIMAX, MODELO: 37033, NÚMERO DE SERIE: S/N, EMT ± 0,06 ml, RESOLUCIÓN: 0,1 ml, CLAVE DE IDENTIFICACIÓN: RD-PS10-1, RD-PS10-2, RD-PS10-3, RD-PS10-4, RD-PS10-5. PUNTOS DE CALIBRACIÓN: 1mL, 5 ml, 10 ml.	PIEZA	5	Sin Observaciones	31 (DMR)

Av. Jardín No. 272 Col. Tlatilco Del. Azcapotzalco C.P. 02860
México D.F. Info@kalyval.com.mx Tel. 5785-4850

Partida Núm.	CONCEPTO	UNIDAD	CANTIDAD	OBSERVACIONES	J.C.U. No.
197.	PIPETA SEROLÓGICA DE 1 ml, PARA ENTREGAR, CLASE B, MARCA: P.K. MEXICO, MODELO: 37035-K, NÚMERO DE SERIE: S/N, EMT ± 0,02 ml, RESOLUCIÓN: 0,1 ml, CLAVE DE IDENTIFICACIÓN: DMR-522. PUNTOS DE CALIBRACIÓN: 0,1 ml, 0,5 ml, 1 ml.	PIEZA	1	Sin Observaciones	31 (DMR)
198.	PIPETA SEROLÓGICA DE 2 ml, PARA ENTREGAR, CLASE B, MARCA: PYREX, MODELO: 7085, NÚMERO DE SERIE: S/N, EMT ± 0,02 ml, RESOLUCIÓN: 0,01 ml, CLAVE DE IDENTIFICACIÓN: DMR-521. PUNTOS DE CALIBRACIÓN: 0,2 ml, 1 ml, 2 ml.	PIEZA	1	Sin Observaciones	31 (DMR)
199.	PIPETA SEROLÓGICA DE 2 ml, PARA ENTREGAR, CLASE B, MARCA: W-GERMANY, MODELO: S/M, NÚMERO DE SERIE: S/N, EMT ± 0,02 ml, RESOLUCIÓN: 0,01 ml, CLAVE DE IDENTIFICACIÓN: DMR-520. PUNTOS DE CALIBRACIÓN: 0,2 ml, 1 ml, 2 ml.	PIEZA	1	Sin Observaciones	31 (DMR)
200.	PIPETA SEROLÓGICA DE 2 ml, PARA ENTREGAR, CLASE B, MARCA: TEKK KIMAX-51, MODELO: 37035-K, NÚMERO DE SERIE: S/N, EMT ± 0,02 ml, RESOLUCIÓN: 0,01 ml, CLAVE DE IDENTIFICACIÓN: DMR-519. PUNTOS DE CALIBRACIÓN: 0,2 ml, 1 ml, 2 ml.	PIEZA	1	Sin Observaciones	31 (DMR)
201.	PIPETA SEROLÓGICA DE 10 ml, PARA ENTREGAR, CLASE B, MARCA: P.K. MODELO: 37035-K, NÚMERO DE SERIE: S/N, EMT ± 0,06 ml, RESOLUCIÓN: 0,1 ml, CLAVE DE IDENTIFICACIÓN: DMR-517. PUNTOS DE CALIBRACIÓN: 1 ml, 5 ml, 10 ml.	PIEZA	1	Sin Observaciones	31 (DMR)

Av. Jardín No. 272 Col. Tlatilco Del. Azcapotzalco C.P. 02860
México D.F. info@kalyval.com.mx Tel. 5785-4850

Kalyval
Laboratorio de Calibración y Validación

Partida Núm.	CONCEPTO	UNIDAD	CANTIDAD	OBSERVACIONES	I.C.U. No.
202.	PIPETA SEROLÓGICA DE 25 ml, PARA ENTREGAR, CLASE B, MARCA: KIMAX, MODELO: 37020, NÚMERO DE SERIE: S/N, EMT ± 0,10 ml, RESOLUCIÓN: 0,1 ml, CLAVE DE IDENTIFICACIÓN: DMR-516. PUNTOS DE CALIBRACIÓN: 2,5 ml, 12,5 ml, 25 ml.	PIEZA	1	Sin Observaciones	31 (DMR)
203.	PROBETA DE 10 ml, PARA CONTENER, CLASE B, MARCA: PYREX, MODELO: 3022, NÚMERO DE SERIE: S/N, EMT ± 0,15 ml, RESOLUCIÓN: 0,1 ml, CLAVE DE IDENTIFICACIÓN: ARD-PB10-3. PUNTOS DE CALIBRACIÓN: 1 ml, 5 ml, 10ml.	PIEZA	1	Sin Observaciones	31 (DMR)
204.	PROBETA DE 10 ml, PARA CONTENER, CLASE B, MARCA: BRAND, MODELO: S/M, NÚMERO DE SERIE: S/N, EMT ± 0,15 ml, RESOLUCIÓN: 0,2 ml, CLAVE DE IDENTIFICACIÓN: RD-PB10-4, RD-PB10-5, RD-PB10-6, RD-PB10-7, RD-PB10-8. PUNTOS DE CALIBRACIÓN: 2 ml, 5 ml, 10 ml.	PIEZA	5	Sin Observaciones	31 (DMR)
205.	PROBETA DE 25 ml, PARA ENTREGAR, CLASE B, MARCA: KIMAX, MODELO: 20024, NÚMERO DE SERIE: S/N, EMT ± 0,3 ml, RESOLUCIÓN: 0,5 ml, CLAVE DE IDENTIFICACIÓN: ARD-PB25-1, ARD-PB25-2, ARD-PB25-3. PUNTOS DE CALIBRACIÓN: 3 ml, 12,5 ml, 25 ml.	PIEZA	3	Sin Observaciones	31 (DMR)
206.	PROBETA DE 25 ml, PARA CONTENER, CLASE B, MARCA: BRAND, MODELO: S/M, NÚMERO DE SERIE: S/N, EMT ± 0,4 ml, RESOLUCIÓN: 0,5 ml, CLAVE DE IDENTIFICACIÓN N: RD-PB25-4, RD-PB25-5. PUNTOS DE CALIBRACIÓN: 2,5 ml, 12,5 ml, 25 ml.	PIEZA	2	Sin Observaciones	31 (DMR)

Av. Jardín No. 272 Col. Tlatilco Del. Azcapotzalco C.P. 02860
México D.F. Info@kalyval.com.mx Tel. 5785-4850

Partida Núm.	CONCEPTO	UNIDAD	CANTIDAD	OBSERVACIONES	J.C.U. No.
207.	PROBETA DE 25 ml, PARA CONTENER, CLASE B, MARCA: BRAND, MODELO: S/M, NÚMERO DE SERIE: S/N, EMT ± 0,4 ml, RESOLUCIÓN: 0,5 ml, CLAVE DE IDENTIFICACIÓN: RD-PB25-6, RD-PB25-7, RD-PB25-8. PUNTOS DE CALIBRACIÓN: 2,5 ml, 12,5 ml, 25 ml.	PIEZA	3	Sin Observaciones	31 (DMR)
208.	PROBETA DE 50 ml, PARA CONTENER, CLASE B, MARCA: PYREX, MODELO: 3022, NÚMERO DE SERIE: S/N, EMT ± 0,5 ml, RESOLUCIÓN: 1 ml, CLAVE DE IDENTIFICACIÓN: ARD-PB50-1, ARD-PB50-3. PUNTOS DE CALIBRACIÓN: 5 ml, 25 ml, 50 ml.	PIEZA	2	Sin Observaciones	31 (DMR)
209.	PROBETA DE 50 ml, PARA CONTENER, CLASE B, MARCA: BRAND, MODELO: S/M, NÚMERO DE SERIE: S/N, EMT ± 0,8 ml, RESOLUCIÓN: 1 ml, CLAVE DE IDENTIFICACIÓN: RD-PB50-4, RD-PB50-5, RD-PB50-6, RD-PB50-7, RD-PB50-8. PUNTOS DE CALIBRACIÓN: 5 ml, 25 ml, 50 ml.	PIEZA	5	Sin Observaciones	31 (DMR)
210.	PROBETA DE 100 ml, PARA CONTENER, CLASE B, MARCA: BRAND, MODELO: S/M, NÚMERO DE SERIE: S/N, EMT ± 0,8 ml, RESOLUCIÓN: 1 ml, CLAVE DE IDENTIFICACIÓN: RD-PB100-1, RD-PB100-2, RD-PB100-3. PUNTOS DE CALIBRACIÓN: 10 ml, 50 ml, 100 ml.	PIEZA	3	Sin Observaciones	31 (DMR)
211.	PROBETA DE 100 ml, PARA CONTENER, CLASE B, MARCA: BRAND, MODELO: S/M, NÚMERO DE SERIE: S/N, EMT ± 0,8 ml, RESOLUCIÓN: 1,0 ml, CLAVE DE IDENTIFICACIÓN: RD-PB100-4, RD-PB100-5. PUNTOS DE CALIBRACIÓN: 10 ml, 50 ml, 100 ml.	PIEZA	2	Sin Observaciones	31 (DMR)

Av. Jardín No. 272 Col. Tlatilco Del. Azcapotzalco C.P. 02860
México D.F. info@kalyval.com.mx Tel. 5785-4850

Kalyval
Laboratorio de Calibración y Validación

Partida Num.	CONCEPTO	UNIDAD	CANTIDAD	OBSERVACIONES	J.C.U. No.
212.	PROBETA DE 250 ml, PARA CONTENER, CLASE B, MARCA: BRAND, MODELO: S/M, NÚMERO DE SERIE: S/N, EMT ± 1,5 ml, RESOLUCIÓN: 2 ml, CLAVE DE IDENTIFICACIÓN: RD-PB250-1, RD-PB250-3. PUNTOS DE CALIBRACIÓN: 26 ml, 126 ml, 250 ml.	PIEZA	2	Sin Observaciones	31 (DMR)
213.	PROBETA DE 250 ml, PARA CONTENER, CLASE B, MARCA: BRAND, MODELO: S/M, NÚMERO DE SERIE: S/N, EMT ± 1,5 ml, RESOLUCIÓN: 2,0 ml, CLAVE DE IDENTIFICACIÓN: RD-PB250-4, RD-PB250-5. PUNTOS DE CALIBRACIÓN: 26 ml, 126 ml, 250 ml.	PIEZA	2	Sin Observaciones	31 (DMR)
214.	PROBETA DE 250 ml, PARA CONTENER, CLASE: A, MARCA: BRAND, MODELO: S/M, NÚMERO DE SERIE: S/N, EMT ± 1,0 ml, RESOLUCIÓN: 2 ml, CLAVE DE IDENTIFICACIÓN: RD-PB250-6 PUNTOS DE CALIBRACIÓN: 26 ml, 126 ml y 250 ml.	PIEZA	1	Sin Observaciones	31 (DMR)
215.	PROBETA DE 500 ml, PARA CONTENER, CLASE B, MARCA: BRAND, MODELO: S/M, NÚMERO DE SERIE: S/N, EMT ± 4,0 ml, RESOLUCIÓN: 5 ml, CLAVE DE IDENTIFICACIÓN: RD-PB500-1, RD-PB500-2, RD-PB500-3. PUNTOS DE CALIBRACIÓN: 50 ml, 250 ml, 500 ml.	PIEZA	3	Sin Observaciones	31 (DMR)
216.	PROBETA DE 500 ml, PARA ENTREGAR, CLASE B, MARCA: KIMAX, MODELO: 20024, NÚMERO DE SERIE: S/N, EMT ± 2,6 ml, RESOLUCIÓN: 5,0 ml, CLAVE DE IDENTIFICACIÓN: RD-PB500-4 PUNTOS DE CALIBRACIÓN: 50 ml, 250 ml, 500 ml	PIEZA	1	Sin Observaciones	31 (DMR)

Av. Jardín No. 272 Col. Tlatilco Del. Azcapotzalco C.P. 02860
México D.F. info@kalyval.com.mx Tel. 5785-4850

Kalyval
Laboratorio de Calibración y Validación

Partida Núm.	CONCEPTO	UNIDAD	CANTIDAD	OBSERVACIONES	J.C.V. No.
217.	PROBETA DE 500 ml, PARA CONTENER, CLASE B, MARCA: BRAND, MODELO: S/M, NÚMERO DE SERIE: S/N, EMT ± 4,0 ml, RESOLUCIÓN: 5,0 ml, CLAVE DE IDENTIFICACIÓN: RD-PB500-5. PUNTOS DE CALIBRACIÓN: 50 ml, 250 ml, 500 ml.	PIEZA	1	Sin Observaciones	31 (DMR)
218.	PROBETA DE 500 ml, PARA CONTENER, CLASE B, MARCA: KIMAX, MODELO: 20039, NÚMERO DE SERIE: S/N, EMT ± 2,6 ml, RESOLUCIÓN: 5,0 ml, CLAVE DE IDENTIFICACIÓN: RD-PB500-6, RD-PB500-7. PUNTOS DE CALIBRACIÓN: 50 ml, 250 ml, 500 ml.	PIEZA	2	Sin Observaciones	31 (DMR)
219.	PROBETA DE 1000 ml, PARA ENTREGAR, CLASE B, MARCA: PK, MODELO: 20024, NÚMERO DE SERIE: S/N, EMT ± 5,0 ml, RESOLUCIÓN: 10 ml, CLAVE DE IDENTIFICACIÓN: ARD-PB1000-1. PUNTOS DE CALIBRACIÓN: 100 ml, 500 ml, 1000 ml.	PIEZA	1	Sin Observaciones	31 (DMR)
220.	PROBETA DE 1000 ml, PARA ENTREGAR, CLASE B, MARCA: KIMAX, MODELO: 20024, NÚMERO DE SERIE: S/N, EMT ± 5,0 ml, RESOLUCIÓN: 10 ml, CLAVE DE IDENTIFICACIÓN: RD-PB1000-4, RD-PB1000-6 PUNTOS DE CALIBRACIÓN: 100 ml, 500 ml, 1000 ml	PIEZA	2	Sin Observaciones	31 (DMR)
221.	PROBETA DE 2000 ml, PARA CONTENER, CLASE B, MARCA: PYREX, MODELO: 3022, NÚMERO DE SERIE: S/N, EMT ± 20 ml, RESOLUCIÓN: 20 ml, CLAVE DE IDENTIFICACIÓN: RD-PB2000-1. PUNTOS DE CALIBRACIÓN: 200 ml, 1000 ml, 2000 ml.	PIEZA	1	Sin Observaciones	31 (DMR)

Av. Jardín No. 272 Col. Tlatilco Del. Azcapotzalco C.P. 02860
México D.F. Info@kalyval.com.mx Tel. 5785-4850

Partida Núm.	CONCEPTO	UNIDAD	CANTIDAD	OBSERVACIONES	J.C.U. No.
222.	PROBETA DE 2000 ml, PARA ENTREGAR, CLASE B, MARCA: KIMAX, MODELO: 20024, NÚMERO DE SERIE: S/N, EMT ± 10 ml, RESOLUCIÓN: 20 ml, CLAVE DE IDENTIFICACIÓN: RD-PB2000-2. PUNTOS DE CALIBRACIÓN: 200 ml, 1000 ml, 2000 ml.	PIEZA	1	Sin Observaciones	31 (DMR)
223.	PROBETA DE 2000 ml, PARA ENTREGAR, CLASE B, MARCA: TEKK, MODELO: S/M, NÚMERO DE SERIE: S/N, EMT ± 20 ml, RESOLUCIÓN: 20 ml, CLAVE DE IDENTIFICACIÓN: ARD-Pr-4. PUNTOS DE CALIBRACIÓN: 200 ml, 1000 ml, 2000 ml.	PIEZA	1	Sin Observaciones	31 (DMR)
224.	PROBETA DE 2000 ml, PARA CONTENER, CLASE B, MARCA: PYREX, MODELO: 3022, NÚMERO DE SERIE: S/N, EMT ± 20 ml, RESOLUCIÓN: 20 ml, CLAVE DE IDENTIFICACIÓN: RD-PB2000-3, RD-PB2000-4. PUNTOS DE CALIBRACIÓN: 200 ml, 1000 ml, 2000 ml.	PIEZA	2	Sin Observaciones	31 (DMR)
225.	MICROPIPETA DE 0,5 µL A 10 µL, MARCA: ICB, MODELO: FAA-10, NÚMERO DE SERIE: 08063920, EMT ± 0,12 ⍰L, RESOLUCIÓN: 0,1 µL, CLAVE DE IDENTIFICACIÓN: ARD-IH-13. PUNTOS DE CALIBRACIÓN: 1µL, 5 µL, 10 µL.	PIEZA	1	Limpieza previa a la calibración y evidencia del ajuste a mínimo error.	31 (DMR)
226.	MICROPIPETA DE 2 µL A 20 µL, MARCA: ICB, MODELO: FAA-20, NÚMERO DE SERIE: 08064056, EMT ± 0,20 ⍰L, RESOLUCIÓN: 0,1 µL, CLAVE DE IDENTIFICACIÓN: ARD-IH-14. PUNTOS DE CALIBRACIÓN: 2 µL, 10 µL, 20 µL.	PIEZA	1	Limpieza previa a la calibración y evidencia del ajuste a mínimo error.	31 (DMR)
227.	MICROPIPETA DE 0,5 µL A 10 µL, MARCA: LABSYSTEMS, MODELO: FINNPIPETTE COLOUR, NÚMERO DE SERIE: A87705, EMT ± 0,12 ⍰L, RESOLUCIÓN: 0,1 µL, CLAVE DE IDENTIFICACIÓN: ARD-IH-17.	PIEZA	1	Limpieza previa a la calibración y evidencia del ajuste a mínimo error.	31 (DMR)

Av. Jardín No. 272 Col. Tlatilco Del. Azcapotzalco C.P. 02860
México D.F. info@kalyval.com.mx Tel. 5785-4850

Partida Núm.	CONCEPTO	UNIDAD	CANTIDAD	OBSERVACIONES	J.C.U. No.
	PUNTOS DE CALIBRACIÓN: 1 µL, 5 µL, 10 µL.				
228.	MICROPIPETA DE 5 µL A 40 µL, MARCA: LABSYSTEMS, MODELO: FINNPIPETTE COLOUR, NÚMERO DE SERIE: A95146, EMT ± 0,5 ⍰L, RESOLUCIÓN: 0,5 µL, CLAVE DE IDENTIFICACIÓN: ARD-IH-18. PUNTOS DE CALIBRACIÓN: 5 µL, 20 µL, 40 µL.	PIEZA	1	Limpieza previa a la calibración y evidencia del ajuste a mínimo error.	31 (DMR)
229.	MICROPIPETA DE 40 µL A 200 µL, MARCA: LABSYSTEMS, MODELO: FINNPIPETTE COLOUR, NÚMERO DE SERIE: A93101, EMT ± 1,6 ⍰L, RESOLUCIÓN: 1,0 µL, CLAVE DE IDENTIFICACIÓN: ARD-IH-19. PUNTOS DE CALIBRACIÓN: 40 µL, 100 µL, 200 µL.	PIEZA	1	Limpieza previa a la calibración y evidencia del ajuste a mínimo error.	31 (DMR)
230.	MICROPIPETA DE 200 µL A 1000 µL, MARCA: LABSYSTEMS, MODELO: FINNPIPETTE COLOUR, NÚMERO DE SERIE: A80317, EMT ± 8,0 ⍰L, RESOLUCIÓN: 5,0 µL, CLAVE DE IDENTIFICACIÓN: ARD-IH-20. PUNTOS DE CALIBRACIÓN: 200 µL, 500 µL, 1000 µL.	PIEZA	1	Limpieza previa a la calibración y evidencia del ajuste a mínimo error.	31 (DMR)
231.	MICROPIPETA DE 200 µL A 1000 µL, MARCA: LABSYSTEMS, MODELO: FINNPIPETTE COLOUR, NÚMERO DE SERIE: A80320, EMT ± 8,0 ⍰L, RESOLUCIÓN: 5,0 µL, CLAVE DE IDENTIFICACIÓN: ARD-IH-21. PUNTOS DE CALIBRACIÓN: 200 µL, 500 µL, 1000 µL.	PIEZA	1	Limpieza previa a la calibración y evidencia del ajuste a mínimo error.	31 (DMR)

Av. Jardín No. 272 Col. Tlatilco Del. Azcapotzalco C.P. 02860
México D.F. Info@kalyval.com.mx Tel. 5785-4850

Kalyval
Laboratorio de Calibración y Validación

Partida Núm.	CONCEPTO	UNIDAD	CANTIDAD	OBSERVACIONES	I.C.U. No.
232.	MICROPIPETA DE 40 µL A 200 µL, MARCA: LABSYSTEMS, MODELO: FINNPIPETTE COLOUR, NÚMERO DE SERIE: A93120, EMT ± 1,6 µL, RESOLUCIÓN: 1,0 µL, CLAVE DE IDENTIFICACIÓN: ARD-IH-22. PUNTOS DE CALIBRACIÓN: 40 µL, 100 µL, 200 µL.	PIEZA	1	Limpieza previa a la calibración y evidencia del ajuste a mínimo error.	31 (DMR)
233.	MICROPIPETA DE 5 µL A 40 µL, MARCA: LABSYSTEMS, MODELO: FINNPIPETTE COLOUR, NÚMERO DE SERIE: A95151, EMT ± 0,5 µL, RESOLUCIÓN: 0,5 µL, CLAVE DE IDENTIFICACIÓN: ARD-IH-23. PUNTOS DE CALIBRACIÓN: 5 µL, 20 µL, 40 µL.	PIEZA	1	Limpieza previa a la calibración y evidencia del ajuste a mínimo error.	31 (DMR)
234.	MICROPIPETA DE 0,5 µL A 10 µL, MARCA: LABSYSTEMS, MODELO: FINNPIPETTE COLOUR, NÚMERO DE SERIE: A87724, EMT ± 0,12 µL, RESOLUCIÓN: 0,1 µL, CLAVE DE IDENTIFICACIÓN: ARD-IH-24. PUNTOS DE CALIBRACIÓN: 1 µL, 5 µL, 10 µL.	PIEZA	1	Limpieza previa a la calibración y evidencia del ajuste a mínimo error.	31 (DMR)
235.	MICROPIPETA DE 20 µL a 200 µL, MARCA: THERMO SCIENTIFIC, MODELO: FINNPIPETTE F3, NÚMERO DE SERIE: NH54449, EMT ± 1,6 µL, RESOLUCIÓN: 0,2 µl, CLAVE DE IDENTIFICACIÓN: RD-V-01 PUNTOS DE CALIBRACIÓN: 20 µL, 100 µL, 200 µL.	PIEZA	1	Limpieza previa a la calibración y evidencia del ajuste a mínimo error.	31 (DMR
236.	MICROPIPETA DE 20 µL a 200 µL, MARCA: ACCUMAX, MODELO: ACCUMAX A, NÚMERO DE SERIE: IK472192, EMT ± 1,6 µL, RESOLUCIÓN: 1 µl, CLAVE DE IDENTIFICACIÓN: RD-V-02 PUNTOS DE CALIBRACIÓN: 20 µL, 100 µL, 200 µL.	PIEZA	1	Limpieza previa a la calibración y evidencia del ajuste a mínimo error.	31 (DMR)

Av. Jardín No. 272 Col. Tlatilco Del. Azcapotzalco C.P. 02860
México D.F. Info@kalyval.com.mx Tel. 5785-4850

Partida Núm.	CONCEPTO	UNIDAD	CANTIDAD	OBSERVACIONES	J.C.U. No.
237.	MICROPIPETA DE 20 µL a 200 µL, MARCA: ACCUMAX, MODELO: ACCUMAX A, NÚMERO DE SERIE: IK472195, EMT ± 1,6 µL, RESOLUCIÓN: 1 µl, CLAVE DE IDENTIFICACIÓN: RD-V-03 PUNTOS DE CALIBRACIÓN: 20 µL, 100 µL, 200 µL.	PIEZA	1	Limpieza previa a la calibración y evidencia del ajuste a mínimo error.	31 (DMR)
238.	MICROPIPETA DE 2 µL - 20 ml, MARCA: SCIENCE MED FINLAND TECHNOLOGY, MODELO: S/M, NÚMERO DE SERIE: YE4A265360, EMT ± 0,2 µL, RESOLUCIÓN: 0,5 µL, CLAVE DE IDENTIFICACIÓN: RD-V-04. PUNTOS DE CALIBRACIÓN: 2 µl, 10 µL y 20 µL	PIEZA	1	Limpieza previa a la calibración y evidencia del ajuste a mínimo error.	31 (DMR)
239.	MICROPIPETA DE PISTÓN DE VOLUMEN VARIABLE DE 10 µL A 100 µL, PARA ENTREGAR, MARCA: PRECIS CS, MODELO: SENNA, CATÁLOGO: 8-11384, NÚMERO DE SERIE: 010060219028, EMT 0,8 µL, RESOLUCIÓN: 0,1 µL, CLAVE DE IDENTIFICACIÓN: MB-MIP-05. PUNTOS DE CALIBRACIÓN: 10 µl, 50 µL, 100 µL	PIEZA	1	Limpieza previa a la calibración y evidencia del ajuste a mínimo error.	31 (DMR)
240.	MICROPIPETA DE PISTÓN DE VOLUMEN VARIABLE DE 100 µL A 1000 µL, PARA ENTREGAR, MARCA: PRECIS CS, MODELO: SENNA, CATÁLOGO: 8-11386, NÚMERO DE SERIE: 001M60218030, EMT 8,0 µL, RESOLUCIÓN: 1 µL, CLAVE DE IDENTIFICACIÓN: MB-MIP-08. PUNTOS DE CALIBRACIÓN: 100 µL, 500 µL, 1000 µL.	PIEZA	1	Limpieza previa a la calibración y evidencia del ajuste a mínimo error.	31 (DMR)
241.	MICROPIPETA DE PISTÓN DE VOLUMEN VARIABLE DE 100 µL A 1000 µL, PARA ENTREGAR, MARCA: PRECIS CS, MODELO: SENNA, CATÁLOGO: 8-11386, NÚMERO DE SERIE: 001M60218002, EMT 8,0 µL, RESOLUCIÓN: 1 µL, CLAVE DE IDENTIFICACIÓN: MB-MIP-09. PUNTOS DE CALIBRACIÓN: 100 µL, 500 µL, 1000 µL.	PIEZA	1	Limpieza previa a la calibración y evidencia del ajuste a mínimo error.	31 (DMR)

Av. Jardín No. 272 Col. Tlatilco Del. Azcapotzalco C.P. 02860
México D.F. Info@kalyval.com.mx Tel. 5785-4850

Partida Num.:	CONCEPTO	UNIDAD	CANTIDAD	OBSERVACIONES	J.C.U. No:
242.	MICROPIPETA DE PISTÓN DE VOLUMEN VARIABLE DE 100 µL A 1000 µL, PARA ENTREGAR, MARCA: PRECIS CS, MODELO: SENNA, CATÁLOGO: 8-11386, NÚMERO DE SERIE: 001M60218005. EMT 8,0 µL, RESOLUCIÓN: 1 µL, CLAVE DE IDENTIFICACIÓN: MB-MIP-10. PUNTOS DE CALIBRACIÓN: 100 µL, 500 µL, 1000 µL.	PIEZA	1	Limpieza previa a la calibración y evidencia del ajuste a mínimo error.	31 (DMR)
243.	MICROPIPETA DE PISTÓN DE VOLUMEN VARIABLE DE 100 µL A 1000 µL, PARA ENTREGAR, MARCA: SCIENCE MED, MODELO: TRADICIONAL, NÚMERO DE SERIE: YE4A202501, EMT 8,0 µL, RESOLUCIÓN: 5 µL, CLAVE DE IDENTIFICACIÓN: A-MIP-4. PUNTOS DE CALIBRACIÓN: 100 µL, 500 µL, 1000 µL.	PIEZA	1	Limpieza previa a la calibración y evidencia del ajuste a mínimo error.	31 (DMR)
244.	MICROPIPETA DE PISTÓN DE VOLUMEN VARIABLE DE 10 µL A 100 µL, PARA ENTREGAR, MARCA: PRECIS CS, MODELO: SENNA, CATÁLOGO: 8-11384, NÚMERO DE SERIE: 010060219009, EMT 0,8 µL, RESOLUCIÓN: 0,1 µL, CLAVE DE IDENTIFICACIÓN: MB-MIP-06 PUNTOS DE CALIBRACIÓN: 10 µL, 50 µL, 100 µL.	PIEZA	1	Limpieza previa a la calibración y evidencia del ajuste a mínimo error.	31 (DMR)
245.	MICROPIPETA DE PISTÓN DE VOLUMEN VARIABLE DE 10 µL A 100 µL, PARA ENTREGAR, MARCA: PRECIS CS, MODELO: SENNA, CATÁLOGO: 8-11384, NÚMERO DE SERIE: 010060219005, EMT 0,8 µL, RESOLUCIÓN: 0,1 µL, CLAVE DE IDENTIFICACIÓN: MB-MIP-07 PUNTOS DE CALIBRACIÓN: 10 µL, 50 µL, 100 µL	PIEZA	1	Limpieza previa a la calibración y evidencia del ajuste a mínimo error.	31 (DMR)

Av. Jardín No. 272 Col. Tlatilco Del. Azcapotzalco C.P. 02860
México D.F. Info@kalyval.com.mx Tel. 5785-4850

Partida Núm.	CONCEPTO	UNIDAD	CANTIDAD	OBSERVACIONES	J.CU. No.
246.	PICNÓMETRO DE 10 ml CON TERMÓMETRO, MARCA: KIMAX, MODELO: S/M, NÚMERO DE SERIE: S/N, EMT ± 1,0 ml, RESOLUCIÓN: N/A, CLAVE DE IDENTIFICACIÓN: ARD-P5. CON TERMÓMETRO DE LÍQUIDO EN VIDRIO (Hg) INMERSIÓN PARCIAL DE +14 °C A +38 °C, MARCA: KESSLER, MODELO: S/M, NÚMERO DE SERIE: 776256, CLAVE DE IDENTIFICACIÓN: ARD-T5. CALIBRACIÓN A VOLUMEN NOMINAL	PIEZA	1	Sin Observaciones	31 (DMR)
247.	PICNÓMETRO DE 10 ml CON TERMÓMETRO, MARCA: KIMAX, MODELO: S/M, NÚMERO DE SERIE: S/N, EMT ± 1,0 ml, RESOLUCIÓN: N/A, CLAVE DE IDENTIFICACIÓN: ARD-P6. CON TERMÓMETRO DE LÍQUIDO EN VIDRIO (Hg) INMERSIÓN PARCIAL DE +14 °C A +38 °C, MARCA: KESSLER, MODELO: S/M, NÚMERO DE SERIE: 767866, CLAVE DE IDENTIFICACIÓN: ARD-T6. CALIBRACIÓN A VOLUMEN NOMINAL	PIEZA	1	Sin Observaciones	31 (DMR)
248.	PICNÓMETRO DE 10 ml CON TERMÓMETRO, MARCA: KIMAX, MODELO: S/M, NÚMERO DE SERIE: S/N, EMT ± 1,0 ml, RESOLUCIÓN: N/A, CLAVE DE IDENTIFICACIÓN: ARD-P8. CON TERMÓMETRO DE LÍQUIDO EN VIDRIO (Hg) INMERSIÓN PARCIAL DE +14 °C A +38 °C, MARCA: KESSLER, MODELO: S/M, NÚMERO DE SERIE: 767944, CLAVE DE IDENTIFICACIÓN: ARD-T8. CALIBRACIÓN A VOLUMEN NOMINAL	PIEZA	1	Sin Observaciones	31 (DMR)
249.	PICNÓMETRO DE 25 ml CON TERMÓMETRO, MARCA: KIMAX, MODELO: S/M, NÚMERO DE SERIE: S/N, EMT ± 2,0 ml, RESOLUCIÓN: N/A, CLAVE DE IDENTIFICACIÓN: ARD-P7.	PIEZA	1	Sin Observaciones	31

Av. Jardín No. 272 Col. Tlatilco Del. Azcapotzalco C.P. 02860
México D.F. Info@kalyval.com.mx Tel. 5785-4850

Kalyval
Laboratorio de Calibración y Validación

Partida Núm.	CONCEPTO	UNIDAD	CANTIDAD	OBSERVACIONES	I.C.U. No.
	CON TERMÓMETRO DE LÍQUIDO EN VIDRIO (Hg) INMERSIÓN PARCIAL DE +14 °C A +38 °C, MARCA: GDJT, MODELO: S/M, NÚMERO DE SERIE: 0806, CLAVE DE IDENTIFICACIÓN: ARD-T7. CALIBRACIÓN A VOLUMEN NOMINAL				(DMR)
250.	PICNÓMETRO DE 50 ml CON TERMÓMETRO, MARCA: BRAND, MODELO: S/M, NÚMERO DE SERIE: S/N, EMT ± 3,0 ml, RESOLUCIÓN: N/A, CLAVE DE IDENTIFICACIÓN: ARD-P3. CON TERMÓMETRO DE LÍQUIDO EN VIDRIO (Hg) INMERSIÓN PARCIAL DE +14 °C A +38 °C, MARCA: EXAX, MODELO: S/M, NÚMERO DE SERIE: 05124, CLAVE DE IDENTIFICACIÓN: ARD-9. CALIBRACIÓN A VOLUMEN NOMINAL	PIEZA	1	Sin Observaciones	31 (DMR)
251.	MATRAZ VOLUMÉTRICO DE 10 ml, MARCA: KIMAX, MODELO: 28017-A, NÚMERO DE SERIE: 14007 CLAVE DE IDENTIFICACIÓN: CI-VMZ-04. CALIBRACIÓN A VOLUMEN NOMINAL	PIEZA	1	VOLUMEN NOMINAL 10 ml RESOLUCIÓN: NO APLICA Incertidumbre requerida $U_{K=2} \leq \frac{EMP}{4}$ Información adicional para Informe: CALIBRADO PARA CONTENER CLASE A EMT ± 0,020 ml	31 (DACN)
252.	MATRAZ VOLUMÉTRICO DE 10 ml, MARCA: KIMAX, MODELO: 28017-A, NÚMERO DE SERIE: 14010, CLAVE DE IDENTIFICACIÓN: CI-VMZ-05. CALIBRACIÓN A VOLUMEN NOMINAL	PIEZA	1	VOLUMEN NOMINAL 10 ml RESOLUCIÓN: NO APLICA Incertidumbre requerida $U_{K=2} \leq \frac{EMP}{4}$ Información adicional para Informe: CALIBRADO PARA CONTENER	31 (DACN)

Av. Jardín No. 272 Col. Tlatilco Del. Azcapotzalco C.P. 02860
México D.F. info@kalyval.com.mx Tel. 5785-4850

Kalyval
Laboratorio de Calibración y Validación

Partida Núm.	CONCEPTO	UNIDAD	CANTIDAD	OBSERVACIONES	U.C.U. No.
				CLASE A EMT ± 0,020 ml	
253.	MATRAZ VOLUMÉTRICO DE 10 ml, MARCA: KIMAX, MODELO: 28017-A, NÚMERO DE SERIE: 14019, CLAVE DE IDENTIFICACIÓN: CI-VMZ-06. CALIBRACIÓN A VOLUMEN NOMINAL	PIEZA	1	VOLUMEN NOMINAL 10 ml RESOLUCIÓN: NO APLICA Incertidumbre requerida $U_{k=2} \leq \frac{EMP}{4}$ Información adicional para Informe: CALIBRADO PARA CONTENER CLASE A EMT ± 0,020 ml	31 (DACN)
254.	MATRAZ VOLUMÉTRICO DE 25 ml, MARCA: KIMAX, MODELO: 28017-A, NÚMERO DE SERIE: 2644, CLAVE DE IDENTIFICACIÓN: CI-VMZ-07. CALIBRACIÓN A VOLUMEN NOMINAL	PIEZA	1	VOLUMEN NOMINAL 25 ml RESOLUCIÓN: NO APLICA Incertidumbre requerida $U_{k=2} \leq \frac{EMP}{4}$ Información adicional para Informe: CALIBRADO PARA CONTENER CLASE A EMT ± 0,030 ml	31 (DACN)
255.	MATRAZ VOLUMÉTRICO DE 25 ml, MARCA: KIMAX, MODELO: 28017-A, NÚMERO DE SERIE: 2649, CLAVE DE IDENTIFICACIÓN: CI-VMZ-08. CALIBRACIÓN A VOLUMEN NOMINAL	PIEZA	1	VOLUMEN NOMINAL 25 ml RESOLUCIÓN: NO APLICA Incertidumbre requerida $U_{k=2} \leq \frac{EMP}{4}$ Información adicional para Informe: CALIBRADO PARA CONTENER CLASE A EMT ± 0,030 ml	31 (DACN)

Av. Jardín No. 272 Col. Tlatilco Del. Azcapotzalco C.P. 02860
México D.F. Info@kalyval.com.mx Tel. 5785-4850

Partida Núm.	CONCEPTO	UNIDAD	CANTIDAD	OBSERVACIONES	J.C.U. No.
256.	MATRAZ VOLUMÉTRICO DE 25 ml, MARCA: KIMAX, MODELO: 28017-A, NÚMERO DE SERIE: 2650, CLAVE DE IDENTIFICACIÓN: CI-VMZ-09. CALIBRACIÓN A VOLUMEN NOMINAL	PIEZA	1	VOLUMEN NOMINAL 25 ml RESOLUCIÓN: NO APLICA Incertidumbre requerida $U_{K=2} \leq \frac{EMP}{4}$ Información adicional para Informe: CALIBRADO PARA CONTENER CLASE A EMT ± 0,030 ml	31 (DACN)
257.	MATRAZ VOLUMÉTRICO DE 50 ml, MARCA: KIMAX, MODELO: 28014, NÚMERO DE SERIE: SIN NUMERO, CLAVE DE IDENTIFICACIÓN: CI-M50-1. CALIBRACIÓN A VOLUMEN NOMINAL	PIEZA	1	VOLUMEN NOMINAL 50 ml RESOLUCIÓN: NO APLICA Incertidumbre requerida $U_{K=2} \leq \frac{EMP}{4}$ Información adicional para Informe: CALIBRADO PARA CONTENER CLASE A EMT ± 0,05 ml	31 (DACN)
258.	MATRAZ VOLUMÉTRICO DE 50 ml, MARCA: KIMAX, MODELO: 28014, NÚMERO DE SERIE: SIN NUMERO, CLAVE DE IDENTIFICACIÓN: CI-M50-2. CALIBRACIÓN A VOLUMEN NOMINAL	PIEZA	1	VOLUMEN NOMINAL 50 ml RESOLUCIÓN: NO APLICA Incertidumbre requerida $U_{K=2} \leq \frac{EMP}{4}$ Información adicional para Informe: CALIBRADO PARA CONTENER CLASE A EMT ± 0,05 ml	31 (DACN)
259.	MATRAZ VOLUMÉTRICO DE 50 ml, MARCA: KIMAX, MODELO: 28014, NÚMERO DE SERIE: SIN NUMERO, CLAVE DE IDENTIFICACIÓN: CI-M50-3.	PIEZA	1	VOLUMEN NOMINAL 50 ml RESOLUCIÓN: NO APLICA Incertidumbre requerida $U_{K=2} \leq \frac{EMP}{4}$	31 (DACN)

Av. Jardín No. 272 Col. Tlatilco Del. Azcapotzalco C.P. 02860
México D.F. Info@kalyval.com.mx Tel. 5785-4850

Partida Núm.	CONCEPTO	UNIDAD	CANTIDAD	OBSERVACIONES	J.C.U. No.
	CALIBRACIÓN A VOLUMEN NOMINAL			Información adicional para Informe: CALIBRADO PARA CONTENER CLASE A EMT ± 0,05 ml	
260.	MATRAZ VOLUMÉTRICO DE 25 ml, MARCA: KIMAX, MODELO: 28014, NÚMERO DE SERIE: SIN NÚMERO, CLAVE DE IDENTIFICACIÓN: CI-M25-4. CALIBRACIÓN A VOLUMEN NOMINAL	PIEZA	1	VOLUMEN NOMINAL 25 ml RESOLUCIÓN: NO APLICA Incertidumbre requerida $U_{K=2} \leq \frac{EMP}{4}$ Información adicional para Informe: CALIBRADO PARA CONTENER CLASE A EMT ± 0,03 ml	31 (DACN)
261.	MATRAZ VOLUMÉTRICO DE 25 ml, MARCA: KIMAX, MODELO: 28014, NÚMERO DE SERIE: SI NÚMERO, CLAVE DE IDENTIFICACIÓN: CI-M25-1. CALIBRACIÓN A VOLUMEN NOMINAL	PIEZA	1	VOLUMEN NOMINAL 25 ml RESOLUCIÓN: NO APLICA Incertidumbre requerida $U_{K=2} \leq \frac{EMP}{4}$ Información adicional para Informe: CALIBRADO PARA CONTENER CLASE A EMT ± 0,03 ml	31 (DACN)
262.	MATRAZ VOLUMÉTRICO DE 25 ml, MARCA: KIMAX, MODELO: 28014, NÚMERO DE SERIE: SIN NÚMERO, DE IDENTIFICACIÓN: CI-M25-2. CALIBRACIÓN A VOLUMEN NOMINAL	PIEZA	1	VOLUMEN NOMINAL 25 ml RESOLUCIÓN: NO APLICA Incertidumbre requerida $U_{K=2} \leq \frac{EMP}{4}$ Información adicional para Informe: CALIBRADO PARA CONTENER CLASE A	31 (DACN)

Av. Jardín No. 272 Col. Tlatilco Del. Azcapotzalco C.P. 02860
México D.F. Info@kalyval.com.mx Tel. 5785-4850

Partida Núm.	CONCEPTO	UNIDAD	CANTIDAD	OBSERVACIONES	J.C.U. No.
				EMT ± 0,03 ml	
263.	MATRAZ VOLUMÉTRICO DE 25 ml, MARCA: KIMAX, MODELO: 28014, NÚMERO DE SERIE: SIN NÚMERO, CLAVE DE IDENTIFICACIÓN: CI-M25-3. CALIBRACIÓN A VOLUMEN NOMINAL	PIEZA	1	VOLUMEN NOMINAL 25 ml RESOLUCIÓN: NO APLICA Incertidumbre requerida $U_{K=2} \leq \frac{EMP}{4}$ Información adicional para Informe: CALIBRADO PARA CONTENER CLASE A EMT ± 0,03 ml	31 (DACN)
264.	MATRAZ VOLUMÉTRICO DE 25 ml, MARCA: KIMAX, MODELO: 28014, NÚMERO DE SERIE: SIN NÚMERO, CLAVE DE IDENTIFICACIÓN: CI-M25-4. CALIBRACIÓN A VOLUMEN NOMINAL	PIEZA	1	VOLUMEN NOMINAL 25 ml RESOLUCIÓN: NO APLICA Incertidumbre requerida $U_{K=2} \leq \frac{EMP}{4}$ Información adicional para Informe: CALIBRADO PARA CONTENER CLASE A EMT ± 0,03 ml	31 (DACN)
265.	PIPETA VOLUMÉTRICA DE 5 ml, MARCA: PYREX, MODELO: 7100, NÚMERO DE SERIE: SIN NUMERO, CLAVE DE IDENTIFICACIÓN: LI-02 CALIBRACIÓN A VOLUMEN NOMINAL	PIEZA	1	VOLUMEN NOMINAL:5 ml RESOLUCIÓN: NO APLICA Incertidumbre requerida $U_{K=2} \leq \frac{EMP}{4}$ Información adicional para Informe: CALIBRADO PARA ENTREGAR CLASE A EMT ± 0,01 ml	31 (DACN)

Av. Jardín No. 272 Col. Tlatilco Del. Azcapotzalco C.P. 02860
México D.F. Info@kalyval.com.mx Tel. 5785-4850

Partida Núm.	CONCEPTO	UNIDAD	CANTIDAD	OBSERVACIONES	U.C.U. No.
266.	PIPETA VOLUMÉTRICA DE 2 ml, MARCA: KIMAX-51, MODELO: 37004-2, NÚMERO DE SERIE: SIN NUMERO CLAVE DE IDENTIFICACIÓN: CI-P2-1. CALIBRACIÓN A VOLUMEN NOMINAL	PIEZA	1	VOLUMEN NOMINAL: 2 ml RESOLUCIÓN: NO APLICA Incertidumbre requerida $U_{K=2} \leq \frac{EMP}{3}$ Información adicional para Informe: CALIBRADO PARA ENTREGAR CLASE A EMT ± 0,006 ml	31 (DACN)
267.	PIPETA VOLUMÉTRICA DE 2 ml, MARCA: KIMAX-51, MODELO: 37004-2, NÚMERO DE SERIE: SIN NUMERO CLAVE DE IDENTIFICACIÓN: CI-P2-2. CALIBRACIÓN A VOLUMEN NOMINAL	PIEZA	1	VOLUMEN NOMINAL: 2 ml RESOLUCIÓN: NO APLICA Incertidumbre requerida $U_{K=2} \leq \frac{EMP}{3}$ Información adicional para Informe: CALIBRADO PARA ENTREGAR CLASE A EMT ± 0,006 ml	31 (DACN)
268.	BURETA DE 50 ml, MARCA: KIMAX, MODELO: SIN MODELO, NÚMERO DE SERIE: 5311 CLAVE DE IDENTIFICACIÓN: CI-B50-1. PUNTOS DE CALIBRACIÓN: 5 ml, 25 ml, 50 ml.	PIEZA	1	VOLUMEN NOMINAL: 50 ml RESOLUCIÓN: 0,1 ml Incertidumbre requerida $U_{K=2} \leq \frac{EMP}{4}$ Información adicional para Informe: CALIBRADO PARA ENTREGAR CLASE A EMT ± 0,05 ml	31 (DACN)
269.	PROBETA DE VIDRIO DE 25 ml, MARCA: TEKK, MODELO: 20025-K, NÚMERO DE SERIE: SIN NÚMERO CLAVE DE IDENTIFICACIÓN: CI-P25-1.	PIEZA	1	VOLUMEN NOMINAL 25 ml RESOLUCIÓN: 0,5 ml Incertidumbre requerida $U_{K=2} \leq \frac{EMP}{4}$	31 (DACN)

Av. Jardín No. 272 Col. Tlatilco Del. Azcapotzalco C.P. 02860
México D.F. Info@kalyval.com.mx Tel. 5785-4850

Partida Núm.:	CONCEPTO	UNIDAD	CANTIDAD	OBSERVACIONES	I.C.U. No.
	PUNTOS DE CALIBRACIÓN: 3 ml, 12,5 ml, 25 ml.			Información adicional para Informe: CALIBRADO PARA ENTREGAR CLASE B EMT ± 0,5 ml	
270.	PROBETA DE VIDRIO DE 50 ml, MARCA: PYREX, MODELO: 3022, NÚMERO DE SERIE: SIN NÚMERO CLAVE DE IDENTIFICACIÓN: CI-P25-2. PUNTOS DE CALIBRACIÓN: 13 ml, 25 ml, 25 ml.	PIEZA	1	VOLUMEN NOMINAL 50 ml RESOLUCIÓN: 1 ml Incertidumbre requerida $U_{K=2} \leq \frac{EMP}{4}$ Información adicional para Informe: CALIBRADO PARA CONTENER CLASE B EMT ± 0,4 ml	31 (DACN)
271.	PROBETA DE VIDRIO DE 250 ml, MARCA: KIMAX, MODELO: 20024, NÚMERO DE SERIE: SIN NÚMERO CLAVE DE IDENTIFICACIÓN: CI-P250-1. PUNTOS DE CALIBRACIÓN: 26 ml, 125 ml, 250 ml.	PIEZA	1	VOLUMEN NOMINAL 250 ml RESOLUCIÓN: 2 ml Incertidumbre requerida $U_{K=2} \leq \frac{EMP}{4}$ Información adicional para Informe: CALIBRADO PARA ENTREGAR CLASE B EMT ± 1,4 ml	31 (DACN)
272.	MICROPIPETA DE VOLUMEN AJUSTABLE DE UN CANAL DE 2 µL a 20 µL, MARCA: SCIENCE MED MODELO: SIN MODELO, SERIE: YE4A265373, CLAVE DE IDENTIFICACIÓN: CI-VMI-01. PUNTOS DE CALIBRACIÓN: 2 µL, 10 µL, 20 µL.	PIEZA	1	VOLUMEN NOMINAL: 20 µL INTERVALO DE INDICACIÓN: 2 µL a 20 µL RESOLUCIÓN: 0,5 µL ➢ Incertidumbre requerida $U_{K=2} \leq \frac{EMP}{4}$ ➢ Ajuste previa a calibración. Información adicional para Informe:	31 (DACN)

Av. Jardín No. 272 Col. Tlatilco Del. Azcapotzalco C.P. 02860
México D.F. Info@kalyval.com.mx Tel. 5785-4850

Partida Núm.:	CONCEPTO	UNIDAD	CANTIDAD	OBSERVACIONES	C.U. No.:
				EMT ± 0,2 µL	
273.	MICROPIPETA DE VOLUMEN AJUSTABLE DE UN CANAL DE 10 µL a 100 µL, MARCA: SCIENCE MED MODELO: SIN MODELO, SERIE: YE4A265464, CLAVE DE IDENTIFICACIÓN: CI-VMI-02. PUNTOS DE CALIBRACIÓN: 10 µL, 50 µL, 100 µL.	PIEZA	1	VOLUMEN NOMINAL: 100 µL INTERVALO DE INDICACIÓN: 10 µL a 100 µL RESOLUCIÓN: 1 µL ➢ Incertidumbre requerida $U_{K=2} \leq \frac{EMP}{4}$ ➢ Ajuste previa a calibración. Información adicional para Informe: EMT ± 0,8 µL	31 (DACN)
274.	MICROPIPETA DE VOLUMEN AJUSTABLE DE UN CANAL DE 100 µL a 1000 µL, MARCA: SCIENCE MED MODELO: SIN MODELO, SERIE: YE4A202485, CLAVE DE IDENTIFICACIÓN: CI-VMI-03. PUNTOS DE CALIBRACIÓN: 100 µL, 500 µL, 1000 µL.	PIEZA	1	VOLUMEN NOMINAL: 1000 µL INTERVALO DE INDICACIÓN: 100 µL a 1000 µL RESOLUCIÓN: 5 µL ➢ Incertidumbre requerida $U_{K=2} \leq \frac{EMP}{4}$ ➢ Ajuste previa a calibración. Información adicional para Informe: EMT ± 8 µL	31 (DACN)
275.	PICNOMETRO CON TERMÓMETRO DE 10 ml, MARCA: KIMAX, MODELO: SIN MODELO NÚMERO DE SERIE: 237, CLAVE DE IDENTIFICACIÓN: CI-VPC-15. CALIBRACIÓN EN CONJUNTO CON TERMÓMETRO DE LIQUIDO EN VIDRIO (Hg), PARA PICNOMETRO CI-VPC-15, MARCA: EXAX, MODELO: SIN MODELO, NÚMERO DE SERIE: 643471 CLAVE DE IDENTIFICACIÓN: CI-TTV-46.	PIEZA	1	VOLUMEN NOMINAL: 10 ml ➢ Incertidumbre requerida $U_{K=2} \leq 0{,}0080$ % relativa del volumen medido. Información adicional para Informe: CALIBRADO PARA CONTENER CALIBRACIÓN EN CONJUNTO CON TERMÓMETRO DE LIQUIDO EN VIDRIO (Hg), PARA PICNOMETRO CI-VPC-15, MARCA:	31 (DACN)

Av. Jardín No. 272 Col. Tlatilco Del. Azcapotzalco C.P. 02860
México D.F. Info@kalyval.com.mx Tel. 5785-4850

Partida Núm.	CONCEPTO	UNIDAD	CANTIDAD	OBSERVACIONES	J.C.U. No.
				EXAX, MODELO: SIN MODELO, NÚMERO DE SERIE: 643471 CLAVE DE IDENTIFICACIÓN: CI-TTV-46.	
276.	PICNOMETRO CON TERMÓMETRO DE 10 ml, MARCA: KIMAX, MODELO: SIN MODELO NÚMERO DE SERIE: 12, CLAVE DE IDENTIFICACIÓN: CI-VPC-16. TERMÓMETRO DE LIQUIDO EN VIDRIO (Hg), PARA PICNOMETRO CI-VPC-16 MARCA: KESSLER, MODELO: SIN MODELO, NÚMERO DE SERIE: 776264 CLAVE DE IDENTIFICACIÓN: CI-TTV-47	PIEZA	1	VOLUMEN NOMINAL: 10 ml Incertidumbre requerida $U_{k=2} \leq 0{,}0080$ % relativa del volumen medido. Información adicional para Informe: CALIBRADO PARA CONTENER Calibración en conjunto con TERMÓMETRO DE LIQUIDO EN VIDRIO (Hg), PARA PICNOMETRO CI-VPC-16 MARCA: KESSLER, MODELO: SIN MODELO, NÚMERO DE SERIE: 776264 CLAVE DE IDENTIFICACIÓN: CI-TTV-47	31 (DACN)
277.	PICNOMETRO CON TERMÓMETRO DE 25 ml, MARCA: KIMAX, MODELO: SIN MODELO NÚMERO DE SERIE: 52, CLAVE DE IDENTIFICACIÓN: CI-VPC-18. TERMÓMETRO DE LIQUIDO EN VIDRIO (Hg), PARA PICNOMETRO CI-VPC-18 MARCA: KESSLER, MODELO: SIN MODELO, NÚMERO DE SERIE: 15192 CLAVE DE IDENTIFICACIÓN: CI-TTV-65.	PIEZA	1	VOLUMEN NOMINAL: 25 ml Incertidumbre requerida $U_{k=2} \leq 0{,}0040$ % relativa del volumen medido. Información adicional para Informe: CALIBRADO PARA CONTENER Calibración en conjunto con TERMÓMETRO DE LIQUIDO EN VIDRIO (Hg), PARA PICNOMETRO CI-VPC-18 MARCA: KIMAX, MODELO: SIN MODELO, NÚMERO DE SERIE: 15192 CLAVE DE IDENTIFICACIÓN: CI-TTV-65.	31 (DACN)

Av. Jardín No. 272 Col. Tlatilco Del. Azcapotzalco C.P. 02860
México D.F. info@kalyval.com.mx Tel. 5785-4850

Partida Núm.	CONCEPTO	UNIDAD	CANTIDAD	OBSERVACIONES	I.C.U. No.
278. 2	MICROBURETA DE 10 ml, PARA ENTREGAR, CLASE A, MARCA: KIMAX, MODELO: 17110F-10, NÚMERO DE SERIE: 09385, EMT: ± 0,02 ml, RESOLUCIÓN: 0,02 ml, CLAVE DE IDENTIFICACIÓN: NM-229. PUNTOS DE CALIBRACIÓN: 1 ml, 5 ml, 10 ml.	PIEZA	1	CMC ≤ EMT/4	31 (DMCI)
279. 2	BURETA DE 10 ml, PARA ENTREGAR, CLASE A, MARCA: KIMAX, MODELO: 17027F-10, NÚMERO DE SERIE: 5273, EMT: ± 0,02 ml, RESOLUCIÓN: 0,05 ml, CLAVE DE IDENTIFICACIÓN: NM-77. PUNTOS DE CALIBRACIÓN: 1 ml, 5 ml, 10 ml.	PIEZA	1	CMC ≤ EMT/4	31 (DMCI)
280.	BURETA DE 25 ml, PARA ENTREGAR, CLASE A, MARCA: KIMAX, MODELO: 17027F-25, NÚMERO DE SERIE: 5324, EMT: ± 0,03 ml, RESOLUCIÓN: 0,1 ml, CLAVE DE IDENTIFICACIÓN: NM-62. PUNTOS DE CALIBRACIÓN: 2,5 ml, 12,5 ml, 25 ml.	PIEZA	1	CMC ≤ EMT/4	31 (DMCI)
281.	BURETA DE 50 ml, PARA ENTREGAR, CLASE A, MARCA: KIMAX, MODELO: S/M, NÚMERO DE SERIE: 391, EMT: ± 0,05 ml, RESOLUCIÓN: 0,1 ml, CLAVE DE IDENTIFICACIÓN: NM-45. PUNTOS DE CALIBRACIÓN: 5 ml, 25 ml, 50 ml.	PIEZA	1	CMC ≤ EMT/4	31 (DMCI)
282.	BURETA DE 50 ml, PARA ENTREGAR, CLASE A, MARCA: KIMAX, MODELO: 17027F-50, NÚMERO DE SERIE: 0878, EMT: ± 0,05 ml, RESOLUCIÓN: 0,1 ml, CLAVE DE IDENTIFICACIÓN: NM-98. PUNTOS DE CALIBRACIÓN: 5 ml, 25 ml, 50 ml.	PIEZA	1	CMC ≤ EMT/4	31 (DMCI)

Av. Jardín No. 272 Col. Tlatilco Del. Azcapotzalco C.P. 02860
México D.F. info@kalyval.com.mx Tel. 5785-4850

Partida Núm.	CONCEPTO	UNIDAD	CANTIDAD	OBSERVACIONES	F.C.U. No.
283.	MATRAZ VOLUMÉTRICO DE 5 ml, PARA CONTENER, CLASE A, MARCA: KIMAX, MODELO: 28014, NÚMERO DE SERIE: S/N, EMT: ± 0,02 ml, RESOLUCIÓN: N/A, CLAVE DE IDENTIFICACIÓN: NM-38. CALIBRACIÓN A VOLUMEN NOMINAL	PIEZA	1	CMC ≤ EMT/4	31 (DMCI)
284.	MATRAZ VOLUMÉTRICO DE 25 ml, PARA CONTENER, CLASE A, MARCA: KIMAX, MODELO: 28014, NÚMERO DE SERIE: S/N, EMT: ± 0,03 ml, RESOLUCIÓN: N/A, CLAVE DE IDENTIFICACIÓN: NM-143, NM-144, NM-145 Y NM-146. CALIBRACIÓN A VOLUMEN NOMINAL	PIEZA	4	CMC ≤ EMT/4	31 (DMCI)
285.	MATRAZ VOLUMÉTRICO DE 50 ml, PARA CONTENER, CLASE A, MARCA: KIMAX, MODELO: 28014 NÚMERO DE SERIE: S/N, EMT: ± 0,05 ml, RESOLUCIÓN: N/A, CLAVE DE IDENTIFICACIÓN: NM-103, NM-104, NM-107, NM-108, NM-121, NM-122, NM-241, NM-242, NM-243, NM-244, NM-245, NM-246, NM-247, NM-248, NM-249, NM-250. CALIBRACIÓN A VOLUMEN NOMINAL	PIEZA	16	CMC ≤ EMT/4	31 (DMCI)
286.	MATRAZ VOLUMÉTRICO DE 100 ml, PARA CONTENER, CLASE B, MARCA: KIMAX, MODELO: 28015 NÚMERO DE SERIE: S/N, EMT: ± 0,16 ml, RESOLUCIÓN: N/A, CLAVE DE IDENTIFICACIÓN: NM-91, NM-92, NM-93, NM-94. CALIBRACIÓN A VOLUMEN NOMINAL	PIEZA	4	CMC ≤ EMT/4	31 (DMCI)
287.	MATRAZ VOLUMÉTRICO DE 100 ml, PARA CONTENER, CLASE A, MARCA: KIMAX, MODELO: 28014, NÚMERO DE SERIE: S/N, EMT: ± 0,08 ml, RESOLUCIÓN: N/A, CLAVE DE	PIEZA	10	CMC ≤ EMT/4	31 (DMCI)

Av. Jardín No. 272 Col. Tlatilco Del. Azcapotzalco C.P. 02860
México D.F. info@kalyval.com.mx Tel. 5785-4850

Partida Núm.	CONCEPTO	UNIDAD	CANTIDAD	OBSERVACIONES	J.G.U. No.
	IDENTIFICACIÓN: NM-271, NM-272, NM-273, NM-274, NM-275, NM-276, NM-277, NM-278, NM-279, NM-280. CALIBRACIÓN A VOLUMEN NOMINAL				
288.	MATRAZ VOLUMÉTRICO DE 200 ml, PARA CONTENER, CLASE A, MARCA: KIMAX, MODELO: 28014, NÚMERO DE SERIE: S/N, EMT: ± 0,10 ml, RESOLUCIÓN: N/A, CLAVE DE IDENTIFICACIÓN: NM-123, NM-124, NM-126, NM-133. CALIBRACIÓN A VOLUMEN NOMINAL	PIEZA	4	CMC ≤ EMT/4	31 (DMCI)
289.	MATRAZ VOLUMÉTRICO DE 250 ml, PARA CONTENER, CLASE B, MARCA: PK, MODELO: 28015, NÚMERO DE SERIE: S/N, EMT: ± 0,24 ml, RESOLUCIÓN: N/A, CLAVE DE IDENTIFICACIÓN: NM-11. CALIBRACIÓN A VOLUMEN NOMINAL	PIEZA	1	CMC ≤ EMT/4	31 (DMCI)
290.	MATRAZ VOLUMÉTRICO DE 250 ml, PARA CONTENER, CLASE B, MARCA: PYREX, MODELO: 5641, NÚMERO DE SERIE: S/N, EMT: ± 0,24 ml, RESOLUCIÓN: N/A, CLAVE DE IDENTIFICACIÓN: NM-137, NM-138. CALIBRACIÓN A VOLUMEN NOMINAL	PIEZA	2	CMC ≤ EMT/4	31 (DMCI)
291.	MATRAZ VOLUMÉTRICO DE 500 ml, PARA CONTENER, CLASE B, MARCA: PYREX, MODELO: 5641, NÚMERO DE SERIE: S/N, EMT: ± 0,40 ml, RESOLUCIÓN: N/A, CLAVE DE IDENTIFICACIÓN: NM-159, NM-160. CALIBRACIÓN A VOLUMEN NOMINAL	PIEZA	2	CMC ≤ EMT/4	31 (DMCI)

Av. Jardín No. 272 Col. Tlatilco Del. Azcapotzalco C.P. 02860
México D.F. info@kalyval.com.mx Tel. 5785-4850

Partida Núm.	CONCEPTO	UNIDAD	CANTIDAD	OBSERVACIONES	J.C.U. No.
292.	MATRAZ VOLUMÉTRICO DE 1000 ml, PARA CONTENER, CLASE B, MARCA: PYREX, MODELO: 5641, NÚMERO DE SERIE: S/N, EMT: ± 0,60 ml, RESOLUCIÓN: N/A, CLAVE DE IDENTIFICACIÓN: NM-13, NM-132. CALIBRACIÓN A VOLUMEN NOMINAL	PIEZA	2	CMC ≤ EMT/4	31 (DMCI)
293.	PIPETA VOLUMÉTRICA DE 0,5 ml, PARA ENTREGAR, CLASE A, MARCA: KIMAX, MODELO: 37004, NÚMERO DE SERIE: S/N, EMT: ± 0,006 ml, RESOLUCIÓN: N/A, CLAVE DE IDENTIFICACIÓN: NM-262. CALIBRACIÓN A VOLUMEN NOMINAL	PIEZA	1	CMC ≤ EMT/4	31 (DMCI)
294.	PIPETA VOLUMÉTRICA DE 1 ml, PARA ENTREGAR, CLASE A, MARCA: PYREX, MODELO: 7100, NÚMERO DE SERIE: S/N, EMT: ± 0,006 ml, RESOLUCIÓN: N/A, CLAVE DE IDENTIFICACIÓN: NM-117, NM-118. CALIBRACIÓN A VOLUMEN NOMINAL	PIEZA	2	CMC ≤ EMT/4	31 (DMCI)
295.	PIPETA VOLUMÉTRICA DE 2 ml, PARA ENTREGAR, CLASE A, MARCA: KIMAX-51, MODELO: 37004-2, NÚMERO DE SERIE: S/N, EMT: ± 0,006 ml, RESOLUCIÓN: N/A, CLAVE DE IDENTIFICACIÓN: NM-95, NM-96. CALIBRACIÓN A VOLUMEN NOMINAL	PIEZA	2	CMC ≤ EMT/4	31 (DMCI)
296.	PIPETA VOLUMÉTRICA DE 3 ml, PARA ENTREGAR, CLASE A, MARCA: P.K., MODELO: 37045, NÚMERO DE SERIE: S/N, EMT: ± 0,01 ml, RESOLUCIÓN: N/A, CLAVE DE IDENTIFICACIÓN: NM-220. CALIBRACIÓN A VOLUMEN NOMINAL	PIEZA	1	CMC ≤ EMT/4	31 (DMCI)

Av. Jardín No. 272 Col. Tlatilco Del. Azcapotzalco C.P. 02860
México D.F. info@kalyval.com.mx Tel. 5785-4850

Partida Núm.	CONCEPTO	UNIDAD	CANTIDAD	OBSERVACIONES	J.C.U. No.
297.	PIPETA VOLUMÉTRICA DE 4 ml, PARA ENTREGAR, CLASE A, MARCA: KIMAX, MODELO: 37004, NÚMERO DE SERIE: S/N, EMT: ± 0,01 ml, RESOLUCIÓN: N/A, CLAVE DE IDENTIFICACIÓN: NM-222. CALIBRACIÓN A VOLUMEN NOMINAL	PIEZA	1	CMC ≤ EMT/4	31 (DMCI)
298.	PIPETA VOLUMÉTRICA DE 5 ml, PARA ENTREGAR, CLASE A, MARCA: PFEIFFER GLASS, MODELO: 8100, NÚMERO DE SERIE: S/N, EMT: ± 0,01 ml, RESOLUCIÓN: N/A, CLAVE DE IDENTIFICACIÓN: NM-109, NM-110. CALIBRACIÓN A VOLUMEN NOMINAL	PIEZA	2	CMC ≤ EMT/4	31 (DMCI)
299.	PIPETA VOLUMÉTRICA DE 8 ml, PARA ENTREGAR, CLASE A, MARCA: KIMAX-51, MODELO: 37004-8 NÚMERO DE SERIE: S/N, EMT: ± 0,02 ml, RESOLUCIÓN: N/A, CLAVE DE IDENTIFICACIÓN: NM-224. CALIBRACIÓN A VOLUMEN NOMINAL	PIEZA	1	CMC ≤ EMT/4	31 (DMCI)
300.	PIPETA VOLUMÉTRICA DE 9 ml, PARA ENTREGAR, CLASE A, MARCA: KIMAX-51, MODELO: 37004-9, NÚMERO DE SERIE: S/N, EMT: ± 0,02 ml, RESOLUCIÓN: N/A, CLAVE DE IDENTIFICACIÓN: NM-226. CALIBRACIÓN A VOLUMEN NOMINAL	PIEZA	1	CMC ≤ EMT/4	31 (DMCI)
301.	PIPETA VOLUMÉTRICA DE 10 ml, PARA ENTREGAR, CLASE A, MARCA: PYREX, MODELO: 7100, NÚMERO DE SERIE: S/N, EMT: ± 0,02 ml, RESOLUCIÓN: N/A, CLAVE DE IDENTIFICACIÓN: NM-28. CALIBRACIÓN A VOLUMEN NOMINAL	PIEZA	1	CMC ≤ EMT/4	31 (DMCI)

Av. Jardín No. 272 Col. Tlatilco Del. Azcapotzalco C.P. 02860
México D.F. info@kalyval.com.mx Tel. 5785-4850

Kalyval
Laboratorio de Calibración y Validación

Partida Num.:	CONCEPTO	UNIDAD	CANTIDAD	OBSERVACIONES	I.C.U. No.
302.	PIPETA VOLUMÉTRICA DE 10 ml, PARA ENTREGAR, CLASE A, MARCA: KIMAX, MODELO: 37004, NÚMERO DE SERIE: S/N, EMT: ± 0,02 ml, RESOLUCIÓN: N/A, CLAVE DE IDENTIFICACIÓN: NM-52, NM-169, NM-170. CALIBRACIÓN A VOLUMEN NOMINAL	PIEZA	3	CMC ≤ EMT/4	31 (DMCI)
303.	PIPETA VOLUMÉTRICA DE 12 ml, PARA ENTREGAR, CLASE A, MARCA: KIMAX-51, MODELO: 37004-12, NÚMERO DE SERIE: S/N, EMT: ± 0,02 ml, RESOLUCIÓN: N/A, CLAVE DE IDENTIFICACIÓN: NM-228. CALIBRACIÓN A VOLUMEN NOMINAL	PIEZA	1	CMC ≤ EMT/4	31 (DMCI)
304.	PIPETA VOLUMÉTRICA DE 15 ml, PARA ENTREGAR, CLASE A, MARCA: P.K., MODELO: 37004, NÚMERO DE SERIE: S/N, EMT: ± 0,03 ml, RESOLUCIÓN: N/A, CLAVE DE IDENTIFICACIÓN: NM-231. CALIBRACIÓN A VOLUMEN NOMINAL	PIEZA	1	CMC ≤ EMT/4	31 (DMCI)
305.	PIPETA VOLUMÉTRICA DE 20 ml, PARA ENTREGAR, CLASE A, MARCA: KIMAX, MODELO: 37004, NÚMERO DE SERIE: S/N, EMT: ± 0,03 ml, RESOLUCIÓN: N/A, CLAVE DE IDENTIFICACIÓN: NM-74, NM-171, NM-172. CALIBRACIÓN A VOLUMEN NOMINAL	PIEZA	3	CMC ≤ EMT/4	31 (DMCI)
306.	PIPETA VOLUMÉTRICA DE 25 ml, PARA ENTREGAR, CLASE A, MARCA: KIMAX, MODELO: 37004, NÚMERO DE SERIE: S/N, EMT: ± 0,03 ml, RESOLUCIÓN: N/A, CLAVE DE IDENTIFICACIÓN: NM-119, NM-120, NM-173, NM-174. CALIBRACIÓN A VOLUMEN NOMINAL	PIEZA	4	CMC ≤ EMT/4	31 (DMCI)

Av. Jardín No. 272 Col. Tlatilco Del. Azcapotzalco C.P. 02860
México D.F. Info@kalyval.com.mx Tel. 5785-4850

Partida Núm.	CONCEPTO	UNIDAD	CANTIDAD	OBSERVACIONES	F.C.U. No.
307.	PIPETA VOLUMÉTRICA DE 50 ml, PARA ENTREGAR, CLASE B, MARCA: PYREX, MODELO: 7102, NÚMERO DE SERIE: S/N, EMT: ± 0,10 ml, RESOLUCIÓN: N/A, CLAVE DE IDENTIFICACIÓN: NM-175, NM-176. CALIBRACIÓN A VOLUMEN NOMINAL	PIEZA	2	CMC ≤ EMT/4	31 (DMCI)
308.	PIPETA VOLUMÉTRICA DE 100 ml, PARA ENTREGAR, CLASE B, MARCA: KIMAX, MODELO: 37000, NÚMERO DE SERIE: S/N, EMT: ± 0,16 ml, RESOLUCIÓN: N/A, CLAVE DE IDENTIFICACIÓN: NM-125. CALIBRACIÓN A VOLUMEN NOMINAL	PIEZA	1	CMC ≤ EMT/4	31 (DMCI)
309.	PIPETA VOLUMÉTRICA DE 100 ml, PARA ENTREGAR, CLASE A, MARCA: PYREX, MODELO: 7100, NÚMERO DE SERIE: S/N, EMT: ± 0,06 ml, RESOLUCIÓN: N/A, CLAVE DE IDENTIFICACIÓN: NM-131. CALIBRACIÓN A VOLUMEN NOMINAL	PIEZA	1	CMC ≤ EMT/4	31 (DMCI)
310.	PROBETA DE 10 ml, PARA ENTREGAR, CLASE B, MARCA: KIMAX, MODELO: 20024, NÚMERO DE SERIE: S/N, EMT: ± 0,10 ml, RESOLUCIÓN: 0,2 ml, CLAVE DE IDENTIFICACIÓN: NM-179, NM-180. PUNTOS DE CALIBRACIÓN: 1 ml, 5 ml, 10 ml.	PIEZA	2	CMC ≤ EMT/4	31 (DMCI)
311.	PROBETA DE 25 ml, PARA CONTENER, CLASE B, MARCA: PYREX, MODELO: 3022, NÚMERO DE SERIE: S/N, EMT: ± 0,30 ml, RESOLUCIÓN: 0,2 ml, CLAVE DE IDENTIFICACIÓN: NM-181, NM-182. PUNTOS DE CALIBRACIÓN: 3 ml, 13 ml, 25 ml.	PIEZA	2	CMC ≤ EMT/4	31 (DMCI)

Av. Jardín No. 272 Col. Tlatilco Del. Azcapotzalco C.P. 02860
México D.F. Info@kalyval.com.mx Tel. 5785-4850

Kalyval
Laboratorio de Calibración y Validación

Partida Num.	CONCEPTO	UNIDAD	CANTIDAD	OBSERVACIONES	J.C.U. No.
312.	PROBETA DE 50 ml, PARA CONTENER, CLASE B, MARCA: PYREX, MODELO: 3022, NÚMERO DE SERIE: S/N, EMT: ± 0,40 ml, RESOLUCIÓN: 1 ml, CLAVE DE IDENTIFICACIÓN: NM-111, NM-112. PUNTOS DE CALIBRACIÓN: 5 ml, 25 ml, 50 ml.	PIEZA	2	CMC ≤ EMT/4	31 (DMCI)
313.	PROBETA DE 100 ml, PARA CONTENER, CLASE B, MARCA: PYREX, MODELO: 3022, NÚMERO DE SERIE: S/N, EMT: ± 0,60 ml, RESOLUCIÓN: 1 ml, CLAVE DE IDENTIFICACIÓN: NM-141. PUNTOS DE CALIBRACIÓN: 10 ml, 50 ml, 100 ml.	PIEZA	1	CMC ≤ EMT/4	31 (DMCI)
314.	PROBETA DE 100 ml, PARA ENTREGAR, CLASE B, MARCA: KIMAX, MODELO: 20024, NÚMERO DE SERIE: S/N, EMT: ± 0,60 ml, RESOLUCIÓN: 1 ml, CLAVE DE IDENTIFICACIÓN: NM-142. PUNTOS DE CALIBRACIÓN: 10 ml, 50 ml, 100 ml.	PIEZA	1	CMC ≤ EMT/4	31 (DMCI)
315.	PROBETA DE 100 ml, PARA ENTREGAR, CLASE B, MARCA: KIMAX, MODELO: 20024, NÚMERO DE SERIE: S/N, EMT: ± 0,60 ml, RESOLUCIÓN: 1 ml, CLAVE DE IDENTIFICACIÓN: NM-185, NM-186. PUNTOS DE CALIBRACIÓN: 10 ml, 50 ml, 100 ml.	PIEZA	2	CMC ≤ EMT/4	31 (DMCI)
316.	PROBETA DE 250 ml, PARA ENTREGAR, CLASE B, MARCA: KIMAX, MODELO: 20024, NÚMERO DE SERIE: S/N, EMT: ± 1,4 ml, RESOLUCIÓN: 2 ml, CLAVE DE IDENTIFICACIÓN: NM-115, NM-116. PUNTOS DE CALIBRACIÓN: 30 ml, 130 ml, 250 ml.	PIEZA	2	CMC ≤ EMT/4	31 (DMCI)

Av. Jardín No. 272 Col. Tlatilco Del. Azcapotzalco C.P. 02860
México D.F. Info@kalyval.com.mx Tel. 5785-4850

Partida Núm.	CONCEPTO	UNIDAD	CANTIDAD	OBSERVACIONES	J.C.U. No.
317.	PROBETA DE 500 ml, PARA ENTREGAR, CLASE B, MARCA: PYREX, MODELO: 3022, NÚMERO DE SERIE: S/N, EMT: ± 2,6 ml, RESOLUCIÓN: 5 ml, CLAVE DE IDENTIFICACIÓN: NM-31. PUNTOS DE CALIBRACIÓN: 50 ml, 250 ml, 500 ml.	PIEZA	1	CMC ≤ EMT/4	31 (DMCI)
318.	PROBETA DE 500 ml, PARA ENTREGAR, CLASE A, MARCA: KIMAX, MODELO: 20026, NÚMERO DE SERIE: S/N, EMT: ± 1,3 ml, RESOLUCIÓN: 5 ml, CLAVE DE IDENTIFICACIÓN: NM-139. PUNTOS DE CALIBRACIÓN: 50 ml, 250 ml, 500 ml.	PIEZA	1	CMC ≤ EMT/4	31 (DMCI)
319.	PROBETA DE 1000 ml, PARA CONTENER, CLASE B, MARCA: PYREX, MODELO: 3022, NÚMERO DE SERIE: S/N, EMT: ± 5,0 ml, RESOLUCIÓN: 10 ml, CLAVE DE IDENTIFICACIÓN: NM-01. PUNTOS DE CALIBRACIÓN: 100 ml, 500 ml, 1000 ml.	PIEZA	1	CMC ≤ EMT/4	31 (DMCI)
320.	PROBETA DE 1000 ml, PARA ENTREGAR, CLASE A, MARCA: KIMAX, MODELO: 20026, NÚMERO DE SERIE: S/N, EMT: ± 2,5 ml, RESOLUCIÓN: 10 ml, CLAVE DE IDENTIFICACIÓN: NM-140. PUNTOS DE CALIBRACIÓN: 100 ml, 500 ml, 1000 ml.	PIEZA	1	CMC ≤ EMT/4	31 (DMCI)
321.	PROBETA DE 2000 ml, PARA ENTREGAR, CLASE B, MARCA: KIMAX, MODELO: 20024, NÚMERO DE SERIE: S/N, EMT: ± 10 ml, RESOLUCIÓN: 20 ml, CLAVE DE IDENTIFICACIÓN: NM-193, NM-194. PUNTOS DE CALIBRACIÓN: 200 ml, 1000 ml, 2000 ml.	PIEZA	2	CMC ≤ EMT/4	31 (DMCI)

Av. Jardín No. 272 Col. Tlatilco Del. Azcapotzalco C.P. 02860
México D.F. info@kalyval.com.mx Tel. 5785-4850

Partida Núm.	CONCEPTO	UNIDAD	CANTIDAD	OBSERVACIONES	I.C.U. No.
322.	PICNÓMETRO DE 10 ml CON TERMÓMETRO, MARCA: BRAND, MODELO: S/M, NÚMERO DE SERIE: 09.02 01, EMT: ± 0,015 ml, RESOLUCIÓN: N/A, CLAVE DE IDENTIFICACIÓN: 09.02 01. CALIBRACIÓN A VOLUMEN NOMINAL	PIEZA	1	Alcance: 9,945 ml CMC ≤ EMT/4	31 (DMCI)
323.	PICNÓMETRO DE 25 ml CON TERMÓMETRO, MARCA: BRAND, MODELO: S/M, NÚMERO DE SERIE: 09.03 95, EMT: ± 0,015 ml, RESOLUCIÓN: N/A, CLAVE DE IDENTIFICACIÓN: 09.03 95. CALIBRACIÓN A VOLUMEN NOMINAL	PIEZA	1	Alcance: 24,942 ml CMC ≤ EMT/4	31 (DMCI)
	INSTRUMENTOS DE MEDICIÓN (TIEMPO)				
324. 3	CRONOMETRO DIGITAL DE 0 A 24 h, MARCA: SPER SCIENTIFIC, MODELO: 810022 NÚMERO DE SERIE: S/N, EMT ± 3 s POR DÍA, RESOLUCIÓN: 1/100 s, CLAVE DE IDENTIFICACIÓN: FQ-CRO-01 PUNTOS DE CALIBRACIÓN: 1 800 s, 3 600 s, 7 200 s, 10 800 s, 14 400 s, 21 600 s, 32 400 s.	PIEZA	1	Ajuste previo a la calibración	31 (DMR)
325.	CRONOMETRO DIGITAL, 0h A 24 h, MARCA: SPER SCIENTIFIC MODELO: 810022, NÚMERO DE SERIE: S/N, EMT: 3s POR DÍA, RESOLUCIÓN: 01 h, 0,01 min, 0,01 s CLAVE DE IDENTIFICACIÓN: FQ-CRO-02. PUNTOS DE CALIBRACIÓN: 60 s, 300 s, 600 s, 1 800 s, 3 600 s, 7 200 s, 10 800 s	PIEZA	1	Ajuste previo a la calibración	31 (DMR)

Av. Jardín No. 272 Col. Tlatilco Del. Azcapotzalco C.P. 02860
México D.F. Info@kalyval.com.mx Tel. 5785-4850

Partida Núm.	CONCEPTO	UNIDAD	CANTIDAD	OBSERVACIONES	J.C.U. No.
326.	CRONOMETRO DIGITAL DE 0 h A 24 h, MARCA: SPER SCIENTIFIC, MODELO: 810022, NÚMERO DE SERIE: S/N, EMT ± 3 s POR DÍA, RESOLUCIÓN: 01 h, 0,01 min, 0,01 s, CLAVE DE IDENTIFICACIÓN: ARD-C1 PUNTOS DE CALIBRACIÓN: 10 s, 30 s, 60 s, 300 s, 600 s, 1 200 s, 1 800 s, 3 600 s, 36 000 s, 86 400 s.	PIEZA	1	Ajuste previo a la calibración	31 (DMR)
327.	CRONOMETRO DIGITAL DE 0 h A 24 h, MARCA: SPER SCIENTIFIC, MODELO: 810033, NÚMERO DE SERIE: S/N, EMT ± 3 s POR DÍA, RESOLUCIÓN: 01 h, 0,01 min, 0,01 s, CLAVE DE IDENTIFICACIÓN: ARD-C2. PUNTOS DE CALIBRACIÓN: 10 s, 30 s, 60 s, 300 s, 600 s, 1 200 s, 1 800 s, 3 600 s, 36 000 s, 86 400 s.	PIEZA	1	Ajuste previo a la calibración	31 (DMR)
328.	CRONÓMETRO DE ACERO INOXIDABLE ANÁLOGO DE 0 min A 60 min, MARCA: HANHART, MODELO: S/M, NÚMERO DE SERIE: S/N, EMT ± 3 s POR DÍA, RESOLUCIÓN: 1 s, CLAVE DE IDENTIFICACIÓN: ARD-C3. PUNTOS DE CALIBRACIÓN: 10 s, 30 s, 60 s, 300 s, 600 s, 1 200 s, 1 800 s.	PIEZA	1	Ajuste previo a la calibración	31 (DMR)
329.	CRONOMETRO DIGITAL DE 0 A 24 h, MARCA: SPER SCIENTIFIC, MODELO: 810022, NÚMERO DE SERIE: S/N, EMT ± 3 s POR DÍA, RESOLUCIÓN: 0,01 s en el intervalo hasta 30 min y de 1 s después del intervalo de 30 min, CLAVE DE IDENTIFICACIÓN: A-CRO-1, B-CRO-2. PUNTOS DE CALIBRACIÓN: 30 s, 60 s, 300 s, 600 s, 1 800 s, 3 600 s, 7 200 s, 10 800 s, 14 400 s, 28 800 s, 86 400 s.	PIEZA	2	Ajuste previo a la calibración	31 (DMR)

Av. Jardín No. 272 Col. Tlatilco Del. Azcapotzalco C.P. 02860
México D.F. Info@kalyval.com.mx Tel. 5785-4850

Partida Núm.	CONCEPTO	UNIDAD	CANTIDAD	OBSERVACIONES	C.C.U. No.
330.	CRONOMETRO DE 0 min A 60 min, MARCA: HANHART, MODELO: S/M, NÚMERO DE SERIE: S/N, EMT: ±0,5 s (t < 600 s), ±0,08% (t ≥ 600 s), RESOLUCIÓN: 0,2 s, CLAVE DE IDENTIFICACIÓN: LMM-TM-05. PUNTOS DE CALIBRACIÓN: 10 s, 30 s, 1 min, 5 min, 10 min, 30 min, 60 min.	PIEZA	1	CMC ≤ 0,2 s	31 (DMCI)
331.	CRONOMETRO DE 0 min A 60 min, MARCA: HEUER, MODELO: CLUB MASTER, NÚMERO DE SERIE: S/N, EMT: ± 0,5 s (t < 300 s), ± 0,15% (t ≥ 300 s), RESOLUCIÓN: 0,2 s, CLAVE DE IDENTIFICACIÓN: LMNM-TM-06. PUNTOS DE CALIBRACIÓN: 10 s, 30 s, 1 min, 5 min, 10 min, 30 min, 60 min.	PIEZA	1	Sin observaciones	31 (DMCI)
	INSTRUMENTOS DE MEDICIÓN (TEMPERATURA)				
332.	TERMÓMETRO BIMETÁLICO DE -40°C A +71°C, MARCA: TAYLOR, MODELO: S/M, NÚMERO DE SERIE: S/N, EMT ± 2 °C, RESOLUCIÓN: 1° C, CLAVE DE IDENTIFICACIÓN: FQ-TRB-07. PUNTOS DE CALIBRACIÓN: 0 °C, 2 °C, 5 °C, 8 °C, 15 °C.	PIEZA	1	Sin observaciones	31 (DMR)
333.	TERMÓMETRO BIMETÁLICO DE -40°C A +71°C, MARCA: TAYLOR, MODELO: S/M, NÚMERO DE SERIE: S/N, EMT ± 2 °C, RESOLUCIÓN: 1° C, CLAVE DE IDENTIFICACIÓN: FQ-TRB-08. PUNTOS DE CALIBRACIÓN: -30 °C, -25 °C, -20 °C, -15 °C, -10 °C, -5 °C.	PIEZA	1	Sin observaciones	31 (DMR)
334.	TERMÓMETRO DE LÍQUIDO EN VIDRIO (Hg) INMERSIÓN PARCIAL DE -17° C A +360° C, MARCA: BÜCHI MODELO: S/M, NÚMERO DE SERIE: 9230 FLAWII, EMT ± 5 °C, RESOLUCIÓN: 1° C, CLAVE DE IDENTIFICACIÓN: SI-TER-04. PUNTOS DE CALIBRACIÓN: 100 °C, 114 °C, 123 °C, 236 °C, 248 °C, 330 °C.	PIEZA	1	Sin observaciones	31 (DMR)

Av. Jardín No. 272 Col. Tlatilco Del. Azcapotzalco C.P. 02860
México D.F. Info@kalyval.com.mx Tel. 5785-4850

Partida Núm.	CONCEPTO	UNIDAD	CANTIDAD	OBSERVACIONES	C. U. No.
335.	TERMÓMETRO DE LÍQUIDO EN VIDRIO (Hg) INMERSIÓN PARCIAL DE -35 °C A +50 °C, MARCA: BRANNAN, MODELO: S/M, NÚMERO DE SERIE: S/N, EMT ± 1 °C, RESOLUCIÓN: CLAVE DE IDENTIFICACIÓN: FQ-TER-06. PUNTOS DE CALIBRACIÓN: 15 °C, 20 °C, 25 °C, 30 °C, 40 °C	PIEZA	1	Sin observaciones	31 (DMR)
336.	TERMÓMETRO DE LÍQUIDO EN VIDRIO (Hg) INMERSIÓN PARCIAL DE - A +, MARCA: BRANNAN, MODELO: S/M, NÚMERO DE SERIE: S/N, EMT ± 1 °C, RESOLUCIÓN: CLAVE DE IDENTIFICACIÓN: FQ-TER-10. PUNTOS DE CALIBRACIÓN: -25 °C, -15 °C, -10 °C, 15 °C, 25 °C.	PIEZA	1	Sin observaciones	31 (DMR)
337.	TERMÓMETRO DE LÍQUIDO EN VIDRIO (Hg) INMERSIÓN PARCIAL DE -20 °C A +150 °C, MARCA: BRANNAN, MODELO: S/M, NÚMERO DE SERIE: S/N, EMT ± 1 °C, RESOLUCIÓN: CLAVE DE IDENTIFICACIÓN: FQ-TER-12. PUNTOS DE CALIBRACIÓN: 35 °C, 50 °C, 70 °C, 90 °C, 100 °C, 120 °C.	PIEZA	1	Sin observaciones	31 (DMR)
338.	TERMÓMETRO PARA EL PICNÓMETRO FQ1-PIC-01 TERMÓMETRO DE LÍQUIDO EN VIDRIO (Hg) INMERSIÓN PARCIAL DE +14 °C A +37 °C, MARCA: EXAX, MODELO: S/M, NÚMERO DE SERIE: 97718, EMT ± 0,5 °C, RESOLUCIÓN: 0,2 °C, CLAVE DE IDENTIFICACIÓN: FQ1-TPIC-01. PUNTOS DE CALIBRACIÓN: 18 °C, 20 °C, 22 °C, 25 °C, 28 °C.	PIEZA	1	Sin observaciones	31 (DMR)
339.	TERMÓMETRO DE LÍQUIDO EN VIDRIO (Hg) INMERSIÓN TOTAL DE -35 °C A +50° C, MARCA: BRANNAN, MODELO: N2, NÚMERO DE SERIE: S/N, EMT ± 0,5 °C, RESOLUCIÓN: 1 °C, CLAVE DE IDENTIFICACIÓN: TE-204 (NY-6 005215).	PIEZA	1	Sin observaciones	31 (DMR)

Av. Jardín No. 272 Col. Tlatilco Del. Azcapotzalco C.P. 02860
México D.F. Info@kalyval.com.mx Tel. 5785-4850

Partida Núm.	CONCEPTO	UNIDAD	CANTIDAD	OBSERVACIONES	I.C.U. No.
	PUNTOS DE CALIBRACIÓN: 0 °C, 2 °C, 8 °C, 9 °C.				
340.	TERMÓMETRO DE LÍQUIDO EN VIDRIO (Hg) INMERSIÓN TOTAL DE - A +, MARCA: TAYLOR, MODELO: 6333-G, NÚMERO DE SERIE: S/N, EMT ± 0,5 °C, RESOLUCIÓN: 1 °C, CLAVE DE IDENTIFICACIÓN: TE-248, TM343002. PUNTOS DE CALIBRACIÓN: 0 °C, 15 °C, 23 °C, 30 °C.	PIEZA	1	Sin observaciones	31 (DMR)
341.	TERMÓMETRO DE LÍQUIDO EN VIDRIO (Hg) INMERSIÓN TOTAL DE -20 °C A +150 °C, MARCA: TAYLOR, MODELO: 6333, NÚMERO DE SERIE: S/N, EMT ± 0,5 °C, RESOLUCIÓN: CLAVE DE IDENTIFICACIÓN: TE-248. PUNTOS DE CALIBRACIÓN: 0 °C, 30 °C, 37 °C, 44 °C, 56 °C	PIEZA	1	Sin observaciones	31 (DMR)
342.	TERMÓMETRO DE LÍQUIDO EN VIDRIO (Hg) IMM PARCIAL DE - 1 °C a 51 °C MARCA: BRANNAN, MODELO: S/M, NÚMERO DE SERIE: S/N, EMT ± 1,0 °C, RESOLUCIÓN: 0,1 °C, CLAVE DE IDENTIFICACIÓN: FQ-TER-09A. PUNTOS DE CALIBRACIÓN: 0 °C, 8 °C, 15 °C Y 37,5 °C	PIEZA	1	Sin observaciones	31 (DMR)
343.	TERMÓMETRO DE LÍQUIDO EN VIDRIO (Hg) IMM PARCIAL DE - 20 °C a 150 °C, MARCA: BRANNAN, MODELO: S/M, NÚMERO DE SERIE: S/N, EMT: ± 1,0 °C, RESOLUCIÓN: 1 °C, CLAVE DE IDENTIFICACIÓN: FQ-TER-08A. PUNTOS DE CALIBRACIÓN: , 25 °C, 30 °C, 37 °C	PIEZA	1	Sin observaciones	31 (DMR)

Av. Jardín No. 272 Col. Tlatilco Del. Azcapotzalco C.P. 02860
México D.F. info@kalyval.com.mx Tel. 5785-4850

Partida Núm.:	CONCEPTO	UNIDAD	CANTIDAD	OBSERVACIONES	J.C.U. No.
344.	TERMÓMETRO DE LÍQUIDO EN VIDRIO (Hg) IMM PARCIAL DE - 20 °C a 110 °C MARCA LAUKA, MODELO 550, NÚMERO DE SERIE S/N, EMT: ± 1,0 °C, RESOLUCIÓN: 1 °C CLAVE DE IDENTIFICACIÓN FQ-TER-11A PUNTOS DE CALIBRACIÓN: , 40°C,	PIEZA	1	Sin observaciones	31 (DMR)
345.	TERMÓMETRO DE LÍQUIDO EN VIDRIO (Hg) IMM PARCIAL DE :- 10 °C a 260 °C, MARCA BRANNAN, MODELO: S/M, NÚMERO DE SERIE: S/N, EMT: ± EN TEMPERATURAS MENORES A 100 °C ± 1,0 °C; PARA TEMPERATURAS MAYORES DE 100 °C ± 1,5 °C, RESOLUCIÓN: 1 °C CLAVE DE IDENTIFICACIÓN FQ-TER-17A PUNTOS DE CALIBRACIÓN: , , 37,0 °C, 60 °C, 95 °C, 110 °C	PIEZA	1	Sin observaciones	31 (DMR)
346.	TERMÓMETRO DE LÍQUIDO EN VIDRIO (Lotox) IMM PARCIAL DE - 20 °C a 110 °C, MARCA: BRANNAN, MODELO: S/M, NÚMERO DE SERIE S/N, EMT: ± 1,0 °C, RESOLUCIÓN: 1 °C CLAVE DE IDENTIFICACIÓN FQ-TER-18A PUNTOS DE CALIBRACIÓN: ,,,	PIEZA	1	Sin observaciones	31 (DMR)
347.	TERMÓMETRO DE LÍQUIDO EN VIDRIO (Hg) IMM PARCIAL, DE - 20 °C a 110 °C, MARCA: BRANNAN, MODELO: S/M, NÚMERO DE SERIE S/N, EMT: ± 1,0 °C RESOLUCIÓN: 1 °C, CLAVE DE IDENTIFICACIÓN FQ-TER-19A PUNTOS DE CALIBRACIÓN: , 2 °C,, 10 °C	PIEZA	1	Sin observaciones	31 (DMR)
348.	TERMÓMETRO DE LÍQUIDO EN VIDRIO INMERSIÓN PARCIAL DE - a 51 °C, MARCA: Brannan, MODELO: S/M NÚMERO DE SERIE: S/N, EMT: ± 1,0 °C, RESOLUCIÓN: 0,1 °C, CLAVE DE IDENTIFICACIÓN: FQ-TER-05A	PIEZA	1	Sin observaciones	31 (DMR)

Av. Jardín No. 272 Col. Tlatilco Del. Azcapotzalco C.P. 02860
México D.F. Info@kalyval.com.mx Tel. 5785-4850

Partida Núm.	CONCEPTO	UNIDAD	CANTIDAD	OBSERVACIONES	C.U. No.
	PUNTOS DE CALIBRACIÓN: , , 37° C				
349.	TERMÓMETRO DE LÍQUIDO EN VIDRIO INMERSIÓN PARCIAL DE - a 51 °C, MARCA: Brannan, MODELO: S/M NÚMERO DE SERIE: S/N, EMT: ± 1,0 °C, RESOLUCIÓN: 0,1 °C, CLAVE DE IDENTIFICACIÓN: FQ-TER-04A PUNTOS DE CALIBRACIÓN: ,,	PIEZA	1	Sin observaciones	31 (DMR)
350.	TERMÓMETRO DE LÍQUIDO EN VIDRIO (Hg) INMERSIÓN PARCIAL DE - A +110 °C, MARCA: BRANNAN, MODELO: S/M, NÚMERO DE SERIE: S/N, EMT ± 1 °C, RESOLUCIÓN: CLAVE DE IDENTIFICACIÓN: TE 132. PUNTOS DE CALIBRACIÓN: 0 °C, 30 °C, 60 °C, 90 °C, 110 °C	PIEZA	1	Sin observaciones	31 (DMR)
351.	TERMÓMETRO PARA EL PICNÓMETRO ARD-P5 TERMÓMETRO DE LÍQUIDO EN VIDRIO (Hg) INMERSIÓN PARCIAL DE +14 °C A +38 °C, MARCA: KESSLER, MODELO: S/M, NÚMERO DE SERIE: 776256, EMT ± 0,5 °C, RESOLUCIÓN: 0,2 °C, CLAVE DE IDENTIFICACIÓN: ARD-T5. PUNTOS DE CALIBRACIÓN: 18 °C, 20 °C, 22 °C, 25 °C y 28 °C.	PIEZA	1	Sin observaciones	31 (DMR)
352.	TERMÓMETRO PARA EL PICNÓMETRO ARD-P6 TERMÓMETRO DE LÍQUIDO EN VIDRIO (Hg) INMERSIÓN PARCIAL DE +14 °C A +38 °C, MARCA: KESSLER, MODELO: S/M, NÚMERO DE SERIE: 767866, EMT ± 0,5 °C, RESOLUCIÓN: 0,2 °C, CLAVE DE IDENTIFICACIÓN: ARD-T6. PUNTOS DE CALIBRACIÓN: 18 °C, 20 °C, 22 °C, 25 °C y 28 °C.	PIEZA	1	Sin observaciones	31 (DMR)

Av. Jardín No. 272 Col. Tlatilco Del. Azcapotzalco C.P. 02860
México D.F. Info@kalyval.com.mx Tel. 5785-4850

Partida Núm.	CONCEPTO	UNIDAD	CANTIDAD	OBSERVACIONES	J.C.U. No.
353.	TERMÓMETRO PARA EL PICNÓMETRO ARD-P7 TERMÓMETRO DE LÍQUIDO EN VIDRIO (Hg) INMERSIÓN PARCIAL DE +14 °C A +38 °C, MARCA: GDJT, MODELO: S/M, NÚMERO DE SERIE: 0806, EMT ± 0,5 °C, RESOLUCIÓN: 0,2 °C, CLAVE DE IDENTIFICACIÓN: ARD-T7. PUNTOS DE CALIBRACIÓN: 18 °C, 20 °C, 22 °C, 25 °C y 28 °C.	PIEZA	1	Sin observaciones	31 (DMR)
354.	TERMÓMETRO PARA EL PICNÓMETRO ARD-P8 TERMÓMETRO DE LÍQUIDO EN VIDRIO (Hg) INMERSIÓN PARCIAL DE +14 °C A +38 °C, MARCA: KESSLER, MODELO: S/M, NÚMERO DE SERIE: 767944, EMT ± 0,5 °C, RESOLUCIÓN: 0,2 °C, CLAVE DE IDENTIFICACIÓN: ARD-T8. PUNTOS DE CALIBRACIÓN: 18 °C, 20 °C, 22 °C, 25 °C y 28 °C.	PIEZA	1	Sin observaciones	31 (DMR)
355.	TERMÓMETRO PARA EL PICNÓMETRO ARD-P3 TERMÓMETRO DE LÍQUIDO EN VIDRIO (Hg) INMERSIÓN PARCIAL DE +14 °C A +38 °C, MARCA: EXAX, MODELO: S/M, NÚMERO DE SERIE: 05124, EMT ± 0,5 °C, RESOLUCIÓN: 0,2 °C, CLAVE DE IDENTIFICACIÓN: ARD-9. PUNTOS DE CALIBRACIÓN: 18 °C, 20 °C, 22 °C, 25 °C y 28 °C.	PIEZA	1	Sin observaciones	31 (DMR)
356.	TERMÓMETRO DE LÍQUIDO EN VIDRIO (Hg) INMERSIÓN PARCIAL DE -35 °C A +50 °C, MARCA: BRANNAN, MODELO: N2, NÚMERO DE SERIE: S/N, EMT ± 1,0 °C, RESOLUCIÓN: 1,0 °C, CLAVE DE IDENTIFICACIÓN: TE-197 N6. PUNTOS DE CALIBRACIÓN:, 5 °C, 10 °C, 25 °C	PIEZA	1	Sin observaciones	31 (DMR)

Av. Jardín No. 272 Col. Tlatilco Del. Azcapotzalco C.P. 02860
México D.F. Info@kalyval.com.mx Tel. 5785-4850

Partida Núm.	CONCEPTO	UNIDAD	CANTIDAD	OBSERVACIONES	I.C.U. No.
357.	TERMÓMETRO DE LÍQUIDO EN VIDRIO (Hg) INMERSIÓN PARCIAL DE -35 °C A + 50 °C, MARCA: BRANNAN, MODELO: N2, NÚMERO DE SERIE: S/N, EMT ± 1,0 °C, RESOLUCIÓN: 1,0 °C, CLAVE DE IDENTIFICACIÓN: TE-195 N8. PUNTOS DE CALIBRACIÓN:, 5 °C, 10 °C y 25 °C	PIEZA	1	Sin observaciones	31 (DMR)
358.	TERMÓMETRO DE LÍQUIDO EN VIDRIO (Hg) INMERSIÓN TOTAL DE -35 °C A 50 °C, MARCA: TAYLOR, MODELO: 6331-G, NÚMERO DE SERIE: S/N, EMT ± 0,5 °C, RESOLUCIÓN: 1,0 °C, CLAVE DE IDENTIFICACIÓN: V-21. PUNTOS DE CALIBRACIÓN: 0 °C, 5 °C, 10 °C y 25 °C	PIEZA	1	Sin observaciones	31 (DMR)
359.	TERMÓMETRO DE LÍQUIDO EN VIDRIO (Hg) INMERSIÓN PARCIAL DE -10 °C A +110 °C, MARCA: PROPPER TROPHY, MODELO: S/M, NÚMERO DE SERIE: S/N, EMT ± 1,0 °C, RESOLUCIÓN: 1,0 °C, CLAVE DE IDENTIFICACIÓN: TE-209. PUNTOS DE CALIBRACIÓN: 0 °C, 20 °C, 25 °C, 37 °C, 60 °C.	PIEZA	1	Sin observaciones	31 (DMR)
360.	TERMÓMETRO DE LÍQUIDO EN VIDRIO (Hg) INMERSIÓN PARCIAL DE - A +, MARCA: BRANNAN, MODELO: S/M, NÚMERO DE SERIE: S/N, EMT ± 1,0 °C, RESOLUCIÓN: 1,0 °C, CLAVE DE IDENTIFICACIÓN: TE 252 (TM341002). PUNTOS DE CALIBRACIÓN: 20 °C, 25 °C, 37 °C, 60 °C.	PIEZA	1	Sin observaciones	31 (DMR)
361.	TERMÓMETRO DE LÍQUIDO EN VIDRIO (Hg) INMERSIÓN PARCIAL DE - A +, MARCA: BRANNAN, MODELO: S/M, NÚMERO DE SERIE: S/N, EMT ± 1,0 °C, RESOLUCIÓN: 1,0 °C, CLAVE DE IDENTIFICACIÓN: TE 384 (TB 141009) PUNTOS DE CALIBRACIÓN: 20 °C, 25 °C, 37 °C, 60 °C.	PIEZA	1	Sin observaciones	31 (DMR)

Av. Jardín No. 272 Col. Tlatilco Del. Azcapotzalco C.P. 02860
México D.F. Info@kalyval.com.mx Tel. 5785-4850

Partida Núm.	CONCEPTO	UNIDAD	CANTIDAD	OBSERVACIONES	I.C.U. No.
362.	TERMÓMETRO DE LÍQUIDO EN VIDRIO (Hg) INMERSIÓN PARCIAL DE -20 °C A +110 °C, MARCA: BRANNAN, MODELO: S/M, NÚMERO DE SERIE: S/N, EMT ± 1,0 °C, RESOLUCIÓN: 1,0 °C, CLAVE DE IDENTIFICACIÓN: TM441002 TE-383. PUNTOS DE CALIBRACIÓN: 0 °C, 20 °C, 25 °C, 37 °C, 60 °C.	PIEZA	1	Sin observaciones	31 (DMR)
363.	TERMÓMETRO DE LÍQUIDO EN VIDRIO (Hg) INMERSIÓN PARCIAL DE -20 °C A +110 °C, MARCA: BRANNAN, MODELO: S/M, NÚMERO DE SERIE: S/N, EMT ± 1,0 °C, RESOLUCIÓN: 1,0 °C, CLAVE DE IDENTIFICACIÓN: TE-256 (TB241011). PUNTOS DE CALIBRACIÓN: 0 °C, 20 °C, 25 °C, 37 °C, 60 °C.	PIEZA	1	Sin observaciones	31 (DMR)
364.	TERMÓMETRO DE LÍQUIDO EN VIDRIO (Hg) INMERSIÓN PARCIAL DE -20 °C A +110 °C, MARCA: BRANNAN, MODELO: S/M, NÚMERO DE SERIE: S/N, EMT ± 1,0 °C, RESOLUCIÓN: 1,0 °C, CLAVE DE IDENTIFICACIÓN: TE-221. PUNTOS DE CALIBRACIÓN: 0 °C, 20 °C, 25 °C, 37 °C, 60 °C.	PIEZA	1	Sin observaciones	31 (DMR)
365.	TERMÓMETRO DE LÍQUIDO EN VIDRIO (Hg) INMERSIÓN PARCIAL DE -20 °C A +110 °C, MARCA: BRANNAN, MODELO: S/M, NÚMERO DE SERIE: S/N, EMT ± 1,0 °C, RESOLUCIÓN: 1,0 °C, CLAVE DE IDENTIFICACIÓN: TC-241001. PUNTOS DE CALIBRACIÓN: 0 °C, 20 °C, 25 °C, 37 °C, 60 °C.	PIEZA	1	Sin observaciones	31 (DMR)
366.	TERMÓMETRO DE LÍQUIDO EN VIDRIO (Hg) INMERSIÓN PARCIAL DE -20 °C A +150 °C, MARCA: BRANNAN, MODELO: S/M, NÚMERO DE SERIE: S/N, EMT ± 1,0 °C, RESOLUCIÓN: 1,0 °C, CLAVE DE IDENTIFICACIÓN: RD-4. PUNTOS DE CALIBRACIÓN: 0 °C, 20 °C, 25 °C, 50 °C, 100 °C.	PIEZA	1	Sin observaciones	31 (DMR)

Av. Jardín No. 272 Col. Tlatilco Del. Azcapotzalco C.P. 02860
México D.F. Info@kalyval.com.mx Tel. 5785-4850

Kalyval
Laboratorio de Calibración y Validación

Partida Núm.	CONCEPTO	UNIDAD	CANTIDAD	OBSERVACIONES	T.C.U. No.
367.	TERMÓMETRO DE LÍQUIDO EN VIDRIO (Hg) INMERSIÓN TOTAL DE -20 °C A +150 °C, MARCA: BRANNAN, MODELO: N2, NÚMERO DE SERIE: S/N, EMT ± 0,5 °C, RESOLUCIÓN: 1,0 °C, CLAVE DE IDENTIFICACIÓN: MET 006. PUNTOS DE CALIBRACIÓN: 0 °C, 20 °C, 25 °C, 50 °C, 100 °C.	PIEZA	1	Sin observaciones	31 (DMR)
368.	TERMÓMETRO DE LÍQUIDO EN VIDRIO (Hg) INMERSIÓN PARCIAL DE -20 °C A +110 °C, MARCA: LAUKA, MODELO: 550, NÚMERO DE SERIE: S/N, EMT ± 1,0 °C, RESOLUCIÓN: 1,0 °C, CLAVE DE IDENTIFICACIÓN: ARD-TER-02. PUNTOS DE CALIBRACIÓN:, 20 °C, 25 °C, 37 °C y 60 °C	PIEZA	1	Sin observaciones	31 (DMR)
369.	TERMÓMETRO BIMETÁLICO DE -40 °C A +70 °C, MARCA: TAYLOR, MODELO: S/M, NÚMERO DE SERIE: S/N, EMT ± 1,1 °C, RESOLUCIÓN: 1,0 °C, CLAVE DE IDENTIFICACIÓN: ARD-14-TER-02. PUNTOS DE CALIBRACIÓN: 2 °C, 5 °C, 10 °C.	PIEZA	1	Sin observaciones	31 (DMR)
370.	TERMÓMETRO DE LÍQUIDO EN VIDRIO (Hg) DE INMERSIÓN PARCIAL DE +38 °C A +82 °C., MARCA: KESSLER, MODELO: ASTM14C-86, NÚMERO DE SERIE: 607883, EMT ± 0,1 °C, RESOLUCIÓN: 0,1 °C, CLAVE DE IDENTIFICACIÓN: ARD-TER-01. PUNTOS DE CALIBRACIÓN: 50 °C. 55 °C, 60 °C.	PIEZA	1	Sin observaciones	31 (DMR)
371.	TERMÓMETRO DE LÍQUIDO EN VIDRIO (Hg) DE INMERSIÓN PARCIAL DE -10 °C A +260 °C, MARCA: BRANNAN, MODELO: S/M, NÚMERO DE SERIE: S/N, EMT ± 1,0 °C, RESOLUCIÓN: 1,0 °C, CLAVE DE IDENTIFICACIÓN: LMM-T-06 PUNTOS DE CALIBRACIÓN: 50 °C, 55 °C Y 60 °C	PIEZA	1	Sin observaciones	31 (DMR)

Av. Jardín No. 272 Col. Tlatilco Del. Azcapotzalco C.P. 02860
México D.F. Info@kalyval.com.mx Tel. 5785-4850

Partida Núm.	CONCEPTO	UNIDAD	CANTIDAD	OBSERVACIONES	J.C.U. No.
372.	TERMÓMETRO DE LIQUIDO EN VIDRIO (Hg) MARCA: EXAX, MODELO: 10/18 JT, NÚMERO DE SERIE: 643296, CLAVE DE IDENTIFICACIÓN: T1. PUNTOS DE CALIBRACIÓN: +19 °C, +20 °C, +21 °C, +22 °C, +, y +.	PIEZA	1	INTERVALO DE INDICACIÓN: +14 °C A +38 °C DIVISIÓN DE ESCALA: 0,2 °C. TIPO DE INMERSIÓN: INMERSIÓN PARCIAL Incertidumbre requerida $U_{K=2} \leq \frac{EMP}{4}$ Información adicional para Informe: EMT ± 0,2 °C -Se requiere declaración de conformidad acorde a EMT.	31 (DACN)
373.	TERMÓMETRO DE LIQUIDO EN VIDRIO (Hg) MARCA: BRANNAN, MODELO: SIN MODELO, NÚMERO DE SERIE: SIN NUMERO CLAVE DE IDENTIFICACIÓN: CI-01. PUNTOS DE CALIBRACIÓN: +18 °C, +, +22 °C, +24 °C, +26 °C, +28 °C y +.	PIEZA	1	INTERVALO DE INDICACIÓN: +1 °C A + 51 °C DIVISIÓN DE ESCALA: 0,1 °C. TIPO DE INMERSIÓN: INMERSIÓN PARCIAL Incertidumbre requerida $U_{K=2} \leq \frac{EMP}{4}$ Información adicional para Informe: EMT ± 1 °C -Se requiere declaración de conformidad acorde a NOM-011-SCFI-2004.	31 (DACN)
374.	TERMÓMETRO DE LIQUIDO EN VIDRIO (Hg) MARCA: BRANNAN, MODELO: SIN MODELO, NÚMERO DE SERIE: SIN NUMERO, CLAVE DE IDENTIFICACIÓN: CI-02. PUNTOS DE CALIBRACIÓN: +, +, +22 °C, +, +, + y +.	PIEZA	1	INTERVALO DE INDICACIÓN: +1 °C A + 51 °C DIVISIÓN DE ESCALA: 0,1 °C. TIPO DE INMERSIÓN: INMERSIÓN PARCIAL Incertidumbre requerida $U_{K=2} \leq \frac{EMP}{4}$ Información adicional para Informe:	31 (DACN)

Av. Jardín No. 272 Col. Tlatilco Del. Azcapotzalco C.P. 02860
México D.F. Info@kalyval.com.mx Tel. 5785-4850

Kalyval
Laboratorio de Calibración y Validación

Partida Núm.	CONCEPTO	UNIDAD	CANTIDAD	OBSERVACIONES	T.C.U. No.
				EMT ± 1 °C -Se requiere declaración de conformidad acorde a NOM-011-SCFI-2004.	
375.	TERMÓMETRO DE LIQUIDO EN VIDRIO (Hg) MARCA: ERTCO, MODELO: ASTM-65C, NÚMERO DE SERIE: 566394, CLAVE DE IDENTIFICACIÓN: CI-TTV-30. PUNTOS DE CALIBRACIÓN: 0 °C, +50 °C, +55 °C, +60 °C, +70 °C y +79 °C.	PIEZA	1	INTERVALO DE INDICACIÓN: DE 0 °C; +50 °C A +80 °C DIVISIÓN DE ESCALA: 0,1 °C. TIPO DE INMERSIÓN: INMERSIÓN TOTAL Incertidumbre requerida $U_{k=2} \leq \frac{EMP}{4}$ Información adicional para Informe: EMT ± 0,1 °C -Se requiere declaración de conformidad acorde a especificación ASTM-65C.	31 (DACN)
376.	TERMÓMETRO DE LIQUIDO EN VIDRIO (ALCOHOL ROJO) MARCA: KESSLER, MODELO: ASTM 6C-86, NÚMERO DE SERIE: 803020 CLAVE DE IDENTIFICACIÓN: CI-TTV-32. PUNTOS DE CALIBRACIÓN: -70 °C, -50 °C, -35 °C, -10 °C, 0 °C y +15 °C.	PIEZA	1	INTERVALO DE INDICACIÓN: -80 °C A + 20 °C DIVISIÓN DE ESCALA: 1 °C. TIPO DE INMERSIÓN: INMERSIÓN PARCIAL Incertidumbre requerida $U_{k=2} \leq \frac{EMP}{4}$ Información adicional para Informe: EMT ± 1 °C -Se requiere declaración de conformidad acorde a especificación ASTM 6C-86.	31 (DACN)
377.	TERMÓMETRO DE LIQUIDO EN VIDRIO (ALCOHOL ROJO) MARCA: KESSLER, MODELO: ASTM 6C-86, NÚMERO DE SERIE: 803105CLAVE DE IDENTIFICACIÓN: CI-TTV-33.	PIEZA	1	INTERVALO DE INDICACIÓN: -80 °C A + 20 °C DIVISIÓN DE ESCALA: 1 °C.	31

Av. Jardín No. 272 Col. Tlatilco Del. Azcapotzalco C.P. 02860
México D.F. Info@kalyval.com.mx Tel. 5785-4850

Partida Núm.	CONCEPTO	UNIDAD	CANTIDAD	OBSERVACIONES	C.U. No.
	PUNTOS DE CALIBRACIÓN: -70 °C, -50 °C, -35 °C, -10 °C, 0 °C y +15 °C.			TIPO DE INMERSIÓN: INMERSIÓN PARCIAL Incertidumbre requerida $U_{k=2} \leq \frac{EMP}{4}$ Información adicional para Informe: EMT ± 1 °C -Se requiere declaración de conformidad acorde a especificación ASTM 6C-86.	(DACN)
378.	TERMÓMETRO DE LIQUIDO EN VIDRIO (ALCOHOL ROJO) MARCA: KESSLER, MODELO: ASTM 6C-86, NÚMERO DE SERIE: 803137 CLAVE DE IDENTIFICACIÓN: CI-TTV-34. PUNTOS DE CALIBRACIÓN: -70 °C, -50 °C, -35 °C, -10 °C, 0 °C y +15 °C.	PIEZA	1	INTERVALO DE INDICACIÓN: -80 °C A + 20 °C DIVISIÓN DE ESCALA: 1 °C. TIPO DE INMERSIÓN: INMERSIÓN PARCIAL Incertidumbre requerida $U_{k=2} \leq \frac{EMP}{4}$ Información adicional para Informe: EMT ± 1 °C -Se requiere declaración de conformidad acorde a especificación ASTM 6C-86.	31 (DACN)
379.	TERMÓMETRO DE LIQUIDO EN VIDRIO (ALCOHOL ROJO) MARCA: KESSLER, MODELO: ASTM 6C-86, NÚMERO DE SERIE: 803146 CLAVE DE IDENTIFICACIÓN: CI-TTV-36. PUNTOS DE CALIBRACIÓN: -70 °C, -50 °C, -35 °C, -10 °C, 0 °C y +15 °C.	PIEZA	1	INTERVALO DE INDICACIÓN: -80 °C A + 20 °C DIVISIÓN DE ESCALA: 1 °C. TIPO DE INMERSIÓN: INMERSIÓN PARCIAL Incertidumbre requerida $U_{k=2} \leq \frac{EMP}{4}$ Información adicional para Informe: EMT ± 1 °C	31 (DACN)

Av. Jardín No. 272 Col. Tlatilco Del. Azcapotzalco C.P. 02860
México D.F. Info@kalyval.com.mx Tel. 5785-4850

Partida Núm.	CONCEPTO	UNIDAD	CANTIDAD	OBSERVACIONES	J.C.U. No.
				-Se requiere declaración de conformidad acorde a especificación ASTM 6C-86.	
380.	TERMÓMETRO DE LIQUIDO EN VIDRIO (Hg) MARCA: KESSLER, MODELO: 3104D, NÚMERO DE SERIE: 806845, CLAVE DE IDENTIFICACIÓN: CI-TTV-38. PUNTOS DE CALIBRACIÓN: 0 °C, +50 °C, +100 °C, +150 °C, +200 °C y +300 °C.	PIEZA	1	INTERVALO DE INDICACIÓN: -10 °C A + 360 °C DIVISIÓN DE ESCALA: 1 °C. TIPO DE INMERSIÓN: INMERSIÓN PARCIAL Incertidumbre requerida $U_{K=2} \leq \frac{EMP}{4}$ Información adicional para Informe: EMT ± 2 °C -Se requiere declaración de conformidad acorde a EMT.	31 (DACN)
381.	TERMÓMETRO DE LIQUIDO EN VIDRIO (Hg) MARCA: KESSLER, MODELO: 3104D, NÚMERO DE SERIE: 806846, CLAVE DE IDENTIFICACIÓN: CI-TTV-39 PUNTOS DE CALIBRACIÓN: 0 °C, +50 °C, +100 °C, +150 °C, +200 °C y +300 °C.	PIEZA	1	INTERVALO DE INDICACIÓN: -10 °C A + 360 °C DIVISIÓN DE ESCALA: 1 °C. TIPO DE INMERSIÓN: INMERSIÓN PARCIAL Incertidumbre requerida $U_{K=2} \leq \frac{EMP}{4}$ Información adicional para Informe: EMT ± 2 °C -Se requiere declaración de conformidad acorde a EMT.	31 (DACN)
382.	TERMÓMETRO DE LIQUIDO EN VIDRIO (ALCOHOL AZUL) MARCA: BRANNAN, MODELO: LO TOX, NÚMERO DE SERIE: SIN NUMERO, CLAVE DE IDENTIFICACIÓN: CI-TTV-42. PUNTOS DE CALIBRACIÓN: -30 °C, -10 °C, 0 °C, +20 °C, +30 °C y +45 °C.	PIEZA	1	INTERVALO DE INDICACIÓN: -35 °C A +50 °C DIVISIÓN DE ESCALA: 1 °C. TIPO DE INMERSIÓN: INMERSIÓN PARCIAL Incertidumbre requerida $U_{K=2} \leq \frac{EMP}{4}$	31 (DACN)

Av. Jardín No. 272 Col. Tlatilco Del. Azcapotzalco C.P. 02860
México D.F. Info@kalyval.com.mx Tel. 5785-4850

Partida Num.	CONCEPTO	UNIDAD	CANTIDAD	OBSERVACIONES	J.C.U. No.
				Información adicional para Informe: EMT ± 1 °C -Se requiere declaración de conformidad acorde a NOM-011-SCFI-2004.	
383.	TERMÓMETRO DE LIQUIDO EN VIDRIO (Hg), PARA PICNOMETRO CI-VPC-15, MARCA: EXAX, MODELO: SIN MODELO, NÚMERO DE SERIE: 643471 CLAVE DE IDENTIFICACIÓN: CI-TTV-46. PUNTOS DE CALIBRACIÓN: +18 °C, +20 °C, +21 °C, +23 °C, +25 °C y +30 °C.	PIEZA	1	INTERVALO DE INDICACIÓN: +14 °C A +38 °C DIVISIÓN DE ESCALA: 0,2 °C. TIPO DE INMERSIÓN: INMERSIÓN PARCIAL Incertidumbre requerida $U_{K=2} \leq \frac{EMP}{4}$ Información adicional para Informe: -EMT ± 0,2 °C -Se requiere declaración de conformidad acorde a **EMT.**	31 (DACN)
384.	TERMÓMETRO DE LIQUIDO EN VIDRIO (Hg), PARA PICNOMETRO CI-VPC-16 MARCA: KESSLER, MODELO: SIN MODELO, NÚMERO DE SERIE: 776264 CLAVE DE IDENTIFICACIÓN: CI-TTV-47. PUNTOS DE CALIBRACIÓN: +18 °C, +20 °C, +21 °C, +23 °C, +25 °C y +30 °C.	PIEZA	1	INTERVALO DE INDICACIÓN: +14 °C A +38 °C DIVISIÓN DE ESCALA: 0,2 °C. TIPO DE INMERSIÓN: INMERSIÓN PARCIAL Incertidumbre requerida $U_{K=2} \leq \frac{EMP}{4}$ Información adicional para Informe: EMT ± 0,2 °C -Se requiere declaración de conformidad acorde a **EMT.**	31 (DACN)

Av. Jardín No. 272 Col. Tlatilco Del. Azcapotzalco C.P. 02860
México D.F. Info@kalyval.com.mx Tel. 5785-4850

Kalyval
Laboratorio de Calibración y Validación

Partida Núm.	CONCEPTO	UNIDAD	CANTIDAD	OBSERVACIONES	C.U. No.
385.	TERMÓMETRO DE LIQUIDO EN VIDRIO (Hg), PARA PICNOMETRO CI-VPC-18 MARCA: KIMAX, MODELO: SIN MODELO, NÚMERO DE SERIE: 15192 CLAVE DE IDENTIFICACIÓN: CI-TTV-65. PUNTOS DE CALIBRACIÓN: +18 °C, +20 °C, +21 °C, +23 °C, +25 °C y +30 °C.	PIEZA	1	INTERVALO DE INDICACIÓN: +14 °C A +38 °C DIVISIÓN DE ESCALA: 0,2 °C. TIPO DE INMERSIÓN: INMERSIÓN PARCIAL Incertidumbre requerida $U_{k=2} \leq \frac{EMP}{4}$ Información adicional para Informe: EMT ± 0,2 °C -Se requiere declaración de conformidad acorde a **EMT.**	31 (DACN)
386.	TERMÓMETRO DE LIQUIDO EN VIDRIO (Hg) MARCA: KESSLER, MODELO: 3104D, NÚMERO DE SERIE: 806862, CLAVE DE IDENTIFICACIÓN: CI-TTV-51. PUNTOS DE CALIBRACIÓN: 0 °C, +50 °C, +100 °C, +150 °C, +200 °C y +300 °C.	PIEZA	1	INTERVALO DE INDICACIÓN: -10 °C A + 360 °C DIVISIÓN DE ESCALA: 1 °C. TIPO DE INMERSIÓN: INMERSIÓN PARCIAL Incertidumbre requerida $U_{k=2} \leq \frac{EMP}{4}$ Información adicional para Informe: EMT ± 2 °C -Se requiere declaración de conformidad acorde a **EMT.**	31 (DACN)
387.	TERMÓMETRO DE LIQUIDO EN VIDRIO (ALCOHOL ROJO MARCA: KESSLER, MODELO: ASTM6C-86, NÚMERO DE SERIE: 803125, CLAVE DE IDENTIFICACIÓN: CI-TTV-52. PUNTOS DE CALIBRACIÓN: -70 °C, -50 °C, -35 °C, -10 °C, 0 °C y +15 °C.	PIEZA	1	INTERVALO DE INDICACIÓN: -80 °C A + 20 °C DIVISIÓN DE ESCALA: 1 °C. TIPO DE INMERSIÓN: INMERSIÓN PARCIAL	31 (DACN)

Av. Jardín No. 272 Col. Tlatilco Del. Azcapotzalco C.P. 02860
México D.F. Info@kalyval.com.mx Tel. 5785-4850

Partida Núm.	CONCEPTO	UNIDAD	CANTIDAD	OBSERVACIONES	J.C.U. No.
				Incertidumbre requerida $U_{k=2} \leq \frac{EMP}{4}$ Información adicional para Informe: EMT ± 1 °C -Se requiere declaración de conformidad acorde a especificación ASTM 6C-86.	
388.	TERMÓMETRO DE LIQUIDO EN VIDRIO (ALCOHOL ROJO) MARCA: KESSLER, MODELO: ASTM6C-86, NÚMERO DE SERIE: 803113, CLAVE DE IDENTIFICACIÓN: CI-TTV-54. PUNTOS DE CALIBRACIÓN: -70 °C, -50 °C, -35 °C, -10 °C, 0 °C y +15 °C.	PIEZA	1	INTERVALO DE INDICACIÓN: -80 °C A + 20 °C DIVISIÓN DE ESCALA: 1 °C. TIPO DE INMERSIÓN: INMERSIÓN PARCIAL Incertidumbre requerida $U_{k=2} \leq \frac{EMP}{4}$ Información adicional para Informe: EMT ± 1 °C -Se requiere declaración de conformidad acorde a especificación ASTM 6C-86.	31 (DACN)
389.	TERMÓMETRO DE LIQUIDO EN VIDRIO (ALCOHOL AZUL MARCA: BRANNAN, MODELO: LO-tox, NÚMERO DE SERIE: SIN NUMERO CLAVE DE IDENTIFICACIÓN: CI-TTV-56. PUNTOS DE CALIBRACIÓN: -30 °C, -10 °C, 0 °C, +20 °C, +30 °C y +45 °C	PIEZA	1	INTERVALO DE INDICACIÓN: -35 °C A + 50 °C DIVISIÓN DE ESCALA: 1 °C. TIPO DE INMERSIÓN: INMERSIÓN PARCIAL Incertidumbre requerida $U_{k=2} \leq \frac{EMP}{4}$ Información adicional para Informe: EMT ± 1 °C -Se requiere declaración de conformidad acorde a NOM-011-SCFI-2004.	31 (DACN)

Av. Jardín No. 272 Col. Tlatilco Del. Azcapotzalco C.P. 02860
México D.F. info@kalyval.com.mx Tel. 5785-4850

Partida Num.:	CONCEPTO	UNIDAD	CANTIDAD	OBSERVACIONES	J.C.U. No.
390.	TERMÓMETRO DE LIQUIDO EN VIDRIO (ALCOHOL AZUL) MARCA: BRANNAN, MODELO: LO-tox, NÚMERO DE SERIE: SIN NUMERO, CLAVE DE IDENTIFICACIÓN: CI-TTV-57. PUNTOS DE CALIBRACIÓN: -30 °C, -10 °C, 0 °C, +20 °C, +30 °C y +45 °C	PIEZA	1	INTERVALO DE INDICACIÓN: -35 °C A + 50 °C DIVISIÓN DE ESCALA: 1 °C. TIPO DE INMERSIÓN: INMERSIÓN PARCIAL Incertidumbre requerida $U_{k=2} \leq \frac{EMP}{4}$ Información adicional para Informe: EMT ± 1 °C -Se requiere declaración de conformidad acorde a NOM-011-SCFI-2004.	31 (DACN)
391.	TERMÓMETRO DE LIQUIDO EN VIDRIO (ALCOHOL AZUL) MARCA: BRANNAN, MODELO: LO-tox, NÚMERO DE SERIE: SIN NUMERO, CLAVE DE IDENTIFICACIÓN: CI-TTV-58. PUNTOS DE CALIBRACIÓN: -30 °C, -10 °C, 0 °C, +20 °C, +30 °C y +45 °C	PIEZA	1	INTERVALO DE INDICACIÓN: -35 °C A + 50 °C DIVISIÓN DE ESCALA: 1 °C. TIPO DE INMERSIÓN: INMERSIÓN PARCIAL Incertidumbre requerida $U_{k=2} \leq \frac{EMP}{4}$ Información adicional para Informe: EMT ± 1 °C -Se requiere declaración de conformidad acorde a NOM-011-SCFI-2004.	31 (DACN)
392.	TERMÓMETRO DE LIQUIDO EN VIDRIO (Hg) MARCA: KESSLER, MODELO: 4011A, NÚMERO DE SERIE: SIN NUMERO CLAVE DE IDENTIFICACIÓN: CI-TTV-59. PUNTOS DE CALIBRACIÓN: -15 °C, 0 °C, +20 °C, +50 °C, +80 °C y +105 °C.	PIEZA	1	INTERVALO DE INDICACIÓN: -20 °C A +110 °C DIVISIÓN DE ESCALA: 1 °C. TIPO DE INMERSIÓN: INMERSIÓN PARCIAL	31 (DACN)

Av. Jardín No. 272 Col. Tlatilco Del. Azcapotzalco C.P. 02860
México D.F. info@kalyval.com.mx Tel. 5785-4850

Partida Núm.:	CONCEPTO	UNIDAD	CANTIDAD	OBSERVACIONES	J.C.U. No.
				Incertidumbre requerida $U_{k=2} \leq \frac{EMP}{4}$ Información adicional para Informe: EMT ± 1 °C -Se requiere declaración de conformidad acorde a NOM-011-SCFI-2004.	
393.	TERMÓMETRO DE LÍQUIDO EN VIDRIO (Hg) INMERSIÓN TOTAL DE -35 °C A 50 °C, MARCA: BRANNAN, MODELO: S/M, NÚMERO DE SERIE: S/N, EMT ± 1 °C, RESOLUCIÓN: 1 °C, CLAVE DE IDENTIFICACIÓN: RD-2. PUNTOS DE CALIBRACIÓN: 0 °C, 4 °C, 8 °C, 15 °C, 30 °C.	PIEZA	1	Sin observaciones	31 (DCS)
394.	TERMÓMETRO DE LÍQUIDO EN VIDRIO (Hg) INMERSIÓN TOTAL DE -10 °C A 110 °C, MARCA: S/M, MODELO: S/M, NÚMERO DE SERIE: S/N, EMT ± 1 °C, RESOLUCIÓN: 1 °C, CLAVE DE IDENTIFICACIÓN: OP-T-01. PUNTOS DE CALIBRACIÓN: 0 °C, 4 °C, 8 °C, 15 °C, 30 °C.	PIEZA	1	La calibración deberá efectuarse una vez que se haya finalizado y regresado a la Coordinación de Control Técnico de Insumos el instrumento de la partida 476	31 (DCS)
395.	TERMÓMETRO DE LÍQUIDO EN VIDRIO (Hg) INMERSIÓN PARCIAL DE +38 °C A +82 °C, MARCA: KESSLER, MODELO: ASTM14C-86, NÚMERO DE SERIE: S/N, EMT: ± 0,1 °C, RESOLUCIÓN: 0,1 °C, CLAVE DE IDENTIFICACIÓN: LMM-T-15. PUNTOS DE CALIBRACIÓN: 38 °C, 60 °C, 82 °C.	PIEZA	1	CMC ≤ EMT/4	31 (DMCI)
396.	TERMÓMETRO DE LÍQUIDO EN VIDRIO (Hg) INMERSIÓN PARCIAL DE -20 °C A +110 °C, MARCA: LAUKA, MODELO: 550, NÚMERO DE SERIE: S/N, EMT: ± 1 °C, RESOLUCIÓN: 1 °C, CLAVE DE IDENTIFICACIÓN: LMM-T-22.	PIEZA	1	CMC ≤ EMT/4	31 (DMCI)

Av. Jardín No. 272 Col. Tlatilco Del. Azcapotzalco C.P. 02860
México D.F. Info@kalyval.com.mx Tel. 5785-4850

Partida Núm.:	CONCEPTO	UNIDAD	CANTIDAD	OBSERVACIONES	F.C.U. No.
	PUNTOS DE CALIBRACIÓN: 0 °C, 25 °C, 50 °C, 100 °C.				
397.	TERMÓMETRO DE LÍQUIDO EN VIDRIO (Hg) INMERSIÓN PARCIAL DE -10 °C A +110 °C, MARCA: S/M, MODELO: S/M, NÚMERO DE SERIE: S/N, EMT: ±, RESOLUCIÓN: 1 °C, CLAVE DE IDENTIFICACIÓN: LMNM-T-18, LMM-T-22A Y LMM-T-26. PUNTOS DE CALIBRACIÓN: 0 °C, 37 °C, 55 °C, 100 °C.	PIEZA	3	Sin observaciones	31 (DMCI)
398.	TERMÓMETRO DE LÍQUIDO EN VIDRIO (Hg) INMERSIÓN PARCIAL DE -10 °C A +400 °C, MARCA: BRANNAN, MODELO: S/M, NÚMERO DE SERIE: S/N, EMT: ± 2,5 °C si T≤ 300 °C, ± 5,0 °C si T>, RESOLUCIÓN: 2 °C, CLAVE DE IDENTIFICACIÓN: LMNM-T-01. PUNTOS DE CALIBRACIÓN: 0 °C, 20 °C, 60 °C, 100 °C, 180 °C, 270 °C, 400 °C.	PIEZA	1	CMC ≤ EMT/4	31 (DMCI)
399.	TERMÓMETRO DE LÍQUIDO EN VIDRIO (Hg) INMERSIÓN TOTAL DE -8 °C A +32 °C, MARCA: KESSLER, MODELO: ASTM63C-86, NÚMERO DE SERIE: 694813, EMT: ± 0,1 °C, RESOLUCIÓN: 0,1 °C, CLAVE DE IDENTIFICACIÓN: LMM-T-32. PUNTOS DE CALIBRACIÓN: 0 °C, 15 °C, 30 °C.	PIEZA	1	CMC ≤ EMT/4	31 (DMCI)
400.	TERMÓMETRO DE LIQUIDO EN VIDRIO (ALCOHOL) DE -20 °C A 110 °C INMERSIÓN PARCIAL, MARCA: BRANNAN, MODELO: S/M, NÚMERO DE SERIE: S/N, EMT: ± 1 °C, RESOLUCIÓN: 1 °C, CLAVE DE IDENTIFICACIÓN: LMM-T-05. PUNTOS DE CALIBRACIÓN: 0 °C, 37 °C, 55 °C, 100 °C.	PIEZA	1	Sin observaciones	31 (DMCI)
401.	TERMÓMETRO DE LÍQUIDO EN VIDRIO (Hg) INMERSIÓN PARCIAL DE -10 °C A +250 °C CON JUNTA 10/30, MARCA: ERTCO, MODELO: ST 3-250, NÚMERO DE SERIE: 57847, EMT: ± 1 °C, RESOLUCIÓN: 1 °C, CLAVE DE IDENTIFICACIÓN: LMM-T-45.	PIEZA	1	CMC ≤ EMT/4	31 (DMCI)

Av. Jardín No. 272 Col. Tlatilco Del. Azcapotzalco C.P. 02860
México D.F. Info@kalyval.com.mx Tel. 5785-4850

Partida Núm.	CONCEPTO	UNIDAD	CANTIDAD	OBSERVACIONES	I.C.U. No.
	PUNTOS DE CALIBRACIÓN: 10 °C, 60 °C, 150 °C, 200 °C.				
402.	TERMÓMETRO DE LÍQUIDO EN VIDRIO (Hg) INMERSIÓN PARCIAL DE -20 °C A +110 °C, MARCA: BRANNAN, MODELO: S/M, NUMERO DE SERIE: S/N, EMT: ± 1 °C, RESOLUCIÓN: 1 °C, CLAVE DE IDENTIFICACIÓN: TEX-1TD241001. PUNTOS DE CALIBRACIÓN: 0 °C, 37 °C, 55 °C, 100 °C.	PIEZA	1	CMC ≤ EMT/4	31 (DMCI)
403.	TERMÓMETRO DE LIQUIDO EN VIDRIO (Hg) INMERSIÓN PARCIAL DE -20 °C A +150 °C, MARCA: LAUKA, MODELO: 380, NÚMERO DE SERIE: S/N, EMT: ±1 °C, RESOLUCIÓN: 1 °C, CLAVE DE IDENTIFICACIÓN: LMNM-T-34. PUNTOS DE CALIBRACIÓN: 20 °C, 40 °C, 70 °C, 90 °C.	PIEZA	1	CMC ≤ EMT/4	31 (DMCI)
404.	TERMÓMETRO DE LIQUIDO EN VIDRIO (Hg) INMERSIÓN PARCIAL DE -10 A +260 °C, MARCA: LAUKA, MODELO: 336, NÚMERO DE SERIE: S/N, EMT: 1 °C, RESOLUCIÓN: ± 1 °C, CLAVE DE IDENTIFICACIÓN: MM-T-46. PUNTOS DE CALIBRACIÓN: 10 °C, 60 °C, 150 °C, 200 °C.	PIEZA	1	CMC ≤ EMT/4	31 (DMCI)
405.	TERMÓMETRO DE LÍQUIDO EN VIDRIO (Hg) INMERSIÓN PARCIAL DE -10 °C A +250 °C CON JUNTA 10/30, MARCA: ERTCO, MODELO: ST 3-250, NÚMERO DE SERIE: 57861, EMT: ± 1 °C, RESOLUCIÓN: 1 °C, CLAVE DE IDENTIFICACIÓN: LMNM-T-43. PUNTOS DE CALIBRACIÓN: 10 °C, 60 °C, 150 °C, 200 °C.	PIEZA	1	CMC ≤ EMT/4	31 (DMCI)

Av. Jardín No. 272 Col. Tlatilco Del. Azcapotzalco C.P. 02860
México D.F. info@kalyval.com.mx Tel. 5785-4850

Kalyval
Laboratorio de Calibración y Validación

Partida Núm.	CONCEPTO	UNIDAD	CANTIDAD	OBSERVACIONES	J.C.U. No.
406.	TERMÓMETRO DE LÍQUIDO EN VIDRIO (Hg) INMERSIÓN TOTAL DE -20 °C A +110 °C, MARCA: BRANNAN, MODELO: S/M, NÚMERO DE SERIE: S/N, EMT: ± 1 °C, RESOLUCIÓN: 1 °C, CLAVE DE IDENTIFICACIÓN: TD24/002. PUNTOS DE CALIBRACIÓN: 20 °C, 40 °C, 70 °C, 90 °C.	PIEZA	1	CMC ≤ EMT/4	31 (DMCI)
407.	TERMÓMETRO DIGITAL, INMERSIÓN PARCIAL DE -40 °C a +550 °C, MARCA: HANNA INSTRUMENTS, MODELO: HI98517, NÚMERO DE SERIE: 12119, EMT: ± 1 °C, RESOLUCIÓN: 1° C, CLAVE DE IDENTIFICACIÓN: MCT-012. PUNTOS DE CALIBRACIÓN: 0 °C, 15 °C, 30 °C, 45 °C, 70 °C.	PIEZA	1	Sin observaciones	31 (DMCI)
408.	TERMÓMETRO PARA EL PICNÓMETRO 09.02 01 TERMÓMETRO DE LIQUIDO EN VIDRIO (Hg) DE +9 °C A +35 °C, MARCA: BRAND, MODELO: S/M, NÚMERO DE SERIE: 09.02 01, EMT: ± 0,2 °C, RESOLUCIÓN: 0,2 °C, CLAVE DE IDENTIFICACIÓN: 09.02 01. PUNTOS DE CALIBRACIÓN: 15 °C, 20 °C, 25 °C.	PIEZA	1	CMC ≤ EMT/4	31 (DMCI)
409.	TERMÓMETRO PARA EL PICNÓMETRO 09.03 95 TERMÓMETRO DE LIQUIDO EN VIDRIO (Hg) DE +9 °C A +35 °C, MARCA: BRAND, MODELO: S/M, NÚMERO DE SERIE: 09.03 95, EMT: ± 0,2 °C, RESOLUCIÓN: 0,2 °C, CLAVE DE IDENTIFICACIÓN: 09.03 95. PUNTOS DE CALIBRACIÓN: 15 °C, 20 °C, 25 °C.	PIEZA	1	CMC ≤ EMT/4	31 (DMCI)

INSTRUMENTOS DE MEDICIÓN (MASA)

Av. Jardín No. 272 Col. Tlatilco Del. Azcapotzalco C.P. 02860
México D.F. info@kalyval.com.mx Tel. 5785-4850

Partida Núm.	CONCEPTO	UNIDAD	CANTIDAD	OBSERVACIONES	J.C.E. No.
410.	JUEGO DE PESAS 1 mg a 200 g de 22 PIEZAS CON ESTUCHE DE PLÁSTICO CLASE E2, MARCA: TROEMNER, MODELO: N/A, No. DE SERIE: 4000014632, CLAVE DE IDENTIFICACIÓN: FQ-JPE-01.	JUEGO	1	**Alcance:** 0,0010 g a 200 g **Resolución:** N/A Incertidumbre requerida $U_{k=2} \leq \frac{EMP}{3}$ -Declaración del EMT para cada pesa acorde a NOM-038-SCFI-2000. -Declaración de conformidad a clase de exactitud acorde a NOM-038-SCFI-2000. ➢ **Mantenimiento preventivo:** Se requiere limpieza externa con alcohol isopropílico al 95% con sumo cuidado evitar rallar las pesas, dejar un tiempo de secado de 3 a 6 días antes de calibración. Se debe entregar informe puntual de la limpieza realizada a cada pesa antes de ser calibradas. ➢ La **Calibración** se requiere para las 22 piezas con pesas clase E1.	31 (DMR)

Av. Jardín No. 272 Col. Tlatilco Del. Azcapotzalco C.P. 02860
México D.F. info@kalyval.com.mx Tel. 5785-4850

Kalyval
Laboratorio de Calibración y Validación

Partida Núm.	CONCEPTO	UNIDAD	CANTIDAD	OBSERVACIONES	J.C.U. No.
				Pesos en mg: 10, 20, 20*, 50, 100, 200, 200*, 500 Pesos en g: 1, 2, 2*, 5, 10, 20, 20*, 50, 100, 200	
411.	PESA CILÍNDRICA DE 1 g CLASE F1 EN ESTUCHE DE PLÁSTICO, MARCA: TROEMNER, MODELO: N/I, NÚMERO DE SERIE: 1000061742, EMT: F1, RESOLUCIÓN: N/A, CLAVE DE IDENTIFICACIÓN: 80780340 PUNTOS DE CALIBRACIÓN: Valores de masa convencional para cada una de las pesas	PIEZA	1	- Limpieza previa calibración. Se requiere calibración con pesas clase E2	31 (DMR)
412.	PESA CILÍNDRICA DE 20 g CLASE E2 EN ESTUCHE INDIVIDUAL DE PLÁSTICO, MARCA: TROEMNER, MODELO: N/I, NÚMERO DE SERIE: 1000068193, EMT: F1, RESOLUCIÓN: N/A, CLAVE DE IDENTIFICACIÓN: 80780344 PUNTOS DE CALIBRACIÓN: Valores de masa convencional para cada una de las pesas	PIEZA	1	- Limpieza previa calibración. Se requiere calibración con pesas clase E2	31 (DMR)
413.	PESA CILÍNDRICA DE 20 g CLASE E2 EN ESTUCHE INDIVIDUAL DE PLÁSTICO, MARCA: TROEMNER, MODELO: N/I, NÚMERO DE SERIE: 1000065516, EMT: E2, RESOLUCIÓN: N/A, CLAVE DE IDENTIFICACIÓN: 80780297 PUNTOS DE CALIBRACIÓN: Valores de masa convencional para cada una de las pesas	PIEZA	1	- Limpieza previa calibración. Se requiere calibración con pesas clase E1	31 (DMR)
414.	PESA INDIVIDUAL PARALELEPÍPEDA RECTANGULAR DE 5 kg, MARCA: ESHER, MODELO: 5T-M1, NÚMERO DE SERIE: SIN NUMERO, , CLAVE DE IDENTIFICACIÓN: CI-MPI-35 y CI-MPI-36 PUNTOS DE CALIBRACIÓN: Valores de masa convencional para cada una de las pesas	PIEZA	2	- Ajuste a Clase M1 previa calibración así como entregar informe de ajuste. EMT: ±250 mg	31 (DACN)

Av. Jardín No. 272 Col. Tlatilco Del. Azcapotzalco C.P. 02860
México D.F. Info@kalyval.com.mx Tel. 5785-4850

Partida Núm.	CONCEPTO	UNIDAD	CANTIDAD	OBSERVACIONES	J.C.U. No.
				Incertidumbre requerida $U_{K=2} \leq \frac{EMP}{3}$ - Declaración de conformidad a clase de exactitud acorde a NOM-038-SCFI-2000.	
415.	PESA INDIVIDUAL PARALELEPÍPEDA RECTANGULAR DE 10 kg, MARCA: ESHER, MODELO: 10T-M1, NÚMERO DE SERIE: SIN NUMERO, CLAVE DE IDENTIFICACIÓN: CI-MPI-37, CI-MPI-38, CI-MPI-39 y CI-MPI-40. PUNTOS DE CALIBRACIÓN: Valores de masa convencional para cada una de las pesas	PIEZA	4	- Ajuste a Clase M1 previa calibración así como entregar informe de ajuste. EMT: ±500 mg Incertidumbre requerida $U_{K=2} \leq \frac{EMP}{3}$ - Declaración de conformidad a clase de exactitud acorde a NOM-038-SCFI-2000.	31 (DACN)
416.	PESA INDIVIDUAL PARALELEPÍPEDA RECTANGULAR DE 5 kg, MARCA: ESHER, MODELO: SIN MODELO, NÚMERO DE SERIE: SIN NUMERO, CLAVE DE IDENTIFICACIÓN: CI-MPI-41 y CI-MPI-42 PUNTOS DE CALIBRACIÓN: Valores de masa convencional para cada una de las pesas	PIEZA	2	-Limpieza y pintura colocando la identificación CI-MPI-41 y CI-MPI-42 a cada IBC. Incertidumbre requerida $U_{K=2} \leq \frac{EMP}{3}$ -Ajuste a Clase M1 previo a su Calibración así como entregar informe de ajuste. -EMT: ±250 mg	31 (DACN)

Av. Jardín No. 272 Col. Tlatilco Del. Azcapotzalco C.P. 02860
México D.F. Info@kalyval.com.mx Tel. 5785-4850

Partida Núm.:	CONCEPTO	UNIDAD	CANTIDAD	OBSERVACIONES	I.C.U. No.
				Incertidumbre requerida $U_{k=2} \leq \frac{EMP}{3}$ -Declaración de conformidad a NOM-038-SCFI-2000.	
417.	PESA INDIVIDUAL PARALELEPÍPEDA RECTANGULAR DE 10 kg, MARCA: ESHER, MODELO: SIN MODELO, NÚMERO DE SERIE: SIN NUMERO, CLAVE DE IDENTIFICACIÓN: CI-MPI-43, CI-MPI-44, CI-MPI-45 y CI-MPI-46. PUNTOS DE CALIBRACIÓN: Valores de masa convencional para cada una de las pesas	PIEZA	4	-Limpieza y pintura colocando la identificación CI-MPI-43, CI-MPI-44, CI-MPI-45 y CI-MPI-46 a cada IBC. -Ajuste a Clase M1 previo a su Calibración así como entregar informe de ajuste. Incertidumbre requerida $U_{k=2} \leq \frac{EMP}{3}$ -EMT: ±500 mg -Declaración de conformidad NOM-038-SCFI-2000.	31 (DACN)
418.	JUEGO DE PESAS (1 g A 1 Kg) CLASE M1, MARCA: INPROS, MODELO: SIN MODELO NÚMERO DE SERIE: SIN NUMERO, CLAVE DE IDENTIFICACIÓN: CI-MJP-47.	JUEGO	1	-Limpieza previa a calibración. Incertidumbre requerida $U_{k=2} \leq \frac{EMP}{3}$	31 (DACN)

Av. Jardín No. 272 Col. Tlatilco Del. Azcapotzalco C.P. 02860
México D.F. Info@kalyval.com.mx Tel. 5785-4850

Partida Num.	CONCEPTO	UNIDAD	CANTIDAD	OBSERVACIONES	I.C.U. No.
	PUNTOS DE CALIBRACIÓN: Valores de masa convencional para cada una de las pesas.			-Declaración del EMT para cada pesa acorde a NOM-038-SCFI-2000. -Declaración de conformidad a clase de exactitud acorde a NOM-038-SCFI-2000.	
419.	JUEGO DE PESAS (1 g A 1 Kg) CLASE M1, MARCA: INPROS, MODELO: SIN MODELO NÚMERO DE SERIE: SIN NUMERO, CLAVE DE IDENTIFICACIÓN: CI-MJP-48. PUNTOS DE CALIBRACIÓN: Valores de masa convencional para cada una de las pesas.	JUEGO	1	-Limpieza previa a calibración. Incertidumbre requerida $U_{K=2} \leq \frac{EMP}{3}$ - Declaración del EMT para cada pesa acorde a NOM-038-SCFI-2000. - Declaración de conformidad a clase de exactitud acorde a NOM-038-SCFI-2000.	31 (DACN)
420.	JUEGO DE PESAS (1 mg A 500 mg) CLASE F2, MARCA: OHAUS, MODELO: SIN MODELO, NÚMERO DE SERIE: FS-1, CLAVE DE IDENTIFICACIÓN: CI-MJP-33. PUNTOS DE CALIBRACIÓN: Valores de masa convencional para cada una de las pesas.	JUEGO	1	-Limpieza previa a calibración. Incertidumbre requerida $U_{K=2} \leq \frac{EMP}{3}$ -Declaración del EMT para cada pesa acorde a NOM-038-SCFI-2000.	31 (DACN)

Av. Jardín No. 272 Col. Tlatilco Del. Azcapotzalco C.P. 02860
México D.F. info@kalyval.com.mx Tel. 5785-4850

Kalyval
Laboratorio de Calibración y Validación

Partida Núm.	CONCEPTO	UNIDAD	CANTIDAD	OBSERVACIONES	J.C.U. No.
				- Declaración de conformidad a clase de exactitud acorde a NOM-038-SCFI-2000.	
421.	JUEGO DE PESAS CLASE F1 (12 PIEZAS), DE 1 mg A 500 mg, MARCA: TROEMNER, MODELO: S/M, NUMERO DE SERIE: 14945, EMT: F1, RESOLUCIÓN: N/A, CLAVE DE IDENTIFICACIÓN: LMM-M-11.	JUEGO	1	Limpieza previa a la calibración. $U_{k=2} \leq EMT/3$	31 (DMCI)
422.	JUEGO DE PESAS CLASE M2 (12 PIEZAS), DE 1 g A 500 g MARCA: BRK, MODELO: S/M, NÚMERO DE SERIE: S/N, EMT: M2, RESOLUCIÓN: N/A, CLAVE DE IDENTIFICACIÓN: LMM-M-16.	JUEGO	1	Limpieza previa a la calibración. $U_{k=2} \leq EMT/3$	31 (DMCI)
423.	PESA CLASE M1, DE 1 kg, MARCA: BRK, MODELO: S/M, NÚMERO DE SERIE: S/N, EMT: ± 50 mg, RESOLUCIÓN: N/A, CLAVE DE IDENTIFICACIÓN: LMM-M-17.	PIEZA	1	Limpieza previa a la calibración. $U_{k=2} \leq EMT/3$	31 (DMCI)
424.	PESA CLASE M2, DE 2 kg, MARCA: BRK, MODELO: S/M, NÚMERO DE SERIE: S/N, EMT: ± 300 mg, RESOLUCIÓN: N/A, CLAVE DE IDENTIFICACIÓN: LMM-M-18.	PIEZA	1	Limpieza previa a la calibración. $U_{k=2} \leq EMT/3$	31 (DMCI)
425.	PESA PARALELEPÍPEDA CLASE M2, DE 5 kg, MARCA: REMEX, MODELO: S/M, NÚMERO DE SERIE: S/N, EMT: ± 800 mg, RESOLUCIÓN: N/A, CLAVE DE IDENTIFICACIÓN: LMM-M-19.	PIEZA	1	Limpieza previa a la calibración. $U_{k=2} \leq EMT/3$	31 (DMCI)
426.	PESA PARALELEPÍPEDA CLASE M2, DE 10 kg, MARCA: REMEX, MODELO: S/M, NÚMERO DE SERIE: S/N, EMT: ± 1600 mg, RESOLUCIÓN: N/A, CLAVE DE IDENTIFICACIÓN: LMM-M-20.	PIEZA	1	Limpieza previa a la calibración. $U_{k=2} \leq EMT/3$	31 (DMCI)

Av. Jardín No. 272 Col. Tlatilco Del. Azcapotzalco C.P. 02860
México D.F. Info@kalyval.com.mx Tel. 5785-4850

Partida Núm.	CONCEPTO	UNIDAD	CANTIDAD	OBSERVACIONES	I.C.U. No.
427.	PESAS PARA PROBADOR DE RASGADO, MARCA: SDL ATLAS, MODELO: S/N, NÚMERO DE SERIE: S/N, EMT: ± 50 mg, CLAVE DE IDENTIFICACIÓN: Pesas de trabajo A, B, C, D; Pesas de verificación A, B, C, D.	PIEZA	8	Alcance: Pesas de trabajo A: 625,9 g B: 1245,8 g C: 2510,0 g D: 5002,7 g Pesas de verificación A: 235,13 g B: 445 g C: 881 g D: 1735 g - Limpieza previa a la calibración. $U_{k=2} \leq EMT/3$	31 (DMCI)
428.	MEDIDOR DE FRAGUADO DE VENDAS ENYESADAS, MARCA: HUMBOLDT MFG CO, MODELO: 1173, NÚMERO DE SERIE: S/N, EMT: ± 4,52 gramos para aguja gruesa (0,113 kg)	PIEZA	1	En este equipo se requieren dos servicios de verificación en las agujas: - Masa (punta gruesa) en 0,113 kg.	31

Av. Jardín No. 272 Col. Tlatilco Del. Azcapotzalco C.P. 02860
México D.F. Info@kalyval.com.mx Tel. 5785-4850

Partida No.	CONCEPTO	UNIDAD	CANTIDAD	OBSERVACIONES	I.C.U. No.
	y 18,64 gramos para aguja delgada (0,454 kg), RESOLUCIÓN: N/A CLAVE DE IDENTIFICACIÓN: LMNM-MAT-24. PUNTOS DE VERIFICACIÓN: Masa (punta gruesa) en 0,113 kg / Masa (punta fina) en 0,454 kg.			- Masa (punta fina) en 0,454 kg.	(DMCI)
	INSTRUMENTOS DE MEDICIÓN (LONGITUD)				
429.	CALIBRADOR DIGITAL DE 0 mm A 150 mm, MARCA: MITUTOYO, MODELO: CD-6" B, NÚMERO DE SERIE: 0104514, EMT: ± 0,03 mm, RESOLUCIÓN: 0,01 mm, CLAVE DE IDENTIFICACIÓN: LMNM-D-06. PUNTOS DE CALIBRACIÓN: 0 mm, 5 mm, 7,5 mm, 10 mm, 20 mm, 30 mm, 50 mm, 75 mm, 100 mm, 150 mm.	PIEZA	1	Sin observaciones	31 (DMCI)
430.	CALIBRADOR ELECTRODIGITAL DE 0 mm A 150 mm, MARCA: MITUTOYO, MODELO: CD-6" CSX, NÚMERO DE SERIE: 10082377, EMT: ± 0,03 mm, RESOLUCIÓN: 0,01 mm, CLAVE DE IDENTIFICACIÓN: LMNM-D-28. PUNTOS DE CALIBRACIÓN: 0 mm, 5 mm, 7,5 mm, 10 mm, 20 mm, 30 mm, 50 mm, 75 mm, 100 mm, 150 mm.	PIEZA	1	Sin observaciones	31 (DMCI)
431.	CALIBRADOR DE 0 mm A 150 mm, MARCA: S/M, MODELO: 812-2065, NÚMERO DE SERIE: S/N, EMT: ± 0,03 mm, RESOLUCIÓN: 0,02 mm, CLAVE DE IDENTIFICACIÓN: LMM-D-19. PUNTOS DE CALIBRACIÓN: 30 mm, 60 mm, 90 mm, 120 mm, 150 mm.	PIEZA	1	CMC ≤ EMT	31 (DMCI)
432.	ESCALA MÉTRICA DEL MANDRIL DE ACERO INOXIDABLE, MARCA: S/M, MODELO: S/M, NÚMERO DE SERIE: S/N, EMT: ± 0,8 mm, RESOLUCIÓN: 1 mm, CLAVE DE IDENTIFICACIÓN: LNM-D3.	PIEZA	1	Sin observaciones	31 (DMCI)

Av. Jardín No. 272 Col. Tlatilco Del. Azcapotzalco C.P. 02860
México D.F. Info@kalyval.com.mx Tel. 5785-4850

Partida Número	CONCEPTO	UNIDAD	CANTIDAD	OBSERVACIONES	C.C.U. No.
	PUNTOS DE CALIBRACIÓN: 150 mm, 160 mm, 170 mm.				
433.	FLEXÓMETRO DE 0 mm A 8000 mm, MARCA: LUFKIN, MODELO: L525CMENOM, NÚMERO DE SERIE: S/N, EMT: ± 1,2 mm, RESOLUCIÓN: 1 mm, CLAVE DE IDENTIFICACIÓN: LMM-D-20, LMM-D-21, Y LMNM-D-22. PUNTOS DE CALIBRACIÓN: 800 mm, 1600 mm, 2400 mm, 4000 mm, 6400 mm, 8000 mm.	PIEZA	3	CMC ≤ EMT/4 solo aplica para el instrumento LMM-D-20)	31 (DMCI)
434.	FLEXÓMETRO DE 0 mm A 8000 mm, MARCA: TRUPER, MODELO: GRIPPER, NÚMERO DE SERIE: S/N, EMT: ± 1,2 mm, RESOLUCIÓN: 1 mm, CLAVE DE IDENTIFICACIÓN: LMNM-D-04. PUNTOS DE CALIBRACIÓN: 800 mm, 1600 mm, 2400 mm, 4000 mm, 6400 mm, 8000 mm.	PIEZA	1	Sin observaciones	31 (DMCI)
435.	FLEXÓMETRO DE 0 mm A 8000 mm, MARCA: LUFKIN, MODELO: LF700-08, NÚMERO DE SERIE: S/N, EMT: ± 1,2 mm, RESOLUCIÓN: 1 mm, CLAVE DE IDENTIFICACIÓN: LMNM-D-31. PUNTOS DE CALIBRACIÓN: 800 mm, 1600 mm, 2400 mm, 4000 mm, 6400 mm, 8000 mm.	PIEZA	1	CMC ≤ EMT/4	31 (DMCI)
436.	FLEXÓMETRO DE 0 mm A 3000 mm, MARCA: STANLEY, MODELO: 30-608, NÚMERO DE SERIE: S/N, EMT: ± 1,2 mm, RESOLUCIÓN: 1 mm, CLAVE DE IDENTIFICACIÓN: LMNM-D-12. PUNTOS DE CALIBRACIÓN: 300 mm, 600 mm, 900 mm, 1500 mm, 2400 mm, 3000 mm.	PIEZA	1	CMC ≤ EMT/4	31 (DMCI)
437.	FLEXÓMETRO DE 0 mm A 3000 mm, MARCA: TRUPER, MODELO: FM-3, NÚMERO DE SERIE: S/N, EMT: ± 1,8 mm, RESOLUCIÓN: 1 mm, CLAVE DE IDENTIFICACIÓN: LMM-D-18, LMNM-D-38. PUNTOS DE CALIBRACIÓN: 300 mm, 600 mm, 900 mm, 1500 mm, 2400 mm, 3000 mm.	PIEZA	2	CMC ≤ EMT/4	31 (DMCI)

Av. Jardín No. 272 Col. Tlatilco Del. Azcapotzalco C.P. 02860
México D.F. info@kalyval.com.mx Tel. 5785-4850

Kalyval
Laboratorio de Calibración y Validación

Partida Núm.	CONCEPTO	UNIDAD	CANTIDAD	OBSERVACIONES	I.C.U. No.
438.	FLEXÓMETRO DE 0 mm A 5000 mm, MARCA: TRUPER, MODELO: S/M, NÚMERO DE SERIE: S/N, EMT: ± 1,2 mm, RESOLUCIÓN: 1 mm, CLAVE DE IDENTIFICACIÓN: LMNM-D-16, LMM-D-43. PUNTOS DE CALIBRACIÓN: 500 mm, 1000 mm, 1500 mm, 2500 mm, 4000 mm, 5000 mm.	PIEZA	2	Sin observaciones	31 (DMCI)
439.	FLEXÓMETRO DE 0 mm A 8000 mm, MARCA: TRUPER, MODELO: FH-8M, NÚMERO DE SERIE: S/N, EMT: ± 1,2 mm, RESOLUCIÓN: 1 mm, CLAVE DE IDENTIFICACIÓN: LMNM-D-07. PUNTOS DE CALIBRACIÓN: 0 mm, 80 mm, 315 mm, 800 mm, 1600 mm, 2000 mm, 2400 mm, 3200 mm, 4000 mm, 4800 mm, 6000 mm, 6400 mm, 8000 mm.	PIEZA	1	Sin observaciones	31 (DMCI)
440.	REGLA METÁLICA DE 0 mm A 300 mm, MARCA: ACME, MODELO: 1023, NÚMERO DE SERIE: S/N, EMT: ± 0,2 mm, RESOLUCIÓN: 1 mm, CLAVE DE IDENTIFICACIÓN: LMNM-D-34. PUNTOS DE CALIBRACIÓN: 60 mm, 120 mm, 180 mm, 240 mm, 300 mm.	PIEZA	1	CMC ≤ EMT/4	31 (DMCI)
441.	REGLA METÁLICA DE 0 mm A 300 mm, MARCA: ARLY, MODELO: 3006, NÚMERO DE SERIE: S/N, EMT: ± 0,2 mm, RESOLUCIÓN: 1 mm, CLAVE DE IDENTIFICACIÓN: LMNM-D-29. PUNTOS DE CALIBRACIÓN: 60 mm, 120 mm, 180 mm, 240 mm, 300 mm.	PIEZA	1	Sin observaciones	31 (DMCI)
442.	REGLA METÁLICA DE 0 mm A 300 mm, MARCA: ARLY, MODELO: 3020, NÚMERO DE SERIE: S/N, EMT: ± 0,2 mm, RESOLUCIÓN: 1 mm CLAVE DE IDENTIFICACIÓN: LMNM-D-30. PUNTOS DE CALIBRACIÓN: 60 mm, 120 mm, 180 mm, 240 mm, 300 mm.	PIEZA	1	Sin observaciones	31 (DMCI)
443.	REGLA METÁLICA DE 0 mm A 300 mm, MARCA: ARLY, MODELO: S/M, NÚMERO DE SERIE: S/N, EMT: ± 0,2 mm, RESOLUCIÓN: 1 mm, CLAVE DE IDENTIFICACIÓN: LNM-D-1.	PIEZA	1	Sin observaciones	31

Av. Jardín No. 272 Col. Tlatilco Del. Azcapotzalco C.P. 02860
México D.F. info@kalyval.com.mx Tel. 5785-4850

Partida Núm.	CONCEPTO	UNIDAD	CANTIDAD	OBSERVACIONES	I.C.U. No.
	PUNTOS DE CALIBRACIÓN: 60 mm, 120 mm, 180 mm, 240 mm, 300 mm.				(DMCI)
444.	REGLA METÁLICA DE 0 mm A 300 mm, MARCA: BARRILITO, MODELO: 1023, NÚMERO DE SERIE: S/N, EMT: ± 0,2 mm, RESOLUCIÓN: 1 mm, CLAVE DE IDENTIFICACIÓN: LMNM-D-10. PUNTOS DE CALIBRACIÓN: 60 mm, 120 mm, 180 mm, 240 mm, 300 mm.	PIEZA	1	CMC ≤ EMT/4	31 (DMCI)
445.	REGLA METÁLICA DE 0 mm A 600 mm, MARCA: MITUTOYO, MODELO: 182-171, NÚMERO DE SERIE: S/D, EMT: ± 0,3 mm, RESOLUCIÓN: 0,5 mm, CLAVE DE IDENTIFICACIÓN: LMM-D-36. PUNTOS DE CALIBRACIÓN: 5 mm, 50 mm, 150 mm, 300 mm, 450 mm, 600 mm.	PIEZA	1	Sin observaciones	31 (DMCI)
446.	REGLA METÁLICA DE 0 mm A 300 mm, MARCA: MITUTOYO, MODELO: 182-131, NÚMERO DE SERIE: 1107, EMT: ± 0,2 mm, RESOLUCIÓN: 0,5 mm, CLAVE DE IDENTIFICACIÓN: LMM-D-37. PUNTOS DE CALIBRACIÓN: 10 mm, 60 mm, 150 mm, 200 mm	PIEZA	1	Sin observaciones	31 (DMCI)
447.	REGLA METÁLICA DE 0 mm A 450 mm, MARCA: MITUTOYO, MODELO: 182-145, NÚMERO DE SERIE: S/N, EMT: ± 0,2 mm, RESOLUCIÓN: 0,5 mm, CLAVE DE IDENTIFICACIÓN: LMNM-D-11. PUNTOS DE CALIBRACIÓN: 0 mm, 10 mm, 20 mm, 30 mm, 60 mm, 90 mm, 120 mm, 150 mm, 190 mm, 250 mm, 300 mm, 350 mm, 400 mm, 450 mm.	PIEZA	1	Sin observaciones	31 (DMCI)
448.	REGLA METÁLICA DE 0 mm A 300 mm, MARCA: S/M, MODELO: S/M, NÚMERO DE SERIE: S/N, EMT: ± 0,2 mm, RESOLUCIÓN: 1 mm, CLAVE DE IDENTIFICACIÓN: LMNM-D-09. PUNTOS DE CALIBRACIÓN: 0 mm, 6 mm, 18 mm, 30 mm, 60 mm, 90 mm, 120 mm, 150 mm, 180 mm, 240 mm, 300 mm.	PIEZA	1	Sin observaciones	31 (DMCI)

Av. Jardín No. 272 Col. Tlatilco Del. Azcapotzalco C.P. 02860
México D.F. info@kalyval.com.mx Tel. 5785-4850

Partida Núm.	CONCEPTO	UNIDAD	CANTIDAD	OBSERVACIONES	J.C.U. No.
449.	REGLA METÁLICA DE 0 mm A 300 mm, MARCA: TOOLCRAFT, MODELO: S/M, NÚMERO DE SERIE: S/N, EMT: ± 0,2 mm, RESOLUCIÓN: 1 mm, CLAVE DE IDENTIFICACIÓN: LMM-D-13. PUNTOS DE CALIBRACIÓN: 60 mm, 120 mm, 180 mm, 240 mm, 300 mm.	PIEZA	1	CMC ≤ EMT	31 (DMCI)

INSTRUMENTOS DE MEDICIÓN (PRESIÓN)

450.	MANÓMETRO DE 0 kPa A 10 kPa, MARCA: DEWIT, MODELO: 61R/63/10, NÚMERO DE SERIE: 05171700282, EMT: ± 0,2 kPa, RESOLUCIÓN: 0,2 kPa, CLAVE DE IDENTIFICACIÓN: LMNM-P-08. PUNTOS DE CALIBRACIÓN: 2,6 kPa, 5,0 kPa, 7,6 kPa.	PIEZA	1	Sin observaciones	31 (DMCI)
451.	MANÓMETRO DE 0 kPa A 10 kPa, MARCA: DEWIT, MODELO: 61R/63/10, NÚMERO DE SERIE: 05171700285, EMT: ± 0,2 kPa, RESOLUCIÓN: 0,2 kPa, CLAVE DE IDENTIFICACIÓN: LMNM-P-09. PUNTOS DE CALIBRACIÓN: 2,6 kPa, 5,0 kPa, 7,6 kPa.	PIEZA	1	Sin observaciones	31 (DMCI)
452.	MANÓMETRO DE 0 kg/cm² A 11 kg/cm², MARCA: DEWIT, MODELO: S/M NÚMERO DE SERIE: S/N, EMT: ± 0,49 0 kg/cm², RESOLUCIÓN: 0,5 kg/cm², CLAVE DE IDENTIFICACIÓN: LMNM-P-13. PUNTOS DE CALIBRACIÓN: 3,0 kg/cm², 5,5 kg/cm², 8,0 kg/cm².	PIEZA	1	Sin observaciones	31 (DMCI)
453.	MANÓMETRO DE 0 A 230 psi, MARCA: FESTO, MODELO: S/M, NÚMERO DE SERIE: S/N, EMT: ± 5,75 psi, RESOLUCIÓN: 10 psi, CLAVE DE IDENTIFICACIÓN: LMM-P-01. PUNTOS DE CALIBRACIÓN: 45 psi, 100 psi, 170 psi.	PIEZA	1	Sin observaciones	31 (DMCI)

Av. Jardín No. 272 Col. Tlatilco Del. Azcapotzalco C.P. 02860
México D.F. Info@kalyval.com.mx Tel. 5785-4850

Partida Núm.	CONCEPTO	UNIDAD	CANTIDAD	OBSERVACIONES	I.C.U. No.
454.	MANÓMETRO DE 0 kPa A 4,3 kPa, MARCA: MARSHALL TOWN, MODELO: S/M, NÚMERO DE SERIE: 90882, EMT: ± 0,05 kPa, RESOLUCIÓN: 0,05 kPa, CLAVE DE IDENTIFICACIÓN: LMNM-P-04. PUNTOS DE CALIBRACIÓN: 0,5 kPa; 1,0 kPa; 2,0 kPa, 3,0 kPa; 3,5 kPa.	PIEZA	1	Sin observaciones	31 (DMCI)
455.	MANÓMETRO DE 0 kg/cm² A 1 kg/cm², MARCA: METRON, MODELO: S/M, NÚMERO DE SERIE: S/N, EMT: ± 0,02 kg/cm², RESOLUCIÓN: 0,01 kg/cm², CLAVE DE IDENTIFICACIÓN: LMNM-4. PUNTOS DE CALIBRACIÓN: 0,25 kg/cm², 0,50 kg/cm², 0,75 kg/cm².	PIEZA	1	Sin observaciones	31 (DMCI)
456.	MANÓMETRO DE 0 kg/cm² A 11 kg/cm², MARCA: METRON, MODELO: S/M, NÚMERO DE SERIE: S/N, EMT: ± 0,099 kg/cm², RESOLUCIÓN: 0,1 kgf/cm², CLAVE DE IDENTIFICACIÓN: LMNM-P-25. PUNTOS DE CALIBRACIÓN: 3 kgf/cm², 6 kgf/cm², 9 kgf/cm².	PIEZA	1	Sin observaciones	31 (DMCI)
457.	MANÓMETRO DE 0 psi A 160 psi, MARCA: S/M, MODELO: S/M, NÚMERO DE SERIE: S/N, EMT: ± 4,96 psi, RESOLUCIÓN: 5 psi, CLAVE DE IDENTIFICACIÓN: LMNM-P-14. PUNTOS DE CALIBRACIÓN: 40 psi, 80 psi, 120 psi.	PIEZA	1	Sin observaciones	31 (DMCI)
458.	MANÓMETRO DE 0 psi A 200 psi, MARCA: ЯU, MODELO: 550 0293, NÚMERO DE SERIE: S/N, EMT: ± 4 psi, RESOLUCIÓN: 4 psi, CLAVE DE IDENTIFICACIÓN: LMM-P-02. PUNTOS DE CALIBRACIÓN: 80 psi, 85 psi, 90 psi.	PIEZA	1	Sin observaciones	31 (DMCI)

Av. Jardín No. 272 Col. Tlatilco Del. Azcapotzalco C.P. 02860
México D.F. Info@kalyval.com.mx Tel. 5785-4850

Partida Núm.	CONCEPTO	UNIDAD	CANTIDAD	OBSERVACIONES	T.C.U. No.
459.	MANÓMETRO DE 0 kg/cm² A 7 kg/cm², MARCA: METRON, MODELO: S/M, NÚMERO DE SERIE: S/N, EMT: ± 0,14 kg/cm², RESOLUCIÓN: 0,1 kg/cm², CLAVE DE IDENTIFICACIÓN: LMM-P-06. PUNTOS DE CALIBRACIÓN: 2,0 kgf/cm², 3,5 kgf/cm², 5,5 kg/cm².	PIEZA	1	Sin observaciones	31 (DMCI)
460.	MANÓMETRO DE 0 kg/cm² A 1,0 kg/cm², MARCA: WEDDER, MODELO: S/M, NÚMERO DE SERIE: S/N, EMT: ± 0,025 kg/cm², RESOLUCIÓN: 0,02 kg/cm², CLAVE DE IDENTIFICACIÓN: LMNM-P-17. PUNTOS DE CALIBRACIÓN: 0,24 kg/cm², 0,50 kg/cm², 0,74 kg/cm².	PIEZA	1	Sin observaciones	31 (DMCI)
461.	MANÓMETRO MARCA: METRON, MODELO: S/N, No. DE SERIE: S/N, CLAVE DE IDENTIFICACIÓN: LMNM-P-24. PUNTOS DE CALIBRACIÓN: Presión 1 kg/cm², 1.2 kg/cm², 1.5 kg/cm², 2 kg/cm² y 3 kg/cm².	PIEZA	1	Sin observaciones	31 (DMCI)
462.	MANOVACUÓMETRO MARCA: METRON, MODELO: S/N, No. DE SERIE: S/N, CLAVE DE IDENTIFICACIÓN: LMNM-P-23. PUNTOS DE CALIBRACIÓN: • Vacío -10 pulg Hg • Presión 1 kg/cm², 1.2 kg/cm², 1.5 kg/cm² y 2 kg/cm².	PIEZA	1	Sin observaciones	31 (DMCI)
463.	VACUOMETRO DE 0 cmHg A 76 cmHg, MARCA: METRON, MODELO: S/M, NÚMERO DE SERIE: S/N, EMT: ± 1 cmHg, RESOLUCIÓN: 1 cmHg, CLAVE DE IDENTIFICACIÓN: LMNM-P-21.	PIEZA	1	Sin observaciones	31 (DMCI)

Av. Jardín No. 272 Col. Tlatilco Del. Azcapotzalco C.P. 02860
México D.F. Info@kalyval.com.mx Tel. 5785-4850

Partida Num.	CONCEPTO	UNIDAD	CANTIDAD	OBSERVACIONES	I.C.U. No.
	PUNTOS DE CALIBRACIÓN: 10 cmHg, 40 cmHg y 60 cmHg.				
464.	VACUÓMETRO DE -15 kPa A 0 kPa, MARCA: ASHCROFT, MODELO: S/M, NÚMERO DE SERIE: S/N, EMT: ±0,2 kPa, RESOLUCIÓN: 0,2 kPa, CLAVE DE IDENTIFICACIÓN: LMNM-P-07. PUNTOS DE CALIBRACIÓN: -13,6 kPa, -11,4 kPa, -7,6 kPa, -3,8 kPa, -1,6 kPa.	PIEZA	1	Sin observaciones	31 (DMCI)
	INSTRUMENTOS ESPECIALES				
465.	TERMOHIGRÓMETRO DE -40 °C A +85 °C EN TEMPERATURA Y DE 0% A 100% EN HUMEDAD RELATIVA, MARCA: AMPROBE, MODELO: TR200-A, NÚMERO DE SERIE: 13100356, EMT: ± 0,6 °C (-20 °C A 50 °C) Y ± 1,2 °C PARA EL RESTO, ± 3 % (A 25 °C, 10 % - 90 %) Y ± 5 % PARA EL RESTO, RESOLUCIÓN: 0,1 °C, 0,1 %, CLAVE DE IDENTIFICACIÓN: FQ-TH-01. SONDA DE TEMPERATURA, MARCA: AMPROBE, MODELO: TPK-60, NÚMERO DE SERIE: SO13050054, CLAVE DE IDENTIFICACIÓN: FQ-THS-01. PUNTOS DE CALIBRACIÓN EN SENSOR INTERNO DE TEMPERATURA: 10 °C, 18 °C, 22 °C, 25 °C, 30 °C. PUNTOS DE CALIBRACIÓN EN SONDA DE TEMPERATURA: 10 °C, 18 °C, 20 °C, 25 °C, 30 °C. PUNTOS DE CALIBRACIÓN EN HUMEDAD RELATIVA: 10 %, 20 %, 30 %, 40 %, 50 %, 65 %.	EQUIPO	1	Se requiere ajuste a mínimo error. Se requiere calibración de la sonda de temperatura.	31 (DMR)
466.	TERMOHIGRÓMETRO DE -40 °C A +85 °C EN TEMPERATURA Y DE 0 % A 100 % EN HUMEDAD RELATIVA, MARCA: AMPROBE, MODELO: TR-200-A, NUMERO DE SERIE: 13070120, EMT: ± 0,6 °C (-20 °C A 50 °C) Y ± 1,2 °C PARA EL RESTO, ± 3 % (A 25 °C, 10 % - 90 %) Y ± 5 % PARA EL RESTO, RESOLUCIÓN: 0,1 °C, 0,1 %, CLAVE DE IDENTIFICACIÓN: MB-TH-01. PUNTOS DE CALIBRACIÓN EN TEMPERATURA: 0 °C, 18 °C, 20 °C, 22 °C, 24 °C, 30 °C, 35 °C	EQUIPO	1	Se requiere ajuste a mínimo error.	31 (DMR)

Av. Jardín No. 272 Col. Tlatilco Del. Azcapotzalco C.P. 02860
México D.F. Info@kalyval.com.mx Tel. 5785-4850

Partida Núm.:	CONCEPTO	UNIDAD	CANTIDAD	OBSERVACIONES	I.C.U. No.
	PUNTOS DE CALIBRACIÓN EN HUMEDAD RELATIVA: CALIBRAR A 20 °C CON CAMBIOS EN 20 %, 30 %, 40 %, 50 %, 60 %, 70 %				
467.	TERMOHIGRÓMETRO DE -40 °C a 85 °C EN TEMPERATURA Y DE : 0% A 100% EN HUMEDAD RELATIVA, MARCA: AMPROBE, MODELO: TR-200-A, NUMERO DE SERIE: 14120064, EMT ± 0,6 °C (-20 °C a 50 °C) y ± 3 % (A 25 °C, 10 % - 90 %),RESOLUCIÓN: 0,1 °C, Y 0,1 % CLAVE DE IDENTIFICACIÓN: FQ2-TRH-02 SONDA DE TEMPERATURA, MARCA: AMPROBE, MODELO: TPK-60, NUMERO DE SERIE: 13050092, CLAVE DE IDENTIFICACIÓN: FQ2-TRH-02. PUNTOS DE CALIBRACIÓN EN EL SENSOR INTERNO: ,,, 22 °C, PUNTOS DE CALIBRACIÓN EN SONDA: 60 °C. PUNTOS DE CALIBRACIÓN EN HUMEDAD RELATIVA: 20 %, 30 %, 40 %, 50 %, 70 %.	EQUIPO	1	Se requiere ajuste a mínimo error. Se requiere calibración de la sonda de temperatura	31 (DMR)
468.	TERMOHIGRÓMETRO DE -40 °C A +85 °C EN TEMPERATURA Y DE 0 % A 100 % EN HUMEDAD RELATIVA, MARCA: AMPROBE, MODELO: TR-200-A, NÚMERO DE SERIE: 13100371, EMT: ± 0,6 °C (-20 °C A 50 °C) Y ± 1,2 °C PARA EL RESTO, ± 3 % (A 25 °C, 10 % - 90 %) Y ± 5 % PARA EL RESTO, RESOLUCIÓN: 0,1 °C Y 0,1 %, CLAVE DE IDENTIFICACIÓN: ARD-TH-01. SONDA DE TEMPERATURA, MARCA: AMPROBE, MODELO: TPK-60, NÚMERO DE SERIE: 13050100, CLAVE DE IDENTIFICACIÓN: ARD-THS-01. PUNTOS DE CALIBRACIÓN EN SENSOR INTERNO DE TEMPERATURA:	EQUIPO	1	Se requiere ajuste a mínimo error. Se requiere calibración de la sonda de temperatura.	31 (DMR)

Av. Jardín No. 272 Col. Tlatilco Del. Azcapotzalco C.P. 02860
México D.F. Info@kalyval.com.mx Tel. 5785-4850

Partida Núm.	CONCEPTO	UNIDAD	CANTIDAD	OBSERVACIONES	I.C.U. Mc.
	10 °C, 18 °C, 22 °C, 25 °C, 30 °C. PUNTOS DE CALIBRACIÓN EN SONDA: 10 °C, 18 °C, 22 °C, 25 °C, 30 °C. PUNTOS DE CALIBRACIÓN EN HUMEDAD RELATIVA: 10 %, 30 %, 40 %, 50 %, 65 %				
469.	REPETIDOR, MARCA: EPPENDORF, MODELO: S080, NÚMERO DE SERIE: S/N, EMT ± 4 µL PARA 50 µL Y 250 µL Y ± 8 µL PARA 500 µL Y 1000 µL, RESOLUCIÓN: N/A, CLAVE DE IDENTIFICACIÓN: ARD-IH-7 y ARD-IH-8. PUNTOS DE CALIBRACIÓN: 50 µL, 250 µL 500 µL, 1000 µL.	PIEZA	2	Limpieza previa a la calibración y evidencia del ajuste a mínimo error.	31 (DMR)
470.	TERMOHIGRÓMETRO MARCA: AMPROBE, MODELO: TR200-A, NÚMERO DE SERIE: 12090260, CLAVE DE IDENTIFICACIÓN: CI-TTH-19. SONDA DE TEMPERATURA, MARCA: AMPROBE, MODELO: TPK-60, NÚMERO DE SERIE: 17080235. PUNTOS DE CALIBRACIÓN: CALIBRACIÓN EN SENSOR INTERNO EN TEMPERATURA: +15 °C, +18 °C, +20 °C, +22 °C, +24 °C, +30 °C, +45 °C. CALIBRACIÓN EN SONDA EXTERNA EN: 0 °C, + 18 °C, + 20 °C, + 22 °C, +24 °C, + 30 °C, + 45 °C.	EQUIPO	1	INTERVALO DE INDICACIÓN: -40 °C A 85 °C EN TEMPERATURA Y DE 0 % A 100 % EN HUMEDAD RELATIVA. RESOLUCIÓN: 0,1 °C y 0,1%. Incertidumbre requerida en temperatura $U_{K=2} \leq \frac{EMP}{3}$. Incertidumbre requerida en Humedad Relativa $U_{K=2} \leq 1,3\%$ Información adicional para Informe: EMT ± 0,6 °C Y ± 3%,	31 (DACN)

Av. Jardín No. 272 Col. Tlatilco Del. Azcapotzalco C.P. 02860
México D.F. info@kalyval.com.mx Tel. 5785-4850

Partida Núm.	CONCEPTO	UNIDAD	CANTIDAD	OBSERVACIONES	J.C.U. No.
	CALIBRACIÓN EN HUMEDAD RELATIVA: SE SOLICITA CALIBRAR A +20 °C CON CAMBIOS EN 20 %, 30 %, 40 %, 50 % Y 70 % DE HUMEDAD.				
471.	TERMOHIGRÓMETRO MARCA: AMPROBE, MODELO: TR200-A, NÚMERO DE SERIE: 13100385, CLAVE DE IDENTIFICACIÓN: CI-TTH-20. SONDA DE TEMPERATURA, MARCA: AMPROBE, MODELO: TPK-60, NÚMERO DE SERIE: 13050091. PUNTOS DE CALIBRACIÓN: CALIBRACIÓN EN SENSOR INTERNO EN TEMPERATURA: +15 °C, +18 °C, +20 °C, +22 °C, +24 °C, +30 °C, +45 °C. CALIBRACIÓN EN SONDA EXTERNA EN: 0 °C, +, +, +, +, +, + 45 °C. CALIBRACIÓN EN HUMEDAD RELATIVA: SE SOLICITA CALIBRAR A +20 °C CON CAMBIOS EN 20 %, 30 %, 40 %, 50 % Y 70 % DE HUMEDAD.	EQUIPO	1	INTERVALO DE INDICACIÓN: -40 °C A 85 °C EN TEMPERATURA Y DE 0 % A 100 % EN HUMEDAD RELATIVA. RESOLUCIÓN: y 0,1% Incertidumbre requerida en temperatura $U_{K=2} \leq \frac{EMP}{3}$. Incertidumbre requerida en Humedad Relativa $U_{K=2} \leq 1,3\%$ Información adicional para Informe: EMT ± 0,6 °C Y ± 3%.	31 (DACN)
472.	TERMOHIGRÓMETRO MARCA: AMPROBE, MODELO: TR200-A, NÚMERO DE SERIE: 19030084, CLAVE DE IDENTIFICACIÓN: CI-TTH-60 SONDA DE TEMPERATURA, MARCA: AMPROBE, MODELO: TPK-60, NÚMERO DE SERIE: 17090552	EQUIPO	1	INTERVALO DE INDICACIÓN: -40 °C A 85 °C EN TEMPERATURA Y DE 0 % A 100 % EN HUMEDAD RELATIVA. RESOLUCIÓN: y 0,1% Incertidumbre requerida en temperatura $U_{K=2} \leq \frac{EMP}{3}$.	31 (DACN)

Av. Jardín No. 272 Col. Tlatilco Del. Azcapotzalco C.P. 02860
México D.F. Info@kalyval.com.mx Tel. 5785-4850

Partida Núm.:	CONCEPTO	UNIDAD	CANTIDAD	OBSERVACIONES	F.C.U. No.
	PUNTOS DE CALIBRACIÓN: CALIBRACIÓN EN SENSOR INTERNO EN TEMPERATURA: +15 °C, +18 °C, +20 °C, +22 °C, +24 °C, +30 °C, +. CALIBRACIÓN EN SONDA EXTERNA EN: 0 °C, +, +, +, +, +, + 45 °C. CALIBRACIÓN EN HUMEDAD RELATIVA: SE SOLICITA CALIBRAR A +20 °C CON CAMBIOS EN 20 %, 30 %, 40 %, 50 % Y 70 % DE HUMEDAD.			Incertidumbre requerida en Humedad Relativa $U_{K=2} \leq 1,3\%$ Información adicional para Informe: EMT ± 0,6 °C Y ± 3%,	
473.	TERMOHIGRÓMETRO MARCA: AMPROBE, MODELO: TR200-A, NÚMERO DE SERIE: 18090048, CLAVE DE IDENTIFICACIÓN: CI-TTH-61 SONDA DE TEMPERATURA, MARCA: AMPROBE, MODELO: TPK-60, NÚMERO DE SERIE: 17090559. PUNTOS DE CALIBRACIÓN: CALIBRACIÓN EN SENSOR INTERNO EN TEMPERATURA: +15 °C, +18 °C, +20 °C, +22 °C, +24 °C, +30 °C, +. CALIBRACIÓN EN SONDA EXTERNA EN: 0 °C, +, +, +, +, +, + 45 °C. CALIBRACIÓN EN HUMEDAD RELATIVA: SE SOLICITA CALIBRAR A +20 °C CON CAMBIOS EN 20 %, 30 %, 40 %, 50 % Y 70 % DE HUMEDAD.	EQUIPO	1	INTERVALO DE INDICACIÓN: -40 °C A 85 °C EN TEMPERATURA Y DE 0 % A 100 % EN HUMEDAD RELATIVA. RESOLUCIÓN: y 0,1% Incertidumbre requerida en temperatura $U_{K=2} \leq \frac{EMP}{3}$. Incertidumbre requerida en Humedad Relativa $U_{K=2} \leq 1,3\%$ Información adicional para Informe: EMT ± 0,6 °C Y ± 3%,	31 (DACN)

Av. Jardín No. 272 Col. Tlatilco Del. Azcapotzalco C.P. 02860
México D.F. Info@kalyval.com.mx Tel. 5785-4850

Partida Núm.	CONCEPTO	UNIDAD	CANTIDAD	OBSERVACIONES	J.C.U. No.
474.	TERMOHIGRÓMETRO MARCA: AMPROBE, MODELO: TR200-A, NÚMERO DE SERIE: 18090037, CLAVE DE IDENTIFICACIÓN: CI-TTH-62 SONDA DE TEMPERATURA, MARCA: AMPROBE, MODELO: TPK-60, NÚMERO DE SERIE: 17090565. MANTENIMIENTO CORRECTIVO: Se requiere corrección de falla de sonda externa con número de serie 17090565 en su caso sustituir. PUNTOS DE CALIBRACIÓN: CALIBRACIÓN EN SENSOR INTERNO EN TEMPERATURA: +15 °C, +18 °C, +20 °C, +22 °C, +24 °C, +30 °C, +. CALIBRACIÓN EN SONDA EXTERNA EN: 0 °C, +, +, +, +, +, + 45 °C. CALIBRACIÓN EN HUMEDAD RELATIVA: SE SOLICITA CALIBRAR A +20 °C CON CAMBIOS EN 20 %, 30 %, 40 %, 50 % Y 70 % DE HUMEDAD.	EQUIPO	1	INTERVALO DE INDICACIÓN: -40 °C A 85 °C EN TEMPERATURA Y DE 0 % A 100 % EN HUMEDAD RELATIVA. RESOLUCIÓN: y 0,1% Incertidumbre requerida en temperatura $U_{K=2} \leq \frac{EMP}{3}$. Incertidumbre requerida en Humedad Relativa $U_{K=2} \leq 1,3\%$ Información adicional para Informe: EMT ± 0,6 °C Y ± 3%, Mantenimiento correctivo	31 (DACN)
475.	TERMOHIGRÓMETRO MARCA: AMPROBE, MODELO: TR200-A, NÚMERO DE SERIE: 18090062, CLAVE DE IDENTIFICACIÓN: CI-TTH-63	EQUIPO	1	INTERVALO DE INDICACIÓN: -40 °C A 85 °C EN TEMPERATURA Y DE 0 % A 100 % EN HUMEDAD RELATIVA. RESOLUCIÓN: y 0,1%	31 (DACN)

Av. Jardín No. 272 Col. Tlatilco Del. Azcapotzalco C.P. 02860
México D.F. Info@kalyval.com.mx Tel. 5785-4850

Partida Núm.	CONCEPTO	UNIDAD	CANTIDAD	OBSERVACIONES	K.C.U. No.
	SONDA DE TEMPERATURA, MARCA: AMPROBE, MODELO: TPK-60, NÚMERO DE SERIE: 17090557 PUNTOS DE CALIBRACIÓN: CALIBRACIÓN EN SENSOR INTERNO EN TEMPERATURA: +15 °C, +18 °C, +20 °C, +22 °C, +24 °C, +30 °C, +. CALIBRACIÓN EN SONDA EXTERNA EN: 0 °C, +, +, +, +, +, + 45 °C. CALIBRACIÓN EN HUMEDAD RELATIVA: SE SOLICITA CALIBRAR A +20 °C CON CAMBIOS EN 20 %, 30 %, 40 %, 50 % Y 70 % DE HUMEDAD.			Incertidumbre requerida en temperatura $U_{K=2} \leq \frac{EMP}{3}$. Incertidumbre requerida en Humedad Relativa $U_{K=2} \leq 1,3\%$ Información adicional para Informe: EMT ± 0,6 °C Y ± 3%,	
476.	TERMOHIGRÓMETRO MARCA: AMPROBE, MODELO: TR200-A, NÚMERO DE SERIE: 19030010, CLAVE DE IDENTIFICACIÓN: CI-TTH-64 SONDA DE TEMPERATURA, MARCA: AMPROBE, MODELO: TPK-60, NÚMERO DE SERIE17090600. PUNTOS DE CALIBRACIÓN: CALIBRACIÓN EN SENSOR INTERNO EN TEMPERATURA: +15 °C, +18 °C, +20 °C, +22 °C, +24 °C, +30 °C, +. CALIBRACIÓN EN SONDA EXTERNA EN: 0 °C, +, +, +, +, +, + 45 °C.	EQUIPO	1	INTERVALO DE INDICACIÓN: -40 °C A 85 °C EN TEMPERATURA Y DE 0 % A 100 % EN HUMEDAD RELATIVA. RESOLUCIÓN: y 0,1% Incertidumbre requerida en temperatura $U_{K=2} \leq \frac{EMP}{3}$. Incertidumbre requerida en Humedad Relativa $U_{K=2} \leq 1,3\%$ Información adicional para Informe: EMT ± 0,6 °C Y ± 3%,	31 (DACN)

Av. Jardín No. 272 Col. Tlatilco Del. Azcapotzalco C.P. 02860
México D.F. Info@kalyval.com.mx Tel. 5785-4850

Partida Núm.:	CONCEPTO	UNIDAD	CANTIDAD	OBSERVACIONES	J.C.U. No.
	CALIBRACIÓN EN HUMEDAD RELATIVA: SE SOLICITA CALIBRAR A +20 °C CON CAMBIOS EN 20 %, 30 %, 40 %, 50 % Y 70 % DE HUMEDAD.				
477.	METEOROMETRO MARCA: TESTO, MODELO: 622, NÚMERO DE SERIE: 39510882/606, RESOLUCIÓN: CLAVE DE IDENTIFICACIÓN: CI-MMT-34. PUNTOS DE CALIBRACIÓN: CALIBRACIÓN EN TEMPERATURA: 10 °C, Y 45 °C. CALIBRACIÓN EN HUMEDAD RELATIVA: CALIBRAR A CON CAMBIOS EN 10 %, 25 %, 40 %, 50 % Y 70 % DE HUMEDAD. CALIBRACIÓN EN PRESIÓN EN LAS SIGUIENTES DOS UNIDADES DE PRESIÓN: 300, 400, 500, 600, 700, 800, 900, 1 000, 1 100 Y 1 200 HPa. 9, 12, 15, 18, 21, 24, 27, 30 Y 33 inHg.	EQUIPO	1	INTERVALO DE INDICACIÓN: -10 A +60 °C EN TEMPERATURA, 0 % A 100 % EN HUMEDAD RELATIVA, 300 A 1 200 HPa EN PRESIÓN RESOLUCIÓN: 0,1 °C, 0,1 % Y 0,1 HPa. Incertidumbre requerida en temperatura $U_{k=2} \leq \frac{EMP}{3}$. Incertidumbre requerida en Humedad Relativa $U_{k=2} \leq 1{,}3\%$ Incertidumbre requerida en Presión $U_{k=2} \leq \frac{EMP}{3}$. Información adicional para Informe: EMT: ± 0,4 °C + 1 DIGIT, ± 2 % HR + 1 DIGIT A 25 °C, ± 3 HPA + 1 DIGIT,	31 (DACN)

Av. Jardín No. 272 Col. Tlatilco Del. Azcapotzalco C.P. 02860
México D.F. Info@kalyval.com.mx Tel. 5785-4850

Kalyval
Laboratorio de Calibración y Validación

Partida Núm.	CONCEPTO	UNIDAD	CANTIDAD	OBSERVACIONES	J.C.U. No.
478.	METEOROMETRO, MARCA: TESTO, MODELO: 622, NÚMERO DE SERIE: 39518760/811, CLAVE DE IDENTIFICACIÓN: CI-PMT-12. PUNTOS DE CALIBRACIÓN: CALIBRACIÓN EN TEMPERATURA: 10 °C, Y 45 °C. CALIBRACIÓN EN HUMEDAD RELATIVA: CALIBRAR A CON CAMBIOS EN 10%, 25 %, 40 %, 50 % Y 70 % DE HUMEDAD. CALIBRACIÓN EN PRESIÓN EN LAS SIGUIENTES DOS UNIDADES DE PRESIÓN: 300, 400, 500, 600, 700, 800, 900, 1 000, 1 100 Y 1 200 HPa. 9, 12, 15, 18, 21, 24, 27, 30 Y 33 inHg. NOTA. No hacer conversiones, se requiere calibración en cada unidad de presión.	EQUIPO	1	INTERVALO DE INDICACIÓN: -10 A +60 °C EN TEMPERATURA, 0 % A 100 % EN HUMEDAD RELATIVA, 300 A 1 200 HPa EN PRESIÓN RESOLUCIÓN: 0,1 °C, 0,1 % Y 0,1 HPa. Incertidumbre requerida en temperatura $U_{K=2} \leq \frac{EMP}{3}$. Incertidumbre requerida en Humedad Relativa $U_{K=2} \leq 1{,}3\%$ Incertidumbre requerida en Presión $U_{K=2} \leq \frac{EMP}{3}$. Información adicional para Informe: EMT : ± 0,4 °C + 1 DIGIT, ± 2 % HR + 1 DIGIT A 25 °C, ± 3 HPA + 1 DIGIT,	31 (DACN)
479.	TERMOHIGRÓMETRO DE 0 °C A +50 °C (SENSOR INTERNO), -50 °C A +70 °C (SONDA) EN TEMPERATURA Y DE 10 % A 99 % EN HUMEDAD RELATIVA, MARCA: SPER SCIENTIFIC,	EQUIPO	1	Se requiere calibración de la sonda de temperatura y humedad relativa.	31 (DCS)

Av. Jardín No. 272 Col. Tlatilco Del. Azcapotzalco C.P. 02860
México D.F. Info@kalyval.com.mx Tel. 5785-4850

Partida Núm.	CONCEPTO	UNIDAD	CANTIDAD	OBSERVACIONES	J.C.U. No.
	MODELO: 800027, NÚMERO DE SERIE: 078398, EMT: ± 1 °C Y 5 %, RESOLUCIÓN: 0,1 °C Y 1 %, CLAVE DE IDENTIFICACIÓN: DCS-TH-01. PUNTOS DE CALIBRACIÓN EN SENSOR INTERNO Y SONDA DE TEMPERATURA: 0 °C, 15 °C, 20 °C, 23 °C, 35 °C (a una humedad relativa de 35 %). PUNTOS DE CALIBRACIÓN EN SENSOR INTERNO Y SONDA DE HUMEDAD RELATIVA: 20 %, 35 %, 50 %, 65 %, 80 % (a una temperatura de 25 °C).				
480.	COLUMNA DE AGUA DE 0 mmH_2O A 400 mmH_2O, MARCA: DWYER INSTRUMENTS, MODELO: M-600, NÚMERO DE SERIE: S42D, EMT: ± 1 mmH_2O, RESOLUCIÓN: 1 mmH_2O, CLAVE DE IDENTIFICACIÓN: LMNM-P-05. PUNTOS DE CALIBRACIÓN: 50 mmH_2O, 100 mmH_2O, 150 mmH_2O, 200 mmH_2O, 250 mmH_2O, 300 mmH_2O y 350 mmH_2O.	PIEZA	1	Sin observaciones	31 (DMCI)
481.	MEDIDOR DE FLUJO DE AIRE DE 4 LPM A 50 LPM, MARCA: COLE PARMER, MODELO: S/M, NÚMERO DE SERIE: S/N, EMT: ± 3 LPM, RESOLUCIÓN: 1 LPM, CLAVE DE IDENTIFICACIÓN: LMNM-FL-04. PUNTOS DE CALIBRACIÓN: 10 LPM, 20 LPM, 30 LPM y 40 LPM.	PIEZA	1	Sin observaciones	31 (DMCI)
482.	MEDIDOR DE FLUJO DE OXIGENO DE 0,2 LPM A 3,0 LPM, MARCA: DIETERT DETROIT PRODUCTS, MODELO: S/M, NÚMERO DE SERIE: 35118, EMT: ± 0,2 LPM, RESOLUCIÓN: 0,1 LPM, CLAVE DE IDENTIFICACIÓN: LMNM-FL-06. PUNTOS DE CALIBRACIÓN: 0,5 LPM, 1,0 LPM, 1,5 LPM, 2,0 LPM, 2,5 LPM, 3,0 LPM.	PIEZA	1	Sin observaciones	31 (DMCI)

Av. Jardín No. 272 Col. Tlatilco Del. Azcapotzalco C.P. 02860
México D.F. Info@kalyval.com.mx Tel. 5785-4850

Partida Núm.	CONCEPTO	UNIDAD	CANTIDAD	OBSERVACIONES	I.C.U. No.
483.	ROTÁMETRO DE 0 % A 100 %, MARCA: FISCHER PORTER, MODELO: 10A3567SA, NÚMERO DE SERIE: 9711L8123A/A2, EMT: ± 3 %, RESOLUCIÓN: 1 %, CLAVE DE IDENTIFICACIÓN: LMNM-FL-01. PUNTOS DE CALIBRACIÓN (CON AIRE): 20 %, 40 %, 60 %, 80 %, 100 %.	PIEZA	1	Se requiere que en el Informe de calibración, los puntos solicitados además sean expresados en una columna independiente en unidades de LPM. Ejemplo: IBC (%) | REFERENCIA (LPM) 20 | 7,8	31 (DMCI)
484.	ROTÁMETRO DE 0 LPM A 25 LPM, MARCA: FISCHER PORTER, MODELO: G10A6132FA2C1X00, NÚMERO DE SERIE: S/N, EMT: ± 0,35 LPM, RESOLUCIÓN: 0,5 LPM, CLAVE DE IDENTIFICACIÓN: LMNM-FL-02. PUNTOS DE CALIBRACIÓN (CON AIRE): 5 LPM, 10 LPM, 15 LPM, 20 LPM, 25 LPM.	PIEZA	1	Sin observaciones	31 (DMCI)
485.	ROTÁMETRO DE 0 LPM A 25 LPM, MARCA: FISCHER PORTER, MODELO: G10A6132FA2C1X00, NÚMERO DE SERIE: S/N, EMT: ± 0,35 LPM, RESOLUCIÓN: 0,5 LPM, CLAVE DE IDENTIFICACIÓN: LMNM-FL-03. PUNTOS DE CALIBRACIÓN (CON AIRE): 5 LPM, 10 LPM, 15 LPM, 20 LPM, 25 LPM.	PIEZA	1	Sin observaciones	31 (DMCI)
486.	TERMOHIGRÓMETRO DE -40 °C A +85 °C EN TEMPERATURA Y DE 0 % A 100% EN HUMEDAD RELATIVA, MARCA: AMPROBE, MODELO: TR200-A, NÚMERO DE SERIE: 13100361, EMT: ± 1 °C Y 1 %, RESOLUCIÓN: 0,1 °C Y 0,1 %, CLAVE DE IDENTIFICACIÓN: LMNM-T-36. PUNTOS DE CALIBRACIÓN EN TEMPERATURA: 0 °C, 15 °C, 20 °C, 23 °C, 35 °C (a una humedad relativa de 35 %). PUNTOS DE CALIBRACIÓN EN HUMEDAD RELATIVA: 20 %, 35 %, 50 %, 65 %, 80 % (a una temperatura de 20 °C).	EQUIPO	1	$U_{k=2}$sEMP/4	31 (DMCI)

Av. Jardín No. 272 Col. Tlatilco Del. Azcapotzalco C.P. 02860
México D.F. Info@kalyval.com.mx Tel. 5785-4850

Kalyval
Laboratorio de Calibración y Validación

Partida Núm.	CONCEPTO	UNIDAD	CANTIDAD	OBSERVACIONES	I.C.U. No.
487.	TERMOHIGRÓMETRO DE -40 °C A +85 °C EN TEMPERATURA Y DE 0 % A 100% EN HUMEDAD RELATIVA, MARCA: AMPROBE, MODELO: TR200-A, NÚMERO DE SERIE: 13100390, EMT: ± 1 °C Y 1 %, RESOLUCIÓN: 0,1 °C Y 0,1 %, CLAVE DE IDENTIFICACIÓN: LMM-T-37. PUNTOS DE CALIBRACIÓN EN TEMPERATURA: 0 °C, 15 °C, 20 °C, 23 °C, 35 °C (a una humedad relativa de 35 %). PUNTOS DE CALIBRACIÓN EN HUMEDAD RELATIVA: 20 %, 35 %, 50 %, 65 %, 80 % (a una temperatura de 20 °C).	EQUIPO	1	$U_{k=2s}EMP/4$	31 (DMCI)
488.	TERMOHIGRÓMETRO DE 0 °C A +50 °C (SENSOR INTERNO), -50 °C A +70 °C (SONDA) EN TEMPERATURA Y DE 10 % A 99 % EN HUMEDAD RELATIVA, MARCA: SPER SCIENTIFIC, MODELO: 800027, NÚMERO DE SERIE: 078395, EMT: ± 1 °C Y 5 %, RESOLUCIÓN: 0,1 °C Y 1 %, CLAVE DE IDENTIFICACIÓN: DMCI-TH-01. PUNTOS DE CALIBRACIÓN EN SENSOR INTERNO Y SONDA DE TEMPERATURA: 0 °C, 15 °C, 20 °C, 23 °C, 35 °C (a una humedad relativa de 35 %). PUNTOS DE CALIBRACIÓN EN SENSOR INTERNO Y SONDA DE HUMEDAD RELATIVA: 20 %, 35 %, 50 %, 65 %, 80 % (a una temperatura de 20 °C).	EQUIPO	1	Se requiere calibración de la sonda de temperatura y humedad relativa.	31 (DMCI)
489.	ESCANTILLÓN METÁLICO HEMBRA, MARCA: S/M, MODELO: S/M, NÚMERO DE SERIE: S/N, EMT: ± 0,003 mm, CLAVE DE IDENTIFICACIÓN: 0.0.	PIEZA	1	Medición conforme a la ISO 594/1-1986 (E). Se requiere que se realice la Medición, con Comparador óptico con resolución de 0,001 mm Se requiere que se reporte la incertidumbre con un valor de por lo menos tres cifras decimales.	31 (DMCI)

Av. Jardín No. 272 Col. Tlatilco Del. Azcapotzalco C.P. 02860
México D.F. Info@kalyval.com.mx Tel. 5785-4850

Partida Núm.:	CONCEPTO	UNIDAD	CANTIDAD	OBSERVACIONES	J.C.U. No.
				Se anexa esquema de la norma ISO 594/1-1986 (E) en el presente Anexo Técnico.	
490.	ESCANTILLÓN METÁLICO MACHO, MARCA: S/M, MODELO: S/M, NÚMERO DE SERIE: S/N, EMT: ± 0,003 mm, CLAVE DE IDENTIFICACIÓN: LMM-D-02.	PIEZA	1	Medición conforme a la ISO 594/1-1986 (E). Se requiere que se realice la Medición, con Comparador óptico con resolución de 0,001 mm Se requiere que se reporte la incertidumbre con un valor de por lo menos tres cifras decimales. Se anexa esquema de la norma ISO 594/1-1986 (E) en el presente Anexo Técnico.	31 (DMCI)
491.	PANEL DE ACERO INOXIDABLE, MARCA: S/M, MODELO: S/M, NÚMERO DE SERIE: S/N, EMT: ± 25 mm., CLAVE DE IDENTIFICACIÓN: LMNM-MAT-13, LMNM-MAT-14, LMNM-MAT-15 y LMNM-MAT-16	PIEZA	4	Se requiere medición de Rugosidad y ser expresado el resultado en unidades de nanómetros (nm).	31 (DMCI)

Av. Jardín No. 272 Col. Tlatilco Del. Azcapotzalco C.P. 02860
México D.F. Info@kalyval.com.mx Tel. 5785-4850

SIN TEXTO

Directorio de Jefaturas de Conservación de Unidad.

J. C. U. 31
Arq. José Luis Canseco Valdovinos.
Jose.canseco@imss.gob.mx
José Urbano Fonseca No 6, Colonia Magdalena de las Salinas
Alcaldía, Gustavo A. Madero, C.P. 07630, Ciudad de México teléfono 57 52 49 85

Universo de inmuebles dependientes de la División de Inmuebles Centrales

DIRECCIÓN	ADMINISTRACIÓN	J.C.U.
José Urbano Fonseca No. 6 Col. Magdalena de las Salinas, C.P. 07630 Alcaldía Gustavo A. Madero.	Colonia	31

EQUIPO Y HERRAMIENTA QUE SE EMPLEARÁ EN LOS SERVICIOS

[illegible]	[illegible]	[illegible]	[illegible]	[illegible]	[illegible]	[illegible]
Balanza electronica	Propio	ADAM	0 g a 4 500 g	AE171114494	Laboratorio de calibración	20 años
Balanza electronica	Propio	SARTORIUS	0 g a 230 g	22704211	Laboratorio de calibración	20 años
Balanza electronica	Propio	SARTORIUS	0 g a 5.1 g	26304542	Laboratorio de calibración	20 años
Balanza electronica	Propio	PRECISA	0 g a 620 g	7100063	Laboratorio de calibración	20 años
Balanza electronica	Propio	SARTORIUS	0 g a 120 g	27607626	Laboratorio de calibración	20 años
Balanza electronica	Propio	SARTORIUS	0 g a 5 200 g	35405967	Laboratorio de calibración	20 años
Balanza electronica	Propio	SARTORIUS	0 g a 520 g	36104124	Laboratorio de calibración	20 años
Termómetro de líquido en Vidrio	Propio	Brannan	-1°C a 51°C	S/S	Laboratorio de calibración	15 años
Termómetro de líquido en Vidrio	Propio	Brannan	-1°C a 51°C	S/S	Laboratorio de calibración	15 años
Termómetro de líquido en Vidrio	Propio	Brannan	-1°C a 51°C	S/S	Laboratorio de calibración	15 años
Termómetro Digital	Propio	HANNA Instruments	-50°C a 150°C	585307	Laboratorio de calibración	15 años
Termómetro Digital	Propio	HANNA Instruments	0°C a 60°C / 10% HR a 95%HR	08189175	Laboratorio de calibración	15 años
Termómetro Digital	Propio	HANNA Instruments	0 °C a 60 °C / 0% HR a 60%HR	8280668	Laboratorio de calibración	15 años

Av. Jardín No. 272 Col. Tlatilco Del. Azcapotzalco C.P. 02860
México D.F. Info@kalyval.com.mx Tel. 5785-4850

Termómetro Digital	Propio	HANNA Instruments	-50°C a 150°C	236941	Laboratorio de calibración	15 años
Termómetro Digital	Propio	HANNA Instruments	-50°C a 150°C	226089	Laboratorio de calibración	15 años
Termómetro Digital	Propio	HANNA Instruments	-50°C a 150°C	230030	Laboratorio de calibración	15 años
Termómetro Digital	Propio	HANNA Instruments	-50°C a 150°C	2320E8	Laboratorio de calibración	15 años
Termómetro Digital	Propio	HANNA Instruments	-50°C a 150°C	2301B9	Laboratorio de calibración	15 años
Meteorómetro	Propio	EXTECH INSTRUMENTS	0°C a 50 °C / 10 % HR a 90% HR / 10 hPa a 100 hPa	A.022912	Laboratorio de calibración	15 años
Meteorómetro	Propio	EXTECH INSTRUMENTS	0°C a 50 °C / 10 % HR a 90% HR / 10 hPa a 100 hPa	A.078191	Laboratorio de calibración	15 años
Meteorómetro	Propio	TESTO	-10°C a 60°C / 0 %HR a 100%HR / 300 hPa a 1 200 hPa	39518757/811	Laboratorio de calibración	15 años

Av. Jardín No. 272 Col. Tlatilco Del. Azcapotzalco C.P. 02860
México D.F. info@kalyval.com.mx Tel. 5785-4850

Meteorómetro	Propio	TESTO	-10°C a 60°C / 0 %HR a 100%HR / 300 hPa a 1 200 hPa	39518734/811	Laboratorio de calibración	15 años
Calibrador Vernier	Propio	TRUPER	0 a 150 mm	S/S	Laboratorio de calibración	15 años
Calibrador Digital	Propio	MITUTOYO	0 a 150 mm	A18311840	Laboratorio de calibración	15 años
Retícula de Comparación	Propio	MITUTOYO	0 a 20 mm	8	Laboratorio de calibración	15 años
Termómetro Digital	Propio	AMPROBE	-40 °C a 85 °C / 0 %HR a 100 %HR	18090052	Laboratorio de calibración	15 años

Daniel Garrido Montalvo
Representante Legal

Av. Jardín No. 272 Col. Tlatilco Del. Azcapotzalco C.P. 02860
México D.F. Info@kalyval.com.mx Tel. 5785-4850

Anexo 2.- "Términos y Condiciones"

Se cumplirán con los términos y condiciones contenidos en el Anexo 2 Términos y condiciones a continuación descritos.

Para la contratación del servicio de **"CALIBRACIÓN Y/O MEDICIÓN DE INSTRUMENTOS QUE SE UTILIZAN EN LOS LABORATORIOS DE LA COORDINACIÓN DE CONTROL TÉCNICO DE INSUMOS"**, propiedad del Instituto para verificar la calidad de los insumos adquiridos por el Instituto.

1. Fundamento.

Con fundamento en los artículos 134 de la Constitución Política de los Estados Unidos Mexicanos y 26 de la Ley de Adquisiciones, Arrendamientos y Servicios del Sector Público.

2. Lugar, fecha y condiciones de la prestación del servicio

2.1.- Lugar y fecha.

Para el servicio de **"Calibración y/o medición de instrumentos que se utilizan en los laboratorios de la Coordinación de Control Técnico de Insumos"**, propiedad del Instituto, **"EL PROVEEDOR"** se obliga expresamente a prestar el servicio en el laboratorio de la Coordinación de Control Técnico de Insumos, ubicado en el inmueble de José Urbano Fonseca número 6, Colonia Magdalena de las Salinas, C. P. 07760, Alcaldía Gustavo A. Madero, en la Ciudad de México o en las instalaciones del **"EL PROVEEDOR"** cuando éstos requieran de condiciones especiales para su realización, en este supuesto se levantará acta administrativa de entrega de los equipos por el Jefe de Conservación de Unidad número 31, en conjunto con los Titulares de las Divisiones de Medicamentos y Reactivos, Material de Curación e Instrumental y Aseguramiento de Calidad y Normas, la cual deberá contener de manera enunciativa y no limitativa, descripción detallada del equipo, número de serie, número nacional de inventario, el servicio que se proporcionará, condiciones generales en las que se entrega el equipo, nombre y firma de la persona que se lo lleva, fecha de devolución por parte del proveedor.

2.2.- Condiciones de la prestación del servicio.

El servicio tiene por objeto la conservación de los instrumentos en condiciones óptimas de operación, considerando las actividades mínimas que se establecen en el **Anexo Técnico** así como observar lo siguiente:

- **"EL PROVEEDOR"** realizará el servicio de calibración y/o medición en un plazo máximo al **31 de diciembre del 2020 que** iniciara a partir del siguiente día hábil de la notificación del fallo, cuyas actividades y conceptos se establecen de la partida número **1** a la **491** del Anexo Técnico. los

Av. Jardín No. 272, Col. Tlatilco, Alc. Azcapotzalco, C.P. 02860
CDMX, Info@kalyval.com.mx Tel. 5785 - 4850

servicios se realizarán entre las 8:00 a las 16:00 horas, conforme al programa calendarizado que entregará **"EL LICITANTE"** por lo que no deberán programar para la prestación del servicio, además de los sábados y domingos, los días de descanso obligatorio, de conformidad con lo señalado en Ley Federal del Trabajo Vigente, así como los señalados en el Contrato Colectivo de Trabajo del SS.

- Por necesidades de **"EL INSTITUTO"** y sin costo para éste, previa comunicación por escrito entre las partes, se podrá cambiar el lugar de la prestación del servicio, sin necesidad de acudir a un convenio modificatorio, sin que lo anterior de motivo a queja o incremento en su precio unitario.

- Los licitantes interesados en participar, deberán formular sus proposiciones ofertando las partidas en las que desee participar en el presente procedimiento, el cual consta de **491** partidas de conformidad a lo señalado en el Anexo Técnico, y su adjudicación será por partida.

- Se deberá emplear mano de obra especializada para efectuar el servicio de calibración y/o medición por los técnicos que se hayan designado por **"EL PROVEEDOR"**, bajo los términos y condiciones establecidos en este apartado, debiendo corroborar su identificación en el lugar de la prestación del servicio.

- La calibración y/o medición de los instrumentos deberá realizarse por un laboratorio con acreditación vigente ante la **Entidad Mexicana de Acreditación, A.C.** en los parámetros a calibrar.

- Si por las características metrológicas del instrumento y de acuerdo a lo indicado en el Anexo Técnico, se requiera ajuste o limpieza (la cual se considere como ajuste) previo a la calibración, **"EL PROVEEDOR"** deberá entregar informe de ajuste o similar (en el cual se proporcione evidencia del antes y el después mediante reporte fotográfico incluido en el reporte de ajuste con base en el numeral m) mecanismos de comprobación, supervisión y verificación de servicios) junto con el certificado o informe de calibración y etiqueta una vez concluido el servicio solicitado en un plazo no mayor de 5 días hábiles con base en la fecha de realización del mismo. Si **"EL PROVEEDOR"** no entrega el informe de ajuste junto con el certificado o informe de calibración y etiqueta, como se señala en el Numeral 2.2, décima viñeta, **"EL PROVEEDOR"** realizará el ajuste y calibración nuevamente sin costo alguno para el Instituto.

- Para los instrumentos que por su naturaleza la calibración y/o medición se realice en las instalaciones del prestador del servicio, **"EL PROVEEDOR"** deberá entregar la documentación indicada en el párrafo anterior en un plazo máximo de **cinco días hábiles** después de la conclusión del mismo, el cual será con base en los requisitos establecidos en la Norma Mexicana **NMX-EC-17025-IMNC-2018,** Requisitos generales para la competencia de los laboratorios de ensayo y calibración.

- El Informe o certificado de calibración y la etiqueta, que se extienda por parte de **"EL PROVEEDOR"**, deberán ser entregados al personal responsable del instrumento, previa notificación vía correo electrónico a la División de Aseguramiento de Calidad y Normas, notificando los instrumentos, informes y etiquetas que se entregarán. El personal de la Coordinación contará con un plazo máximo de 5 días hábiles, posteriores a la recepción, para remitir vía correo electrónico a **"EL PROVEEDOR"** las observaciones encontradas para su

Av. Jardín No. 272, Col. Tlatilco, Alc. Azcapotzalco, C.P. 02860
CDMX, Info@kalyval.com.mx Tel. 5785 - 4850

Kalyval
Laboratorio de Calibración y Validación

corrección. **"EL PROVEEDOR"** tendrá un plazo máximo de 5 días hábiles, posteriores a la recepción de las observaciones encontradas, para entregar el informe o certificado de calibración o medición y/o etiqueta corregidos, previa notificación de la entrega vía correo electrónico con División de Aseguramiento de Calidad y Normas, para su revisión por parte del personal técnico [illegible]uario.

- Con respecto a las etiquetas, estas se deberán entregar sin estar adheridas a los instrumentos y no deberán contener ninguna recomendación sobre el intervalo o vigencia de calibración y/o medición.

- En el caso de que la información proporcionada por **"EL PROVEEDOR"** ponga en duda la confiabilidad de los datos reportados, ejemplos: calibración en puntos no solicitados, intercambios en los instrumentos, incertidumbre reportada fuera de lo previamente establecido en la Capacidad de Medición y Calibración (CMC) proporcionada, información no válida para el instrumento en cuestión o actos fuera de los lineamientos de los requisitos establecidos en la Norma Mexicana **NMX-EC-17025-IMNC-2018**, no se recibirá el instrumento ni los documentos correspondientes al servicio solicitado, por lo que **"EL PROVEEDOR"** deberá de realizar nuevamente el servicio solicitado para calibrar el instrumento en cuestión sin costo alguno para el Instituto.

- En relación a la incertidumbre reportada en los informes se deberán considerar los siguientes criterios:

I. Si la incertidumbre reportada en el informe de calibración y/o medición, no es el valor de la Capacidad de Medición y Calibración (CMC) proporcionada por el laboratorio que realizó el servicio (acorde al numeral **4.** Documentación que deberá presentar **"EL LICITANTE"** en su propuesta técnica, inciso f) Numeral I y II), **"EL INSTITUTO"** podrá aceptar lo siguiente:

   - Para el caso de las partidas del Anexo Técnico en las que se encuentra declarada la incertidumbre requerida esta deberá cumplirse. En el caso de que este parámetro no se cumpliese, la partida correspondiente no será aceptada hasta el cumplimiento total de la misma, obligándose el proveedor a recalibrar las veces que sea necesario el instrumento en cuestión para cumplir con los parámetros previamente evaluados y contratados sin costo alguno para el Instituto, entregando la partida en tiempo de acuerdo al programa calendarizado.

   - Una incertidumbre máxima $U_{K=2} \leq CMC + \frac{1}{4}EMT$ la cual debe ser afín a la clase de exactitud del equipo o instrumento, acorde al numeral 4 inciso f). En el caso de que este parámetro no se cumpliese, la partida correspondiente no será aceptada hasta el cumplimiento total de la misma, obligándose el proveedor a recalibrar las veces que sea necesario el instrumento en cuestión para cumplir con los parámetros previamente evaluados y contratados sin costo alguno para el Instituto, entregando la partida en tiempo de acuerdo al programa calendarizado.

ANEXOS
DIVISIÓN DE CONTRATOS

Av. Jardín No. 272, Col. Tlatilco, Alc. Azcapotzalco, C.P. 02860
CDMX, Info@kalyval.com.mx Tel. 5785 - 4850

II. Para el caso de los juegos de pesas, la incertidumbre debe ser $U_{k=2} \leq \frac{EMP}{3}$ acorde a lo establecido en la NOM-038-SCFI-2000 en su numeral 6.4 y en el Anexo Técnico para cada partida en cuestión (donde EMP = Error Máximo Permitido).

En el caso del material volumétrico de vidrio **"EL PROVEEDOR"** deberá entregarlo completamente limpio y seco, sin ninguna etiqueta pegada o adherida al mismo, entregándolo con el informe o certificado de calibración.

Para otorgar el servicio de calibración y/o medición, **"EL PROVEEDOR"** deberá utilizar patrones y materiales de referencia trazables a patrones de máxima calidad metrológica (métodos primarios), debiendo entregar copia impresa del certificado de calibración de los patrones y materiales de referencia utilizados, junto con la documentación que será entregada al personal técnico y/o al Titular de la División de Aseguramiento de Calidad y Normas designados por la Coordinación de Control Técnico de Insumos, así como copia impresa del documento que acredite dicha trazabilidad y vigencia.

3.- De conformidad a lo señalado en el numeral 4.24.4 de las Políticas, Bases y Lineamientos en Materia de Adquisiciones, Arrendamientos y Servicios del Instituto Mexicano del Seguro Social vigentes, deberá considerarse lo siguiente:

a) Vigencia de la contratación:

La vigencia del contrato será a partir del siguiente día hábil de la notificación del fallo y hasta el 31 de diciembre de 2020.

b) Plazo de la prestación del servicio:

"EL PROVEEDOR" realizará la calibración y/o medición de instrumentos, el cual consistirá en realizar **un solo servicio** a cada uno de los instrumentos señalados en el **Anexo Técnico**, con un plazo máximo al **31 de diciembre del 2020** que iniciara a partir del siguiente día hábil de la notificación del fallo, los cuales incluyen la realización de todos los conceptos que se establecen de las partidas número **1** a la **491** del Anexo Técnico, debiendo considerar al efecto de los requisitos, plazos y horarios señalados en el numeral **2.2.** Primera viñeta de estos Términos y Condiciones.

"EL LICITANTE" deberá presentar junto con su propuesta técnica un programa para la prestación del servicio por partida, cuyo formato se adjunta en el **Anexo Técnico** con el nombre de **"Programa de calibración y/o medición de instrumentos"** empleando materiales con la calidad requerida, que cumplan con los requisitos señalados en el **Anexo Técnico**.

c) Mecanismo de evaluación:

Criterios y justificación para la aplicación del sistema de evaluación binaria.
De conformidad con el párrafo segundo del artículo 51 del Reglamento de la Ley de Adquisiciones, Arrendamientos y Servicios del Sector Público y de los numerales 4.25 inciso c) y 4.36 de las Políticas, Bases y Lineamientos en Materia de Adquisiciones, Arrendamientos y Servicios del Instituto Mexicano del Seguro Social vigentes, y considerando que el servicio a contratar no requiere vincular

Av. Jardín No. 272, Col. Tlatilco, Alc. Azcapotzalco, C.P. 02860
CDMX, Info@kalyval.com.mx Tel. 5785 - 4850

las condiciones que deberán cumplir los proveedores con las características y especificaciones del servicio a contratar, porque éstos se encuentran estandarizados en el mercado y el factor preponderante que se considera para la adjudicación del contrato es el precio más bajo, la evaluación de las proposiciones se realizará a través del criterio de evaluación binario.

d) Licencias, permisos, registros que debe aplicarse al servicio:

"EL LICITANTE" para la entrega del o los informes o certificados de calibración respectivos, deberá cumplir con los requisitos establecidos en la Norma Mexicana **NMX-EC-17025-IMNC-2018** y con los criterios de aceptación y acreditación ante la **Entidad Mexicana de Acreditación A.C. (EMA)**.

e) Folletos, catálogos, fotografías y manuales que deben aplicarse al servicio:

Para la prestación del presente servicio no aplica.

f) Visitas a las instalaciones institucionales donde se prestarán los servicios:

"EL LICITANTE", para la formulación de su propuesta técnica y económica, podrá llevar a cabo una visita al domicilio donde se prestará el servicio y donde se encuentran ubicados los instrumentos. Esta visita se realizará con la finalidad de verificar las condiciones actuales de los mismos, y se llevará a cabo con personal de la Coordinación de Control Técnico de Insumos y la Jefatura de Conservación de Unidad número 31, dejando evidencia de la misma mediante una lista de asistencia. La inasistencia a las instalaciones de **"EL INSTITUTO"** no será causa de desechamiento de su propuesta. Esta visita se realizará por lo menos tres días hábiles antes de la junta de aclaraciones de la convocatoria, por lo que los interesados deberán notificar a la División de Aseguramiento de Calidad y Normas de la Coordinación de Control Técnico de Insumos al teléfono 5747-3500 Ext. 20228 correo electrónico: calidad.especializad@imss.gob.mx, y a la Jefatura de Conservación de la Unidad número 31 teléfono, 5752-4985 y presentarse en la Jefatura de Conservación de Unidad número 31, ubicada en José Urbano Fonseca No. 6, Colonia Magdalena de las Salinas, C.P. 07760, Alcaldía Gustavo A. Madero, en la Ciudad de México, la visita se realizará de lunes a viernes en días laborales, en un horario de 9:00 a 14:00 horas, así mismo se deberá observar el cumplimiento del "Protocolo de actuación en materia de contrataciones públicas, otorgamiento y prórroga de licencias, permisos, autorizaciones y concesiones" de fecha 28 de febrero de 2017, el cual puede ser consultado en el portal de la Secretaria de la Función Pública.

g) Visitas a las instalaciones del licitante:

Para la prestación del presente servicio no aplica.

ANEXOS
DIVISIÓN DE CONTRATOS

h) Pena convencional y deductiva

(Cuando el adjudicado resulta ser una dependencia o entidad de la Administración Pública Federal en ningún caso se aceptará la estipulación de penas convencionales a conforme lo señala el último párrafo del artículo 96 del Reglamento)

Av. Jardín No. 272, Col. Tlatilco, Alc. Azcapotzalco, C.P. 02860
CDMX, Info@kalyval.com.mx Tel. 5785 - 4850

- **Pena convencional:**

De conformidad con lo establecido en el artículo 53 de La Ley de Adquisiciones, Arrendamientos y Servicios del Sector Público, así como en el Numeral 5.5.8, literal a) de las Políticas, Bases y Lineamientos en Materia de Adquisiciones, Arrendamientos y Servicios del Instituto Mexicano del Seguro Social vigentes, se aplicará una pena convencional a cargo del proveedor en el siguiente supuesto:

Se aplicará una penalización del 2.5% (dos punto cinco por ciento) sobre el valor total de lo incumplido considerando el precio del monto estipulado por instrumento, por cada día de atraso en las fechas de inicio o de la terminación de la prestación del servicio de calibración o medición a que se refieren los conceptos del numeral **2.2.** de éstos Términos y Condiciones, de conformidad con las fechas establecidas para cada partida en el programa calendarizado de prestación del servicio, referido en el numeral 3.- literal b) primera viñeta, de los Términos y Condiciones sin que esta exceda del 10% del monto del contrato.

- **Deductiva por la prestación del servicio:**

"EL INSTITUTO", de conformidad con lo dispuesto por el artículo 53 Bis de la Ley de Adquisiciones, Arrendamientos y Servicios del Sector Público, artículo 97 de su Reglamento y Numeral 5.5.8.1 de las Políticas, Bases y Lineamientos en Materia de Adquisiciones, Arrendamientos y Servicios del Instituto Mexicano del Seguro Social, procederá a la aplicación de deducciones al pago de los servicios con motivo del incumplimiento parcial o deficiente de los mismos, cuyo límite será hasta el 10% (diez por ciento) del monto total máximo de éste, sin considerar el IVA, en caso de que si la aplicación por concepto de deductivas excede a la parte proporcional de la garantía de cumplimiento del monto total del contrato, se procederá a la recisión del contrato correspondiente, en términos del artículo 53 bis de la Ley de Adquisiciones, Arrendamientos y Servicios del Sector Público conforme a los siguientes supuestos:

- Si **"EL PROVEEDOR"** no entrega la documentación de los instrumentos que por su naturaleza la calibración y/o medición se realicen en las instalaciones de **"EL PROVEEDOR"** a que se refieren en el Numeral **2.2.** séptima viñeta de los Términos y Condiciones en un plazo máximo de **cinco días hábiles** después de la conclusión del mismo, se aplicará una deductiva del 2.5% (dos punto cinco por ciento) del monto a facturar por instrumento, por cada día que exceda a dicho término, aplicándose por cada día subsecuente.

- Si **"EL PROVEEDOR"** no entrega el informe o certificado de calibración y/o medición y/o etiqueta corregidos, a que se refiere el Numeral **2.2.** octava viñeta de los Términos y Condiciones en un plazo máximo de **5 días hábiles**, posteriores a la recepción de las observaciones encontradas, se aplicará una deductiva del 2.5% (dos punto cinco por ciento) del monto a facturar por instrumento, por cada día que exceda a dicho término, aplicándose por cada día subsecuente.

Para los efectos del presente numeral, el Administrador del contrato será el responsable de efectuar el cálculo de Ley.

i) **Mecanismos para responder por defectos de la calidad del servicio:**

Av. Jardín No. 272, Col. Tlatilco, Alc. Azcapotzalco, C.P. 02860
CDMX, Info@kalyval.com.mx Tel. 5785 - 4850

- **"EL INSTITUTO"** se reserva su derecho de aceptar o no el servicio de acuerdo a la revisión realizada por el personal técnico responsable de los instrumentos de los informes o certificados de calibración o medición entregados por **"EL PROVEEDOR"**, siempre y cuando cumpla con lo solicitado en el Anexo Técnico y en lo señalado en los Términos y Condiciones.

j) Garantía del servicio:

"EL PROVEEDOR" proporcionará por escrito y en papel preferiblemente membretado, firmado por su Representante Legal, dentro de los dos días hábiles siguientes a la conclusión del servicio al Jefe de Conservación de Unidad número 31:

- Garantía otorgada por **"EL PROVEEDOR"** por un plazo de 30 días naturales, de conformidad a lo señalado en el numeral 5.5.3.1, literal d) de las Políticas, Bases y Lineamientos en Materia de Adquisiciones, Arrendamientos y Servicios del Instituto Mexicano del Seguro Social vigentes, contados a partir de la fecha de recepción por parte del Jefe de Conservación de Unidad.

k) Garantías de anticipos, cumplimiento, defectos o vicios ocultos:

(Las dependencias y entidades de la Administración Pública Federal están excentos de presentar esta garantía)

- **Garantía de cumplimiento de obligaciones divisible:**

"EL PROVEEDOR", para garantizar el cumplimiento de todas y cada una de las obligaciones estipuladas en el contrato adjudicado, deberá presentar en la División de Contratos dependiente de la Coordinación Técnica de Planeación y Contratos, de la Coordinación de Adquisición de Bienes y Contratación de Servicios de la entidad contratante, póliza de fianza en la misma moneda en que cotizó el servicio, expedida por afianzadora debidamente constituida en términos de la Ley Federal de Instituciones de Fianzas, dentro de los 10 (diez) días naturales siguientes a la firma del contrato respectivo, para garantizar el cumplimiento de todas y cada una de las obligaciones a su cargo derivadas del contrato, a favor de **"EL INSTITUTO"**, por un monto equivalente al 10% (diez por ciento) sobre el importe total adjudicado, sin incluir el I.V.A., en moneda nacional, de conformidad con lo establecido en el artículo 48 de la Ley de Adquisiciones, Arrendamientos y Servicios del Sector Público, así como en el numeral 5.5.5 de las Políticas, Bases y Lineamientos en Materia de Adquisiciones, Arrendamientos y Servicios del Instituto Mexicano del Seguro Social vigentes.

l) Forma de pago

- **Condiciones de precio y pago.**

1. Precio

Se deberá cotizar en moneda nacional y los precios ofertados serán fijos durante la vigencia del contrato.

2. Pago

ANEXOS
DIVISIÓN DE CONTRATOS

Av. Jardín No. 272, Col. Tlatilco, Alc. Azcapotzalco, C.P. 02860
CDMX, Info@kalyval.com.mx Tel. 5785 - 4850

El pago se realizará en pesos mexicanos, en los plazos normados por la Dirección de Finanzas en el "Procedimiento para la recepción, glosa y aprobación de documentos presentados para trámite de pago y la constitución, modificación, cancelación, operación y control de fondos fijos", sin que éstos rebasen los 20 (veinte) días naturales posteriores a aquel en que "EL PROVEEDOR" presente en las oficinas de trámite de erogaciones la representación impresa del Comprobante Fiscal Digital por Internet (CFDI), siempre y cuando se cuente con la suficiencia presupuestal, así como con la documentación comprobatoria que acredite la prestación de los servicios, y se indique en dicha documentación los servicios proporcionados, número de proveedor, número de contrato, número de fianza y denominación social de la afianzadora, en su caso.

"EL PROVEEDOR" deberá entregar los siguientes documentos indispensables para su pago:

- Factura electrónica que expida **"EL PROVEEDOR"** a nombre del Instituto Mexicano del Seguro Social, con domicilio fiscal en Av. Paseo de la Reforma No. 476, Col. Juárez, Alcaldía Cuauhtémoc, C. P., 06600, Ciudad de México, y R. F. C. IMS-421231-I45, que reúna los requisitos fiscales, en la que se indiquen los servicios prestados, número de proveedor, número de contrato, número de fianza y denominación social de la Afianzadora; así como copia del informe de cada partida aceptada y a entera satisfacción del área usuaria y del **"acta entrega- recepción para hacer constar la recepción física de la prestación del servicio"**, que demuestre la entrega recepción del servicio prestado, la cual deberá estar firmada por el Administrador de Conjunto Colonia y del Jefe de Conservación de Unidad número 31, adscritos a la División de Inmuebles Centrales, dependiente de la Coordinación Técnica de Conservación y Servicios Complementarios de la Coordinación de Conservación y Servicios Generales.

- Original para su debido cotejo con carácter de devolutivo y copia del contrato suscrito con **"EL INSTITUTO"**.

- Además de la copia de los documentos positivos y vigentes referentes a: Opinión de cumplimiento de obligaciones fiscales en materia de seguridad social, Opinión del cumplimiento de obligaciones fiscales y Constancia de situación fiscal emitida por el Instituto del Fondo Nacional de la Vivienda para los Trabajadores (INFONAVIT).

- Copia de la garantía de cumplimiento del contrato.

- **"EL PROVEEDOR"** acepta que **"EL INSTITUTO"** le efectúe el pago a través de transferencia electrónica, obligándose para tal efecto a proporcionar en su oportunidad el número de cuenta, CLABE, banco y sucursal a nombre de **"EL PROVEEDOR"**.

- El pago de su factura se realizará mediante transferencia electrónica de fondos, a través del esquema electrónico interbancario que **"EL INSTITUTO"** tiene en operación, a menos que **"EL PROVEEDOR"** acredite en forma fehaciente la imposibilidad para ello.

- En caso de que **"EL PROVEEDOR"** presente su factura con errores o deficiencias, éstos se le harán saber por parte del Instituto dentro del término estipulado para ello, y el plazo de

Av. Jardín No. 272, Col. Tlatilco, Alc. Azcapotzalco, C.P. 02860
CDMX, Info@kalyval.com.mx Tel. 5785 - 4850

pago se ajustará en términos del artículo 90 del Reglamento de la Ley de Adquisiciones, Arrendamientos y Servicios del Sector Público.

El pago se depositará en la fecha programada, a través del esquema interbancario si la cuenta bancaria de **"EL PROVEEDOR"** está contratada con BANORTE, S.A., BBVA BANCOMER, S.A., HSBC, S.A., SCOTIABANK, S.A., o a través del esquema interbancario vía Sistema de Pagos Electrónicos Interbancarios (SPEI), si la cuenta pertenece a un banco distinto a los mencionados.

- **"EL PROVEEDOR"** deberá expedir sus facturas en el esquema de facturación electrónica CFDI (Comprobante Fiscal Digital a través de Internet), la recepción de las mismas será a través del Portal de Servicios a Proveedores, y deberán de ser proporcionadas en su formato XML; la validez de las mismas será determinada durante la carga y únicamente las facturas fiscalmente validas serán procedentes para pago. **"EL PROVEEDOR"** deberá proporcionar al Administrador del Contrato una representación impresa de la misma que cumpla con las especificaciones normadas por el Servicio de Administración Tributaria (SAT), la representación impresa por sí misma no será sustento para pago si no se hace la carga del XML del cual se originó o si la misma no es una representación fiel.

- El pago de los servicios quedará condicionado, en su caso, proporcionalmente al pago que **"EL PROVEEDOR"** deba efectuar por concepto de deducciones y penas convencionales, por atraso en la prestación del servicio, y/o deducciones a las que se haga acreedor.

m) Mecanismos de comprobación, supervisión y verificación de servicios:

- **Supervisión:**

"EL INSTITUTO", a través del Jefe de Conservación de Unidad número 31 en forma conjunta o separada con los representantes de la Coordinación de Control Técnico de Insumos, los Titulares de las Divisiones y/o los técnicos responsables de los instrumentos, en cualquier momento y sin aviso alguno podrán verificar que la prestación del servicio se realice de conformidad con las fechas indicadas en el programa calendarizado de calibración o medición entregado por **"EL LICITANTE"**, así como con las especificaciones técnicas indicadas en el numeral II del **Anexo Técnico**. En caso de encontrar que exista algún incumplimiento a lo antes mencionado, el personal descrito anteriormente lo hará constar mediante acta administrativa que al efecto se formalice con intervención del representante de **"EL PROVEEDOR"**.

- **Comunicación entre las partes:**

Al inicio y durante la prestación del servicio, todas las notificaciones o avisos de carácter técnico que deseen hacer las partes en virtud del contrato que se formalice para tal fin, serán por escrito. Un aviso se considera efectivo contra la recepción confirmada por la parte receptora, estas comunicaciones serán de carácter técnico, los avisos podrán remitirse por medio electrónico de comunicación a las direcciones de correo electrónico que ambas partes determinen, por conducto del administrador del contrato.

- **Reporte fotográfico:**

ANEXOS
DIVISIÓN DE CONTRATOS

Av. Jardín No. 272, Col. Tlatilco, Alc. Azcapotzalco, C.P. 02860
CDMX, Info@kalyval.com.mx Tel. 5785 - 4850

"EL PROVEEDOR" deberá considerar al término del servicio, la entrega de un **reporte fotográfico** donde se muestre la evidencia anterior y posterior del servicio prestado.

n) Anticipos:
No se otorgarán anticipos.

4.- Documentación que deberá presentar "EL LICITANTE" en su propuesta técnica

a) Currículum empresarial.
"EL LICITANTE" deberá presentar por escrito en papel preferentemente membretado firmado por su Representante Legal, **Currículum Vitae** en el que refiera que tiene la experiencia, capacidad técnica y organización administrativa para prestar el servicio, **anexando organigrama** de la empresa que incluya relación de empleados y cargos.

b) Relación de servicios similares prestados.
"EL LICITANTE" deberá presentar por escrito en papel preferentemente membretado firmado por su Representante Legal **una relación de los servicios** similares prestados, la cual, invariablemente, contendrá los siguientes datos: nombre y/o razón social del contratante, dirección, teléfonos, descripción de los trabajos, importes totales y vigencia.

c) Documentos de acreditación.
"EL LICITANTE" para acreditar su experiencia y capacidad técnica, deberá anexar **copia de cuando menos un contrato** en trabajos de características y magnitudes similares, correspondiente hasta de tres años anteriores así como escrito de la empresa donde manifieste puntualmente que recibió el servicio a entera satisfacción y nombre de la persona que recibió los trabajos, dirección y teléfonos, datos que podrán ser verificados por **"EL INSTITUTO"**.

d) Personal capacitado.
"EL LICITANTE" deberá designar por escrito en papel preferentemente membretado firmado por su Representante Legal como mínimo a **3 técnicos** especializados, para lo cual deberá presentar el **Currículum Vitae** del personal técnico especializado con experiencia profesional en la calibración o medición de instrumentos de laboratorio, señalando en el documento que el personal cuenta con experiencia **mínima de un año** en trabajos similares. Aunado a lo antes mencionado, el Representante y/o Apoderado Legal, deberán de manifestar en el escrito antes referido, que el personal técnico especialista propuesto en el presente procedimiento, en el cual se responsabiliza y avala la experiencia del mismo, para realizar el servicio de los instrumentos citados en el **Anexo Técnico.**
Referente a los técnicos especializados designados por **"EL LICITANTE"**, dentro de su propuesta técnica deberá considerar lo siguiente:

- Nombre completo.
- Currículum vitae.
- Especialidad o profesión.
- Documentos que acrediten su especialidad o profesión (títulos profesionales, cédulas profesionales, constancias, diplomas, reconocimientos, etc.).
- Experiencia mínima de 1 año en servicios a este tipo de instrumentos.

Av. Jardín No. 272, Col. Tlatilco, Alc. Azcapotzalco, C.P. 02860
CDMX, Info@kalyval.com.mx Tel. 5785 - 4850

e) Programa calendarizado de la prestación del servicio de calibración o medición

"EL LICITANTE" entregará en su propuesta técnica el **programa calendarizado** de prestación del servicio basándose en el plazo establecido, los cuales consistirán en un solo servicio a los instrumentos, de acuerdo a lo señalado en el **Anexo Técnico**, el cual se realizará en un plazo máximo al **31 de diciembre del 2020** que iniciara a partir del siguiente día hábil de la notificación del fallo, conforme al programa calendarizado cuyo formato se adjunta en el Anexo Técnico con el nombre de "Programa de calibración y/o medición de instrumentos" el cual deberá entregar **"EL LICITANTE"** junto con su Propuesta Técnica indicando los días de servicio a los instrumentos, para lo cual, no deberán considerarse además de los sábados y domingos, los días de descanso obligatorio de conformidad con lo señalado en la Ley Federal del Trabajo Vigente, así como los señalados en el Contrato Colectivo de Trabajo del Instituto Mexicano del Seguro Social. Los servicios se realizarán en **días y horas hábiles**, tal y como se señala en el numeral **2.2.** primer viñeta de los Términos y Condiciones.

f) Certificados de acreditación

I. Para la **calibración** de los instrumentos, **"EL LICITANTE"** deberá entregar para cada una de las partidas, **copia** del documento donde se indique se encuentra vigente la acreditación ante la **Entidad Mexicana de Acreditación, A.C.** en todas las magnitudes de calibración involucradas señalando y precisando en la misma la partida la cual debe ser acorde a los alcances exactitud, precisión, error máximo permitido y resoluciones de los instrumentos a calibrar.

II. Para la calibración, **"EL LICITANTE"** en su propuesta técnica deberá indicar para cada una de las partidas el valor de la incertidumbre (relativa, absoluta, valor numérico de la unidad) según aplique a cada partida de la **Capacidad de Medición y Calibración** (CMC) del laboratorio que realizará el servicio, la cual debe ser acorde a los alcances, exactitud, precisión, error máximo permitido y resoluciones de los instrumentos a calibrar.

NOTA: Cabe aclarar que se requiere el valor de la CMC propuesto más no el número de acreditación del laboratorio que pretende realizar el servicio.

III. Considerando la naturaleza de los instrumentos a calibrar, **"EL LICITANTE"** deberá realizar los ajustes necesarios a efecto de que la calibración o medición de los instrumentos cumplan con las especificaciones requeridas en sus errores máximos permitidos.

g) Números telefónicos

Con el fin de dar puntual seguimiento al servicio de **calibración y/o medición de instrumentos** que realice **"EL LICITANTE"**, deberá anexar en su propuesta técnica **escrito** mediante el cual señale como mínimo 2 (dos) números telefónicos en el siguiente orden: uno fijo y uno móvil, así como dirección de correo electrónico, con la finalidad de tener comunicación con **"EL PROVEEDOR"** respecto a la prestación del servicio.

5.- Cumplimiento de las obligaciones fiscales por parte del "EL PROVEEDOR":

ANEXOS
DIVISIÓN DE CONTRATOS

Av. Jardín No. 272, Col. Tlatilco, Alc. Azcapotzalco, C.P. 02860
CDMX, Info@kalyval.com.mx Tel. 5785 - 4850

Los impuestos y/o derechos que procedan con motivo del servicio objeto del contrato que se formalice, serán pagados por **"EL PROVEEDOR"** conforme a la legislación aplicable en la materia, asimismo deberá presentar entre otros, cuando le sean requeridos para la formalización del contrato, los siguientes documentos positivos y vigentes:

a) **Opinión del cumplimiento de obligaciones fiscales (Art. 32-D del Código Fiscal de la Federación).**

Para dar cumplimiento al artículo 32-D del Código Fiscal de la Federación, el licitante que resulte adjudicado por un monto superior a trescientos mil pesos sin incluir el impuesto al valor agregado (IVA), deberá presentar previo a la firma del contrato, la opinión del cumplimiento de obligaciones fiscales en sentido positivo, a través del documento vigente expedido por el SAT, conforme lo establecen las Reglas 2.1.31 y 2.1.39 de la resolución miscelánea fiscal para 2020, publicada en el Diario Oficial de la Federación (DOF) el 28 de diciembre de 2019.

b) **Opinión del cumplimiento de obligaciones fiscales en materia de seguridad social.**

Para dar cumplimiento a lo establecido en el ACUERDO ACDO.SA1.HCT.101214/281.P.DIR y su Anexo Único, dictado por el H. Consejo Técnico, relativo a la obtención de la opinión de cumplimiento de obligaciones fiscales en materia de seguridad social, el licitante que resulte adjudicado por un monto superior a trescientos mil pesos sin incluir el impuesto al valor agregado (IVA), deberá presentar previo a la firma del contrato, la opinión de cumplimiento de obligaciones fiscales en materia de seguridad social en sentido positivo, a través del documento vigente expedido por el Instituto Mexicano del Seguro Social, de conformidad con el procedimiento establecido en el citado ACUERDO, publicado en el Diario Oficial de la Federación (DOF) el 27 de febrero de 2015 y su modificación, publicada en el mismo, de fecha 3 de abril de 2015.

c) **Constancia vigente de situación fiscal emitida por el Instituto del Fondo Nacional de la Vivienda para los Trabajadores (INFONAVIT).**

Para dar cumplimiento a este punto deberá de presentar previo a la firma del contrato, la Constancia vigente de situación fiscal emitida por el Instituto del Fondo Nacional de la Vivienda para los Trabajadores (INFONAVIT), en los términos establecidos por las "Reglas para la obtención de la constancia de situación fiscal en materia de aportaciones patronales y entero de amortizaciones" publicadas en el Diario Oficial de la Federación (DOF) el 28 de junio del 2017, debiendo de observar las precisiones señaladas en el acta de adjudicación del servicio respecto a este requerimiento.

6.- Rescisión administrativa del contrato:

De conformidad con el artículo 54 de la Ley de Adquisiciones, Arrendamientos y Servicios del Sector Público, y del numeral 5.3.20 de las Políticas, Bases y Lineamientos en materia de Adquisiciones, Arrendamientos y Servicios vigentes, **"EL INSTITUTO"** podrá rescindir administrativamente, en cualquier momento, el contrato que, en su caso, sea adjudicado con motivo del presente procedimiento, cuando:

Av. Jardín No. 272, Col. Tlatilco, Alc. Azcapotzalco, C.P. 02860
CDMX, Info@kalyval.com.mx Tel. 5785 - 4850

a. **"EL PROVEEDOR"** no entregue la garantía de cumplimiento del contrato, dentro del término de 10 (diez) días naturales posteriores a la firma del mismo.

b. **"EL PROVEEDOR"** incurra en falta de veracidad total o parcial respecto a la información proporcionada para la celebración del contrato.

c. Se incumpla total o parcialmente, con cualquiera de las obligaciones establecidas en el contrato y sus anexos.

d. Se compruebe que **"EL PROVEEDOR"** haya prestado el servicio con alcances o características distintas a las pactadas en este procedimiento.

e. Se transmitan total o parcialmente, bajo cualquier título, los derechos y obligaciones a que se refiere el presente anexo, con excepción de los derechos de cobro, previa autorización de **"EL INSTITUTO"**.

f. Si la autoridad competente declara el concurso mercantil o cualquier situación análoga o equivalente que afecte el patrimonio de **"EL PROVEEDOR"**.

g. De manera reiterativa y constante, **"EL PROVEEDOR"** sea sancionado por parte de **"EL INSTITUTO"** con penalizaciones o deducciones sobre el mismo concepto de los servicios que proporciona al Instituto y con ello se afecten los intereses de **"EL INSTITUTO"**.

h. **"EL PROVEEDOR"** incurra en incumplimiento de cualquiera de las obligaciones a su cargo.

7.- Administración del contrato

De conformidad como lo señalan los numerales 5.3.9 y 5.3.15 de las Políticas, Bases y Lineamientos en Materia de Adquisiciones, Arrendamientos y Servicios del Instituto Mexicano del Seguro Social vigentes, el Área Técnica serán; la Titular de la División de Medicamentos y Reactivos, la Titular de la División de Aseguramiento de Calidad y Normas y el Titular de la División de Material de Curación e Instrumental dependientes de la Coordinación de Control Técnico de Insumos, y el Administrador del Contrato será el Titular de la División de Inmuebles Centrales.

Daniel Garrido Montalvo
Representante Legal

ANEXOS
DIVISIÓN DE CONTRATOS

Av. Jardín No. 272, Col. Tlatilco, Alc. Azcapotzalco, C.P. 02860
CDMX, Info@kalyval.com.mx Tel. 5785 - 4850

SIN TEXTO

Kalyval
Laboratorio de Calibración y Validación

ANEXOS

DIVISÍON DE CONTRATOS

PROGRAMA CALENDARIZADO DE LA PRESTACION DE SERVICIOS

PARTIDA	EQUIPO	UNIDAD	CANTIDAD	OCTUBRE					NOVIEMBRE					DICIEMBRE				
				SEMANA 1	SEMANA 2	SEMANA 3	SEMANA 4	SEMANA 5	SEMANA 1	SEMANA 2	SEMANA 3	SEMANA 4	SEMANA 5	SEMANA 1	SEMANA 2	SEMANA 3	SEMANA 4	SEMANA 5
1.	BURETA DE 10 ml, PARA ENTREGAR, CLASE A, MARCA: KIMAX, MODELO: S/M, NÚMERO DE SERIE: 6347,EMT ± 0,03 RESOLUCIÓN: 0,05 ml, CLAVE DE IDENTIFICACIÓN: FQ-BUR-06 PUNTOS DE CALIBRACIÓN: 2 ml, 4 ml, 6 ml, 8 ml, 10 ml.	PIEZA	1															
2.	BURETA DE 10 ml, PARA ENTREGAR, CLASE A, MARCA: KIMAX, MODELO: S/M, NÚMERO DE SERIE: 04561, EMT ± 0,03, RESOLUCIÓN: 0,05 ml, CLAVE DE IDENTIFICACIÓN: FQ-BUR-08 PUNTOS DE CALIBRACIÓN: 2 ml, 4 ml, 6 ml, 8 ml, 10 ml.	PIEZA	1															
3.	BURETA DE 25 ml, PARA ENTREGAR, CLASE A, MARCA: KIMAX, MODELO: S/M, NÚMERO DE SERIE: H918, EMT ± 0,05 ml, RESOLUCIÓN: 0,1 ml, CLAVE DE IDENTIFICACIÓN: FQ-BUR-02. Puntos de Calibración: 5 ml, 10 ml, 15 ml, 20 ml, 25 ml.	PIEZA	1															
4.	BURETA DE 25 ml, PARA ENTREGAR, CLASE B MARCA: KIMAX, MODELO: S/M, NÚMERO DE SERIE: S/N, EMT ± 0,10 ml, RESOLUCIÓN: 0,1 ml, CLAVE DE IDENTIFICACIÓN FQ1-BUR-25 Puntos de Calibración: 5 ml, 10 ml, 15 ml, 20 ml, 25 ml.	PIEZA	1															
5.	BURETA DE 50 ml, PARA ENTREGAR, CLASE A, MARCA: KIMAX, MODELO: E287, NÚMERO DE SERIE: 08415, EMT ± 0,05, RESOLUCIÓN: 0,1 ml, CLAVE DE IDENTIFICACIÓN: FQ1-V-25 PUNTOS DE CALIBRACIÓN: 25 ml, 30 ml, 35 ml, 40 ml, 45 ml.	PIEZA	1															
6.	MATRAZ VOLUMÉTRICO DE 1 ml, PARA CONTENER, CLASE A, MARCA: KIMAX, MODELO: 28014 NÚMERO DE SERIE: S/N, EMT ± 0,01 ml, RESOLUCIÓN: N/A, CLAVE DE IDENTIFICACIÓN: MI-1, MI-3, MI-3-b, FQ-MVI-03, FQ-MVI-04, MB-MV-48, MB-MV-49, MB-MV-50, MB-MV-51, MB-MV-52 CALIBRACIÓN A VOLUMEN NOMINAL	PIEZA	10															
7.	MATRAZ VOLUMÉTRICO DE 2 ml, PARA CONTENER, CLASE A, MARCA: KIMAX, MODELO: 28014 NÚMERO DE SERIE: S/N, EMT ± 0,015 ml, RESOLUCIÓN: N/A, CLAVE DE IDENTIFICACIÓN: MII-1, MII-2, MII-3, MII-4, FQ-MVI-02 CALIBRACION A VOLUMEN NOMINAL	PIEZA	5															
8.	MATRAZ VOLUMÉTRICO DE 2 ml, PARA CONTENER, CLASE B, MARCA: P.K., MODELO: 28014, NÚMERO DE SERIE: S/N, EMT ± 0,05 ml, RESOLUCIÓN: N/A, CLAVES DE IDENTIFICACIÓN: FQ-MV2-03, FQ-MV2-04 CALIBRACIÓN A VOLUMEN NOMINAL	PIEZA	2															

9	MATRAZ VOLUMÉTRICO DE 5 ml, PARA CONTENER, CLASE A, MARCA: KIMAX, MODELO: 28014, NÚMERO DE SERIE: S/N, EMT ± 0,02 ml, RESOLUCIÓN: N/A, CLAVE DE IDENTIFICACIÓN: FQI-V-01, FQI-V-02, FQI-V-03, FQI-V-04, FQI-V-05, FQ2-MV-02, FQ2-MV5-03 CALIBRACIÓN A VOLUMEN NOMINAL	PIEZA	7	[redacted]	
10	MATRAZ VOLUMÉTRICO DE 10 ml, PARA CONTENER, CLASE A, MARCA: KIMAX, MODELO: 28014, NÚMERO DE SERIE: S/N, EMT ± 0,02 ml, RESOLUCIÓN: N/A, CLAVE DE IDENTIFICACIÓN: MV-FQ2-30, MV-FQ2-31, MV-FQ2-32, MV-FQ2-33, MV-FQ2-34, MV-FQ2-35, FQ1-MV-004C CALIBRACIÓN A VOLUMEN NOMINAL	PIEZA	7		
11	MATRAZ VOLUMÉTRICO DE 10 ml, PARA CONTENER, CLASE A, MARCA: KIMAX KIMBLE, MODELO: 28014, NÚMERO DE SERIE: S/N, EMT ± 0,02 ml, RESOLUCIÓN: N/A, CLAVE DE IDENTIFICACIÓN: MB-MV-26, MB-MV-27. CALIBRACIÓN A VOLUMEN NOMINAL	PIEZA	2		
12	MATRAZ VOLUMÉTRICO DE 10 ml DE BAJO ACTINIO, PARA CONTENER, CLASE A, MARCA: KIMAX, MODELO: 28016, NÚMERO DE SERIE: S/N, EMT ± 0,02 ml, RESOLUCIÓN: N/A, CLAVE DE IDENTIFICACIÓN: FQ1-MV-005C, FQ1-MV-006C, FQ1-MV-007C, FQ1-MV-008C, FQ1-MV-009C, FQ1-MV-010C, FQ1-MV-011C, FQ1-MV-012C, FQ1-MV-013C, FQ1-MV-014C, DMR153, DMR182, DMR183, DMR184, DMR188, DMR189, DMR143, DMR146, DMR147, DMR152, DMR 153, DMR167, DMR169 CALIBRACIÓN A VOLUMEN NOMINAL	PIEZA	23		
13	MATRAZ VOLUMÉTRICO DE 20 ml, PARA CONTENER, CLASE A, MARCA: BLAU BRAND, MODELO: 37257, NÚMERO DE SERIE: S/N, EMT ± 0,040 ml, RESOLUCIÓN: N/A, CLAVE DE IDENTIFICACIÓN: FQ1-MV20-01, FQ1-MV20-02, FQ1-MV20-03, FQ1-MV20-05, FQ1-MV20-07, FQ1-MV20-08, FQ1-MV20-09, FQ1-MV20-10. CALIBRACIÓN A VOLUMEN NOMINAL	PIEZA	8		
14	MATRAZ VOLUMÉTRICO DE 20 ml, PARA CONTENER, CLASE A, MARCA: BLAU BRAND, MODELO: S/M, LOTE: 16.02, NÚMERO DE SERIE: S/N, EMT ± 0,04 ml, RESOLUCIÓN: N/A, CLAVE DE IDENTIFICACIÓN: DMR453, DMR454, DMR456, DMR457, DMR458, DMR459, DMR460, DMR461, DMR462,DMR463, DMR464, DMR465, DMR466, DMR469, DMR470, DMR471, DMR472, DMR473, DMR474, DMR475, DMR476, DMR477, DMR478, DMR479, DMR480, DMR481, DMR482, DMR483, DMR484. CALIBRACIÓN A VOLUMEN NOMINAL	PIEZA	31		
15	MATRAZ VOLUMÉTRICO DE 20 ml, PARA CONTENER, CLASE A, MARCA: BLAU BRAND ETERNA, MODELO: S/M, LOTE: 16.01, NÚMERO DE SERIE: S/N, EMT ± 0,04 ml, RESOLUCIÓN N/A, CLAVE DE IDENTIFICACIÓN: DMR485, DMR486, DMR487, DMR488, DMR489, DMR490, DMR491, DMR492. CALIBRACIÓN A VOLUMEN NOMINAL	PIEZA	8		

16.	MATRAZ VOLUMÉTRICO DE 25 ml, PARA CONTENER, CLASE A, MARCA: KIMAX, MODELO: 28014, NÚMERO DE SERIE: S/N, EMT ± 0,03 ml, RESOLUCIÓN: N/A, CLAVE DE IDENTIFICACIÓN: DMR190, DMR191, DMR192, DMR193, DMR194, DMR195, DMR196, DMR197, DMR158, DMR199, DMR201, DMR 202, DMR203, MV-FQ2-40, MV-FQ2-43, MV-FQ2-44, MV-FQ2-45, MV-FQ2-46, MV-FQ2-47, MV-FQ2-48, MV-FQ2-50, MV-FQ2-51, MV-FQ2-52, MV-FQ2-53, MV-FQ2-57. CALIBRACIÓN A VOLUMEN NOMINAL	PIEZA	25		
17.	MATRAZ VOLUMÉTRICO DE 25 ml, PARA CONTENER, CLASE A, MARCA: KIMAX KIMBLE, MODELO: 28014, NÚMERO DE SERIE: S/N, EMT ± 0,03 ml, RESOLUCIÓN: N/A, CLAVE DE IDENTIFICACIÓN: MB-MV-21, MB-MV-23, MB-MV-24, MB-MV-25. CALIBRACIÓN A VOLUMEN NOMINAL	PIEZA	4		
18.	MATRAZ VOLUMÉTRICO DE 25 ml, PARA CONTENER, CLASE A, MARCA: KIMAX, MODELO: 28017-A, EMT ± 0,03 ml, RESOLUCIÓN: N/A NÚMERO DE SERIE: 2685, CLAVE DE IDENTIFICACIÓN: MB-MV-43. NÚMERO DE SERIE: 2655, CLAVE DE IDENTIFICACIÓN: MB-MV-44. NÚMERO DE SERIE: 2662, CLAVE DE IDENTIFICACIÓN: MB-MV-45. NÚMERO DE SERIE: 2557, CLAVE DE IDENTIFICACIÓN: MB-MV-46. NÚMERO DE SERIE: 2682, CLAVE DE IDENTIFICACIÓN: MB-MV-47. CALIBRACIÓN A VOLUMEN NOMINAL	PIEZA	5		
19.	MATRAZ VOLUMÉTRICO DE 25 ml DE BAJO ACTINIO, PARA CONTENER, CLASE A, MARCA: KIMAX, MODELO: 28016, NÚMERO DE SERIE: S/N, EMT ± 0,03 ml, RESOLUCIÓN: N/A, CLAVE DE IDENTIFICACIÓN: MFA-1, MFA-2, MFA-3, MFA-4 MFA-5, MFA-7, MFA-8. CALIBRACIÓN A VOLUMEN NOMINAL	PIEZA	7		
20.	MATRAZ VOLUMÉTRICO BAJO ACTINIO DE 25 ml, PARA CONTENER, CLASE A, MARCA: KIMAX KIMBLE, MODELO: 28016, NÚMERO DE SERIE: S/N, EMT ± 0,03 ml, RESOLUCIÓN: N/A, CLAVE DE IDENTIFICACIÓN: MB-MVBA-19, MB-MVBA-20. CALIBRACIÓN A VOLUMEN NOMINAL	PIEZA	2		
21.	MATRAZ VOLUMÉTRICO DE 50 ml, PARA CONTENER, CLASE B, MARCA: KIMAX, MODELO: 28015, NÚMERO DE SERIE: S/N, EMT ± 0,10 ml, RESOLUCIÓN: N/A, CLAVE DE IDENTIFICACIÓN: MG-1, MG-2, MG-3, MG-4, MG-5, MG-6, MG-7, MG-8, MG-9, MG-10, MG-11, MG-12, MG-13, MG-14, MG-15, MG-16, MG-17, MG-18, MG-19, MG-20. CALIBRACIÓN A VOLUMEN NOMINAL	PIEZA	20		

ANEXOS

DIVISIÓN DE CONTRATOS

22.	MATRAZ VOLUMÉTRICO DE 50 ml, PARA CONTENER, CLASE A, MARCA: KIMAX, MODELO: 28014, NÚMERO DE SERIE: S/N, EMT ± 0,05 ml, RESOLUCIÓN: N/A, CLAVE DE IDENTIFICACIÓN: ML-1, ML-2, ML-3, ML-4, ML-5, ML 6, ML-7, ML-8, ML-9, ML -10, ML -12, ML -13, ML -14, ML-15, ML-16, ML -17, ML -18, ML -19, ML -20, ML-21, ML-22, ML-23, ML -24, ML-25, ML-26, ML-27, ML-28, ML-29, ML-30, MV-FQ2-25, MV-FQ2-27, MV-FQ2-28, MV-FQ2-31, MV-FQ2-40, MV-FQ2-42, MV-FQ2-43, MV-FQ2-44, MV-FQ2-48, FQ1-MVL-31, FQ1-V-25 CALIBRACIÓN A VOLUMEN NOMINAL	PIEZA	40		
23.	MATRAZ VOLUMÉTRICO DE 50 ml PARA CONTENER, CLASE A , MARCA: KIMAX KIMBLE, MODELO: 28014, NÚMERO DE SERIE: S/N, EMT ± 0,05 ml, RESOLUCIÓN: N/A, CLAVE DE IDENTIFICACIÓN: DMR348, DMR349, DMR350, DMR351, DMR352, DMR353, DMR354, DMR355, DMR356, DMR357, DMR358, DMR359, DMR360, DMR361, DMR362, DMR363, DMR364, DMR365, DMR366, DMR367, DMR368, DMR369, DMR370, DMR371, DMR372, DMR373, DMR374, DMR375, DMR376, DMR377, DMR378, DMR379, DMR380, DMR381, DMR382, DMR383, DMR384, DMR385, DMR386, DMR387, DMR388, DMR389, DMR390, DMR391, DMR392, DMR393, DMR394, DMR395, DMR396, DMR397, DMR398, DMR399, DMR400, DMR401, DMR402, DMR403, DMR404, DMR405, DMR406, DMR407, DMR408, DMR409, DMR410, DMR411, DMR412, DMR413, DMR414, DMR415, DMR416, DMR417, DMR418, DMR419, MB-MV-15, MB-MV-16, MB-MV-17, MB-MV-18, MB-MV-20. CALIBRACIÓN A VOLUMEN NOMINAL	PIEZA	77		
24.	MATRAZ VOLUMÉTRICO DE 50 ml DE BAJO ACTINIO, PARA CONTENER, CLASE A, MARCA: KIMAX, MODELO: 28016, NÚMERO DE SERIE: S/N, EMT ± 0,05 ml, RESOLUCIÓN: N/A, CLAVE DE IDENTIFICACIÓN: MGA-1, MGA-2, MGA-3, MGA-4, MGA-5. CALIBRACIÓN A VOLUMEN NOMINAL	PIEZA	5		
25.	MATRAZ VOLUMÉTRICO DE 50 ml DE BAJO ACTINIO, PARA CONTENER, CLASE A, MARCA: KIMAX KIMBLE, MODELO: 28016, NÚMERO DE SERIE: S/N, EMT ± 0,05 ml, RESOLUCIÓN: N/A, CLAVE DE IDENTIFICACIÓN: MB-MVBA-13, MB-MVBA-14, MB-MVBA-15, MB-MVBA-16, MB-MVBA-17, MB-MVBA-18. CALIBRACIÓN A VOLUMEN NOMINAL	PIEZA	6		
26.	MATRAZ VOLUMÉTRICO DE 100 ml, PARA CONTENER, CLASE A, MARCA: KIMAX, MODELO: 28014, NÚMERO DE SERIE: S/N, EMT ± 0,06 ml, RESOLUCIÓN: N/A, CLAVE DE IDENTIFICACIÓN: MC-1, MC-2, MC-3, MC-4, MC-5, MC-6, MC-7, MC-8, MC-9, MC-11, MC-13, MC-14, MC-15, MC-16, MC-17, MC-18, MC-19, MC-20, MC-21, MC-22, MC-23, MC-24, MC-25, MC-26, MC-27, MC-28, MC-29, MC-30, MC-31, MC-32, MV-FQ2-29, MV-FQ2-35, MV-FQ2-36, MV-FQ2-38, MV-FQ2-40, MV-FQ2-41, MV-FQ2-42, MV-FQ2-44, MV-FQ2-46, MV-FQ2-46-b, MV-FQ2-47, MV-FQ2-48, MH-13, MH-14, MH-15, MH-16. CALIBRACIÓN A VOLUMEN NOMINAL	PIEZA	46		

27.	MATRAZ VOLUMÉTRICO DE 100 ml, PARA CONTENER, CLASE A, MARCA: KIMAX KIMBLE, MODELO: 28014, NÚMERO DE SERIE: S/N, EMT ± 0.08 ml , RESOLUCIÓN: N/A, CLAVE DE IDENTIFICACIÓN: MB-MV-3, MB-MV-4, MB-MV-5, MB-MV-6, MB-MV-7, MB-MV-8, MB-MV-9, MB-MV-10, MB-MV-11, MB-MV-12, MB-MV-13, MB-MV-14, MB-MV-31, MB-MV-32, MB-MV-33, MB-MV-34, MB-MV-35, MB-MV-36, MB-MV-37, MB-MV-38, MB-MV-39, MB-MV-40, MB-MV-41, MB-M V-42. CALIBRACIÓN A VOLUMEN NOMINAL	PIEZA	24			
28.	MATRAZ VOLUMÉTRICO DE 100 ml, PARA CONTENER, CLASE B, MARCA: KIMAX, MODELO: 28015, NÚMERO DE SERIE: S/N, EMT ± 0.16 ml, RESOLUCIÓN: N/A, CLAVE DE IDENTIFICACIÓN: MH-1, MH-2, MH-3, MH-4, MH-5, MH-6, MH-7, MH-8, MH-9, MH-10, MH-11, MH-12, FQ1-MV100-014 CALIBRACIÓN A VOLUMEN NOMINAL	PIEZA	13			
29.	MATRAZ VOLUMÉTRICO BAJO ACTINIO DE 100 ml, PARA CONTENER, CLASE A, MARCA: KIMAX, MODELO: 28016, NÚMERO DE SERIE: S/N, EMT ± 0,08 ml, RESOLUCIÓN: N/A, CLAVE DE IDENTIFICACIÓN: MHA-1, MHA-2, MHA-3, MHA-4, MHA-5, MHA-6. CALIBRACIÓN A VOLUMEN NOMINAL	PIEZA	6			
30.	MATRAZ VOLUMÉTRICO BAJO ACTINIO DE 100 ml, PARA CONTENER, CLASE A, MARCA: KIMAX KIMBLE, MODELO: 28016, NÚMERO DE SERIE: S/N, EMT ± 0,08 ml , RESOLUCIÓN: N/A, CLAVE DE IDENTIFICACIÓN: MB-MVBA-3, MB-MVBA-4, MB-MVBA-5, MB-MVBA-6, MB-MVBA-7, MB-MVBA-8, MB-MVBA-9, MB-MVBA-10, MB-MVBA-11, MB-MVBA-12, MB-MVBA-21, MB-MVBA-22, MB-MVBA-23, MB-MVBA-24, MB-MVBA-25, MB-MVBA-26, MB-MVBA-27, MB-MVBA-28, MB-MVBA-29, MB-MVBA-30. CALIBRACIÓN A VOLUMEN NOMINAL	PIEZA	20			
31.	MATRAZ VOLUMÉTRICO DE 100 ml DE BAJO ACTINIO, PARA CONTENER, CLASE A, MARCA: PYREX, MODELO: 55640, NÚMERO DE SERIE: S/N., EMT ± 0,08 ml, RESOLUCIÓN: N/A, CLAVE DE IDENTIFICACIÓN: DMR306, DMR307, DMR308, DMR309, DMR310, DMR311, DMR312, DMR313, DMR314, DMR315, DMR317, DMR318, DMR319, DMR320 CALIBRACIÓN A VOLUMEN NOMINAL	PIEZA	14			
32.	MATRAZ VOLUMÉTRICO DE 200 ml, PARA CONTENER, CLASE A, MARCA: KIMAX, MODELO: 28014, NÚMERO DE SERIE: S/N, EMT ± 0,10 ml, RESOLUCIÓN: N/A, CLAVE DE IDENTIFICACIÓN: MV-FQ2-25, MV-FQ2-28, MV-FQ2-29, MV-FQ2-32, MV-FQ2-33, MV-FQ2-34, FQ1-V-21, FQ1-V-22, FQ1-V-23, FQ1-MV1-200 CALIBRACIÓN A VOLUMEN NOMINAL	PIEZA	10			
33.	MATRAZ VOLUMÉTRICO DE 200 ml, PARA CONTENER, CLASE A, MARCA: KIMAX KIMBLE, MODELO: 28014, NÚMERO DE SERIE: S/N, EMT ± 0,10 ml, RESOLUCIÓN: N/A, CLAVE DE IDENTIFICACIÓN: MB-MV-1, MB-MV-2, MB-MV-28, MB-MV-29, MB-MV-30. CALIBRACIÓN A VOLUMEN NOMINAL	PIEZA	5			

ANEXOS

DIVISIÓN DE CONTRATOS

34.	MATRAZ VOLUMÉTRICO DE 250 ml, PARA CONTENER, CLASE B, MARCA: PYREX, MODELO: 5641, NÚMERO DE SERIE: S/N, EMT ± 0,24 ml, RESOLUCIÓN: N/A, CLAVE DE IDENTIFICACIÓN: MJ-1, MJ-2, MJ-4, MJ-5, MJ-6, MJ-7, MJ-8, FQ1-V-24, FQ1-MV-250-01, FQ1-V-29 CALIBRACIÓN A VOLUMEN NOMINAL	PIEZA	10			
35.	MATRAZ VOLUMÉTRICO DE 250 ml, PARA CONTENER, CLASE B, MARCA: KIMAX, MODELO: 28015, NÚMERO DE SERIE: S/N, EMT ± 0,24 ml, RESOLUCIÓN: N/A, CLAVE DE IDENTIFICACIÓN: DMR420, DMR421 Y DMR422. CALIBRACIÓN A VOLUMEN NOMINAL	PIEZA	3			
36.	MATRAZ VOLUMÉTRICO DE 250 ml, PARA CONTENER, CLASE B, MARCA: KIMAX KIMBLE, MODELO: 28015, NÚMERO DE SERIE: S/N, EMT ± 0,24 ml, RESOLUCIÓN: N/A, CLAVE DE IDENTIFICACIÓN: DMR423, DMR424, DMR425, DMR426, DMR427, DMR428, DMR429, DMR430, DMR431, DMR432, DMR433, DMR434, DMR435, DMR436, DMR437. CALIBRACIÓN A VOLUMEN NOMINAL	PIEZA	15			
37.	MATRAZ VOLUMÉTRICO BAJO ACTINIO DE 250 ml, PARA CONTENER, CLASE A, MARCA: KIMAX, MODELO: 28016, NÚMERO DE SERIE: S/N, EMT ± 0,12 ml, RESOLUCIÓN: N/A, CLAVE DE IDENTIFICACIÓN: MJA-1, MJA-2, MJA-3. CALIBRACIÓN A VOLUMEN NOMINAL	PIEZA	3			
38.	MATRAZ VOLUMÉTRICO BAJO ACTINIO DE 250 ml, PARA CONTENER, CLASE A, MARCA: KIMAX KIMBLE, MODELO: 28016, NÚMERO DE SERIE: S/N, EMT ± 0,12 ml, RESOLUCIÓN: N/A, CLAVE DE IDENTIFICACIÓN: MB-MVBA-1, MB-MVBA-2. CALIBRACIÓN A VOLUMEN NOMINAL	PIEZA	2			
39.	MATRAZ VOLUMÉTRICO DE 500 ml, PARA CONTENER, CLASE A, MARCA: PYREX, MODELO: 5660, NÚMERO DE SERIE: S/N, EMT ± 0,20 ml, RESOLUCIÓN: N/A, CLAVE DE IDENTIFICACIÓN: MK-1. CALIBRACIÓN A VOLUMEN NOMINAL	PIEZA	1			
40.	MATRAZ VOLUMÉTRICO DE 500 ml, PARA CONTENER, CLASE B, MARCA: PYREX, MODELO 5641, NÚMERO DE SERIE: S/N, EMT ± 0,40 ml, RESOLUCIÓN: N/A, CLAVE DE IDENTIFICACIÓN: MK-2. CALIBRACIÓN A VOLUMEN NOMINAL	PIEZA	1			
41.	MATRAZ VOLUMÉTRICO DE 500 ml, PARA CONTENER, CLASE B, MARCA: KIMAX, MODELO: 28015, NÚMERO DE SERIE: S/N, EMT ± 0,40 ml, RESOLUCIÓN: N/A, CLAVE DE IDENTIFICACIÓN: MK-3. CALIBRACIÓN A VOLUMEN NOMINAL	PIEZA	1			
42.	MATRAZ VOLUMÉTRICO DE 500 ml, PARA CONTENER, CLASE B, MARCA: PYREX, MODELO: 5660, NÚMERO DE SERIE: S/N, EMT ± 0,20 ml, RESOLUCIÓN: N/A, CLAVE DE IDENTIFICACIÓN: FQ2-01. CALIBRACIÓN A VOLUMEN NOMINAL	PIEZA	1			
43.	MATRAZ VOLUMÉTRICO DE 500 ml, PARA CONTENER, CLASE B, MARCA: P.K., MODELO: 28015, NÚMERO DE SERIE: S/N, EMT ± 0,5 ml, RESOLUCIÓN: N/A, CLAVE DE IDENTIFICACIÓN: FQ1-MV500-01 CALIBRACIÓN A VOLUMEN NOMINAL	PIEZA	1			

44.	MATRAZ VOLUMÉTRICO DE 1000 ml, PARA CONTENER, CLASE A, MARCA: KIMAX, MODELO: 28014, NÚMERO DE SERIE: S/N, EMT ± 0,30 ml, RESOLUCIÓN: N/A, CLAVE DE IDENTIFICACIÓN: MVL-1, MVL-3, MVL-4, MVL-5, FQ1-V-26, FQ1-V-27 CALIBRACIÓN A VOLUMEN NOMINAL	PIEZA	6			
45.	MATRAZ VOLUMÉTRICO DE 1000 ml, PARA CONTENER, CLASE B, MARCA: PYREX, MODELO: 5641, NÚMERO DE SERIE: S/N, EMT ± 0,60 ml, RESOLUCIÓN: N/A, CLAVE DE IDENTIFICACIÓN: FQ1-V-63 CALIBRACIÓN A VOLUMEN NOMINAL	PIEZA	1			
46.	MATRAZ VOLUMÉTRICO DE 2000 ml, PARA CONTENER, CLASE B, MARCA: KIMAX, MODELO: 28015, NÚMERO DE SERIE: S/N, EMT ± 1,00 ml, RESOLUCIÓN: N/A, CLAVE DE IDENTIFICACIÓN: MM-1, MM-2, MM-3, FQ1-V-30, FQ1-V-31, FQ1-V-32 CALIBRACIÓN A VOLUMEN NOMINAL	PIEZA	6			
47.	PIPETA VOLUMÉTRICA DE 1 ml, PARA ENTREGAR, CLASE A, MARCA: KIMAX, MODELO: 37004, NÚMERO DE SERIE: S/N, EMT ± 0,008 ml, RESOLUCIÓN: N/A, CLAVE DE IDENTIFICACIÓN:FQ2E209 CALIBRACIÓN A VOLUMEN NOMINAL	PIEZA	1			
48.	PIPETA VOLUMÉTRICA DE 1 ml, PARA ENTREGAR, CLASE A, MARCA: KIMAX-51 KIMBLE USA, MODELO: 37004-1, NÚMERO DE SERIE: S/N, EMT ± 0,008 ml, RESOLUCIÓN: N/A, CLAVE DE IDENTIFICACIÓN: MB-PIV-19, MB-PIV-20, MB-PIV-23, MB-PIV-24, MB-PIV-25, MB-PIV-26, MB-PIV-27, MB-PIV-28, MB-PIV-29, MB-PIV-30, MB-PIV-31, MB-PIV-32, MB-PIV-33. CALIBRACIÓN A VOLUMEN NOMINAL	PIEZA	13			
49.	PIPETA VOLUMÉTRICA DE 2 ml, PARA ENTREGAR, CLASE A, MARCA: KIMAX, MODELO: 37004, NÚMERO DE SERIE: S/N, EMT ± 0,006 ml, RESOLUCIÓN: N/A, CLAVE DE IDENTIFICACIÓN: FQ1-PV2-01 CALIBRACIÓN A VOLUMEN NOMINAL	PIEZA	1			
50.	PIPETA VOLUMÉTRICA DE 2 ml, PARA ENTREGAR, CLASE B, MARCA: P.K., MODELO: 37045, 037 NÚMERO DE SERIE: S/N, EMT ± 0,02 ml, RESOLUCIÓN: N/A, CLAVE DE IDENTIFICACIÓN: DMR002, DMR003, DMR005, DMR007, DMR009, DMR010, DMR012, DMR016, DMR019, DMR020, DMR023, DMR025, DMR033, DMR036, DMR037, DMR038, DMR043, DMR045, DMR047, DMR048, DMR049, DMR058 CALIBRACIÓN A VOLUMEN NOMINAL	PIEZA	22			
51.	PIPETA VOLUMÉTRICA DE 2 ml, PARA ENTREGAR, CLASE B, MARCA: KIMAX, MODELO: 37009, NÚMERO DE SERIE: S/N, EMT ± 0,012 ml, RESOLUCIÓN: N/A, CLAVES DE IDENTIFICACION: DMR056, DMR057, DMR059 CALIBRACIÓN A VOLUMEN NOMINAL	PIEZA	3			
52.	PIPETA VOLUMÉTRICA DE 2 ml, PARA ENTREGAR, CLASE A, MARCA: KIMAX MEX, MODELO: 37004, NÚMERO DE SERIE: S/N, EMT ± 0,006 ml, RESOLUCIÓN: N/A, CLAVE DE IDENTIFICACIÓN: MB-PIV-16, MB-PIV-17, MB-PIV-18. CALIBRACIÓN A VOLUMEN NOMINAL	PIEZA	3			

ANEXOS

DIVISIÓN DE CONTRATOS

53.	PIPETA VOLUMÉTRICA DE 3 ml, PARA ENTREGAR, CLASE A, MARCA: PYREX, MODELO: 7105, NÚMERO DE SERIE: S/N, EMT ± 0,01 ml, RESOLUCIÓN: N/A, CLAVE DE IDENTIFICACIÓN: DMR061, DMR063, DMR065, DMR067, DMR068, DMR069 DMR070, DMR071, DMR073, DMR075, DMR076. CALIBRACIÓN A VOLUMEN NOMINAL	PIEZA	11			
54.	PIPETA VOLUMÉTRICA DE 3 ml, PARA ENTREGAR, CLASE A, MARCA: KIMAX, MODELO: 37004, NÚMERO DE SERIE: S/N, EMT ± 0,01 ml, RESOLUCIÓN: N/A, CLAVE DE IDENTIFICACIÓN: DMR086, DMR089 CALIBRACIÓN A VOLUMEN NOMINAL	PIEZA	2			
55.	PIPETA VOLUMÉTRICA DE 3 ml, PARA ENTREGAR, CLASE A, MARCA: KIMAX-51, MODELO: 37004-3, NÚMERO DE SERIE: S/N, EMT ± 0,01 ml, RESOLUCIÓN: N/A, CLAVE DE IDENTIFICACIÓN: PG20 CALIBRACIÓN A VOLUMEN NOMINAL	PIEZA	1			
56.	PIPETA VOLUMÉTRICA DE 3 ml, PARA ENTREGAR, CLASE B, MARCA: P.K., MODELO: 37045, NÚMERO DE SERIE: S/N, EMT ± 0,02 ml, RESOLUCIÓN: N/A, CLAVES DE IDENTIFICACIÓN: DMR083, DMR084, DMR085 CALIBRACIÓN A VOLUMEN NOMINAL	PIEZA	3			
57.	PIPETA VOLUMÉTRICA DE 4 ml, PARA ENTREGAR, CLASE A, MARCA: KIMAX, MODELO: 37004-4, NÚMERO DE SERIE: S/N, EMT ± 0,010 ml, RESOLUCIÓN: N/A, CLAVES DE IDENTIFICACIÓN: FQ1-PV04-02 FQ1-PV04-03, FQ1-PV04-04, FQ1-PV04-05 FQ1-PV04-06, FQ1-PV04-07, PI-FQ2-07, PI-FQ2-08, PI-FQ2-09, PI-FQ2-10, PI-FQ2-11, PI-FQ2-12, FQ1-V-33, FQ1-V-34, FQ1-V-35, FQ1-V-36, FQ1-V-37, FQ1-V-38. CALIBRACIÓN A VOLUMEN NOMINAL	PIEZA	16			
58.	PIPETA VOLUMÉTRICA DE 4 ml, PARA ENTREGAR, CLASE A, MARCA: KIMAX, MODELO: 37004, NÚMERO DE SERIE: S/N, EMT ± 0,010 ml, RESOLUCIÓN: N/A, CLAVE DE IDENTIFICACIÓN: PI-FQ2-03, PI-FQ2-05, FQ1-PV04-01 CALIBRACIÓN A VOLUMEN NOMINAL	PIEZA	3			
59.	PIPETA VOLUMÉTRICA DE 4 ml, PARA ENTREGAR, CLASE A, MARCA: KIMAX MEX, MODELO: 37004, NÚMERO DE SERIE: S/N, EMT ± 0,01 ml, RESOLUCIÓN: N/A, CLAVE DE IDENTIFICACIÓN: MB-PIV-14, MB-PIV-15. CALIBRACIÓN A VOLUMEN NOMINAL	PIEZA	2			
60.	PIPETA VOLUMÉTRICA DE 5 ml, PARA ENTREGAR, CLASE A, MARCA: SIBATA, MODELO: 66, NÚMERO DE SERIE: S/N, EMT ± 0,01 ml, RESOLUCIÓN: N/A, CLAVE DE IDENTIFICACIÓN: PIEE-1, PIEE-4, PIEE-5, PIEE-6, PIEE-7, PIEE-8, PIEE-9, PIEE-10, PIEE-11, PIEE-12, PIEE-13, PIEE-14, PIEE-15, PIEE-16, PIEE-17, PIEE-18 CALIBRACIÓN A VOLUMEN NOMINAL	PIEZA	16			
61	PIPETA VOLUMÉTRICA DE 5 ml, PARA ENTREGAR, CLASE A, MARCA: KIMAX, MODELO: 37004, NÚMERO DE SERIE: S/N, EMT ± 0,01 ml, RESOLUCIÓN: N/A, CLAVES DE IDENTIFICACIÓN: FQ1-PV0-09, FQ2E188, FQ2E191 CALIBRACIÓN A VOLUMEN NOMINAL	PIEZA	3			

62.	PIPETA VOLUMÉTRICA DE 5 ml, PARA ENTREGAR, CLASE A, MARCA: KIMAX, MODELO: 37004-5, NÚMERO DE SERIE: S/N, EMT ± 0,01 ml, RESOLUCIÓN: N/A, CLAVE DE IDENTIFICACIÓN: FQ2E43 CALIBRACIÓN A VOLUMEN NOMINAL	PIEZA	1			
63.	PIPETA VOLUMÉTRICA DE 5 ml, PARA ENTREGAR, CLASE B, MARCA: KIMAX, MODELO: 37000, NÚMERO DE SERIE: S/N, EMT ± 0,02 ml, RESOLUCIÓN: N/A, CLAVE DE IDENTIFICACIÓN: PI-FQ2-04 CALIBRACIÓN A VOLUMEN NOMINAL	PIEZA	1			
64.	PIPETA VOLUMÉTRICA DE 8 ml, PARA ENTREGAR, CLASE A, MARCA: KIMAX, MODELO: 37004, NÚMERO DE SERIE: S/N, EMT ± 0,010 ml, RESOLUCIÓN: N/A, CLAVE DE IDENTIFICACIÓN: FQ1-PVO8-01, FQ1-PVO8-03, FQ1-PVO8-04, FQ1-PVO8-08, PI-FQ2-04, PI-FQ2-06, PI-FQ2-02. CALIBRACIÓN A VOLUMEN NOMINAL	PIEZA	7			
65.	PIPETA VOLUMÉTRICA DE 8 ml, PARA ENTREGAR, CLASE A, MARCA: KIMAX MEX, MODELO: 37004, NÚMERO DE SERIE: S/N, EMT ± 0,01 ml, RESOLUCIÓN: N/A, CLAVE DE IDENTIFICACIÓN: MB-PIV-12, MB-PIV-13. CALIBRACIÓN A VOLUMEN NOMINAL	PIEZA	2			
66.	PIPETA VOLUMÉTRICA DE 7 ml, PARA ENTREGAR, CLASE A, MARCA: SIBATA, MODELO: 2X, NÚMERO DE SERIE: S/N, EMT ± 0,01 ml, RESOLUCIÓN: N/A, CLAVES DE IDENTIFICACIÓN: PIGE-1, PIGE-2, PIGE-3, PIGE-5, PIGE-8, PIGE-7, PIGE-9, PIGE-10. CALIBRACIÓN A VOLUMEN NOMINAL	PIEZA	8			
67.	PIPETA VOLUMÉTRICA DE 7 ml, PARA ENTREGAR, CLASE A, MARCA: KIMAX, MODELO: 37004, NÚMERO DE SERIE: S/N, EMT ± 0,01 ml, RESOLUCIÓN: N/A, CLAVE DE IDENTIFICACIÓN: PIGE-11, PIGE-12, PIGE-13, PIGE-14. CALIBRACIÓN A VOLUMEN NOMINAL	PIEZA	4			
68.	PIPETA VOLUMÉTRICA DE 7 ml, PARA ENTREGAR, CLASE A, MARCA: KIMAX MEX, MODELO: 37004, NÚMERO DE SERIE: S/N, EMT ± 0,01 ml, RESOLUCIÓN: N/A, CLAVE DE IDENTIFICACIÓN: MB-PIV-10, MB-PIV-11. CALIBRACIÓN A VOLUMEN NOMINAL	PIEZA	2			
69.	PIPETA VOLUMÉTRICA DE 8 ml, PARA ENTREGAR, CLASE A, MARCA: KIMAX, MODELO: 37004, NUMERO DE SERIE: S/N, EMT ± 0,020 ml, RESOLUCIÓN: N/A, CLAVE DE IDENTIFICACIÓN: FQ1-PVO8-01, FQ1-PVO8-02, FQ1-PVO8-03, FQ1-PVO8-04, FQ1-PVO8-05, PI-FQ2-08, PI-FQ2-10 CALIBRACIÓN A VOLUMEN NOMINAL	PIEZA	7			
70.	PIPETA VOLUMÉTRICA DE 8 ml, PARA ENTREGAR, CLASE A, MARCA: KIMAX-51, MODELO: 37004-8, NÚMERO DE SERIE: S/N, EMT ± 0,020 ml, RESOLUCIÓN: N/A, CLAVES DE IDENTIFICACIÓN, FQ-PVO-07, FQ-PVO-08, FQ-PVO-09, FQ1-V-39, FQ1-V-40 CALIBRACIÓN A VOLUMEN NOMINAL	PIEZA	5			

ANEXOS

DIVISIÓN DE CONTRATOS

71.	PIPETA VOLUMÉTRICA DE 9 ml, PARA ENTREGAR, CLASE A, MARCA: KIMAX, MODELO: 37004-9, NÚMERO DE SERIE: S/N, EMT ± 0,02 ml, RESOLUCIÓN: N/A, CLAVE DE IDENTIFICACIÓN: PIE-1, PIE-2, PIE-3, PIE-4, PIE-5, FQ1-V-41, FQ1-V-42, FQ1-V-43, FQ1-V-44, FQ1-V-45 CALIBRACIÓN A VOLUMEN NOMINAL	PIEZA	10			
72.	PIPETA VOLUMÉTRICA DE 9 ml, PARA ENTREGAR, CLASE A, MARCA: KIMAX-51 KIMBLE USA, MODELO: 37004-9, NÚMERO DE SERIE: S/N, EMT ± 0,02 ml, RESOLUCIÓN: N/A, CLAVE DE IDENTIFICACIÓN: MB-PIV-8, MB-PIV-9. CALIBRACIÓN A VOLUMEN NOMINAL	PIEZA	2			
73.	PIPETA VOLUMÉTRICA DE 10 ml, PARA ENTREGAR, CLASE A, MARCA: KIMAX, MODELO: 37004-10, NÚMERO DE SERIE: S/N, EMT ± 0,02 ml, RESOLUCIÓN: N/A, CLAVE DE IDENTIFICACIÓN: DMR090, DMR091, DMR092, DMR093, DMR094, DMR097, DMR102, DMR103, FQ1-PVO-07 CALIBRACIÓN A VOLUMEN NOMINAL	PIEZA	9			
74.	PIPETA VOLUMÉTRICA DE 10 ml, PARA ENTREGAR, CLASE A, MARCA: KIMAX, MODELO: 37004, NÚMERO DE SERIE: S/N, EMT ± 0,02 ml, RESOLUCIÓN: N/A, CLAVE DE IDENTIFICACIÓN: DMR095, DMR099, DMR100, DMR101, PI-FQ2-02, PI-FQ2-08, PI-FQ2-09, PI-FQ2-10, PI-FQ2-11, PI-FQ2-12, FQ1-PVO-07 CALIBRACIÓN A VOLUMEN NOMINAL	PIEZA	11			
75.	PIPETA VOLUMÉTRICA DE 10 ml, PARA ENTREGAR, CLASE A, MARCA: PYREX, MODELO: 7100, NÚMERO DE SERIE: S/N, EMT ± 0,02 ml, RESOLUCIÓN: N/A, CLAVE DE IDENTIFICACIÓN: PIE-1, PIE-2, PIE-3, PIE-4, PIE-5, PIE-6, PIE-8. CALIBRACIÓN A VOLUMEN NOMINAL	PIEZA	7			
76	PIPETA VOLUMÉTRICA DE 10 ml, PARA ENTREGAR, CLASE A, MARCA: KIMAX MEX, MODELO: 37004, NÚMERO DE SERIE: S/N, EMT ± 0,02 ml, RESOLUCIÓN: N/A, CLAVE DE IDENTIFICACIÓN: MB-PIV-5, MB-PIV-6, MB-PIV-7, MB-PIV-21, MB-PIV-22. CALIBRACIÓN A VOLUMEN NOMINAL	PIEZA	5			
77.	PIPETA VOLUMÉTRICA DE 12 ml, PARA ENTREGAR, CLASE A, MARCA: KIMAX-51 KIMBLE USA, MODELO: 37004-12, NÚMERO DE SERIE: S/N, EMT ± 0,02 ml, RESOLUCIÓN: N/A, CLAVE DE IDENTIFICACIÓN: MB-PIV-3, MB-PIV-4. CALIBRACIÓN A VOLUMEN NOMINAL	PIEZA	2			
78.	PIPETA VOLUMÉTRICA DE 15 ml, PARA ENTREGAR, CLASE A, MARCA: KIMAX, MODELO: 37004, NÚMERO DE SERIE: S/N, EMT ± 0,03 ml, RESOLUCIÓN: N/A, CLAVE DE IDENTIFICACIÓN: MB-PIV-1, MB-PIV-2, FQ1-V-46, FQ1-V-47. CALIBRACIÓN A VOLUMEN NOMINAL	PIEZA	4			
79.	PIPETA VOLUMÉTRICA DE 20 ml, PARA ENTREGAR, CLASE A, MARCA: KIMAX, MODELO: 37004, NÚMERO DE SERIE: S/N, EMT ± 0,03 ml, RESOLUCIÓN: N/A, CLAVE DE IDENTIFICACIÓN: DMR104, DMR105, DMR106, DMR107, DMR108, DMR109, DMR110, DMR111, DMR112, DMR113, DMR 114, FQ1-PVO20-04 CALIBRACIÓN A VOLUMEN NOMINAL	PIEZA	12			

80.	PIPETA VOLUMÉTRICA DE 25 ml, PARA ENTREGAR, CLASE A, MARCA: KIMAX, MODELO: 37004, NÚMERO DE SERIE: S/N, EMT ± 0,03 ml, RESOLUCIÓN: N/A, CLAVE DE IDENTIFICACIÓN: DMR128, DMR129, DMR130, DMR131, DMR132, DMR133, DMR134, DMR135, DMR136, DMR137 CALIBRACIÓN A VOLUMEN NOMINAL	PIEZA	10			
81.	PIPETA VOLUMÉTRICA DE 100 ml, PARA ENTREGAR, CLASE A, MARCA: KIMAX, MODELO: 37004, NÚMERO DE SERIE: S/N, EMT ± 0,080 ml, RESOLUCIÓN: N/A, CLAVE DE IDENTIFICACIÓN: FQI-V-20. CALIBRACIÓN A VOLUMEN NOMINAL	PIEZA	1			
82.	PIPETA VOLUMÉTRICA DE 100 ml, PARA ENTREGAR, CLASE B, MARCA: KIMAX, MODELO: 37000, NÚMERO DE SERIE: S/N, EMT ± 0,15 ml, RESOLUCIÓN: N/A, CLAVE DE IDENTIFICACIÓN: FQI-V-48 CALIBRACIÓN A VOLUMEN NOMINAL	PIEZA	1			
83.	PIPETA SEROLÓGICA DE 5 ml, PARA ENTREGAR (PARA SOPLAR), CLASE B, MARCA: KIMAX, MODELO: 37033-5, NÚMERO DE SERIE: S/N, EMT ± 0,04 ml, RESOLUCIÓN: 0,1 ml, CLAVES DE IDENTIFICACIÓN: FQI-V-49, FQI-V-50, FQI-V-51, FQI-V-52, FQI-V-53, FQI-V-54, FQI-V-55, FQI-V-56 Puntos de Calibración: 1 ml, 2 ml, 3 ml, 4 ml, 5 ml	PIEZA	8			
84.	PIPETA SEROLÓGICA DE 10 ml, PARA ENTREGAR, CLASE A, MARCA: KIMAX, MODELO: 37033, NÚMERO DE SERIE: S/N, EMT ± 0,08 ml, RESOLUCIÓN: 0,1 ml, CLAVES DE IDENTIFICACIÓN: PSJ-1, PSJ-2, PSJ-3, PSJ-4 Puntos de Calibración: 2 ml, 5 ml, 8 ml.	PIEZA	4			
85.	PROBETA DE 25 ml, PARA ENTREGAR, CLASE B, MARCA: KIMAX, MODELO: 20024, NÚMERO DE SERIE: S/N, EMT ± 0,3 ml, RESOLUCIÓN: 0,5 ml, CLAVES DE IDENTIFICACIÓN: FQ1-05, FQ1-07, FQ1-08, FQ1-09, FQ1-10, FQ1-11, FQ1-13 Puntos de Calibración: 10 ml, 15 ml y 20 ml	PIEZA	7			
86.	PROBETA DE 25 ml, PARA CONTENER, CLASE B, MARCA: PYREX, MODELO: 3022, NÚMERO DE SERIE: S/N, EMT ± 0,5 ml, RESOLUCIÓN: 0,2 ml, CLAVE DE IDENTIFICACIÓN: FQ1-PR1-25 Puntos de Calibración: 10 ml, 15 ml y 20 ml	PIEZA	1			
87.	PROBETA DE 50 ml, PARA CONTENER, CLASE B, MARCA: PYREX, MODELO: 3022, NÚMERO DE SERIE: S/N, EMT ± 1,0 ml, RESOLUCIÓN: 1,0 ml, CLAVE DE IDENTIFICACIÓN: FQ1-31, FQ1-32, FQ1-33, FQ1-34, FQ1-35, FQ1-36, FQ1-37, FQ1-46, FQ1-47. Puntos de Calibración: 10 ml, 15 ml, 25 ml, 30 ml, 50 ml.	PIEZA	9			
88.	PROBETA DE 50 ml, PARA CONTENER, CLASE B, MARCA: PYREX, MODELO: 3022, NÚMERO DE SERIE: S/N, EMT ± 1,0 ml, RESOLUCIÓN: 1,0 ml, CLAVE DE IDENTIFICACIÓN: FQI-V-06, FQI-V-07, FQI-V-08, FQI-V-09 Puntos de Calibración: 10 ml, 15 ml, 25 ml, 30 ml, 50 ml.	PIEZA	4			
89.	PROBETA DE 100 ml, PARA CONTENER, CLASE B, MARCA: PYREX, MODELO: 3042, NÚMERO DE SERIE: S/N, EMT ± 1,0 ml, RESOLUCIÓN: 1,0 ml, CLAVE DE IDENTIFICACIÓN: FQI-V-10, FQI-V-11, FQI-V-12, FQI-V-13, FQI-V-14, FQI-V-15, FQI-V-16, FQI-V-17, FQI-V-18, FQI-V-19	PIEZA	10			

ANEXOS

DIVISIÓN DE CONTRATOS

	PUNTOS DE CALIBRACIÓN: 25 ml, 50 ml, 80 ml, 100 ml					
90.	PROBETA DE 100 ml, PARA ENTREGAR, CLASE A, MARCA: KIMAX KIMBLE, MODELO: 20026, NÚMERO DE SERIE: 27643, 27654, 27640, 27425, 27426, 27468, 27420, 27451, 27417, EMT ± 0.40 ml, RESOLUCIÓN: 1 ml, CLAVE DE IDENTIFICACIÓN: S/N. PUNTOS DE CALIBRACIÓN: 10 ml, 50 ml, 100 ml	PIEZA	9			
91.	PROBETA DE 100 ml, PARA CONTENER, CLASE A, MARCA: BLAU BRAND ETERNA, MODELO: S/M, LOTE: 13.09, NÚMERO DE SERIE: S/N, EMT ± 0.5 ml, RESOLUCIÓN: 1 ml, CLAVE DE IDENTIFICACIÓN: MB-PRG-1, MB-PRG-2, MB-PRG-3, MB-PRG-4, MB-PRG-5. PUNTOS DE CALIBRACIÓN: 10 ml, 50 ml, 100 ml.	PIEZA	5			
92.	PROBETA DE 250 ml, PARA CONTENER, CLASE B, MARCA: KIMAX, MODELO: 20039, NÚMERO DE SERIE: S/N, EMT ± 2,0 ml, RESOLUCIÓN: 2,0 ml, CLAVE DE IDENTIFICACIÓN: PR-FQ2-02. Puntos de Calibración: 100 ml, 120 ml, 130 ml, 250 ml	PIEZA	1			
93.	PROBETA DE 250 ml, PARA ENTREGAR, CLASE B, MARCA: KIMAX, MODELO: 20024, NÚMERO DE SERIE: S/N, EMT ± 1,4 ml, RESOLUCIÓN: 2,0 ml, CLAVE DE IDENTIFICACIÓN: FQ1-28 Puntos de Calibración: 100 ml, 120 ml, 130 ml, 250 ml	PIEZA	1			
94.	PROBETA DE 250 ml, PARA ENTREGAR, CLASE B, MARCA: KIMAX, MODELO: 20024, NÚMERO DE SERIE: S/N, EMT ± 2,0 ml, RESOLUCIÓN: 2,0 ml, CLAVE DE IDENTIFICACIÓN: M.T.7 Puntos de Calibración: 100 ml, 120 ml, 130 ml, 250 ml	PIEZA	1			
95.	PROBETA DE 250 ml, PARA CONTENER, CLASE A, MARCA: BRAND ETERNA DURAN, MODELO: S/M, NÚMERO DE SERIE: S/N, EMT ± 1.0 ml, RESOLUCIÓN: 2 ml CLAVE DE IDENTIFICACIÓN: MB-PRG-6, MB-PRG-7. PUNTOS DE CALIBRACIÓN: 25 ml, 125 ml, 250 ml.	PIEZA	2			
96.	PROBETA DE 250 ml, PARA CONTENER, CLASE: B, MARCA: PYREX, MODELO: 2982, NÚMERO DE SERIE: N/A, EMT ± 2,0 ml, RESOLUCIÓN: 2,0 ml, CLAVES DE IDENTIFICACIÓN: FQ1-V-57, FQ1-V-58, FQ1-V-59, FQ1-V-60, FQ1-V-61, FQ1-V-62. PUNTOS DE CALIBRACIÓN: 100 ml, 120 ml, 130 ml, 200 ml	PIEZA	5			
97.	PROBETA DE 500 ml, PARA ENTREGAR, CLASE B, MARCA: KIMAX, MODELO: 20024, NÚMERO DE SERIE: S/N, EMT ± 2,6 ml, RESOLUCIÓN: 5,0 ml, CLAVE DE IDENTIFICACIÓN: M-017, FQ1-38. Puntos de Calibración: 250 ml, 500 ml	PIEZA	2			
98.	PROBETA DE 500 ml, PARA CONTENER, CLASE B, MARCA: PYREX, MODELO: 3022, NÚMERO DE SERIE: S/N, EMT ± 5,0 ml, RESOLUCIÓN: 5,0 ml, CLAVE DE IDENTIFICACIÓN: LDB-01, FQ1-39 Puntos de Calibración, 250 ml, 500 ml	PIEZA	2			
99.	PROBETA DE 500 ml, PARA CONTENER, CLASE B, MARCA: PYREX, MODELO: 2982, NÚMERO DE SERIE: S/N, EMT ± 5,0 ml, RESOLUCIÓN: 5,0 ml, CLAVE DE IDENTIFICACIÓN: FQ1-041, FQ1-44 Puntos de Calibración, 250 ml, 500 ml	PIEZA	2			

100.	PROBETA DE 500 ml, PARA CONTENER, CLASE B, MARCA: EXAX, MODELO: 20040, NÚMERO DE SERIE: S/N, EMT ± 5,0 ml, RESOLUCIÓN: 5,0 ml, CLAVE DE IDENTIFICACIÓN: FQ1-43 Puntos de Calibración: 250 ml, 500 ml	PIEZA	1			
101.	PROBETA DE 500 ml, PARA CONTENER, CLASE B, MARCA: KIMAX, MODELO: 20039, NÚMERO DE SERIE: S/N, EMT ± 2,9 ml, RESOLUCIÓN: 5,0 ml, CLAVE DE IDENTIFICACIÓN: FQ1-42 Puntos de Calibración: 200 ml, 350 ml, 450 ml	PIEZA	1			
102.	PROBETA DE 1000 ml, PARA ENTREGAR, CLASE B, MARCA: KIMAX, MODELO: 20040, NÚMERO DE SERIE: S/N, EMT ± 5,0 ml, RESOLUCIÓN: 10 ml, CLAVE DE IDENTIFICACIÓN: FQ-PR-25. Puntos de Calibración: 250 ml, 500 ml, 1000 ml	PIEZA	1			
103.	PROBETA DE 1000 ml, PARA ENTREGAR, CLASE B, MARCA: KIMAX, MODELO: 20024, NÚMERO DE SERIE: S/N, EMT ± 5,0 ml, RESOLUCIÓN: 10 ml, CLAVE DE IDENTIFICACIÓN: PRKE-1, FQ-PR-24 PUNTOS DE CALIBRACIÓN: 250 ml, 500 ml, 1000 ml	PIEZA	2			
104.	PROBETA DE 1000 ml, PARA ENTREGAR, CLASE B, MARCA: P.K., MODELO: 20024, NÚMERO DE SERIE: S/N, EMT ± 10,0 ml, RESOLUCIÓN: 10 ml, CLAVE DE IDENTIFICACIÓN: PRKE-2, PRKE-3 PUNTOS DE CALIBRACIÓN: 250 ml, 500 ml, 1000 ml	PIEZA	2			
105.	PROBETA DE 1000 ml, PARA CONTENER, CLASE B, MARCA: KIMAX, MODELO: 20009, NÚMERO DE SERIE: S/N, EMT± 5,0 ml, RESOLUCIÓN: 10 ml, CLAVE DE IDENTIFICACIÓN: PRKC-1. PUNTOS DE CALIBRACIÓN: 250 ml, 500 ml, 1000 ml	PIEZA	1			
106.	PROBETA DE 2000 ml, PARA ENTREGAR, CLASE B, MARCA: KIMAX, MODELO: 20024, NÚMERO DE SERIE: S/N, EMT ± 10,0 ml, RESOLUCIÓN: 20 ml, CLAVE DE IDENTIFICACIÓN: FQ2-19. Puntos de Calibración: 500 ml, 1000 ml, 2000 ml	PIEZA	1			
107.	PROBETA DE 2000 ml, PARA CONTENER, CLASE B, MARCA: PYREX, MODELO: 3022, NÚMERO DE SERIE: S/N, EMT ± 20,0 ml, RESOLUCIÓN: 20 ml, CLAVE DE IDENTIFICACIÓN: FQ-PR-28, PMM-1, FQ1-V-65 Puntos de Calibración: 500 ml, 1000 ml, 2000 ml	PIEZA	3			
108.	MICROJERINGA DE 50 µL, MARCA: HAMILTON, MODELO: 1705, NÚMERO DE SERIE: S/N, EMT ± 0,5 µL, RESOLUCIÓN: 0,5 µL, CLAVE DE IDENTIFICACIÓN: FQ-MJR-09 PUNTOS DE CALIBRACIÓN: 10 µL, 15 µL, 25 µL, 50 µL.	PIEZA	1			
109.	MICROJERINGA DE 100 µL, MARCA: HAMILTON, MODELO: 710, NÚMERO DE SERIE: S/N, EMT ± 0,8 µL, RESOLUCIÓN: 1,0 µL, CLAVE DE IDENTIFICACIÓN: FQ1-MJR-07, FQ1-MJR-08. PUNTOS DE CALIBRACIÓN: 20 µL, 50 µL, 100 µL.	PIEZA	2			
110.	MICROJERINGA DE 250 µL, MARCA: HAMILTON, MODELO: 725 NÚMERO DE SERIE: S/N, EMT ± 4,0 µL, RESOLUCIÓN: 5,0 µL, CLAVE DE IDENTIFICACIÓN: FQ-MJR-03. PUNTOS DE CALIBRACIÓN: 100 µL, 150 µL, 250 µL	PIEZA	1			
111.	PICNÓMETRO DE 50 ml CON TERMÓMETRO, MARCA: BRAND, CLASE B, MODELO: S/N, NÚMERO DE SERIE: S/N, EMT ± 3,0 ml, RESOLUCIÓN: N/A, CLAVE DE IDENTIFICACIÓN: FQ1-PIC-01.	PIEZA	1			

ANEXOS
DIVISIÓN DE CONTRATOS

	CALIBRACIÓN A VOLUMEN NOMINAL					
112.	MATRAZ VOLUMÉTRICO BAJO ACTINIO DE 100 ml, MARCA: KIMAX, CLASE: A TC (IN) MODELO: 28015, NUMERO DE SERIE: SIN NUMERO, EMT ± 0,08 ml, RESOLUCIÓN: N/A, CLAVE DE IDENTIFICACIÓN: FQ2E108, FQ2E109, FQ2E110, FQ2E115, FQ2E537, FQ2E538, FQ2E539, FQ2E540, FQ2E541, FQ2E542, FQ2E543, FQ2E544, FQ2E545, FQ2E545, FQ2E547, FQ2E548, FQ2E549, FQ2E550, FQ2E551, FQ2E552, FQ2E553, FQ2E555, FQ2E555, FQ2E556, FQ2E557, FQ2E558, FQ2E559, FQ2E560, FQ2E561, FQ2E562, FQ2E563, FQ2E564 CALIBRACIÓN A VOLUMEN NOMINAL	PIEZA	31			
113.	MATRAZ VOLUMÉTRICO BAJO ACTINIO DE 50 ml, MARCA: KIMAX, CLASE: A TC (IN), MODELO: 28016, NUMERO DE SERIE: SIN NÚMERO, EMT ± 0,05 ml, RESOLUCIÓN: N/A CLAVE DE IDENTIFICACIÓN: FQ2E118, FQ2E119, FQ2E120, FQ2E121, FQ2E122, FQ2E125, FQ2E126, FQ2E127, FQ2E466, FQ2E467, FQ2E468, FQ2E469, FQ2E470, FQ2E471, FQ2E472, FQ2E473, FQ2E474, FQ2E475, FQ2E476, FQ2E477, FQ2E478, FQ2E479, FQ2E480, FQ2E481, FQ2E482, FQ2E483, FQ2E484, FQ2E485, FQ2E486, FQ2E487 CALIBRACIÓN A VOLUMEN NOMINAL	PIEZA	30			
114.	MATRAZ VOLUMÉTRICO DE 1 ml, MARCA: KIMAX, CLASE: A TC (IN) MODELO: 28014, NÚMERO DE SERIE: SIN NÚMERO, EMT ± 0,01 ml, RESOLUCIÓN: N/A CLAVE DE IDENTIFICACIÓN: FQ-MV-1-01, FQ-MV-1-02, FQ-MV-1-03 CALIBRACIÓN A VOLUMEN NOMINAL	PIEZA	3			
115.	MATRAZ VOLUMÉTRICO DE 2 ml, MARCA: PK, CLASE: B TC (IN) MODELO: 28014, NÚMERO DE SERIE: SIN NÚMERO, EMT ± 0,02 ml, RESOLUCIÓN: N/A, CLAVE DE IDENTIFICACIÓN: FQ-MV2-01 CALIBRACIÓN A VOLUMEN NOMINAL	PIEZA	1			
116.	MATRAZ VOLUMÉTRICO DE 10 ml, MARCA: KIMAX CLASE: A TC (IN), MODELO: 28017-A, EMT ± 0,02 ml, RESOLUCIÓN: N/A NÚMERO DE SERIE: 14001, CLAVE DE IDENTIFICACIÓN: FQ2E128 NÚMERO DE SERIE: 13992, CLAVE DE IDENTIFICACIÓN: FQ2E129 NÚMERO DE SERIE: 13995, CLAVE DE IDENTIFICACIÓN: FQ2E132 NÚMERO DE SERIE: 13993, CLAVE DE IDENTIFICACIÓN: FQ2E133 CALIBRACIÓN A VOLUMEN NOMINAL	PIEZA	4			
117.	MATRAZ VOLUMÉTRICO DE 10 ml, MARCA: KIMAK, CLASE: A TC (IN) MODELO: 28014, NUMERO DE SERIE: SIN NÚMERO, EMT ± 0,02 ml, RESOLUCIÓN: N/A CLAVE DE IDENTIFICACION: MV-FQ2-21, MV-FQ2-22, MV-FQ2-23, MV-FQ2-24, MV-FQ2-25, MV-FQ2-26, MV-FQ2-27, MV-FQ2-28, FQ2-10-1A, FQ2-10-4C, FQ2-10-3C, FQ2E01, FQ2E02, FQ21215, FQ21315, FQ2-19, FQ2-26, FQ2-20*, FQ2-10-2B CALIBRACIÓN A VOLUMEN NOMINAL	PIEZA	19			

118.	MATRAZ VOLUMÉTRICO DE 10 ml, MARCA: SIBATA, CLASE: A TC (IN), MODELO: SIN MODELO, NUMERO DE SERIE: SIN NÚMERO, EMT ± 0.02 ml, RESOLUCIÓN: N/A CLAVE DE IDENTIFICACIÓN: FQ2E349, FQ2E350, FQ2E351, FQ2E352, FQ2E353, FQ2E354, FQ2E356, FQ2E357, FQ2E358, FQ2E359, FQ2E360, FQ2E361, FQ2E362, FQ2E383, FQ2E384, FQ2E356 CALIBRACIÓN A VOLUMEN NOMINAL	PIEZA	18			
119.	MATRAZ VOLUMÉTRICO BAJO ACTINIO DE 10 ml, MARCA: KIMAX CLASE: A TC (IN), . MODELO: 28016, NUMERO DE SERIE: SIN NÚMERO, EMT ± 0,02 ml, RESOLUCIÓN: N/A CLAVE DE IDENTIFICACIÓN: FQ21409, FQ21410, FQ2-10-8A, DMR156, DMR157, DMR158, DMR159, DMR174 CALIBRACIÓN A VOLUMEN NOMINAL	PIEZA	9			
120	MATRAZ VOLUMÉTRICO DE 5 ml, MARCA: KIMAX CLASE: A TC (IN), . MODELO: 28014, NUMERO DE SERIE: SIN NUMERO, EMT ± 0,02 ml, RESOLUCIÓN: N/A CLAVE DE IDENTIFICACIÓN: FQ2-MV5-05, FQ2 5-13, FQ21407 CALIBRACIÓN A VOLUMEN NOMINAL	PIEZA	3			
121.	MATRAZ VOLUMÉTRICO DE 50 ml, MARCA: KIMAX CLASE: A TC (IN), MODELO: 28014, NÚMERO DE SERIE: S/N, EMT ± 0,05 ml, RESOLUCIÓN: N/A CLAVE DE IDENTIFICACIÓN: FQ2E134, FQ2E136, FQ2E137, FQ2E09, FQ2E11, FQ2E12, FQ2E13, CALIBRACIÓN A VOLUMEN NOMINAL	PIEZA	7			
122.	MATRAZ VOLUMÉTRICO DE 50 ml, MARCA: KIMAX CLASE: A TC, . MODELO: 28017 NUMERO DE SERIE: S/N, EMT ± 0,05 ml, RESOLUCIÓN: N/A CLAVE DE IDENTIFICACIÓN: FQ21605, FQ21606, FQ2E416, FQ2E417, FQ2E418, FQ2E419, FQ2E420, FQ2E421, FQ2E423, FQ2E424, FQ2E425, FQ2E426, FQ2E427, FQ2E428, FQ2E429, FQ2E430, FQ2E431, FQ2E432, FQ2E433, FQ2E434, FQ2E435, FQ2E436, FQ2E437, FQ2E438, FQ2E439, FQ2E440, FQ2E441, FQ2E442, FQ2E443, FQ2E444, FQ2E445, FQ2E446, FQ2E447, FQ2E448, FQ2E449, FQ2E450, FQ2E451, FQ2E452, FQ2E453, FQ2E454, FQ2E455, FQ2E456, FQ2E457, FQ2E458, FQ2E459, FQ2E460, FQ2E461, FQ2E462, FQ2E463 CALIBRACIÓN A VOLUMEN NOMINAL	PIEZA	48			
123.	MATRAZ VOLUMÉTRICO DE 100 ml, MARCA: KIMAX CLASE A TC (IN), MODELO: 28014, NÚMERO DE SERIE: S/N, EMT ± 0,08 ml, RESOLUCIÓN: N/A CLAVE DE IDENTIFICACIÓN: FQ2E140, FQ2E144, FQ2E145, FQ2E147, FQ2E148, FQ2E149 CALIBRACIÓN A VOLUMEN NOMINAL	PIEZA	6			
124.	MATRAZ VOLUMÉTRICO DE 100 ml, MARCA KIMAX CLASE: A TC (IN) MODELO: 28014, NÚMERO DE SERIE: S/N, EMT ± 0,08 ml, RESOLUCIÓN: N/A CLAVE DE IDENTIFICACIÓN: FQ2E531, FQ2E532, FQ2E533, FQ2E534, FQ2E536, FQ2E541 FQ2-34, FQ2-35, FQ2E15, FQ2E17, FQ2E18, CALIBRACIÓN A VOLUMEN NOMINAL	PIEZA	11			
125.	MATRAZ VOLUMÉTRICO DE 100 ml, MARCA: KIMAX CLASE: B TC (IN), MODELO: 28015, NÚMERO DE SERIE: S/N, EMT ± 0,16 ml, RESOLUCIÓN: N/A CLAVE DE IDENTIFICACIÓN: FQ2-100-2A, FQ2 100-3A, FQ2-13	PIEZA	3			

ANEXOS

DIVISIÓN DE CONTRATOS

DIVISIÓN DE CONTRATOS

	CALIBRACIÓN A VOLUMEN NOMINAL					
126.	MATRAZ VOLUMÉTRICO DE 25 ml, MARCA: KIMAX CLASE: A TC (IN), MODELO: 28014, NÚMERO DE SERIE: S/N, EMT ± 0,03 ml, RESOLUCIÓN: N/A CLAVE DE IDENTIFICACIÓN: FQ2E151, FQ2E152, FQ2E153, FQ2E154, FQ2E155, FQ2E156 CALIBRACIÓN A VOLUMEN NOMINAL	PIEZA	6			
127.	MATRAZ VOLUMÉTRICO DE 25 ml, MARCA: KIMAX CLASE: A TC (IN), MODELO: 28014, NÚMERO DE SERIE: S/N, EMT ± 0,03 ml, RESOLUCIÓN: N/A CLAVE DE IDENTIFICACIÓN: FQ2E400, FQ2E401, FQ2E402, FQ2E403, FQ2E404, FQ2E405, FQ2E406, FQ2E407, FQ2E408, FQ2E409, FQ2E410, FQ2E411, FQ2E412, FQ2E413, FQ2E414, FQ2E415 CALIBRACIÓN A VOLUMEN NOMINAL	PIEZA	18			
128.	MATRAZ VOLUMÉTRICO DE 25 ml, MARCA: KIMAX CLASE: A TC (IN), MODELO: 28014, NÚMERO DE SERIE: S/N, EMT ± 0,03 ml, RESOLUCIÓN: N/A CLAVE DE IDENTIFICACIÓN: FQ2E356, FQ2E357, FQ2E358, FQ2E359, FQ2E370, FQ2E371, FQ2E372, FQ2E373, FQ2E374, FQ2E375, FQ2E376, FQ2E377, FQ2E378, FQ2E379, FQ2E380, FQ2E381, FQ2E382, FQ2E383, FQ2E384, FQ2E385, FQ2E386, FQ2E387, FQ2E388, FQ2E389, FQ2E390, FQ2E391, FQ2E392, FQ2E393, FQ2E394, FQ2E395, FQ2E397, FQ2E398, FQ2E399 CALIBRACIÓN A VOLUMEN NOMINAL	PIEZA	33			
129.	MATRAZ VOLUMÉTRICO DE 25 ml, MARCA: KIMAX CLASE: A TC (IN), MODELO: 28014, NÚMERO DE SERIE: S/N, EMT ± 0,03 ml, RESOLUCIÓN: N/A CLAVE DE IDENTIFICACIÓN: FQ2E04, FQ2E05, FQ2E06, FQ2E07, FQ2E08, MV-FQ2-09 CALIBRACIÓN A VOLUMEN NOMINAL	PIEZA	6			
130.	MATRAZ VOLUMÉTRICO DE 25 ml, MARCA: KIMAX CLASE: A TC (IN), MODELO: 28014, NÚMERO DE SERIE: S/N, EMT ± 0,03 ml, RESOLUCIÓN: N/A CLAVE DE IDENTIFICACIÓN: MV-FQ2-24, MV-FQ2-25, MV-FQ2-26, MV-FQ-27, MV-FQ2-29, MV-FQ2-30, MV-FQ2-31, MV-FQ2-32, MV-FQ2-33, MV-FQ2-34, MV-FQ2-35, MV-FQ2-36, MV-FQ2-37, MV-FQ2-38, MV-FQ2-39 CALIBRACIÓN A VOLUMEN NOMINAL	PIEZA	15			
131.	MATRAZ VOLUMÉTRICO DE 25 ml, MARCA: KIMAX CLASE: A TC (IN), MODELO: 28017, NÚMERO DE SERIE: S/N, EMT ± 0,03 ml, RESOLUCIÓN: N/A CLAVE DE IDENTIFICACIÓN: MV-FQ2-41 CALIBRACIÓN A VOLUMEN NOMINAL	PIEZA	1			
132.	MATRAZ VOLUMÉTRICO BAJO ACTINIC DE 25 ml, MARCA: KIMAX CLASE: A TC (IN), MODELO: 28016, NUMERO DE SERIE: SIN NÚMERO, EMT ± 0,03 ml, RESOLUCIÓN: N/A CLAVE DE IDENTIFICACIÓN: FQ2-25-1-7A, FQ2-25-2-7A, DMR272, DMR273, DMR274, DMR276, DMR277, FQ2E230, FQ2E231, FQ2E235, DMR304, DMR309 CALIBRACIÓN A VOLUMEN NOMINAL	PIEZA	12			
133.	MATRAZ VOLUMÉTRICO DE 20 ml, MARCA: BLAU BRAND CLASE: A TC (IN), MODELO: S/M NÚMERO DE SERIE: N/I, EMT ± 0,04 ml, RESOLUCIÓN: N/A CLAVE DE IDENTIFICACIÓN: FQ2E161, FQ2E162, FQ2E163, FQ2E164 CALIBRACIÓN A VOLUMEN NOMINAL	PIEZA	4			

134.	MATRAZ VOLUMÉTRICO DE 20 ml, MARCA: BLAU BRAND CLASE: A TC (IN), MODELO: S/M NÚMERO DE SERIE: N/I, EMT ± 0,04 ml, RESOLUCIÓN: N/A CLAVE DE IDENTIFICACIÓN: FQ2E488, FQ2E489, FQ2E490, FQ2E491, FQ2E492, FQ2E493, FQ2E484, FQ2E495, FQ2E496, FQ2E497, FQ2E498, FQ2E499, FQ2E500, FQ20415, FQ20315, FQ21603 CALIBRACIÓN A VOLUMEN NOMINAL	PIEZA	16			
135.	MATRAZ VOLUMÉTRICO DE 200 ml, MARCA: KIMAX, CLASE: A TC (IN) MODELO: 28014, NÚMERO DE SERIE: N/I, EMT ± 0,10 ml, RESOLUCIÓN: N/A CLAVE DE IDENTIFICACIÓN: FQ2E166, FQ2E167, MV-FQ2-27, MV-FQ-28, MV-FQ2-31, FQ2E19, FQ2E20, FQ2E21, FQ2-07, FQ2-22, FQ2-23, FQ2-24 CALIBRACIÓN A VOLUMEN NOMINAL	PIEZA	12			
136.	MATRAZ VOLUMÉTRICO DE 250 ml, MARCA: KIMAX, CLASE: A TC (IN) MODELO: 28017, NÚMERO DE SERIE: N/I, EMT ± 0,12 ml, RESOLUCIÓN: N/A CLAVE DE IDENTIFICACIÓN: FQ2-19 CALIBRACIÓN A VOLUMEN NOMINAL	PIEZA	1			
137.	MATRAZ VOLUMÉTRICO DE 250 ml, MARCA: PYREX, CLASE: B TC (IN) MODELO: 5641, NÚMERO DE SERIE: N/I, EMT ± 0,24 ml, RESOLUCIÓN: N/A CLAVE DE IDENTIFICACIÓN: FQ2-18 CALIBRACIÓN A VOLUMEN NOMINAL	PIEZA	1			
138.	MATRAZ VOLUMÉTRICO DE 500 ml, MARCA: KIMAX, CLASE: B TC (IN), MODELO: 28015, NÚMERO DE SERIE: S/N, EMT ± 0,40 ml, RESOLUCIÓN: N/A CLAVE DE IDENTIFICACIÓN: MV-FQ2-01, MV-FQ2-02, FQ2E501, FQ2E22, FQ2E502, DMR443 CALIBRACIÓN A VOLUMEN NOMINAL	PIEZA	6			
139.	MATRAZ VOLUMÉTRICO DE 1000 ml, MARCA: KIMAX, CLASE: A TC (IN), MODELO: 28014, NÚMERO DE SERIE: S/N, EMT ± 0,30 ml, RESOLUCIÓN: N/A CLAVE DE IDENTIFICACIÓN: FQ2E23 CALIBRACIÓN A VOLUMEN NOMINAL	PIEZA	1			
140.	MATRAZ VOLUMÉTRICO DE 1000 ml, MARCA: PYREX, CLASE: B TC (IN), MODELO: 5641, NÚMERO DE SERIE: S/N, EMT ± 0,60 ml, RESOLUCIÓN: N/A CLAVE DE IDENTIFICACIÓN: MV-FQ2-05 CALIBRACIÓN A VOLUMEN NOMINAL	PIEZA	1			
141.	MATRAZ VOLUMÉTRICO DE 2000 ml, MARCA: KIMAX, CLASE: B TC (IN), MODELO: 28015, NÚMERO DE SERIE: S/N, EMT ± 1,00 ml, RESOLUCIÓN: N/A, CLAVE DE IDENTIFICACIÓN: FQ2E464, FQ2E465 CALIBRACIÓN A VOLUMEN NOMINAL	PIEZA	2			
142.	PROBETA DE 100 ml, MARCA: KIMAX, MODELO: 20004, CLASE: B TD (EX) NÚMERO DE SERIE: S/N, EMT ± 0.6 ml, RESOLUCIÓN: 1.0 ml, CLAVE DE IDENTIFICACIÓN: FQ-PB100-01, FQ-PB100-02, FQ20115, FQ21412 PUNTOS DE CALIBRACIÓN: 10 ml, 50 ml, 100 ml	PIEZA	4			
143	PIPETA VOLUMÉTRICA DE 2 ml, MARCA: KIMAX CLASE: A PE, MODELO: 37004, NÚMERO DE SERIE: S/N, EMT ± 0.006 ml, RESOLUCIÓN: N/A, CLAVE DE IDENTIFICACIÓN: FQ2E215, FQ2E219, FQ2E221 CALIBRACIÓN A VOLUMEN NOMINAL	PIEZA	3			

144.	PIPETA VOLUMÉTRICA DE 1 ml, PARA ENTREGAR, MARCA: KIMAX-51, CLASE: A MODELO: 37004-1, NÚMERO DE SERIE: S/N, EMT ± 0,008 ml, RESOLUCIÓN: N/A, CLAVE DE IDENTIFICACIÓN: FQ2E82, FQ2E83 FQ2E84, FQ2E85, FQ2E104, FQ2E105, FQ2E106, FQ2E107 CALIBRACIÓN A VOLUMEN NOMINAL	PIEZA	8			
145.	PIPETA VOLUMÉTRICA DE 3 ml, MARCA: KIMAX CLASE: B PE, MODELO: 37000, NÚMERO DE SERIE: S/N, EMT ± 0,02 ml, RESOLUCIÓN: N/A, CLAVE DE IDENTIFICACIÓN: FQ2E182, FQ2E184, OMR487 CALIBRACIÓN A VOLUMEN NOMINAL	PIEZA	3			
146.	PIPETA VOLUMÉTRICA DE 4 ml, MARCA: KIMAX CLASE: A PE, MODELO: 37004, NÚMERO DE SERIE: S/N, EMT ± 0,01 ml, RESOLUCIÓN: N/A, CLAVE DE IDENTIFICACIÓN: FQ2E239 CALIBRACIÓN A VOLUMEN NOMINAL	PIEZA	1			
147.	PIPETA VOLUMÉTRICA DE 5 ml, MARCA: KIMAX-51 CLASE: A PE, MODELO: 37004-5, NÚMERO DE SERIE: S/N, EMT ± 0,01 ml, RESOLUCIÓN: N/A, CLAVE DE IDENTIFICACIÓN: FQ2-PVO-07, FQ2-PVO-08, FQ2E42, FQ2E44, CALIBRACIÓN A VOLUMEN NOMINAL	PIEZA	4			
148.	PIPETA VOLUMÉTRICA DE 5 ml, MARCA: KIMAX CLASE: A PE , MODELO: 37004, NÚMERO DE SERIE: S/N, EMT ± 0,01 ml, RESOLUCIÓN: N/A, CLAVE DE IDENTIFICACIÓN: FQ2E188, FQ2-E185, FQ2E190, PI-FQ2-E03, FQ2E143, FQ2E194, FQ2E187 CALIBRACIÓN A VOLUMEN NOMINAL	PIEZA	7			
149.	PIPETA VOLUMÉTRICA DE 5 ml, MARCA: KIMAX CLASE: B PE, MODELO: 37000, NÚMERO DE SERIE: S/N, EMT ± 0,02 ml, RESOLUCIÓN: N/A, CLAVE DE IDENTIFICACIÓN: PI-FQ2-03, PI-FQ2-06, PI-FQ2-07 CALIBRACIÓN A VOLUMEN NOMINAL	PIEZA	3			
150.	PIPETA VOLUMÉTRICA DE 8 ml, MARCA: KIMAX CLASE: A PE, MODELO: 37004, NÚMERO DE SERIE: S/N, EMT ± 0,02 ml, RESOLUCIÓN: N/A, CLAVE DE IDENTIFICACIÓN: FQ2E225, FQ2E226, FQ2E227 CALIBRACIÓN A VOLUMEN NOMINAL	PIEZA	3			
151.	PIPETA VOLUMÉTRICA DE 10 ml, MARCA: KIMAX CLASE: A PE, MODELO: 37004, NÚMERO DE SERIE: S/N, EMT ± 0,02 ml, RESOLUCIÓN: N/A, CLAVE DE IDENTIFICACIÓN: FQ2E101, FQ2E57, FQ2E100, PI-FQ2-15 CALIBRACIÓN A VOLUMEN NOMINAL	PIEZA	4			
152.	PIPETA VOLUMÉTRICA DE 12 ml, MARCA: KIMAX CLASE: A TD, MODELO: 37004-12, NÚMERO DE SERIE: S/N, EMT ± 0,02 ml, RESOLUCIÓN: N/A, CLAVE DE IDENTIFICACIÓN: FQ2E202, FQ2E203 CALIBRACIÓN A VOLUMEN NOMINAL	PIEZA	2			
153.	PIPETA SEROLÓGICA DE 5 ml, MARCA: PYREX CLASE: B PE, MODELO: 7065, NUMERO DE SERIE: SIN NÚMERO, EMT ± 0,04 ml, RESOLUCIÓN: 0,1 ml, CLAVE DE IDENTIFICACIÓN: FQ2E336, FQ2E337, FQ2E338, FQ2E339, FQ2E340, FQ2E341, FQ2E342 CALIBRACIÓN A VOLUMEN NOMINAL 1 ml, 3 ml, 5 ml	PIEZA	7			
154.	PIPETA SEROLÓGICA DE 5 ml, MARCA: KIMAX-51 CLASE: B PE, MODELO: 37033-5, NUMERO DE SERIE: SIN NÚMERO, EMT ± 0,04 ml, RESOLUCIÓN: 0,1 ml, CLAVE DE IDENTIFICACIÓN: FQ2E343					

	CALIBRACIÓN A VOLUMEN NOMINAL: 2 ml, 4 ml	PIEZA	1			
155.	PIPETA SEROLÓGICA DE 10 ml, MARCA: KIMAX CLASE: B PE, MODELO: 37035-K, NUMERO DE SERIE: S/N NÚMERO, EMT ± 0,12 ml, RESOLUCIÓN: 0,1 ml, CLAVE DE IDENTIFICACIÓN: FQ2E344, FQ2E345, FQ2E346, FQ2E347, FQ2E348 CALIBRACIÓN A VOLUMEN NOMINAL: 2 ml, 5 ml, 10 ml	PIEZA	5			
156.	BURETA DE 10 ml, MARCA: KIMAX CLASE: A TD, MODELO: 9326 NUMERO DE SERIE: N/I, EMT ± 0,02 ml, RESOLUCIÓN: 0,05 ml, CLAVE DE IDENTIFICACIÓN: FQ2-02 PUNTOS DE CALIBRACIÓN: 2 ml, 4 ml, 6 ml, 8 ml, 10 ml	PIEZA	1			
157.	BURETA DE 25 ml, MARCA: KIMAX CLASE: A TD, MODELO: 5322, NUMERO DE SERIE: N/I, EMT ± 0,03 ml, RESOLUCIÓN: 0,1 ml, CLAVE DE IDENTIFICACIÓN: FQ2-26 PUNTOS DE CALIBRACIÓN: 5 ml, 10 ml, 15 ml, 20 ml, 25 ml	PIEZA	1			
158.	BURETA DE 50 ml MARCA: KYMAX, CLASE A TD, . MODELO: 6381 NUMERO DE SERIE: N/I EMT ± 0.05 ml, RESOLUCIÓN: 0,1 ml, CLAVE DE IDENTIFICACIÓN: FQ2-25 PUNTOS DE CALIBRACIÓN: : 10 ml, 20 ml, 30 ml, 40 ml, 50 ml	PIEZA	1			
159.	MICROJERINGA 0 µL DE 100 µL, MARCA: PERKIN ELMER, CATALOGO: 09804822 MODELO: 100F-LC, LOTE: M08-F7499, NÚMERO DE SERIE: S/N, EMT ± 0,8 µL, RESOLUCIÓN: 2 µL CLAVE DE IDENTIFICACIÓN: FQ2-MJR-05 PUNTOS DE CALIBRACIÓN: 2 µL, 25 µL, 50 µL	PIEZA	1			
160.	MICROJERINGA 0 µL DE 100 µL, MARCA: PERKIN ELMER, CATALOGO: 09804822 MODELO: 100F-LC, LOTE: L07-E8404, NÚMERO DE SERIE: S/N, EMT ± 0,8 µL, RESOLUCIÓN: 2 µL CLAVE DE IDENTIFICACIÓN: FQ2-MJR-06 PUNTOS DE CALIBRACIÓN: 2 µL, 25 µL, 50 µL	PIEZA	1			
161.	MICROJERINGA DE 0 µL 250 µL, MARCA: HAMILTON, MODELO: 725, LOTE: 503448, NÚMERO DE SERIE: S/N, EMT ± 4,0 µL, RESOLUCIÓN: 2,5 µL CLAVE DE IDENTIFICACIÓN: FQII-V-64 PUNTOS DE CALIBRACIÓN: : 2,5 µL, 125 µL, 250 µL	PIEZA	1			
162.	MICROJERINGA DE 0 µL 50 µL, MARCA: HAMILTON, MODELO: 705, LOTE: 488798, NÚMERO DE SERIE: S/N, EMT ± 4 µL, RESOLUCIÓN: 0,5 µL CLAVE DE IDENTIFICACIÓN: FQII-V-65 PUNTOS DE CALIBRACIÓN: : 0,5 µL, 5 µL, 25 µL	PIEZA	1			
163.	PROBETA DE 10 ml, MARCA: KIMAX, CLASE: B, PE, MODELO: 20024, NUMERO DE SERIE: N/A, EMT ± 0,10 ml, RESOLUCIÓN: 0,2 ml, CLAVE DE IDENTIFICACIÓN: PR-FQ2-01, PR-FQ2-02, PR-FQ2-03, FQ2E68 PUNTOS DE CALIBRACIÓN: 2 ml, 5 ml, 7 ml y 10 ml	PIEZA	4			
164.	PROBETA DE 25 ml, MARCA: KIMAX CLASE: B, TD, MODELO: 20024, NUMERO DE SERIE: N/A, EMT ± 0.3 EMT ± 0.4 ml, RESOLUCIÓN: 0,5 ml, CLAVE DE IDENTIFICACIÓN: FQ2E69, FQ-PR-17, FQ2-05, PR-FQ2-10 PUNTOS DE CALIBRACIÓN: 10 ml, 15 ml y 25 ml	PIEZA	4			
165.	PROBETA DE 50 ml, MARCA: KIMAX, CLASE: B, TD, MODELO: 20024, NUMERO DE SERIE: N/A, EMT ± 0.4 ml, RESOLUCIÓN: 1,0 ml, CLAVE DE IDENTIFICACIÓN: PR-FQ2-08, PR-FQ2-09 PUNTOS DE CALIBRACIÓN: 25 ml, 30 ml , 50 ml	PIEZA	2			

166.	PROBETA DE 50 ml, MARCA: TEKK, CLASE: B, TD , MODELO: 20025-K, NUMERO DE SERIE: N/A, EMT ± 0,4 ml, RESOLUCIÓN: 1,0 ml, CLAVE DE IDENTIFICACIÓN: FQ2-50-PRO-1 PUNTOS DE CALIBRACIÓN: 25 ml, 30 ml , 50 ml	PIEZA	1			
167.	PROBETA DE 50 ml, MARCA: TEKK, CLASE: B, TD, MODELO: 20030-K, NUMERO DE SERIE: N/A, EMT ± 0,4 ml, RESOLUCIÓN: 1,0 ml, CLAVE DE IDENTIFICACIÓN: FQ2-50-PRO-2 PUNTOS DE CALIBRACIÓN: 25 ml, 30 ml , 50 ml	PIEZA	1			
168.	PROBETA DE 250 ml, MARCA: KIMAX, CLASE: B, TD, MODELO: 20024, NUMERO DE SERIE: N/A, EMT ± 1,4 ml, RESOLUCIÓN: 2,0 ml, CLAVE DE IDENTIFICACIÓN: FQ2E508, FQ2-17, FQ2E507, FQ2E79 PUNTOS DE CALIBRACIÓN: 100 ml, 120 ml, 130 ml, 250 ml	PIEZA	4			
169.	PROBETA DE 1000 ml, MARCA: PYREK MÉXICO, CLASE: B, TD, MODELO: 3022, NUMERO DE SERIE: S/N, EMT ± 10,0 ml, RESOLUCIÓN: 10, 0 ml, CLAVE DE IDENTIFICACIÓN: FQ2E514 PUNTOS DE CALIBRACIÓN: 300 ml, 600 mL, 1000 ml	PIEZA	1			
170.	PROBETA DE 1000 ml, MARCA: PK MÉXICO, CLASE: B, TD, MODELO: 20024, NUMERO DE SERIE: S/N, EMT ± 10,0 ml, RESOLUCIÓN: 10,0 ml, CLAVE DE IDENTIFICACIÓN: FQ2E506, FQ2E509, FQ2E51C PUNTOS DE CALIBRACIÓN: 300 ml, 500 ml, 800 ml	PIEZA	3			
171.	BURETA DE 50 ml, PARA ENTREGAR, CLASE A, MARCA: KIMAX, MODELO: S/M, NUMERO DE SERIE: 6387, EMT ± 0,05 ml, RESOLUCIÓN: 0,1 ml, CLAVE DE IDENTIFICACIÓN: RD-BUR50-3. PUNTOS DE CALIBRACIÓN: 10 ml, 20 ml, 30 ml, 40 ml, 50 ml	PIEZA	1			
172.	BURETA DE 50 ml, PARA ENTREGAR, CLASE B, MARCA: KIMAX, MODELO: S/M, NUMERO DE SERIE: S/N, EMT ± 0,10 ml, RESOLUCIÓN: 0,1 ml, CLAVE DE IDENTIFICACIÓN: RD-BUR50-4, RD-BUR50-5. PUNTOS DE CALIBRACIÓN: 10 ml, 20 ml, 30 ml, 40 ml, 50 ml	PIEZA	2			
173.	MATRAZ VOLUMÉTRICO DE 10 ml, PARA CONTENER, CLASE A, MARCA: KIMAX, MODELO: 28014, NÚMERO DE SERIE: S/N, EMT ± 0,02 ml, RESOLUCIÓN: N/A, CLAVE DE IDENTIFICACIÓN: ARD-MV10-1, ARD-MV10-2, ARD-MV10-3, RD-MV10-4, RD-MV10-5, RD-MV10-6, RD-MV10-7, RD-MV10-8. CALIBRACIÓN A VOLUMEN NOMINAL	PIEZA	8			
174.	MATRAZ VOLUMÉTRICO DE 25 ml, PARA CONTENER, CLASE A, MARCA: KIMAX, MODELO: 28014, NÚMERO DE SERIE: S/N, EMT ± 0,03 ml, RESOLUCIÓN: N/A, CLAVE DE IDENTIFICACIÓN: RD-MV25-4, RD-MV25-5, RD-MV25-6, RD-MV25-7, RD-MV25-8. CALIBRACIÓN A VOLUMEN NOMINAL	PIEZA	5			
175.	MATRAZ VOLUMÉTRICO DE 25 ml, PARA CONTENER, CLASE A, MARCA: KIMAX, MODELO: 28014, NÚMERO DE SERIE: S/N, EMT ± 0,03 ml, RESOLUCIÓN: N/A, CLAVE DE IDENTIFICACIÓN RD-MV25-9, RD-MV25-10, RD-MV25-11, RD-MV25-12, RD-MV25-13, RD-MV25-14, RD-MV25-16, RD-MV25-17, RD-MV25-18. CALIBRACIÓN A VOLUMEN NOMINAL	PIEZA	9			

176.	MATRAZ VOLUMÉTRICO DE 25 ml, PARA CONTENER, CLASE A, MARCA: KIMAX, MODELO: 28014, NÚMERO DE SERIE: S/N, EMT ± 0.03 ml, RESOLUCIÓN: N/A, CLAVE DE IDENTIFICACIÓN: DMR208, DMR207, DMR206, DMR209, DMR210, DMR212, DMR213, DMR214, DMR215, DMR216, DMR217, DMR218, DMR219, DMR220, DMR221, DMR222, DMR223, DMR224, DMR225, DMR229, DMR227, DMR228, DMR229, DMR230, DMR231, DMR232, DMR233, DMR234, DMR235, DMR236, DMR237 DMR238, DMR239, DMR240, DMR241, DMR242, DMR243, DMR244, DMR245, DMR246, DMR247, DMR248, DMR249, DMR250, DMR251, DMR252, DMR253, DMR254, DMR255, DMR256, DMR257, DMR258, DMR259, DMR260, DMR261, DMR262, DMR263, DMR264, DMR265, DMR266, DMR267, DMR268, DMR269, DMR270 y DMR271. CALIBRACIÓN A VOLUMEN NOMINAL	PIEZA	85		
177.	MATRAZ VOLUMÉTRICO DE 50 ml, PARA CONTENER, CLASE A, MARCA: KIMAX, MODELO: 28014, NÚMERO DE SERIE: S/N, EMT ± 0.05 ml, RESOLUCIÓN: N/A, CLAVE DE IDENTIFICACIÓN: ARD-MV50-2, ARD-MV50-3, RD-MV50-04, RD-MV50-05, RD-MV50-6, RD-MV50-7, RD-MV50-8, RD-MV50-9, RD-MV50-10, RD-MV50-16. CALIBRACIÓN A VOLUMEN NOMINAL	PIEZA	10		
178.	MATRAZ VOLUMÉTRICO DE 50 ml, PARA CONTENER, CLASE A, MARCA: BRAND, MODELO: 13.04, NÚMERO DE SERIE: S/N, EMT ± 0.08 ml, RESOLUCIÓN: N/A, CLAVE DE IDENTIFICACIÓN: RD-MV50-11, RD-MV50-12, RD-MV50-13, RD-MV50-14, RD-MV50-15. CALIBRACIÓN A VOLUMEN NOMINAL	PIEZA	5		
179.	MATRAZ VOLUMÉTRICO DE 100 ml, PARA CONTENER, CLASE A, MARCA: BRAND, MODELO: S/M, NÚMERO DE SERIE: S/N, EMT ± 0.10 ml, RESOLUCIÓN: N/A, CLAVE DE IDENTIFICACIÓN: RD-MV100-1, RD-MV100-2, RD-MV100-3, RD-MV100-4, RD-MV100-5. CALIBRACIÓN A VOLUMEN NOMINAL	PIEZA	5		
180	MATRAZ VOLUMÉTRICO DE 100 ml, PARA CONTENER, CLASE A, MARCA: KIMAX, MODELO 28014, NÚMERO DE SERIE: S/N, EMT ± 0.08 ml, RESOLUCIÓN: N/A, CLAVE DE IDENTIFICACIÓN: RD-MV100-6, RD-MV100-7. CALIBRACIÓN A VOLUMEN NOMINAL	PIEZA	2		
181.	MATRAZ VOLUMÉTRICO DE 200 ml, PARA CONTENER, CLASE A, MARCA: KIMAX, MODELO: 28014, NÚMERO DE SERIE: S/N, EMT ± 0.10 ml, RESOLUCIÓN: N/A, CLAVE DE IDENTIFICACIÓN: ARD-MV200-1, ARD-MV-200-2, ARD-MV200-3. CALIBRACIÓN A VOLUMEN NOMINAL	PIEZA	3		
182.	MATRAZ VOLUMÉTRICO DE 250 ml, PARA CONTENER, CLASE B, MARCA: PYREX, MODELO: 5641, NÚMERO DE SERIE: S/N, EMT ± 0.24 ml, RESOLUCIÓN: N/A, CLAVE DE IDENTIFICACIÓN: ARD-MV250-1, ARD-MV250-3. CALIBRACIÓN A VOLUMEN NOMINAL	PIEZA	2		

183.	MATRAZ VOLUMÉTRICO DE 500 ml, PARA CONTENER, CLASE B, MARCA: KIMAX, MODELO: 28015, NÚMERO DE SERIE: S/N, EMT ± 0,40 ml, RESOLUCIÓN: N/A, CLAVE DE IDENTIFICACIÓN: ARD-MV500-2, ARD-MV500-3. CALIBRACIÓN A VOLUMEN NOMINAL	PIEZA	2	
184.	MATRAZ VOLUMÉTRICO DE 1000 ml, PARA CONTENER, CLASE A, MARCA: KIMAX, MODELO: 28014, NÚMERO DE SERIE: S/N, EMT ± 0,30 ml, RESOLUCIÓN: N/A, CLAVE DE IDENTIFICACIÓN: ARD-MV1000-1, ARD-MV1000-2, ARD-MV1000-3. CALIBRACIÓN A VOLUMEN NOMINAL	PIEZA	3	
185.	MATRAZ VOLUMÉTRICO DE 100 ml DE BAJO ACTINIO, PARA CONTENER, CLASE A, MARCA: PYREX, MODELO: 55640, NÚMERO DE SERIE: S/N, EMT ± 0,08 ml, RESOLUCIÓN: N/A, CLAVE DE IDENTIFICACIÓN: DMR321, DMR322, DMR323, DMR324, DMR325, DMR326, DMR327, DMR328, DMR329, DMR330, DMR331, DMR332, DMR333, DMR334, DMR335, DMR336, DMR337, DMR338, DMR339, DMR340, DMR341, DMR342, DMR343, DMR344, DMR345, DMR346 y DMR347. CALIBRACIÓN A VOLUMEN NOMINAL	PIEZA	27	
186.	PIPETA VOLUMÉTRICA DE 2 ml, PARA ENTREGAR, CLASE A, MARCA: KIMAX, MODELO: 37004, NÚMERO DE SERIE: S/N, EMT ± 0,006 ml, RESOLUCIÓN: N/A, CLAVE DE IDENTIFICACIÓN: ARD-PV2-2, ARD-PV2-3. CALIBRACIÓN A VOLUMEN NOMINAL	PIEZA	2	
187.	PIPETA VOLUMÉTRICA DE 5 ml, PARA ENTREGAR, CLASE A, MARCA: PYREX, MODELO: 7100, NÚMERO DE SERIE: S/N, EMT ± 0,010 ml, RESOLUCIÓN: N/A, CLAVE DE IDENTIFICACIÓN: ARD-14-11. CALIBRACIÓN A VOLUMEN NOMINAL	PIEZA	1	
188.	PIPETA VOLUMÉTRICA DE 5 ml, PARA ENTREGAR, CLASE B, MARCA: KIMAX, MODELO: 37000, NÚMERO DE SERIE: S/N, EMT ± 0,02 ml, RESOLUCIÓN: N/A, CLAVE DE IDENTIFICACIÓN: ARD-14-12. CALIBRACIÓN A VOLUMEN NOMINAL	PIEZA	1	
189.	PIPETA VOLUMÉTRICA DE 10 ml, PARA ENTREGAR, CLASE A, MARCA: PYREX, MODELO: 7100, NÚMERO DE SERIE: S/N, EMT ± 0,020 ml, RESOLUCIÓN: N/A, CLAVE DE IDENTIFICACIÓN: ARD-PV10-4, ARD-PV10-5, ARD-PV10-11, ARD-PV10-12, ARD-14-17 CALIBRACIÓN A VOLUMEN NOMINAL	PIEZA	5	
190.	PIPETA VOLUMÉTRICA DE 10 ml, PARA ENTREGAR, CLASE A, MARCA: KIMAX, MODELO: 37004, NÚMERO DE SERIE: S/N, EMT ± 0,02 ml, RESOLUCIÓN: N/A, CLAVE DE IDENTIFICACIÓN: ARD-PV10-1, ARD-PV10-3 CALIBRACIÓN A VOLUMEN NOMINAL	PIEZA	2	
191.	PIPETA VOLUMÉTRICA DE 10 ml, PARA ENTREGAR, CLASE A, MARCA: KIMAX, MODELO: 37044, NÚMERO DE SERIE: S/N, EMT ± 0,02 ml, RESOLUCIÓN: N/A, CLAVE DE IDENTIFICACIÓN: ARD-PV10-6, ARD-PV10-7, ARD-PV10-8, ARD-PV10-9, ARD-PV10-10. CALIBRACIÓN A VOLUMEN NOMINAL	PIEZA	5	

ANEXOS

DIVISIÓN DE CONTRATOS

192.	PIPETA VOLUMÉTRICA DE 25 ml, PARA ENTREGAR, CLASE A, MARCA: KIMAX, MODELO: 37004, NÚMERO DE SERIE: S/N, EMT ± 0,03 ml, RESOLUCIÓN: N/A, CLAVE DE IDENTIFICACIÓN: RD-PV25-1, RD-PV25-2, RD-PV25-3. CALIBRACIÓN A VOLUMEN NOMINAL	PIEZA	3		
193.	PIPETA SEROLÓGICA DE 1 ml, PARA ENTREGAR, CLASE: B, MARCA: PYREX, MODELO: 7085, NÚMERO DE SERIE: S/N, EMT ± 0,02 ml, RESOLUCIÓN: 0,01 ml, CLAVE DE IDENTIFICACIÓN: RD-PS1-1, RD-PS1-2, RD-PS1-3, RD-PS1-4, RD-PS1-5. PUNTOS DE CALIBRACIÓN: 0,1 ml, 0,5 ml, 1 ml.	PIEZA	5		
194.	PIPETA SEROLÓGICA DE 2 ml, PARA ENTREGAR, CLASE: B, MARCA: PYREX, MODELO: 7085, NÚMERO DE SERIE: S/N, EMT ± 0,02 ml, RESOLUCIÓN: 0,01 ml, CLAVE DE IDENTIFICACIÓN: RD-PS2-1, RD-PS2-2, RD-PS2-3, RD-PS2-4, RD-PS2-5. PUNTOS DE CALIBRACIÓN: 0,2 ml, 1 ml, 2 ml.	PIEZA	5		
195.	PIPETA SEROLÓGICA DE 5 ml, PARA ENTREGAR, CLASE: B, MARCA: PYREX, MODELO: 7085, NÚMERO DE SERIE: S/N, EMT ± 0,04 ml, RESOLUCIÓN: 0,1 ml, CLAVE DE IDENTIFICACIÓN: RD-PS5-1, RD-PS5-2, RD-PS5-3, RD-PS5-4, RD-PS5-5. PUNTOS DE CALIBRACIÓN: 0,5 ml, 2,5 ml, 5 ml.	PIEZA	5		
196.	PIPETA SEROLÓGICA DE 10 ml, PARA ENTREGAR, CLASE B, MARCA: KIMAX, MODELO: 37033, NÚMERO DE SERIE: S/N, EMT ± 0,05 ml, RESOLUCIÓN: 0,1 ml, CLAVE DE IDENTIFICACIÓN: RD-PS10-1, RD-PS10-2, RD-PS10-3, RD-PS10-4, RD-PS10-5. PUNTOS DE CALIBRACIÓN: 1ml., 5 ml, 10 ml.	PIEZA	5		
197.	PIPETA SEROLÓGICA DE 1 ml, PARA ENTREGAR, CLASE B, MARCA: P.K. MEXICO, MODELO: 37035-K, NÚMERO DE SERIE: S/N, EMT ± 0,02 ml, RESOLUCIÓN: 0,1 ml, CLAVE DE IDENTIFICACIÓN: DMR-522. PUNTOS DE CALIBRACIÓN: 0,1 ml, 0,5 ml, 1 ml.	PIEZA	1		
198.	PIPETA SEROLÓGICA DE 2 ml, PARA ENTREGAR, CLASE B, MARCA: PYREX, MODELO: 7085, NÚMERO DE SERIE: S/N, EMT ± 0,02 ml, RESOLUCIÓN: 0,01 ml, CLAVE DE IDENTIFICACIÓN: DMR-521. PUNTOS DE CALIBRACIÓN: 0,2 ml, 1 ml, 2 ml.	PIEZA	1		
199.	PIPETA SEROLÓGICA DE 2 ml, PARA ENTREGAR, CLASE B, MARCA: W-GERMANY, MODELO: S/M, NÚMERO DE SERIE: S/N, EMT ± 0,02 ml, RESOLUCIÓN: 0,01 ml, CLAVE DE IDENTIFICACIÓN: DMR-520. PUNTOS DE CALIBRACIÓN: 0,2 ml, 1 ml, 2 ml.	PIEZA	1		
200.	PIPETA SEROLÓGICA DE 2 ml, PARA ENTREGAR, CLASE B, MARCA: TEKK KIMAX-51, MODELO: 37035-K, NÚMERO DE SERIE: S/N, EMT ± 0,02 ml, RESOLUCIÓN: 0,01 ml, CLAVE DE IDENTIFICACIÓN: DMR-519. PUNTOS DE CALIBRACIÓN: 0,2 ml, 1 ml, 2 ml.	PIEZA	1		
201.	PIPETA SEROLÓGICA DE 10 ml, PARA ENTREGAR, CLASE B, MARCA: P.K. MODELO: 37035-K, NÚMERO DE SERIE: S/N, EMT ± 0,05 ml, RESOLUCIÓN: 0,1 ml, CLAVE DE IDENTIFICACIÓN: DMR-517 PUNTOS DE CALIBRACIÓN: 1 ml, 5 ml, 10 ml.	PIEZA	1		

202.	PIPETA SEROLÓGICA DE 25 ml, PARA ENTREGAR, CLASE B, MARCA: KIMAX, MODELO 37020, NÚMERO DE SERIE: S/N, EMT ± 0,10 ml, RESOLUCIÓN: 0,1 ml, CLAVE DE IDENTIFICACIÓN: DMR-S16. PUNTOS DE CALIBRACIÓN: 2.5 ml, 12.5 ml, 25 ml.	PIEZA	1	
203.	PROBETA DE 10 ml, PARA CONTENER, CLASE B, MARCA: PYREX, MODELO: 3022, NÚMERO DE SERIE: S/N, EMT ± 0,15 ml, RESOLUCIÓN: 0,1 ml, CLAVE DE IDENTIFICACIÓN: ARD-PB10-3. PUNTOS DE CALIBRACIÓN: 1 ml, 5 ml, 10ml	PIEZA	1	
204.	PROBETA DE 10 ml, PARA CONTENER, CLASE B, MARCA: BRAND, MODELO: S/M, NÚMERO DE SERIE: S/N, EMT ± 0,15 ml, RESOLUCIÓN: 0,2 ml, CLAVE DE IDENTIFICACIÓN: RD-PB10-4, RD-PB10-5, RD-PB10-6, RD-PB10-7, RD-PB10-8. PUNTOS DE CALIBRACIÓN: 2 ml, 5 ml, 10 ml.	PIEZA	5	
205.	PROBETA DE 25 ml, PARA ENTREGAR, CLASE B, MARCA: KIMAX, MODELO: 20024, NÚMERO DE SERIE: S/N, EMT ± 0,3 ml, RESOLUCIÓN: 0,5 ml, CLAVE DE IDENTIFICACIÓN: ARD-PB25-1, ARD-PB25-2, ARD-PB25-3. PUNTOS DE CALIBRACIÓN: 3 ml, 12.5 ml, 25 ml.	PIEZA	3	
206.	PROBETA DE 25 ml, PARA CONTENER, CLASE B, MARCA: BRAND, MODELO: S/M, NÚMERO DE SERIE: S/N, EMT ± 0,4 ml, RESOLUCIÓN: 0,5 ml, CLAVE DE IDENTIFICACIÓN N: RD-PB25-4, RD-PB25-5 PUNTOS DE CALIBRACIÓN 2,5 ml, 12,5 ml, 25 ml.	PIEZA	2	
207.	PROBETA DE 25 ml, PARA CONTENER, CLASE B, MARCA: BRAND, MODELO: S/M, NÚMERO DE SERIE: S/N, EMT ± 0,4 ml, RESOLUCIÓN 0,5 ml, CLAVE DE IDENTIFICACIÓN: RD-PB25-6, RD-PB25-7, RD-PB25-8. PUNTOS DE CALIBRACIÓN: 2,5 ml, 12,5 ml, 25 ml.	PIEZA	3	
208.	PROBETA DE 50 ml, PARA CONTENER, CLASE B, MARCA: PYREX, MODELO 3022, NÚMERO DE SERIE: S/N, EMT ± 0,5 ml, RESOLUCIÓN: 1 ml, CLAVE DE IDENTIFICACIÓN: ARD-PB50-1, ARD-PB50-3. PUNTOS DE CALIBRACIÓN: 5 ml, 25 ml, 50 ml.	PIEZA	2	
209.	PROBETA DE 50 ml, PARA CONTENER, CLASE B, MARCA: BRAND, MODELO: S/M, NÚMERO DE SERIE: S/N, EMT ± 0,6 ml, RESOLUCIÓN: 1 ml, CLAVE DE IDENTIFICACIÓN: RD-PB50-4, RD-PB50-5, RD-PB50-6, RD-PB50-7, RD-PB50-8. PUNTOS DE CALIBRACIÓN: 5 ml, 25 ml, 50 ml.	PIEZA	5	
210.	PROBETA DE 100 ml, PARA CONTENER, CLASE B, MARCA: BRAND, MODELO: S/M, NÚMERO DE SERIE: S/N, EMT ± 0,8 ml, RESOLUCIÓN: 1 ml, CLAVE DE IDENTIFICACIÓN: RD-PB100-1, RD-PB100-2, RD-PB100-3. PUNTOS DE CALIBRACIÓN: 10 ml, 50 ml, 100 ml.	PIEZA	3	
211.	PROBETA DE 100 ml, PARA CONTENER, CLASE B, MARCA: BRAND, MODELO: S/M, NÚMERO DE SERIE: S/N, EMT ± 0,8 ml, RESOLUCIÓN: 1,0 ml, CLAVE DE IDENTIFICACIÓN: RD-PB100-4, RD-PB100-5. PUNTOS DE CALIBRACIÓN: 10 ml, 50 ml, 100 ml.	PIEZA	2	
212	PROBETA DE 250 ml, PARA CONTENER, CLASE B, MARCA: BRAND, MODELO: S/M, NÚMERO DE SERIE: S/N, EMT ± 1,5 ml, RESOLUCIÓN: 2 ml, CLAVE DE IDENTIFICACIÓN: RD-PB250-1, RD-PB250-3.	PIEZA	2	

	PUNTOS DE CALIBRACIÓN: 26 ml, 126 ml, 250 ml.			
213.	PROBETA DE 250 ml, PARA CONTENER, CLASE B, MARCA: BRAND, MODELO: S/M, NÚMERO DE SERIE: S/N, EMT ± 1,5 ml, RESOLUCIÓN: 2,0 ml, CLAVE DE IDENTIFICACIÓN: RD-PB250-4, RD-PB250-5. PUNTOS DE CALIBRACIÓN: 26 ml, 126 ml, 250 ml.	PIEZA	2	
214.	PROBETA DE 250 ml, PARA CONTENER, CLASE: A, MARCA: BRAND, MODELO: S/M, NÚMERO DE SERIE: S/N, EMT ± 1,0 ml, RESOLUCIÓN: 2 ml, CLAVE DE IDENTIFICACIÓN: RD-PB250-6 PUNTOS DE CALIBRACIÓN: 26 ml, 126 ml y 250 ml.	PIEZA	1	
215.	PROBETA DE 500 ml, PARA CONTENER, CLASE B, MARCA: BRAND, MODELO: S/M, NÚMERO DE SERIE: S/N, EMT ± 4,0 ml, RESOLUCIÓN: 5 ml, CLAVE DE IDENTIFICACIÓN: RD-PB500-1, RD-PB500-2, RD-PB500-3. PUNTOS DE CALIBRACIÓN: 50 ml, 250 ml, 500 ml.	PIEZA	3	
216.	PROBETA DE 500 ml, PARA ENTREGAR, CLASE B, MARCA: KIMAX, MODELO: 20024, NÚMERO DE SERIE: S/N, EMT ± 2,5 ml, RESOLUCIÓN: 5,0 ml, CLAVE DE IDENTIFICACIÓN: RD-PB500-4 PUNTOS DE CALIBRACIÓN: 50 ml, 250 ml, 500 ml	PIEZA	1	
217.	PROBETA DE 500 ml, PARA CONTENER, CLASE B, MARCA: BRAND, MODELO: S/M, NÚMERO DE SERIE: S/N, EMT ± 4,0 ml, RESOLUCIÓN: 5,0 ml, CLAVE DE IDENTIFICACIÓN: RD-PB500-5 PUNTOS DE CALIBRACIÓN: 50 ml, 250 ml, 500 ml.	PIEZA	1	
218.	PROBETA DE 500 ml, PARA CONTENER, CLASE B, MARCA: KIMAX, MODELO: 20039, NÚMERO DE SERIE: S/N, EMT ± 2,5 ml, RESOLUCIÓN: 5,0 ml, CLAVE DE IDENTIFICACIÓN: RD-PB500-6, RD-PB500-7 PUNTOS DE CALIBRACIÓN: 50 ml, 250 ml, 500 ml.	PIEZA	2	
219.	PROBETA DE 1000 ml, PARA ENTREGAR, CLASE B, MARCA: PK, MODELO: 20024, NÚMERO DE SERIE: S/N, EMT ± 5,0 ml, RESOLUCIÓN: 10 ml, CLAVE DE IDENTIFICACIÓN: ARD-PB1000-1. PUNTOS DE CALIBRACIÓN: 100 ml, 500 ml, 1000 ml.	PIEZA	1	
220.	PROBETA DE 1000 ml, PARA ENTREGAR, CLASE B, MARCA: KIMAX, MODELO: 20024, NÚMERO DE SERIE: S/N, EMT ± 5,0 ml, RESOLUCIÓN: 10 ml, CLAVE DE IDENTIFICACIÓN: RD-PB1000-4, RD-PB1000-5 PUNTOS DE CALIBRACIÓN: 100 ml, 500 ml, 1000 ml	PIEZA	2	
221.	PROBETA DE 2000 ml, PARA CONTENER, CLASE B, MARCA: PYREX, MODELO: 3022, NÚMERO DE SERIE: S/N, EMT ± 20 ml, RESOLUCIÓN: 20 ml, CLAVE DE IDENTIFICACIÓN: RD-PB2000-1. PUNTOS DE CALIBRACIÓN: 200 ml, 1000 ml, 2000 ml.	PIEZA	1	
222.	PROBETA DE 2000 ml, PARA ENTREGAR, CLASE B, MARCA: KIMAX, MODELO: 20024, NÚMERO DE SERIE: S/N, EMT ± 10 ml, RESOLUCIÓN: 20 ml, CLAVE DE IDENTIFICACIÓN: RD-PB2000-2. PUNTOS DE CALIBRACIÓN: 200 ml, 1000 ml, 2000 ml.	PIEZA	1	
223.	PROBETA DE 2000 ml, PARA ENTREGAR, CLASE B, MARCA: TEKK, MODELO: S/M, NÚMERO DE SERIE: S/N, EMT ± 20 ml, RESOLUCIÓN: 20 ml, CLAVE DE IDENTIFICACIÓN: ARD-Pr-4. PUNTOS DE CALIBRACIÓN: 200 ml, 1000 ml, 2000 ml.	PIEZA	1	

224.	PROBETA DE 2000 ml. PARA CONTENER, CLASE B, MARCA: PYREX, MODELO: 3022, NÚMERO DE SERIE: S/N, EMT ± 20 ml, RESOLUCIÓN: 20 ml, CLAVE DE IDENTIFICACIÓN: RD-PB2000-3, RD-PB2000-4. PUNTOS DE CALIBRACIÓN: 200 ml, 1000 ml, 2000 ml.	PIEZA	2	
225.	MICROPIPETA DE 0,5 µL A 10 µL, MARCA: ICB, MODELO: FAA-10, NÚMERO DE SERIE: 08063990, EMT ± 0,12 CL, RESOLUCIÓN: 0,1 µL, CLAVE DE IDENTIFICACIÓN: ARD-IH-13. PUNTOS DE CALIBRACIÓN: 1µL, 5 µL, 10 µL.	PIEZA	1	
226.	MICROPIPETA DE 2 µL A 20 µL, MARCA: ICB, MODELO: FAA-20, NÚMERO DE SERIE: 08064056, EMT ± 0,20 nL, RESOLUCIÓN: 0,1 µL, CLAVE DE IDENTIFICACIÓN: ARD-IH-14. PUNTOS DE CALIBRACIÓN: 2 µL, 10 µL, 20 µL.	PIEZA	1	
227.	MICROPIPETA DE 0,5 µL A 10 µL, MARCA: LABSYSTEMS, MODELO: FINNPIPETTE COLOUR, NÚMERO DE SERIE: A87706, EMT ± 0,12 CL, RESOLUCIÓN: 0,1 µL, CLAVE DE IDENTIFICACIÓN: ARD-IH-17. PUNTOS DE CALIBRACIÓN: 1 µL, 5 µL, 10 µL.	PIEZA	1	
228.	MICROPIPETA DE 5 µL A 40 µL, MARCA: LABSYSTEMS, MODELO: FINNPIPETTE COLOUR, NÚMERO DE SERIE: A95146, EMT ± 0,5 CL, RESOLUCIÓN: 0,5 µL, CLAVE DE IDENTIFICACIÓN: ARD-IH-18. PUNTOS DE CALIBRACIÓN: 5 µL, 20 µL, 40 µL.	PIEZA	1	
229.	MICROPIPETA DE 40 µL A 200 µL, MARCA: LABSYSTEMS, MODELO: FINNPIPETTE COLOUR, NÚMERO DE SERIE: A93101, EMT ± 1,6 CL, RESOLUCIÓN: 1,0 µL, CLAVE DE IDENTIFICACIÓN: ARD-IH-19. PUNTOS DE CALIBRACIÓN: 40 µL, 100 µL, 200 µL.	PIEZA	1	
230.	MICROPIPETA DE 200 µL A 1000 µL, MARCA: LABSYSTEMS, MODELO: FINNPIPETTE COLOUR, NÚMERO DE SERIE: A80317, EMT ± 8,0 CL, RESOLUCIÓN: 5,0 µL, CLAVE DE IDENTIFICACIÓN: ARD-IH-20. PUNTOS DE CALIBRACIÓN: 200 µL, 500 µL, 1000 µL.	PIEZA	1	
231.	MICROPIPETA DE 200 µL A 1000 µL, MARCA: LABSYSTEMS, MODELO: FINNPIPETTE COLOUR, NÚMERO DE SERIE: A93320, EMT ± 8,0 µL, RESOLUCIÓN: 5,0 µL, CLAVE DE IDENTIFICACIÓN: ARD-IH-21. PUNTOS DE CALIBRACIÓN: 200 µL, 500 µL, 1000 µL.	PIEZA	1	
232.	MICROPIPETA DE 40 µL A 200 µL, MARCA: LABSYSTEMS, MODELO: FINNPIPETTE COLOUR, NÚMERO DE SERIE: A93120, EMT ± 1,6 CL, RESOLUCIÓN: 1,0 µL, CLAVE DE IDENTIFICACIÓN: ARD-IH-22. PUNTOS DE CALIBRACIÓN: 40 µL, 100 µL, 200 µL.	PIEZA	1	
233.	MICROPIPETA DE 5 µL A 40 µL, MARCA: LABSYSTEMS, MODELO: FINNPIPETTE COLOUR, NÚMERO DE SERIE: A95151, EMT ± 0,5 CL, RESOLUCIÓN: 0,5 µL, CLAVE DE IDENTIFICACIÓN: ARD-IH-23. PUNTOS DE CALIBRACIÓN: 5 µL, 20 µL, 40 µL.	PIEZA	1	
234.	MICROPIPETA DE 0,5 µL A 10 µL, MARCA: LABSYSTEMS, MODELO: FINNPIPETTE COLOUR, NÚMERO DE SERIE: A87724, EMT ± 0,12 CL, RESOLUCIÓN: 0,1 µL, CLAVE DE IDENTIFICACIÓN: ARD-IH-24. PUNTOS DE CALIBRACIÓN: 1 µL, 5 µL, 10 µL.	PIEZA	1	

235.	MICROPIPETA DE 20 µL a 200 µL, MARCA: THERMO SCIENTIFIC, MODELO: FINNPIPETTE F3, NÚMERO DE SERIE: H454449, EMT ± 1,6 µL, RESOLUCIÓN: 0,2 µL, CLAVE DE IDENTIFICACIÓN: RD-V-01 PUNTOS DE CALIBRACIÓN: 20 µL, 100 µL, 200 µL.	PIEZA	1	
236.	MICROPIPETA DE 20 µL a 200 µL, MARCA: ACCUMAX, MODELO: ACCUMAX A, NÚMERO DE SERIE: IK472192, EMT ± 1,6 µL, RESOLUCIÓN: 1 µL, CLAVE DE IDENTIFICACIÓN: RD-V-02 PUNTOS DE CALIBRACIÓN: 20 µL, 100 µL, 200 µL.	PIEZA	1	
237.	MICROPIPETA DE 20 µL a 200 µL, MARCA: ACCUMAX, MODELO: ACCUMAX A, NÚMERO DE SERIE: IK472195, EMT ± 1,6 µL, RESOLUCIÓN: 1 µL, CLAVE DE IDENTIFICACIÓN: RD-V-03 PUNTOS DE CALIBRACIÓN: 20 µL, 100 µL, 200 µL.	PIEZA	1	
238.	MICROPIPETA DE 2 µL - 20 mL MARCA: SCIENCE MED FINLAND TECHNOLOGY, MODELO: S/M, NÚMERO DE SERIE: YE4A265360, EMT ± 0.2 µL, RESOLUCIÓN: 0,5 µL, CLAVE DE IDENTIFICACIÓN: RD-V-04. PUNTOS DE CALIBRACIÓN: 2 µL, 10 µL y 20 µL	PIEZA	1	
239.	MICROPIPETA DE PISTÓN DE VOLUMEN VARIABLE DE 10 µL A 100 µL, PARA ENTREGAR, MARCA: PRECIS CS, MODELO: SENNA, CATÁLOGO: 8-11384, NÚMERO DE SERIE: 010060219028, EMT 0,5 µL, RESOLUCIÓN: 0,1 µL, CLAVE DE IDENTIFICACIÓN: MB-MIP-05. PUNTOS DE CALIBRACIÓN: 10 µL, 50 µL, 100 µL	PIEZA	1	
240	MICROPIPETA DE PISTÓN DE VOLUMEN VARIABLE DE 100 µL A 1000 µL, PARA ENTREGAR, MARCA: PRECIS CS, MODELO: SENNA, CATÁLOGO: 8-11388, NÚMERO DE SERIE: 001M60219030, EMT 8,0 µL, RESOLUCIÓN: 1 µL, CLAVE DE IDENTIFICACIÓN: MB-MIP-08. PUNTOS DE CALIBRACIÓN: 100 µL, 500 µL, 1000 µL.	PIEZA	1	
241.	MICROPIPETA DE PISTÓN DE VOLUMEN VARIABLE DE 100 µL A 1000 µL, PARA ENTREGAR, MARCA: PRECIS CS, MODELO: SENNA, CATÁLOGO: 8-11388, NÚMERO DE SERIE: 001M60218002, EMT 8,0 µL, RESOLUCIÓN: 1 µL, CLAVE DE IDENTIFICACIÓN: MB-MIP-08. PUNTOS DE CALIBRACIÓN: 100 µL, 500 µL, 1000 µL.	PIEZA	1	
242.	MICROPIPETA DE PISTÓN DE VOLUMEN VARIABLE DE 100 µL A 1000 µL, PARA ENTREGAR, MARCA: PRECIS CS, MODELO: SENNA, CATÁLOGO: 8-11388, NÚMERO DE SERIE: 001M60218005, EMT 8,0 µL, RESOLUCIÓN: 1 µL, CLAVE DE IDENTIFICACIÓN: MB-MIP-10. PUNTOS DE CALIBRACIÓN: 100 µL, 500 µL, 1000 µL.	PIEZA	1	
243.	MICROPIPETA DE PISTÓN DE VOLUMEN VARIABLE DE 100 µL A 1000 µL, PARA ENTREGAR, MARCA: SCIENCE MED, MODELO: TRADICIONAL, NÚMERO DE SERIE: YE4A202501, EMT 8,0 µL, RESOLUCIÓN: 5 µL, CLAVE DE IDENTIFICACIÓN: A-MIP-4. PUNTOS DE CALIBRACIÓN: 100 µL, 500 µL, 1000 µL.	PIEZA	1	

244.	MICROPIPETA DE PISTÓN DE VOLUMEN VARIABLE DE 10 µL A 100 µL, PARA ENTREGAR, MARCA: PRECIS CS, MODELO: SENNA, CATÁLOGO: 8-11364, NÚMERO DE SERIE: 010060219006, EMT 0,8 µL, RESOLUCIÓN: 0,1 µL, CLAVE DE IDENTIFICACIÓN: MB-MIP-06 PUNTOS DE CALIBRACIÓN: 10 µL, 50 µL, 100 µL.	PIEZA	1	
245.	MICROPIPETA DE PISTÓN DE VOLUMEN VARIABLE DE 10 µL A 100 µL, PARA ENTREGAR, MARCA: PRECIS CS, MODELO: SENNA, CATÁLOGO: 8-11364, NÚMERO DE SERIE: 010060219005, EMT 0,8 µL, RESOLUCIÓN: 0,1 µL, CLAVE DE IDENTIFICACIÓN: MB-MIP-07 PUNTOS DE CALIBRACIÓN: 10 µL, 50 µL, 100 µL.	PIEZA	1	
246.	PICNÓMETRO DE 10 ml CON TERMÓMETRO, MARCA: KIMAX, MODELO: S/M, NÚMERO DE SERIE: S/N, EMT ± 1,0 ml, RESOLUCIÓN: N/A, CLAVE DE IDENTIFICACIÓN: ARD-P5. CON TERMÓMETRO DE LÍQUIDO EN VIDRIO (Hg) INMERSIÓN PARCIAL DE +14 °C A +38 °C, MARCA: KESSLER, MODELO: S/M, NÚMERO DE SERIE: 776256, CLAVE DE IDENTIFICACIÓN: ARD-T5. CALIBRACIÓN A VOLUMEN NOMINAL	PIEZA	1	
247	PICNÓMETRO DE 10 ml CON TERMÓMETRO, MARCA: KIMAX, MODELO: S/M, NÚMERO DE SERIE: S/N, EMT ± 1.0 ml, RESOLUCIÓN: N/A, CLAVE DE IDENTIFICACIÓN: ARD-P6. CON TERMÓMETRO DE LÍQUIDO EN VIDRIO (Hg) INMERSIÓN PARCIAL DE +14 °C A +38 °C, MARCA: KESSLER, MODELO: S/M, NÚMERO DE SERIE: 767886, CLAVE DE IDENTIFICACIÓN: ARD-T6. CALIBRACIÓN A VOLUMEN NOMINAL	PIEZA	1	
248.	PICNÓMETRO DE 10 ml CON TERMÓMETRO, MARCA: KIMAX, MODELO: S/M, NÚMERO DE SERIE: S/N, EMT ± 1.0 ml, RESOLUCIÓN: N/A, CLAVE DE IDENTIFICACIÓN: ARD-P8 CON TERMÓMETRO DE LÍQUIDO EN VIDRIO (Hg) INMERSIÓN PARCIAL DE +14 °C A +38 °C, MARCA: KESSLER, MODELO: S/M, NÚMERO DE SERIE: 767944, CLAVE DE IDENTIFICACIÓN: ARD-T8. CALIBRACIÓN A VOLUMEN NOMINAL	PIEZA	1	
249.	PICNÓMETRO DE 25 ml CON TERMÓMETRO, MARCA: KIMAX, MODELO: S/M, NÚMERO DE SERIE: S/N, EMT ± 2,0 ml, RESOLUCIÓN: N/A, CLAVE DE IDENTIFICACIÓN: ARD-P7. CON TERMÓMETRO DE LÍQUIDO EN VIDRIO (Hg) INMERSIÓN PARCIAL DE +14 °C A +38 °C, MARCA: GDJT, MODELO: S/M, NÚMERO DE SERIE: 0806, CLAVE DE IDENTIFICACIÓN: ARD-T7. CALIBRACIÓN A VOLUMEN NOMINAL	PIEZA	1	
250.	PICNÓMETRO DE 50 ml CON TERMÓMETRO, MARCA: BRAND, MODELO: S/M, NÚMERO DE SERIE: S/N, EMT ± 3,0 ml, RESOLUCIÓN: N/A, CLAVE DE IDENTIFICACIÓN: ARD-P3. CON TERMÓMETRO DE LÍQUIDO EN VIDRIO (Hg) INMERSIÓN PARCIAL DE +14 °C A +38 °C, MARCA: EXAX, MODELO: S/M, NÚMERO DE SERIE: 05124, CLAVE DE IDENTIFICACIÓN: ARD-9. CALIBRACIÓN A VOLUMEN NOMINAL	PIEZA	1	
	MATRAZ VOLUMÉTRICO DE 10 ml, MARCA: KIMAX, MODELO: 28017-A, NÚMERO DE SERIE: 14007 CLAVE DE IDENTIFICACIÓN: CI-VMZ-04.			

ANEXOS

DIVISIÓN DE CONTRATOS

251.	CALIBRACIÓN A VOLUMEN NOMINAL	PIEZA	1	
252.	MATRAZ VOLUMÉTRICO DE 10 ml, MARCA: KIMAX, MODELO: 28017-A, NÚMERO DE SERIE: 14010, CLAVE DE IDENTIFICACIÓN: CI-VMZ-05. CALIBRACIÓN A VOLUMEN NOMINAL	PIEZA	1	
253.	MATRAZ VOLUMÉTRICO DE 10 ml, MARCA: KIMAX, MODELO: 28017-A, NÚMERO DE SERIE: 14019, CLAVE DE IDENTIFICACIÓN: CI-VMZ-06. CALIBRACIÓN A VOLUMEN NOMINAL	PIEZA	1	
254.	MATRAZ VOLUMÉTRICO DE 25 ml, MARCA: KIMAX, MODELO: 28017-A, NÚMERO DE SERIE: 2644, CLAVE DE IDENTIFICACIÓN: CI-VMZ-07. CALIBRACIÓN A VOLUMEN NOMINAL	PIEZA	1	
255.	MATRAZ VOLUMÉTRICO DE 25 ml, MARCA: KIMAX, MODELO: 28017-A, NÚMERO DE SERIE: 2649, CLAVE DE IDENTIFICACIÓN: CI-VMZ-08. CALIBRACIÓN A VOLUMEN NOMINAL	PIEZA	1	
256	MATRAZ VOLUMÉTRICO DE 25 ml, MARCA: KIMAX, MODELO: 28017-A, NÚMERO DE SERIE: 2650, CLAVE DE IDENTIFICACIÓN: CI-VMZ-09. CALIBRACIÓN A VOLUMEN NOMINAL	PIEZA	1	
	MATRAZ VOLUMÉTRICO DE 50 ml, MARCA: KIMAX, MODELO: 28014, NÚMERO DE SERIE: SIN NUMERO, CLAVE DE IDENTIFICACIÓN: CI-M50-1.			

257.	CALIBRACIÓN A VOLUMEN NOMINAL	PIEZA	1	
258.	MATRAZ VOLUMÉTRICO DE 50 ml, MARCA: KIMAX, MODELO: 28014, NÚMERO DE SERIE: SIN NUMERO, CLAVE DE IDENTIFICACIÓN: CI-M50-2. CALIBRACIÓN A VOLUMEN NOMINAL	PIEZA	1	
259.	MATRAZ VOLUMÉTRICO DE 50 ml, MARCA: KIMAX, MODELO: 28014, NÚMERO DE SERIE: SIN NUMERO, CLAVE DE IDENTIFICACIÓN: CI-M50-3. CALIBRACIÓN A VOLUMEN NOMINAL	PIEZA	1	
260.	MATRAZ VOLUMÉTRICO DE 25 ml, MARCA: KIMAX, MODELO: 28014, NÚMERO DE SERIE: SIN NUMERO, CLAVE DE IDENTIFICACIÓN: CI-M25-4. CALIBRACIÓN A VOLUMEN NOMINAL	PIEZA	1	
261.	MATRAZ VOLUMÉTRICO DE 25 ml, MARCA: KIMAX, MODELO: 28014, NÚMERO DE SERIE: SI NÚMERO, CLAVE DE IDENTIFICACIÓN: CI-M25-1. CALIBRACIÓN A VOLUMEN NOMINAL	PIEZA	1	
262.	MATRAZ VOLUMÉTRICO DE 25 ml, MARCA: KIMAX, MODELO: 28014, NÚMERO DE SERIE: SIN NÚMERO, DE IDENTIFICACIÓN: CI-M25-2. CALIBRACIÓN A VOLUMEN NOMINAL	PIEZA	1	
	MATRAZ VOLUMÉTRICO DE 25 ml, MARCA: KIMAX, MODELO: 28014, NÚMERO DE SERIE: SIN NÚMERO, CLAVE DE IDENTIFICACIÓN: CI-M25-3.			

263.	CALIBRACIÓN A VOLUMEN NOMINAL	PIEZA	1		[redacted]
264.	MATRAZ VOLUMÉTRICO DE 25 ml, MARCA: KIMAX, MODELO: 28014, NÚMERO DE SERIE: SIN NÚMERO, CLAVE DE IDENTIFICACIÓN: CI-M25-4. CALIBRACIÓN A VOLUMEN NOMINAL	PIEZA	1		
265.	PIPETA VOLUMÉTRICA DE 5 ml, MARCA: PYREX, MODELO: 7100, NÚMERO DE SERIE: SIN NÚMERO, CLAVE DE IDENTIFICACIÓN: LI-02 CALIBRACIÓN A VOLUMEN NOMINAL	PIEZA	1		
266.	PIPETA VOLUMÉTRICA DE 2 ml, MARCA: KIMAX-51, MODELO: 37004-2, NÚMERO DE SERIE: SIN NÚMERO CLAVE DE IDENTIFICACIÓN: CI-P2-1. CALIBRACIÓN A VOLUMEN NOMINAL	PIEZA	1		
267.	PIPETA VOLUMÉTRICA DE 2 ml, MARCA: KIMAX-51, MODELO: 37004-2, NÚMERO DE SERIE: SIN NÚMERO CLAVE DE IDENTIFICACIÓN: CI-P2-2. CALIBRACIÓN A VOLUMEN NOMINAL	PIEZA	1		
268.	BURETA DE 50 ml, MARCA: KIMAX, MODELO: SIN MODELO, NÚMERO DE SERIE: 5311 CLAVE DE IDENTIFICACIÓN: CI-B50-1. PUNTOS DE CALIBRACIÓN: 5 ml, 25 ml, 50 ml.	PIEZA	1		
	PROBETA DE VIDRIO DE 25 ml, MARCA: TEKK, MODELO: 20025-K, NÚMERO DE SERIE: SIN NÚMERO CLAVE DE IDENTIFICACIÓN: CI-P25-1.				

269.	PUNTOS DE CALIBRACIÓN: 5 ml, 12,5 ml, 25 ml.	PIEZA	1	
270.	PROBETA DE VIDRIO DE 50 ml, MARCA: PYREX, MODELO: 3022, NÚMERO DE SERIE: SIN NÚMERO, CLAVE DE IDENTIFICACIÓN: CI-P25-2. PUNTOS DE CALIBRACIÓN: 13 ml, 25 ml, 25 ml.	PIEZA	1	
271	PROBETA DE VIDRIO DE 250 ml, MARCA: KIMAX, MODELO: 20024, NÚMERO DE SERIE: SIN NÚMERO, CLAVE DE IDENTIFICACIÓN: CI-P250-1. PUNTOS DE CALIBRACIÓN: 26 ml, 125 ml, 250 ml.	PIEZA	1	
272.	MICROPIPETA DE VOLUMEN AJUSTABLE DE UN CANAL DE 2 µL a 20 µL, MARCA: SCIENCE MED MODELO: SIN MODELO, SERIE: YE4A265373, CLAVE DE IDENTIFICACIÓN: CI-VMI-01. PUNTOS DE CALIBRACIÓN: 2 µL, 10 µL, 20 µL.	PIEZA	1	
273.	MICROPIPETA DE VOLUMEN AJUSTABLE DE UN CANAL DE 10 µL a 100 µL, MARCA: SCIENCE MED MODELO: SIN MODELO, SERIE: YE4A265464, CLAVE DE IDENTIFICACIÓN: CI-VMI-02. PUNTOS DE CALIBRACIÓN: 10 µL, 50 µL, 100 µL.	PIEZA	1	
274.	MICROPIPETA DE VOLUMEN AJUSTABLE DE UN CANAL DE 100 µL a 1000 µL, MARCA: SCIENCE MED MODELO: SIN MODELO, SERIE: YE4A202485, CLAVE DE IDENTIFICACIÓN: CI-VMI-03. PUNTOS DE CALIBRACIÓN: 100 µL, 500 µL, 1000 µL.	PIEZA	1	

[redacted]

ANEXOS
DIVISÍON DE CONTRATOS

275.	PICNOMETRO CON TERMÓMETRO DE 10 ml, MARCA: KIMAX, MODELO: SIN MODELO NÚMERO DE SERIE: 237, CLAVE DE IDENTIFICACIÓN: CI-VPC-15. CALIBRACIÓN EN CONJUNTO CON TERMÓMETRO DE LIQUIDO EN VIDRIO (Hg), PARA PICNOMETRO CI-VPC-15, MARCA: EXAX, MODELO: SIN MODELO, NÚMERO DE SERIE: 643471 CLAVE DE IDENTIFICACIÓN: CI-TTV-46.	PIEZA	1		
276.	PICNOMETRO CON TERMÓMETRO DE 10 ml, MARCA: KIMAX, MODELO: SIN MODELO NÚMERO DE SERIE: 12, CLAVE DE IDENTIFICACIÓN: CI-VPC-16 TERMÓMETRO DE LIQUIDO EN VIDRIO (Hg), PARA PICNOMETRO CI-VPC-16 MARCA: KESSLER, MODELO: SIN MODELO, NÚMERO DE SERIE: 770264 CLAVE DE IDENTIFICACIÓN: CI-TTV-47	PIEZA	1		
277.	PICNOMETRO CON TERMÓMETRO DE 25 ml, MARCA: KIMAX, MODELO: SIN MODELO NÚMERO DE SERIE: 52, CLAVE DE IDENTIFICACIÓN: CI-VPC-18. TERMÓMETRO DE LIQUIDO EN VIDRIO (Hg), PARA PICNOMETRO CI-VPC-18 MARCA: KESSLER, MODELO: SIN MODELO, NÚMERO DE SERIE: 15192 CLAVE DE IDENTIFICACIÓN: CI-TTV-65.	PIEZA	1		
278. 2	MICROBURETA DE 10 ml, PARA ENTREGAR, CLASE A, MARCA: KIMAX, MODELO: 17110F-10, NÚMERO DE SERIE: 09385, EMT: ± 0.02 ml, RESOLUCIÓN: 0.02 ml, CLAVE DE IDENTIFICACIÓN: NM-229 PUNTOS DE CALIBRACIÓN: 1 ml, 5 ml, 10 ml.	PIEZA	1		

279. 2	BURETA DE 10 ml, PARA ENTREGAR, CLASE A, MARCA: KIMAX, MODELO: 17027F-10, NÚMERO DE SERIE: 5273, EMT: ± 0,02 ml, RESOLUCIÓN: 0,05 ml, CLAVE DE IDENTIFICACIÓN: NM-77. PUNTOS DE CALIBRACIÓN: 1 ml, 5 ml, 10 ml.	PIEZA	1		
280.	BURETA DE 25 ml, PARA ENTREGAR, CLASE A, MARCA: KIMAX, MODELO: 17027F-25, NÚMERO DE SERIE: 5324, EMT: ± 0,03 ml, RESOLUCIÓN: 0,1 ml, CLAVE DE IDENTIFICACIÓN: NM-82. PUNTOS DE CALIBRACIÓN: 2,5 ml, 12,5 ml, 25 ml.	PIEZA	1		
281.	BURETA DE 50 ml, PARA ENTREGAR, CLASE A, MARCA: KIMAX, MODELO: S/M, NÚMERO DE SERIE: 391, EMT: ± 0,05 ml, RESOLUCIÓN: 0,1 ml, CLAVE DE IDENTIFICACIÓN: NM-45. PUNTOS DE CALIBRACIÓN: 5 ml, 25 ml, 50 ml.	PIEZA	1		
282.	BURETA DE 50 ml, PARA ENTREGAR, CLASE A, MARCA: KIMAX, MODELO: 17027F-50, NÚMERO DE SERIE: 0878, EMT: ± 0,05 ml, RESOLUCIÓN: 0,1 ml, CLAVE DE IDENTIFICACIÓN: NM-196. PUNTOS DE CALIBRACIÓN: 5 ml, 25 ml, 50 ml.	PIEZA	1		
283.	MATRAZ VOLUMÉTRICO DE 5 ml, PARA CONTENER, CLASE A, MARCA: KIMAX, MODELO: 28014, NÚMERO DE SERIE: S/N, EMT: ± 0,02 ml, RESOLUCIÓN: N/A, CLAVE DE IDENTIFICACIÓN: NM-38. CALIBRACIÓN A VOLUMEN NOMINAL	PIEZA	1		
284.	MATRAZ VOLUMÉTRICO DE 25 ml, PARA CONTENER, CLASE A, MARCA: KIMAX, MODELO: 28014, NÚMERO DE SERIE: S/N, EMT: ± 0,03 ml, RESOLUCIÓN: N/A, CLAVE DE IDENTIFICACIÓN: NM-143, NM-144, NM-145 Y NM-148. CALIBRACIÓN A VOLUMEN NOMINAL	PIEZA	4		
285	MATRAZ VOLUMÉTRICO DE 50 ml, PARA CONTENER, CLASE A, MARCA: KIMAX, MODELO: 28014, NÚMERO DE SERIE: S/N, EMT: ± 0,05 ml, RESOLUCIÓN: N/A, CLAVE DE IDENTIFICACIÓN: NM-103, NM-104, NM-107, NM-106, NM-121, NM-122, NM-241, NM-242, NM-243, NM-244, NM-245, NM-246, NM-247, NM-248, NM-249, NM-250 CALIBRACIÓN A VOLUMEN NOMINAL	PIEZA	15		
286.	MATRAZ VOLUMÉTRICO DE 100 ml, PARA CONTENER, CLASE B, MARCA: KIMAX, MODELO: 28015, NÚMERO DE SERIE: S/N, EMT: ± 0,16 ml, RESOLUCIÓN: N/A, CLAVE DE IDENTIFICACIÓN: NM-91, NM-92, NM-93, NM-94. CALIBRACIÓN A VOLUMEN NOMINAL	PIEZA	4		
287.	MATRAZ VOLUMÉTRICO DE 100 ml, PARA CONTENER, CLASE A, MARCA: KIMAX, MODELO: 28014, NÚMERO DE SERIE: S/N, EMT: ± 0,08 ml, RESOLUCIÓN: N/A, CLAVE DE IDENTIFICACIÓN: NM-271, NM-272, NM-273, NM-274, NM-275, NM-276, NM-277, NM-278, NM-279, NM-280. CALIBRACIÓN A VOLUMEN NOMINAL	PIEZA	10		
288	MATRAZ VOLUMÉTRICO DE 200 ml, PARA CONTENER, CLASE A, MARCA: KIMAX, MODELO: 28014, NÚMERO DE SERIE: S/N, EMT: ± 0,10 ml, RESOLUCIÓN: N/A, CLAVE DE IDENTIFICACIÓN: NM-123, NM-124, NM-126, NM-133 CALIBRACIÓN A VOLUMEN NOMINAL	PIEZA	4		

289.	MATRAZ VOLUMÉTRICO DE 250 ml, PARA CONTENER, CLASE B, MARCA: PK, MODELO: 29015, NÚMERO DE SERIE: S/N, EMT: ± 0,24 ml, RESOLUCIÓN: N/A, CLAVE DE IDENTIFICACIÓN: NM-11. CALIBRACIÓN A VOLUMEN NOMINAL	PIEZA	1		
290.	MATRAZ VOLUMÉTRICO DE 250 ml, PARA CONTENER, CLASE B, MARCA: PYREX, MODELO: 5641, NÚMERO DE SERIE: S/N, EMT: ± 0,24 ml, RESOLUCIÓN: N/A, CLAVE DE IDENTIFICACIÓN: NM-137, NM-138. CALIBRACIÓN A VOLUMEN NOMINAL	PIEZA	2		
291.	MATRAZ VOLUMÉTRICO DE 500 ml, PARA CONTENER, CLASE B, MARCA: PYREX, MODELO: 5641, NÚMERO DE SERIE: S/N, EMT: ± 0,40 ml, RESOLUCIÓN: N/A, CLAVE DE IDENTIFICACIÓN: NM-159, NM-160. CALIBRACIÓN A VOLUMEN NOMINAL	PIEZA	2		
292.	MATRAZ VOLUMÉTRICO DE 1000 ml, PARA CONTENER, CLASE B, MARCA: PYREX, MODELO: 5641, NÚMERO DE SERIE: S/N, EMT: ± 0,80 ml, RESOLUCIÓN: N/A, CLAVE DE IDENTIFICACIÓN: NM-13, NM-132. CALIBRACIÓN A VOLUMEN NOMINAL	PIEZA	2		
293.	PIPETA VOLUMÉTRICA DE 0,5 ml, PARA ENTREGAR, CLASE A, MARCA: KIMAX, MODELO: 37004, NÚMERO DE SERIE: S/N, EMT: ± 0,006 ml, RESOLUCIÓN: N/A, CLAVE DE IDENTIFICACIÓN: NM-282. CALIBRACIÓN A VOLUMEN NOMINAL	PIEZA	1		
294.	PIPETA VOLUMÉTRICA DE 1 ml, PARA ENTREGAR, CLASE A, MARCA: PYREX, MODELO: 7100, NÚMERO DE SERIE: S/N, EMT: ± 0,006 ml, RESOLUCIÓN: N/A, CLAVE DE IDENTIFICACIÓN: NM-117, NM-118. CALIBRACIÓN A VOLUMEN NOMINAL	PIEZA	2		
295.	PIPETA VOLUMÉTRICA DE 2 ml, PARA ENTREGAR, CLASE A, MARCA: KIMAX-51, MODELO: 37004-2, NÚMERO DE SERIE: S/N, EMT: ± 0,006 ml, RESOLUCIÓN: N/A, CLAVE DE IDENTIFICACIÓN: NM-95, NM-96. CALIBRACIÓN A VOLUMEN NOMINAL	PIEZA	2		
296.	PIPETA VOLUMÉTRICA DE 3 ml, PARA ENTREGAR, CLASE A, MARCA: P.K., MODELO: 37045, NÚMERO DE SERIE: S/N, EMT: ± 0,01 ml, RESOLUCIÓN: N/A, CLAVE DE IDENTIFICACIÓN: NM-220. CALIBRACIÓN A VOLUMEN NOMINAL	PIEZA	1		
297	PIPETA VOLUMÉTRICA DE 4 ml, PARA ENTREGAR, CLASE A, MARCA: KIMAX, MODELO: 37004, NÚMERO DE SERIE: S/N, EMT: ± 0,01 ml, RESOLUCIÓN: N/A, CLAVE DE IDENTIFICACIÓN: NM-222 CALIBRACIÓN A VOLUMEN NOMINAL	PIEZA	1		
298.	PIPETA VOLUMÉTRICA DE 5 ml, PARA ENTREGAR, CLASE A, MARCA: PFEIFFER GLASS, MODELO: 8100, NÚMERO DE SERIE: S/N, EMT: ± 0,01 ml, RESOLUCIÓN: N/A, CLAVE DE IDENTIFICACIÓN: NM-109, NM-110. CALIBRACIÓN A VOLUMEN NOMINAL	PIEZA	2		
299.	PIPETA VOLUMÉTRICA DE 8 ml, PARA ENTREGAR, CLASE A, MARCA: KIMAX-51, MODELO: 37004-8 NÚMERO DE SERIE: S/N, EMT: ± 0,02 ml, RESOLUCIÓN: N/A, CLAVE DE IDENTIFICACIÓN: NM-224.	PIEZA	1		

	CALIBRACIÓN A VOLUMEN NOMINAL			
300.	PIPETA VOLUMÉTRICA DE 5 ml, PARA ENTREGAR, CLASE A, MARCA: KIMAX-51, MODELO: 37004 9, NÚMERO DE SERIE: S/N, EMT: ± 0,02 ml, RESOLUCIÓN: N/A, CLAVE DE IDENTIFICACIÓN: NM-226. CALIBRACIÓN A VOLUMEN NOMINAL	PIEZA	1	
301.	PIPETA VOLUMÉTRICA DE 10 ml, PARA ENTREGAR, CLASE A, MARCA: PYREX, MODELO: 7100, NÚMERO DE SERIE: S/N, EMT: ± 0,02 ml, RESOLUCIÓN: N/A, CLAVE DE IDENTIFICACIÓN: NM-28. CALIBRACIÓN A VOLUMEN NOMINAL	PIEZA	1	
302.	PIPETA VOLUMETRICA DE 10 ml, PARA ENTREGAR, CLASE A, MARCA: KIMAX, MODELO: 37004 NÚMERO DE SERIE: S/N, EMT: ± 0,02 ml, RESOLUCIÓN: N/A, CLAVE DE IDENTIFICACIÓN: NM-52, NM-169, NM-170. CALIBRACIÓN A VOLUMEN NOMINAL	PIEZA	3	
303.	PIPETA VOLUMÉTRICA DE 12 ml, PARA ENTREGAR, CLASE A, MARCA: KIMAX-51, MODELO: 37004 12, NÚMERO DE SERIE: S/N, EMT: ± 0,02 ml, RESOLUCIÓN: N/A, CLAVE DE IDENTIFICACIÓN: NM-228. CALIBRACIÓN A VOLUMEN NOMINAL	PIEZA	1	
304.	PIPETA VOLUMÉTRICA DE 15 ml, PARA ENTREGAR, CLASE A, MARCA: P.K., MODELO: 37004 NÚMERO DE SERIE: S/N, EMT: ± 0,03 ml, RESOLUCIÓN: N/A, CLAVE DE IDENTIFICACIÓN: NM-231. CALIBRACIÓN A VOLUMEN NOMINAL	PIEZA	1	
305.	PIPETA VOLUMÉTRICA DE 20 ml, PARA ENTREGAR, CLASE A, MARCA: KIMAX, MODELO: 37004 NÚMERO DE SERIE: S/N, EMT: ± 0,03 ml, RESOLUCIÓN: N/A, CLAVE DE IDENTIFICACIÓN: NM-74, NM-171, NM-172. CALIBRACIÓN A VOLUMEN NOMINAL	PIEZA	3	
306.	PIPETA VOLUMÉTRICA DE 25 ml, PARA ENTREGAR, CLASE A, MARCA: KIMAX, MODELO: 37004 NÚMERO DE SERIE: S/N, EMT: ± 0,03 ml, RESOLUCIÓN: N/A, CLAVE DE IDENTIFICACIÓN: NM-119, NM-120, NM-173, NM-174. CALIBRACIÓN A VOLUMEN NOMINAL	PIEZA	4	
307.	PIPETA VOLUMÉTRICA DE 50 ml, PARA ENTREGAR, CLASE B, MARCA: PYREX, MODELO: 7102, NÚMERO DE SERIE: S/N, EMT: ± 0,10 ml, RESOLUCIÓN: N/A, CLAVE DE IDENTIFICACIÓN: NM-175, NM-176 CALIBRACIÓN A VOLUMEN NOMINAL	PIEZA	2	
308.	PIPETA VOLUMÉTRICA DE 100 ml, PARA ENTREGAR, CLASE B, MARCA: KIMAX, MODELO: 37000 NÚMERO DE SERIE: S/N, EMT: ± 0,16 ml, RESOLUCIÓN: N/A, CLAVE DE IDENTIFICACIÓN: NM-125. CALIBRACIÓN A VOLUMEN NOMINAL	PIEZA	1	
309	PIPETA VOLUMÉTRICA DE 100 ml, PARA ENTREGAR, CLASE A, MARCA: PYREX, MODELO: 7100, NÚMERO DE SERIE: S/N, EMT: ± 0,06 ml, RESOLUCIÓN: N/A, CLAVE DE IDENTIFICACIÓN: NM-131. CALIBRACIÓN A VOLUMEN NOMINAL	PIEZA	1	
310.	PROBETA DE 10 ml, PARA ENTREGAR, CLASE B, MARCA: KIMAX, MODELO: 20024, NÚMERO DE SERIE: S/N, EMT: ± 0.10 ml, RESOLUCIÓN: 0.2 ml, CLAVE DE IDENTIFICACIÓN: NM-179, NM-180	PIEZA	2	

ANEXOS
DIVISIÓN DE CONTRATOS

	PUNTOS DE CALIBRACIÓN: 1 ml, 5 ml, 10 ml.			
311.	PROBETA DE 25 ml, PARA CONTENER, CLASE B, MARCA: PYREX, MODELO: 3022, NÚMERO DE SERIE: S/N, EMT: ± 0,30 ml, RESOLUCIÓN: 0,2 ml, CLAVE DE IDENTIFICACIÓN: NM-161, NM-162. PUNTOS DE CALIBRACIÓN: 5 ml, 13 ml, 25 ml.	PIEZA	2	
312.	PROBETA DE 50 ml, PARA CONTENER, CLASE B, MARCA: PYREX, MODELO: 3022, NÚMERO DE SERIE: S/N, EMT: ± 0,40 ml, RESOLUCIÓN: 1 ml, CLAVE DE IDENTIFICACIÓN: NM-111, NM-112. PUNTOS DE CALIBRACIÓN: 5 ml, 25 ml, 50 ml.	PIEZA	2	
313.	PROBETA DE 100 ml, PARA CONTENER, CLASE B, MARCA: PYREX, MODELO: 3022, NÚMERO DE SERIE: S/N, EMT: ± 0,80 ml, RESOLUCIÓN: 1 ml, CLAVE DE IDENTIFICACIÓN: NM-141 PUNTOS DE CALIBRACIÓN: 10 ml, 50 ml, 100 ml.	PIEZA	1	
314.	PROBETA DE 100 ml, PARA ENTREGAR, CLASE B, MARCA: KIMAX, MODELO: 20024, NÚMERO DE SERIE: S/N, EMT: ± 0,80 ml, RESOLUCIÓN: 1 ml, CLAVE DE IDENTIFICACIÓN: NM-142. PUNTOS DE CALIBRACIÓN: 10 ml, 50 ml, 100 ml.	PIEZA	1	
315.	PROBETA DE 100 ml, PARA ENTREGAR, CLASE B, MARCA: KIMAX, MODELO: 20024, NÚMERO DE SERIE: S/N, EMT: ± 0,80 ml, RESOLUCIÓN: 1 ml, CLAVE DE IDENTIFICACIÓN: NM-185, NM-186. PUNTOS DE CALIBRACIÓN: 10 ml, 50 ml, 100 ml.	PIEZA	2	
316.	PROBETA DE 250 ml, PARA ENTREGAR, CLASE B, MARCA: KIMAX, MODELO: 20024, NÚMERO DE SERIE: S/N, EMT: ± 1,4 ml, RESOLUCIÓN: 2 ml, CLAVE DE IDENTIFICACIÓN: NM-115, NM-116. PUNTOS DE CALIBRACIÓN: 30 ml, 130 ml, 250 ml.	PIEZA	2	
317.	PROBETA DE 500 ml, PARA ENTREGAR, CLASE B, MARCA: PYREX, MODELO: 3022, NÚMERO DE SERIE: S/N, EMT: ± 2,6 ml, RESOLUCIÓN: 5 ml, CLAVE DE IDENTIFICACIÓN: NM-31. PUNTOS DE CALIBRACIÓN: 50 ml, 250 ml, 500 ml.	PIEZA	1	
318.	PROBETA DE 500 ml, PARA ENTREGAR, CLASE A, MARCA: KIMAX, MODELO: 20026, NÚMERO DE SERIE: S/N, EMT: ± 1,3 ml, RESOLUCIÓN: 5 ml, CLAVE DE IDENTIFICACIÓN: NM-139. PUNTOS DE CALIBRACIÓN: 50 ml, 250 ml, 500 ml.	PIEZA	1	
319.	PROBETA DE 1000 ml, PARA CONTENER, CLASE B, MARCA: PYREX, MODELO: 3022, NÚMERO DE SERIE: S/N, EMT: ± 5,0 ml, RESOLUCIÓN: 10 ml, CLAVE DE IDENTIFICACIÓN: NM-01. PUNTOS DE CALIBRACIÓN: 100 ml, 500 ml, 1000 ml.	PIEZA	1	
320.	PROBETA DE 1000 ml, PARA ENTREGAR, CLASE A, MARCA: KIMAX, MODELO: 20026, NÚMERO DE SERIE: S/N, EMT: ± 2,5 ml, RESOLUCIÓN: 10 ml, CLAVE DE IDENTIFICACIÓN: NM-140. PUNTOS DE CALIBRACIÓN: 100 ml, 500 ml, 1000 ml.	PIEZA	1	
321	PROBETA DE 2000 ml, PARA ENTREGAR, CLASE B, MARCA: KIMAX, MODELO: 20024, NÚMERO DE SERIE: S/N, EMT: ± 10 ml, RESOLUCIÓN: 20 ml, CLAVE DE IDENTIFICACIÓN: NM-193, NM-194. PUNTOS DE CALIBRACIÓN: 200 ml, 1000 ml, 2000 ml.	PIEZA	2	

322.	PICNÓMETRO DE 10 ml CON TERMÓMETRO, MARCA: BRAND, MODELO: S/M, NÚMERO DE SERIE: 09.02 01, EMT: ± 0,015 ml, RESOLUCIÓN: N/A, CLAVE DE IDENTIFICACIÓN: 09.02 01. CALIBRACIÓN A VOLUMEN NOMINAL	PIEZA	1		
323	PICNÓMETRO DE 25 ml CON TERMÓMETRO, MARCA: BRAND, MODELO: S/M, NÚMERO DE SERIE: 09.03 65, EMT: ± 0,015 ml, RESOLUCIÓN: N/A, CLAVE DE IDENTIFICACIÓN: 09.03 65. CALIBRACIÓN A VOLUMEN NOMINAL	PIEZA	1		

INSTRUMENTOS DE MEDICIÓN (TIEMPO)

324. 3	CRONOMETRO DIGITAL DE 0 A 24 h, MARCA: SPER SCIENTIFIC, MODELO: 810022 NÚMERO DE SERIE: S/N, EMT ± 3 s POR DÍA, RESOLUCIÓN: 1/100 s, CLAVE DE IDENTIFICACIÓN: FQ-CRO-01 PUNTOS DE CALIBRACIÓN: 1 800 s, 3 600 s, 7 200 s, 10 800 s, 14 400 s, 21 600 s, 32 400 s.	PIEZA	1		
325.	CRONOMETRO DIGITAL, 0h A 24 h, MARCA: SPER SCIENTIFIC MODELO: 810022, NÚMERO DE SERIE S/N, EMT: 3s POR DÍA, RESOLUCIÓN: 01 h, 0.01 min, 0.01 s CLAVE DE IDENTIFICACIÓN: FQ-CRO-02. PUNTOS DE CALIBRACIÓN: 60 s, 300 s, 600 s, 1 800 s, 3 600 s, 7 200 s, 10 800 s	PIEZA	1		
326.	CRONOMETRO DIGITAL DE 0 h A 24 h, MARCA: SPER SCIENTIFIC, MODELO: 810022, NÚMERO DE SERIE: S/N, EMT ± 3 s POR DÍA, RESOLUCIÓN: 01 h, 0.01 min, 0.01 s, CLAVE DE IDENTIFICACIÓN: ARD-C1 PUNTOS DE CALIBRACIÓN: 10 s, 30 s, 60 s, 300 s, 600 s, 1 200 s, 1 800 s, 3 600 s, 36 000 s, 86 400 s.	PIEZA	1		
327	CRONOMETRO DIGITAL DE 0 h A 24 h, MARCA: SPER SCIENTIFIC, MODELO: 810033, NÚMERO DE SERIE: S/N, EMT ± 3 s POR DÍA, RESOLUCIÓN: 01 h, 0.01 min, 0.01 s, CLAVE DE IDENTIFICACIÓN ARD-C2. PUNTOS DE CALIBRACIÓN: 10 s, 30 s, 60 s, 300 s, 600 s, 1 200 s, 1 800 s, 3 600 s, 36 000 s, 86 400 s.	PIEZA	1		
328	CRONÓMETRO DE ACERO INOXIDABLE ANÁLOGO DE 0 min A 60 min, MARCA: HANHART, MODELO: S/M, NÚMERO DE SERIE: S/N, EMT ± 3 s POR DÍA, RESOLUCIÓN: 1 s, CLAVE DE IDENTIFICACIÓN: ARD-C3. PUNTOS DE CALIBRACIÓN: 10 s, 30 s, 60 s, 300 s, 600 s, 1 200 s, 1 800 s.	PIEZA	1		
329.	CRONOMETRO DIGITAL DE 0 A 24 h, MARCA: SPER SCIENTIFIC, MODELO: 810022, NÚMERO DE SERIE: S/N, EMT ± 3 s POR DÍA, RESOLUCIÓN: 0,01 s en el intervalo hasta 30 min y de 1 s después del intervalo de 30 min, CLAVE DE IDENTIFICACIÓN: A-CRO-1, B-CRO-2. PUNTOS DE CALIBRACIÓN: 30 s, 60 s, 300 s, 600 s, 1 800 s, 3 600 s, 7 200 s, 10 800 s, 14 400 s, 28 800 s, 86 400 s.	PIEZA	2		
330.	CRONOMETRO DE 0 min A 60 min, MARCA: HANHART, MODELO: S/M, NÚMERO DE SERIE: S/N, EMT: ±0.5 s (t < 600 s), ±0.08% (t ≥ 600 s), RESOLUCIÓN: 0,2 s, CLAVE DE IDENTIFICACIÓN: LMM-TM-05. PUNTOS DE CALIBRACIÓN: 10 s, 30 s, 1 min, 5 min, 10 min, 30 min, 60 min.	PIEZA	1		
331.	CRONOMETRO DE 0 min A 60 min, MARCA: HEUER, MODELO: CLUB MASTER, NÚMERO DE SERIE: S/N, EMT: ± 0,5 s (t < 300 s), ± 0,15% (t ≥ 300 s), RESOLUCIÓN: 0,2 s, CLAVE DE IDENTIFICACIÓN: LMM-TM-06	PIEZA	1		

	PUNTOS DE CALIBRACIÓN: 10 s, 30 s, 1 min, 5 min, 10 min, 30 min, 60 min.			
332.	TERMÓMETRO BIMETÁLICO DE -40°C A +71°C, MARCA: TAYLOR, MODELO: S/M, NÚMERO DE SERIE: S/N, EMT ± 2 °C, RESOLUCIÓN: 1° C, CLAVE DE IDENTIFICACIÓN: FQ-TRB-07. PUNTOS DE CALIBRACIÓN: 0 °C, 2 °C, 5 °C, 8 °C, 15 °C.	PIEZA	1	
333.	TERMÓMETRO BIMETÁLICO DE -40°C A +71°C, MARCA: TAYLOR, MODELO: S/M, NÚMERO DE SERIE: S/N, EMT ± 2 °C, RESOLUCIÓN: 1° C, CLAVE DE IDENTIFICACIÓN: FQ-TRB-08. PUNTOS DE CALIBRACIÓN: -30 °C, 25 °C, -20 °C, -15 °C, -10 °C, -5 °C.	PIEZA	1	
334.	TERMÓMETRO DE LÍQUIDO EN VIDRIO (Hg) INMERSIÓN PARCIAL DE -17° C A +360° C, MARCA: BÜCHI MODELO: S/M, NÚMERO DE SERIE: 9230 FLAWIL, EMT ± 5 °C, RESOLUCIÓN: 1° C, CLAVE DE IDENTIFICACIÓN: SI-TER-04. Puntos de Calibración: 100 °C, 114 °C, 123 °C, 236 °C, 248 °C, 330 °C.	PIEZA	1	
335.	TERMÓMETRO DE LÍQUIDO EN VIDRIO (Hg) INMERSIÓN PARCIAL DE -35 °C A +50 °C, MARCA: BRANNAN, MODELO: S/M, NÚMERO DE SERIE: S/N, EMT ± 1 °C, RESOLUCIÓN: CLAVE DE IDENTIFICACIÓN: FQ-TER-06. PUNTOS DE CALIBRACIÓN: 15 °C, 20 °C, 25 °C, 30 °C, 40 °C.	PIEZA	1	
336.	TERMÓMETRO DE LÍQUIDO EN VIDRIO (Hg) INMERSIÓN PARCIAL DE - A +, MARCA: BRANNAN, MODELO: S/M, NÚMERO DE SERIE: S/N, EMT ± 1 °C, RESOLUCIÓN, CLAVE DE IDENTIFICACIÓN: FQ-TER-10. PUNTOS DE CALIBRACIÓN -25 °C, 15 °C, -10 °C, 15 °C, 25 °C.	PIEZA	1	
337.	TERMÓMETRO DE LÍQUIDO EN VIDRIO (Hg) INMERSIÓN PARCIAL DE -20 °C A +150 °C, MARCA: BRANNAN, MODELO: S/M, NÚMERO DE SERIE: S/N, EMT ± 1 °C, RESOLUCIÓN: CLAVE DE IDENTIFICACIÓN: FQ-TER-12. PUNTOS DE CALIBRACIÓN: 35 °C, 50 °C, 70 °C, 90 °C, 100 °C, 120 °C.	PIEZA	1	
338.	TERMÓMETRO PARA EL PICNÓMETRO FQ1-PIC-01 TERMÓMETRO DE LÍQUIDO EM VIDRIO (Hg) INMERSIÓN PARCIAL DE +14 °C A +37 °C, MARCA: EXAX, MODELO: S/M, NÚMERO DE SERIE: 97718, EMT ± 0.5 °C, RESOLUCIÓN: 0.2 °C, CLAVE DE IDENTIFICACIÓN: FQ1-TPIC-01. PUNTOS DE CALIBRACIÓN 18 °C, 20 °C, 22 °C, 25 °C, 28 °C.	PIEZA	1	
339.	TERMÓMETRO DE LÍQUIDO EN VIDRIO (Hg) INMERSIÓN TOTAL DE -35 °C A +50° C, MARCA: BRANNAN, MODELO: N2, NÚMERO DE SERIE: S/N, EMT ± 0.5 °C, RESOLUCIÓN: 1 °C, CLAVE DE IDENTIFICACIÓN: TE-204 (NY-6 005215). PUNTOS DE CALIBRACIÓN: 0 °C, 2 °C, 8 °C, 9 °C.	PIEZA	1	
340.	TERMÓMETRO DE LÍQUIDO EN VIDRIO (Hg) INMERSION TOTAL DE - A +, MARCA: TAYLOR, MODELO: 9333-G, NÚMERO DE SERIE: S/N, EMT ± 0.5 °C, RESOLUCIÓN: 1 °C, CLAVE DE IDENTIFICACIÓN: TE-248, TM343002. PUNTOS DE CALIBRACIÓN: 0 °C, 15 °C, 23 °C, 30 °C.	PIEZA	1	

341.	TERMÓMETRO DE LÍQUIDO EN VIDRIO (Hg) INMERSIÓN TOTAL DE -20 °C A +150 °C, MARCA: TAYLOR, MODELO: 6333, NÚMERO DE SERIE: S/N, EMT ± 0,5 °C, RESOLUCIÓN: CLAVE DE IDENTIFICACIÓN TE-248. PUNTOS DE CALIBRACIÓN: 0 °C, 30 °C, 37 °C, 44 °C, 56 °C	PIEZA	1
342.	TERMÓMETRO DE LÍQUIDO EN VIDRIO (Hg) IMM PARCIAL DE - 1 °C a 51 °C MARCA: BRANNAN, MODELO S/M, NÚMERO DE SERIE: S/N, EMT ± 1,0 °C, RESOLUCIÓN: 0,1 °C, CLAVE DE IDENTIFICACIÓN: FQ-TER-09A. PUNTOS DE CALIBRACIÓN: 0 °C, 8 °C, 15 °C Y 37,5 °C	PIEZA	1
343.	TERMÓMETRO DE LÍQUIDO EN VIDRIO (Hg) IMM PARCIAL DE - 20 °C a 150 °C, MARCA: BRANNAN, MODELO: S/N, NÚMERO DE SERIE: S/N, EMT: ± 1,0 °C, RESOLUCIÓN: 1 °C, CLAVE DE IDENTIFICACIÓN: FQ-TER-08A. PUNTOS DE CALIBRACIÓN: , 25 °C, 30 °C, 37 °C	PIEZA	1
344.	TERMÓMETRO DE LÍQUIDO EN VIDRIO (Hg) IMM PARCIAL DE - 20 °C a 110 °C MARCA LAUKA, MODELO 550, NÚMERO DE SERIE: S/N, EMT: ± 1,0 °C, RESOLUCIÓN: 1 °C CLAVE DE IDENTIFICACIÓN FQ-TER-11A PUNTOS DE CALIBRACIÓN: , 40°C,	PIEZA	1
345.	TERMÓMETRO DE LÍQUIDO EN VIDRIO (Hg) IMM PARCIAL DE - 10 °C a 260 °C, MARCA: BRANNAN, MODELO: S/M, NÚMERO DE SERIE: S/N, EMT: ± EN TEMPERATURAS MENORES A 100 °C ± 1,0 °C; PARA TEMPERATURAS MAYORES DE 100 °C ± 1,5 °C, RESOLUCIÓN: 1 °C. CLAVE DE IDENTIFICACIÓN FQ-TER-17A PUNTOS DE CALIBRACIÓN: , , 37,8 °C, 60 °C, 95 °C, 110 °C	PIEZA	1
346.	TERMÓMETRO DE LÍQUIDO EN VIDRIO (Lotox) IMM PARCIAL DE - 20 °C a 110 °C, MARCA: BRANNAN, MODELO: S/M, NÚMERO DE SERIE: S/N, EMT: ± 1,0 °C, RESOLUCIÓN: 1 °C CLAVE DE IDENTIFICACIÓN FQ-TER-18A PUNTOS DE CALIBRACIÓN: ...	PIEZA	1
347.	TERMÓMETRO DE LÍQUIDO EN VIDRIO (Hg) IMM PARCIAL DE - 20 °C a 110 °C, MARCA: BRANNAN, MODELO: S/M, NÚMERO DE SERIE: S/N, EMT: ± 1,0 °C RESOLUCIÓN: 1 °C, CLAVE DE IDENTIFICACIÓN FQ-TER-19A PUNTOS DE CALIBRACIÓN: , 2 °C., 10 °C	PIEZA	1
348.	TERMÓMETRO DE LÍQUIDO EN VIDRIO INMERSIÓN PARCIAL DE - a 51 °C, MARCA: Brannan, MODELO S/M NÚMERO DE SERIE: S/N, EMT: ± 1,0 °C, RESOLUCIÓN: 0,1 °C, CLAVE DE IDENTIFICACIÓN: FQ-TER-05A PUNTOS DE CALIBRACIÓN: , , 37° C	PIEZA	1
348	TERMÓMETRO DE LÍQUIDO EN VIDRIO INMERSIÓN PARCIAL DE - a 51 °C, MARCA: Brannan, MODELO S/M NÚMERO DE SERIE: S/N, EMT: ± 1,0 °C, RESOLUCIÓN: 0,1 °C, CLAVE DE IDENTIFICACIÓN: FQ-TER-04A PUNTOS DE CALIBRACIÓN: ..	PIEZA	1
350.	TERMÓMETRO DE LÍQUIDO EN VIDRIO (Hg) INMERSIÓN PARCIAL DE - A +110 °C, MARCA: BRANNAN, MODELO: S/M, NÚMERO DE SERIE: S/N, EMT ± 1 °C, RESOLUCIÓN CLAVE DE IDENTIFICACIÓN: TE 132. PUNTOS DE CALIBRACIÓN: 0 °C, 30 °C, 60 °C, 90 °C, 110 °C	PIEZA	1

351.	TERMÓMETRO PARA EL PICNÓMETRO ARD-P5 TERMÓMETRO DE LÍQUIDO EN VIDRIO (Hg) INMERSIÓN PARCIAL DE +14 °C A +38 °C, MARCA: KESSLER, MODELO: S/M, NÚMERO DE SERIE: 776256, EMT ± 0,5 °C, RESOLUCIÓN: 0,2 °C, CLAVE DE IDENTIFICACIÓN: ARD-T5. PUNTOS DE CALIBRACIÓN: 18 °C, 20 °C, 22 °C, 25 °C y 28 °C.	PIEZA	1	[redacted]	
352.	TERMÓMETRO PARA EL PICNÓMETRO ARD-P6 TERMÓMETRO DE LÍQUIDO EN VIDRIO (Hg) INMERSIÓN PARCIAL DE +14 °C A +38 °C, MARCA: KESSLER, MODELO: S/M, NÚMERO DE SERIE: 787886, EMT ± 0,5 °C, RESOLUCIÓN: 0,2 °C, CLAVE DE IDENTIFICACIÓN: ARD-T6. PUNTOS DE CALIBRACIÓN: 18 °C, 20 °C, 22 °C, 25 °C y 28 °C.	PIEZA	1		
353.	TERMÓMETRO PARA EL PICNÓMETRO ARD-P7 TERMÓMETRO DE LÍQUIDO EN VIDRIO (Hg) INMERSIÓN PARCIAL DE +14 °C A +38 °C, MARCA: GDJT, MODELO: S/M, NÚMERO DE SERIE: 0808, EMT ± 0,5 °C, RESOLUCIÓN: 0,2 °C, CLAVE DE IDENTIFICACIÓN: ARD-T7 PUNTOS DE CALIBRACIÓN: 18 °C, 20 °C, 22 °C, 25 °C y 28 °C.	PIEZA	1		
354	TERMÓMETRO PARA EL PICNÓMETRO ARD-P8. TERMÓMETRO DE LÍQUIDO EN VIDRIO (Hg) INMERSIÓN PARCIAL DE +14 °C A +38 °C, MARCA: KESSLER, MODELO: S/M, NÚMERO DE SERIE: 787944, EMT ± 0,5 °C, RESOLUCIÓN: 0,2 °C, CLAVE DE IDENTIFICACIÓN: ARD-T8. PUNTOS DE CALIBRACIÓN: 18 °C, 20 °C, 22 °C, 25 °C y 28 °C.	PIEZA	1		
355.	TERMÓMETRO PARA EL PICNÓMETRO ARD-P9 TERMÓMETRO DE LÍQUIDO EN VIDRIO (Hg) INMERSIÓN PARCIAL DE +14 °C A +38 °C, MARCA: EXAX, MODELO: S/M, NÚMERO DE SERIE: 05124, EMT ± 0,5 °C, RESOLUCIÓN: 0,2 °C, CLAVE DE IDENTIFICACIÓN: ARD-9. PUNTOS DE CALIBRACIÓN: 18 °C, 20 °C, 22 °C, 25 °C y 28 °C.	PIEZA	1		
356.	TERMÓMETRO DE LÍQUIDO EN VIDRIO (Hg) INMERSIÓN PARCIAL DE -35 °C A +50 °C, MARCA: BRANNAN, MODELO: N2, NÚMERO DE SERIE: S/N, EMT ± 1,0 °C, RESOLUCIÓN: 1,0 °C, CLAVE DE IDENTIFICACIÓN: TE-197 N8. PUNTOS DE CALIBRACIÓN: 5 °C, 10 °C, 25 °C	PIEZA	1		
357.	TERMÓMETRO DE LÍQUIDO EN VIDRIO (Hg) INMERSIÓN PARCIAL DE -35 °C A + 50 °C, MARCA: BRANNAN, MODELO N2, NÚMERO DE SERIE: S/N, EMT ± 1,0 °C, RESOLUCIÓN: 1,0 °C, CLAVE DE IDENTIFICACIÓN: TE-195 N8. PUNTOS DE CALIBRACIÓN: 5 °C, 10 °C y 25 °C	PIEZA	1		
358	TERMÓMETRO DE LÍQUIDO EN VIDRIO (Hg) INMERSIÓN TOTAL DE -35 °C A 50 °C, MARCA: TAYLOR, MODELO: 5331-G, NÚMERO DE SERIE: S/N, EMT ± 0,5 °C, RESOLUCIÓN: 1,0 °C, CLAVE DE IDENTIFICACIÓN: V-21. PUNTOS DE CALIBRACIÓN: 0 °C, 5 °C, 10 °C y 25 °C	PIEZA	1		
359	TERMÓMETRO DE LÍQUIDO EN VIDRIO (Hg) INMERSIÓN PARCIAL DE -10 °C A +110 °C, MARCA: PROPPER TROPHY, MODELO: S/M, NÚMERO DE SERIE: S/N, EMT ± 1,0 °C, RESOLUCIÓN: 1,0 °C, CLAVE DE IDENTIFICACIÓN: TE-209. PUNTOS DE CALIBRACIÓN: 0 °C, 20 °C, 25 °C, 37 °C, 60 °C	PIEZA	1		

360.	TERMÓMETRO DE LÍQUIDO EN VIDRIO (Hg) INMERSIÓN PARCIAL DE - A +, MARCA: BRANNAN, MODELO: S/M, NÚMERO DE SERIE: S/N, EMT ± 1,0 °C, RESOLUCIÓN: 1,0 °C, CLAVE DE IDENTIFICACIÓN: TE 252 (TM341002). PUNTOS DE CALIBRACIÓN: 20 °C, 25 °C, 37 °C, 60 °C.	PIEZA	1
361.	TERMÓMETRO DE LÍQUIDO EN VIDRIO (Hg) INMERSIÓN PARCIAL DE - A +, MARCA: BRANNAN, MODELO: S/M, NÚMERO DE SERIE: S/N, EMT ± 1,0 °C, RESOLUCIÓN: 1,0 °C, CLAVE DE IDENTIFICACIÓN: TE 384 (TB 141008). PUNTOS DE CALIBRACIÓN: 20 °C, 25 °C, 37 °C, 60 °C.	PIEZA	1
362.	TERMÓMETRO DE LÍQUIDO EN VIDRIO (Hg) INMERSIÓN PARCIAL DE -20 °C A +110 °C, MARCA: BRANNAN, MODELO: S/M, NÚMERO DE SERIE: S/N, EMT ± 1,0 °C, RESOLUCIÓN: 1,0 °C, CLAVE DE IDENTIFICACIÓN: TM441002 TE 383. PUNTOS DE CALIBRACIÓN: 0 °C, 20 °C, 25 °C, 37 °C, 60 °C.	PIEZA	1
363.	TERMÓMETRO DE LÍQUIDO EN VIDRIO (Hg) INMERSIÓN PARCIAL DE -20 °C A +110 °C, MARCA: BRANNAN, MODELO: S/M, NÚMERO DE SERIE: S/N, EMT ± 1,0 °C, RESOLUCIÓN: 1,0 °C, CLAVE DE IDENTIFICACIÓN: TE-256 (TB241011). PUNTOS DE CALIBRACIÓN: 0 °C, 20 °C, 25 °C, 37 °C, 60 °C.	PIEZA	1
364.	TERMÓMETRO DE LÍQUIDO EN VIDRIO (Hg) INMERSIÓN PARCIAL DE -20 °C A +110 °C, MARCA: BRANNAN, MODELO: S/M, NÚMERO DE SERIE: S/N, EMT ± 1,0 °C, RESOLUCIÓN: 1,0 °C, CLAVE DE IDENTIFICACIÓN: TE-221. PUNTOS DE CALIBRACIÓN: 0 °C, 20 °C, 25 °C, 37 °C, 60 °C.	PIEZA	1
365.	TERMÓMETRO DE LÍQUIDO EN VIDRIO (Hg) INMERSIÓN PARCIAL DE -20 °C A +110 °C, MARCA: BRANNAN, MODELO: S/M, NÚMERO DE SERIE: S/N, EMT ± 1,0 °C, RESOLUCIÓN: 1,0 °C, CLAVE DE IDENTIFICACIÓN: TC-241001. PUNTOS DE CALIBRACIÓN: 0 °C, 20 °C, 25 °C, 37 °C, 60 °C.	PIEZA	1
366.	TERMÓMETRO DE LÍQUIDO EN VIDRIO (Hg) INMERSIÓN PARCIAL DE -20 °C A +150 °C, MARCA: BRANNAN, MODELO: S/M, NÚMERO DE SERIE: S/N, EMT ± 1,0 °C, RESOLUCIÓN: 1,0 °C, CLAVE DE IDENTIFICACIÓN: RD-4. PUNTOS DE CALIBRACIÓN: 0 °C, 20 °C, 25 °C, 60 °C, 100 °C.	PIEZA	1
367.	TERMÓMETRO DE LÍQUIDO EN VIDRIO (Hg) INMERSIÓN TOTAL DE -20 °C A +150 °C, MARCA: BRANNAN, MODELO: N2, NÚMERO DE SERIE: S/N, EMT ± 0,5 °C, RESOLUCIÓN: 1,0 °C, CLAVE DE IDENTIFICACIÓN: MET 005. PUNTOS DE CALIBRACIÓN: 0 °C, 20 °C, 25 °C, 50 °C, 100 °C	PIEZA	1
368.	TERMÓMETRO DE LÍQUIDO EN VIDRIO (Hg) INMERSIÓN PARCIAL DE -20 °C A +110 °C, MARCA: LAUKA, MODELO: 550, NÚMERO DE SERIE: S/N, EMT ± 1,0 °C, RESOLUCIÓN: 1,0 °C, CLAVE DE IDENTIFICACIÓN: ARD-TER-02. PUNTOS DE CALIBRACIÓN:, 20 °C, 25 °C, 37 °C y 60 °C	PIEZA	1
369.	TERMÓMETRO BIMETÁLICO DE -40 °C A +70 °C, MARCA: TAYLOR, MODELO: S/M, NÚMERO DE SERIE: S/N, EMT ± 1,1 °C, RESOLUCIÓN: 1,0 °C, CLAVE DE IDENTIFICACIÓN: ARD-14-TER-02. PUNTOS DE CALIBRACIÓN: 2 °C, 5 °C, 10 °C	PIEZA	1

ANEXOS
DIVISÍON DE CONTRATOS

370.	TERMÓMETRO DE LÍQUIDO EN VIDRIO (Hg) DE INMERSIÓN PARCIAL DE +35 °C A +82 °C, MARCA: KESSLER, MODELO: ASTM14C-88, NÚMERO DE SERIE: 607583, EMT ± 0,1 °C, RESOLUCIÓN: 0,1 °C, CLAVE DE IDENTIFICACIÓN: ARD-TER-01 PUNTOS DE CALIBRACIÓN: 50 °C, 55 °C, 60 °C.	PIEZA	1	[redacted]	
371.	TERMÓMETRO DE LÍQUIDO EN VIDRIO (Hg) DE INMERSIÓN PARCIAL DE -10 °C A +260 °C, MARCA: BRANNAN, MODELO: S/M, NÚMERO DE SERIE: S/N, EMT ± 1,0 °C, RESOLUCIÓN: 1,0 °C, CLAVE DE IDENTIFICACIÓN: LMM-T-06 PUNTOS DE CALIBRACIÓN: 50 °C, 55 °C Y 60 °C	PIEZA	1		
372.	TERMÓMETRO DE LÍQUIDO EN VIDRIO (Hg) MARCA: EXAX, MODELO: 10/18 JT, NÚMERO DE SERIE: 643296, CLAVE DE IDENTIFICACIÓN: T1. PUNTOS DE CALIBRACIÓN: +19 °C, +20 °C, +21 °C, +22 °C, +, y +.	PIEZA	1		
373.	TERMÓMETRO DE LÍQUIDO EN VIDRIO (Hg) MARCA: BRANNAN, MODELO: SIN MODELO, NÚMERO DE SERIE: SIN NUMERO CLAVE DE IDENTIFICACIÓN CI-01. PUNTOS DE CALIBRACIÓN: +18 °C, +, +22 °C, +24 °C, +26 °C, +28 °C y +.	PIEZA	1		
374.	TERMÓMETRO DE LÍQUIDO EN VIDRIO (Hg) MARCA: BRANNAN, MODELO: SIN MODELO, NÚMERO DE SERIE: SIN NUMERO, CLAVE DE IDENTIFICACIÓN: CI-02. PUNTOS DE CALIBRACIÓN: +, +, +22 °C, +, +, + y +.	PIEZA	1		
	TERMÓMETRO DE LÍQUIDO EN VIDRIO (Hg) MARCA: ERTCO, MODELO: ASTM-65C, NÚMERO DE SERIE 565394, CLAVE DE IDENTIFICACIÓN: CI-TTV-30. PUNTOS DE CALIBRACIÓN: 0 °C, +50 °C, +55 °C, +60 °C, +70 °C y +79 °C.				

375.		PIEZA	1
376.	TERMÓMETRO DE LIQUIDO EN VIDRIO (ALCOHOL ROJO) MARCA KESSLER, MODELO: ASTM 6C-86, NÚMERO DE SERIE: 803020 CLAVE DE IDENTIFICACIÓN: CI-TTV-32. PUNTOS DE CALIBRACIÓN: -70 °C, -50 °C, -35 °C, -10 °C, 0 °C y +15 °C.	PIEZA	1
377.	TERMÓMETRO DE LIQUIDO EN VIDRIO (ALCOHOL ROJO) MARCA KESSLER, MODELO: ASTM 6C-86, NÚMERO DE SERIE: 803105CLAVE DE IDENTIFICACIÓN: CI-TTV-33 PUNTOS DE CALIBRACIÓN: -70 °C, -50 °C, -35 °C, -10 °C, 0 °C y +15 °C.	PIEZA	1
378.	TERMÓMETRO DE LIQUIDO EN VIDRIO (ALCOHOL ROJO) MARCA KESSLER, MODELO: ASTM 6C-86, NÚMERO DE SERIE: 803137 CLAVE DE IDENTIFICACIÓN: CI-TTV-34. PUNTOS DE CALIBRACIÓN: -70 °C, -50 °C, -35 °C, -10 °C, 0 °C y +15 °C.	PIEZA	1
379.	TERMÓMETRO DE LIQUIDO EN VIDRIO (ALCOHOL ROJO) MARCA KESSLER, MODELO: ASTM 6C-86, NÚMERO DE SERIE: 803146 CLAVE DE IDENTIFICACIÓN: CI-TTV-35. PUNTOS DE CALIBRACIÓN: -70 °C, -50 °C, -35 °C, -10 °C, 0 °C y +15 °C.	PIEZA	1

[redacted]

				[redacted]
380.	TERMÓMETRO DE LIQUIDO EN VIDRIO (Hg) MARCA: KESSLER, MODELO: 3104D, NUMERO DE SERIE: 806845, CLAVE DE IDENTIFICACIÓN: CI-TTV-38. PUNTOS DE CALIBRACIÓN: 0 °C, +50 °C, +100 °C, +150 °C, +200 °C y +300 °C.	PIEZA	1	
381.	TERMÓMETRO DE LIQUIDO EN VIDRIO (Hg) MARCA: KESSLER MODELO: 3104D, NÚMERO DE SERIE: 806846, CLAVE DE IDENTIFICACIÓN: CI-TTV-39 PUNTOS DE CALIBRACIÓN: 0 °C, +50 °C, +100 °C, +150 °C, +200 °C y +300 °C.	PIEZA	1	
382.	TERMÓMETRO DE LIQUIDO EN VIDRIO (ALCOHOL AZUL) MARCA BRANNAN, MODELO. LO TOX, NÚMERO DE SERIE. SIN NUMERO, CLAVE DE IDENTIFICACIÓN. CI-TTV-42. PUNTOS DE CALIBRACIÓN: -30 °C, -10 °C, 0 °C, +20 °C, +30 °C y +45 °C.	PIEZA	1	
383.	TERMÓMETRO DE LIQUIDO EN VIDRIO (Hg), PARA PICNOMETRO CI-VPC-15, MARCA: EXAX, MODELO: SIN MODELO, NÚMERO DE SERIE: 643471 CLAVE DE IDENTIFICACIÓN: CI-TTV-46 PUNTOS DE CALIBRACIÓN: +18 °C, +20 °C, +21 °C, +23 °C, +25 °C y +30 °C.	PIEZA	1	

384.	TERMÓMETRO DE LIQUIDO EN VIDRIO (Hg), PARA PICNOMETRO CI-VPC-16 MARCA: KESSLER, MODELO: SIN MODELO, NÚMERO DE SERIE: 776364 CLAVE DE IDENTIFICACIÓN: CI-TTV-47. PUNTOS DE CALIBRACIÓN: +18 °C, +20 °C, +21 °C, +23 °C, +25 °C y +30 °C.	PIEZA	1
385.	TERMÓMETRO DE LIQUIDO EN VIDRIO (Hg), PARA PICNOMETRO CI-VPC-16 MARCA: KIMAX, MODELO: SIN MODELO, NÚMERO DE SERIE: 15182 CLAVE DE IDENTIFICACIÓN: CI-TTV-65. PUNTOS DE CALIBRACIÓN: +18 °C, +20 °C, +21 °C, +23 °C, +25 °C y +30 °C.	PIEZA	1
386.	TERMÓMETRO DE LIQUIDO EN VIDRIO (Hg) MARCA: KESSLER, MODELO: 31040, NÚMERO DE SERIE: 806982, CLAVE DE IDENTIFICACIÓN: CI-TTV-51. PUNTOS DE CALIBRACIÓN 0 °C, +50 °C, +100 °C, +150 °C, +200 °C y +300 °C.	PIEZA	1
387.	TERMÓMETRO DE LIQUIDO EN VIDRIO (ALCOHOL ROJO MARCA: KESSLER, MODELO: ASTM6C-86 NÚMERO DE SERIE: 803125, CLAVE DE IDENTIFICACIÓN: CI-TTV-52. PUNTOS DE CALIBRACIÓN: -70 °C, -50 °C, -35 °C, -10 °C, 0 °C y +15 °C.	PIEZA	1
	TERMÓMETRO DE LIQUIDO EN VIDRIO (ALCOHOL ROJO) MARCA: KESSLER, MODELO: ASTM6C-86 NÚMERO DE SERIE: 803113, CLAVE DE IDENTIFICACIÓN: CI-TTV-54		

388.	PUNTOS DE CALIBRACIÓN: -70 °C, -50 °C, -35 °C, -10 °C, 0 °C y +15 °C.	PIEZA	1
389.	TERMÓMETRO DE LIQUIDO EN VIDRIO (ALCOHOL AZUL MARCA BRANNAN, MODELO: LO-tox NÚMERO DE SERIE: SIN NUMERO CLAVE DE IDENTIFICACIÓN: CI-TTV-56. PUNTOS DE CALIBRACIÓN: -30 °C, 10 °C, 0 °C, +20 °C, +30 °C y +45 °C	PIEZA	1
390.	TERMÓMETRO DE LIQUIDO EN VIDRIO (ALCOHOL AZUL) MARCA BRANNAN, MODELO: LO-tox NÚMERO DE SERIE: SIN NUMERO, CLAVE DE IDENTIFICACIÓN: CI-TTV-57. PUNTOS DE CALIBRACIÓN: -30 °C, 10 °C, 0 °C, +20 °C, +30 °C y +45 °C	PIEZA	1
391.	TERMÓMETRO DE LIQUIDO EN VIDRIO (ALCOHOL AZUL) MARCA BRANNAN, MODELO: LO-tox NÚMERO DE SERIE: SIN NUMERO, CLAVE DE IDENTIFICACIÓN: CI-TTV-58. PUNTOS DE CALIBRACIÓN: -30 °C, 10 °C, 0 °C, +20 °C, +30 °C y +45 °C	PIEZA	1
392.	TERMÓMETRO DE LIQUIDO EN VIDRIO (Hg) MARCA: KESSLER, MODELO: 4011A, NÚMERO DE SERIE: SIN NUMERO CLAVE DE IDENTIFICACIÓN: CI-TTV-59. PUNTOS DE CALIBRACIÓN: -15 °C, 0 °C, +20 °C, +50 °C, +80 °C y +105 °C	PIEZA	1

393.	TERMÓMETRO DE LÍQUIDO EN VIDRIO (Hg) INMERSIÓN TOTAL DE -35 °C A 50 °C, MARCA: BRANNAN, MODELO: S/M, NÚMERO DE SERIE: S/N, EMT ± 1 °C, RESOLUCIÓN: 1 °C, CLAVE DE IDENTIFICACIÓN: RD-2. PUNTOS DE CALIBRACIÓN: 0 °C, 4 °C, 8 °C, 15 °C, 30 °C.	PIEZA	1
394.	TERMÓMETRO DE LÍQUIDO EN VIDRIO (Hg) INMERSIÓN TOTAL DE -10 °C A 110 °C, MARCA: S/M, MODELO: S/M, NÚMERO DE SERIE: S/N, EMT ± 1 °C, RESOLUCIÓN: 1 °C, CLAVE DE IDENTIFICACIÓN: OP-T-01. PUNTOS DE CALIBRACIÓN: 0 °C, 4 °C, 8 °C, 15 °C, 30 °C.	PIEZA	1
395.	TERMÓMETRO DE LÍQUIDO EN VIDRIO (Hg) INMERSIÓN PARCIAL DE +38 °C A +82 °C, MARCA: KESSLER, MODELO: ASTM14C-66, NÚMERO DE SERIE: S/N, EMT: ± 0.1 °C, RESOLUCIÓN: 0.1 °C, CLAVE DE IDENTIFICACIÓN: LMM-T-13. PUNTOS DE CALIBRACIÓN: 38 °C, 60 °C, 82 °C.	PIEZA	1
396.	TERMÓMETRO DE LÍQUIDO EN VIDRIO (Hg) INMERSIÓN PARCIAL DE -20 °C A +110 °C, MARCA: LAUKA, MODELO: 550, NÚMERO DE SERIE: S/N, EMT: ± 1 °C, RESOLUCIÓN: 1 °C, CLAVE DE IDENTIFICACIÓN: LMM-T-22. PUNTOS DE CALIBRACIÓN: 0 °C, 25 °C, 50 °C, 100 °C.	PIEZA	1
397.	TERMÓMETRO DE LÍQUIDO EN VIDRIO (Hg) INMERSIÓN PARCIAL DE -10 °C A +110 °C, MARCA: S/M, MODELO: S/M, NÚMERO DE SERIE: S/N, EMT: ±, RESOLUCIÓN: 1 °C, CLAVE DE IDENTIFICACIÓN: LMNM T-16, LMM-T-22A Y LMM-T-26. PUNTOS DE CALIBRACIÓN: 0 °C, 37 °C, 55 °C, 100 °C.	PIEZA	3
398.	TERMÓMETRO DE LÍQUIDO EN VIDRIO (Hg) INMERSIÓN PARCIAL DE -10 °C A +400 °C, MARCA: BRANNAN, MODELO: S/M, NÚMERO DE SERIE: S/N, EMT: ± 2.5 °C si T≤ 300 °C, ± 5.0 °C si T>, RESOLUCIÓN: 2 °C, CLAVE DE IDENTIFICACIÓN: LMNM-T-01. PUNTOS DE CALIBRACIÓN: 0 °C, 20 °C, 60 °C, 100 °C, 180 °C, 270 °C, 400 °C.	PIEZA	1
399.	TERMÓMETRO DE LÍQUIDO EN VIDRIO (Hg) INMERSIÓN TOTAL DE -8 °C A +32 °C, MARCA: KESSLER, MODELO: ASTM63C-66, NÚMERO DE SERIE: 654813, EMT: ± 0.1 °C, RESOLUCIÓN: 0.1 °C, CLAVE DE IDENTIFICACIÓN: LMM-T-32. PUNTOS DE CALIBRACIÓN: 0 °C, 15 °C, 30 °C.	PIEZA	1
400.	TERMÓMETRO DE LIQUIDO EN VIDRIO (ALCOHOL) DE -20 °C A 110 °C INMERSIÓN PARCIAL, MARCA: BRANNAN, MODELO: S/M, NÚMERO DE SERIE: S/N, EMT: ± 1 °C, RESOLUCIÓN: 1 °C, CLAVE DE IDENTIFICACIÓN: LMM-T-05. PUNTOS DE CALIBRACIÓN: 0 °C, 37 °C, 55 °C, 100 °C.	PIEZA	1
401.	TERMÓMETRO DE LÍQUIDO EN VIDRIO (Hg) INMERSIÓN PARCIAL DE -10 °C A +250 °C CON JUNTA 10/30, MARCA: ERTCO, MODELO: ST 3-250, NÚMERO DE SERIE: 57847, EMT: ± 1 °C, RESOLUCIÓN: 1 °C, CLAVE DE IDENTIFICACIÓN: LMM-T-45. PUNTOS DE CALIBRACIÓN: 10 °C, 60 °C, 150 °C, 200 °C.	PIEZA	1

402.	TERMÓMETRO DE LÍQUIDO EN VIDRIO (Hg) INMERSIÓN PARCIAL DE -20 °C A +110 °C, MARCA: BRANNAN, MODELO: S/M, NUMERO DE SERIE: S/N, EMT: ± 1 °C, RESOLUCIÓN: 1 °C, CLAVE DE IDENTIFICACIÓN: TEX-1TD241001. PUNTOS DE CALIBRACIÓN: 0 °C, 37 °C, 55 °C, 100 °C.	PIEZA	1	[redacted]	
403.	TERMÓMETRO DE LIQUIDO EN VIDRIO (Hg) INMERSIÓN PARCIAL DE -20 °C A +150 °C, MARCA: LAUKA, MODELO: 380, NÚMERO DE SERIE: S/N, EMT: ±1 °, RESOLUCIÓN: 1 °C, CLAVE DE IDENTIFICACIÓN: LMNM-T-34. PUNTOS DE CALIBRACIÓN: 20 °C, 40 °C, 70 °C, 90 °C.	PIEZA	1		
404.	TERMÓMETRO DE LIQUIDO EN VIDRIO (Hg) INMERSIÓN PARCIAL DE -10 A +260 °C, MARCA: LAUKA, MODELO: 338, NÚMERO DE SERIE: S/N, EMT: 1 °C, RESOLUCIÓN: ± 1 °C, CLAVE DE IDENTIFICACIÓN: MM-T-46 PUNTOS DE CALIBRACIÓN: 10 °C, 40 °C, 150 °C, 200 °C.	PIEZA	1		
405.	TERMÓMETRO DE LÍQUIDO EN VIDRIO (Hg) INMERSIÓN PARCIAL DE -10 °C A +250 °C CON JUNTA 10/30, MARCA: ERTCO, MODELO: ST 3-250, NÚMERO DE SERIE: 57861, EMT: ± 1 °C, RESOLUCIÓN: 1 °C, CLAVE DE IDENTIFICACIÓN: LMNM-T-43. PUNTOS DE CALIBRACIÓN: 10 °C, 50 °C, 150 °C, 200 °C.	PIEZA	1		
406.	TERMÓMETRO DE LÍQUIDO EN VIDRIO (Hg) INMERSIÓN TOTAL DE -20 °C A +110 °C, MARCA: BRANNAN, MODELO: S/M, NÚMERO DE SERIE: S/N, EMT: ± 1 °C, RESOLUCIÓN: 1 °C, CLAVE DE IDENTIFICACIÓN: TD24/002 PUNTOS DE CALIBRACIÓN: 20 °C, 40 °C, 70 °C, 90 °C.	PIEZA	1		
407	TERMÓMETRO DIGITAL, INMERSIÓN PARCIAL DE -40 °C a +550 °C, MARCA: HANNA INSTRUMENTS, MODELO: HI98517, NÚMERO DE SERIE: 12119, EMT: ± 1 °C, RESOLUCIÓN: 1° C, CLAVE DE IDENTIFICACIÓN: MCT-012. PUNTOS DE CALIBRACIÓN: 0 °C, 15 °C, 30 °C, 45 °C, 70 °C.	PIEZA	1		
408.	TERMÓMETRO PARA EL PICNÓMETRO 09.02 01 TERMÓMETRO DE LIQUIDO EN VIDRIO (Hg) DE +9 °C A +35 °C, MARCA: BRAND, MODELO: S/M, NÚMERO DE SERIE: 09.02 01, EMT: ± 0,2 °C, RESOLUCION: 0,2 °C, CLAVE DE IDENTIFICACIÓN: 09.02 01. PUNTOS DE CALIBRACIÓN: 15 °C, 20 °C, 25 °C.	PIEZA	1		
409.	TERMÓMETRO PARA EL PICNÓMETRO 09.03 95. TERMÓMETRO DE LIQUIDO EN VIDRIO (Hg) DE +9 °C A +35 °C, MARCA: BRAND, MODELO: S/M, NÚMERO DE SERIE: 09.03 95, EMT: ± 0,2 °C, RESOLUCIÓN: 0,2 °C, CLAVE DE IDENTIFICACIÓN: 09.03 95. PUNTOS DE CALIBRACIÓN: 15 °C, 20 °C, 25 °C.	PIEZA	1		

INSTRUMENTOS DE MEDICIÓN (MASA)

	JUEGO DE PESAS 1 mg a 200 g de 27 PIEZAS CON ESTUCHE DE			[redacted]	

410.	PLÁSTICO CLASE E2, MARCA: TROEMNER, MODELO: N/A, No. DE SERIE: 4000014692, CLAVE DE IDENTIFICACION: FQ-JPE-01.	JUEGO	1
411.	PESA CILÍNDRICA DE 1 g CLASE F1 EN ESTUCHE DE PLÁSTICO, MARCA: TROEMNER, MODELO: N/I, NÚMERO DE SERIE: 1000061742, EMT: F1, RESOLUCIÓN: N/A, CLAVE DE IDENTIFICACIÓN: 80780340 PUNTOS DE CALIBRACIÓN: Valores de masa convencional para cada una de las pesas	PIEZA	1
412.	PESA CILÍNDRICA DE 20 g CLASE E2 EN ESTUCHE INDIVIDUAL DE PLÁSTICO, MARCA: TROEMNER, MODELO: N/I, NÚMERO DE SERIE: 1000068103, EMT: F1, RESOLUCIÓN: N/A, CLAVE DE IDENTIFICACIÓN: 80780344 PUNTOS DE CALIBRACIÓN: Valores de masa convencional para cada una de las pesas	PIEZA	1
413.	PESA CILÍNDRICA DE 20 g CLASE E2 EN ESTUCHE INDIVIDUAL DE PLÁSTICO, MARCA: TROEMNER, MODELO: N/I, NÚMERO DE SERIE: 1000065516, EMT: E2, RESOLUCIÓN: N/A, CLAVE DE IDENTIFICACIÓN: 80780287 PUNTOS DE CALIBRACIÓN: Valores de masa convencional para cada una de las pesas	PIEZA	1
414	PESA INDIVIDUAL PARALELEPÍPEDA RECTANGULAR DE 5 kg, MARCA: ESHER, MODELO: 5T-M1, NÚMERO DE SERIE: SIN NUMERO., CLAVE DE IDENTIFICACIÓN: CI-MPI-35 y CI-MPI-36 PUNTOS DE CALIBRACIÓN: Valores de masa convencional para cada una de las pesas	PIEZA	2
415.	PESA INDIVIDUAL PARALELEPÍPEDA RECTANGULAR DE 10 kg, MARCA: ESHER, MODELO: 10T-M1, NÚMERO DE SERIE: SIN NUMERO, CLAVE DE IDENTIFICACIÓN: CI-MPI-37, CI-MPI-38, CI-MPI-39 y CI-MPI-40. PUNTOS DE CALIBRACIÓN. Valores de masa convencional para cada una de las pesas	PIEZA	4
	PESA INDIVIDUAL PARALELEPÍPEDA RECTANGULAR DE 5 kg, MARCA: ESHER, MODELO: SIN MODELO, NÚMERO DE SERIE: SIN NUMERO, CLAVE DE IDENTIFICACIÓN: CI-MPI-41 y CI-MPI-42 PUNTOS DE CALIBRACIÓN. Valores de masa convencional para cada una de las pesas		

ANEXOS
DIVISIÓN DE CONTRATOS

416.		PIEZA	2
417	PESA INDIVIDUAL PARALELEPÍPEDA RECTANGULAR DE 10 kg, MARCA: ESHER, MODELO: SIN MODELO, NÚMERO DE SERIE: SIN NUMERO, CLAVE DE IDENTIFICACIÓN: CI-MPI-43, CI-MPI-44, CI-MPI-45 y CI-MPI-46. PUNTOS DE CALIBRACIÓN: Valores de masa convencional para cada una de las pesas	PIEZA	4
418.	JUEGO DE PESAS (1 g A 1 Kg) CLASE M1, MARCA: INPROS, MODELO: SIN MODELO NUMERO DE SERIE: SIN NUMERO, CLAVE DE IDENTIFICACIÓN: CI-MJP-47. PUNTOS DE CALIBRACIÓN: Valores de masa convencional para cada una de las pesas	JUEGO	1
419.	JUEGO DE PESAS (1 g A 1 Kg) CLASE M1, MARCA: INPROS, MODELO: SIN MODELO NÚMERO DE SERIE: SIN NUMERO, CLAVE DE IDENTIFICACIÓN: CI-MJP-48. PUNTOS DE CALIBRACIÓN: Valores de masa convencional para cada una de las pesas.	JUEGO	1
420	JUEGO DE PESAS (1 mg A 500 mg) CLASE F2, MARCA: OHAUS, MODELO: SIN MODELO, NÚMERO DE SERIE: FS-1, CLAVE DE IDENTIFICACIÓN: CI-MJP-33. PUNTOS DE CALIBRACIÓN: Valores de masa convencional para cada una de las pesas.	JUEGO	1
421.	JUEGO DE PESAS CLASE F1 (12 PIEZAS), DE 1 mg A 500 mg, MARCA: TROEMNER, MODELO: S/M, NUMERO DE SERIE: 14845, EMT: F1, RESOLUCIÓN: N/A, CLAVE DE IDENTIFICACIÓN: LMM-M-11.	JUEGO	1

422.	JUEGO DE PESAS CLASE M2 (12 PIEZAS), DE 1 g A 500 g MARCA: BRK, MODELO: S/M, NÚMERO DE SERIE: S/N, EMT: M2, RESOLUCIÓN: N/A, CLAVE DE IDENTIFICACIÓN: LMM-M-16.	JUEGO	1
423.	PESA CLASE M1, DE 1 kg, MARCA: BRK, MODELO: S/M, NÚMERO DE SERIE: S/N, EMT: ± 50 mg, RESOLUCIÓN: N/A, CLAVE DE IDENTIFICACIÓN: LMM-M-17.	PIEZA	1
424.	PESA CLASE M2, DE 2 kg, MARCA: BRK, MODELO: S/M, NÚMERO DE SERIE: S/N, EMT: ± 300 mg, RESOLUCIÓN: N/A, CLAVE DE IDENTIFICACIÓN: LMM-M-18.	PIEZA	1
425.	PESA PARALELEPÍPEDA CLASE M2, DE 5 kg, MARCA: REMEX, MODELO: S/M, NÚMERO DE SERIE: S/N, EMT: ± 800 mg, RESOLUCIÓN: N/A, CLAVE DE IDENTIFICACIÓN: LMM-M-19.	PIEZA	1
426.	PESA PARALELEPÍPEDA CLASE M2, DE 10 kg, MARCA: REMEX, MODELO: S/M, NÚMERO DE SERIE: S/N, EMT: ± 1600 mg, RESOLUCIÓN: N/A, CLAVE DE IDENTIFICACIÓN: LMM-M-20.	PIEZA	1
427.	PESAS PARA PROBADOR DE RASGADO, MARCA: SDL ATLAS, MODELO: S/N, NÚMERO DE SERIE: S/N, EMT: ± 50 mg, CLAVE DE IDENTIFICACIÓN: Pesas de trabajo A, B, C, D. Pesas de verificación A, B, C, D.	PIEZA	8
428.	MEDIDOR DE FRAGUADO DE VENDAS ENYESADAS, MARCA: HUMBOLDT MFG CO, MODELO: 1173, NÚMERO DE SERIE: S/N, EMT: ± 4.52 gramos para agua grueso (0,113 kg) y 18.64 gramos para agua delgada (0,454 kg), RESOLUCIÓN: N/A CLAVE DE IDENTIFICACIÓN: LMNM-MAT-24, PUNTOS DE VERIFICACIÓN: Masa (punta gruesa) en 0,113 kg / Masa (punta fina) en 0,454 kg.	PIEZA	1

INSTRUMENTOS DE MEDICIÓN (LONGITUD)

429	CALIBRADOR DIGITAL DE 0 mm A 150 mm, MARCA: MITUTOYO, MODELO: CD-6" B, NÚMERO DE SERIE: 01045144, EMT: ± 0.03 mm, RESOLUCIÓN: 0.01 mm, CLAVE DE IDENTIFICACIÓN: LMNM-D-06. PUNTOS DE CALIBRACIÓN: 0 mm, 5 mm, 7,5 mm, 10 mm, 20 mm, 30 mm, 50 mm, 75 mm, 100 mm, 150 mm.	PIEZA	1
430.	CALIBRADOR ELECTRODIGITAL DE 0 mm A 150 mm, MARCA: MITUTOYO, MODELO: CD-6" CSX, NÚMERO DE SERIE: 19002377, EMT: ± 0,03 mm, RESOLUCIÓN: 0,01 mm, CLAVE DE IDENTIFICACIÓN: LMNM-D-28. PUNTOS DE CALIBRACIÓN: 0 mm, 5 mm, 7,5 mm, 10 mm, 20 mm, 30 mm, 50 mm, 75 mm, 100 mm, 150 mm.	PIEZA	1
431.	CALIBRADOR DE 0 mm A 150 mm, MARCA: S/M, MODELO: 812-2065, NÚMERO DE SERIE: S/N, EMT ± 0,03 mm, RESOLUCIÓN: 0,02 mm, CLAVE DE IDENTIFICACIÓN: LMM-D-18	PIEZA	1

ANEXOS
DIVISIÓN DE CONTRATOS

	PUNTOS DE CALIBRACIÓN: 30 mm, 60 mm, 90 mm, 120 mm, 150 mm.			
432.	ESCALA MÉTRICA DEL MANDRIL DE ACERO INOXIDABLE, MARCA: S/M, MODELO: S/M, NÚMERO DE SERIE: S/N, EMT: ± 0.8 mm, RESOLUCIÓN: 1 mm, CLAVE DE IDENTIFICACIÓN: LNM-D3. PUNTOS DE CALIBRACIÓN: 150 mm, 160 mm, 170 mm.	PIEZA	1	
433.	FLEXÓMETRO DE 0 mm A 8000 mm, MARCA: LUFKIN, MODELO: L525CMENOM, NÚMERO DE SERIE: S/N, EMT: ± 1,2 mm, RESOLUCIÓN: 1 mm, CLAVE DE IDENTIFICACIÓN: LMM-D-20, LMM-D-21, Y LMNM-D-22. PUNTOS DE CALIBRACIÓN: 800 mm, 1600 mm, 2400 mm, 4000 mm, 6400 mm, 8000 mm.	PIEZA	3	
434.	FLEXÓMETRO DE 0 mm A 8000 mm, MARCA: TRUPER, MODELO: GRIPPER, NÚMERO DE SERIE: S/N, EMT: ± 1.2 mm, RESOLUCIÓN: 1 mm, CLAVE DE IDENTIFICACIÓN: LMNM-D-04. PUNTOS DE CALIBRACIÓN: 800 mm, 1600 mm, 2400 mm, 4000 mm, 6400 mm, 8000 mm.	PIEZA	1	
435.	FLEXÓMETRO DE 0 mm A 8000 mm, MARCA: LUFKIN, MODELO: LF700-08, NÚMERO DE SERIE: S/N, EMT: ± 1.2 mm, RESOLUCIÓN: 1 mm, CLAVE DE IDENTIFICACIÓN: LMNM-D-31 PUNTOS DE CALIBRACIÓN: 800 mm, 1600 mm, 2400 mm, 4000 mm, 6400 mm, 8000 mm.	PIEZA	1	
436.	FLEXÓMETRO DE 0 mm A 3000 mm, MARCA: STANLEY, MODELO: 30-606, NÚMERO DE SERIE: S/N, EMT: ± 1.2 mm, RESOLUCIÓN: 1 mm, CLAVE DE IDENTIFICACIÓN: LMNM-D-12. PUNTOS DE CALIBRACIÓN: 300 mm, 600 mm, 900 mm, 1500 mm, 2400 mm, 3000 mm.	PIEZA	1	
437.	FLEXÓMETRO DE 0 mm A 3000 mm, MARCA: TRUPER, MODELO: FM-3, NÚMERO DE SERIE: S/N, EMT: ± 1.5 mm, RESOLUCIÓN: 1 mm, CLAVE DE IDENTIFICACIÓN: LMM-D-18, LMNM-D-38. PUNTOS DE CALIBRACIÓN: 300 mm, 600 mm, 900 mm, 1500 mm, 2400 mm, 3000 mm.	PIEZA	2	
438.	FLEXÓMETRO DE 0 mm A 5000 mm, MARCA: TRUPER, MODELO: S/M, NÚMERO DE SERIE: S/N, EMT: ± 1,2 mm, RESOLUCIÓN: 1 mm, CLAVE DE IDENTIFICACIÓN: LMNM-D-16, LMM-D-43. PUNTOS DE CALIBRACIÓN: 500 mm, 1000 mm, 1500 mm, 2500 mm, 4000 mm, 5000 mm.	PIEZA	2	
439.	FLEXÓMETRO DE 0 mm A 8000 mm, MARCA: TRUPER, MODELO: FH-8M, NÚMERO DE SERIE: S/N, EMT: ± 1,2 mm, RESOLUCIÓN: 1 mm, CLAVE DE IDENTIFICACIÓN: LMNM-D-07. PUNTOS DE CALIBRACIÓN: 0 mm, 80 mm, 315 mm, 800 mm, 1600 mm, 2000 mm, 2400 mm, 3200 mm, 4000 mm, 4800 mm, 6000 mm, 6400 mm, 8000 mm.	PIEZA	1	
440.	REGLA METÁLICA DE 0 mm A 300 mm, MARCA: ACME, MODELO: 1023., NÚMERO DE SERIE: S/N, EMT: ± 0.2 mm, RESOLUCIÓN: 1 mm, CLAVE DE IDENTIFICACIÓN: LMNM-D-34 PUNTOS DE CALIBRACIÓN: 60 mm, 120 mm, 180 mm, 240 mm, 300 mm.	PIEZA	1	
441.	REGLA METÁLICA DE 0 mm A 300 mm, MARCA: ARLY, MODELO: 3006, NÚMERO DE SERIE: S/N, EMT: ± 0,2 mm, RESOLUCIÓN: 1 mm, CLAVE DE IDENTIFICACIÓN: LMNM-D-29. PUNTOS DE CALIBRACIÓN: 60 mm, 120 mm, 180 mm, 240 mm, 300 mm.	PIEZA	1	

442.	REGLA METÁLICA DE 0 mm A 300 mm, MARCA: ARLY, MODELO: 3020, NÚMERO DE SERIE: S/N, EMT: ± 0,2 mm, RESOLUCIÓN: 1 mm CLAVE DE IDENTIFICACIÓN: LMNM-D-30. PUNTOS DE CALIBRACIÓN: 60 mm, 120 mm, 180 mm, 240 mm, 300 mm.	PIEZA	1		
443.	REGLA METÁLICA DE 0 mm A 300 mm, MARCA: ARLY, MODELO: S/M, NÚMERO DE SERIE: S/N, EMT: ± 0,2 mm, RESOLUCIÓN: 1 mm, CLAVE DE IDENTIFICACIÓN: LNM-D-1. PUNTOS DE CALIBRACIÓN: 60 mm, 120 mm, 180 mm, 240 mm, 300 mm.	PIEZA	1		
444.	REGLA METÁLICA DE 0 mm A 300 mm, MARCA: BARRILITO, MODELO: 1023, NÚMERO DE SERIE: S/N, EMT: ± 0,2 mm, RESOLUCIÓN: 1 mm, CLAVE DE IDENTIFICACIÓN: LMNM-D-10. PUNTOS DE CALIBRACIÓN: 60 mm, 120 mm, 180 mm, 240 mm, 300 mm.	PIEZA	1		
445	REGLA METÁLICA DE 0 mm A 600 mm, MARCA: MITUTOYO, MODELO: 182-171, NÚMERO DE SERIE: S/D, EMT: ± 0,3 mm, RESOLUCIÓN: 0,5 mm, CLAVE DE IDENTIFICACIÓN: LMM-D-36, PUNTOS DE CALIBRACIÓN: 5 mm, 50 mm, 150 mm, 300 mm, 450 mm, 600 mm.	PIEZA	1		
446.	REGLA METÁLICA DE 0 mm A 300 mm, MARCA: MITUTOYO, MODELO: 182-131, NÚMERO DE SERIE: 1107, EMT: ± 0,2 mm, RESOLUCIÓN: 0,5 mm, CLAVE DE IDENTIFICACIÓN: LMM-D-37. PUNTOS DE CALIBRACIÓN: 10 mm, 60 mm, 150 mm, 200 mm	PIEZA	1		
447	REGLA METÁLICA DE 0 mm A 450 mm, MARCA: MITUTOYO, MODELO: 182-145, NÚMERO DE SERIE: S/N, EMT: ± 0,2 mm, RESOLUCIÓN: 0,5 mm, CLAVE DE IDENTIFICACIÓN: LMNM-D-11 PUNTOS DE CALIBRACIÓN: 0 mm, 10 mm, 20 mm, 30 mm, 60 mm, 90 mm, 120 mm, 150 mm, 190 mm, 250 mm, 300 mm, 350 mm, 400 mm, 450 mm.	PIEZA	1		
448	REGLA METÁLICA DE 0 mm A 300 mm, MARCA: S/M, MODELO: S/M, NÚMERO DE SERIE: S/N, EMT: ± 0,2 mm, RESOLUCIÓN: 1 mm, CLAVE DE IDENTIFICACIÓN: LMNM-D-05 PUNTOS DE CALIBRACIÓN: 0 mm, 6 mm, 16 mm, 30 mm, 60 mm, 90 mm, 120 mm, 150 mm, 180 mm, 240 mm, 300 mm.	PIEZA	1		
449.	REGLA METÁLICA DE 0 mm A 300 mm, MARCA: TOOLCRAFT, MODELO: S/M, NÚMERO DE SERIE: S/N, EMT: ± 0,2 mm, RESOLUCIÓN: 1 mm, CLAVE DE IDENTIFICACIÓN: LMM-D-13. PUNTOS DE CALIBRACIÓN: 60 mm, 120 mm, 180 mm, 240 mm, 300 mm.	PIEZA	1		

INSTRUMENTOS DE MEDICIÓN (PRESIÓN)

450.	MANÓMETRO DE 0 kPa A 10 kPa, MARCA: DEWIT, MODELO: 61R/63/10, NÚMERO DE SERIE: 05171700282, EMT: ± 0,2 kPa, RESOLUCIÓN: 0,2 kPa, CLAVE DE IDENTIFICACIÓN: LMNM-P-08. PUNTOS DE CALIBRACIÓN: 2,6 kPa, 5,0 kPa, 7,6 kPa	PIEZA	1		
451.	MANÓMETRO DE 0 kPa A 10 kPa, MARCA: DEWIT, MODELO: 61R/63/10, NÚMERO DE SERIE: 05171700285, EMT: ± 0,2 kPa, RESOLUCIÓN: 0,2 kPa, CLAVE DE IDENTIFICACIÓN: LMNM-P-09. PUNTOS DE CALIBRACIÓN: 2,6 kPa, 5,0 kPa, 7,6 kPa	PIEZA	1		
452.	MANÓMETRO DE 0 kg/cm² A 11 kg/cm², MARCA: DEWIT, MODELO: S/M NÚMERO DE SERIE: S/N, EMT: ± 0,46 0 kg/cm², RESOLUCIÓN: 0,5 kg/cm² CLAVE DE IDENTIFICACIÓN: LMNM-P-13	PIEZA	1		

	PUNTOS DE CALIBRACIÓN: 3,0 kg/cm², 5,5 kg/cm², 8,0 kg/cm².				
453.	MANÓMETRO DE 0 A 230 psi, MARCA: FESTO, MODELO: S/M, NÚMERO DE SERIE: S/N, EMT: ± 5,75 psi, RESOLUCIÓN: 10 psi, CLAVE DE IDENTIFICACIÓN: LMM-P-01. PUNTOS DE CALIBRACIÓN: 45 psi, 100 psi, 170 psi.	PIEZA	1		
454.	MANÓMETRO DE 0 kPa A 4,3 kPa, MARCA: MARSHALL TOWN, MODELO: S/M, NÚMERO DE SERIE: 90882, EMT: ± 0,05 kPa, RESOLUCIÓN: 0,05 kPa, CLAVE DE IDENTIFICACIÓN: LMNM-P-04. PUNTOS DE CALIBRACIÓN: 0,5 kPa; 1,0 kPa; 2,0 kPa, 3,0 kPa; 3,5 kPa.	PIEZA	1		
455.	MANÓMETRO DE 0 kg/cm² A 1 kg/cm², MARCA: METRON, MODELO: S/M, NÚMERO DE SERIE: S/N, EMT: ± 0,02 kg/cm², RESOLUCIÓN: 0,01 kg/cm², CLAVE DE IDENTIFICACIÓN: LMNM-4. PUNTOS DE CALIBRACIÓN: 0,25 kg/cm², 0,50 kg/cm², 0,75 kg/cm².	PIEZA	1		
456.	MANÓMETRO DE 0 kg/cm² A 11 kg/cm², MARCA: METRON, MODELO: S/M, NÚMERO DE SERIE: S/N, EMT: ± 0,089 kg/cm², RESOLUCIÓN: 0,1 kgf/cm², CLAVE DE IDENTIFICACIÓN: LMNM-P-25. PUNTOS DE CALIBRACIÓN: 3 kgf/cm², 6 kgf/cm², 9 kgf/cm².	PIEZA	1		
457.	MANÓMETRO DE 0 psi A 160 psi, MARCA: S/M, MODELO: S/M, NÚMERO DE SERIE: S/N, EMT: ± 4,08 psi, RESOLUCIÓN: 5 psi, CLAVE DE IDENTIFICACIÓN: LMNM-P-14. PUNTOS DE CALIBRACIÓN: 40 psi, 80 psi, 120 psi.	PIEZA	1		
458.	MANÓMETRO DE 0 psi A 200 psi, MARCA: WIKA, MODELO: 550 0293, NÚMERO DE SERIE: S/N, EMT: ± 4 psi, RESOLUCIÓN: 4 psi, CLAVE DE IDENTIFICACIÓN: LMM-P-07. PUNTOS DE CALIBRACIÓN: 60 psi, 85 psi, 90 psi.	PIEZA	1		
459.	MANÓMETRO DE 0 kg/cm² A 7 kg/cm², MARCA: METRON, MODELO: S/M, NÚMERO DE SERIE: S/N, EMT: ± 0,14 kg/cm², RESOLUCIÓN: 0,1 kg/cm², CLAVE DE IDENTIFICACIÓN: LMM-P-08. PUNTOS DE CALIBRACIÓN: 2,0 kgf/cm², 3,5 kgf/cm², 5,5 kg/cm².	PIEZA	1		
460.	MANÓMETRO DE 0 kg/cm² A 1,0 kg/cm², MARCA: WEDDER, MODELO: S/M, NÚMERO DE SERIE: S/N, EMT: ± 0,025 kg/cm², RESOLUCIÓN: 0,02 kg/cm², CLAVE DE IDENTIFICACIÓN: LMNM-P-17. PUNTOS DE CALIBRACIÓN: 0,24 kg/cm², 0,50 kg/cm², 0,74 kg/cm².	PIEZA	1		
461.	MANÓMETRO MARCA: METRON, MODELO: S/N, No. DE SERIE: S/N, CLAVE DE IDENTIFICACIÓN: LMNM-P-24. PUNTOS DE CALIBRACIÓN: Presión 1 kg/cm², 1,2 kg/cm², 1,5 kg/cm², 2 kg/cm² y 3 kg/cm².	PIEZA	1		
462.	MANOVACUÓMETRO MARCA: METRON, MODELO: S/N, No. DE SERIE: S/N, CLAVE DE IDENTIFICACIÓN: LMNM-P-23 PUNTOS DE CALIBRACIÓN: • Vacío -10 pulg Hg • Presión 1 kg/cm², 1,2 kg/cm², 1,5 kg/cm² y 2 kg/cm².	PIEZA	1		
463.	VACUÓMETRO DE 0 cmHg A 76 cmHg, MARCA: METRON, MODELO: S/M, NÚMERO DE SERIE: S/N, EMT: ± 1 cmHg, RESOLUCIÓN: 1 cmHg, CLAVE DE IDENTIFICACIÓN: LMNM-P-21 PUNTOS DE CALIBRACIÓN: 10 cmHg, 40 cmHg y 60 cmHg.	PIEZA	1		

464.	VACUÓMETRO DE -15 kPa A 0 kPa, MARCA: ASHCROFT, MODELO: S/M, NÚMERO DE SERIE: S/N, EMT: ±0.2 kPa, RESOLUCIÓN: 0.2 kPa, CLAVE DE IDENTIFICACIÓN: LMNM-P-07. PUNTOS DE CALIBRACIÓN: -13.6 kPa, -11.4 kPa, -7.6 kPa, -3.8 kPa, 1.8 kPa.	PIEZA	1	[redacted]

INSTRUMENTOS ESPECIALES

465.	TERMOHIGRÓMETRO DE -40 °C A +85 °C EN TEMPERATURA Y DE 0% A 100% EN HUMEDAD RELATIVA, MARCA: AMPROBE, MODELO: TR200-A, NÚMERO DE SERIE: 13100336, EMT: ± 0.6 °C (-20 °C A 50 °C) Y ± 1.2 °C PARA EL RESTO, ± 3 % (A 25 °C, 10 % - 90 %) Y ± 5 % PARA EL RESTO, RESOLUCIÓN: 0.1 °C, 0.1 %, CLAVE DE IDENTIFICACIÓN: FQ-TH-01. SONDA DE TEMPERATURA, MARCA: AMPROBE, MODELO: TPK-60, NÚMERO DE SERIE: SO13060054, CLAVE DE IDENTIFICACIÓN: FQ-THS-01. PUNTOS DE CALIBRACIÓN EN SENSOR INTERNO DE TEMPERATURA: 10 °C, 18 °C, 22 °C, 25 °C, 30 °C. Puntos de Calibración EN SONDA DE Temperatura: 10 °C, 18 °C, 20 °C, 25 °C, 30 °C. PUNTOS DE CALIBRACIÓN EN HUMEDAD RELATIVA: 10 %, 20 %, 30 %, 40 %, 50 %, 65 %.	EQUIPO	1	[redacted]
466.	TERMOHIGRÓMETRO DE -40 °C A +85 °C EN TEMPERATURA Y DE 0 % A 100 % EN HUMEDAD RELATIVA, MARCA: AMPROBE, MODELO: TR-200-A, NÚMERO DE SERIE: 13070120, EMT: ± 0.6 °C (-20 °C A 50 °C) Y ± 1.2 °C PARA EL RESTO, ± 3 % (A 25 °C, 10 % - 90 %) Y ± 5 % PARA EL RESTO, RESOLUCIÓN: 0.1 °C, 0.1 %, CLAVE DE IDENTIFICACIÓN: MS-TH-01. PUNTOS DE CALIBRACIÓN EN TEMPERATURA: 0 °C, 18 °C, 20 °C, 22 °C, 24 °C, 30 °C, 35 °C PUNTOS DE CALIBRACIÓN EN HUMEDAD RELATIVA, CALIBRAR A 20 °C CON CAMBIOS EN 20 %, 30 %, 40 %, 50 %, 60 %, 70 %	EQUIPO	1	
467.	TERMOHIGRÓMETRO DE -40 °C a 85 °C EN TEMPERATURA Y DE 0% A 100% EN HUMEDAD RELATIVA, MARCA: AMPROBE, MODELO: TR-200-A, NUMERO DE SERIE: 14120004, EMT ± 0.6 °C (-20 °C a 50 °C) y ± 3 % (A 25 °C, 10 % - 90 %),RESOLUCIÓN: 0.1 °C, Y 0.1 % CLAVE DE IDENTIFICACIÓN: FQ2-TRH-02 SONDA DE TEMPERATURA, MARCA: AMPROBE, MODELO: TPK-60, NUMERO DE SERIE: 13050092, CLAVE DE IDENTIFICACIÓN: FQ2-TRH-02. PUNTOS DE CALIBRACIÓN EN EL SENSOR INTERNO ., 22 °C, PUNTOS DE CALIBRACIÓN EN SONDA: 60 °C PUNTOS DE CALIBRACIÓN EN HUMEDAD RELATIVA: 20 %, 30 %, 40 %, 50 %, 70 %.	EQUIPO	1	
468.	TERMOHIGRÓMETRO DE -40 °C A +85 °C EN TEMPERATURA Y DE 0 % A 100 % EN HUMEDAD RELATIVA, MARCA: AMPROBE, MODELO: TR-200-A, NÚMERO DE SERIE: 13100371, EMT: ± 0.6 °C (-20 °C A 50 °C) Y ± 1.2 °C PARA EL RESTO, ± 3 % (A 25 °C, 10 % - 90 %) Y ± 5 % PARA EL RESTO, RESOLUCIÓN: 0.1 °C Y 0.1 %, CLAVE DE IDENTIFICACIÓN: ARD-TH-01. SONDA DE TEMPERATURA, MARCA: AMPROBE, MODELO: TPK-60, NÚMERO DE SERIE: 13050100, CLAVE DE IDENTIFICACIÓN: ARD-THS-01. PUNTOS DE CALIBRACIÓN EN SENSOR INTERNO DE TEMPERATURA:	EQUIPO	1	

	10 °C, 18 °C, 22 °C, 25 °C, 30 °C. PUNTOS DE CALIBRACIÓN EN SONDA: 10 °C, 18 °C, 22 °C, 25 °C, 30 °C. PUNTOS DE CALIBRACIÓN EN HUMEDAD RELATIVA: 10 %, 30 %, 40 %, 50 %, 85 %		
469.	REPETIDOR, MARCA: EPPENDORF, MODELO: 5080, NÚMERO DE SERIE: S/N, EMT ± 4 µL PARA 50 µL Y 250 µL Y ± 8 µL PARA 500 µL Y 1000 µL, RESOLUCIÓN: N/A, CLAVE DE IDENTIFICACIÓN: ARD-IH-7 y ARD-IH-8. PUNTOS DE CALIBRACIÓN: 50 µL, 250 µL 500 µL, 1000 µL.	PIEZA	2
470.	TERMOHIGRÓMETRO MARCA AMPROBE, MODELO: TR200-A, NÚMERO DE SERIE: 12080280 CLAVE DE IDENTIFICACIÓN: CI-TTH-19. SONDA DE TEMPERATURA, MARCA: AMPROBE, MODELO: TPK-60, NÚMERO DE SERIE: 17080235. PUNTOS DE CALIBRACIÓN: CALIBRACIÓN EN SENSOR INTERNO EN TEMPERATURA: +15 °C, +18 °C, +20 °C, +22 °C, +24 °C, +30 °C, +45 °C CALIBRACIÓN EN SONDA EXTERNA EN: 0 °C, + 18 °C, + 20 °C, + 22 °C, +24 °C, + 30 °C, + 45 °C. CALIBRACIÓN EN HUMEDAD RELATIVA: SE SOLICITA CALIBRAR A +20 °C CON CAMBIOS EN 20 %, 30 %, 40 %, 50 % Y 70 % DE HUMEDAD.	EQUIPO	1
471.	TERMOHIGRÓMETRO MARCA AMPROBE, MODELO: TR200-A, NÚMERO DE SERIE: 13100385 CLAVE DE IDENTIFICACIÓN: CI-TTH-20. SONDA DE TEMPERATURA, MARCA: AMPROBE, MODELO: TPK-60, NÚMERO DE SERIE: 13050091. PUNTOS DE CALIBRACIÓN: CALIBRACIÓN EN SENSOR INTERNO EN TEMPERATURA: +15 °C, +18 °C, +20 °C, +22 °C, +24 °C, +30 °C, +45 °C. CALIBRACIÓN EN SONDA EXTERNA EN: 0 °C, +, +, +, +, +, + 45 °C. CALIBRACIÓN EN HUMEDAD RELATIVA: SE SOLICITA CALIBRAR A +20 °C CON CAMBIOS EN 20 %, 30 %, 40 %, 50 % Y 70 % DE HUMEDAD.	EQUIPO	1
	TERMOHIGRÓMETRO MARCA AMPROBE, MODELO: TR200-A, NÚMERO DE SERIE: 19030084 CLAVE DE IDENTIFICACIÓN: CI-TTH-60 SONDA DE TEMPERATURA, MARCA: AMPROBE, MODELO: TPK-60, NÚMERO DE SERIE: 17080552 PUNTOS DE CALIBRACIÓN:		

472	**CALIBRACIÓN EN SENSOR** INTERNO EN TEMPERATURA. +15 °C, +16 °C, +20 °C, +22 °C, +24 °C, +30 °C, +. CALIBRACIÓN EN SONDA EXTERNA EN: 0 °C, +, +, +, +, +, + 45 °C. CALIBRACIÓN EN HUMEDAD RELATIVA: SE SOLICITA CALIBRAR A +20 °C CON CAMBIOS EN 20 %, 30 %, 40 %, 50 % Y 70 % DE HUMEDAD.	EQUIPO	1
473	TERMOHIGRÓMETRO MARCA AMPROBE, MODELO: TR200-A, NÚMERO DE SERIE: 18090048 CLAVE DE IDENTIFICACIÓN: CI-TTH-61 SONDA DE TEMPERATURA, MARCA AMPROBE, MODELO: TPK-60, NÚMERO DE SERIE: 17090559. PUNTOS DE CALIBRACIÓN: CALIBRACIÓN EN SENSOR INTERNO EN TEMPERATURA. +15 °C, +16 °C, +20 °C, +22 °C, +24 °C, +30 °C, +. CALIBRACIÓN EN SONDA EXTERNA EN: 0 °C, +, +, +, +, +, + 45 °C. CALIBRACIÓN EN HUMEDAD RELATIVA: SE SOLICITA CALIBRAR A +20 °C CON CAMBIOS EN 20 %, 30 %, 40 %, 50 % Y 70 % DE HUMEDAD.	EQUIPO	1
474	TERMOHIGRÓMETRO MARCA AMPROBE, MODELO: TR200-A, NÚMERO DE SERIE: 18090037 CLAVE DE IDENTIFICACIÓN: CI-TTH-62 SONDA DE TEMPERATURA, MARCA: AMPROBE, MODELO: TPK-60, NÚMERO DE SERIE: 17090565. MANTENIMIENTO CORRECTIVO: Se requiere corrección de falla de sonda externa con número de serie 17090565 en su caso sustituir PUNTOS DE CALIBRACIÓN: CALIBRACIÓN EN SENSOR INTERNO EN TEMPERATURA. +15 °C, +16 °C, +20 °C, +22 °C, +24 °C, +30 °C, +. CALIBRACIÓN EN SONDA EXTERNA EN: 0 °C, +, +, +, +, +, + 45 °C CALIBRACIÓN EN HUMEDAD RELATIVA: SE SOLICITA CALIBRAR A +20 °C CON CAMBIOS EN 20 %, 30 %, 40 %, 50 % Y 70 % DE HUMEDAD	EQUIPO	1
	TERMOHIGRÓMETRO MARCA AMPROBE, MODELO: TR200-A, NÚMERO DE SERIE: 18090062 CLAVE DE IDENTIFICACIÓN: CI-TTH-63		

[redacted]

475	SONDA DE TEMPERATURA, MARCA: AMPROBE, MODELO: TPK-60, NUMERO DE SERIE: 17090567 PUNTOS DE CALIBRACIÓN: CALIBRACIÓN EN SENSOR INTERNO EN TEMPERATURA: +15 °C, +18 °C, +20 °C, +22 °C, +24 °C, +30 °C, +. CALIBRACIÓN EN SONDA EXTERNA EN: 0 °C, +, +, +, +, +, + 45 °C. CALIBRACIÓN EN HUMEDAD RELATIVA: SE SOLICITA CALIBRAR A +20 °C CON CAMBIOS EN 20 %, 30 %, 40 %, 50 % Y 70 % DE HUMEDAD.	EQUIPO	1
476	TERMOHIGRÓMETRO MARCA AMPROBE, MODELO: TR200-A, NÚMERO DE SERIE: 19030010, CLAVE DE IDENTIFICACIÓN: CI-TTH-54 SONDA DE TEMPERATURA MARCA: AMPROBE, MODELO: TPK-60, NÚMERO DE SERIE17090600. PUNTOS DE CALIBRACIÓN: CALIBRACIÓN EN SENSOR INTERNO EN TEMPERATURA: +15 °C, +18 °C, +20 °C, +22 °C, +24 °C, +30 °C, +. CALIBRACIÓN EN SONDA EXTERNA EN: 0 °C, +, +, +, +, +, + 45 °C. CALIBRACIÓN EN HUMEDAD RELATIVA: SE SOLICITA CALIBRAR A +20 °C CON CAMBIOS EN 20 %, 30 %, 40 %, 50 % Y 70 % DE HUMEDAD.	EQUIPO	1
477.	METEORÓMETRO MARCA TESTO, MODELO: 622, NÚMERO DE SERIE: 39510682/606, RESOLUCIÓN, CLAVE DE IDENTIFICACIÓN: CI-MMT-34. PUNTOS DE CALIBRACIÓN: CALIBRACIÓN EN TEMPERATURA: 10 °C, Y 45 °C. CALIBRACIÓN EN HUMEDAD RELATIVA, CALIBRAR A CON CAMBIOS EN 10 %, 25 %, 40 %, 50 % Y 70 % DE HUMEDAD. CALIBRACIÓN EN PRESION EN LAS SIGUIENTES DOS UNIDADES DE PRESIÓN: 300, 400, 500, 600, 700, 800, 900, 1 000, 1 100 Y 1 200 HPa. 9, 12, 15, 18, 21, 24, 27, 30 Y 33 inHg.	EQUIPO	1

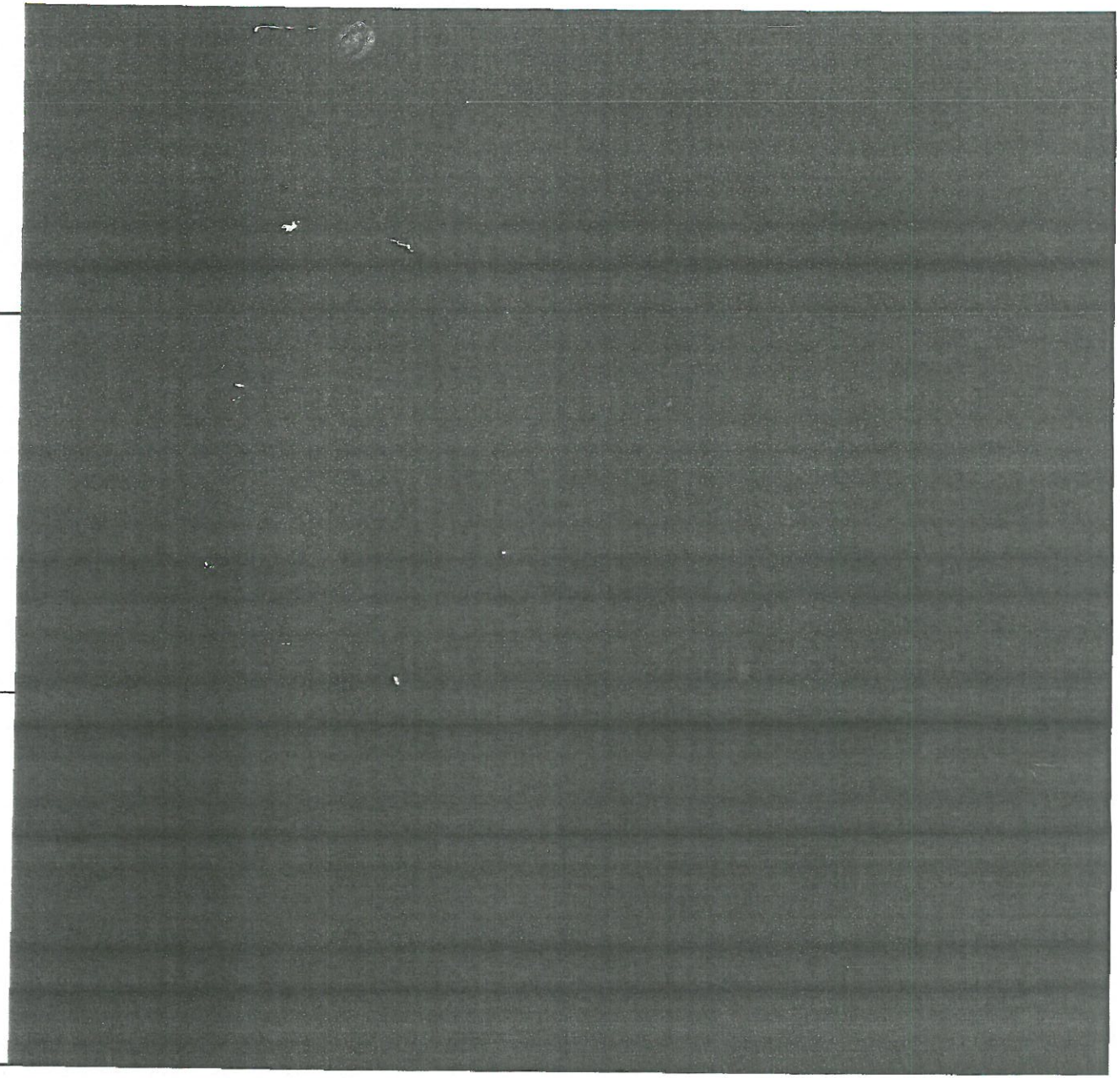

478	METEOROMETRO, MARCA: TESTO, MODELO: 622, NÚMERO DE SERIE: 39618760/611, CLAVE DE IDENTIFICACIÓN: CI-PMT-12. PUNTOS DE CALIBRACIÓN: CALIBRACIÓN EN TEMPERATURA: 10 °C, Y 45 °C. CALIBRACIÓN EN HUMEDAD RELATIVA: CALIBRAR A CON CAMBIOS EN 10%, 25 %, 40 %, 50 % Y 70 % DE HUMEDAD. CALIBRACIÓN EN PRESIÓN EN LAS SIGUIENTES DOS UNIDADES DE PRESIÓN: 300, 400, 500, 600, 700, 800, 900, 1 000, 1 100 Y 1 200 hPa. 8, 12, 15, 18, 21, 24, 27, 30 Y 33 inHg. NOTA. No hacer conversiones, se requiere calibración en cada unidad de presión.	EQUIPO	1
479	TERMOHIGRÓMETRO DE 0 °C A +50 °C (SENSOR INTERNO), -50 °C A +70 °C (SONDA) EN TEMPERATURA Y DE 10 % A 99 % EN HUMEDAD RELATIVA, MARCA: SPER SCIENTIFIC, MODELO: 800027, NÚMERO DE SERIE: 078398, EMT: ± 1 °C Y 5 %, RESOLUCIÓN: 0.1 °C Y 1 %, CLAVE DE IDENTIFICACIÓN: DCS-TH-01. PUNTOS DE CALIBRACIÓN EN SENSOR INTERNO Y SONDA DE TEMPERATURA: 0 °C, 15 °C, 20 °C, 23 °C, 35 °C (a una humedad relativa de 35 %). PUNTOS DE CALIBRACIÓN EN SENSOR INTERNO Y SONDA DE HUMEDAD RELATIVA: 20 %, 35 %, 50 %, 85 %, 80 % (a una temperatura de 25 °C).	EQUIPO	1
480	COLUMNA DE AGUA DE 0 mmH_2O A 400 mmH_2O, MARCA: DWYER INSTRUMENTS, MODELO: M-600, NÚMERO DE SERIE: S42D, EMT: ± 1 mmH_2O, RESOLUCIÓN: 1 mmH_2O, CLAVE DE IDENTIFICACIÓN: LMNM-P-05. PUNTOS DE CALIBRACIÓN: 50 mmH_2O, 100 mmH_2O, 150 mmH_2O, 200 mmH_2O, 250 mmH_2O, 300 mmH_2O y 350 mmH_2O.	PIEZA	1
481	MEDIDOR DE FLUJO DE AIRE DE 4 LPM A 50 LPM, MARCA: COLE PARMER, MODELO: S/M, NÚMERO DE SERIE: S/N, EMT: ± 3 LPM, RESOLUCIÓN: 1 LPM, CLAVE DE IDENTIFICACIÓN: LMNM-FL-04. PUNTOS DE CALIBRACIÓN: 10 LPM, 20 LPM, 30 LPM y 40 LPM.	PIEZA	1
482	MEDIDOR DE FLUJO DE OXÍGENO DE 0,2 LPM A 3,0 LPM, MARCA: DIETERT DETROIT HYDROPRODUCTS, MODELO S/M, NÚMERO DE SERIE: 35118, EMT: ± 0.3 LPM, RESOLUCIÓN: 0.1 LPM, CLAVE DE IDENTIFICACIÓN: LMNM-FL-06. PUNTOS DE CALIBRACIÓN: 0, LPM, 1,0 LPM, 1,5 LPM, 2,0 LPM, 2,5 LPM, 3,0 LPM.	PIEZA	1
483	ROTÁMETRO DE 0 % A 100 %, MARCA: FISCHER PORTER, MODELO: 10A3567SA, NÚMERO DE SERIE: 9711L6123AVA2, EMT: ± 3 %, RESOLUCIÓN: 1 %, CLAVE DE IDENTIFICACIÓN: LMNM-FL-01 PUNTOS DE CALIBRACIÓN (CON AIRE): 20 %, 40 %, 60 %, 80 %, 100 %.	PIEZA	1

ANEXOS
DIVISIÓN DE CONTRATOS

484	ROTÁMETRO DE 0 LPM A 25 LPM, MARCA: FISCHER PORTER, MODELO: G10A6132FA2C1X00, NÚMERO DE SERIE: S/N, EMT: ± 0,35 LPM, RESOLUCIÓN: 0,5 LPM, CLAVE DE IDENTIFICACIÓN: LMNM-FL-02. PUNTOS DE CALIBRACIÓN (CON AIRE): 5 LPM, 10 LPM, 15 LPM, 20 LPM, 25 LPM.	PIEZA	1
485	ROTÁMETRO DE 0 LPM A 25 LPM, MARCA: FISCHER PORTER, MODELO: G10A6132FA2C1X00, NÚMERO DE SERIE: S/N, EMT: ± 0,35 LPM, RESOLUCIÓN: 0,5 LPM, CLAVE DE IDENTIFICACIÓN: LMNM-FL-03. PUNTOS DE CALIBRACIÓN (CON AIRE): 5 LPM, 10 LPM, 15 LPM, 20 LPM, 25 LPM.	PIEZA	1
486	TERMOHIGRÓMETRO DE -40 °C A +85 °C EN TEMPERATURA Y DE 0 % A 100% EN HUMEDAD RELATIVA, MARCA: AMPROBE, MODELO: TR200-A, NÚMERO DE SERIE: 13100361, EMT: ± 1 °C Y 1 %, RESOLUCIÓN: 0,1 °C Y 0,1 %, CLAVE DE IDENTIFICACIÓN: LMM-T-36 PUNTOS DE CALIBRACIÓN EN TEMPERATURA: 0 °C, 15 °C, 20 °C, 23 °C, 35 °C (a una humedad relativa de 35 %). PUNTOS DE CALIBRACIÓN EN HUMEDAD RELATIVA: 20 %, 35 %, 50 %, 65 %, 80 % (a una temperatura de 20 °C).	EQUIPO	1
487	TERMOHIGRÓMETRO DE -40 °C A +85 °C EN TEMPERATURA Y DE 0 % A 100% EN HUMEDAD RELATIVA, MARCA: AMPROBE, MODELO: TR200-A, NÚMERO DE SERIE: 13100390, EMT: ± 1 °C Y 1 %, RESOLUCIÓN: 0,1 °C Y 0,1 %, CLAVE DE IDENTIFICACIÓN: LMM-T-37 PUNTOS DE CALIBRACIÓN EN TEMPERATURA: 0 °C, 15 °C, 20 °C, 23 °C, 35 °C (a una humedad relativa de 35 %). PUNTOS DE CALIBRACION EN HUMEDAD RELATIVA: 20 %, 35 %, 50 %, 65 %, 80 % (a una temperatura de 20 °C).	EQUIPO	1
488	TERMOHIGRÓMETRO DE 0 °C A +50 °C (SENSOR INTERNO), -50 °C A +70 °C (SONDA) EN TEMPERATURA Y DE 10 % A 99 % EN HUMEDAD RELATIVA, MARCA: SPER SCIENTIFIC, MODELO: 800027, NÚMERO DE SERIE: 078385, EMT: ± 1 °C Y 5 %, RESOLUCIÓN: 0,1 °C Y 1 %, CLAVE DE IDENTIFICACIÓN: DMC-TH-01. PUNTOS DE CALIBRACIÓN EN SENSOR INTERNO Y SONDA DE TEMPERATURA 0 °C, 15 °C, 20 °C, 23 °C, 35 °C (a una humedad relativa de 35 %). PUNTOS DE CALIBRACIÓN EN SENSOR INTERNO Y SONDA DE HUMEDAD RELATIVA: 20 %, 35 %, 50 %, 65 %, 80 % (a una temperatura de 20 °C).	EQUIPO	1
489	ESCANTILLÓN METÁLICO HEMBRA, MARCA: S/M, MODELO: S/M, NÚMERO DE SERIE: S/N, EMT: ± 0.003 mm, CLAVE DE IDENTIFICACIÓN: 0.0.	PIEZA	1
490	ESCANTILLÓN METÁLICO MACHO, MARCA: S/M, MODELO: S/M, NÚMERO DE SERIE: S/N, EMT: ± 0.003 mm, CLAVE DE IDENTIFICACIÓN: LMM-0-02	PIEZA	1

491.	PANEL DE ACERO INOXIDABLE, MARCA: S/M, MODELO: S/M, NÚMERO DE SERIE: S/M, ENT: a 25 mm., CLAVE DE IDENTIFICACIÓN: LMNM-MAT-13, LMNM-MAT-14, LMNM-MAT-15 y LMNM-MAT-16	PIEZA	4	[redacted]

FECHA: 2020-09-24

DANIEL GARRIDO MONTALVO
REPRESENTANTE LEGAL

Acta de Fallo

Invitación a Cuando Menos Tres Personas Nacional Electrónica Número LA-050GYR019-E146-2020

En la Ciudad de México, siendo las **14:00 horas del día 7 de octubre de 2020**, en la sala de juntas de la División de Contratación de Activos y Logística; se lleva a cabo el acto de Notificación de Fallo del procedimiento de contratación que se lleva a cabo mediante la **Invitación a Cuando Menos Tres Personas Nacional Electrónica número IA-050GYR019-E146-2020,** para la contratación del **"Servicio de "Calibración y/o medición de instrumentos que se utilizan en los Laboratorios de la Coordinación de Control Técnico de Insumos",** solicitada mediante oficio 09 52 84 14C0/**7050** del 28 de agosto de 2020 signado por el Coordinador Técnico de Conservación y Servicios Complementarios de conformidad con lo siguiente:----------

---

Con fundamento en el artículo 134 de la Constitución Política de los Estados Unidos Mexicanos y de conformidad con los artículos, 26 fracción II, 26 Bis fracción II, 28 fracción I, 36, 36 Bis fracción II, 37 y 46 de la Ley de Adquisiciones, Arrendamientos y Servicios del Sector Público (LAASSP) y 51 de su Reglamento, así como a lo previsto en el numeral 3.4 Acto de fallo y firma de contrato de la convocatoria que rige el presente procedimiento, se lleva a cabo el acto de Fallo, el cual es presidido por el Ing. Vicente Callejas Serrano, Titular de la División de Contratación de Activos y Logística, conforme al numeral 7.1.3.2.2.3., del Manual de Organización de la Dirección de Administración y el numeral 5.3.8 de las Políticas, Bases y Lineamientos en Materia de Adquisiciones, Arrendamientos y Servicios de este Instituto, quien procedió a hacer la presentación de cada uno de los servidores públicos presentes que se enlistan, rubrican y firman al final de la presente acta. ----------

---

---------- **Fallo** ----------

De conformidad con el artículo 37 fracción I de la LAASSP, se relacionan los licitantes cuya proposición por lo que respecta a las partidas que se indican se desechan conforme a las razones contenidas en el resultado de la evaluación técnica remitida mediante oficio número 09 A3 61 61 2073/DACN/**3375**, signado por la Titular de la División de Aseguramiento de Calidad y Normas, mismos documentos que se adjuntan como parte integrante de la presente acta. ----------

---

No	Licitante	Evaluación Técnica Partidas
1	**Ingeniería y Calibraciones de Equipos para Monitoreo Ambiental, S.A. de C.V.**	No cumple técnicamente, con lo solicitado en la convocatoria para las siguientes partidas: Partidas 1 a 141, 143 a 274, 276 a 323, 332 a 409, 450 a 488: Para ninguna de las partidas indica en la CMC el valor de la incertidumbre.
2	**Kaly Val, S.A. de C.V.**	No cumple técnicamente, con lo solicitado en la convocatoria para las siguientes partidas: 57, 58, 59, 64, 65, 66, 67, 68, 69, 70, 71, 72, 77, 78, 111, 145, 146, 150, 151, 152, 246, 247, 248, 249, 250, 269, 271, 277, 344, 345 y 480.

Derivado de lo anterior y de acuerdo con lo establecido en el numeral "***4.2 Causales expresas de desechamiento.*** *De conformidad con el artículo 29 fracción XV de la LAASSP, será causa de*

ANEXOS
DIVISIÓN DE CONTRATOS

desechamiento: ***4.2.1*** *El incumplimiento de alguno de los requisitos establecidos en la convocatoria a la Invitación a cuando menos tres personas nacional electrónica contenidos en los numerales* ***4.1.1., 4.1.2. y 4.1.3.****, que con motivo de dicho incumplimiento se afecte la solvencia de la proposición",* las proposiciones de los licitantes indicados para ***las partidas señaladas en la tabla que antecede se desechan*** al encuadrarse en tal supuesto de la convocatoria que rige el presente procedimiento. ----------

---

Se informa que según lo señalado en disposición del numeral **5.2 Evaluación de la propuesta económica** de la convocatoria que rige el presente procedimiento, sólo las proposiciones que cumplan los requisitos técnicos, serán consideradas para realizar la evaluación legal y económica, razón por la que a las personas físicas y morales contenidas en el cuadro anterior no se realiza la evaluación legal y económica de sus proposiciones. ----------

---

De conformidad con el artículo 37 fracción II de la LAASSP, se relacionan los licitantes cuyas proposiciones resultaron solventes conforme a las razones contenidas en el resultado de la evaluación técnica remitida mediante oficio número 09 A3 61 61 2073/DACN/**3375.** ----------

---

No	Licitante	Partidas que cumplen técnicamente y Partidas Cotizadas	Evaluación Técnica
1	**Kaly Val, S.A. de C.V.**	Cumple técnicamente para las partidas: 1, 2, 3, 4, 5, 6, 7, 8, 9, 10, 11, 12, 13, 14, 15, 16, 17, 18, 19, 20, 21, 22, 23, 24, 25, 26, 27, 28, 29, 30, 31, 32, 33, 34, 35, 36, 37, 38, 39, 40, 41, 42, 43, 44, 45, 46, 47, 48, 49, 50, 51, 52, 53, 54, 55, 56, 60, 61, 62, 63, 73, 74, 75, 76, 79, 80, 81, 82, 83, 84, 85, 86, 87, 88, 89, 90, 91, 92, 93, 94, 95, 96, 97, 98, 99, 100, 101, 102, 103, 104, 105, 106, 107, 108, 109, 110, 112, 113, 114, 115, 116, 117, 118, 119, 120, 121, 122, 123, 124, 125, 126, 127, 128, 129, 130, 131, 132, 133, 134, 135, 136, 137, 138, 139, 140, 141, 142, 143, 144, 147, 148, 149, 153, 154, 155, 156, 157, 158, 159, 160, 161, 162, 163, 164, 165, 166, 167, 168, 169, 170, 171, 172, 173, 174, 175, 176, 177, 178, 179, 180, 181, 182, 183, 184, 185, 186, 187, 188, 189, 190, 191, 192, 193, 194, 195, 196, 197, 198, 199, 200, 201, 202, 203, 204, 205, 206, 207, 208, 209, 210, 211, 212, 213, 214, 215, 216, 217, 218, 219, 220, 221, 222, 223, 224, 225, 226, 227, 228, 229, 230, 231, 232, 233, 234, 235, 236, 237, 238, 239, 240, 241, 242, 243, 244, 245, 251, 252, 253, 254, 255, 256, 257, 258, 259, 260, 261, 262, 263, 264, 265, 266, 267, 268, 270, 272, 273, 274, 275, 276, 278, 279, 280, 281, 282, 283, 284, 285, 286, 287, 288, 289, 290, 291, 292, 293, 294, 295, 296, 297, 298, 299, 300, 301, 302, 303, 304, 305, 306, 307, 308, 309, 310, 311, 312, 313, 314, 315, 316, 317, 318, 319, 320, 321, 322, 323, 324, 325, 326, 327, 328, 329, 330, 331, 332, 333, 334, 335, 336, 337, 338, 339, 340, 341, 342, 343, 346, 347, 348, 349, 350, 351, 352, 353, 354, 355, 356, 357, 358, 359, 360, 361, 362, 363, 364, 365, 366, 367, 368, 369, 370, 371, 372, 373, 374, 375, 376, 377, 378, 379, 380, 381, 382, 383, 384, 385, 386, 387, 388, 389, 390, 391, 392, 393, 394, 395, 396, 397, 398, 399, 400, 401, 402, 403, 404, 405, 406, 407, 408, 409, 410, 411, 412, 413, 414, 415, 416, 417, 418, 419, 420, 421, 422, 423, 424, 425, 426, 427, 428, 429, 430, 431, 432, 433, 434, 435, 436, 437, 438, 439, 440, 441, 442, 443, 444, 445, 446, 447, 448, 449, 450, 451, 452, 453, 454, 455, 456, 457, 458, 459, 460, 461, 462, 463, 464, 465, 466, 467, 468, 469, 470, 471, 472, 473, 474, 475, 476, 477, 478, 479, 481, 482, 483, 484, 485, 486, 487, 488, 489 y 490.	Si cumple

---

Acta de Fallo

Invitación a Cuando Menos Tres Personas Nacional Electrónica Número LA-050GYR019-E146-2020

Con fundamento en los artículos 36 Bis y 37 fracción III de la LAASSP, así como la fracción XI del artículo 2, y la fracción I. del inciso A) del articulo 51 de su Reglamento, a continuación se enlistan las partidas del licitante Grupo de Ingeniería Metrológica y Electromecánica Integral, S.A. de C.V. que no obstante haber cumplido técnicamente ***NO se adjudican*** debido a que sus propuestas económicas resultan ser ***Precio No Aceptable***, ya que derivado de la investigación de mercado realizada, el precio unitario ofertado resultó superior en más del 10% (diez por ciento) al ofertado respecto del que se observa como mediana en la investigación de mercados del presente procedimiento de contratación (se anexa los folios que corresponden a las partidas). ----------

Relación de partidas No Adjudicadas debido a precio No Aceptable : ----------

Partida Núm.	CONCEPTO	Unidad	Cantidad	Precio Unitario	Mediana	Mediana +10%	Diferencias vs Mediana más 10%	Montos
				KALY VAL			KALY VAL	KALY VAL
INSTRUMENTOS DE MEDICIÓN (VOLUMEN):								
357	IMPORTE DE LA CALIBRACIÓN A TERMÓMETRO DE LÍQUIDO EN VIDRIO (Hg) INMERSIÓN PARCIAL DE -35 °C A + 50 °C, MARCA: BRANNAN, MODELO: N2, NÚMERO DE SERIE: S/N, EMT ± 1,0 °C, RESOLUCIÓN: 1,0 °C, CLAVE DE IDENTIFICACIÓN: TE-195 N8, DE ACUERDO AL PROCEDIMIENTO DESCRITO EN LA PARTIDA NÚMERO 357 DEL ANEXO TÉCNICO.	PIEZA	1	1,890.00	1,650.00	1,815.00	75.00	1,890.00
376	IMPORTE DE LA CALIBRACIÓN A TERMÓMETRO DE LIQUIDO EN VIDRIO (ALCOHOL ROJO) MARCA: KESSLER, MODELO: ASTM 6C-86, NÚMERO DE SERIE: 803020 CLAVE DE IDENTIFICACIÓN: CI-TTV-32, DE ACUERDO AL PROCEDIMIENTO DESCRITO EN LA PARTIDA NÚMERO 376 DEL ANEXO TÉCNICO.	PIEZA	1	2,981.00	2,590.00	2,849.00	132.00	2,981.00

Nota: Los importes NO incluyen el IVA.- ----------

Acta de Fallo

Invitación a Cuando Menos Tres Personas Nacional Electrónica Número LA-050GYR019-E146-2020

Ahora bien una vez indicado lo anterior y con fundamento en el artículo 134 de la Constitución Política de los Estados Unidos Mexicanos y de conformidad con los artículos en los artículos 36 Bis y 37 fracción IV de la LAASSP, atendiendo que las proposiciones para las partidas relacionadas en el siguiente cuadro son solventes porque cumplen con los requisitos legales, así como sus propuestas técnicas y sus propuestas económicas se determina adjudicar a la empresa **Kaly Val, S.A. de C.V.,** asimismo se señala que para tal compromiso se cuenta con disponibilidad presupuestal para el ejercicio 2020, de acuerdo a lo establecido en el Certificado de Disponibilidad Presupuestal Previo número **0000188808-2020** ----------

El monto adjudicado es por **$2'762,390.00 (Dos millones setecientos sesenta y dos mil trescientos noventa pesos 00/100 M.N.)** el monto NO Incluye el Impuesto al Valor Agregado (IVA), conforme a su propuesta económica misma que se anexa a la presente. ----------

Relación de partidas adjudicadas: ----------

Partida Núm.	CONCEPTO	Unidad	Cantidad	Precio Unitario	Montos
	INSTRUMENTOS DE MEDICIÓN (VOLUMEN):				
1.	IMPORTE DE LA CALIBRACIÓN ABURETA DE 10 ml, PARA ENTREGAR, CLASE A, MARCA: KIMAX, MODELO: S/M, NÚMERO DE SERIE: 6347, EMT ± 0,03 RESOLUCIÓN: 0,05 ml, CLAVE DE IDENTIFICACIÓN: FQ-BUR-06, DE ACUERDO AL PROCEDIMIENTO DESCRITO EN LA PARTIDA NÚMERO 1 DEL ANEXO TÉCNICO.	PIEZA	1	2,045.00	2,045.00
2.	IMPORTE DE LA CALIBRACIÓN ABURETA DE 10 ml, PARA ENTREGAR, CLASE A, MARCA: KIMAX, MODELO: S/M, NÚMERO DE SERIE: 04561, EMT ± 0,03, RESOLUCIÓN: 0,05 ml, CLAVE DE IDENTIFICACIÓN: FQ-BUR-08, DE ACUERDO AL PROCEDIMIENTO DESCRITO EN LA PARTIDA NÚMERO 2 DEL ANEXO TÉCNICO.	PIEZA	1	2,045.00	2,045.00
3	IMPORTE DE LA CALIBRACIÓN ABURETA DE 25 ml, PARA ENTREGAR, CLASE A, MARCA: KIMAX, MODELO: S/M, NÚMERO DE SERIE: H918, EMT ± 0,05 ml, RESOLUCIÓN: 0,1 ml, CLAVE DE IDENTIFICACIÓN: FQ-BUR-02, DE ACUERDO AL PROCEDIMIENTO DESCRITO EN LA PARTIDA NÚMERO 3 DEL ANEXO TÉCNICO.	PIEZA	1	2,055.00	2,055.00
4	IMPORTE DE LA CALIBRACIÓN A BURETA DE 25 ml, PARA ENTREGAR, CLASE B MARCA: KIMAX, MODELO: S/M, NÚMERO DE SERIE: S/N, EMT ± 0,10 ml, RESOLUCIÓN: 0,1 ml, CLAVE DE IDENTIFICACIÓN: FQ1-BUR-25, DE ACUERDO AL PROCEDIMIENTO DESCRITO EN LA PARTIDA NÚMERO 4 DEL ANEXO TÉCNICO.	PIEZA	1	2,055.00	2,055.00
5	IMPORTE DE LA CALIBRACIÓN ABURETA DE 50 ml, PARA ENTREGAR, CLASE A, MARCA: KIMAX, MODELO: E287, NÚMERO DE SERIE: 06415, EMT ± 0,05, RESOLUCIÓN: 0,1 ml, CLAVE DE IDENTIFICACIÓN: FQ1-V-28, DE ACUERDO AL PROCEDIMIENTO DESCRITO EN LA PARTIDA NÚMERO 5 DEL ANEXO TÉCNICO.	PIEZA	1	1,821.00	1,821.00
6.	IMPORTE DE LA CALIBRACIÓN AMATRAZ VOLUMÉTRICO DE 1 ml, PARA CONTENER, CLASE A, MARCA: KIMAX, MODELO: 28014, NÚMERO DE SERIE: S/N, EMT ± 0,01 ml, RESOLUCIÓN: N/A, CLAVE DE IDENTIFICACIÓN: M1-1, M1-3, M1-3-b, FQ-MV1-03, FQ-MV1-04, MB-	PIEZA	10	1,381.00	13,810.00

Acta de Fallo

Invitación a Cuando Menos Tres Personas Nacional Electrónica Número LA-050GYR019-E146-2020

Partida Núm.	CONCEPTO	Unidad	Cantidad	Precio Unitario	Montos
	MV-48, MB-MV-49, MB-MV-50, MB-MV-51, MB-MV-52, DE ACUERDO AL PROCEDIMIENTO DESCRITO EN LA PARTIDA NÚMERO 6 DEL ANEXO TÉCNICO.				
7	IMPORTE DE LA CALIBRACIÓN AMATRAZ VOLUMÉTRICO DE 2 ml, PARA CONTENER, CLASE A, MARCA: KIMAX, MODELO: 28014, NÚMERO DE SERIE: S/N, EMT ± 0,015 ml, RESOLUCIÓN: N/A, CLAVE DE IDENTIFICACIÓN: MII-1, MII-2, MII-3, MII-4, FQ-MV1-02, DE ACUERDO AL PROCEDIMIENTO DESCRITO EN LA PARTIDA NÚMERO 7 DEL ANEXO TÉCNICO.	PIEZA	5	1,406.00	7,030.00
8	IMPORTE DE LA CALIBRACIÓN AMATRAZ VOLUMÉTRICO DE 2 ml, PARA CONTENER, CLASE B, MARCA: P.K., MODELO: 28014, NÚMERO DE SERIE: S/N, EMT ± 0,05 ml, RESOLUCIÓN: N/A, CLAVES DE IDENTIFICACIÓN: FQ-MV2-03, FQ-MV2-04, DE ACUERDO AL PROCEDIMIENTO DESCRITO EN LA PARTIDA NÚMERO 8 DEL ANEXO TÉCNICO.	PIEZA	2	1,365.00	2,730.00
9	IMPORTE DE LA CALIBRACIÓN AMATRAZ VOLUMÉTRICO DE 5 ml, PARA CONTENER, CLASE A, MARCA: KIMAX, MODELO: 28014, NÚMERO DE SERIE: S/N, EMT ± 0,02 ml, RESOLUCIÓN: N/A, CLAVE DE IDENTIFICACIÓN: FQI-V-01, FQI-V-02, FQI-V-03, FQI-V-04, FQI-V-05, FQ2-MV-02, FQ2-MV5-03, DE ACUERDO AL PROCEDIMIENTO DESCRITO EN LA PARTIDA NÚMERO 9 DEL ANEXO TÉCNICO.	PIEZA	7	1,411.00	9,877.00
10	IMPORTE DE LA CALIBRACIÓN AMATRAZ VOLUMÉTRICO DE 10 ml, PARA CONTENER, CLASE A, MARCA: KIMAX, MODELO: 28014, NÚMERO DE SERIE: S/N, EMT ± 0,02 ml, RESOLUCIÓN: N/A, CLAVE DE IDENTIFICACIÓN: MV-FQ2-30, MV-FQ2-31, MV-FQ2-32, MV-FQ2-33, MV-FQ2-34, MV-FQ2-35, FQ1-MV-004C,DE ACUERDO AL PROCEDIMIENTO DESCRITO EN LA PARTIDA NÚMERO 10 DEL ANEXO TÉCNICO.	PIEZA	7	1,421.00	9,947.00
11	IMPORTE DE LA CALIBRACIÓN AMATRAZ VOLUMÉTRICO DE 10 ml, PARA CONTENER, CLASE A, MARCA: KIMAX KIMBLE, MODELO: 28014, NÚMERO DE SERIE: S/N, EMT ± 0,02 ml, RESOLUCIÓN: N/A, CLAVE DE IDENTIFICACIÓN: MB-MV-26, MB-MV-27DE ACUERDO AL PROCEDIMIENTO DESCRITO EN LA PARTIDA NÚMERO 11 DEL ANEXO TÉCNICO.	PIEZA	2	1,421.00	2,842.00
12	IMPORTE DE LA CALIBRACIÓN AMATRAZ VOLUMÉTRICO DE 10 ml DE BAJO ACTINIO, PARA CONTENER, CLASE A, MARCA: KIMAX, MODELO: 28016, NÚMERO DE SERIE: S/N, EMT ± 0,02 ml, RESOLUCIÓN: N/A, CLAVE DE IDENTIFICACIÓN: FQ1-MV-005C, FQ1-MV-006C, FQ1-MV-007C, FQ1-MV-008C, FQ1-MV-009C, FQ1-MV-010C, FQ1-MV-011C, FQ1-MV-012C, FQ1-MV-013C, FQ1-MV-014C, DMR153, DMR182, DMR183, DMR184, DMR188, DMR189, DMR143, DMR146, DMR147, DMR152, DMR 153, DMR167, DMR169, DE ACUERDO AL PROCEDIMIENTO DESCRITO EN LA PARTIDA NÚMERO 12 DEL ANEXO TÉCNICO.	PIEZA	23	1,421.00	32,683.00
13	IMPORTE DE LA CALIBRACIÓN AMATRAZ VOLUMÉTRICO DE 20 ml, PARA CONTENER, CLASE A, MARCA: BLAU BRAND, MODELO: 37257, NÚMERO DE SERIE: S/N, EMT ± 0,040 ml, RESOLUCIÓN: N/A, CLAVE DE IDENTIFICACIÓN: FQ1-MV20-01, FQ1-MV20-02, FQ1-MV20-03, FQ1-MV20-05, FQ1-MV20-07, FQ1-MV20-08, FQ1-MV20-09, FQ1-MV20-10, DE ACUERDO AL PROCEDIMIENTO DESCRITO EN LA PARTIDA NÚMERO 13 DEL ANEXO TÉCNICO.	PIEZA	8	1,426.00	11,408.00

ANEXOS
DIVISIÓN DE CONTRATOS

Acta de Fallo

Invitación a Cuando Menos Tres Personas Nacional Electrónica Número LA-050GYR019-E146-2020

Partida Núm.	CONCEPTO	Unidad	Cantidad	Precio Unitario	Montos
14	IMPORTE DE LA CALIBRACIÓN A MATRAZ VOLUMÉTRICO DE 20 ml, PARA CONTENER, CLASE A MARCA: BLAU BRAND, MODELO: S/M, LOTE: 16.02, NÚMERO DE SERIE: S/N, EMT ± 0,04 ml, RESOLUCIÓN: N/A, CLAVE DE IDENTIFICACIÓN:DMR453, DMR454, DMR456, DMR457, DMR458, DMR459, DMR460, DMR461, DMR462,DMR463, DMR464, DMR465, DMR466, DMR467, DMR468, DMR469, DMR470, DMR471, DMR472, DMR473, DMR474, DMR475, DMR476, DMR477, DMR478, DMR479, DMR480, DMR481, DMR482, DMR483, DMR484, DE ACUERDO AL PROCEDIMIENTO DESCRITO EN LA PARTIDA NÚMERO 14 DEL ANEXO TÉCNICO.	PIEZA	31	1,423.00	44,113.00
15	IMPORTE DE LA CALIBRACIÓN A MATRAZ VOLUMÉTRICO DE 20 ml, PARA CONTENER, CLASE A MARCA: BLAU BRAND ETERNA, MODELO: S/M, LOTE: 16.01, NÚMERO DE SERIE: S/N, EMT ± 0,04 ml, RESOLUCIÓN: N/A, CLAVE DE IDENTIFICACIÓN: DMR485, DMR486, DMR487, DMR488, DMR489, DMR490, DMR491, DMR492, DE ACUERDO AL PROCEDIMIENTO DESCRITO EN LA PARTIDA NÚMERO 15 DEL ANEXO TÉCNICO.	PIEZA	8	1,423.00	11,384.00
16	IMPORTE DE LA CALIBRACIÓN AMATRAZ VOLUMÉTRICO DE 25 ml, PARA CONTENER, CLASE A, MARCA: KIMAX, MODELO: 28014, NÚMERO DE SERIE: S/N, EMT ± 0,03 ml, RESOLUCIÓN: N/A, CLAVE DE IDENTIFICACIÓN: DMR190, DMR191, DMR192, DMR193, DMR194, DMR195, DMR196, DMR197, DMR198, DMR199, DMR201, DMR 202, DMR203, MV-FQ2-40, MV-FQ2-43, MV-FQ2-44, MV-FQ2-45, MV-FQ2-46, MV-FQ2-47, MV-FQ2-48, MV-FQ2-50, MV-FQ2-51, MV-FQ2-52, MV-FQ2-53, MV-FQ2-57, DE ACUERDO AL PROCEDIMIENTO DESCRITO EN LA PARTIDA NÚMERO 16 DEL ANEXO TÉCNICO.	PIEZA	25	1,423.00	35,575.00
17	IMPORTE DE LA CALIBRACIÓN AMATRAZ VOLUMÉTRICO DE 25 ml, PARA CONTENER, CLASE A, MARCA: KIMAX KIMBLE, MODELO: 28014, NÚMERO DE SERIE: S/N, EMT ± 0,03 ml, RESOLUCIÓN: N/A, CLAVE DE IDENTIFICACIÓN: MB-MV-21, MB-MV-23, MB-MV-24, MB-MV-25DE ACUERDO AL PROCEDIMIENTO DESCRITO EN LA PARTIDA NÚMERO 17 DEL ANEXO TÉCNICO.	PIEZA	4	1,431.00	5,724.00
18	IMPORTE DE LA CALIBRACIÓN AMATRAZ VOLUMÉTRICO DE 25 ml, PARA CONTENER, CLASE A, MARCA: KIMAX, MODELO: 28017-A, EMT ± 0,03 ml, RESOLUCIÓN: N/A; NÚMERO DE SERIE: 2665, CLAVE DE IDENTIFICACIÓN: MB-MV-43, NÚMERO DE SERIE: 2655, CLAVE DE IDENTIFICACIÓN: MB-MV-44, NÚMERO DE SERIE: 2662, CLAVE DE IDENTIFICACIÓN: MB-MV-45, NÚMERO DE SERIE: 2657, CLAVE DE IDENTIFICACIÓN: MB-MV-46, NÚMERO DE SERIE: 2682, CLAVE DE IDENTIFICACIÓN: MB-MV-47, DE ACUERDO AL PROCEDIMIENTO DESCRITO EN LA PARTIDA NÚMERO 18 DEL ANEXO TÉCNICO.	PIEZA	5	1,423.00	7,115.00
19	IMPORTE DE LA CALIBRACIÓN AMATRAZ VOLUMÉTRICO DE 25 ml DE BAJO ACTINIO, PARA CONTENER, CLASE A, MARCA: KIMAX, MODELO: 28016, NÚMERO DE SERIE: S/N, EMT ± 0,03 ml, RESOLUCIÓN: N/A, CLAVE DE IDENTIFICACIÓN: MFA-1, MFA-2, MFA-3, MFA-4, MFA-6, MFA-7, MFA-8, DE ACUERDO AL PROCEDIMIENTO DESCRITO EN LA PARTIDA NÚMERO 19 DEL ANEXO TÉCNICO.	PIEZA	7	1,423.00	9,961.00
20	IMPORTE DE LA CALIBRACIÓN AMATRAZ VOLUMÉTRICO BAJO ACTINIO DE 25 ml, PARA CONTENER, CLASE A, MARCA: KIMAX KIMBLE, MODELO: 28016, NÚMERO DE SERIE: S/N, EMT ± 0,03 ml, RESOLUCIÓN: N/A, CLAVE DE IDENTIFICACIÓN: MB-MVBA-19, MB-	PIEZA	2	1,431.00	2,862.00

Acta de Fallo

Invitación a Cuando Menos Tres Personas Nacional Electrónica Número LA-050GYR019-E146-2020

Partida Núm.	CONCEPTO	Unidad	Cantidad	Precio Unitario	Montos
	MVBA-20, DE ACUERDO AL PROCEDIMIENTO DESCRITO EN LA PARTIDA NÚMERO 20 DEL ANEXO TÉCNICO.				
21	IMPORTE DE LA CALIBRACIÓN AMATRAZ VOLUMÉTRICO DE 50 ml, PARA CONTENER, CLASE B, MARCA: KIMAX, MODELO: 28015, NÚMERO DE SERIE: S/N, EMT ± 0,10 ml, RESOLUCIÓN: N/A, CLAVE DE IDENTIFICACIÓN: MG-1, MG-2, MG-3, MG-4, MG-5, MG-6, MG-7, MG-8, MG-9, MG-10, MG-11, MG-12, MG-13, MG-14, MG-15, MG-16, MG-17, MG-18, MG-19, MG-20, DE ACUERDO AL PROCEDIMIENTO DESCRITO EN LA PARTIDA NÚMERO 21 DEL ANEXO TÉCNICO.	PIEZA	20	1,423.00	28,460.00
22	IMPORTE DE LA CALIBRACIÓN AMATRAZ VOLUMÉTRICO DE 50 ml, PARA CONTENER, CLASE A, MARCA: KIMAX, MODELO: 28014, NÚMERO DE SERIE: S/N, EMT ± 0,05 ml, RESOLUCIÓN: N/A, CLAVE DE IDENTIFICACIÓN: ML-1, ML-2, ML-3, ML-4, ML-5, ML-6, ML-7, ML-8, ML-9, ML -10, ML -12, ML -13, ML -14, ML-15, ML-16, ML -17, ML -18, ML -19, ML -20, ML-21, ML-22, ML-23, ML -24, ML-25, ML-26, ML-27, ML-28, ML-29, ML-30, MV-FQ2-25, MV-FQ2-27, MV-FQ2-28, MV-FQ2-31, MV-FQ2-40, MV-FQ2-42, MV-FQ2-43, MV-FQ2-44, MV-FQ2-49, FQ1-MVL-31, FQ1-V-25,DE ACUERDO AL PROCEDIMIENTO DESCRITO EN LA PARTIDA NÚMERO 22 DEL ANEXO TÉCNICO.	PIEZA	40	1,435.00	57,400.00
23	IMPORTE DE LA CALIBRACIÓN AMATRAZ VOLUMÉTRICO DE 50 ml PARA CONTENER, CLASE A , MARCA: KIMAX KIMBLE, MODELO: 28014, NÚMERO DE SERIE: S/N, EMT ± 0,05 ml, RESOLUCIÓN: N/A,CLAVE DE IDENTIFICACIÓN: DMR348, DMR349, DMR350, DMR351, DMR352, DMR353, DMR354, DMR355, DMR356, DMR357, DMR358, DMR359, DMR360, DMR361, DMR362, DMR363, DMR364, DMR365, DMR366, DMR367, DMR368, DMR369, DMR370, DMR371, DMR372, DMR373, DMR374, DMR375, DMR376, DMR377, DMR378, DMR379, DMR380, DMR381, DMR382, DMR383, DMR384, DMR385, DMR386, DMR387, DMR388, DMR389, DMR390, DMR391, DMR392, DMR393, DMR394, DMR395, DMR396, DMR397, DMR398, DMR399, DMR400, DMR401, DMR402, DMR403, DMR404, DMR405, DMR406, DMR407, DMR408, DMR409, DMR410, DMR411, DMR412, DMR413, DMR414, DMR415, DMR416, DMR417, DMR418, DMR419, MB-MV-15, MB-MV-16, MB-MV-17, MB-MV-18, MB-MV-20, DE ACUERDO AL PROCEDIMIENTO DESCRITO EN LA PARTIDA NÚMERO 23 DEL ANEXO TÉCNICO.	PIEZA	77	1,435.00	110,495.00
24	IMPORTE DE LA CALIBRACIÓN AMATRAZ VOLUMÉTRICO DE 50 ml DE BAJO ACTINIO, PARA CONTENER, CLASE A, MARCA: KIMAX, MODELO: 28016, NÚMERO DE SERIE: S/N, EMT ± 0,05 ml, RESOLUCIÓN: N/A, CLAVE DE IDENTIFICACIÓN: MGA-1, MGA-2, MGA-3, MGA-4, MGA-5, DE ACUERDO AL PROCEDIMIENTO DESCRITO EN LA PARTIDA NÚMERO 24 DEL ANEXO TÉCNICO.	PIEZA	5	1,423.00	7,115.00
25	IMPORTE DE LA CALIBRACIÓN AMATRAZ VOLUMÉTRICO DE 50 ml DE BAJO ACTINIO, PARA CONTENER, CLASE A, MARCA: KIMAX KIMBLE, MODELO: 28016, NÚMERO DE SERIE:S/N, EMT ± 0,05 ml, RESOLUCIÓN: N/A,CLAVE DE IDENTIFICACIÓN: MB-MVBA-13, MB-MVBA-14, MB-MVBA-15, MB-MVBA-16, MB-MVBA-17, MB-MVBA-18, DE ACUERDO AL PROCEDIMIENTO DESCRITO EN LA PARTIDA NÚMERO 25 DEL ANEXO TÉCNICO.	PIEZA	6	1,435.00	8,610.00

ANEXOS

DIVISIÓN DE CONTRATOS

Acta de Fallo

Invitación a Cuando Menos Tres Personas Nacional Electrónica Número LA-050GYR019-E146-2020

Partida Núm.	CONCEPTO	Unidad	Cantidad	Precio Unitario	Montos
26	IMPORTE DE LA CALIBRACIÓN AMATRAZ VOLUMÉTRICO DE 100 ml, PARA CONTENER, CLASE A, MARCA: KIMAX, MODELO: 28014, NÚMERO DE SERIE: S/N, EMT ± 0,08 ml, RESOLUCIÓN: N/A, CLAVE DE IDENTIFICACIÓN: MC-1, MC-2, MC-3, MC-4, MC-5, MC-6, MC-7, MC-8, MC-9, MC-11, MC-12, MC-14, MC-15, MC-16, MC-17, MC-18, MC-19, MC-20, MC-21, MC-22, MC-23, MC-24, MC-25, MC-26, MC-27, MC-28, MC-29, MC-30, MC-31, MC-32, MV-FQ2-29, MV-FQ2-35, MV-FQ2-36, MV-FQ2-38, MV-FQ2-40, MV-FQ2-41, MV-FQ2-42,MV-FQ2-44 MV-FQ2-46, MV-FQ2-46-b, MV-FQ2-47, MV-FQ2-48, MH-13, MH-14, MH-15, MH-16, DE ACUERDO AL PROCEDIMIENTO DESCRITO EN LA PARTIDA NÚMERO 26 DEL ANEXO TÉCNICO.	PIEZA	46	1,365.00	62,790.00
27	IMPORTE DE LA CALIBRACIÓN AMATRAZ VOLUMÉTRICO DE 100 ml, PARA CONTENER, CLASE A, MARCA: KIMAX KIMBLE, MODELO: 28014, NÚMERO DE SERIE: S/N, EMT ± 0,08 ml , RESOLUCIÓN: N/A, CLAVE DE IDENTIFICACIÓN: MB-MV-3, MB-MV-4, MB-MV-5, MB-MV-6, MB-MV-7, MB-MV-8, MB-MV-9, MB-MV-10, MB-MV-11, MB-MV-12, MB-MV-13, MB-MV-14,MB-MV-31, MB-MV-32, MB-MV-33, MB-MV-34, MB-MV-35, MB-MV-36, MB-MV-37, MB-MV-38, MB-MV-39, MB-MV-40, MB-MV-41, MB-MV-42, DE ACUERDO AL PROCEDIMIENTO DESCRITO EN LA PARTIDA NÚMERO 27 DEL ANEXO TÉCNICO.	PIEZA	24	1,435.00	34,440.00
28	IMPORTE DE LA CALIBRACIÓN AMATRAZ VOLUMÉTRICO DE 100 ml, PARA CONTENER, CLASE B, MARCA: KIMAX, MODELO: 28015, NÚMERO DE SERIE: S/N, EMT ± 0,16 ml, RESOLUCIÓN: N/A, CLAVE DE IDENTIFICACIÓN: MH-1, MH-2, MH-3, MH-4, MH-5, MH-6, MH-7, MH-8, MH-9, MH-10, MH-11, MH-12, FQ1-MV100-014, DE ACUERDO AL PROCEDIMIENTO DESCRITO EN LA PARTIDA NÚMERO 28 DEL ANEXO TÉCNICO.	PIEZA	13	1,423.00	18,499.00
29	IMPORTE DE LA CALIBRACIÓN AMATRAZ VOLUMÉTRICO BAJO ACTINIO DE 100 ml, PARA CONTENER, CLASE A, MARCA: KIMAX, MODELO: 28016, NÚMERO DE SERIE: S/N, EMT ± 0,08 ml, RESOLUCIÓN: N/A, CLAVE DE IDENTIFICACIÓN: MHA-1, MHA-2, MHA-3, MHA-4, MHA-5, MHA-6, DE ACUERDO AL PROCEDIMIENTO DESCRITO EN LA PARTIDA NÚMERO 29 DEL ANEXO TÉCNICO.	PIEZA	6	1,423.00	8,538.00
30	IMPORTE DE LA CALIBRACIÓN AMATRAZ VOLUMÉTRICO BAJO ACTINIO DE 100 ml, PARA CONTENER, CLASE A, MARCA: KIMAX KIMBLE, MODELO: 28016, NÚMERO DE SERIE: S/N, EMT ± 0,08 ml , RESOLUCIÓN: N/A,CLAVE DE IDENTIFICACIÓN: MB-MVBA-3, MB-MVBA-4, MB-MVBA-5, MB-MVBA-6, MB-MVBA-7, MB-MVBA-8, MB-MVBA-9, MB-MVBA-10, MB-MVBA-11, MB-MVBA-12, MB-MVBA-21, MB-MVBA-22, MB-MVBA-23, MB-MVBA-24, MB-MVBA-25, MB-MVBA-26, MB-MVBA-27, MB-MVBA-28, MB-MVBA-29, MB-MVBA-30DE ACUERDO AL PROCEDIMIENTO DESCRITO EN LA PARTIDA NÚMERO 30 DEL ANEXO TÉCNICO.	PIEZA	20	1,435.00	28,700.00
31	IMPORTE DE LA CALIBRACIÓN AMATRAZ VOLUMÉTRICO DE 100 ml DE BAJO ACTINIO, PARA CONTENER, CLASE A, MARCA: PYREX, MODELO: 55640, NÚMERO DE SERIE: S/N., EMT ± 0,08 ml, RESOLUCIÓN: N/A, CLAVE DE IDENTIFICACION: DMR306, DMR307, DMR308, DMR309, DMR310, DMR311, DMR312, DMR313, DMR314, DMR316, DMR317, DMR318, DMR319, DMR320, DE ACUERDO AL PROCEDIMIENTO DESCRITO EN LA PARTIDA NÚMERO 31 DEL ANEXO TÉCNICO.	PIEZA	14	1,435.00	20,090.00

Acta de Fallo

Invitación a Cuando Menos Tres Personas Nacional Electrónica Número LA-050GYR019-E146-2020

Partida Núm.	CONCEPTO	Unidad	Cantidad	Precio Unitario	Montos
32	IMPORTE DE LA CALIBRACIÓN AMATRAZ VOLUMÉTRICO DE 200 ml, PARA CONTENER, CLASE A, MARCA: KIMAX, MODELO: 28014, NÚMERO DE SERIE: S/N, EMT ± 0,10 ml, RESOLUCIÓN: N/A, CLAVE DE IDENTIFICACIÓN: MV-FQ2-25, MV-FQ2-26, MV-FQ2-29, MV-FQ2-32, MV-FQ2-33, MV-FQ2-34, FQ1-V-21, FQ1-V-22, FQ1-V-23, FQ1-MV1-200, DE ACUERDO AL PROCEDIMIENTO DESCRITO EN LA PARTIDA NÚMERO 32 DEL ANEXO TÉCNICO.	PIEZA	10	1,481.00	14,810.00
33	IMPORTE DE LA CALIBRACIÓN AMATRAZ VOLUMÉTRICO DE 200 ml, PARA CONTENER, CLASE A, MARCA: KIMAX KIMBLE, MODELO: 28014, NÚMERO DE SERIE: S/N,EMT ± 0,10 ml, RESOLUCIÓN: N/A, CLAVE DE IDENTIFICACIÓN: MB-MV-1, MB-MV-2, MB-MV-28, MB-MV-29, MB-MV-30, DE ACUERDO AL PROCEDIMIENTO DESCRITO EN LA PARTIDA NÚMERO 33 DEL ANEXO TÉCNICO.	PIEZA	5	1,504.00	7,520.00
34	IMPORTE DE LA CALIBRACIÓN AMATRAZ VOLUMÉTRICO DE 250 ml, PARA CONTENER, CLASE B, MARCA: PYREX, MODELO: 5641, NÚMERO DE SERIE: S/N, EMT ± 0,24 ml, RESOLUCIÓN: N/A, CLAVE DE IDENTIFICACIÓN: MJ-1, MJ-2, MJ-4, MJ-5, MJ-6, MJ-7, MJ-8, FQ1-V-24, FQ1-MV-250-01, FQ1-V-29, DE ACUERDO AL PROCEDIMIENTO DESCRITO EN LA PARTIDA NÚMERO 34 DEL ANEXO TÉCNICO.	PIEZA	10	1,481.00	14,810.00
35	IMPORTE DE LA CALIBRACIÓN AMATRAZ VOLUMÉTRICO DE 250 ml, PARA CONTENER, CLASE B, MARCA: KIMAX, MODELO: 28015, NÚMERO DE SERIE: S/N, EMT ± 0,24 ml, RESOLUCIÓN: N/A, CLAVE DE IDENTIFICACIÓN: DMR420, DMR421 Y DMR422, DE ACUERDO AL PROCEDIMIENTO DESCRITO EN LA PARTIDA NÚMERO 35 DEL ANEXO TÉCNICO.	PIEZA	3	1,504.00	4,512.00
36	IMPORTE DE LA CALIBRACIÓN AMATRAZ VOLUMÉTRICO DE 250 ml, PARA CONTENER, CLASE B, MARCA: KIMAX KIMBLE, MODELO: 28015, NÚMERO DE SERIE: S/N, EMT ± 0,24 ml, RESOLUCIÓN: N/A, CLAVE DE IDENTIFICACIÓN: DMR423, DMR424, DMR425, DMR426, DMR427, DMR428, DMR429, DMR430, DMR431, DMR432, DMR433, DMR434, DMR435, DMR436, DMR437,DE ACUERDO AL PROCEDIMIENTO DESCRITO EN LA PARTIDA NÚMERO 36 DEL ANEXO TÉCNICO.	PIEZA	15	1,504.00	22,560.00
37	IMPORTE DE LA CALIBRACIÓN AMATRAZ VOLUMÉTRICO BAJO ACTINIO DE 250 ml, PARA CONTENER, CLASE A, MARCA: KIMAX, MODELO: 28016, NÚMERO DE SERIE: S/N, EMT ± 0,12 ml, RESOLUCIÓN: N/A, CLAVE DE IDENTIFICACIÓN: MJA-1, MJA-2, MJA-3, DE ACUERDO AL PROCEDIMIENTO DESCRITO EN LA PARTIDA NÚMERO 37 DEL ANEXO TÉCNICO.	PIEZA	3	1,481.00	4,443.00
38	IMPORTE DE LA CALIBRACIÓN AMATRAZ VOLUMÉTRICO BAJO ACTINIO DE 250 ml, PARA CONTENER, CLASE A, MARCA: KIMAX KIMBLE, MODELO: 28016, NÚMERO DE SERIE: S/N, EMT ± 0,12 ml, RESOLUCIÓN: N/A, CLAVE DE IDENTIFICACIÓN: MB-MVBA-1, MB-MVBA-2, DE ACUERDO AL PROCEDIMIENTO DESCRITO EN LA PARTIDA NÚMERO 38 DEL ANEXO TÉCNICO.	PIEZA	2	1,504.00	3,008.00
39	IMPORTE DE LA CALIBRACIÓN AMATRAZ VOLUMÉTRICO DE 500 ml, PARA CONTENER, CLASE A, MARCA: PYREX, MODELO: 5660, NÚMERO DE SERIE: S/N, EMT ± 0,20 ml, RESOLUCIÓN: N/A, CLAVE DE IDENTIFICACIÓN: MK-1, DE ACUERDO AL PROCEDIMIENTO DESCRITO EN LA PARTIDA NÚMERO 39 DEL ANEXO TÉCNICO.	PIEZA	1	1,481.00	1,481.00

ANEXOS
DIVISIÓN DE CONTRATOS

Acta de Fallo

Invitación a Cuando Menos Tres Personas Nacional Electrónica Número LA-050GYR019-E146-2020

Partida Núm.	CONCEPTO	Unidad	Cantidad	Precio Unitario	Montos
40	IMPORTE DE LA CALIBRACIÓN AMATRAZ VOLUMÉTRICO DE 500 ml, PARA CONTENER, CLASE B, MARCA: PYREX, MODELO: 5641, NÚMERO DE SERIE: S/N, EMT ± 0,40 ml, RESOLUCIÓN: N/A, CLAVE DE IDENTIFICACIÓN: MK-2, DE ACUERDO AL PROCEDIMIENTO DESCRITO EN LA PARTIDA NÚMERO 40 DEL ANEXO TÉCNICO.	PIEZA	1	1,481.00	1,481.00
41	IMPORTE DE LA CALIBRACIÓN AMATRAZ VOLUMÉTRICO DE 500 ml, PARA CONTENER, CLASE B, MARCA: KIMAX, MODELO: 28015, NÚMERO DE SERIE: S/N, EMT ± 0,40 ml, RESOLUCIÓN: N/A, CLAVE DE IDENTIFICACIÓN: MK-3, DE ACUERDO AL PROCEDIMIENTO DESCRITO EN LA PARTIDA NÚMERO 41 DEL ANEXO TÉCNICO.	PIEZA	1	1,481.00	1,481.00
42	IMPORTE DE LA CALIBRACIÓN AMATRAZ VOLUMÉTRICO DE 500 ml, PARA CONTENER, CLASE B, MARCA: PYREX, MODELO: 5660, NÚMERO DE SERIE: S/N, EMT ± 0,20 ml, RESOLUCIÓN: N/A, CLAVE DE IDENTIFICACIÓN: FQ2-01, DE ACUERDO AL PROCEDIMIENTO DESCRITO EN LA PARTIDA NÚMERO 42 DEL ANEXO TÉCNICO.	PIEZA	1	1,481.00	1,481.00
43	IMPORTE DE LA CALIBRACIÓN AMATRAZ VOLUMÉTRICO DE 500 ml, PARA CONTENER, CLASE B, MARCA: P.K., MODELO: 28015, NÚMERO DE SERIE: S/N, EMT ± 0,5 ml, RESOLUCIÓN: N/A, CLAVE DE IDENTIFICACIÓN: FQ1-MV500-01, DE ACUERDO AL PROCEDIMIENTO DESCRITO EN LA PARTIDA NÚMERO 43 DEL ANEXO TÉCNICO.	PIEZA	1	1,456.00	1,456.00
44	IMPORTE DE LA CALIBRACIÓN AMATRAZ VOLUMÉTRICO DE 1000 ml, PARA CONTENER, CLASE A, MARCA: KIMAX, MODELO: 28014, NÚMERO DE SERIE: S/N, EMT ± 0,30 ml, RESOLUCIÓN: N/A, CLAVE DE IDENTIFICACIÓN: MVL-1, MVL-3, MVL-4, MVL-5, FQ1-V-26, FQ1-V-27, DE ACUERDO AL PROCEDIMIENTO DESCRITO EN LA PARTIDA NÚMERO 44 DEL ANEXO TÉCNICO.	PIEZA	6	1,423.00	8,538.00
45	IMPORTE DE LA CALIBRACIÓN A MATRAZ VOLUMÉTRICO DE 1000 ml, PARA CONTENER, CLASE B, MARCA: PYREX, MODELO: 5641, NÚMERO DE SERIE: S/N, EMT ± 0,60 ml, RESOLUCIÓN: N/A, CLAVE DE IDENTIFICACIÓN: FQ1-V-63, DE ACUERDO AL PROCEDIMIENTO DESCRITO EN LA PARTIDA NÚMERO 45 DEL ANEXO TÉCNICO.	PIEZA	1	1,365.00	1,365.00
46	IMPORTE DE LA CALIBRACIÓN AMATRAZ VOLUMÉTRICO DE 2000 ml, PARA CONTENER, CLASE B, MARCA: KIMAX, MODELO: 28015, NÚMERO DE SERIE: S/N, EMT ± 1,00 ml, RESOLUCIÓN: N/A, CLAVE DE IDENTIFICACIÓN: MM-1, MM-2, MM-3, FQ1-V-30, FQ1-V-31, FQ1-V-32, DE ACUERDO AL PROCEDIMIENTO DESCRITO EN LA PARTIDA NÚMERO 46 DEL ANEXO TÉCNICO.	PIEZA	6	1,423.00	8,538.00
47	IMPORTE DE LA CALIBRACIÓN APIPETA VOLUMÉTRICA DE 1 ml, PARA ENTREGAR, CLASE A, MARCA: KIMAX, MODELO: 37004, NÚMERO DE SERIE: S/N, EMT ± 0,006 ml, RESOLUCIÓN: N/A, CLAVE DE IDENTIFICACIÓN: FQ2E209, DE ACUERDO AL PROCEDIMIENTO DESCRITO EN LA PARTIDA NÚMERO 47 DEL ANEXO TÉCNICO.	PIEZA	1	1,406.00	1,406.00
48	IMPORTE DE LA CALIBRACIÓN APIPETA VOLUMÉTRICA DE 1 ml, PARA ENTREGAR, CLASE A, MARCA: KIMAX-51 KIMBLE USA, MODELO: 37004-1, NÚMERO DE SERIE: S/N, EMT ± 0,006 ml, RESOLUCIÓN: N/A, CLAVE DE IDENTIFICACIÓN: MB-PIV-19, MB-PIV-20, MB-PIV-23, MB-PIV-24, MB-PIV-25, MB-PIV-26, MB-PIV-27, MB-PIV-28, MB-PIV-29, MB-PIV-30, MB-PIV-31, MB-PIV-32, MB-PIV-33, DE ACUERDO AL PROCEDIMIENTO DESCRITO EN LA PARTIDA	PIEZA	13	1,406.00	18,278.00

Acta de Fallo

Invitación a Cuando Menos Tres Personas Nacional Electrónica Número LA-050GYR019-E146-2020

Partida Núm.	CONCEPTO	Unidad	Cantidad	Precio Unitario	Montos
	NÚMERO 48 DEL ANEXO TÉCNICO.				
49	IMPORTE DE LA CALIBRACIÓN APIPETA VOLUMÉTRICA DE 2 ml, PARA ENTREGAR, CLASE A, MARCA: KIMAX, MODELO: 37004, NÚMERO DE SERIE: S/N, EMT ± 0,006 ml, RESOLUCIÓN: N/A, CLAVE DE IDENTIFICACIÓN: FQ1-PV2-01,DE ACUERDO AL PROCEDIMIENTO DESCRITO EN LA PARTIDA NÚMERO 49 DEL ANEXO TÉCNICO.	PIEZA	1	1,421.00	1,421.00
50	IMPORTE DE LA CALIBRACIÓN APIPETA VOLUMÉTRICA DE 2 ml, PARA ENTREGAR, CLASE B, MARCA: P.K., MODELO: 37045, 037 NÚMERO DE SERIE: S/N, EMT ± 0,02 ml, RESOLUCIÓN: N/A, CLAVE DE IDENTIFICACIÓN: DMR002, DMR003, DMR005, DMR007, DMR009, DMR010, DMR012, DMR018, DMR019, DMR020, DMR023, DMR025, DMR033, DMR036, DMR037, DMR038, DMR043, DMR045, DMR047, DMR048, DMR049, DMR058, DE ACUERDO AL PROCEDIMIENTO DESCRITO EN LA PARTIDA NÚMERO 50 DEL ANEXO TÉCNICO.	PIEZA	22	1,421.00	31,262.00
51	IMPORTE DE LA CALIBRACIÓN APIPETA VOLUMÉTRICA DE 2 ml, PARA ENTREGAR, CLASE B, MARCA: KIMAX, MODELO: 37000, NÚMERO DE SERIE: S/N, EMT ± 0,012 ml, RESOLUCIÓN: N/A, CLAVES DE IDENTIFICACIÓN: DMR056, DMR057, DMR059, DE ACUERDO AL PROCEDIMIENTO DESCRITO EN LA PARTIDA NÚMERO 51 DEL ANEXO TÉCNICO.	PIEZA	3	1,421.00	4,263.00
52	IMPORTE DE LA CALIBRACIÓN APIPETA VOLUMÉTRICA DE 2 ml, PARA ENTREGAR, CLASE A, MARCA: KIMAX MEX, MODELO: 37004, NÚMERO DE SERIE: S/N, EMT ± 0,006 ml, RESOLUCIÓN: N/A, CLAVE DE IDENTIFICACIÓN: MB-PIV-16, MB-PIV-17, MB-PIV-18, DE ACUERDO AL PROCEDIMIENTO DESCRITO EN LA PARTIDA NÚMERO 52 DEL ANEXO TÉCNICO.	PIEZA	3	1,421.00	4,263.00
53	IMPORTE DE LA CALIBRACIÓN APIPETA VOLUMÉTRICA DE 3 ml, PARA ENTREGAR, CLASE A, MARCA: PYREX, MODELO: 7105, NÚMERO DE SERIE: S/N, EMT ± 0,01 ml, RESOLUCIÓN: N/A, CLAVE DE IDENTIFICACIÓN: DMR061, DMR063, DMR065, DMR067, DMR068, DMR069 DMR070, DMR071, DMR073, DMR075, DMR076, DE ACUERDO AL PROCEDIMIENTO DESCRITO EN LA PARTIDA NÚMERO 53 DEL ANEXO TÉCNICO.	PIEZA	11	1,431.00	15,741.00
54	IMPORTE DE LA CALIBRACIÓN APIPETA VOLUMÉTRICA DE 3 ml, PARA ENTREGAR, CLASE A, MARCA: KIMAX, MODELO: 37004, NÚMERO DE SERIE: S/N, EMT ± 0,01 ml, RESOLUCIÓN: N/A, CLAVE DE IDENTIFICACIÓN: DMR088, DMR089, DE ACUERDO AL PROCEDIMIENTO DESCRITO EN LA PARTIDA NÚMERO 54 DEL ANEXO TÉCNICO.	PIEZA	2	1,431.00	2,862.00
55	IMPORTE DE LA CALIBRACIÓN APIPETA VOLUMÉTRICA DE 3 ml, PARA ENTREGAR, CLASE A, MARCA: KIMAX-51, MODELO: 37004-3, NÚMERO DE SERIE: S/N, EMT ± 0,01 ml, RESOLUCIÓN: N/A, CLAVE DE IDENTIFICACIÓN: P020, DE ACUERDO AL PROCEDIMIENTO DESCRITO EN LA PARTIDA NÚMERO 55 DEL ANEXO TÉCNICO.	PIEZA	1	1,365.00	1,365.00
56	IMPORTE DE LA CALIBRACIÓN APIPETA VOLUMÉTRICA DE 3 ml, PARA ENTREGAR, CLASE B, MARCA: P.K., MODELO: 37045, NÚMERO DE SERIE: S/N, EMT ± 0,02 ml, RESOLUCIÓN: N/A, CLAVES DE IDENTIFICACIÓN: DMR083, DMR084, DMR085, DE ACUERDO AL	PIEZA	3	1,431.00	4,293.00

ANEXOS
DIVISIÓN DE CONTRATOS

Acta de Fallo

Invitación a Cuando Menos Tres Personas Nacional Electrónica Número LA-050GYR019-E146-2020

Partida Núm.	CONCEPTO	Unidad	Cantidad	Precio Unitario	Montos
	PROCEDIMIENTO DESCRITO EN LA PARTIDA NÚMERO 56 DEL ANEXO TÉCNICO.				
60	IMPORTE DE LA CALIBRACIÓN APIPETA VOLUMÉTRICA DE 5 ml, PARA ENTREGAR, CLASE A, MARCA: SIBATA, MODELO: 66, NÚMERO DE SERIE: S/N, EMT ± 0,01 ml, RESOLUCIÓN: N/A, CLAVE DE IDENTIFICACIÓN: PIEE-1, PIEE-4, PIEE-5, PIEE-6, PIEE-7, PIEE-8, PIEE-9, PIEE-10, PIEE-11, PIEE-12, PIEE-13, PIEE-14, PIEE-15, PIEE-16, PIEE-17, PIEE-18, DE ACUERDO AL PROCEDIMIENTO DESCRITO EN LA PARTIDA NÚMERO 60 DEL ANEXO TÉCNICO.	PIEZA	16	1,446.00	23,136.00
61	IMPORTE DE LA CALIBRACIÓN APIPETA VOLUMÉTRICA DE 5 ml, PARA ENTREGAR, CLASE A, MARCA: KIMAX, MODELO: 37004, NÚMERO DE SERIE: S/N, EMT ± 0,01 ml, RESOLUCIÓN: N/A, CLAVES DE IDENTIFICACIÓN: FQ1-PVO-09, FQ2E188, FQ2E191, DE ACUERDO AL PROCEDIMIENTO DESCRITO EN LA PARTIDA NÚMERO 61 DEL ANEXO TÉCNICO.	PIEZA	3	1,365.00	4,095.00
62	IMPORTE DE LA CALIBRACIÓN APIPETA VOLUMÉTRICA DE 5 ml, PARA ENTREGAR, CLASE A, MARCA: KIMAX, MODELO: 37004-5, NÚMERO DE SERIE: S/N, EMT ± 0,01 ml, RESOLUCIÓN: N/A, CLAVE DE IDENTIFICACIÓN: FQ2E43, DE ACUERDO AL PROCEDIMIENTO DESCRITO EN LA PARTIDA NÚMERO 62 DEL ANEXO TÉCNICO.	PIEZA	1	1,365.00	1,365.00
63	IMPORTE DE LA CALIBRACIÓN APIPETA VOLUMÉTRICA DE 5 ml, PARA ENTREGAR, CLASE B, MARCA: KIMAX, MODELO: 37000, NÚMERO DE SERIE: S/N, EMT ± 0,02 ml, RESOLUCIÓN: N/A, CLAVE DE IDENTIFICACIÓN: PI-FQ2-04, DE ACUERDO AL PROCEDIMIENTO DESCRITO EN LA PARTIDA NÚMERO 63 DEL ANEXO TÉCNICO.	PIEZA	1	1,446.00	1,446.00
73	IMPORTE DE LA CALIBRACIÓN APIPETA VOLUMÉTRICA DE 10 ml, PARA ENTREGAR, CLASE A, MARCA: KIMAX, MODELO: 37004-10, NÚMERO DE SERIE: S/N, EMT ± 0,02 ml, RESOLUCIÓN: N/A, CLAVE DE IDENTIFICACIÓN: DMR090, DMR091, DMR092, DMR093, DMR094, DMR097, DMR102, DMR103, FQ1-PVO-07, DE ACUERDO AL PROCEDIMIENTO DESCRITO EN LA PARTIDA NÚMERO 73 DEL ANEXO TÉCNICO.	PIEZA	9	1,486.00	13,374.00
74	IMPORTE DE LA CALIBRACIÓN APIPETA VOLUMÉTRICA DE 10 ml, PARA ENTREGAR, CLASE A, MARCA: KIMAX, MODELO: 37004, NÚMERO DE SERIE: S/N, EMT ± 0,02 ml, RESOLUCIÓN: N/A, CLAVE DE IDENTIFICACIÓN: DMR095, DMR099, DMR100, DMR101, PI-FQ2-02, PI-FQ2-08, PI-FQ2-09, PI-FQ2-10, PI-FQ2-11, PI-FQ2-12, FQ1-PVO-07, DE ACUERDO AL PROCEDIMIENTO DESCRITO EN LA PARTIDA NÚMERO 74 DEL ANEXO TÉCNICO.	PIEZA	11	1,486.00	16,346.00
75	IMPORTE DE LA CALIBRACIÓN APIPETA VOLUMÉTRICA DE 10 ml, PARA ENTREGAR, CLASE A, MARCA: PYREX, MODELO: 7100, NÚMERO DE SERIE: S/N, EMT ± 0,02 ml, RESOLUCIÓN: N/A, CLAVE DE IDENTIFICACIÓN: PIJE-1, PIJE-2, PIJE-3, PIJE-4, PIJE-5, PIJE-6, PIJE-8, DE ACUERDO AL PROCEDIMIENTO DESCRITO EN LA PARTIDA NÚMERO 75 DEL ANEXO TÉCNICO.	PIEZA	7	1,486.00	10,402.00
76	IMPORTE DE LA CALIBRACIÓN APIPETA VOLUMÉTRICA DE 10 ml, PARA ENTREGAR, CLASE A, MARCA: KIMAX MEX, MODELO: 37004, NÚMERO DE SERIE: S/N, EMT ± 0,02 ml, RESOLUCIÓN: N/A, CLAVE DE IDENTIFICACIÓN: MB-PIV-5, MB-PIV-6, MB-PIV-7, MB-PIV-21, MB-PIV-22, DE ACUERDO AL PROCEDIMIENTO DESCRITO EN LA	PIEZA	5	1,486.00	7,430.00

Acta de Fallo

Invitación a Cuando Menos Tres Personas Nacional Electrónica Número LA-050GYR019-E146-2020

Partida Núm.	CONCEPTO	Unidad	Cantidad	Precio Unitario	Montos
	PARTIDA NÚMERO 76 DEL ANEXO TÉCNICO.				
77	IMPORTE DE LA CALIBRACIÓN APIPETA VOLUMÉTRICA DE 12 ml, PARA ENTREGAR, CLASE A, MARCA: KIMAX-51 KIMBLE USA, MODELO: 37004-12, NÚMERO DE SERIE: S/N, EMT ± 0,02 ml, RESOLUCIÓN: N/A, CLAVE DE IDENTIFICACIÓN: MB-PIV-3, MB-PIV-4, DE ACUERDO AL PROCEDIMIENTO DESCRITO EN LA PARTIDA NÚMERO 77 DEL ANEXO TÉCNICO.	PIEZA	2	1,491.00	2,982.00
79	IMPORTE DE LA CALIBRACIÓN APIPETA VOLUMÉTRICA DE 20 ml, PARA ENTREGAR, CLASE A, MARCA: KIMAX, MODELO: 37004, NÚMERO DE SERIE: S/N, EMT ± 0,03 ml, RESOLUCIÓN: N/A, CLAVE DE IDENTIFICACIÓN: DMR104, DMR105, DMR106, DMR107, DMR108, DMR109, DMR110, DMR111, DMR112, DMR113, DMR 114, FQ1-PV020-04, DE ACUERDO AL PROCEDIMIENTO DESCRITO EN LA PARTIDA NÚMERO 79 DEL ANEXO TÉCNICO.	PIEZA	12	1,501.00	18,012.00
80	IMPORTE DE LA CALIBRACIÓN APIPETA VOLUMÉTRICA DE 25 ml, PARA ENTREGAR, CLASE A, MARCA: KIMAX, MODELO: 37004, NÚMERO DE SERIE: S/N, EMT ± 0,03 ml, RESOLUCIÓN: N/A. CLAVE DE IDENTIFICACIÓN: DMR128, DMR129, DMR130, DMR131, DMR132, DMR133, DMR134, DMR135, DMR136, DMR137, DE ACUERDO AL PROCEDIMIENTO DESCRITO EN LA PARTIDA NÚMERO 80 DEL ANEXO TÉCNICO.	PIEZA	10	1,506.00	15,060.00
81	IMPORTE DE LA CALIBRACIÓN APIPETA VOLUMÉTRICA DE 100 ml, PARA ENTREGAR, CLASE A, MARCA: KIMAX, MODELO: 37004, NÚMERO DE SERIE: S/N, EMT ± 0,080 ml, RESOLUCIÓN: N/A, CLAVE DE IDENTIFICACIÓN: FQI-V-20, DE ACUERDO AL PROCEDIMIENTO DESCRITO EN LA PARTIDA NÚMERO 81 DEL ANEXO TÉCNICO.	PIEZA	1	1,365.00	1,365.00
82	IMPORTE DE LA CALIBRACIÓN APIPETA VOLUMÉTRICA DE 100 ml, PARA ENTREGAR, CLASE B, MARCA: KIMAX, MODELO: 37000, NÚMERO DE SERIE: S/N, EMT ± 0,15 ml, RESOLUCIÓN: N/A, CLAVE DE IDENTIFICACIÓN: FQ1-V-48, DE ACUERDO AL PROCEDIMIENTO DESCRITO EN LA PARTIDA NÚMERO 82 DEL ANEXO TÉCNICO.	PIEZA	1	1,511.00	1,511.00
83	IMPORTE DE LA CALIBRACIÓN APIPETA SEROLÓGICA DE 5 ml, PARA ENTREGAR (PARA SOPLAR), CLASE B, MARCA: KIMAX, MODELO: 37033-5, NUMERO DE SERIE: S/N, EMT ± 0,04 ml, RESOLUCIÓN: 0,1 ml, CLAVES DE IDENTIFICACIÓN: FQ1-V-49, FQ1-V-50, FQ1-V-51, FQ1-V-52, FQ1-V-53, FQ1-V-54, FQ1-V-55, FQ1-V-56, DE ACUERDO AL PROCEDIMIENTO DESCRITO EN LA PARTIDA NÚMERO 83 DEL ANEXO TÉCNICO.	PIEZA	8	1,516.00	12,128.00
84	IMPORTE DE LA CALIBRACIÓN APIPETA SEROLÓGICA DE 10 ml, PARA ENTREGAR, CLASE A, MARCA: KIMAX, MODELO: 37033, NUMERO DE SERIE: S/N, EMT ± 0,06 ml, RESOLUCIÓN: 0,1 ml, CLAVES DE IDENTIFICACIÓN: PSJ-1, PSJ-2, PSJ-3, PSJ-4, DE ACUERDO AL PROCEDIMIENTO DESCRITO EN LA PARTIDA NÚMERO 84 DEL ANEXO TÉCNICO.	PIEZA	4	1,497.00	5,988.00

Acta de Fallo

Invitación a Cuando Menos Tres Personas Nacional Electrónica Número LA-050GYR019-E146-2020

Partida Núm.	CONCEPTO	Unidad	Cantidad	Precio Unitario	Montos
85	IMPORTE DE LA CALIBRACIÓN APROBETA DE 25 ml, PARA ENTREGAR, CLASE B, MARCA: KIMAX MODELO: 20024, NÚMERO DE SERIE: S/N, EMT ± 0,3 ml, RESOLUCIÓN: 0,5 ml, CLAVES DE IDENTIFICACIÓN: FQ1-05, FQ1-07, FQ1-08, FQ1-09, FQ1-10, FQ1-11, FQ1-13, DE ACUERDO AL PROCEDIMIENTO DESCRITO EN LA PARTIDA NÚMERO 85 DEL ANEXO TÉCNICO.	PIEZA	7	1,496.00	10,472.00
86	IMPORTE DE LA CALIBRACIÓN APROBETA DE 25 ml, PARA CONTENER, CLASE B, MARCA: PYREX MODELO: 3022, NÚMERO DE SERIE: S/N, EMT ± 0,5 ml, RESOLUCIÓN: 0,2 ml, CLAVE DE IDENTIFICACIÓN: FQ1-PR1-25,DE ACUERDO AL PROCEDIMIENTO DESCRITO EN LA PARTIDA NÚMERO 86 DEL ANEXO TÉCNICO.	PIEZA	1	1,491.00	1,491.00
87	IMPORTE DE LA CALIBRACIÓN APROBETA DE 50 ml, PARA CONTENER, CLASE B, MARCA: PYREX, MODELO: 3022, NÚMERO DE SERIE: S/N, EMT ± 1,0 ml, RESOLUCIÓN: 1,0 ml, CLAVE DE IDENTIFICACIÓN: FQ1-31, FQ1-32, FQ1-33, FQ1-34, FQ1-35, FQ1-36, FQ1-37, FQ1-46, FQ1-47, DE ACUERDO AL PROCEDIMIENTO DESCRITO EN LA PARTIDA NÚMERO 87 DEL ANEXO TÉCNICO.	PIEZA	9	1,523.00	13,707.00
88	IMPORTE DE LA CALIBRACIÓN APROBETA DE 50 ml, PARA ONTENER, CLASE B, MARCA: PYREX, MODELO: 3022, NÚMERO DE SERIE: S/N, EMT ± 1,0 ml, RESOLUCIÓN: 1,0 ml, CLAVE DE IDENTIFICACIÓN: FQI-V-06, FQI-V-07, FQI-V-08, FQI-V-09, DE ACUERDO AL PROCEDIMIENTO DESCRITO EN LA PARTIDA NÚMERO 88 DEL ANEXO TÉCNICO.	PIEZA	4	1,523.00	6,092.00
89	IMPORTE DE LA CALIBRACIÓN APROBETA DE 100 ml, PARA CONTENER, CLASE B, MARCA: PYREX, MODELO: 3042, NÚMERO DE SERIE: S/N, EMT ± 1,0 ml, RESOLUCIÓN: 1,0 ml, CLAVE DE IDENTIFICACIÓN: FQI-V-10, FQI-V-11, FQI-V-12, FQI-V-13, FQI-V-14, FQI-V-15, FQI-V-16, FQI-V-17, FQI-V-18, FQI-V-19, DE ACUERDO AL PROCEDIMIENTO DESCRITO EN LA PARTIDA NÚMERO 89 DEL ANEXO TÉCNICO.	PIEZA	10	1,526.00	15,260.00
90	IMPORTE DE LA CALIBRACIÓN APROBETA DE 100 ml, PARA ENTREGAR, CLASE A, MARCA: KIMAX KIMBLE, MODELO: 20026, NÚMERO DE SERIE: 27643, 27634, 27640, 27425, 27426, 27468, 27420, 27451, 27417, EMT ± 0,40 ml, RESOLUCIÓN: 1 ml, CLAVE DE IDENTIFICACIÓN: S/N, DE ACUERDO AL PROCEDIMIENTO DESCRITO EN LA PARTIDA NÚMERO 90 DEL ANEXO TÉCNICO.	PIEZA	9	1,526.00	13,734.00
91	IMPORTE DE LA CALIBRACIÓN APROBETA DE 100 ml, PARA CONTENER, CLASE A, MARCA: BLAU BRAND ETERNA, MODELO: S/M, LOTE: 13.09, NÚMERO DE SERIE: S/N, EMT ± 0,5 ml, RESOLUCIÓN: 1 ml, CLAVE DE IDENTIFICACIÓN: MB-PRG-1, MB-PRG-2, MB-PRG-3, MB-PRG-4, MB-PRG-5, DE ACUERDO AL PROCEDIMIENTO DESCRITO EN LA PARTIDA NÚMERO 91 DEL ANEXO TÉCNICO.	PIEZA	5	1,526.00	7,630.00
92.	IMPORTE DE LA CALIBRACIÓN APROBETA DE 250 ml, PARA CONTENER, CLASE B, MARCA: KIMAX, MODELO: 20039, NÚMERO DE SERIE: S/N, EMT ± 2,0 ml, RESOLUCIÓN: 2,0 ml, CLAVE DE IDENTIFICACIÓN: PR-FQ2-02, DE ACUERDO AL PROCEDIMIENTO DESCRITO EN LA PARTIDA NÚMERO 92 DEL ANEXO TÉCNICO.	PIEZA	1	1,536.00	1,536.00
93	IMPORTE DE LA CALIBRACIÓN APROBETA DE 250 ml, PARA ENTREGAR, CLASE B, MARCA: KIMAX, MODELO: 20024, NÚMERO	PIEZA	1	1,536.00	1,536.00

Acta de Fallo

Invitación a Cuando Menos Tres Personas Nacional Electrónica Número LA-050GYR019-E146-2020

Partida Núm.	CONCEPTO	Unidad	Cantidad	Precio Unitario	Montos
	DE SERIE: S/N, EMT ± 1,4 ml, RESOLUCIÓN: 2,0 ml, CLAVE DE IDENTIFICACIÓN: FQ1-28, DE ACUERDO AL PROCEDIMIENTO DESCRITO EN LA PARTIDA NÚMERO 93 DEL ANEXO TÉCNICO.				
94	IMPORTE DE LA CALIBRACIÓN APROBETA DE 250 ml, PARA ENTREGAR, CLASE B, MARCA: KIMAX, MODELO: 20024, NÚMERO DE SERIE: S/N, EMT ± 2,0 ml, RESOLUCIÓN: 2,0 ml, CLAVE DE IDENTIFICACIÓN: M.T.7,DE ACUERDO AL PROCEDIMIENTO DESCRITO EN LA PARTIDA NÚMERO 94 DEL ANEXO TÉCNICO.	PIEZA	1	1,536.00	1,536.00
95	IMPORTE DE LA CALIBRACIÓN APROBETA DE 250 ml, PARA CONTENER, CLASE A, MARCA: BRAND ETERNA DURAN, MODELO: S/M, NÚMERO DE SERIE: S/N, EMT ± 1,0 ml, RESOLUCIÓN: 2 mlCLAVE DE IDENTIFICACIÓN: MB-PRG-6, MB-PRG-7, DE ACUERDO AL PROCEDIMIENTO DESCRITO EN LA PARTIDA NÚMERO 95 DEL ANEXO TÉCNICO.	PIEZA	2	1,536.00	3,072.00
96	IMPORTE DE LA CALIBRACIÓN APROBETA DE 250 ml, PARA CONTENER, CLASE: B, MARCA: PYREX, MODELO: 2982, NUMERO DE SERIE: N/A, EMT ± 2,0 ml, RESOLUCIÓN: 2,0 ml, CLAVES DE IDENTIFICACIÓN: FQ1-V-57, FQ1-V-58, FQ1-V-59, FQ1-V-60, FQ1-V-61, FQ1-V-62, DE ACUERDO AL PROCEDIMIENTO DESCRITO EN LA PARTIDA NÚMERO 96 DEL ANEXO TÉCNICO.	PIEZA	6	1,497.00	8,982.00
97	IMPORTE DE LA CALIBRACIÓN APROBETA DE 500 ml, PARA ENTREGAR, CLASE B, MARCA: KIMAX, MODELO: 20024, NÚMERO DE SERIE: S/N, EMT ± 2,6 ml, RESOLUCIÓN: 5,0 ml, CLAVE DE IDENTIFICACIÓN: M-017, FQ1-38, DE ACUERDO AL PROCEDIMIENTO DESCRITO EN LA PARTIDA NÚMERO 97 DEL ANEXO TÉCNICO.	PIEZA	2	1,554.00	3,108.00
98	IMPORTE DE LA CALIBRACIÓN APROBETA DE 500 ml, PARA CONTENER, CLASE B, MARCA: PYREX, MODELO: 3022, NÚMERO DE SERIE: S/N, EMT ± 5,0 ml, RESOLUCIÓN: 5,0 ml, CLAVE DE IDENTIFICACIÓN: LDS-01, FQ1-39, DE ACUERDO AL PROCEDIMIENTO DESCRITO EN LA PARTIDA NÚMERO 98 DEL ANEXO TÉCNICO.	PIEZA	2	1,554.00	3,108.00
99	IMPORTE DE LA CALIBRACIÓN APROBETA DE 500 ml, PARA CONTENER, CLASE B, MARCA: PYREX, MODELO: 2982, NÚMERO DE SERIE: S/N, EMT ± 5,0 ml, RESOLUCIÓN: 5,0 ml, CLAVE DE IDENTIFICACIÓN: FQ1-041, FQ1-44, DE ACUERDO AL PROCEDIMIENTO DESCRITO EN LA PARTIDA NÚMERO 99 DEL ANEXO TÉCNICO.	PIEZA	2	1,554.00	3,108.00
100	IMPORTE DE LA CALIBRACIÓN APROBETA DE 500 ml, PARA CONTENER, CLASE B, MARCA: EXAX, MODELO: 20040, NÚMERO DE SERIE: S/N, EMT ± 5,0 ml, RESOLUCIÓN: 5,0 ml, CLAVE DE IDENTIFICACIÓN: FQ1-43, DE ACUERDO AL PROCEDIMIENTO DESCRITO EN LA PARTIDA NÚMERO 100 DEL ANEXO TÉCNICO.	PIEZA	1	1,554.00	1,554.00
101	IMPORTE DE LA CALIBRACIÓN APROBETA DE 500 ml, PARA CONTENER, CLASE B, MARCA: KIMAX, MODELO: 20039, NÚMERO DE SERIE: S/N, EMT ± 2,6 ml, RESOLUCIÓN: 5,0 ml, CLAVE DE IDENTIFICACIÓN: FQ1-42, DE ACUERDO AL PROCEDIMIENTO DESCRITO EN LA PARTIDA NÚMERO 101 DEL ANEXO TÉCNICO.	PIEZA	1	1,554.00	1,554.00
102	IMPORTE DE LA CALIBRACIÓN APROBETA DE 1000 ml, PARA ENTREGAR, CLASE B, MARCA: KIMAX, MODELO: 20040, NÚMERO	PIEZA	1	1,547.00	1,547.00

ANEXOS
DIVISIÓN DE CONTRATOS

Acta de Fallo

Invitación a Cuando Menos Tres Personas Nacional Electrónica Número LA-050GYR019-E146-2020

Partida Núm.	CONCEPTO	Unidad	Cantidad	Precio Unitario	Montos
	DE SERIE: S/N, EMT ± 5,0 ml, RESOLUCIÓN: 10 ml, CLAVE DE IDENTIFICACIÓN: FQ-PR-25, DE ACUERDO AL PROCEDIMIENTO DESCRITO EN LA PARTIDA NÚMERO 102 DEL ANEXO TÉCNICO.				
103	IMPORTE DE LA CALIBRACIÓN APROBETA DE 1000 ml, PARA ENTREGAR, CLASE B, MARCA: KIMAX, MODELO: 20024, NÚMERO DE SERIE: S/N, EMT ± 5,0 ml, RESOLUCIÓN: 10 ml, CLAVE DE IDENTIFICACIÓN: PRKE-1, FQ-PR-24, DE ACUERDO AL PROCEDIMIENTO DESCRITO EN LA PARTIDA NÚMERO 103 DEL ANEXO TÉCNICO.	PIEZA	2	1,575.00	3,150.00
104	IMPORTE DE LA CALIBRACIÓN APROBETADE 1000 ml, PARA ENTREGAR, CLASE B, MARCA: P.K., MODELO: 20024, NÚMERO DE SERIE: S/N, EMT ± 10,0 ml, RESOLUCIÓN: 10 ml, CLAVE DE IDENTIFICACIÓN: PRKE-2, PRKE-3, DE ACUERDO AL PROCEDIMIENTO DESCRITO EN LA PARTIDA NÚMERO 104 DEL ANEXO TÉCNICO.	PIEZA	2	1,575.00	3,150.00
105	IMPORTE DE LA CALIBRACIÓN APROBETA DE 1000 ml, PARA CONTENER, CLASE B, MARCA: KIMAX, MODELO: 20039, NÚMERO DE SERIE: S/N, EMT± 5,0 ml, RESOLUCIÓN: 10 ml, CLAVE DE IDENTIFICACIÓN: PRKC-1, DE ACUERDO AL PROCEDIMIENTO DESCRITO EN LA PARTIDA NÚMERO 105 DEL ANEXO TÉCNICO.	PIEZA	1	1,547.00	1,547.00
106	IMPORTE DE LA CALIBRACIÓN APROBETA DE 2000 ml, PARA ENTREGAR, CLASE B, MARCA: KIMAX, MODELO: 20024, NÚMERO DE SERIE: S/N, EMT ± 10,0 ml, RESOLUCIÓN: 20 ml, CLAVE DE IDENTIFICACIÓN: FQ2-19, DE ACUERDO AL PROCEDIMIENTO DESCRITO EN LA PARTIDA NÚMERO 106 DEL ANEXO TÉCNICO.	PIEZA	1	1,577.00	1,577.00
107	IMPORTE DE LA CALIBRACIÓN APROBETA DE 2000 ml, PARA CONTENER, CLASE B, MARCA: PYREX, MODELO: 3022, NÚMERO DE SERIE: S/N, EMT ± 20,0 ml, RESOLUCIÓN: 20 ml, CLAVE DE IDENTIFICACIÓN: FQ-PR-28, PMM-1, FQ1-V-65,DE ACUERDO AL PROCEDIMIENTO DESCRITO EN LA PARTIDA NÚMERO 107 DEL ANEXO TÉCNICO.	PIEZA	3	1,577.00	4,731.00
108	IMPORTE DE LA CALIBRACIÓN AMICROJERINGA DE 50 µL, MARCA: HAMILTON, MODELO: 1705, NÚMERO DE SERIE: S/N, EMT ± 0,5 µL, RESOLUCIÓN: 0,5 µL, CLAVE DE IDENTIFICACIÓN: FQ-MJR-09, DE ACUERDO AL PROCEDIMIENTO DESCRITO EN LA PARTIDA NÚMERO 108 DEL ANEXO TÉCNICO.	PIEZA	1	1,890.00	1,890.00
109	IMPORTE DE LA CALIBRACIÓN AMICROJERINGA DE 100 µL, MARCA: HAMILTON, MODELO: 710, NÚMERO DE SERIE: S/N, EMT ± 0,8 µL, RESOLUCIÓN: 1,0 µL, CLAVE DE IDENTIFICACIÓN: FQ1-MJR-07, FQ1-MJR-08, DE ACUERDO AL PROCEDIMIENTO DESCRITO EN LA PARTIDA NÚMERO 109 DEL ANEXO TÉCNICO.	PIEZA	2	1,890.00	3,780.00
110	IMPORTE DE LA CALIBRACIÓN AMICROJERINGA DE 250 µL, MARCA: HAMILTON, MODELO: 725, NÚMERO DE SERIE: S/N, EMT ± 4,0 µL, RESOLUCIÓN: 5,0 µL, CLAVE DE IDENTIFICACIÓN: FQ-MJR-03, DE ACUERDO AL PROCEDIMIENTO DESCRITO EN LA PARTIDA NÚMERO 110 DEL ANEXO TÉCNICO.	PIEZA	1	1,890.00	1,890.00

Acta de Fallo

Invitación a Cuando Menos Tres Personas Nacional Electrónica Número LA-050GYR019-E146-2020

Partida Núm.	CONCEPTO	Unidad	Cantidad	Precio Unitario	Montos
112	IMPORTE DE LA CALIBRACIÓN AMATRAZ VOLUMÉTRICO BAJO ACTINIO DE 100 ml, MARCA: KIMAX, CLASE: A TC (IN)MODELO: 28016, NUMERO DE SERIE: SIN NÚMERO, EMT ± 0,08 ml, RESOLUCIÓN: N/A, CLAVE DE IDENTIFICACIÓN: FQ2E108, FQ2E109, FQ2E110, FQ2E116,FQ2E537, FQ2E538, FQ2E539, FQ2E540, FQ2E541, FQ2E542, FQ2E543, FQ2E544, FQ2E545, FQ2E546, FQ2E547, FQ2E548, FQ2E549, FQ2E550, FQ2E551, FQ2E552, FQ2E553, FQ2E555, FQ2E556, FQ2E557, FQ2E558, FQ2E559, FQ2E560, FQ2E561, FQ2E562, FQ2E563, FQ2E564, DE ACUERDO AL PROCEDIMIENTO DESCRITO EN LA PARTIDA NÚMERO 112 DEL ANEXO TÉCNICO.	PIEZA	31	1,435.00	44,485.00
113	IMPORTE DE LA CALIBRACIÓN AMATRAZ VOLUMÉTRICO BAJO ACTINIO DE 50 ml, MARCA: KIMAX CLASE: A TC (IN), MODELO: 28016, NUMERO DE SERIE: SIN NÚMERO, EMT ± 0,05 ml, RESOLUCIÓN: N/A CLAVE DE IDENTIFICACIÓN: FQ2E118, FQ2E119, FQ2E120, FQ2E121, FQ2E122, FQ2E125, FQ2E126, FQ2E127, FQ2E466, FQ2E467, FQ2E468, FQ2E469, FQ2E470, FQ2E471, FQ2E472, FQ2E473, FQ2E474, FQ2E475, FQ2E476, FQ2E477, FQ2E478, FQ2E479, FQ2E480, FQ2E481, FQ2E482, FQ2E483, FQ2E484, FQ2E485, FQ2E486, FQ2E487,DE ACUERDO AL PROCEDIMIENTO DESCRITO EN LA PARTIDA NÚMERO 113 DEL ANEXO TÉCNICO.	PIEZA	30	1,365.00	40,950.00
114	IMPORTE DE LA CALIBRACIÓN AMATRAZ VOLUMÉTRICO DE 1 ml, MARCA: KIMAX, CLASE: A TC (IN) MODELO: 28014, NUMERO DE SERIE: SIN NÚMERO, EMT ± 0,01 ml, RESOLUCIÓN: N/A CLAVE DE IDENTIFICACIÓN: FQ-MV-1-01, FQ-MV-1-02, FQ-MV-1-03, DE ACUERDO AL PROCEDIMIENTO DESCRITO EN LA PARTIDA NÚMERO 114 DEL ANEXO TÉCNICO.	PIEZA	3	1,381.00	4,143.00
115	IMPORTE DE LA CALIBRACIÓN AMATRAZ VOLUMÉTRICO DE 2 ml, MARCA: PK, CLASE: B TC (IN) MODELO: 28014, NUMERO DE SERIE: SIN NÚMERO, EMT ± 0,02 ml, RESOLUCIÓN: N/A, CLAVE DE IDENTIFICACIÓN: FQ-MV2-01, DE ACUERDO AL PROCEDIMIENTO DESCRITO EN LA PARTIDA NÚMERO 115 DEL ANEXO TÉCNICO.	PIEZA	1	1,365.00	1,365.00
116	IMPORTE DE LA CALIBRACIÓN AMATRAZ VOLUMÉTRICO DE 10 ml, MARCA: KIMAX CLASE: A TC (IN), MODELO: 28017-A, EMT ± 0,02 ml, RESOLUCIÓN: N/A, NÚMERO DE SERIE: 14001, CLAVE DE IDENTIFICACIÓN: FQ2E128, NÚMERO DE SERIE: 13995, CLAVE DE IDENTIFICACIÓN: FQ2E132, NÚMERO DE SERIE: 13993, CLAVE DE IDENTIFICACIÓN: FQ2E133, DE ACUERDO AL PROCEDIMIENTO DESCRITO EN LA PARTIDA NÚMERO 116 DEL ANEXO TÉCNICO.	PIEZA	4	1,234.00	4,936.00
117	IMPORTE DE LA CALIBRACIÓN AMATRAZ VOLUMÉTRICO DE 10 ml, MARCA: KIMAK, CLASE: A TC (IN) MODELO: 28014, NUMERO DE SERIE: SIN NÚMERO, EMT ± 0,02 ml, RESOLUCIÓN: N/A CLAVE DE IDENTIFICACIÓN: MV-FQ2-21, MV-FQ2-22, MV-FQ2-23, MV-FQ2-24, MV-FQ2-25, MV-FQ2-26, MV-FQ2-27, MV-FQ2-28, FQ2-10-1A, FQ2-10-4C, FQ2-10-3C, FQ2E01, FQ2E02, FQ21215, FQ21315, FQ2-19, FQ2-20, FQ2-20*, FQ2-10-2B, DE ACUERDO AL PROCEDIMIENTO DESCRITO EN LA PARTIDA NÚMERO 117 DEL ANEXO TÉCNICO.	PIEZA	19	1,421.00	26,999.00
118	IMPORTE DE LA CALIBRACIÓN AMATRAZ VOLUMÉTRICO DE 10 ml, MARCA: SIBATA, CLASE: A TC (IN) MODELO: SIN MODELO, NUMERO DE SERIE: SIN NÚMERO, EMT ± 0,02 ml, RESOLUCIÓN: N/A CLAVE DE IDENTIFICACIÓN: FQ2E349, FQ2E350, FQ2E351, FQ2E352, FQ2E353, FQ2E354, FQ2E356, FQ2E357, FQ2E358, FQ2E359, FQ2E360, FQ2E361, FQ2E362, FQ2E363, FQ2E364, FQ2E355, DE ACUERDO AL	PIEZA	16	1,365.00	21,840.00

ANEXOS
DIVISIÓN DE CONTRATOS

Acta de Fallo

Invitación a Cuando Menos Tres Personas Nacional Electrónica Número LA-050GYR019-E146-2020

Partida Núm.	CONCEPTO	Unidad	Cantidad	Precio Unitario	Montos
	PROCEDIMIENTO DESCRITO EN LA PARTIDA NÚMERO 118 DEL ANEXO TÉCNICO.				
119	IMPORTE DE LA CALIBRACIÓN AMATRAZ VOLUMÉTRICO BAJO ACTINIO DE 10 ml, MARCA: KIMAX CLASE: A TC (IN), MODELO: 28016, NUMERO DE SERIE: SIN NÚMERO, EMT ± 0,02 ml, RESOLUCIÓN: N/A CLAVE DE IDENTIFICACIÓN: FQ21409, FQ21410, FQ2-10-6A, DMR156, DMR157, DMR158, DMR159, DMR174, DE ACUERDO AL PROCEDIMIENTO DESCRITO EN LA PARTIDA NÚMERO 119 DEL ANEXO TÉCNICO.	PIEZA	8	1,421.00	11,368.00
120	IMPORTE DE LA CALIBRACIÓN AMATRAZ VOLUMÉTRICO DE 5 ml, MARCA: KIMAX CLASE: A TC (IN), MODELO: 28014, NUMERO DE SERIE: SIN NÚMERO, EMT ± 0,02 ml, RESOLUCIÓN: N/A CLAVE DE IDENTIFICACIÓN: FQ2-MV5-05, FQ2-5-13, FQ21407, DE ACUERDO AL PROCEDIMIENTO DESCRITO EN LA PARTIDA NÚMERO 120 DEL ANEXO TÉCNICO.	PIEZA	3	1,365.00	4,095.00
121	IMPORTE DE LA CALIBRACIÓN AMATRAZ VOLUMÉTRICO DE 50 ml, MARCA: KIMAX CLASE: A TC (IN), MODELO: 28014, NÚMERO DE SERIE: S/N, EMT ± 0,05 ml, RESOLUCIÓN: N/A CLAVE DE IDENTIFICACIÓN: FQ2E134, FQ2E136, FQ2E137, FQ2E09, FQ2E11, FQ2E12, FQ2E13, DE ACUERDO AL PROCEDIMIENTO DESCRITO EN LA PARTIDA NÚMERO 121 DEL ANEXO TÉCNICO.	PIEZA	7	1,435.00	10,045.00
122	IMPORTE DE LA CALIBRACIÓN AMATRAZ VOLUMÉTRICO DE 50 ml, MARCA: KIMAX CLASE: A TC, , MODELO: 28017 NÚMERO DE SERIE: S/N, EMT ± 0,05 ml, RESOLUCIÓN: N/A CLAVE DE IDENTIFICACIÓN: FQ21605, FQ21606, FQ2E416, FQ2E417, FQ2E418, FQ2E419, FQ2E420, FQ2E421, FQ2E423, FQ2E424, FQ2E425, FQ2E426, FQ2E427, FQ2E428, FQ2E429, FQ2E430, FQ2E431, FQ2E432, FQ2E433, FQ2E434, FQ2E435, FQ2E436, FQ2E437, FQ2E438, FQ2E439, FQ2E440, FQ2E441, FQ2E442, FQ2E443, FQ2E444, FQ2E445, FQ2E446, FQ2E447, FQ2E448, FQ2E449, FQ2E450, FQ2E451, FQ2E452, FQ2E453, FQ2E454, FQ2E455, FQ2E456, FQ2E457, FQ2E458, FQ2E459, FQ2E460, FQ2E461, FQ2E462, FQ2E463, DE ACUERDO AL PROCEDIMIENTO DESCRITO EN LA PARTIDA NÚMERO 122 DEL ANEXO TÉCNICO.	PIEZA	49	1,365.00	66,885.00
123	IMPORTE DE LA CALIBRACIÓN AMATRAZ VOLUMÉTRICO DE 100 ml, MARCA: KIMAX CLASE: A TC (IN), MODELO: 28014, NÚMERO DE SERIE: S/N, EMT ± 0,08 ml, RESOLUCIÓN: N/A CLAVE DE IDENTIFICACIÓN: FQ2E140, FQ2E144, FQ2E145, FQ2E147, FQ2E148, FQ2E149, DE ACUERDO AL PROCEDIMIENTO DESCRITO EN LA PARTIDA NÚMERO 123 DEL ANEXO TÉCNICO.	PIEZA	6	1,435.00	8,610.00
124	IMPORTE DE LA CALIBRACIÓN AMATRAZ VOLUMÉTRICO DE 100 ml, MARCA: KIMAX CLASE: A TC (IN) MODELO: 28014, NÚMERO DE SERIE: S/N, EMT ± 0,08 ml, RESOLUCIÓN: N/A CLAVE DE IDENTIFICACIÓN: FQ2E531, FQ2E532, FQ2E533, FQ2E534, FQ2E536, FQ2E541 FQ2-34, FQ2-35, FQ2E15, FQ2E17, FQ2E18, DE ACUERDO AL PROCEDIMIENTO DESCRITO EN LA PARTIDA NÚMERO 124 DEL ANEXO TÉCNICO.	PIEZA	11	1,435.00	15,785.00
125	IMPORTE DE LA CALIBRACIÓN AMATRAZ VOLUMÉTRICO DE 100 ml, MARCA: KIMAX CLASE: B TC (IN), MODELO: 28015, NÚMERO DE SERIE: S/N, EMT ± 0,16 ml, RESOLUCIÓN: N/A CLAVE DE IDENTIFICACIÓN: FQ2-100-2A, FQ2-100-3A, FQ2-13, DE ACUERDO AL	PIEZA	3	1,423.00	4,269.00

Acta de Fallo

Invitación a Cuando Menos Tres Personas Nacional Electrónica Número LA-050GYR019-E146-2020

Partida Núm.	CONCEPTO	Unidad	Cantidad	Precio Unitario	Montos
	PROCEDIMIENTO DESCRITO EN LA PARTIDA NÚMERO 125 DEL ANEXO TÉCNICO.				
126	IMPORTE DE LA CALIBRACIÓN AMATRAZ VOLUMÉTRICO DE 25 ml, MARCA: KIMAX CLASE: A TC (IN), MODELO: 28014, NÚMERO DE SERIE: S/N, EMT ± 0,03 ml, RESOLUCIÓN: N/A CLAVE DE IDENTIFICACIÓN: FQ2E151, FQ2E152, FQ2E153, FQ2E154, FQ2E155, FQ2E156, DE ACUERDO AL PROCEDIMIENTO DESCRITO EN LA PARTIDA NÚMERO 126 DEL ANEXO TÉCNICO.	PIEZA	6	1,431.00	8,586.00
127	IMPORTE DE LA CALIBRACIÓN AMATRAZ VOLUMÉTRICO DE 25 ml, MARCA: KIMAX CLASE: A TC (IN), MODELO: 28014, NÚMERO DE SERIE: S/N, EMT ± 0,03 ml, RESOLUCIÓN: N/A CLAVE DE IDENTIFICACIÓN: FQ2E400, FQ2E401, FQ2E402, FQ2E403, FQ2E404, FQ2E405, FQ2E406, FQ2E407, FQ2E408, FQ2E409, FQ2E410, FQ2E411, FQ2E412, FQ2E413, FQ2E414, FQ2E415, DE ACUERDO AL PROCEDIMIENTO DESCRITO EN LA PARTIDA NÚMERO 127 DEL ANEXO TÉCNICO.	PIEZA	16	1,431.00	22,896.00
128	IMPORTE DE LA CALIBRACIÓN AMATRAZ VOLUMÉTRICO DE 25 ml, MARCA: KIMAX CLASE: A TC (IN), MODELO: 28014, NÚMERO DE SERIE: S/N, EMT ± 0,03 ml, RESOLUCIÓN: N/A CLAVE DE IDENTIFICACIÓN: FQ2E366, FQ2E367, FQ2E368, FQ2E369, FQ2E370, FQ2E371, FQ2E372, FQ2E373, FQ2E374, FQ2E375, FQ2E376, FQ2E377, FQ2E378, FQ2E379, FQ2E380, FQ2E381, FQ2E382, FQ2E383, FQ2E384, FQ2E385, FQ2E386, FQ2E387, FQ2E388, FQ2E389, FQ2E390, FQ2E391, FQ2E392, FQ2E393, FQ2E394, FQ2E395, FQ2E397, FQ2E398, FQ2E399, DE ACUERDO AL PROCEDIMIENTO DESCRITO EN LA PARTIDA NÚMERO 128 DEL ANEXO TÉCNICO.	PIEZA	33	1,431.00	47,223.00
129	IMPORTE DE LA CALIBRACIÓN AMATRAZ VOLUMÉTRICO DE 25 ml, MARCA: KIMAX CLASE: A TC (IN), MODELO: 28014, NÚMERO DE SERIE: S/N, EMT ± 0,03 ml, RESOLUCIÓN: N/A CLAVE DE IDENTIFICACIÓN: FQ2E04, FQ2E05, FQ2E06, FQ2E07, FQ2E08, MV-FQ2-09, DE ACUERDO AL PROCEDIMIENTO DESCRITO EN LA PARTIDA NÚMERO 129 DEL ANEXO TÉCNICO.	PIEZA	6	1,431.00	8,586.00
130	IMPORTE DE LA CALIBRACIÓN AMATRAZ VOLUMÉTRICO DE 25 ml, MARCA: KIMAX CLASE: A TC (IN), MODELO: 28014, NÚMERO DE SERIE: S/N, EMT ± 0,03 ml, RESOLUCIÓN: N/A CLAVE DE IDENTIFICACIÓN: MV-FQ2-24, MV-FQ2-25, MV-FQ2-26, MV-FQ-27, MV-FQ2-29, MV-FQ2-30, MV-FQ2-31, MV-FQ2-32, MV-FQ2-33, MV-FQ2-34, MV-FQ2-35, MV-FQ2-36, MV-FQ2-37, MV-FQ2-38, MV-FQ2-39, DE ACUERDO AL PROCEDIMIENTO DESCRITO EN LA PARTIDA NÚMERO 130 DEL ANEXO TÉCNICO.	PIEZA	15	1,431.00	21,465.00
131	IMPORTE DE LA CALIBRACIÓN AMATRAZ VOLUMÉTRICO DE 25 ml, MARCA: KIMAX CLASE: A TC (IN), MODELO: 28017, NÚMERO DE SERIE: S/N, EMT ± 0,03 ml, RESOLUCIÓN: N/A CLAVE DE IDENTIFICACIÓN: MV-FQ2-41, DE ACUERDO AL PROCEDIMIENTO DESCRITO EN LA PARTIDA NÚMERO 131 DEL ANEXO TÉCNICO.	PIEZA	1	1,365.00	1,365.00
132	IMPORTE DE LA CALIBRACIÓN AMATRAZ VOLUMÉTRICO BAJO ACTINIO DE 25 ml, MARCA: KIMAX CLASE: A TC (IN), MODELO: 28016, NUMERO DE SERIE: SIN NÚMERO, EMT ± 0,03 ml, RESOLUCIÓN: N/A CLAVE DE IDENTIFICACIÓN: FQ2-25-1-7A, FQ2-25-2-7A, DMR272, DMR273, DMR274, DMR276, DMR277, FQ2E230, FQ2E231, FQ2E235,	PIEZA	12	1,431.00	17,172.00

ANEXOS
DIVISIÓN DE CONTRATOS

Acta de Fallo

Invitación a Cuando Menos Tres Personas Nacional Electrónica Número LA-050GYR019-E146-2020

Partida Núm.	CONCEPTO	Unidad	Cantidad	Precio Unitario	Montos
	DMR304, DMR300,DE ACUERDO AL PROCEDIMIENTO DESCRITO EN LA PARTIDA NÚMERO 132 DEL ANEXO TÉCNICO.				
133	IMPORTE DE LA CALIBRACIÓN AMATRAZ VOLUMÉTRICO DE 20 ml, MARCA: BLAU BRAND CLASE: A TC (IN), MODELO: S/M NÚMERO DE SERIE: N/I, EMT ± 0,04 ml, RESOLUCIÓN: N/A CLAVE DE IDENTIFICACIÓN: FQ2E161, FQ2E162, FQ2E163, FQ2E164,DE ACUERDO AL PROCEDIMIENTO DESCRITO EN LA PARTIDA NÚMERO 133 DEL ANEXO TÉCNICO.	PIEZA	4	1,365.00	5,460.00
134.	IMPORTE DE LA CALIBRACIÓN AMATRAZ VOLUMÉTRICO DE 20 ml, MARCA: BLAU BRAND CLASE: A TC (IN), MODELO: S/M NÚMERO DE SERIE: N/I, EMT ± 0,04 ml, RESOLUCIÓN: N/A CLAVE DE IDENTIFICACIÓN: FQ2E488, FQ2E489, FQ2E490, FQ2E491, FQ2E492, FQ2E493, FQ2E494, FQ2E495, FQ2E496, FQ2E497, FQ2E498, FQ2E499, FQ2E500, FQ20415, FQ20315, FQ21603, DE ACUERDO AL PROCEDIMIENTO DESCRITO EN LA PARTIDA NÚMERO 134 DEL ANEXO TÉCNICO.	PIEZA	16	1,365.00	21,840.00
135.	IMPORTE DE LA CALIBRACIÓN AMATRAZ VOLUMÉTRICO DE 200 ml, MARCA: KIMAX, CLASE: A TC (IN) MODELO: 28014, NÚMERO DE SERIE: N/I, EMT ± 0,10 ml, RESOLUCIÓN: N/A CLAVE DE IDENTIFICACIÓN: FQ2E166, FQ2E167, MV-FQ2-27, MV-FQ-28, MV-FQ2-31, FQ2E19, FQ2E20, FQ2E21, FQ2-07, FQ2-22, FQ2-23, FQ2-24, DE ACUERDO AL PROCEDIMIENTO DESCRITO EN LA PARTIDA NÚMERO 135 DEL ANEXO TÉCNICO.	PIEZA	12	1,481.00	17,772.00
136.	IMPORTE DE LA CALIBRACIÓN AMATRAZ VOLUMÉTRICO DE 250 ml, MARCA: KIMAX, CLASE: A TC (IN) MODELO: 28017, NÚMERO DE SERIE: N/I, EMT ± 0,12 ml, RESOLUCIÓN: N/A CLAVE DE IDENTIFICACIÓN: FQ2-19, DE ACUERDO AL PROCEDIMIENTO DESCRITO EN LA PARTIDA NÚMERO 136 DEL ANEXO TÉCNICO.	PIEZA	1	1,451.00	1,451.00
137.	IMPORTE DE LA CALIBRACIÓN AMATRAZ VOLUMÉTRICO DE 250 ml, MARCA: PYREX, CLASE: B TC (IN) MODELO: 5641, NÚMERO DE SERIE: N/I, EMT ± 0,24 ml, RESOLUCIÓN: N/A CLAVE DE IDENTIFICACIÓN: FQ2-18, DE ACUERDO AL PROCEDIMIENTO DESCRITO EN LA PARTIDA NÚMERO 137 DEL ANEXO TÉCNICO.	PIEZA	1	1,481.00	1,481.00
138.	IMPORTE DE LA CALIBRACIÓN AMATRAZ VOLUMÉTRICO DE 500 ml, MARCA: KIMAX, CLASE: B TC (IN), MODELO: 28015, NÚMERO DE SERIE: S/N, EMT ± 0,40 ml, RESOLUCIÓN: N/A CLAVE DE IDENTIFICACIÓN: MV-FQ2-01, MV-FQ2-02, FQ2E501, FQ2E22, FQ2E502, DMR443, DE ACUERDO AL PROCEDIMIENTO DESCRITO EN LA PARTIDA NÚMERO 138 DEL ANEXO TÉCNICO.	PIEZA	6	1,481.00	8,886.00
139.	IMPORTE DE LA CALIBRACIÓN AMATRAZ VOLUMÉTRICO DE 1000 ml, MARCA: KIMAX, CLASE: A TC (IN), MODELO: 28014, NÚMERO DE SERIE: S/N, EMT ± 0,30 ml, RESOLUCIÓN: N/A CLAVE DE IDENTIFICACIÓN: FQ2E23, DE ACUERDO AL PROCEDIMIENTO DESCRITO EN LA PARTIDA NÚMERO 139 DEL ANEXO TÉCNICO.	PIEZA	1	1,423.00	1,423.00
140.	IMPORTE DE LA CALIBRACIÓN AMATRAZ VOLUMÉTRICO DE 1000 ml, MARCA: PYREX, CLASE: B TC (IN) MODELO: 5641, NÚMERO DE SERIE: S/N, EMT ± 0,60 ml, RESOLUCIÓN: N/A CLAVE DE IDENTIFICACIÓN: MV-FQ2-05, DE ACUERDO AL PROCEDIMIENTO DESCRITO EN LA PARTIDA NÚMERO 140 DEL ANEXO TÉCNICO.	PIEZA	1	1,423.00	1,423.00

Acta de Fallo

Invitación a Cuando Menos Tres Personas Nacional Electrónica Número LA-050GYR019-E146-2020

Partida Núm.	CONCEPTO	Unidad	Cantidad	Precio Unitario	Montos
141.	IMPORTE DE LA CALIBRACIÓN AMATRAZ VOLUMÉTRICO DE 2000 ml, MARCA: KYMAX, CLASE: B TC (IN), MODELO: 28015, NÚMERO DE SERIE: S/N, EMT ± 1,00 ml, RESOLUCIÓN: N/A, CLAVE DE IDENTIFICACIÓN: FQ2E464, FQ2E465, DE ACUERDO AL PROCEDIMIENTO DESCRITO EN LA PARTIDA NÚMERO 141 DEL ANEXO TÉCNICO.	PIEZA	2	1,423.00	2,846.00
142.	IMPORTE DE LA CALIBRACIÓN APROBETA DE 100 ml, MARCA: KIMAX, MODELO: 20024, CLASE: B TD (EX) NÚMERO DE SERIE: S/N, EMT ± 0,6 ml, RESOLUCIÓN: 1,0 ml, CLAVE DE IDENTIFICACIÓN: FQ-PB100-01, FQ-PB100-02, FQ20115, FQ21412, DE ACUERDO AL PROCEDIMIENTO DESCRITO EN LA PARTIDA NÚMERO 142 DEL ANEXO TÉCNICO.	PIEZA	4	1,321.00	5,284.00
143.	IMPORTE DE LA CALIBRACIÓN APIPETA VOLUMÉTRICA DE 2 ml, MARCA: KIMAX CLASE: A PE, MODELO: 37004, NÚMERO DE SERIE: S/N, EMT ± 0,006 ml, RESOLUCIÓN: N/A, CLAVE DE IDENTIFICACIÓN: FQ2E215, FQ2E219, FQ2E221, DE ACUERDO AL PROCEDIMIENTO DESCRITO EN LA PARTIDA NÚMERO 143 DEL ANEXO TÉCNICO.	PIEZA	3	1,421.00	4,263.00
144.	IMPORTE DE LA CALIBRACIÓN APIPETA VOLUMÉTRICA DE 1 ml, PARA ENTREGAR, MARCA: KIMAX-51, CLASE A MODELO: 37004-1, NÚMERO DE SERIE: S/N, EMT ± 0,008 ml, RESOLUCIÓN: N/A, CLAVE DE IDENTIFICACIÓN: FQ2E82, FQ2E83 FQ2E84, FQ2E85, FQ2E104, FQ2E105, FQ2E106, FQ2E107, DE ACUERDO AL PROCEDIMIENTO DESCRITO EN LA PARTIDA NÚMERO 144 DEL ANEXO TÉCNICO.	PIEZA	8	1,406.00	11,248.00
147.	IMPORTE DE LA CALIBRACIÓN APIPETA VOLUMÉTRICA DE 5 ml, MARCA: KIMAX-51 CLASE: A PE, MODELO: 37004-5, NÚMERO DE SERIE: S/N, EMT ± 0,01 ml, RESOLUCIÓN: N/A, CLAVE DE IDENTIFICACIÓN: FQ2-PVO-07, FQ2-PVO-08, FQ2E42, FQ2E44, DE ACUERDO AL PROCEDIMIENTO DESCRITO EN LA PARTIDA NÚMERO 147 DEL ANEXO TÉCNICO.	PIEZA	4	1,446.00	5,784.00
148.	IMPORTE DE LA CALIBRACIÓN APIPETA VOLUMÉTRICA DE 5 ml, MARCA: KIMAX CLASE: A PE, MODELO: 37004, NÚMERO DE SERIE: S/N, EMT ± 0,01 ml, RESOLUCIÓN: N/A, CLAVE DE IDENTIFICACIÓN: FQ2E188, FQ2-E185, FQ2E190, PI-FQ2-E03, FQ2E143, FQ2E194, FQ2E187, DE ACUERDO AL PROCEDIMIENTO DESCRITO EN LA PARTIDA NÚMERO 148 DEL ANEXO TÉCNICO.	PIEZA	7	1,365.00	9,555.00
149.	IMPORTE DE LA CALIBRACIÓN APIPETA VOLUMÉTRICA DE 5 ml, MARCA: KIMAX CLASE: B PE, MODELO: 37000, NÚMERO DE SERIE: S/N, EMT ± 0,02 ml, RESOLUCIÓN: N/A, CLAVE DE IDENTIFICACIÓN: PI-FQ2-03, PI-FQ2-06, PI-FQ2-07, DE ACUERDO AL PROCEDIMIENTO DESCRITO EN LA PARTIDA NÚMERO 149 DEL ANEXO TÉCNICO.	PIEZA	3	1,446.00	4,338.00
153.	IMPORTE DE LA CALIBRACIÓN APIPETA SEROLÓGICA DE 5 ml, MARCA: PYREX CLASE: B PE, MODELO: 7085, NUMERO DE SERIE: SIN NÚMERO, EMT ± 0,04 ml, RESOLUCIÓN: 0,1 ml, CLAVE DE IDENTIFICACIÓN: FQ2E336, FQ2E337, FQ2E338, FQ2E339, FQ2E340, FQ2E341, FQ2E342, DE ACUERDO AL PROCEDIMIENTO DESCRITO EN LA PARTIDA NÚMERO 153 DEL ANEXO TÉCNICO.	PIEZA	7	1,477.00	10,339.00
154.	IMPORTE DE LA CALIBRACIÓN APIPETA SEROLÓGICA DE 5 ml, MARCA: KIMAX-51 CLASE: B PE, MODELO: 37033-5, NUMERO DE SERIE: SIN NÚMERO, EMT ± 0,04 ml, RESOLUCIÓN: 0,1 ml, CLAVE DE	PIEZA	1	1,316.00	1,316.00

ANEXOS
DIVISIÓN DE CONTRATOS

Acta de Fallo

Invitación a Cuando Menos Tres Personas Nacional Electrónica Número LA-050GYR019-E146-2020

Partida Núm.	CONCEPTO	Unidad	Cantidad	Precio Unitario	Montos
	IDENTIFICACIÓN: FQ2E343, DE ACUERDO AL PROCEDIMIENTO DESCRITO EN LA PARTIDA NÚMERO 154 DEL ANEXO TÉCNICO.				
155.	IMPORTE DE LA CALIBRACIÓN APIPETA SEROLÓGICA DE 10 ml, MARCA: KIMAX CLASE: B PE, MODELO: 37035-K, NUMERO DE SERIE: SIN NÚMERO, EMT ± 0,12 ml, RESOLUCIÓN: 0,1 ml, CLAVE DE IDENTIFICACIÓN: FQ2E344, FQ2E345, FQ2E346, FQ2E347, FQ2E348, DE ACUERDO AL PROCEDIMIENTO DESCRITO EN LA PARTIDA NÚMERO 155 DEL ANEXO TÉCNICO.	PIEZA	5	1,326.00	6,630.00
156.	IMPORTE DE LA CALIBRACIÓN ABURETA DE 10 ml, MARCA: KIMAX CLASE: A TD, MODELO: 9326 NUMERO DE SERIE: N/I, EMT ± 0,02 ml, RESOLUCIÓN: 0,05 ml, CLAVE DE IDENTIFICACIÓN: FQ2-02, DE ACUERDO AL PROCEDIMIENTO DESCRITO EN LA PARTIDA NÚMERO 156 DEL ANEXO TÉCNICO.	PIEZA	1	1,728.00	1,728.00
157.	IMPORTE DE LA CALIBRACIÓN ABURETA DE 25 ml, MARCA: KIMAX CLASE: A TD, MODELO: 5322, NUMERO DE SERIE: N/I, EMT ± 0,03 ml, RESOLUCIÓN: 0,1 ml, CLAVE DE IDENTIFICACIÓN: FQ2-26, DE ACUERDO AL PROCEDIMIENTO DESCRITO EN LA PARTIDA NÚMERO 157 DEL ANEXO TÉCNICO.	PIEZA	1	1,728.00	1,728.00
158.	IMPORTE DE LA CALIBRACIÓN ABURETA DE 50 ml MARCA: KYMAX, CLASE A TD, MODELO: 6381 NUMERO DE SERIE: N/I, EMT± 0,05 ml, RESOLUCIÓN: 0,1 ml, CLAVE DE IDENTIFICACIÓN: FQ2-25, DE ACUERDO AL PROCEDIMIENTO DESCRITO EN LA PARTIDA NÚMERO 158 DEL ANEXO TÉCNICO.	PIEZA	1	1,728.00	1,728.00
159.	IMPORTE DE LA CALIBRACIÓN AMICROJERINGA 0 µL DE 100 µL, MARCA: PERKIN ELMER, CATALOGO: 09904822 MODELO: 100F-LC, LOTE: M06-F2499, NÚMERO DE SERIE: S/N, EMT ± 0,8 µL, RESOLUCIÓN: 2 µL CLAVE DE IDENTIFICACIÓN: FQ2-MJR-05, DE ACUERDO AL PROCEDIMIENTO DESCRITO EN LA PARTIDA NÚMERO 159 DEL ANEXO TÉCNICO.	PIEZA	1	1,890.00	1,890.00
160.	IMPORTE DE LA CALIBRACIÓN AMICROJERINGA 0 µL DE 100 µL, MARCA: PERKIN ELMER, CATALOGO: 09904822 MODELO: 100F-LC, LOTE: L07-E8404, NÚMERO DE SERIE: S/N, EMT ± 0,8 µL, RESOLUCIÓN: 2 µL CLAVE DE IDENTIFICACIÓN: FQ2-MJR-06, DE ACUERDO AL PROCEDIMIENTO DESCRITO EN LA PARTIDA NÚMERO 160 DEL ANEXO TÉCNICO.	PIEZA	1	1,890.00	1,890.00
161.	IMPORTE DE LA CALIBRACIÓN AMICROJERINGA DE 0 µL 250 µL, MARCA: HAMILTON, MODELO: 725, LOTE: 503448, NÚMERO DE SERIE: S/N, EMT ± 4,0 µL, RESOLUCIÓN: 2,5 µL CLAVE DE IDENTIFICACIÓN: FQII-V-64, DE ACUERDO AL PROCEDIMIENTO DESCRITO EN LA PARTIDA NÚMERO 161 DEL ANEXO TÉCNICO.	PIEZA	1	1,890.00	1,890.00
162.	IMPORTE DE LA CALIBRACIÓN AMICROJERINGA DE 0 µL 50 µL, MARCA: HAMILTON, MODELO: 705, LOTE: 499796, NÚMERO DE SERIE: S/N, EMT ± 4 µL, RESOLUCIÓN: 0,5 µL CLAVE DE IDENTIFICACIÓN: FQII-V-65, DE ACUERDO AL PROCEDIMIENTO DESCRITO EN LA PARTIDA NÚMERO 162 DEL ANEXO TÉCNICO.	PIEZA	1	1,890.00	1,890.00
163.	IMPORTE DE LA CALIBRACIÓN APROBETA DE 10 ml, MARCA: KIMAX, CLASE: B, PE, MODELO: 20024, NUMERO DE SERIE: N/A, EMT± 0,10 ml, RESOLUCIÓN: 0,2 ml, CLAVE DE IDENTIFICACIÓN: PR-FQ2-01, PR-FQ2-02, PR-FQ2-03, FQ2E66, DE ACUERDO AL	PIEZA	4	1,397.00	5,588.00

Acta de Fallo

Invitación a Cuando Menos Tres Personas Nacional Electrónica Número LA-050GYR019-E146-2020

Partida Núm.	CONCEPTO	Unidad	Cantidad	Precio Unitario	Montos
	PROCEDIMIENTO DESCRITO EN LA PARTIDA NÚMERO 163 DEL ANEXO TÉCNICO.				
164.	IMPORTE DE LA CALIBRACIÓN APROBETA DE 25 ml, MARCA: KIMAX CLASE: B, TD, MODELO: 20024, NUMERO DE SERIE: N/A, EMT ± 0,3 EMT ± 0,4 ml, RESOLUCIÓN: 0,5 ml, CLAVE DE IDENTIFICACIÓN, FQ2E69, FQ-PR-17, FQ2-05, PR-FQ2-10, DE ACUERDO AL PROCEDIMIENTO DESCRITO EN LA PARTIDA NÚMERO 164 DEL ANEXO TÉCNICO.	PIEZA	4	1,417.00	5,668.00
165.	IMPORTE DE LA CALIBRACIÓN APROBETA DE 50 ml, MARCA: KIMAX, CLASE: B, TD, MODELO: 20024, NUMERO DE SERIE: N/A, EMT ± 0,4 ml, RESOLUCIÓN: 1,0 ml, CLAVE DE IDENTIFICACIÓN: PR-FQ2-08, PR-FQ2-09, DE ACUERDO AL PROCEDIMIENTO DESCRITO EN LA PARTIDA NÚMERO 165 DEL ANEXO TÉCNICO.	PIEZA	2	1,301.00	2,602.00
166.	IMPORTE DE LA CALIBRACIÓN APROBETA DE 50 ml, MARCA: TEKK, CLASE: B, TD, MODELO: 20025-K, NUMERO DE SERIE: N/A, EMT ± 0,4 ml, RESOLUCIÓN: 1,0 ml, CLAVE DE IDENTIFICACIÓN: FQ2-50-PRO-1, DE ACUERDO AL PROCEDIMIENTO DESCRITO EN LA PARTIDA NÚMERO 166 DEL ANEXO TÉCNICO.	PIEZA	1	1,301.00	1,301.00
167.	IMPORTE DE LA CALIBRACIÓN APROBETA DE 50 ml, MARCA: TEKK, CLASE: B, TD, MODELO: 20030-K, NUMERO DE SERIE: N/A, EMT ± 0,4 ml, RESOLUCIÓN: 1,0 ml, CLAVE DE IDENTIFICACIÓN: FQ2-50-PRO-2, DE ACUERDO AL PROCEDIMIENTO DESCRITO EN LA PARTIDA NÚMERO 167 DEL ANEXO TÉCNICO.	PIEZA	1	1,301.00	1,301.00
168.	IMPORTE DE LA CALIBRACIÓN APROBETA DE 250 ml, MARCA: KIMAX, CLASE: B, TD, MODELO: 20024, NUMERO DE SERIE: N/A, EMT ± 1,4 ml, RESOLUCIÓN: 2,0 ml, CLAVE DE IDENTIFICACIÓN: FQ2E508, FQ2-17, FQ2E507, FQ2E79, DE ACUERDO AL PROCEDIMIENTO DESCRITO EN LA PARTIDA NÚMERO 168 DEL ANEXO TÉCNICO.	PIEZA	4	1,536.00	6,144.00
169.	IMPORTE DE LA CALIBRACIÓN APROBETA DE 1000 ml, MARCA: PYREK MÉXICO, CLASE: B, TD, MODELO: 3022, NUMERO DE SERIE: S/N, EMT ± 10,0 ml, RESOLUCIÓN: 10, 0 ml, CLAVE DE IDENTIFICACIÓN: FQ2E514, DE ACUERDO AL PROCEDIMIENTO DESCRITO EN LA PARTIDA NÚMERO 169 DEL ANEXO TÉCNICO.	PIEZA	1	1,505.00	1,505.00
170.	IMPORTE DE LA CALIBRACIÓN APROBETA DE 1000 ml, MARCA: PK MÉXICO, CLASE: B, TD, MODELO: 20024, NUMERO DE SERIE: S/N, EMT ± 10,0 ml, RESOLUCIÓN: 10,0 ml, CLAVE DE IDENTIFICACIÓN: FQ2E508, FQ2E509, FQ2E510, DE ACUERDO AL PROCEDIMIENTO DESCRITO EN LA PARTIDA NÚMERO 170 DEL ANEXO TÉCNICO.	PIEZA	3	1,547.00	4,641.00
171.	IMPORTE DE LA CALIBRACIÓN ABURETA DE 50 ml, PARA ENTREGAR,CLASE A, MARCA: KIMAX,MODELO: S/M, NÚMERO DE SERIE: 6387, EMT ± 0,05 ml, RESOLUCIÓN: 0,1 ml, CLAVE DE IDENTIFICACIÓN: RD-BUR50-3,DE ACUERDO AL PROCEDIMIENTO DESCRITO EN LA PARTIDA NÚMERO 171 DEL ANEXO TÉCNICO.	PIEZA	1	1,890.00	1,890.00
172.	IMPORTE DE LA CALIBRACIÓN ABURETA DE 50 ml, PARA ENTREGAR,CLASE B, MARCA: KIMAX,MODELO: S/M, NÚMERO DE SERIE: S/N,EMT ± 0,10 ml, RESOLUCIÓN: 0,1 ml, CLAVE DE IDENTIFICACIÓN: RD-BUR50-4, RD-BUR50-5, DE ACUERDO AL PROCEDIMIENTO DESCRITO EN LA PARTIDA NÚMERO 172 DEL ANEXO TÉCNICO.	PIEZA	2	1,890.00	3,780.00

ANEXOS
DIVISIÓN DE CONTRATOS

Acta de Fallo

Invitación a Cuando Menos Tres Personas Nacional Electrónica Número LA-050GYR019-E146-2020

Partida Núm.	CONCEPTO	Unidad	Cantidad	Precio Unitario	Montos
173.	IMPORTE DE LA CALIBRACIÓN AMATRAZ VOLUMÉTRICO DE 10 ml, PARA CONTENER, CLASE A, MARCA: KIMAX, MODELO: 28014, NÚMERO DE SERIE: S/N, EMT ± 0,02 ml, RESOLUCIÓN: N/A, CLAVE DE IDENTIFICACIÓN: ARD-MV10-1, ARD-MV10-2, ARD-MV10-3, RD-MV10-4, RD-MV10-5, RD-MV10-6, RD-MV10-7, RD-MV10-8, DE ACUERDO AL PROCEDIMIENTO DESCRITO EN LA PARTIDA NÚMERO 173 DEL ANEXO TÉCNICO.	PIEZA	8	1,421.00	11,368.00
174.	IMPORTE DE LA CALIBRACIÓN AMATRAZ VOLUMÉTRICO DE 25 ml, PARA CONTENER, CLASE A, MARCA: KIMAX, MODELO: 28014, NÚMERO DE SERIE: S/N, EMT ± 0,03 ml, RESOLUCIÓN: N/A, CLAVE DE IDENTIFICACIÓN: RD-MV25-4, RD-MV25-5, RD-MV25-6, RD-MV25-7, RD-MV25-8, DE ACUERDO AL PROCEDIMIENTO DESCRITO EN LA PARTIDA NÚMERO 174 DEL ANEXO TÉCNICO.	PIEZA	5	1,423.00	7,115.00
175.	IMPORTE DE LA CALIBRACIÓN AMATRAZ VOLUMÉTRICO DE 25 ml, PARA CONTENER,CLASE A, MARCA: KIMAX,MODELO: 28014, NÚMERO DE SERIE: S/N, EMT ± 0,03 ml, RESOLUCIÓN: N/A, CLAVE DE IDENTIFICACIÓN: RD-MV25-9, RD-MV25-10, RD-MV25-11, RD-MV25-12, RD-MV25-13, RD-MV25-14, RD-MV25-16, RD-MV25-17, RD-MV25-18, DE ACUERDO AL PROCEDIMIENTO DESCRITO EN LA PARTIDA NÚMERO 175 DEL ANEXO TÉCNICO.	PIEZA	9	1,423.00	12,807.00
176.	IMPORTE DE LA CALIBRACIÓN AMATRAZ VOLUMÉTRICO DE 25 ml, PARA CONTENER, CLASE A, MARCA:KIMAX, MODELO: 28014, NÚMERO DE SERIE: S/N, EMT ± 0,03 ml, RESOLUCIÓN: N/A, CLAVE DE IDENTIFICACIÓN: DMR206, DMR207, DMR208, DMR209, DMR210, DMR212, DMR213, DMR214, DMR215, DMR216, DMR217, DMR218, DMR219, DMR220, DMR221, DMR222, DMR223, DMR224, DMR225, DMR226, DMR227, DMR228, DMR229, DMR230, DMR231, DMR232, DMR233, DMR234, DMR235, DMR236, DMR237, DMR238, DMR239, DMR240, DMR241, DMR242, DMR243, DMR244, DMR245, DMR246, DMR247, DMR248, DMR249, DMR250, DMR251, DMR252, DMR253, DMR254, DMR255, DMR256, DMR257, DMR258, ,DMR259 , DMR260, DMR261, DMR262, DMR263, DMR264, DMR265, DMR266, DMR267, DMR268, DMR269, DMR270 y DMR271, DE ACUERDO AL PROCEDIMIENTO DESCRITO EN LA PARTIDA NÚMERO 176 DEL ANEXO TÉCNICO.	PIEZA	65	1,423.00	92,495.00
177.	IMPORTE DE LA CALIBRACIÓN AMATRAZ VOLUMÉTRICO DE 50 ml, PARA CONTENER, CLASE A, MARCA: KIMAX, MODELO: 28014, NÚMERO DE SERIE: S/N, EMT ± 0,05 ml, RESOLUCIÓN: N/A, CLAVE DE IDENTIFICACIÓN: ARD-MV50-2, ARD-MV50-3, RD-MV50-04, RD-MV50-05, RD-MV50-6, RD-MV50-7, RD-MV50-8, RD-MV50-9, RD-MV50-10, RD-MV50-16,DE ACUERDO AL PROCEDIMIENTO DESCRITO EN LA PARTIDA NÚMERO 177 DEL ANEXO TÉCNICO.	PIEZA	10	1,435.00	14,350.00
178.	IMPORTE DE LA CALIBRACIÓN AMATRAZ VOLUMÉTRICO DE 50 ml, PARA CONTENER, CLASE A, MARCA: BRAND, MODELO: 13.04, NÚMERO DE SERIE: S/N, EMT ± 0,06 ml, RESOLUCIÓN: N/A, CLAVE DE IDENTIFICACIÓN: RD-MV50-11, RD-MV50-12, RD-MV50-13, RD-MV50-14, RD-MV50-15, DE ACUERDO AL PROCEDIMIENTO DESCRITO EN LA PARTIDA NÚMERO 178 DEL ANEXO TÉCNICO.	PIEZA	5	1,423.00	7,115.00
179.	IMPORTE DE LA CALIBRACIÓN AMATRAZ VOLUMÉTRICO DE 100 ml, PARA CONTENER, CLASE A, MARCA: BRAND, MODELO: S/M, NÚMERO DE SERIE: S/N, EMT ± 0,10 ml, RESOLUCIÓN: N/A, CLAVE DE IDENTIFICACIÓN: RD-MV100-1, RD-MV100-2, RD-MV100-3, RD-	PIEZA	5	1,435.00	7,175.00

Acta de Fallo

Invitación a Cuando Menos Tres Personas Nacional Electrónica Número LA-050GYR019-E146-2020

Partida Núm.	CONCEPTO	Unidad	Cantidad	Precio Unitario	Montos
	MV100-4, RD-MV100-5, DE ACUERDO AL PROCEDIMIENTO DESCRITO EN LA PARTIDA NÚMERO 179 DEL ANEXO TÉCNICO.				
180.	IMPORTE DE LA CALIBRACIÓN AMATRAZ VOLUMÉTRICO DE 100 ml, PARA CONTENER, CLASE A, MARCA: KIMAX, MODELO: 28014, NÚMERO DE SERIE: S/N, EMT ± 0,08 ml, RESOLUCIÓN: N/A, CLAVE DE IDENTIFICACIÓN: RD-MV100-6, RD-MV100-7, DE ACUERDO AL PROCEDIMIENTO DESCRITO EN LA PARTIDA NÚMERO 180 DEL ANEXO TÉCNICO.	PIEZA	2	1,435.00	2,870.00
181.	IMPORTE DE LA CALIBRACIÓN AMATRAZ VOLUMÉTRICO DE 200 ml, PARA CONTENER, CLASE A, MARCA: KIMAX, MODELO: 28014, NÚMERO DE SERIE: S/N, EMT ± 0,10 ml, RESOLUCIÓN: N/A, CLAVE DE IDENTIFICACIÓN: ARD-MV200-1, ARD-MV-200-2, ARD-MV200-3, DE ACUERDO AL PROCEDIMIENTO DESCRITO EN LA PARTIDA NÚMERO 181 DEL ANEXO TÉCNICO.	PIEZA	3	1,504.00	4,512.00
182.	IMPORTE DE LA CALIBRACIÓN AMATRAZ VOLUMÉTRICO DE 250 ml, PARA CONTENER, CLASE B, MARCA: PYREX, MODELO: 5641, NÚMERO DE SERIE: S/N, EMT ± 0,24 ml, RESOLUCIÓN: N/A, CLAVE DE IDENTIFICACIÓN: ARD-MV250-1, ARD-MV250-3, DE ACUERDO AL PROCEDIMIENTO DESCRITO EN LA PARTIDA NÚMERO 182 DEL ANEXO TÉCNICO.	PIEZA	2	1,481.00	2,962.00
183.	IMPORTE DE LA CALIBRACIÓN AMATRAZ VOLUMÉTRICO DE 500 ml, PARA CONTENER, CLASE B, MARCA: KIMAX, MODELO: 28015, NÚMERO DE SERIE: S/N, EMT ± 0,40 ml, RESOLUCIÓN: N/A, CLAVE DE IDENTIFICACIÓN: ARD-MV500-2, ARD-MV500-3, DE ACUERDO AL PROCEDIMIENTO DESCRITO EN LA PARTIDA NÚMERO 183 DEL ANEXO TÉCNICO.	PIEZA	2	1,481.00	2,962.00
184.	IMPORTE DE LA CALIBRACIÓN AMATRAZ VOLUMÉTRICO DE 1000 ml, PARA CONTENER, CLASE A, MARCA: KIMAX, MODELO: 28014, NÚMERO DE SERIE: S/N, EMT ± 0,30 ml, RESOLUCIÓN: N/A, CLAVE DE IDENTIFICACIÓN: ARD-MV1000-1, ARD-MV1000-2, ARD-MV1000-3, DE ACUERDO AL PROCEDIMIENTO DESCRITO EN LA PARTIDA NÚMERO 184 DEL ANEXO TÉCNICO.	PIEZA	3	1,423.00	4,269.00
185.	IMPORTE DE LA CALIBRACIÓN AMATRAZ VOLUMÉTRICO DE 100 ml DE BAJO ACTINIO, PARA CONTENER, CLASE A, MARCA: PYREX, MODELO: 55640, NÚMERO DE SERIE: S/N, EMT ± 0,08 ml, RESOLUCIÓN: N/A, CLAVE DE IDENTIFICACIÓN: DMR321, DMR322, DMR323, DMR324, DMR325, DMR326, DMR327, DMR328, DMR329, DMR330, DMR331, DMR332, DMR333, DMR334, DMR335, DMR336, DMR337, DMR338, DMR339, DMR340, DMR341, DMR342, DMR343, DMR344, DMR345, DMR346 y DMR347, DE ACUERDO AL PROCEDIMIENTO DESCRITO EN LA PARTIDA NÚMERO 185 DEL ANEXO TÉCNICO.	PIEZA	27	1,423.00	38,421.00
186.	IMPORTE DE LA CALIBRACIÓN APIPETA VOLUMÉTRICA DE 2 ml, PARA ENTREGAR,CLASE A, MARCA: KIMAX,MODELO: 37004, NÚMERO DE SERIE: S/N, EMT ± 0,006 ml, RESOLUCIÓN: N/A,CLAVE DE IDENTIFICACIÓN: ARD-PV2-2, ARD-PV2-3, DE ACUERDO AL PROCEDIMIENTO DESCRITO EN LA PARTIDA NÚMERO 186 DEL ANEXO TÉCNICO.	PIEZA	2	1,421.00	2,842.00
187.	IMPORTE DE LA CALIBRACIÓN APIPETA VOLUMÉTRICA DE 5 ml, PARA ENTREGAR,CLASE A, MARCA: PYREX,MODELO: 7100,	PIEZA	1	1,446.00	1,446.00

ANEXOS
DIVISIÓN DE CONTRATOS

Acta de Fallo

Invitación a Cuando Menos Tres Personas Nacional Electrónica Número LA-050GYR019-E146-2020

Partida Núm.	CONCEPTO	Unidad	Cantidad	Precio Unitario	Montos
	NÚMERO DE SERIE: S/N, EMT ± 0,010 ml, RESOLUCIÓN: N/A, CLAVE DE IDENTIFICACIÓN: ARD-14-11, DE ACUERDO AL PROCEDIMIENTO DESCRITO EN LA PARTIDA NÚMERO 187 DEL ANEXO TÉCNICO.				
188.	IMPORTE DE LA CALIBRACIÓN APIPETA VOLUMÉTRICA DE 5 ml, PARA ENTREGAR,CLASE B, MARCA: KIMAX,MODELO: 37000, NÚMERO DE SERIE: S/N,EMT ± 0,02 ml, RESOLUCIÓN: N/A, CLAVE DE IDENTIFICACIÓN: ARD-14-12, DE ACUERDO AL PROCEDIMIENTO DESCRITO EN LA PARTIDA NÚMERO 188 DEL ANEXO TÉCNICO.	PIEZA	1	1,446.00	1,446.00
189.	IMPORTE DE LA CALIBRACIÓN APIPETA VOLUMÉTRICA DE 10 ml, PARA ENTREGAR,CLASE A, MARCA: PYREX,MODELO: 7100, NÚMERO DE SERIE: S/N,EMT ± 0,020 ml, RESOLUCIÓN: N/A, CLAVE DE IDENTIFICACIÓN: ARD-PV10-4, ARD-PV10-5, ARD-PV10-11, ARD-PV10-12, ARD-14-17, DE ACUERDO AL PROCEDIMIENTO DESCRITO EN LA PARTIDA NÚMERO 189 DEL ANEXO TÉCNICO.	PIEZA	5	1,486.00	7,430.00
190.	IMPORTE DE LA CALIBRACIÓN PIPETA VOLUMÉTRICA DE 10 ml, PARA ENTREGAR,CLASE A, MARCA: KIMAX,MODELO: 37004, NÚMERO DE SERIE: S/N,EMT ± 0,02 ml, RESOLUCIÓN: N/A, CLAVE DE IDENTIFICACIÓN: ARD-PV10-1, ARD-PV10-3, DE ACUERDO AL PROCEDIMIENTO DESCRITO EN LA PARTIDA NÚMERO 190 DEL ANEXO TÉCNICO.	PIEZA	2	1,486.00	2,972.00
191.	IMPORTE DE LA CALIBRACIÓN APIPETA VOLUMÉTRICA DE 10 ml, PARA ENTREGAR,CLASE A, MARCA: KIMAX,MODELO: 37044, NÚMERO DE SERIE: S/N,EMT ± 0,02 ml, RESOLUCIÓN: N/A, CLAVE DE IDENTIFICACIÓN: ARD-PV10-6, ARD-PV10-7, ARD-PV10-8, ARD-PV10-9, ARD-PV10-10, DE ACUERDO AL PROCEDIMIENTO DESCRITO EN LA PARTIDA NÚMERO 191 DEL ANEXO TÉCNICO.	PIEZA	5	1,486.00	7,430.00
192.	IMPORTE DE LA CALIBRACIÓN APIPETA VOLUMÉTRICA DE 25 ml, PARA ENTREGAR,CLASE A, MARCA: KIMAX,MODELO: 37004, NÚMERO DE SERIE: S/N,EMT ± 0,03 ml, RESOLUCIÓN: N/A, CLAVE DE IDENTIFICACIÓN: RD-PV25-1, RD-PV25-2, RD-PV25-3, DE ACUERDO AL PROCEDIMIENTO DESCRITO EN LA PARTIDA NÚMERO 192 DEL ANEXO TÉCNICO.	PIEZA	3	1,506.00	4,518.00
193.	IMPORTE DE LA CALIBRACIÓN APIPETA SEROLÓGICA DE 1 ml, PARA ENTREGAR,CLASE: B, MARCA: PYREX,MODELO: 7085, NÚMERO DE SERIE: S/N,EMT ± 0,02 ml, RESOLUCIÓN: 0,01 ml, CLAVE DE IDENTIFICACIÓN: RD-PS1-1, RD-PS1-2, RD-PS1-3, RD-PS1-4, RD-PS1-5, DE ACUERDO AL PROCEDIMIENTO DESCRITO EN LA PARTIDA NÚMERO 193 DEL ANEXO TÉCNICO.	PIEZA	5	1,447.00	7,235.00
194.	IMPORTE DE LA CALIBRACIÓN APIPETA SEROLÓGICA DE 2 ml, PARA ENTREGAR,CLASE: B, MARCA: PYREX,MODELO: 7085, NÚMERO DE SERIE: S/N,EMT ± 0,02 ml, RESOLUCIÓN: 0,01 ml, CLAVE DE IDENTIFICACIÓN: RD-PS2-1, RD-PS2-2, RD-PS2-3, RD-PS2-4, RD-PS2-5, DE ACUERDO AL PROCEDIMIENTO DESCRITO EN LA PARTIDA NÚMERO 194 DEL ANEXO TÉCNICO.	PIEZA	5	1,467.00	7,335.00
195.	IMPORTE DE LA CALIBRACIÓN APIPETA SEROLÓGICA DE 5 ml, PARA ENTREGAR,CLASE: B, MARCA: PYREX,MODELO: 7085, NÚMERO DE SERIE: S/N,EMT ± 0,04 ml, RESOLUCIÓN: 0,1 ml, CLAVE DE IDENTIFICACIÓN: RD-PS5-1, RD-PS5-2, RD-PS5-3, RD-PS5-4, RD-PS5-5, DE ACUERDO AL PROCEDIMIENTO DESCRITO EN LA PARTIDA NÚMERO 195 DEL ANEXO TÉCNICO.	PIEZA	5	1,477.00	7,385.00

Acta de Fallo

Invitación a Cuando Menos Tres Personas Nacional Electrónica Número LA-050GYR019-E146-2020

Partida Núm.	CONCEPTO	Unidad	Cantidad	Precio Unitario	Montos
196.	IMPORTE DE LA CALIBRACIÓN APIPETA SEROLÓGICA DE 10 ml, PARA ENTREGAR,CLASE B, MARCA: KIMAX,MODELO: 37033, NÚMERO DE SERIE: S/N,EMT ± 0,06 ml, RESOLUCIÓN: 0,1 ml, CLAVE DE IDENTIFICACIÓN: RD-PS10-1, RD-PS10-2, RD-PS10-3, RD-PS10-4, RD-PS10-5, DE ACUERDO AL PROCEDIMIENTO DESCRITO EN LA PARTIDA NÚMERO 196 DEL ANEXO TÉCNICO.	PIEZA	5	1,497.00	7,485.00
197.	IMPORTE DE LA CALIBRACIÓN APIPETA SEROLÓGICA DE 1 ml, PARA ENTREGAR, CLASE B, MARCA: P.K. MEXICO, MODELO: 37035-K, NÚMERO DE SERIE: S/N, EMT ± 0,02 ml, RESOLUCIÓN: 0,1 ml, CLAVE DE IDENTIFICACIÓN: DMR-522, DE ACUERDO AL PROCEDIMIENTO DESCRITO EN LA PARTIDA NÚMERO 197 DEL ANEXO TÉCNICO.	PIEZA	1	1,447.00	1,447.00
198.	IMPORTE DE LA CALIBRACIÓN APIPETA SEROLÓGICA DE 2 ml, PARA ENTREGAR, CLASE B, MARCA: PYREX, MODELO: 7085, NÚMERO DE SERIE: S/N, EMT ± 0,02 ml, RESOLUCIÓN: 0,01 ml, CLAVE DE IDENTIFICACIÓN: DMR-521, DE ACUERDO AL PROCEDIMIENTO DESCRITO EN LA PARTIDA NÚMERO 198 DEL ANEXO TÉCNICO.	PIEZA	1	1,467.00	1,467.00
199.	IMPORTE DE LA CALIBRACIÓN APIPETA SEROLÓGICA DE 2 ml, PARA ENTREGAR, CLASE B, MARCA: W-GERMANY, MODELO: S/M, NÚMERO DE SERIE: S/N, EMT ± 0,02 ml, RESOLUCIÓN: 0,01 ml, CLAVE DE IDENTIFICACIÓN: DMR-520, DE ACUERDO AL PROCEDIMIENTO DESCRITO EN LA PARTIDA NÚMERO 199 DEL ANEXO TÉCNICO.	PIEZA	1	1,467.00	1,467.00
200.	IMPORTE DE LA CALIBRACIÓN APIPETA SEROLÓGICA DE 2 ml, PARA ENTREGAR, CLASE B, MARCA: TEKK KIMAX-51, MODELO: 37035-K, NÚMERO DE SERIE: S/N, EMT ± 0,02 ml, RESOLUCIÓN: 0,01 ml, CLAVE DE IDENTIFICACIÓN: DMR-519, DE ACUERDO AL PROCEDIMIENTO DESCRITO EN LA PARTIDA NÚMERO 200 DEL ANEXO TÉCNICO.	PIEZA	1	1,467.00	1,467.00
201.	IMPORTE DE LA CALIBRACIÓN APIPETA SEROLÓGICA DE 10 ml, PARA ENTREGAR, CLASE B, MARCA: P.K.MODELO: 37035-K, NÚMERO DE SERIE: S/N, EMT ± 0,06 ml, RESOLUCIÓN: 0,1 ml, CLAVE DE IDENTIFICACIÓN: DMR-517, DE ACUERDO AL PROCEDIMIENTO DESCRITO EN LA PARTIDA NÚMERO 201 DEL ANEXO TÉCNICO.	PIEZA	1	1,497.00	1,497.00
202.	IMPORTE DE LA CALIBRACIÓN APIPETA SEROLÓGICA DE 25 ml, PARA ENTREGAR, CLASE B, MARCA: KIMAX, MODELO: 37020, NÚMERO DE SERIE: S/N, EMT ± 0,10 ml, RESOLUCIÓN: 0,1 ml,CLAVE DE IDENTIFICACIÓN: DMR-516, DE ACUERDO AL PROCEDIMIENTO DESCRITO EN LA PARTIDA NÚMERO 202 DEL ANEXO TÉCNICO.	PIEZA	1	1,517.00	1,517.00
203.	IMPORTE DE LA CALIBRACIÓN APROBETA DE 10 ml, PARA CONTENER, CLASE B, MARCA: PYREX, MODELO: 3022, NÚMERO DE SERIE: S/N, EMT ± 0,15 ml, RESOLUCIÓN: 0,1 ml, CLAVE DE IDENTIFICACIÓN: ARD-PB10-3, DE ACUERDO AL PROCEDIMIENTO DESCRITO EN LA PARTIDA NÚMERO 203 DEL ANEXO TÉCNICO.	PIEZA	1	1,397.00	1,397.00
204.	IMPORTE DE LA CALIBRACIÓN APROBETA DE 10 ml, PARA CONTENER, CLASE B, MARCA: BRAND, MODELO: S/M, NÚMERO DE SERIE: S/N, EMT ± 0,15 ml, RESOLUCIÓN: 0,2 ml, CLAVE DE IDENTIFICACIÓN: RD-PB10-4, RD-PB10-5, RD-PB10-6, RD-PB10-7 RD-PB10-8, DE ACUERDO AL PROCEDIMIENTO DESCRITO EN LA	PIEZA	5	1,397.00	6,985.00

ANEXOS
DIVISIÓN DE CONTRATOS

Acta de Fallo

Invitación a Cuando Menos Tres Personas Nacional Electrónica Número LA-050GYR019-E146-2020

Partida Núm.	CONCEPTO	Unidad	Cantidad	Precio Unitario	Montos
	PARTIDA NÚMERO 204 DEL ANEXO TÉCNICO.				
205.	IMPORTE DE LA CALIBRACIÓN APROBETA DE 25 ml, PARA ENTREGAR, CLASE B, MARCA: KIMAX, MODELO: 20024, NÚMERO DE SERIE: S/N, EMT ± 0,3 ml, RESOLUCIÓN: 0,5 ml, CLAVE DE IDENTIFICACIÓN: ARD-PB25-1, ARD-PB25-2, ARD-PB25-3, DE ACUERDO AL PROCEDIMIENTO DESCRITO EN LA PARTIDA NÚMERO 205 DEL ANEXO TÉCNICO.	PIEZA	3	1,417.00	4,251.00
206.	IMPORTE DE LA CALIBRACIÓN APROBETA DE 25 ml, PARA CONTENER, CLASE B, MARCA: BRAND, MODELO: S/M, NÚMERO DE SERIE: S/N, EMT ± 0,4 ml, RESOLUCIÓN: 0,5 ml, CLAVE DE IDENTIFICACIÓN N: RD-PB25-4, RD-PB25-5, DE ACUERDO AL PROCEDIMIENTO DESCRITO EN LA PARTIDA NÚMERO 206 DEL ANEXO TÉCNICO.	PIEZA	2	1,417.00	2,834.00
207.	IMPORTE DE LA CALIBRACIÓN APROBETADE 25 ml, PARA CONTENER, CLASE B, MARCA: BRAND, MODELO: S/M, NÚMERO DE SERIE: S/N,EMT ± 0,4 ml, RESOLUCIÓN: 0,5 ml, CLAVE DE IDENTIFICACIÓN: RD-PB25-6, RD-PB25-7, RD-PB25-8, DE ACUERDO AL PROCEDIMIENTO DESCRITO EN LA PARTIDA NÚMERO 207 DEL ANEXO TÉCNICO.	PIEZA	3	1,417.00	4,251.00
208.	IMPORTE DE LA CALIBRACIÓN APROBETA DE 50 ml, PARA CONTENER, CLASE B, MARCA: PYREX, MODELO: 3022, NÚMERO DE SERIE: S/N, EMT ± 0,5 ml, RESOLUCIÓN: 1 ml, CLAVE DE IDENTIFICACIÓN: ARD-PB50-1, ARD-PB50-3, DE ACUERDO AL PROCEDIMIENTO DESCRITO EN LA PARTIDA NÚMERO 208 DEL ANEXO TÉCNICO.	PIEZA	2	1,447.00	2,894.00
209.	IMPORTE DE LA CALIBRACIÓN APROBETA DE 50 ml, PARA CONTENER, CLASE B, MARCA: BRAND, MODELO: S/M, NÚMERO DE SERIE: S/N, EMT ± 0,8 ml, RESOLUCIÓN: 1 ml, CLAVE DE IDENTIFICACIÓN: RD-PB50-4, RD-PB50-5, RD-PB50-6, RD-PB50-7, RD-PB50-8, DE ACUERDO AL PROCEDIMIENTO DESCRITO EN LA PARTIDA NÚMERO 209 DEL ANEXO TÉCNICO.	PIEZA	5	1,447.00	7,235.00
210.	IMPORTE DE LA CALIBRACIÓN APROBETA DE 100 ml, PARA CONTENER, CLASE B, MARCA: BRAND, MODELO: S/M, NÚMERO DE SERIE: S/N, EMT ± 0,8 ml, RESOLUCIÓN: 1 ml, CLAVE DE IDENTIFICACIÓN: RD-PB100-1, RD-PB100-2, RD-PB100-3, DE ACUERDO AL PROCEDIMIENTO DESCRITO EN LA PARTIDA NÚMERO 210 DEL ANEXO TÉCNICO.	PIEZA	3	1,487.00	4,461.00
211.	IMPORTE DE LA CALIBRACIÓN APROBETADE 100 ml, PARA CONTENER, CLASE B, MARCA: BRAND, MODELO: S/M, NÚMERO DE SERIE: S/N,EMT ± 0,8 ml, RESOLUCIÓN: 1,0 ml, CLAVE DE IDENTIFICACIÓN: RD-PB100-4, RD-PB100-5, DE ACUERDO AL PROCEDIMIENTO DESCRITO EN LA PARTIDA NÚMERO 211 DEL ANEXO TÉCNICO.	PIEZA	2	1,487.00	2,974.00
212.	IMPORTE DE LA CALIBRACIÓN APROBETA DE 250 ml, PARA CONTENER, CLASE B, MARCA: BRAND, MODELO: S/M, NÚMERO DE SERIE: S/N, EMT ± 1,5 ml, RESOLUCIÓN: 2 ml, CLAVE DE IDENTIFICACIÓN: RD-PB250-1, RD-PB250-3, DE ACUERDO AL PROCEDIMIENTO DESCRITO EN LA PARTIDA NÚMERO 212 DEL ANEXO TÉCNICO.	PIEZA	2	1,536.00	3,072.00

Acta de Fallo

Invitación a Cuando Menos Tres Personas Nacional Electrónica Número LA-050GYR019-E146-2020

Partida Núm.	CONCEPTO	Unidad	Cantidad	Precio Unitario	Montos
213.	IMPORTE DE LA CALIBRACIÓN APROBETADE 250 ml, PARA CONTENER, CLASE B, MARCA: BRAND, MODELO: S/M, NÚMERO DE SERIE: S/N, EMT ± 1,5 ml, RESOLUCIÓN: 2,0 ml, CLAVE DE IDENTIFICACIÓN: RD-PB250-4, RD-PB250-5, DE ACUERDO AL PROCEDIMIENTO DESCRITO EN LA PARTIDA NÚMERO 213 DEL ANEXO TÉCNICO.	PIEZA	2	1,536.00	3,072.00
214.	IMPORTE DE LA CALIBRACIÓN APROBETA DE 250 ml, PARA CONTENER, CLASE: A, MARCA: BRAND, MODELO: S/M, NÚMERO DE SERIE: S/N, EMT ± 1,0 ml, RESOLUCIÓN: 2 ml, CLAVE DE IDENTIFICACIÓN: RD-PB250-6, DE ACUERDO AL PROCEDIMIENTO DESCRITO EN LA PARTIDA NÚMERO 214 DEL ANEXO TÉCNICO.	PIEZA	1	1,536.00	1,536.00
215.	IMPORTE DE LA CALIBRACIÓN APROBETA DE 500 ml, PARA CONTENER, CLASE B, MARCA: BRAND, MODELO: S/M, NÚMERO DE SERIE: S/N, EMT ± 4,0 ml, RESOLUCIÓN: 5 ml, CLAVE DE IDENTIFICACIÓN: RD-PB500-1, RD-PB500-2, RD-PB500-3, DE ACUERDO AL PROCEDIMIENTO DESCRITO EN LA PARTIDA NÚMERO 215 DEL ANEXO TÉCNICO.	PIEZA	3	1,536.00	4,608.00
216.	IMPORTE DE LA CALIBRACIÓN APROBETA DE 500 ml, PARA ENTREGAR, CLASE B, MARCA: KIMAX, MODELO: 20024, NÚMERO DE SERIE: S/N, EMT ± 2,6 ml, RESOLUCIÓN: 5,0 ml, CLAVE DE IDENTIFICACIÓN: RD-PB500-4, DE ACUERDO AL PROCEDIMIENTO DESCRITO EN LA PARTIDA NÚMERO 216 DEL ANEXO TÉCNICO.	PIEZA	1	1,536.00	1,536.00
217.	IMPORTE DE LA CALIBRACIÓN APROBETADE 500 ml, PARA CONTENER, CLASE B, MARCA: BRAND, MODELO: S/M, NÚMERO DE SERIE: S/N, EMT ± 4,0 ml, RESOLUCIÓN: 5,0 ml, CLAVE DE IDENTIFICACIÓN: RD-PB500-5, DE ACUERDO AL PROCEDIMIENTO DESCRITO EN LA PARTIDA NÚMERO 217 DEL ANEXO TÉCNICO.	PIEZA	1	1,536.00	1,536.00
218.	IMPORTE DE LA CALIBRACIÓN APROBETADE 500 ml, PARA CONTENER, CLASE B, MARCA: KIMAX, MODELO: 20039, NÚMERO DE SERIE: S/N,EMT ± 2,6 ml, RESOLUCIÓN: 5,0 ml, CLAVE DE IDENTIFICACIÓN: RD-PB500-6, RD-PB500-7, DE ACUERDO AL PROCEDIMIENTO DESCRITO EN LA PARTIDA NÚMERO 218 DEL ANEXO TÉCNICO.	PIEZA	2	1,536.00	3,072.00
219.	IMPORTE DE LA CALIBRACIÓN APROBETA DE 1000 ml, PARA ENTREGAR, CLASE B, MARCA: PK, MODELO: 20024, NÚMERO DE SERIE: S/N, EMT ± 5,0 ml, RESOLUCIÓN: 10 ml, CLAVE DE IDENTIFICACIÓN: ARD-PB1000-1, DE ACUERDO AL PROCEDIMIENTO DESCRITO EN LA PARTIDA NÚMERO 219 DEL ANEXO TÉCNICO.	PIEZA	1	1,547.00	1,547.00
220.	IMPORTE DE LA CALIBRACIÓN APROBETA DE 1000 ml, PARA ENTREGAR, CLASE B, MARCA: KIMAX, MODELO: 20024, NÚMERO DE SERIE: S/N, EMT ± 5,0 ml, RESOLUCIÓN: 10 ml, CLAVE DE IDENTIFICACIÓN: RD-PB1000-4, RD-PB1000-6, DE ACUERDO AL PROCEDIMIENTO DESCRITO EN LA PARTIDA NÚMERO 220 DEL ANEXO TÉCNICO.	PIEZA	2	1,547.00	3,094.00
221.	IMPORTE DE LA CALIBRACIÓN APROBETA DE 2000 ml, PARA CONTENER, CLASE B, MARCA: PYREX, MODELO: 3022, NÚMERO DE SERIE: S/N, EMT ± 20 ml, RESOLUCIÓN: 20 ml, CLAVE DE IDENTIFICACIÓN: RD-PB2000-1, DE ACUERDO AL PROCEDIMIENTO DESCRITO EN LA PARTIDA NÚMERO 221 DEL ANEXO TÉCNICO.	PIEZA	1	1,155.00	1,155.00

ANEXOS
DIVISIÓN DE CONTRATOS

Acta de Fallo

Invitación a Cuando Menos Tres Personas Nacional Electrónica Número LA-050GYR019-E146-2020

Partida Núm.	CONCEPTO	Unidad	Cantidad	Precio Unitario	Montos
222.	IMPORTE DE LA CALIBRACIÓN APROBETA DE 2000 ml, PARA ENTREGAR, CLASE B, MARCA: KIMAX, MODELO: 20024, NÚMERO DE SERIE: S/N, EMT ± 10 ml, RESOLUCIÓN: 20 ml, CLAVE DE IDENTIFICACIÓN: RD-PB2000-2, DE ACUERDO AL PROCEDIMIENTO DESCRITO EN LA PARTIDA NÚMERO 222 DEL ANEXO TÉCNICO.	PIEZA	1	1,577.00	1,577.00
223.	IMPORTE DE LA CALIBRACIÓN APROBETA DE 2000 ml, PARA ENTREGAR, CLASE B, MARCA: TEKK, MODELO: S/M, NÚMERO DE SERIE: S/N, EMT ± 20 ml, RESOLUCIÓN: 20 ml, CLAVE DE IDENTIFICACIÓN: ARD-Pr-4, DE ACUERDO AL PROCEDIMIENTO DESCRITO EN LA PARTIDA NÚMERO 223 DEL ANEXO TÉCNICO.	PIEZA	1	1,577.00	1,577.00
224.	IMPORTE DE LA CALIBRACIÓN APROBETADE 2000 ml, PARA CONTENER,CLASE B, MARCA: PYREX,MODELO: 3022, NÚMERO DE SERIE: S/N,EMT ± 20 ml, RESOLUCIÓN: 20 ml, CLAVE DE IDENTIFICACIÓN: RD-PB2000-3, RD-PB2000-4,DE ACUERDO AL PROCEDIMIENTO DESCRITO EN LA PARTIDA NÚMERO 224 DEL ANEXO TÉCNICO.	PIEZA	2	1,577.00	3,154.00
225.	IMPORTE DE LA CALIBRACIÓN AMICROPIPETA DE 0,5 µL A 10 µL, MARCA: ICB, MODELO: FAA-10, NÚMERO DE SERIE: 08063920, EMT ± 0,12 mL, RESOLUCIÓN: 0,1 µL, CLAVE DE IDENTIFICACIÓN: ARD-IH-13, DE ACUERDO AL PROCEDIMIENTO DESCRITO EN LA PARTIDA NÚMERO 225 DEL ANEXO TÉCNICO.	PIEZA	1	1,728.00	1,728.00
226.	IMPORTE DE LA CALIBRACIÓN AMICROPIPETA DE 2 µL A 20 µL, MARCA: ICB, MODELO: FAA-20, NÚMERO DE SERIE: 08064056, EMT ± 0,20 mL, RESOLUCIÓN: 0,1 µL, CLAVE DE IDENTIFICACIÓN: ARD-IH-14, DE ACUERDO AL PROCEDIMIENTO DESCRITO EN LA PARTIDA NÚMERO 226 DEL ANEXO TÉCNICO.	PIEZA	1	1,728.00	1,728.00
227.	IMPORTE DE LA CALIBRACIÓN AMICROPIPETA DE 0,5 µL A 10 µL, MARCA: LABSYSTEMS, MODELO: FINNPIPETTE COLOUR, NÚMERO DE SERIE: A87705, EMT ± 0,12 mL, RESOLUCIÓN: 0,1 µL, CLAVE DE IDENTIFICACIÓN: ARD-IH-17, DE ACUERDO AL PROCEDIMIENTO DESCRITO EN LA PARTIDA NÚMERO 227 DEL ANEXO TÉCNICO.	PIEZA	1	1,728.00	1,728.00
228.	IMPORTE DE LA CALIBRACIÓN AMICROPIPETA DE 5 µL A 40 µL, MARCA: LABSYSTEMS, MODELO: FINNPIPETTE COLOUR, NÚMERO DE SERIE: A95146, EMT ± 0,5 mL, RESOLUCIÓN: 0,5 µL,CLAVE DE IDENTIFICACIÓN: ARD-IH-18, DE ACUERDO AL PROCEDIMIENTO DESCRITO EN LA PARTIDA NÚMERO 228 DEL ANEXO TÉCNICO.	PIEZA	1	1,728.00	1,728.00
229.	IMPORTE DE LA CALIBRACIÓN AMICROPIPETA DE 40 µL A 200 µL, MARCA: LABSYSTEMS, MODELO: FINNPIPETTE COLOUR, NÚMERO DE SERIE: A93101, EMT ± 1,6 mL, RESOLUCIÓN: 1,0 µL, CLAVE DE IDENTIFICACIÓN: ARD-IH-19,DE ACUERDO AL PROCEDIMIENTO DESCRITO EN LA PARTIDA NÚMERO 229 DEL ANEXO TÉCNICO.	PIEZA	1	1,890.00	1,890.00
230.	IMPORTE DE LA CALIBRACIÓN AMICROPIPETA DE 200 µL A 1000 µL, MARCA: LABSYSTEMS, MODELO: FINNPIPETTE COLOUR, NÚMERO DE SERIE: A80317, EMT ± 8,0 mL, RESOLUCIÓN: 5,0 µL, CLAVE DE IDENTIFICACIÓN: ARD-IH-20, DE ACUERDO AL PROCEDIMIENTO DESCRITO EN LA PARTIDA NÚMERO 230 DEL ANEXO TÉCNICO.	PIEZA	1	1,890.00	1,890.00
231.	IMPORTE DE LA CALIBRACIÓN AMICROPIPETA DE 200 µL A 1000 µL, MARCA: LABSYSTEMS, MODELO: FINNPIPETTE COLOUR,	PIEZA	1	1,890.00	1,890.00

Acta de Fallo

Invitación a Cuando Menos Tres Personas Nacional Electrónica Número LA-050GYR019-E146-2020

Partida Núm.	CONCEPTO	Unidad	Cantidad	Precio Unitario	Montos
	NÚMERO DE SERIE: A80320, EMT ± 8,0 mL, RESOLUCIÓN: 5,0 µL, CLAVE DE IDENTIFICACIÓN: ARD-IH-21, DE ACUERDO AL PROCEDIMIENTO DESCRITO EN LA PARTIDA NÚMERO 231 DEL ANEXO TÉCNICO.				
232.	IMPORTE DE LA CALIBRACIÓN AMICROPIPETA DE 40 µL A 200 µL, MARCA: LABSYSTEMS, MODELO: FINNPIPETTE COLOUR, NÚMERO DE SERIE: A93120, EMT ± 1,6 mL, RESOLUCIÓN: 1,0 µL, CLAVE DE IDENTIFICACIÓN: ARD-IH-22, DE ACUERDO AL PROCEDIMIENTO DESCRITO EN LA PARTIDA NÚMERO 232 DEL ANEXO TÉCNICO.	PIEZA	1	1,890.00	1,890.00
233.	IMPORTE DE LA CALIBRACIÓN AMICROPIPETA DE 5 µL A 40 µL, MARCA: LABSYSTEMS, MODELO: FINNPIPETTE COLOUR, NÚMERO DE SERIE: A95151, EMT ± 0,5 mL, RESOLUCIÓN: 0,5 µL, CLAVE DE IDENTIFICACIÓN: ARD-IH-23, DE ACUERDO AL PROCEDIMIENTO DESCRITO EN LA PARTIDA NÚMERO 233 DEL ANEXO TÉCNICO.	PIEZA	1	1,728.00	1,728.00
234.	IMPORTE DE LA CALIBRACIÓN AMICROPIPETA DE 0,5 µL A 10 µL, MARCA: LABSYSTEMS, MODELO: FINNPIPETTE COLOUR, NÚMERO DE SERIE: A87724, EMT ± 0,12 mL,RESOLUCIÓN: 0,1 µL, CLAVE DE IDENTIFICACIÓN: ARD-IH-24, DE ACUERDO AL PROCEDIMIENTO DESCRITO EN LA PARTIDA NÚMERO 234 DEL ANEXO TÉCNICO.	PIEZA	1	1,728.00	1,728.00
235.	IMPORTE DE LA CALIBRACIÓN AMICROPIPETA DE 20 µL a 200 µL, MARCA: THERMO SCIENTIFIC, MODELO: FINNPIPETTE F3, NÚMERO DE SERIE: NH54449, EMT ± 1,6 µL, RESOLUCIÓN: 0,2 µl, CLAVE DE IDENTIFICACIÓN: RD-V-01, DE ACUERDO AL PROCEDIMIENTO DESCRITO EN LA PARTIDA NÚMERO 235 DEL ANEXO TÉCNICO.	PIEZA	1	1,618.00	1,618.00
236.	IMPORTE DE LA CALIBRACIÓN AMICROPIPETA DE 20 µL a 200 µL, MARCA: ACCUMAX, MODELO: ACCUMAX A, NÚMERO DE SERIE: IK472192, EMT ± 1,6 µL, RESOLUCIÓN: 1 µl, CLAVE DE IDENTIFICACIÓN: RD-V-02, DE ACUERDO AL PROCEDIMIENTO DESCRITO EN LA PARTIDA NÚMERO 236 DEL ANEXO TÉCNICO.	PIEZA	1	1,618.00	1,618.00
237.	IMPORTE DE LA CALIBRACIÓN AMICROPIPETA DE 20 µL a 200 µL, MARCA: ACCUMAX, MODELO: ACCUMAX A, NÚMERO DE SERIE: IK472195, EMT ± 1,6 µL, RESOLUCIÓN: 1 µl, CLAVE DE IDENTIFICACIÓN: RD-V-03, DE ACUERDO AL PROCEDIMIENTO DESCRITO EN LA PARTIDA NÚMERO 237 DEL ANEXO TÉCNICO.	PIEZA	1	1,618.00	1,618.00
238.	IMPORTE DE LA CALIBRACIÓN AMICROPIPETA DE 2 µL - 20 ml, MARCA: SCIENCE MED FINLAND TECHNOLOGY, MODELO: S/M, NÚMERO DE SERIE: YE4A265360, EMT ± 0,2 µL, RESOLUCIÓN: 0,5 µL, CLAVE DE IDENTIFICACIÓN: RD-V-04, DE ACUERDO AL PROCEDIMIENTO DESCRITO EN LA PARTIDA NÚMERO 238 DEL ANEXO TÉCNICO.	PIEZA	1	1,728.00	1,728.00
239.	IMPORTE DE LA CALIBRACIÓN AMICROPIPETA DE PISTÓN DE VOLUMEN VARIABLE DE 10 µL A 100 µL, PARA ENTREGAR, MARCA: PRECIS CS, MODELO: SENNA, CATÁLOGO:8-11384, NÚMERO DE SERIE: 010060219028, EMT 0,8 µL, RESOLUCIÓN: 0,1µL, CLAVE DE IDENTIFICACIÓN: MB-MIP-05, DE ACUERDO AL PROCEDIMIENTO DESCRITO EN LA PARTIDA NÚMERO 239 DEL ANEXO TÉCNICO.	PIEZA	1	1,728.00	1,728.00
240.	IMPORTE DE LA CALIBRACIÓN AMICROPIPETA DE PISTÓN DE VOLUMEN VARIABLE DE 100 µL A 1000 µL, PARA ENTREGAR, MARCA: PRECIS CS, MODELO: SENNA, CATÁLOGO: 8-11386,	PIEZA	1	1,890.00	1,890.00

ANEXOS
DIVISIÓN DE CONTRATOS

Acta de Fallo

Invitación a Cuando Menos Tres Personas Nacional Electrónica Número LA-050GYR019-E146-2020

Partida Núm.	CONCEPTO	Unidad	Cantidad	Precio Unitario	Montos
	NÚMERO DE SERIE: 001M60218030, EMT 8,0 µL, RESOLUCIÓN: 1 µL, CLAVE DE IDENTIFICACIÓN: MB-MIP-08, DE ACUERDO AL PROCEDIMIENTO DESCRITO EN LA PARTIDA NÚMERO 240 DEL ANEXO TÉCNICO.				
241.	IMPORTE DE LA CALIBRACIÓN AMICROPIPETA DE PISTÓN DE VOLUMEN VARIABLE DE 100 µL A 1000 µL, PARA ENTREGAR, MARCA: PRECIS CS, MODELO: SENNA, CATÁLOGO: 8-11386, NÚMERO DE SERIE: 001M60218002, EMT 8,0 µL, RESOLUCIÓN: 1 µL, CLAVE DE IDENTIFICACIÓN: MB-MIP-09, DE ACUERDO AL PROCEDIMIENTO DESCRITO EN LA PARTIDA NÚMERO 241 DEL ANEXO TÉCNICO.	PIEZA	1	1,890.00	1,890.00
242.	IMPORTE DE LA CALIBRACIÓN AMICROPIPETA DE PISTÓN DE VOLUMEN VARIABLE DE 100 µL A 1000 µL, PARA ENTREGAR, MARCA: PRECIS CS, MODELO: SENNA, CATÁLOGO: 8-11386, NÚMERO DE SERIE: 001M60218005. EMT 8,0 µL, RESOLUCIÓN: 1 µL, CLAVE DE IDENTIFICACIÓN: MB-MIP-10, DE ACUERDO AL PROCEDIMIENTO DESCRITO EN LA PARTIDA NÚMERO 242 DEL ANEXO TÉCNICO.	PIEZA	1	1,890.00	1,890.00
243.	IMPORTE DE LA CALIBRACIÓN AMICROPIPETA DE PISTÓN DE VOLUMEN VARIABLE DE 100 µL A 1000 µL, PARA ENTREGAR, MARCA: SCIENCE MED, MODELO: TRADICIONAL, NÚMERO DE SERIE: YE4A202501, EMT 8,0 µL, RESOLUCIÓN: 5 µL, CLAVE DE IDENTIFICACIÓN: A-MIP-4, DE ACUERDO AL PROCEDIMIENTO DESCRITO EN LA PARTIDA NÚMERO 243 DEL ANEXO TÉCNICO.	PIEZA	1	1,618.00	1,618.00
244.	IMPORTE DE LA CALIBRACIÓN AMICROPIPETA DE PISTÓN DE VOLUMEN VARIABLE DE 10 µL A 100 µL, PARA ENTREGAR, MARCA: PRECIS CS, MODELO: SENNA, CATÁLOGO: 8-11384, NÚMERO DE SERIE: 010060219009, EMT 0,8 µL, RESOLUCIÓN: 0,1 µL, CLAVE DE IDENTIFICACIÓN: MB-MIP-06, DE ACUERDO AL PROCEDIMIENTO DESCRITO EN LA PARTIDA NÚMERO 244 DEL ANEXO TÉCNICO.	PIEZA	1	1,728.00	1,728.00
245.	IMPORTE DE LA CALIBRACIÓN AMICROPIPETA DE PISTÓN DE VOLUMEN VARIABLE DE 10 µL A 100 µL, PARA ENTREGAR, MARCA: PRECIS CS, MODELO: SENNA, CATÁLOGO: 8-11384, NÚMERO DE SERIE: 010060219005, EMT 0,8 µL, RESOLUCIÓN: 0,1 µL, CLAVE DE IDENTIFICACIÓN: MB-MIP-07, DE ACUERDO AL PROCEDIMIENTO DESCRITO EN LA PARTIDA NÚMERO 245 DEL ANEXO TÉCNICO.	PIEZA	1	1,728.00	1,728.00
251.	IMPORTE DE LA CALIBRACIÓN AMATRAZ VOLUMÉTRICO DE 10 ml, MARCA: KIMAX, MODELO: 28017-A, NÚMERO DE SERIE: 14007 CLAVE DE IDENTIFICACIÓN: CI-VMZ-04, DE ACUERDO AL PROCEDIMIENTO DESCRITO EN LA PARTIDA NÚMERO 251 DEL ANEXO TÉCNICO.	PIEZA	1	1,477.00	1,477.00
252.	IMPORTE DE LA CALIBRACIÓN AMATRAZ VOLUMÉTRICO DE 10 ml, MARCA: KIMAX, MODELO: 28017-A, NÚMERO DE SERIE: 14010, CLAVE DE IDENTIFICACIÓN: CI-VMZ-05, DE ACUERDO AL PROCEDIMIENTO DESCRITO EN LA PARTIDA NÚMERO 252 DEL ANEXO TÉCNICO.	PIEZA	1	1,477.00	1,477.00
253.	IMPORTE DE LA CALIBRACIÓN AMATRAZ VOLUMÉTRICO DE 10 ml, MARCA: KIMAX, MODELO: 28017-A, NÚMERO DE SERIE: 14013, CLAVE DE IDENTIFICACIÓN: CI-VMZ-06, DE ACUERDO AL PROCEDIMIENTO DESCRITO EN LA PARTIDA NÚMERO 253 DEL	PIEZA	1	1,477.00	1,477.00

Acta de Fallo

Invitación a Cuando Menos Tres Personas Nacional Electrónica Número LA-050GYR019-E146-2020

Partida Núm.	CONCEPTO	Unidad	Cantidad	Precio Unitario	Montos
	ANEXO TÉCNICO.				
254.	IMPORTE DE LA CALIBRACIÓN AMATRAZ VOLUMÉTRICO DE 25 ml, MARCA: KIMAX, MODELO: 28017-A, NÚMERO DE SERIE: 2644, CLAVE DE IDENTIFICACIÓN: CI-VMZ-07, DE ACUERDO AL PROCEDIMIENTO DESCRITO EN LA PARTIDA NÚMERO 254 DEL ANEXO TÉCNICO.	PIEZA	1	1,497.00	1,497.00
255.	IMPORTE DE LA CALIBRACIÓN AMATRAZ VOLUMÉTRICO DE 25 ml, MARCA: KIMAX, MODELO: 28017-A, NÚMERO DE SERIE: 2649, CLAVE DE IDENTIFICACIÓN: CI-VMZ-08, DE ACUERDO AL PROCEDIMIENTO DESCRITO EN LA PARTIDA NÚMERO 255 DEL ANEXO TÉCNICO.	PIEZA	1	1,497.00	1,497.00
256.	IMPORTE DE LA CALIBRACIÓN AMATRAZ VOLUMÉTRICO DE 25 ml, MARCA: KIMAX, MODELO: 28017-A, NÚMERO DE SERIE: 2650, CLAVE DE IDENTIFICACIÓN: CI-VMZ-09, DE ACUERDO AL PROCEDIMIENTO DESCRITO EN LA PARTIDA NÚMERO 256 DEL ANEXO TÉCNICO.	PIEZA	1	1,497.00	1,497.00
257.	IMPORTE DE LA CALIBRACIÓN AMATRAZ VOLUMÉTRICO DE 50 ml, MARCA: KIMAX, MODELO: 28014, NÚMERO DE SERIE: SIN NUMERO, CLAVE DE IDENTIFICACIÓN: CI-M50-1, DE ACUERDO AL PROCEDIMIENTO DESCRITO EN LA PARTIDA NÚMERO 257 DEL ANEXO TÉCNICO.	PIEZA	1	1,481.00	1,481.00
258.	IMPORTE DE LA CALIBRACIÓN AMATRAZ VOLUMÉTRICO DE 50 ml, MARCA: KIMAX, MODELO: 28014, NÚMERO DE SERIE: SIN NUMERO, CLAVE DE IDENTIFICACIÓN: CI-M50-2, DE ACUERDO AL PROCEDIMIENTO DESCRITO EN LA PARTIDA NÚMERO 258 DEL ANEXO TÉCNICO.	PIEZA	1	1,481.00	1,481.00
259.	IMPORTE DE LA CALIBRACIÓN AMATRAZ VOLUMÉTRICO DE 50 ml, MARCA: KIMAX, MODELO: 28014, NÚMERO DE SERIE: SIN NUMERO, CLAVE DE IDENTIFICACIÓN: CI-M50-3, DE ACUERDO AL PROCEDIMIENTO DESCRITO EN LA PARTIDA NÚMERO 259 DEL ANEXO TÉCNICO.	PIEZA	1	1,481.00	1,481.00
260.	IMPORTE DE LA CALIBRACIÓN AMATRAZ VOLUMÉTRICO DE 25 ml, MARCA: KIMAX, MODELO: 28014, NÚMERO DE SERIE: SIN NÚMERO, CLAVE DE IDENTIFICACIÓN: CI-M25-4, DE ACUERDO AL PROCEDIMIENTO DESCRITO EN LA PARTIDA NÚMERO 260 DEL ANEXO TÉCNICO.	PIEZA	1	1,481.00	1,481.00
261.	IMPORTE DE LA CALIBRACIÓN AMATRAZ VOLUMÉTRICO DE 25 ml, MARCA: KIMAX, MODELO: 28014, NÚMERO DE SERIE: SI NÚMERO, CLAVE DE IDENTIFICACIÓN: CI-M25-1, DE ACUERDO AL PROCEDIMIENTO DESCRITO EN LA PARTIDA NÚMERO 261 DEL ANEXO TÉCNICO.	PIEZA	1	1,481.00	1,481.00
262.	IMPORTE DE LA CALIBRACIÓN AMATRAZ VOLUMÉTRICO DE 25 ml, MARCA: KIMAX, MODELO: 28014, NÚMERO DE SERIE: SIN NÚMERO, DE IDENTIFICACIÓN: CI-M25-2, DE ACUERDO AL PROCEDIMIENTO DESCRITO EN LA PARTIDA NÚMERO 262 DEL ANEXO TÉCNICO.	PIEZA	1	1,481.00	1,481.00
263.	IMPORTE DE LA CALIBRACIÓN AMATRAZ VOLUMÉTRICO DE 25 ml, MARCA: KIMAX, MODELO: 28014, NÚMERO DE SERIE: SIN NÚMERO, CLAVE DE IDENTIFICACIÓN: CI-M25-3, DE ACUERDO AL	PIEZA	1	1,481.00	1,481.00

ANEXOS
DIVISIÓN DE CONTRATOS

Acta de Fallo

Invitación a Cuando Menos Tres Personas Nacional Electrónica Número LA-050GYR019-E146-2020

Partida Núm.	CONCEPTO	Unidad	Cantidad	Precio Unitario	Montos
	PROCEDIMIENTO DESCRITO EN LA PARTIDA NÚMERO 263 DEL ANEXO TÉCNICO.				
264.	IMPORTE DE LA CALIBRACIÓN AMATRAZ VOLUMÉTRICO DE 25 ml, MARCA: KIMAX, MODELO: 28014, NÚMERO DE SERIE: SIN NÚMERO, CLAVE DE IDENTIFICACIÓN: CI-M25-4, DE ACUERDO AL PROCEDIMIENTO DESCRITO EN LA PARTIDA NÚMERO 264 DEL ANEXO TÉCNICO.	PIEZA	1	1,481.00	1,481.00
265.	IMPORTE DE LA CALIBRACIÓN APIPETA VOLUMÉTRICA DE 5 ml, MARCA: PYREX, MODELO: 7100, NÚMERO DE SERIE: SIN NUMERO, CLAVE DE IDENTIFICACIÓN: LI-02,DE ACUERDO AL PROCEDIMIENTO DESCRITO EN LA PARTIDA NÚMERO 265 DEL ANEXO TÉCNICO.	PIEZA	1	1,527.00	1,527.00
266.	IMPORTE DE LA CALIBRACIÓN APIPETA VOLUMÉTRICA DE 2 ml, MARCA: KIMAX-51, MODELO: 37004-2, NÚMERO DE SERIE: SIN NUMERO CLAVE DE IDENTIFICACIÓN: CI-P2-1, DE ACUERDO AL PROCEDIMIENTO DESCRITO EN LA PARTIDA NÚMERO 266 DEL ANEXO TÉCNICO.	PIEZA	1	1,477.00	1,477.00
267.	IMPORTE DE LA CALIBRACIÓN APIPETA VOLUMÉTRICA DE 2 ml, MARCA: KIMAX-51, MODELO: 37004-2, NÚMERO DE SERIE: SIN NUMERO CLAVE DE IDENTIFICACIÓN: CI-P2-2, DE ACUERDO AL PROCEDIMIENTO DESCRITO EN LA PARTIDA NÚMERO 267 DEL ANEXO TÉCNICO.	PIEZA	1	1,477.00	1,477.00
268.	IMPORTE DE LA CALIBRACIÓN ABURETA DE 50ml, MARCA: KIMAX, MODELO: SIN MODELO, NÚMERO DE SERIE: 5311 CLAVE DE IDENTIFICACIÓN: CI-B50-1, DE ACUERDO AL PROCEDIMIENTO DESCRITO EN LA PARTIDA NÚMERO 268 DEL ANEXO TÉCNICO.	PIEZA	1	1,890.00	1,890.00
270.	IMPORTE DE LA CALIBRACIÓN APROBETA DE VIDRIO DE 50 ml, MARCA: PYREX, MODELO: 3022, NÚMERO DE SERIE: SIN NÚMERO CLAVE DE IDENTIFICACIÓN: CI-P25-2, DE ACUERDO AL PROCEDIMIENTO DESCRITO EN LA PARTIDA NÚMERO 270 DEL ANEXO TÉCNICO.	PIEZA	1	1,301.00	1,301.00
272.	IMPORTE DE LA CALIBRACIÓN A MICROPIPETA DE VOLUMEN AJUSTABLE DE UN CANAL DE 2 µL a 20 µL, MARCA: SCIENCE MED MODELO: SIN MODELO, SERIE: YE4A265373, CLAVE DE IDENTIFICACIÓN: CI-VMI-01, DE ACUERDO AL PROCEDIMIENTO DESCRITO EN LA PARTIDA NÚMERO 272 DEL ANEXO TÉCNICO	PIEZA	1	1,618.00	1,618.00
273.	IMPORTE DE LA CALIBRACIÓN AMICROPIPETA DE VOLUMEN AJUSTABLE DE UN CANAL DE 10 µL a 100 µL, MARCA: SCIENCE MED MODELO: SIN MODELO, SERIE: YE4A265464, CLAVE DE IDENTIFICACIÓN: CI-VMI-02, DE ACUERDO AL PROCEDIMIENTO DESCRITO EN LA PARTIDA NÚMERO 273 DEL ANEXO TÉCNICO.	PIEZA	1	1,618.00	1,618.00
274.	IMPORTE DE LA CALIBRACIÓN AMICROPIPETA DE VOLUMEN AJUSTABLE DE UN CANAL DE 100 µL a 1000 µL, MARCA: SCIENCE MED MODELO: SIN MODELO, SERIE: YE4A202485, CLAVE DE IDENTIFICACIÓN: CI-VMI-03, DE ACUERDO AL PROCEDIMIENTO DESCRITO EN LA PARTIDA NÚMERO 274 DEL ANEXO TÉCNICO.	PIEZA	1	1,618.00	1,618.00
275.	IMPORTE DE LA CALIBRACIÓN APICNOMETRO CON TERMÓMETRO DE 10 ml, MARCA: KIMAX, MODELO: SIN MODELO NÚMERO DE	PIEZA	1	1,609.00	1,609.00

Acta de Fallo

Invitación a Cuando Menos Tres Personas Nacional Electrónica Número LA-050GYR019-E146-2020

Partida Núm.	CONCEPTO	Unidad	Cantidad	Precio Unitario	Montos
	SERIE: 237, CLAVE DE IDENTIFICACIÓN: CI-VPC-15. CALIBRACIÓN EN CONJUNTO CON TERMÓMETRO DE LIQUIDO EN VIDRIO (Hg), PARA PICNOMETRO CI-VPC-15, MARCA: EXAX, MODELO: SIN MODELO, NÚMERO DE SERIE: 643471 CLAVE DE IDENTIFICACIÓN: CI-TTV-46., DE ACUERDO AL PROCEDIMIENTO DESCRITO EN LA PARTIDA NÚMERO 275 DEL ANEXO TÉCNICO.				
276.	IMPORTE DE LA CALIBRACIÓN APICNOMETRO CON TERMÓMETRO DE 10 ml, MARCA: KIMAX, MODELO: SIN MODELO NÚMERO DE SERIE: 12, CLAVE DE IDENTIFICACIÓN: CI-VPC-16. TERMÓMETRO DE LIQUIDO EN VIDRIO (Hg), PARA PICNOMETRO CI-VPC-16 MARCA: KESSLER, MODELO: SIN MODELO, NÚMERO DE SERIE: 776264 CLAVE DE IDENTIFICACIÓN: CI-TTV-47, DE ACUERDO AL PROCEDIMIENTO DESCRITO EN LA PARTIDA NÚMERO 276 DEL ANEXO TÉCNICO.	PIEZA	1	1,609.00	1,609.00
278.	IMPORTE DE LA CALIBRACIÓN AMICROBURETA DE 10 ml, PARA ENTREGAR, CLASE A, MARCA: KIMAX, MODELO: 17110F-10, NÚMERO DE SERIE: 09385, EMT: ± 0,02 ml, RESOLUCIÓN: 0,02 ml, CLAVE DE IDENTIFICACIÓN: NM-229, DE ACUERDO AL PROCEDIMIENTO DESCRITO EN LA PARTIDA NÚMERO 278 DEL ANEXO TÉCNICO.	PIEZA	1	1,523.00	1,523.00
279.	IMPORTE DE LA CALIBRACIÓN A BURETA DE 10 ml, PARA ENTREGAR, CLASE A, MARCA: KIMAX, MODELO: 17027F-10, NÚMERO DE SERIE: 5273, EMT: ± 0,02 ml, RESOLUCIÓN: 0,05 ml, CLAVE DE IDENTIFICACIÓN: NM-77, DE ACUERDO AL PROCEDIMIENTO DESCRITO EN LA PARTIDA NÚMERO 279 DEL ANEXO TÉCNICO.	PIEZA	1	1,733.00	1,733.00
280.	IMPORTE DE LA CALIBRACIÓN A BURETA DE 25 ml, PARA ENTREGAR, CLASE A, MARCA: KIMAX, MODELO: 17027F-25, NÚMERO DE SERIE: 5324, EMT: ± 0,03 ml, RESOLUCIÓN: 0,1 ml, CLAVE DE IDENTIFICACIÓN: NM-62, DE ACUERDO AL PROCEDIMIENTO DESCRITO EN LA PARTIDA NÚMERO 280 DEL ANEXO TÉCNICO	PIEZA	1	1,733.00	1,733.00
281.	IMPORTE DE LA CALIBRACIÓN BURETA DE 50 ml, PARA ENTREGAR, CLASE A, MARCA: KIMAX, MODELO: S/M, NÚMERO DE SERIE: 391, EMT: ± 0,05 ml, RESOLUCIÓN: 0,1 ml, CLAVE DE IDENTIFICACIÓN: NM-45, DE ACUERDO AL PROCEDIMIENTO DESCRITO EN LA PARTIDA NÚMERO 281 DEL ANEXO TÉCNICO.	PIEZA	1	1,890.00	1,890.00
282.	IMPORTE DE LA CALIBRACIÓN ABURETA DE 50 ml, PARA ENTREGAR, CLASE A, MARCA: KIMAX, MODELO: 17027F-50, NÚMERO DE SERIE: 0878, EMT: ± 0,05 ml, RESOLUCIÓN: 0,1 ml, CLAVE DE IDENTIFICACIÓN: NM-98, DE ACUERDO AL PROCEDIMIENTO DESCRITO EN LA PARTIDA NÚMERO 282 DEL ANEXO TÉCNICO.	PIEZA	1	1,523.00	1,523.00
283.	IMPORTE DE LA CALIBRACIÓN AMATRAZ VOLUMÉTRICO DE 5 ml, PARA CONTENER, CLASE A, MARCA: KIMAX, MODELO: 28014, NÚMERO DE SERIE: S/N, EMT: ± 0,02 ml, RESOLUCIÓN: N/A, CLAVE DE IDENTIFICACIÓN: NM-38, DE ACUERDO AL PROCEDIMIENTO DESCRITO EN LA PARTIDA NÚMERO 283 DEL ANEXO TÉCNICO.	PIEZA	1	1,457.00	1,457.00
284.	IMPORTE DE LA CALIBRACIÓN AMATRAZ VOLUMÉTRICO DE 25 ml, PARA CONTENER, CLASE A, MARCA: KIMAX, MODELO: 28014, NÚMERO DE SERIE: S/N, EMT: ± 0,03 ml, RESOLUCIÓN: N/A, CLAVE DE IDENTIFICACIÓN: NM-143, NM-144, NM-145 Y NM-146, DE	PIEZA	4	1,481.00	5,924.00

ANEXOS
DIVISIÓN DE CONTRATOS

Acta de Fallo

Invitación a Cuando Menos Tres Personas Nacional Electrónica Número LA-050GYR019-E146-2020

Partida Núm.	CONCEPTO	Unidad	Cantidad	Precio Unitario	Montos
	ACUERDO AL PROCEDIMIENTO DESCRITO EN LA PARTIDA NÚMERO 284 DEL ANEXO TÉCNICO.				
285.	IMPORTE DE LA CALIBRACIÓN AMATRAZ VOLUMÉTRICO DE 50 ml, PARA CONTENER, CLASE A, MARCA: KIMAX, MODELO: 28014 NÚMERO DE SERIE: S/N, EMT: ± 0,05 ml,RESOLUCIÓN: N/A, CLAVE DE IDENTIFICACIÓN: NM-103, NM-104, NM-107, NM-108, NM-121, NM-122, NM-241, NM-242, NM-243, NM-244, NM-245, NM-246, NM-247, NM-248, NM-249, NM-250, DE ACUERDO AL PROCEDIMIENTO DESCRITO EN LA PARTIDA NÚMERO 285 DEL ANEXO TÉCNICO.	PIEZA	16	1,481.00	23,696.00
286.	IMPORTE DE LA CALIBRACIÓN AMATRAZ VOLUMÉTRICO DE 100 ml, PARA CONTENER, CLASE B, MARCA: KIMAX, MODELO: 28015 NÚMERO DE SERIE: S/N, EMT: ± 0,16 ml, RESOLUCIÓN: N/A, CLAVE DE IDENTIFICACIÓN: NM-91, NM-92, NM-93, NM-94, DE ACUERDO AL PROCEDIMIENTO DESCRITO EN LA PARTIDA NÚMERO 286 DEL ANEXO TÉCNICO.	PIEZA	4	1,481.00	5,924.00
287.	IMPORTE DE LA CALIBRACIÓN AMATRAZ VOLUMÉTRICO DE 100 ml, PARA CONTENER, CLASE A,MARCA: KIMAX, MODELO: 28014,NÚMERO DE SERIE: S/N, EMT: ± 0,08 ml,RESOLUCIÓN: N/A, CLAVE DE IDENTIFICACIÓN: NM-271, NM-272, NM-273, NM-274, NM-275, NM-276, NM-277, NM-278, NM-279, NM-280, DE ACUERDO AL PROCEDIMIENTO DESCRITO EN LA PARTIDA NÚMERO 287 DEL ANEXO TÉCNICO.	PIEZA	10	1,481.00	14,810.00
288.	IMPORTE DE LA CALIBRACIÓN AMATRAZ VOLUMÉTRICO DE 200 ml, PARA CONTENER, CLASE A, MARCA: KIMAX, MODELO: 28014, NÚMERO DE SERIE: S/N, EMT: ± 0,10 ml, RESOLUCIÓN: N/A, CLAVE DE IDENTIFICACIÓN: NM-123, NM-124, NM-126, NM-133, DE ACUERDO AL PROCEDIMIENTO DESCRITO EN LA PARTIDA NÚMERO 288 DEL ANEXO TÉCNICO.	PIEZA	4	1,504.00	6,016.00
289.	IMPORTE DE LA CALIBRACIÓN AMATRAZ VOLUMÉTRICO DE 250 ml, PARA CONTENER, CLASE B, MARCA: PK, MODELO: 28015, NÚMERO DE SERIE: S/N, EMT: ± 0,24 ml,RESOLUCIÓN: N/A, CLAVE DE IDENTIFICACIÓN: NM-11, DE ACUERDO AL PROCEDIMIENTO DESCRITO EN LA PARTIDA NÚMERO 289 DEL ANEXO TÉCNICO.	PIEZA	1	1,537.00	1,537.00
290.	IMPORTE DE LA CALIBRACIÓN AMATRAZ VOLUMÉTRICO DE 250 ml, PARA CONTENER, CLASE B, MARCA: PYREX, MODELO: 5641, NÚMERO DE SERIE: S/N, EMT: ± 0,24 ml, RESOLUCIÓN: N/A, CLAVE DE IDENTIFICACIÓN: NM-137, NM-138, DE ACUERDO AL PROCEDIMIENTO DESCRITO EN LA PARTIDA NÚMERO 290 DEL ANEXO TÉCNICO.	PIEZA	2	1,509.00	3,018.00
291.	IMPORTE DE LA CALIBRACIÓN AMATRAZ VOLUMÉTRICO DE 500 ml, PARA CONTENER, CLASE B, MARCA: PYREX, MODELO: 5641, NÚMERO DE SERIE: S/N, EMT: ± 0,40 ml, RESOLUCIÓN: N/A, CLAVE DE IDENTIFICACIÓN: NM-159, NM-160, DE ACUERDO AL PROCEDIMIENTO DESCRITO EN LA PARTIDA NÚMERO 291 DEL ANEXO TÉCNICO.	PIEZA	2	1,514.00	3,028.00
292.	IMPORTE DE LA CALIBRACIÓN A MATRAZ VOLUMÉTRICO DE 1000 ml, PARA CONTENER, CLASE B, MARCA: PYREX, MODELO: 5641, NÚMERO DE SERIE: S/N, EMT: ± 0,60 ml, RESOLUCIÓN: N/A, CLAVE DE IDENTIFICACIÓN: NM-13, NM-132, DE ACUERDO AL PROCEDIMIENTO DESCRITO EN LA PARTIDA NÚMERO 292 DEL	PIEZA	2	1,481.00	2,962.00

Acta de Fallo

Invitación a Cuando Menos Tres Personas Nacional Electrónica Número LA-050GYR019-E146-2020

Partida Núm.	CONCEPTO	Unidad	Cantidad	Precio Unitario	Montos
	ANEXO TÉCNICO.				
293.	IMPORTE DE LA CALIBRACIÓN APIPETA VOLUMÉTRICA DE 0,5 ml, PARA ENTREGAR, CLASE A, MARCA: KIMAX, MODELO: 37004, NÚMERO DE SERIE: S/N, EMT: ± 0,006 ml, RESOLUCIÓN: N/A, CLAVE DE IDENTIFICACIÓN: NM-262, DE ACUERDO AL PROCEDIMIENTO DESCRITO EN LA PARTIDA NÚMERO 293 DEL ANEXO TÉCNICO.	PIEZA	1	1,296.00	1,296.00
294.	IMPORTE DE LA CALIBRACIÓN APIPETA VOLUMÉTRICA DE 1 ml, PARA ENTREGAR, CLASE A, MARCA: PYREX, MODELO: 7100, NÚMERO DE SERIE: S/N, EMT: ± 0,006 ml, RESOLUCIÓN: N/A, CLAVE DE IDENTIFICACIÓN: NM-117, NM-118, DE ACUERDO AL PROCEDIMIENTO DESCRITO EN LA PARTIDA NÚMERO 294 DEL ANEXO TÉCNICO.	PIEZA	2	1,301.00	2,602.00
295.	IMPORTE DE LA CALIBRACIÓN APIPETA VOLUMÉTRICA DE 2 ml, PARA ENTREGAR, CLASE A, MARCA: KIMAX-51, MODELO: 37004-2, NÚMERO DE SERIE: S/N, EMT: ± 0,006 ml, RESOLUCIÓN: N/A, CLAVE DE IDENTIFICACIÓN: NM-95, NM-96, DE ACUERDO AL PROCEDIMIENTO DESCRITO EN LA PARTIDA NÚMERO 295 DEL ANEXO TÉCNICO.	PIEZA	2	1,477.00	2,954.00
296.	IMPORTE DE LA CALIBRACIÓN APIPETA VOLUMÉTRICA DE 3 ml, PARA ENTREGAR, CLASE A, MARCA: P.K., MODELO: 37045, NÚMERO DE SERIE: S/N, EMT: ± 0,01 ml, RESOLUCIÓN: N/A, CLAVE DE IDENTIFICACIÓN: NM-220, DE ACUERDO AL PROCEDIMIENTO DESCRITO EN LA PARTIDA NÚMERO 296 DEL ANEXO TÉCNICO.	PIEZA	1	1,497.00	1,497.00
297.	IMPORTE DE LA CALIBRACIÓN APIPETA VOLUMÉTRICA DE 4 ml, PARA ENTREGAR, CLASE A, MARCA: KIMAX, MODELO: 37004, NÚMERO DE SERIE: S/N, EMT: ± 0,01 ml, RESOLUCIÓN: N/A, CLAVE DE IDENTIFICACIÓN: NM-222, DE ACUERDO AL PROCEDIMIENTO DESCRITO EN LA PARTIDA NÚMERO 297 DEL ANEXO TÉCNICO.	PIEZA	1	1,517.00	1,517.00
298.	IMPORTE DE LA CALIBRACIÓN APIPETA VOLUMÉTRICA DE 5 ml, PARA ENTREGAR, CLASE A, MARCA: PFEIFFER GLASS, MODELO: 8100, NÚMERO DE SERIE: S/N, EMT: ± 0,01 ml, RESOLUCIÓN: N/A, CLAVE DE IDENTIFICACIÓN: NM-109, NM-110, DE ACUERDO AL PROCEDIMIENTO DESCRITO EN LA PARTIDA NÚMERO 298 DEL ANEXO TÉCNICO.	PIEZA	2	1,567.00	3,134.00
299.	IMPORTE DE LA CALIBRACIÓN APIPETA VOLUMÉTRICA DE 8 ml, PARA ENTREGAR, CLASE A, MARCA: KIMAX-51, MODELO: 37004-8 NÚMERO DE SERIE: S/N, EMT: ± 0,02 ml, RESOLUCIÓN: N/A, CLAVE DE IDENTIFICACIÓN: NM-224, DE ACUERDO AL PROCEDIMIENTO DESCRITO EN LA PARTIDA NÚMERO 299 DEL ANEXO TÉCNICO.	PIEZA	1	1,628.00	1,628.00
300.	IMPORTE DE LA CALIBRACIÓN APIPETA VOLUMÉTRICA DE 9 ml, PARA ENTREGAR, CLASE A, MARCA: KIMAX-51, MODELO: 37004-9, NÚMERO DE SERIE: S/N, EMT: ± 0,02 ml, RESOLUCIÓN: N/A, CLAVE DE IDENTIFICACIÓN: NM-226, DE ACUERDO AL PROCEDIMIENTO DESCRITO EN LA PARTIDA NÚMERO 300 DEL ANEXO TÉCNICO.	PIEZA	1	1,638.00	1,638.00
301.	IMPORTE DE LA CALIBRACIÓN APIPETA VOLUMÉTRICA DE 10 ml, PARA ENTREGAR, CLASE A, MARCA: PYREX, MODELO: 7100, NÚMERO DE SERIE: S/N, EMT: ± 0,02 ml, RESOLUCIÓN: N/A, CLAVE DE IDENTIFICACIÓN: NM-28, DE ACUERDO AL PROCEDIMIENTO DESCRITO EN LA PARTIDA NÚMERO 301 DEL ANEXO TÉCNICO.	PIEZA	1	1,649.00	1,649.00

ANEXOS
DIVISIÓN DE CONTRATOS

Acta de Fallo

Invitación a Cuando Menos Tres Personas Nacional Electrónica Número LA-050GYR019-E146-2020

Partida Núm.	CONCEPTO	Unidad	Cantidad	Precio Unitario	Montos
302.	IMPORTE DE LA CALIBRACIÓN APIPETA VOLUMÉTRICA DE 10 ml, PARA ENTREGAR, CLASE A, MARCA: KIMAX, MODELO: 37004, NÚMERO DE SERIE: S/N, EMT: ± 0,02 ml, RESOLUCIÓN: N/A, CLAVE DE IDENTIFICACIÓN: NM-52, NM-169, NM-170, DE ACUERDO AL PROCEDIMIENTO DESCRITO EN LA PARTIDA NÚMERO 302 DEL ANEXO TÉCNICO.	PIEZA	3	1,649.00	4,947.00
303.	IMPORTE DE LA CALIBRACIÓN APIPETA VOLUMÉTRICA DE 12 ml, PARA ENTREGAR, CLASE A, MARCA: KIMAX-51, MODELO: 37004-12,NÚMERO DE SERIE: S/N, EMT: ± 0,02 ml,RESOLUCIÓN: N/A, CLAVE DE IDENTIFICACIÓN: NM-228, DE ACUERDO AL PROCEDIMIENTO DESCRITO EN LA PARTIDA NÚMERO 303 DEL ANEXO TÉCNICO.	PIEZA	1	1,616.00	1,616.00
304.	IMPORTE DE LA CALIBRACIÓN APIPETA VOLUMÉTRICA DE 15 ml, PARA ENTREGAR, CLASE A, MARCA: P.K., MODELO: 37004,NÚMERO DE SERIE: S/N, EMT: ± 0,03 ml,RESOLUCIÓN: N/A, CLAVE DE IDENTIFICACIÓN: NM-231, DE ACUERDO AL PROCEDIMIENTO DESCRITO EN LA PARTIDA NÚMERO 304 DEL ANEXO TÉCNICO.	PIEZA	1	1,626.00	1,626.00
305.	IMPORTE DE LA CALIBRACIÓN APIPETA VOLUMÉTRICA DE 20 ml, PARA ENTREGAR, CLASE A, MARCA: KIMAX, MODELO: 37004, NÚMERO DE SERIE: S/N, EMT: ± 0,03 ml, RESOLUCIÓN: N/A, CLAVE DE IDENTIFICACIÓN: NM-74, NM-171, NM-172, DE ACUERDO AL PROCEDIMIENTO DESCRITO EN LA PARTIDA NÚMERO 305 DEL ANEXO TÉCNICO.	PIEZA	3	1,636.00	4,908.00
306.	IMPORTE DE LA CALIBRACIÓN APIPETA VOLUMÉTRICA DE 25 ml, PARA ENTREGAR, CLASE A, MARCA: KIMAX, MODELO: 37004, NÚMERO DE SERIE:S/N, EMT: ± 0,03 ml,RESOLUCIÓN: N/A, CLAVE DE IDENTIFICACIÓN: NM-119, NM-120, NM-173, NM-174, DE ACUERDO AL PROCEDIMIENTO DESCRITO EN LA PARTIDA NÚMERO 306 DEL ANEXO TÉCNICO.	PIEZA	4	1,646.00	6,584.00
307.	IMPORTE DE LA CALIBRACIÓN APIPETA VOLUMÉTRICA DE 50 ml, PARA ENTREGAR, CLASE B, MARCA: PYREX, MODELO: 7102, NÚMERO DE SERIE: S/N, EMT: ± 0,10 ml, RESOLUCIÓN: N/A, CLAVE DE IDENTIFICACIÓN: NM-175, NM-176, DE ACUERDO AL PROCEDIMIENTO DESCRITO EN LA PARTIDA NÚMERO 307 DEL ANEXO TÉCNICO.	PIEZA	2	1,403.00	2,806.00
308.	IMPORTE DE LA CALIBRACIÓN APIPETA VOLUMÉTRICA DE 100 ml, PARA ENTREGAR, CLASE B, MARCA: KIMAX, MODELO: 37000, NÚMERO DE SERIE: S/N, EMT: ± 0,16 ml,RESOLUCIÓN: N/A, CLAVE DE IDENTIFICACIÓN: NM-125, DE ACUERDO AL PROCEDIMIENTO DESCRITO EN LA PARTIDA NÚMERO 308 DEL ANEXO TÉCNICO.	PIEZA	1	1,656.00	1,656.00
309.	IMPORTE DE LA CALIBRACIÓN APIPETA VOLUMÉTRICA DE 100 ml, PARA ENTREGAR, CLASE A, MARCA: PYREX, MODELO: 7100, NÚMERO DE SERIE: S/N, EMT: ± 0,06 ml, RESOLUCIÓN: N/A, CLAVE DE IDENTIFICACIÓN: NM-131, DE ACUERDO AL PROCEDIMIENTO DESCRITO EN LA PARTIDA NÚMERO 309 DEL ANEXO TÉCNICO.	PIEZA	1	1,656.00	1,656.00
310.	IMPORTE DE LA CALIBRACIÓN APROBETA DE 10 ml, PARA ENTREGAR, CLASE B, MARCA: KIMAX, MODELO: 20024, NÚMERO DE SERIE: S/N, EMT: ± 0,10 ml, RESOLUCIÓN: 0,2 ml, CLAVE DE IDENTIFICACIÓN: NM-179, NM-180, DE ACUERDO AL PROCEDIMIENTO DESCRITO EN LA PARTIDA NÚMERO 310 DEL ANEXO TÉCNICO.	PIEZA	2	1,397.00	2,794.00

Acta de Fallo

Invitación a Cuando Menos Tres Personas Nacional Electrónica Número LA-050GYR019-E146-2020

Partida Núm.	CONCEPTO	Unidad	Cantidad	Precio Unitario	Montos
311.	IMPORTE DE LA CALIBRACIÓN APROBETA DE 25 ml, PARA CONTENER, CLASE B, MARCA: PYREX, MODELO: 3022, NÚMERO DE SERIE: S/N, EMT: ± 0,30 ml, RESOLUCIÓN: 0,2 ml, CLAVE DE IDENTIFICACIÓN: NM-181, NM-182, DE ACUERDO AL PROCEDIMIENTO DESCRITO EN LA PARTIDA NÚMERO 311 DEL ANEXO TÉCNICO.	PIEZA	2	1,417.00	2,834.00
312.	IMPORTE DE LA CALIBRACIÓN APROBETA DE 50 ml, PARA CONTENER, CLASE B, MARCA: PYREX, MODELO: 3022, NÚMERO DE SERIE: S/N, EMT: ± 0,40 ml, RESOLUCIÓN: 1 ml, CLAVE DE IDENTIFICACIÓN: NM-111, NM-112, DE ACUERDO AL PROCEDIMIENTO DESCRITO EN LA PARTIDA NÚMERO 312 DEL ANEXO TÉCNICO.	PIEZA	2	1,447.00	2,894.00
313.	IMPORTE DE LA CALIBRACIÓN APROBETA DE 100 ml, PARA CONTENER, CLASE B, MARCA: PYREX, MODELO: 3022, NÚMERO DE SERIE: S/N, EMT: ± 0,60 ml, RESOLUCIÓN: 1 ml, CLAVE DE IDENTIFICACIÓN: NM-141, DE ACUERDO AL PROCEDIMIENTO DESCRITO EN LA PARTIDA NÚMERO 313 DEL ANEXO TÉCNICO.	PIEZA	1	1,487.00	1,487.00
314.	IMPORTE DE LA CALIBRACIÓN APROBETA DE 100 ml, PARA ENTREGAR, CLASE B, MARCA: KIMAX, MODELO: 20024, NÚMERO DE SERIE: S/N, EMT: ± 0,60 ml,RESOLUCIÓN: 1 ml, CLAVE DE IDENTIFICACIÓN: NM-142, DE ACUERDO AL PROCEDIMIENTO DESCRITO EN LA PARTIDA NÚMERO 314 DEL ANEXO TÉCNICO.	PIEZA	1	1,321.00	1,321.00
315.	IMPORTE DE LA CALIBRACIÓN APROBETA DE 100 ml, PARA ENTREGAR, CLASE B, MARCA: KIMAX, MODELO: 20024, NÚMERO DE SERIE: S/N, EMT: ± 0,60 ml, RESOLUCIÓN: 1 ml, CLAVE DE IDENTIFICACIÓN: NM-185, NM-186, DE ACUERDO AL PROCEDIMIENTO DESCRITO EN LA PARTIDA NÚMERO 315 DEL ANEXO TÉCNICO.	PIEZA	2	1,321.00	2,642.00
316.	IMPORTE DE LA CALIBRACIÓN APROBETA DE 250 ml, PARA ENTREGAR, CLASE B, MARCA: KIMAX, MODELO: 20024, NÚMERO DE SERIE: S/N, EMT: ± 1,4 ml,RESOLUCIÓN: 2 ml, CLAVE DE IDENTIFICACIÓN: NM-115, NM-116, DE ACUERDO AL PROCEDIMIENTO DESCRITO EN LA PARTIDA NÚMERO 316 DEL ANEXO TÉCNICO.	PIEZA	2	1,536.00	3,072.00
317.	IMPORTE DE LA CALIBRACIÓN APROBETA DE 500 ml, PARA ENTREGAR, CLASE B, MARCA: PYREX, MODELO: 3022, NÚMERO DE SERIE: S/N, EMT: ± 2,6 ml, RESOLUCIÓN: 5 ml, CLAVE DE IDENTIFICACIÓN: NM-31, DE ACUERDO AL PROCEDIMIENTO DESCRITO EN LA PARTIDA NÚMERO 317 DEL ANEXO TÉCNICO.	PIEZA	1	1,554.00	1,554.00
318.	IMPORTE DE LA CALIBRACIÓN APROBETA DE 500 ml, PARA ENTREGAR, CLASE A, MARCA: KIMAX, MODELO: 20026, NÚMERO DE SERIE: S/N, EMT: ± 1,3 ml, RESOLUCIÓN: 5 ml, CLAVE DE IDENTIFICACIÓN: NM-139, DE ACUERDO AL PROCEDIMIENTO DESCRITO EN LA PARTIDA NÚMERO 318 DEL ANEXO TÉCNICO.	PIEZA	1	1,527.00	1,527.00
319.	IMPORTE DE LA CALIBRACIÓN APROBETA DE 1000 ml, PARA CONTENER, CLASE B, MARCA: PYREX, MODELO: 3022, NÚMERO DE SERIE: S/N, EMT: ± 5,0 ml, RESOLUCIÓN: 10 ml, CLAVE DE IDENTIFICACIÓN: NM-01, DE ACUERDO AL PROCEDIMIENTO DESCRITO EN LA PARTIDA NÚMERO 319 DEL ANEXO TÉCNICO.	PIEZA	1	1,547.00	1,547.00

ANEXOS
DIVISIÓN DE CONTRATOS

Acta de Fallo

Invitación a Cuando Menos Tres Personas Nacional Electrónica Número LA-050GYR019-E146-2020

Partida Núm.	CONCEPTO	Unidad	Cantidad	Precio Unitario	Montos
320.	IMPORTE DE LA CALIBRACIÓN APROBETA DE 1000 ml, PARA ENTREGAR, CLASE A, MARCA: KIMAX, MODELO: 20026, NÚMERO DE SERIE: S/N, EMT: ± 2,5 ml, RESOLUCIÓN: 10 ml, CLAVE DE IDENTIFICACIÓN: NM-140, DE ACUERDO AL PROCEDIMIENTO DESCRITO EN LA PARTIDA NÚMERO 320 DEL ANEXO TÉCNICO.	PIEZA	1	1,351.00	1,351.00
321.	IMPORTE DE LA CALIBRACIÓN APROBETA DE 2000 ml, PARA ENTREGAR, CLASE B, MARCA: KIMAX, MODELO: 20024, NÚMERO DE SERIE: S/N, EMT: ± 10 ml, RESOLUCIÓN: 20 ml, CLAVE DE IDENTIFICACIÓN: NM-193, NM-194, DE ACUERDO AL PROCEDIMIENTO DESCRITO EN LA PARTIDA NÚMERO 321 DEL ANEXO TÉCNICO.	PIEZA	2	1,577.00	3,154.00
322.	IMPORTE DE LA CALIBRACIÓN APICNÓMETRO DE 10 ml CON TERMÓMETRO, MARCA: BRAND, MODELO: S/M, NÚMERO DE SERIE: 09.02 01, EMT: ± 0,015 ml, RESOLUCIÓN: N/A, CLAVE DE IDENTIFICACIÓN: 09.02 01, DE ACUERDO AL PROCEDIMIENTO DESCRITO EN LA PARTIDA NÚMERO 322 DEL ANEXO TÉCNICO.	PIEZA	1	1,513.00	1,513.00
323.	IMPORTE DE LA CALIBRACIÓN APICNÓMETRO DE 25 ml CON TERMÓMETRO, MARCA: BRAND, MODELO: S/M, NÚMERO DE SERIE: 09.03 95, EMT: ± 0,015 ml, RESOLUCIÓN: N/A, CLAVE DE IDENTIFICACIÓN: 09.03 95, DE ACUERDO AL PROCEDIMIENTO DESCRITO EN LA PARTIDA NÚMERO 323 DEL ANEXO TÉCNICO.	PIEZA	1	1,527.00	1,527.00
	INSTRUMENTOS DE MEDICIÓN (TIEMPO)				
324.	IMPORTE DE LA CALIBRACIÓN ACRONOMETRO DIGITAL DE 0 A 24 h, MARCA: SPER SCIENTIFIC, MODELO: 810022, NÚMERO DE SERIE: S/N, EMT ± 3 s POR DÍA, RESOLUCIÓN: 1/100 s, CLAVE DE IDENTIFICACIÓN: FQ-CRO-01, DE ACUERDO AL PROCEDIMIENTO DESCRITO EN LA PARTIDA NÚMERO 324 DEL ANEXO TÉCNICO.	PIEZA	1	3,279.00	3,279.00
325.	IMPORTE DE LA CALIBRACIÓN ACRONOMETRO DIGITAL, 0h A 24 h, MARCA: SPER SCIENTIFIC MODELO: 810022, NÚMERO DE SERIE: S/N, EMT: 3s POR DÍA, RESOLUCIÓN: 01 h, 0,01 min, 0,01 s CLAVE DE IDENTIFICACIÓN: FQ-CRO-02, DE ACUERDO AL PROCEDIMIENTO DESCRITO EN LA PARTIDA NÚMERO 325 DEL ANEXO TÉCNICO.	PIEZA	1	3,279.00	3,279.00
326.	IMPORTE DE LA CALIBRACIÓN ACRONOMETRO DIGITAL DE 0 h A 24 h, MARCA: SPER SCIENTIFIC, MODELO: 810022, NÚMERO DE SERIE: S/N, EMT ± 3 s POR DÍA, RESOLUCIÓN: 01 h, 0,01 min, 0,01 s, CLAVE DE IDENTIFICACIÓN: ARD-C1, DE ACUERDO AL PROCEDIMIENTO DESCRITO EN LA PARTIDA NÚMERO 326 DEL ANEXO TÉCNICO.	PIEZA	1	3,279.00	3,279.00
327.	IMPORTE DE LA CALIBRACIÓN ACRONOMETRO DIGITAL DE 0 h A 24 h, MARCA: SPER SCIENTIFIC, MODELO: 810033, NÚMERO DE SERIE: S/N, EMT ± 3 s POR DÍA, RESOLUCIÓN: 01 h, 0,01 min, 0,01 s, CLAVE DE IDENTIFICACIÓN: ARD-C2, DE ACUERDO AL PROCEDIMIENTO DESCRITO EN LA PARTIDA NÚMERO 327 DEL ANEXO TÉCNICO.	PIEZA	1	3,279.00	3,279.00
328.	IMPORTE DE LA CALIBRACIÓN ACRONÓMETRO DE ACERO INOXIDABLE ANÁLOGO DE 0 min A 60 min, MARCA: HANHART, MODELO: S/M, NÚMERO DE SERIE: S/N, EMT ± 3 s POR DÍA, RESOLUCIÓN: 1 s, CLAVE DE IDENTIFICACIÓN: ARD-C3, DE ACUERDO AL PROCEDIMIENTO DESCRITO EN LA PARTIDA	PIEZA	1	2,706.00	2,706.00

Acta de Fallo

Invitación a Cuando Menos Tres Personas Nacional Electrónica Número LA-050GYR019-E146-2020

Partida Núm.	CONCEPTO	Unidad	Cantidad	Precio Unitario	Montos
	NÚMERO 328 DEL ANEXO TÉCNICO.				
329.	IMPORTE DE LA CALIBRACIÓN ACRONOMETRO DIGITAL DE 0 A 24 h, MARCA: SPER SCIENTIFIC, MODELO: 810022, NÚMERO DE SERIE: S/N, EMT ± 3 s POR DÍA, RESOLUCIÓN: 0,01 s en el intervalo hasta 30 min y de 1 s después del intervalo de 30 min, CLAVE DE IDENTIFICACIÓN: A-CRO-1, B-CRO-2, DE ACUERDO AL PROCEDIMIENTO DESCRITO EN LA PARTIDA NÚMERO 329 DEL ANEXO TÉCNICO.	PIEZA	2	3,023.00	6,046.00
330.	IMPORTE DE LA CALIBRACIÓN ACRONOMETRO DE 0 min A 60 min,MARCA: HANHART, MODELO: S/M, NÚMERO DE SERIE: S/N, EMT: ±0,5 s (t < 600 s), ±0,08% (t ≥ 600 s),RESOLUCIÓN: 0,2 s, CLAVE DE IDENTIFICACIÓN: LMM-TM-05,DE ACUERDO AL PROCEDIMIENTO DESCRITO EN LA PARTIDA NÚMERO 330 DEL ANEXO TÉCNICO.	PIEZA	1	2,706.00	2,706.00
331.	CRONOMETRO DE 0 min A 60 min, MARCA: HEUER,MODELO: CLUB MASTER,NÚMERO DE SERIE: S/N, EMT: ± 0,5 s (t < 300 s), ± 0,15% (t ≥ 300 s), RESOLUCIÓN: 0,2 s, CLAVE DE IDENTIFICACIÓN: LMNM-TM-06, DE ACUERDO AL PROCEDIMIENTO DESCRITO EN LA PARTIDA NÚMERO 331 DEL ANEXO TÉCNICO	PIEZA	1	2,706.00	2,706.00
	INSTRUMENTOS DE MEDICIÓN (TEMPERATURA)				
332.	IMPORTE DE LA CALIBRACIÓN ATERMÓMETRO BIMETÁLICO DE -40°C A +71°C, MARCA: TAYLOR, MODELO: S/M, NÚMERO DE SERIE: S/N, EMT ± 2 °C, RESOLUCIÓN: 1°C, CLAVE DE IDENTIFICACIÓN: FQ-TRB-07, DE ACUERDO AL PROCEDIMIENTO DESCRITO EN LA PARTIDA NÚMERO 332 DEL ANEXO TÉCNICO.	PIEZA	1	1,945.00	1,945.00
333.	IMPORTE DE LA CALIBRACIÓN ATERMÓMETRO BIMETÁLICO DE -40°C A +71°C, MARCA: TAYLOR, MODELO: S/M, NÚMERO DE SERIE: S/N, EMT ± 2 °C, RESOLUCIÓN: 1°C, CLAVE DE IDENTIFICACIÓN: FQ-TRB-08, DE ACUERDO AL PROCEDIMIENTO DESCRITO EN LA PARTIDA NÚMERO 333 DEL ANEXO TÉCNICO.	PIEZA	1	2,047.00	2,047.00
334.	IMPORTE DE LA CALIBRACIÓN ATERMÓMETRO DE LÍQUIDO EN VIDRIO (Hg) INMERSIÓN PARCIAL DE -17°C A +360°C, MARCA: BÜCHI MODELO: S/M, NÚMERO DE SERIE: 9230 FLAWII, EMT ± 5 °C, RESOLUCIÓN: 1°C, CLAVE DE IDENTIFICACIÓN: SI-TER-04, DE ACUERDO AL PROCEDIMIENTO DESCRITO EN LA PARTIDA NÚMERO 334 DEL ANEXO TÉCNICO.	PIEZA	1	2,835.00	2,835.00
335.	IMPORTE DE LA CALIBRACIÓN ATERMÓMETRO DE LÍQUIDO EN VIDRIO (Hg) INMERSIÓN PARCIAL DE -35°C A +50°C, MARCA: BRANNAN, MODELO: S/M, NÚMERO DE SERIE: S/N, EMT ± 1 °C, RESOLUCIÓN: 1°C, CLAVE DE IDENTIFICACIÓN: FQ-TER-06, DE ACUERDO AL PROCEDIMIENTO DESCRITO EN LA PARTIDA NÚMERO 335 DEL ANEXO TÉCNICO.	PIEZA	1	2,363.00	2,363.00
336.	IMPORTE DE LA CALIBRACIÓN A TERMÓMETRO DE LÍQUIDO EN VIDRIO (Hg) INMERSIÓN PARCIAL DE -35°C A +50°C, MARCA: BRANNAN, MODELO: S/M, NÚMERO DE SERIE: S/N, EMT ± 1 °C, RESOLUCIÓN: 1°C, CLAVE DE IDENTIFICACIÓN: FQ-TER-10, DE ACUERDO AL PROCEDIMIENTO DESCRITO EN LA PARTIDA NÚMERO 336 DEL ANEXO TÉCNICO.	PIEZA	1	3,040.00	3,040.00

ANEXOS
DIVISIÓN DE CONTRATOS

Acta de Fallo

Invitación a Cuando Menos Tres Personas Nacional Electrónica Número LA-050GYR019-E146-2020

Partida Núm.	CONCEPTO	Unidad	Cantidad	Precio Unitario	Montos
337.	IMPORTE DE LA CALIBRACIÓN A TERMÓMETRO DE LÍQUIDO EN VIDRIO (Hg) INMERSIÓN PARCIAL DE -20°C A +150°C, MARCA: BRANNAN, MODELO: S/M, NÚMERO DE SERIE: S/N, EMT ± 1 °C, RESOLUCIÓN: 1°C, CLAVE DE IDENTIFICACIÓN: FQ-TER-12, DE ACUERDO AL PROCEDIMIENTO DESCRITO EN LA PARTIDA NÚMERO 337 DEL ANEXO TÉCNICO.	PIEZA	1	2,835.00	2,835.00
338.	IMPORTE DE LA CALIBRACIÓN ATERMÓMETRO PARA EL PICNÓMETRO FQ1-PIC-01, TERMÓMETRO DE LÍQUIDO EN VIDRIO (Hg) INMERSIÓN PARCIAL DE +14°C A +37°C, MARCA: EXAX, MODELO: S/M, NÚMERO DE SERIE: 97718, EMT ± 0,5 °C, RESOLUCIÓN: 0,2 °C, CLAVE DE IDENTIFICACIÓN: FQ1-TPIC-01, DE ACUERDO AL PROCEDIMIENTO DESCRITO EN LA PARTIDA NÚMERO 338 DEL ANEXO TÉCNICO.	PIEZA	1	2,363.00	2,363.00
339.	IMPORTE DE LA CALIBRACIÓN ATERMÓMETRO DE LÍQUIDO EN VIDRIO (Hg) INMERSIÓN TOTAL DE -35 °C A +50° C, MARCA: BRANNAN, MODELO: N2, NÚMERO DE SERIE: S/N, EMT ± 0,5 °C, RESOLUCIÓN: 1 °C, CLAVE DE IDENTIFICACIÓN: TE-204 (NY-6 005215), DE ACUERDO AL PROCEDIMIENTO DESCRITO EN LA PARTIDA NÚMERO 339 DEL ANEXO TÉCNICO.	PIEZA	1	1,890.00	1,890.00
340.	IMPORTE DE LA CALIBRACIÓN ATERMÓMETRO DE LÍQUIDO EN VIDRIO (Hg) INMERSIÓN TOTAL DE -20°C A +150°C, MARCA: TAYLOR, MODELO: 6333-G, NÚMERO DE SERIE: S/N, EMT ± 0,5 °C, RESOLUCIÓN: 1 °C, CLAVE DE IDENTIFICACIÓN: TE-248, TM343002, DE ACUERDO AL PROCEDIMIENTO DESCRITO EN LA PARTIDA NÚMERO 340 DEL ANEXO TÉCNICO.	PIEZA	1	1,890.00	1,890.00
341.	IMPORTE DE LA CALIBRACIÓN ATERMÓMETRO DE LÍQUIDO EN VIDRIO (Hg) INMERSIÓN TOTAL DE -20 °C A +150 °C, MARCA: TAYLOR, MODELO: 6333, NÚMERO DE SERIE: S/N, EMT ± 0,5 °C, RESOLUCIÓN: 1°C, CLAVE DE IDENTIFICACIÓN: TE-248, DE ACUERDO AL PROCEDIMIENTO DESCRITO EN LA PARTIDA NÚMERO 341 DEL ANEXO TÉCNICO.	PIEZA	1	1,969.00	1,969.00
342.	IMPORTE DE LA CALIBRACIÓN ATERMÓMETRO DE LÍQUIDO EN VIDRIO (Hg) IMM PARCIAL DE - 1 °C a 51 °C MARCA: BRANNAN, MODELO: S/M, NÚMERO DE SERIE: S/N, EMT ± 1,0 °C, RESOLUCIÓN: 0,1 °C, CLAVE DE IDENTIFICACIÓN: FQ-TER-09A, DE ACUERDO AL PROCEDIMIENTO DESCRITO EN LA PARTIDA NÚMERO 342 DEL ANEXO TÉCNICO.	PIEZA	1	1,733.00	1,733.00
343.	IMPORTE DE LA CALIBRACIÓN ATERMÓMETRO DE LÍQUIDO EN VIDRIO (Hg) IMM PARCIAL DE - 20 °C a 150 °C, MARCA: BRANNAN, MODELO: S/M, NÚMERO DE SERIE: S/N, EMT: ± 1,0 °C, RESOLUCIÓN: 1 °C, CLAVE DE IDENTIFICACIÓN: FQ-TER-08A, DE ACUERDO AL PROCEDIMIENTO DESCRITO EN LA PARTIDA NÚMERO 343 DEL ANEXO TÉCNICO.	PIEZA	1	1,890.00	1,890.00
346.	IMPORTE DE LA CALIBRACIÓN ATERMÓMETRO DE LÍQUIDO EN VIDRIO (Lotox) IMM PARCIAL DE - 20 °C a 110 °C, MARCA: BRANNAN, MODELO: S/M, NÚMERO DE SERIE S/N, EMT: ± 1,0 °C, RESOLUCIÓN: 1 °CCLAVE DE IDENTIFICACIÓN FQ-TER-18A, DE ACUERDO AL PROCEDIMIENTO DESCRITO EN LA PARTIDA NÚMERO 346 DEL ANEXO TÉCNICO.	PIEZA	1	1,733.00	1,733.00
347.	IMPORTE DE LA CALIBRACIÓN ATERMÓMETRO DE LÍQUIDO EN	PIEZA	1	1,733.00	1,733.00

Acta de Fallo

Invitación a Cuando Menos Tres Personas Nacional Electrónica Número LA-050GYR019-E146-2020

Partida Núm.	CONCEPTO	Unidad	Cantidad	Precio Unitario	Montos
	VIDRIO (Hg) IMM PARCIAL, DE - 20 °C a 110 °C, MARCA: BRANNAN, MODELO: S/M, NÚMERO DE SERIE S/N, EMT: ± 1,0 °C RESOLUCIÓN: 1 °C, CLAVE DE IDENTIFICACIÓN FQ-TER-19A, DE ACUERDO AL PROCEDIMIENTO DESCRITO EN LA PARTIDA NÚMERO 347 DEL ANEXO TÉCNICO.				
348.	IMPORTE DE LA CALIBRACIÓN ATERMÓMETRO DE LÍQUIDO EN VIDRIO INMERSIÓN PARCIAL DE -1°C a 51 °C, MARCA: Brannan, MODELO: S/M NÚMERO DE SERIE: S/N, EMT: ± 1,0 °C, RESOLUCIÓN: 0,1 °C, CLAVE DE IDENTIFICACIÓN: FQ-TER-05A, DE ACUERDO AL PROCEDIMIENTO DESCRITO EN LA PARTIDA NÚMERO 348 DEL ANEXO TÉCNICO.	PIEZA	1	1,575.00	1,575.00
349.	IMPORTE DE LA CALIBRACIÓN A TERMÓMETRO DE LÍQUIDO EN VIDRIO INMERSIÓN PARCIAL DE-1°C a 51 °C, MARCA: Brannan, MODELO: S/M NÚMERO DE SERIE: S/N, EMT: ± 1,0 °C, RESOLUCIÓN: 0,1 °C, CLAVE DE IDENTIFICACIÓN: FQ-TER-04A, DE ACUERDO AL PROCEDIMIENTO DESCRITO EN LA PARTIDA NÚMERO 349 DEL ANEXO TÉCNICO.	PIEZA	1	1,733.00	1,733.00
350.	IMPORTE DE LA CALIBRACIÓN ATERMÓMETRO DE LÍQUIDO EN VIDRIO (Hg) INMERSIÓN PARCIAL DE -20°C A +110°C, MARCA: BRANNAN, MODELO: S/M, NÚMERO DE SERIE: S/N, EMT ± 1 °C, RESOLUCIÓN: 1°C,CLAVE DE IDENTIFICACIÓN: TE 132, DE ACUERDO AL PROCEDIMIENTO DESCRITO EN LA PARTIDA NÚMERO 350 DEL ANEXO TÉCNICO.	PIEZA	1	2,363.00	2,363.00
351.	IMPORTE DE LA CALIBRACIÓN, TERMÓMETRO DE LÍQUIDO EN VIDRIO (Hg) INMERSIÓN PARCIAL DE +14 °C A +38 °C, MARCA: KESSLER, MODELO: S/M, NÚMERO DE SERIE: 776256, EMT ± 0,5 °C, RESOLUCIÓN: 0,2 °C, CLAVE DE IDENTIFICACIÓN: ARD-T5, DE ACUERDO AL PROCEDIMIENTO DESCRITO EN LA PARTIDA NÚMERO 351 DEL ANEXO TÉCNICO.	PIEZA	1	1,621.00	1,621.00
352.	IMPORTE DE LA CALIBRACIÓN ATERMÓMETRO PARA EL PICNÓMETRO ARD-P6 TERMÓMETRO DE LÍQUIDO EN VIDRIO (Hg) INMERSIÓN PARCIAL DE +14 °C A +38 °C, MARCA: KESSLER, MODELO: S/M, NÚMERO DE SERIE: 767866, EMT ± 0,5 °C, RESOLUCIÓN: 0,2 °C, CLAVE DE IDENTIFICACIÓN: ARD-T6, DE ACUERDO AL PROCEDIMIENTO DESCRITO EN LA PARTIDA NÚMERO 352 DEL ANEXO TÉCNICO.	PIEZA	1	2,363.00	2,363.00
353.	IMPORTE DE LA CALIBRACIÓN ATERMÓMETRO PARA EL PICNÓMETRO ARD-P7, TERMÓMETRO DE LÍQUIDO EN VIDRIO (Hg) INMERSIÓN PARCIAL DE +14 °C A +38 °C,MARCA: GDJT, MODELO: S/M, NÚMERO DE SERIE: 0806, EMT ± 0,5 °C, RESOLUCIÓN: 0,2 °C, CLAVE DE IDENTIFICACIÓN: ARD-T7, DE ACUERDO AL PROCEDIMIENTO DESCRITO EN LA PARTIDA NÚMERO 353 DEL ANEXO TÉCNICO.	PIEZA	1	2,363.00	2,363.00
354.	IMPORTE DE LA CALIBRACIÓN ATERMÓMETRO PARA EL PICNÓMETRO ARD-P8 TERMÓMETRO DE LÍQUIDO EN VIDRIO (Hg) INMERSIÓN PARCIAL DE +14 °C A +38 °C, MARCA: KESSLER, MODELO: S/M, NÚMERO DE SERIE: 767944, EMT ± 0,5 °C, RESOLUCIÓN: 0,2 °C, CLAVE DE IDENTIFICACIÓN: ARD-T8, DE ACUERDO AL PROCEDIMIENTO DESCRITO EN LA PARTIDA NÚMERO 354 DEL ANEXO TÉCNICO.	PIEZA	1	2,363.00	2,363.00

ANEXOS
DIVISIÓN DE CONTRATOS

Acta de Fallo

Invitación a Cuando Menos Tres Personas Nacional Electrónica Número LA-050GYR019-E146-2020

Partida Núm.	CONCEPTO	Unidad	Cantidad	Precio Unitario	Montos
355.	IMPORTE DE LA CALIBRACIÓN ATERMÓMETRO PARA EL PICNÓMETRO ARD-P3, TERMÓMETRO DE LÍQUIDO EN VIDRIO (Hg) INMERSIÓN PARCIAL DE +14 °C A +38 °C,MARCA: EXAX, MODELO: S/M, NÚMERO DE SERIE: 05124, EMT ± 0,5 °C, RESOLUCIÓN: 0,2 °C, CLAVE DE IDENTIFICACIÓN: ARD-9, DE ACUERDO AL PROCEDIMIENTO DESCRITO EN LA PARTIDA NÚMERO 355 DEL ANEXO TÉCNICO.	PIEZA	1	2,363.00	2,363.00
356.	IMPORTE DE LA CALIBRACIÓN ATERMÓMETRO DE LÍQUIDO EN VIDRIO (Hg) INMERSIÓN PARCIAL DE -35 °C A +50 °C, MARCA: BRANNAN, MODELO: N2, NÚMERO DE SERIE: S/N, EMT ± 1,0 °C, RESOLUCIÓN: 1,0 °C, CLAVE DE IDENTIFICACIÓN: TE-197 N6. DE ACUERDO AL PROCEDIMIENTO DESCRITO EN LA PARTIDA NÚMERO 356 DEL ANEXO TÉCNICO.	PIEZA	1	1,890.00	1,890.00
358.	IMPORTE DE LA CALIBRACIÓN ATERMÓMETRO DE LÍQUIDO EN VIDRIO (Hg) INMERSIÓN TOTAL DE -35 °C A 50 °C, MARCA: TAYLOR, MODELO: 6331-G, NÚMERO DE SERIE: S/N, EMT ± 0,5 °C, RESOLUCIÓN: 1,0 °C, CLAVE DE IDENTIFICACIÓN: V-21., DE ACUERDO AL PROCEDIMIENTO DESCRITO EN LA PARTIDA NÚMERO 358 DEL ANEXO TÉCNICO.	PIEZA	1	1,890.00	1,890.00
359.	IMPORTE DE LA CALIBRACIÓN ATERMÓMETRO DE LÍQUIDO EN VIDRIO (Hg) INMERSIÓN PARCIAL DE -10 °C A +110 °C, MARCA: PROPPER TROPHY, MODELO: S/M, NÚMERO DE SERIE: S/N, EMT ± 1,0 °C, RESOLUCIÓN: 1,0 °C, CLAVE DE IDENTIFICACIÓN: TE-209, DE ACUERDO AL PROCEDIMIENTO DESCRITO EN LA PARTIDA NÚMERO 359 DEL ANEXO TÉCNICO.	PIEZA	1	2,363.00	2,363.00
360.	IMPORTE DE LA CALIBRACIÓN ATERMÓMETRO DE LÍQUIDO EN VIDRIO (Hg) INMERSIÓN PARCIAL DE -20°C A +110°C, MARCA: BRANNAN, MODELO: S/M, NÚMERO DE SERIE: S/N, EMT ± 1,0 °C, RESOLUCIÓN: 1,0 °C, CLAVE DE IDENTIFICACIÓN: TE 252 (TM341002), DE ACUERDO AL PROCEDIMIENTO DESCRITO EN LA PARTIDA NÚMERO 360 DEL ANEXO TÉCNICO.	PIEZA	1	1,890.00	1,890.00
361.	IMPORTE DE LA CALIBRACIÓN ATERMÓMETRO DE LÍQUIDO EN VIDRIO (Hg) INMERSIÓN PARCIAL DE -20°C A +110°C, MARCA: BRANNAN, MODELO: S/M, NÚMERO DE SERIE: S/N, EMT ± 1,0 °C, RESOLUCIÓN: 1,0 °C, CLAVE DE IDENTIFICACIÓN: TE 384 (TB 141009), DE ACUERDO AL PROCEDIMIENTO DESCRITO EN LA PARTIDA NÚMERO 361 DEL ANEXO TÉCNICO.	PIEZA	1	1,890.00	1,890.00
362.	IMPORTE DE LA CALIBRACIÓN ATERMÓMETRO DE LÍQUIDO EN VIDRIO (Hg) INMERSIÓN PARCIAL DE -20 °C A +110 °C, MARCA: BRANNAN, MODELO: S/M, NÚMERO DE SERIE: S/N, EMT ± 1,0 °C, RESOLUCIÓN: 1,0 °C, CLAVE DE IDENTIFICACIÓN: TM441002 TE-383, DE ACUERDO AL PROCEDIMIENTO DESCRITO EN LA PARTIDA NÚMERO 362 DEL ANEXO TÉCNICO.	PIEZA	1	2,363.00	2,363.00
363.	IMPORTE DE LA CALIBRACIÓN ATERMÓMETRO DE LÍQUIDO EN VIDRIO (Hg) INMERSIÓN PARCIAL DE -20 °C A +110 °C, MARCA: BRANNAN, MODELO: S/M, NÚMERO DE SERIE: S/N, EMT ± 1,0 °C, RESOLUCIÓN: 1,0 °C, CLAVE DE IDENTIFICACIÓN: TE-256 (TB241011), DE ACUERDO AL PROCEDIMIENTO DESCRITO EN LA PARTIDA NÚMERO 363 DEL ANEXO TÉCNICO.	PIEZA	1	2,363.00	2,363.00
364.	IMPORTE DE LA CALIBRACIÓN ATERMÓMETRO DE LÍQUIDO EN	PIEZA	1	2,363.00	2,363.00

Acta de Fallo

Invitación a Cuando Menos Tres Personas Nacional Electrónica Número LA-050GYR019-E146-2020

Partida Núm.	CONCEPTO	Unidad	Cantidad	Precio Unitario	Montos
	VIDRIO (Hg) INMERSIÓN PARCIAL DE -20 °C A +110 °C, MARCA: BRANNAN, MODELO: S/M, NÚMERO DE SERIE: S/N, EMT ± 1,0 °C, RESOLUCIÓN: 1,0 °C, CLAVE DE IDENTIFICACIÓN: TE-221, DE ACUERDO AL PROCEDIMIENTO DESCRITO EN LA PARTIDA NÚMERO 364 DEL ANEXO TÉCNICO.				
365.	IMPORTE DE LA CALIBRACIÓN ATERMÓMETRO DE LÍQUIDO EN VIDRIO (Hg) INMERSIÓN PARCIAL DE -20 °C A +110 °C, MARCA: BRANNAN, MODELO: S/M, NÚMERO DE SERIE: S/N, EMT ± 1,0 °C, RESOLUCIÓN: 1,0 °C, CLAVE DE IDENTIFICACIÓN: TC-241001, DE ACUERDO AL PROCEDIMIENTO DESCRITO EN LA PARTIDA NÚMERO 365 DEL ANEXO TÉCNICO.	PIEZA	1	2,363.00	2,363.00
366.	IMPORTE DE LA CALIBRACIÓN ATERMÓMETRO DE LÍQUIDO EN VIDRIO (Hg) INMERSIÓN PARCIAL DE -20 °C A +150 °C, MARCA: BRANNAN, MODELO: S/M, NÚMERO DE SERIE: S/N, EMT ± 1,0 °C, RESOLUCIÓN: 1,0 °C, CLAVE DE IDENTIFICACIÓN: RD-4, DE ACUERDO AL PROCEDIMIENTO DESCRITO EN LA PARTIDA NÚMERO 366 DEL ANEXO TÉCNICO.	PIEZA	1	2,363.00	2,363.00
367.	IMPORTE DE LA CALIBRACIÓN ATERMÓMETRO DE LÍQUIDO EN VIDRIO (Hg) INMERSIÓN TOTAL DE -20 °C A +150 °C, MARCA: BRANNAN, MODELO: N2, NÚMERO DE SERIE: S/N, EMT ± 0,5 °C, RESOLUCIÓN: 1,0 °C, CLAVE DE IDENTIFICACIÓN: MET 006, DE ACUERDO AL PROCEDIMIENTO DESCRITO EN LA PARTIDA NÚMERO 367 DEL ANEXO TÉCNICO.	PIEZA	1	2,625.00	2,625.00
368.	IMPORTE DE LA CALIBRACIÓN ATERMÓMETRO DE LÍQUIDO EN VIDRIO (Hg) INMERSIÓN PARCIAL DE -20 °C A +110 °C, MARCA: LAUKA, MODELO: 550, NÚMERO DE SERIE: S/N, EMT ± 1,0 °C, RESOLUCIÓN: 1,0 °C, CLAVE DE IDENTIFICACIÓN: ARD-TER-02, DE ACUERDO AL PROCEDIMIENTO DESCRITO EN LA PARTIDA NÚMERO 368 DEL ANEXO TÉCNICO.	PIEZA	1	2,363.00	2,363.00
369.	IMPORTE DE LA CALIBRACIÓN ATERMÓMETRO BIMETÁLICO DE -40 °C A +70 °C, MARCA: TAYLOR, MODELO: S/M, NÚMERO DE SERIE: S/N, EMT ± 1,1 °C, RESOLUCIÓN: 1,0 °C, CLAVE DE IDENTIFICACIÓN: ARD-14-TER-02, DE ACUERDO AL PROCEDIMIENTO DESCRITO EN LA PARTIDA NÚMERO 369 DEL ANEXO TÉCNICO.	PIEZA	1	1,575.00	1,575.00
370.	IMPORTE DE LA CALIBRACIÓN ATERMÓMETRO DE LÍQUIDO EN VIDRIO (Hg) DE INMERSIÓN PARCIAL DE +38 °C A +82 °C., MARCA: KESSLER, MODELO: ASTM14C-86, NÚMERO DE SERIE: 607883, EMT ± 0,1 °C, RESOLUCIÓN: 0,1 °C, CLAVE DE IDENTIFICACIÓN: ARD-TER-01, DE ACUERDO AL PROCEDIMIENTO DESCRITO EN LA PARTIDA NÚMERO 370 DEL ANEXO TÉCNICO.	PIEZA	1	1,575.00	1,575.00
371.	IMPORTE DE LA CALIBRACIÓN ATERMÓMETRO DE LÍQUIDO EN VIDRIO (Hg) DE INMERSIÓN PARCIAL DE -10 °C A +260 °C, MARCA: BRANNAN, MODELO: S/M, NÚMERO DE SERIE: S/N, EMT ± 1,0 °C, RESOLUCIÓN: 1,0 °C, CLAVE DE IDENTIFICACIÓN: LMM-T-06, DE ACUERDO AL PROCEDIMIENTO DESCRITO EN LA PARTIDA NÚMERO 371 DEL ANEXO TÉCNICO.	PIEZA	1	1,575.00	1,575.00
372.	IMPORTE DE LA CALIBRACIÓN ATERMÓMETRO DE LIQUIDO EN VIDRIO (Hg) MARCA: EXAX, MODELO: 10/18 JT, NÚMERO DE SERIE: 643296, CLAVE DE IDENTIFICACIÓN: T1, DE ACUERDO AL PROCEDIMIENTO DESCRITO EN LA PARTIDA NÚMERO 372 DEL	PIEZA	1	2,358.00	2,358.00

ANEXOS DIVISIÓN DE CONTRATOS

Acta de Fallo

Invitación a Cuando Menos Tres Personas Nacional Electrónica Número LA-050GYR019-E146-2020

Partida Núm.	CONCEPTO	Unidad	Cantidad	Precio Unitario	Montos
	ANEXO TÉCNICO.				
373.	IMPORTE DE LA CALIBRACIÓN ATERMÓMETRO DE LIQUIDO EN VIDRIO (Hg) MARCA: BRANNAN, MODELO: SIN MODELO, NÚMERO DE SERIE: SIN NUMERO CLAVE DE IDENTIFICACIÓN: CI-01, DE ACUERDO AL PROCEDIMIENTO DESCRITO EN LA PARTIDA NÚMERO 373 DEL ANEXO TÉCNICO.	PIEZA	1	3,145.00	3,145.00
374.	IMPORTE DE LA CALIBRACIÓN ATERMÓMETRO DE LIQUIDO EN VIDRIO (Hg) MARCA: BRANNAN, MODELO: SIN MODELO, NÚMERO DE SERIE: SIN NUMERO, CLAVE DE IDENTIFICACIÓN: CI-02, DE ACUERDO AL PROCEDIMIENTO DESCRITO EN LA PARTIDA NÚMERO 374 DEL ANEXO TÉCNICO.	PIEZA	1	3,145.00	3,145.00
375.	IMPORTE DE LA CALIBRACIÓN ATERMÓMETRO DE LIQUIDO EN VIDRIO (Hg) MARCA: ERTCO, MODELO: ASTM-65C, NÚMERO DE SERIE: 566394, CLAVE DE IDENTIFICACIÓN: CI-TTV-30, DE ACUERDO AL PROCEDIMIENTO DESCRITO EN LA PARTIDA NÚMERO 375 DEL ANEXO TÉCNICO.	PIEZA	1	2,358.00	2,358.00
377.	IMPORTE DE LA CALIBRACIÓN ATERMÓMETRO DE LIQUIDO EN VIDRIO (ALCOHOL ROJO) MARCA: KESSLER, MODELO: ASTM 6C-86, NÚMERO DE SERIE: 803105CLAVE DE IDENTIFICACIÓN: CI-TTV-33, DE ACUERDO AL PROCEDIMIENTO DESCRITO EN LA PARTIDA NÚMERO 377 DEL ANEXO TÉCNICO.	PIEZA	1	2,981.00	2,981.00
378.	IMPORTE DE LA CALIBRACIÓN ATERMÓMETRO DE LIQUIDO EN VIDRIO (ALCOHOL ROJO) MARCA: KESSLER, MODELO: ASTM 6C-86, NÚMERO DE SERIE: 803137 CLAVE DE IDENTIFICACIÓN: CI-TTV-34., DE ACUERDO AL PROCEDIMIENTO DESCRITO EN LA PARTIDA NÚMERO 378 DEL ANEXO TÉCNICO.	PIEZA	1	2,981.00	2,981.00
379.	IMPORTE DE LA CALIBRACIÓN ATERMÓMETRO DE LIQUIDO EN VIDRIO (ALCOHOL ROJO) MARCA: KESSLER, MODELO: ASTM 6C-86, NÚMERO DE SERIE: 803146 CLAVE DE IDENTIFICACIÓN: CI-TTV-36, DE ACUERDO AL PROCEDIMIENTO DESCRITO EN LA PARTIDA NÚMERO 379 DEL ANEXO TÉCNICO.	PIEZA	1	2,981.00	2,981.00
380.	IMPORTE DE LA CALIBRACIÓN ATERMÓMETRO DE LIQUIDO EN VIDRIO (Hg) MARCA: KESSLER, MODELO: 3104D, NÚMERO DE SERIE: 806845, CLAVE DE IDENTIFICACIÓN: CI-TTV-38, DE ACUERDO AL PROCEDIMIENTO DESCRITO EN LA PARTIDA NÚMERO 380 DEL ANEXO TÉCNICO.	PIEZA	1	2,835.00	2,835.00
381.	IMPORTE DE LA CALIBRACIÓN ATERMÓMETRO DE LIQUIDO EN VIDRIO (Hg) MARCA: KESSLER, MODELO: 3104D, NÚMERO DE SERIE: 806846, CLAVE DE IDENTIFICACIÓN: CI-TTV-39, DE ACUERDO AL PROCEDIMIENTO DESCRITO EN LA PARTIDA NÚMERO 381 DEL ANEXO TÉCNICO.	PIEZA	1	2,835.00	2,835.00
382.	IMPORTE DE LA CALIBRACIÓN ATERMÓMETRO DE LIQUIDO EN VIDRIO (ALCOHOL AZUL) MARCA: BRANNAN, MODELO: LO TOX, NÚMERO DE SERIE: SIN NUMERO, CLAVE DE IDENTIFICACIÓN: CI-TTV-42, DE ACUERDO AL PROCEDIMIENTO DESCRITO EN LA PARTIDA NÚMERO 382 DEL ANEXO TÉCNICO.	PIEZA	1	3,847.00	3,847.00
383.	IMPORTE DE LA CALIBRACIÓN ATERMÓMETRO DE LIQUIDO EN VIDRIO (Hg), PARA PICNOMETRO CI-VPC-15, MARCA: EXAX,	PIEZA	1	2,835.00	2,835.00

Acta de Fallo

Invitación a Cuando Menos Tres Personas Nacional Electrónica Número LA-050GYR019-E146-2020

Partida Núm.	CONCEPTO	Unidad	Cantidad	Precio Unitario	Montos
	MODELO: SIN MODELO, NÚMERO DE SERIE: 643471 CLAVE DE IDENTIFICACIÓN: CI-TTV-46, DE ACUERDO AL PROCEDIMIENTO DESCRITO EN LA PARTIDA NÚMERO 383 DEL ANEXO TÉCNICO.				
384.	IMPORTE DE LA CALIBRACIÓN ATERMÓMETRO DE LIQUIDO EN VIDRIO (Hg), PARA PICNOMETRO CI-VPC-16 MARCA: KESSLER, MODELO: SIN MODELO, NÚMERO DE SERIE: 776264 CLAVE DE IDENTIFICACIÓN: CI-TTV-47, DE ACUERDO AL PROCEDIMIENTO DESCRITO EN LA PARTIDA NÚMERO 384 DEL ANEXO TÉCNICO.	PIEZA	1	2,835.00	2,835.00
385.	IMPORTE DE LA CALIBRACIÓN ATERMÓMETRO DE LIQUIDO EN VIDRIO (Hg), PARA PICNOMETRO CI-VPC-18 MARCA: KIMAX, MODELO: SIN MODELO, NÚMERO DE SERIE: 15192 CLAVE DE IDENTIFICACIÓN: CI-TTV-65, DE ACUERDO AL PROCEDIMIENTO DESCRITO EN LA PARTIDA NÚMERO 385 DEL ANEXO TÉCNICO.	PIEZA	1	2,358.00	2,358.00
386.	IMPORTE DE LA CALIBRACIÓN ATERMÓMETRO DE LIQUIDO EN VIDRIO (Hg) MARCA: KESSLER, MODELO: 3104D, NÚMERO DE SERIE: 806862, CLAVE DE IDENTIFICACIÓN: CI-TTV-51, DE ACUERDO AL PROCEDIMIENTO DESCRITO EN LA PARTIDA NÚMERO 386 DEL ANEXO TÉCNICO.	PIEZA	1	2,835.00	2,835.00
387.	IMPORTE DE LA CALIBRACIÓN ATERMÓMETRO DE LIQUIDO EN VIDRIO (ALCOHOL ROJO MARCA: KESSLER, MODELO: ASTM6C-86, NÚMERO DE SERIE: 803125, CLAVE DE IDENTIFICACIÓN: CI-TTV-52, DE ACUERDO AL PROCEDIMIENTO DESCRITO EN LA PARTIDA NÚMERO 387 DEL ANEXO TÉCNICO.	PIEZA	1	2,979.00	2,979.00
388.	IMPORTE DE LA CALIBRACIÓN ATERMÓMETRO DE LIQUIDO EN VIDRIO (ALCOHOL ROJO) MARCA: KESSLER, MODELO: ASTM6C-86, NÚMERO DE SERIE: 803113, CLAVE DE IDENTIFICACIÓN: CI-TTV-54, DE ACUERDO AL PROCEDIMIENTO DESCRITO EN LA PARTIDA NÚMERO 388 DEL ANEXO TÉCNICO.	PIEZA	1	2,979.00	2,979.00
389.	IMPORTE DE LA CALIBRACIÓN ATERMÓMETRO DE LIQUIDO EN VIDRIO (ALCOHOL AZUL MARCA: BRANNAN, MODELO: LO-tox, NÚMERO DE SERIE: SIN NUMERO CLAVE DE IDENTIFICACIÓN: CI-TTV-56, DE ACUERDO AL PROCEDIMIENTO DESCRITO EN LA PARTIDA NÚMERO 389 DEL ANEXO TÉCNICO.	PIEZA	1	3,237.00	3,237.00
390.	IMPORTE DE LA CALIBRACIÓN ATERMÓMETRO DE LIQUIDO EN VIDRIO (ALCOHOL AZUL) MARCA: BRANNAN, MODELO: LO-tox, NÚMERO DE SERIE: SIN NUMERO,CLAVE DE IDENTIFICACIÓN: CI-TTV-57, DE ACUERDO AL PROCEDIMIENTO DESCRITO EN LA PARTIDA NÚMERO 390 DEL ANEXO TÉCNICO.	PIEZA	1	3,237.00	3,237.00
391.	IMPORTE DE LA CALIBRACIÓN ATERMÓMETRO DE LIQUIDO EN VIDRIO (ALCOHOL AZUL) MARCA: BRANNAN, MODELO: LO-tox, NÚMERO DE SERIE: SIN NUMERO,CLAVE DE IDENTIFICACIÓN: CI-TTV-58, DE ACUERDO AL PROCEDIMIENTO DESCRITO EN LA PARTIDA NÚMERO 391 DEL ANEXO TÉCNICO.	PIEZA	1	3,237.00	3,237.00
392.	IMPORTE DE LA CALIBRACIÓN ATERMÓMETRO DE LIQUIDO EN VIDRIO (Hg) MARCA: KESSLER, MODELO: 4011A, NÚMERO DE SERIE: SIN NUMERO CLAVE DE IDENTIFICACIÓN: CI-TTV-59, DE ACUERDO AL PROCEDIMIENTO DESCRITO EN LA PARTIDA NÚMERO 392 DEL ANEXO TÉCNICO.	PIEZA	1	2,835.00	2,835.00

ANEXOS
DIVISIÓN DE CONTRATOS

Acta de Fallo

Invitación a Cuando Menos Tres Personas Nacional Electrónica Número LA-050GYR019-E146-2020

Partida Núm.	CONCEPTO	Unidad	Cantidad	Precio Unitario	Montos
393.	IMPORTE DE LA CALIBRACIÓN ATERMÓMETRO DE LÍQUIDO EN VIDRIO (Hg) INMERSIÓN TOTAL DE -35 °C A 50 °C, MARCA: BRANNAN, MODELO: S/M, NÚMERO DE SERIE: S/N, EMT ± 1 °C,RESOLUCIÓN: 1 °C, CLAVE DE IDENTIFICACIÓN: RD-2, DE ACUERDO AL PROCEDIMIENTO DESCRITO EN LA PARTIDA NÚMERO 393 DEL ANEXO TÉCNICO.	PIEZA	1	2,363.00	2,363.00
394.	IMPORTE DE LA CALIBRACIÓN ATERMÓMETRO DE LÍQUIDO EN VIDRIO (Hg) INMERSIÓN TOTAL DE -10 °C A 110 °C, MARCA: S/M, MODELO: S/M, NÚMERO DE SERIE: S/N, EMT ± 1 °C,RESOLUCIÓN: 1 °C, CLAVE DE IDENTIFICACIÓN: OP-T-01, DE ACUERDO AL PROCEDIMIENTO DESCRITO EN LA PARTIDA NÚMERO 394 DEL ANEXO TÉCNICO.	PIEZA	1	2,363.00	2,363.00
395.	IMPORTE DE LA CALIBRACIÓN ATERMÓMETRO DE LÍQUIDO EN VIDRIO (Hg) INMERSIÓN PARCIAL DE +38 °C A +82 °C, MARCA: KESSLER, MODELO: ASTM14C-86, NÚMERO DE SERIE: S/N, EMT: ± 0,1 °C,RESOLUCIÓN: 0,1 °C, CLAVE DE IDENTIFICACIÓN: LMM-T-15, DE ACUERDO AL PROCEDIMIENTO DESCRITO EN LA PARTIDA NÚMERO 395 DEL ANEXO TÉCNICO.	PIEZA	1	1,575.00	1,575.00
396.	IMPORTE DE LA CALIBRACIÓN ATERMÓMETRO DE LÍQUIDO EN VIDRIO (Hg) INMERSIÓN PARCIAL DE -20 °C A +110 °C, MARCA: LAUKA, MODELO: 550, NÚMERO DE SERIE: S/N, EMT: ± 1 °C,RESOLUCIÓN: 1 °C, CLAVE DE IDENTIFICACIÓN: LMM-T-22, DE ACUERDO AL PROCEDIMIENTO DESCRITO EN LA PARTIDA NÚMERO 396 DEL ANEXO TÉCNICO.	PIEZA	1	1,890.00	1,890.00
397.	IMPORTE DE LA CALIBRACIÓN ATERMÓMETRO DE LÍQUIDO EN VIDRIO (Hg) INMERSIÓN PARCIAL DE -10 °C A +110 °C,MARCA: S/M, MODELO: S/M, NÚMERO DE SERIE: S/N, EMT: ± 1°C, RESOLUCIÓN: 1 °C,CLAVE DE IDENTIFICACIÓN: LMNM-T-18, LMM-T-22A Y LMM-T-26, DE ACUERDO AL PROCEDIMIENTO DESCRITO EN LA PARTIDA NÚMERO 397 DEL ANEXO TÉCNICO.	PIEZA	3	1,890.00	5,670.00
398.	IMPORTE DE LA CALIBRACIÓN ATERMÓMETRO DE LÍQUIDO EN VIDRIO (Hg) INMERSIÓN PARCIAL DE -10 °C A +400 °C, MARCA: BRANNAN, MODELO: S/M, NÚMERO DE SERIE: S/N, EMT: ± 2,5 °C si T≤ 300°C, ± 5,0 °C si T>300°C, RESOLUCIÓN: 2 °C, CLAVE DE IDENTIFICACIÓN: LMNM-T-01, DE ACUERDO AL PROCEDIMIENTO DESCRITO EN LA PARTIDA NÚMERO 398 DEL ANEXO TÉCNICO.	PIEZA	1	3,237.00	3,237.00
399.	IMPORTE DE LA CALIBRACIÓN ATERMÓMETRO DE LÍQUIDO EN VIDRIO (Hg) INMERSIÓN TOTAL DE -8 °C A +32 °C, MARCA: KESSLER, MODELO: ASTM63C-86, NÚMERO DE SERIE: 694813, EMT: ± 0,1 °C,RESOLUCIÓN: 0,1 °C, CLAVE DE IDENTIFICACIÓN: LMM-T-32, DE ACUERDO AL PROCEDIMIENTO DESCRITO EN LA PARTIDA NÚMERO 399 DEL ANEXO TÉCNICO.	PIEZA	1	1,575.00	1,575.00
400.	IMPORTE DE LA CALIBRACIÓN ATERMÓMETRO DE LIQUIDO EN VIDRIO (ALCOHOL) DE -20 °C A 110 °C INMERSIÓN PARCIAL, MARCA: BRANNAN, MODELO: S/M, NÚMERO DE SERIE: S/N, EMT: ± 1 °C, RESOLUCIÓN: 1 °C, CLAVE DE IDENTIFICACIÓN: LMM-T-05, DE ACUERDO AL PROCEDIMIENTO DESCRITO EN LA PARTIDA NÚMERO 400 DEL ANEXO TÉCNICO.	PIEZA	1	1,890.00	1,890.00
401.	IMPORTE DE LA CALIBRACIÓN ATERMÓMETRO DE LÍQUIDO EN VIDRIO (Hg) INMERSIÓN PARCIAL DE -10 °C A +250 °C CON JUNTA	PIEZA	1	1,890.00	1,890.00

Acta de Fallo

Invitación a Cuando Menos Tres Personas Nacional Electrónica Número LA-050GYR019-E146-2020

Partida Núm.	CONCEPTO	Unidad	Cantidad	Precio Unitario	Montos
	10/30, MARCA: ERTCO, MODELO: ST 3-250, NÚMERO DE SERIE: 57847, EMT: ± 1 °C,RESOLUCIÓN: 1 °C, CLAVE DE IDENTIFICACIÓN: LMM-T-45, DE ACUERDO AL PROCEDIMIENTO DESCRITO EN LA PARTIDA NÚMERO 401 DEL ANEXO TÉCNICO.				
402.	IMPORTE DE LA CALIBRACIÓN ATERMÓMETRO DE LÍQUIDO EN VIDRIO (Hg) INMERSIÓN PARCIAL DE -20 °C A +110 °C, MARCA:BRANNAN, MODELO: S/M, NUMERO DE SERIE: S/N, EMT: ± 1 °C,RESOLUCIÓN: 1 °C, CLAVE DE IDENTIFICACIÓN:TEX-1TD241001, DE ACUERDO AL PROCEDIMIENTO DESCRITO EN LA PARTIDA NÚMERO 402 DEL ANEXO TÉCNICO.	PIEZA	1	1,890.00	1,890.00
403.	IMPORTE DE LA CALIBRACIÓN ATERMÓMETRO DE LIQUIDO EN VIDRIO (Hg) INMERSIÓN PARCIAL DE -20 °C A +150 °C,MARCA: LAUKA, MODELO: 380, NÚMERO DE SERIE: S/N, EMT: ±1 °C, RESOLUCIÓN: 1 °C, CLAVE DE IDENTIFICACIÓN: LMNM-T-34, DE ACUERDO AL PROCEDIMIENTO DESCRITO EN LA PARTIDA NÚMERO 403 DEL ANEXO TÉCNICO.	PIEZA	1	1,890.00	1,890.00
404.	IMPORTE DE LA CALIBRACIÓN ATERMÓMETRO DE LIQUIDO EN VIDRIO (Hg) INMERSIÓN PARCIAL DE -10 A +260 °C, MARCA: LAUKA, MODELO: 336, NÚMERO DE SERIE: S/N, EMT: 1 °C, RESOLUCIÓN: ± 1 °C, CLAVE DE IDENTIFICACIÓN: MM-T-46, DE ACUERDO AL PROCEDIMIENTO DESCRITO EN LA PARTIDA NÚMERO 404 DEL ANEXO TÉCNICO.	PIEZA	1	1,890.00	1,890.00
405.	IMPORTE DE LA CALIBRACIÓN ATERMÓMETRO DE LÍQUIDO EN VIDRIO (Hg) INMERSIÓN PARCIAL DE -10 °C A +250 °C CON JUNTA 10/30, MARCA: ERTCO, MODELO: ST 3-250, NÚMERO DE SERIE: 57861, EMT: ± 1 °C,RESOLUCIÓN: 1 °C, CLAVE DE IDENTIFICACIÓN: LMNM-T-43, DE ACUERDO AL PROCEDIMIENTO DESCRITO EN LA PARTIDA NÚMERO 405 DEL ANEXO TÉCNICO.	PIEZA	1	1,890.00	1,890.00
406.	IMPORTE DE LA CALIBRACIÓN ATERMÓMETRO DE LÍQUIDO EN VIDRIO (Hg) INMERSIÓN TOTAL DE -20 °C A +110 °C, MARCA: BRANNAN, MODELO: S/M, NÚMERO DE SERIE: S/N, EMT: ± 1 °C,RESOLUCIÓN: 1 °C, CLAVE DE IDENTIFICACIÓN: TD24/002, DE ACUERDO AL PROCEDIMIENTO DESCRITO EN LA PARTIDA NÚMERO 406 DEL ANEXO TÉCNICO.	PIEZA	1	1,890.00	1,890.00
407.	IMPORTE DE LA CALIBRACIÓN ATERMÓMETRO DIGITAL, INMERSIÓN PARCIAL DE -40 °C a +550 °C, MARCA: HANNA INSTRUMENTS, MODELO: HI98517, NÚMERO DE SERIE: 12119, EMT: ± 1 °C,RESOLUCIÓN: 1° C, CLAVE DE IDENTIFICACIÓN: MCT-012, DE ACUERDO AL PROCEDIMIENTO DESCRITO EN LA PARTIDA NÚMERO 407 DEL ANEXO TÉCNICO.	PIEZA	1	2,363.00	2,363.00
408.	IMPORTE DE LA CALIBRACIÓN ATERMÓMETRO PARA EL PICNÓMETRO 09.02 01, TERMÓMETRO DE LIQUIDO EN VIDRIO (Hg) DE +9 °C A +35 °C, MARCA: BRAND, MODELO: S/M, NÚMERO DE SERIE: 09.02 01, EMT: ± 0,2 °C,RESOLUCIÓN: 0,2 °C, CLAVE DE IDENTIFICACIÓN: 09.02 01., DE ACUERDO AL PROCEDIMIENTO DESCRITO EN LA PARTIDA NÚMERO 408 DEL ANEXO TÉCNICO.	PIEZA	1	1,575.00	1,575.00
409.	IMPORTE DE LA CALIBRACIÓN ATERMÓMETRO PARA EL PICNÓMETRO 09.03 95 TERMÓMETRO DE LIQUIDO EN VIDRIO (Hg) DE +9 °C A +35 °C, MARCA: BRAND, MODELO: S/M, NÚMERO DE SERIE: 09.03 95, EMT: ± 0,2 °C, RESOLUCIÓN: 0,2 °C, CLAVE DE	PIEZA	1	1,575.00	1,575.00

ANEXOS DIVISIÓN DE CONTRATOS

Acta de Fallo

Invitación a Cuando Menos Tres Personas Nacional Electrónica Número LA-050GYR019-E146-2020

Partida Núm.	CONCEPTO	Unidad	Cantidad	Precio Unitario	Montos
	IDENTIFICACIÓN: 09.03 95., DE ACUERDO AL PROCEDIMIENTO DESCRITO EN LA PARTIDA NÚMERO 409 DEL ANEXO TÉCNICO.				
	INSTRUMENTOS DE MEDICIÓN (MASA)				
410.	IMPORTE DE LA CALIBRACIÓN AJUEGO DE PESAS 1 mg a 200 g de 22 PIEZAS CON ESTUCHE DE PLÁSTICO CLASE E2, MARCA: TROEMNER, MODELO: N/A, No. DE SERIE:4000014632, CLAVE DE IDENTIFICACIÓN: FQ-JPE-01, DE ACUERDO AL PROCEDIMIENTO DESCRITO EN LA PARTIDA NÚMERO 410 DEL ANEXO TÉCNICO.	JUEGO	1	26,250.00	26,250.00
411.	IMPORTE DE LA CALIBRACIÓN APESA CILÍNDRICA DE 1 g CLASE F1 EN ESTUCHE DE PLÁSTICO, MARCA: TROEMNER, MODELO: N/I, NÚMERO DE SERIE:1000061742, EMT: F1, RESOLUCIÓN: N/A, CLAVE DE IDENTIFICACIÓN: 80780340, DE ACUERDO AL PROCEDIMIENTO DESCRITO EN LA PARTIDA NÚMERO 411 DEL ANEXO TÉCNICO.	PIEZA	1	2,501.00	2,501.00
412.	IMPORTE DE LA CALIBRACIÓN APESA CILÍNDRICA DE 20 g CLASE E2 EN ESTUCHE INDIVIDUAL DE PLÁSTICO, MARCA: TROEMNER, MODELO: N/I, NÚMERO DE SERIE:1000068193, EMT: F1, RESOLUCIÓN: N/A, CLAVE DE IDENTIFICACIÓN: 80780344, DE ACUERDO AL PROCEDIMIENTO DESCRITO EN LA PARTIDA NÚMERO 412 DEL ANEXO TÉCNICO.	PIEZA	1	4,725.00	4,725.00
413.	IMPORTE DE LA CALIBRACIÓN APESA CILÍNDRICA DE 20 g CLASE E2 EN ESTUCHE INDIVIDUAL DE PLÁSTICO, MARCA: TROEMNER, MODELO: N/I, NÚMERO DE SERIE:1000065516, EMT: E2, RESOLUCIÓN: N/A, CLAVE DE IDENTIFICACIÓN: 80780297, DE ACUERDO AL PROCEDIMIENTO DESCRITO EN LA PARTIDA NÚMERO 413 DEL ANEXO TÉCNICO.	PIEZA	1	4,725.00	4,725.00
414.	IMPORTE DE LA CALIBRACIÓN APESA INDIVIDUAL PARALELEPÍPEDA RECTANGULAR DE 5 kg, MARCA: ESHER, MODELO: 5T-M1, NÚMERO DE SERIE:SIN NUMERO, CLAVE DE IDENTIFICACIÓN: CI-MPI-35 y CI-MPI-36, DE ACUERDO AL PROCEDIMIENTO DESCRITO EN LA PARTIDA NÚMERO 414 DEL ANEXO TÉCNICO.	PIEZA	2	1,411.00	2,822.00
415.	IMPORTE DE LA CALIBRACIÓN APESA INDIVIDUAL PARALELEPÍPEDA RECTANGULAR DE 10 kg, MARCA: ESHER, MODELO: 10T-M1, NÚMERO DE SERIE:SIN NUMERO, CLAVE DE IDENTIFICACIÓN: CI-MPI-37, CI-MPI-38, CI-MPI-39 y CI-MPI-40, DE ACUERDO AL PROCEDIMIENTO DESCRITO EN LA PARTIDA NÚMERO 415 DEL ANEXO TÉCNICO.	PIEZA	4	1,827.00	7,308.00
416.	IMPORTE DE LA CALIBRACIÓN APESA INDIVIDUAL PARALELEPÍPEDA RECTANGULAR DE 5 kg, MARCA: ESHER, MODELO: SIN MODELO, NÚMERO DE SERIE: SIN NUMERO, CLAVE DE IDENTIFICACIÓN: CI-MPI-41 y CI-MPI-42, DE ACUERDO AL PROCEDIMIENTO DESCRITO EN LA PARTIDA NÚMERO 416 DEL ANEXO TÉCNICO.	PIEZA	2	1,497.00	2,994.00
417.	IMPORTE DE LA CALIBRACIÓN APESA INDIVIDUAL PARALELEPÍPEDA RECTANGULAR DE 10 kg, MARCA: ESHER, MODELO: SIN MODELO, NÚMERO DE SERIE: SIN NUMERO, CLAVE DE IDENTIFICACIÓN: CI-MPI-43, CI-MPI-44, CI-MPI-45 y CI-MPI-46, DE ACUERDO AL PROCEDIMIENTO DESCRITO EN LA PARTIDA NÚMERO 417 DEL ANEXO TÉCNICO.	PIEZA	4	1,497.00	5,988.00

Acta de Fallo

Invitación a Cuando Menos Tres Personas Nacional Electrónica Número LA-050GYR019-E146-2020

Partida Núm.	CONCEPTO	Unidad	Cantidad	Precio Unitario	Montos
418.	IMPORTE DE LA CALIBRACIÓN AJUEGO DE PESAS (1 g A 1 Kg) CLASE M1, MARCA: INPROS, MODELO: SIN MODELO NÚMERO DE SERIE: SIN NUMERO, CLAVE DE IDENTIFICACIÓN: CI-MJP-47, DE ACUERDO AL PROCEDIMIENTO DESCRITO EN LA PARTIDA NÚMERO 418 DEL ANEXO TÉCNICO.	JUEGO	1	9,785.00	9,785.00
419.	IMPORTE DE LA CALIBRACIÓN AJUEGO DE PESAS (1 g A 1 Kg) CLASE M1, MARCA: INPROS, MODELO: SIN MODELO NÚMERO DE SERIE: SIN NUMERO, CLAVE DE IDENTIFICACIÓN: CI-MJP-48, DE ACUERDO AL PROCEDIMIENTO DESCRITO EN LA PARTIDA NÚMERO 419 DEL ANEXO TÉCNICO.	JUEGO	1	9,785.00	9,785.00
420.	IMPORTE DE LA CALIBRACIÓN AJUEGO DE PESAS (1 mg A 500 mg) CLASE F2, MARCA: OHAUS, MODELO: SIN MODELO, NÚMERO DE SERIE:FS-1,CLAVE DE IDENTIFICACIÓN: CI-MJP-33, DE ACUERDO AL PROCEDIMIENTO DESCRITO EN LA PARTIDA NÚMERO 420 DEL ANEXO TÉCNICO.	JUEGO	1	14,130.00	14,130.00
421.	IMPORTE DE LA CALIBRACIÓN AJUEGO DE PESAS CLASE F1 (12 PIEZAS), DE 1 mg A 500 mg, MARCA: TROEMNER, MODELO: S/M, NUMERO DE SERIE: 14945, EMT: F1,RESOLUCIÓN: N/A,CLAVE DE IDENTIFICACIÓN: LMM-M-11, DE ACUERDO AL PROCEDIMIENTO DESCRITO EN LA PARTIDA NÚMERO 421 DEL ANEXO TÉCNICO.	JUEGO	1	14,532.00	14,532.00
422.	IMPORTE DE LA CALIBRACIÓN AJUEGO DE PESAS CLASE M2 (12 PIEZAS), DE 1 g A 500 g MARCA: BRK, MODELO: S/M, NÚMERO DE SERIE: S/N, EMT: M2,RESOLUCIÓN: N/A,CLAVE DE IDENTIFICACIÓN: LMM-M-16, DE ACUERDO AL PROCEDIMIENTO DESCRITO EN LA PARTIDA NÚMERO 422 DEL ANEXO TÉCNICO.	JUEGO	1	9,543.00	9,543.00
423.	IMPORTE DE LA CALIBRACIÓN APESA CLASE M1, DE 1 kg, MARCA: BRK, MODELO: S/M, NÚMERO DE SERIE: S/N, EMT: ± 50 mg,RESOLUCIÓN: N/A, CLAVE DE IDENTIFICACIÓN: LMM-M-17, DE ACUERDO AL PROCEDIMIENTO DESCRITO EN LA PARTIDA NÚMERO 423 DEL ANEXO TÉCNICO.	PIEZA	1	1,050.00	1,050.00
424.	IMPORTE DE LA CALIBRACIÓN APESA CLASE M2, DE 2 kg, MARCA: BRK, MODELO: S/M, NÚMERO DE SERIE: S/N, EMT: ± 300 mg,RESOLUCIÓN: N/A, CLAVE DE IDENTIFICACIÓN: LMM-M-18, DE ACUERDO AL PROCEDIMIENTO DESCRITO EN LA PARTIDA NÚMERO 424 DEL ANEXO TÉCNICO.	PIEZA	1	1,050.00	1,050.00
425.	IMPORTE DE LA CALIBRACIÓN APESA PARALELEPÍPEDA CLASE M2, DE 5 kg, MARCA: REMEX, MODELO: S/M, NÚMERO DE SERIE: S/N, EMT: ± 800 mg,RESOLUCIÓN: N/A, CLAVE DE IDENTIFICACIÓN: LMM-M-19, DE ACUERDO AL PROCEDIMIENTO DESCRITO EN LA PARTIDA NÚMERO 425 DEL ANEXO TÉCNICO.	PIEZA	1	1,050.00	1,050.00
426.	IMPORTE DE LA CALIBRACIÓN APESA PARALELEPÍPEDA CLASE M2, DE 10 kg, MARCA: REMEX, MODELO: S/M, NÚMERO DE SERIE: S/N, EMT: ± 1600 mg,RESOLUCIÓN: N/A, CLAVE DE IDENTIFICACIÓN: LMM-M-20, DE ACUERDO AL PROCEDIMIENTO DESCRITO EN LA PARTIDA NÚMERO 426 DEL ANEXO TÉCNICO.	PIEZA	1	840.00	840.00
427.	IMPORTE DE LA CALIBRACIÓN APESAS PARA PROBADOR DE RASGADO, MARCA: SDL ATLAS, MODELO: S/N, NÚMERO DE SERIE: S/N, EMT: ± 50 mg, CLAVE DE IDENTIFICACIÓN: Pesas de trabajo A, B, C, D; Pesas de verificación A, B, C, D., DE ACUERDO AL	PIEZA	8	4,725.00	37,800.00

ANEXOS
DIVISIÓN DE CONTRATOS

Acta de Fallo

Invitación a Cuando Menos Tres Personas Nacional Electrónica Número LA-050GYR019-E146-2020

Partida Núm.	CONCEPTO	Unidad	Cantidad	Precio Unitario	Montos
	PROCEDIMIENTO DESCRITO EN LA PARTIDA NÚMERO 427 DEL ANEXO TÉCNICO.				
428.	IMPORTE DE LA CALIBRACIÓN AMEDIDOR DE FRAGUADO DE VENDAS ENYESADAS, MARCA: HUMBOLDT MFG CO, MODELO: 1173, NÚMERO DE SERIE: S/N, EMT: ± 4,52 gramos para aguja gruesa (0,113 kg) y 18,64 gramos para aguja delgada (0,454 kg), RESOLUCIÓN: N/A CLAVE DE IDENTIFICACIÓN: LMNM-MAT-24, DE ACUERDO AL PROCEDIMIENTO DESCRITO EN LA PARTIDA NÚMERO 428 DEL ANEXO TÉCNICO.	PIEZA	1	10,362.00	10,362.00
	INSTRUMENTOS DE MEDICIÓN (LONGITUD)				
429.	IMPORTE DE LA CALIBRACIÓN ACALIBRADOR DIGITAL DE 0 mm A 150 mm, MARCA: MITUTOYO, MODELO: CD-6" B, NÚMERO DE SERIE: 0104514, EMT: ± 0,03 mm, RESOLUCIÓN: 0,01 mm, CLAVE DE IDENTIFICACIÓN: LMNM-D-06, DE ACUERDO AL PROCEDIMIENTO DESCRITO EN LA PARTIDA NÚMERO 429 DEL ANEXO TÉCNICO.	PIEZA	1	2,625.00	2,625.00
430.	IMPORTE DE LA CALIBRACIÓN ACALIBRADOR ELECTRODIGITAL DE 0 mm A 150 mm, MARCA: MITUTOYO, MODELO: CD-6" CSX, NÚMERO DE SERIE: 10082377, EMT: ± 0,03 mm, RESOLUCIÓN: 0,01 mm, CLAVE DE IDENTIFICACIÓN: LMNM-D-28, DE ACUERDO AL PROCEDIMIENTO DESCRITO EN LA PARTIDA NÚMERO 430 DEL ANEXO TÉCNICO.	PIEZA	1	2,048.00	2,048.00
431.	IMPORTE DE LA CALIBRACIÓN ACALIBRADOR DE 0 mm A 150 mm, MARCA: S/M, MODELO: 812-2065, NÚMERO DE SERIE: S/N, EMT: ± 0,03 mm,RESOLUCIÓN: 0,02 mm, CLAVE DE IDENTIFICACIÓN: LMM-D-19, DE ACUERDO AL PROCEDIMIENTO DESCRITO EN LA PARTIDA NÚMERO 431 DEL ANEXO TÉCNICO.	PIEZA	1	1,469.00	1,469.00
432.	IMPORTE DE LA CALIBRACIÓN AESCALA MÉTRICA DEL MANDRIL DE ACERO INOXIDABLE, MARCA: S/M, MODELO: S/M, NÚMERO DE SERIE: S/N, EMT: ± 0,8 mm, RESOLUCIÓN: 1 mm, CLAVE DE IDENTIFICACIÓN: LNM-D3, DE ACUERDO AL PROCEDIMIENTO DESCRITO EN LA PARTIDA NÚMERO 432 DEL ANEXO TÉCNICO.	PIEZA	1	2,075.00	2,075.00
433.	IMPORTE DE LA CALIBRACIÓN AFLEXÓMETRO DE 0 mm A 8000 mm, MARCA: LUFKIN, MODELO: L525CMENOM, NÚMERO DE SERIE: S/N, EMT: ± 1,2 mm,RESOLUCIÓN: 1 mm, CLAVE DE IDENTIFICACIÓN: LMM-D-20,LMM-D-21, Y LMNM-D-22, DE ACUERDO AL PROCEDIMIENTO DESCRITO EN LA PARTIDA NÚMERO 433 DEL ANEXO TÉCNICO.	PIEZA	3	1,821.00	5,463.00
434.	IMPORTE DE LA CALIBRACIÓN AFLEXÓMETRO DE 0 mm A 8000 mm, MARCA: TRUPER, MODELO: GRIPPER, NÚMERO DE SERIE: S/N, EMT: ± 1,2 mm,RESOLUCIÓN: 1 mm, CLAVE DE IDENTIFICACIÓN: LMNM-D-04, DE ACUERDO AL PROCEDIMIENTO DESCRITO EN LA PARTIDA NÚMERO 434 DEL ANEXO TÉCNICO.	PIEZA	1	1,821.00	1,821.00
435.	IMPORTE DE LA CALIBRACIÓN AFLEXÓMETRO DE 0 mm A 8000 mm, MARCA: LUFKIN, MODELO: LF700-08, NÚMERO DE SERIE: S/N, EMT: ± 1,2 mm, RESOLUCIÓN: 1 mm, CLAVE DE IDENTIFICACIÓN: LMNM-D-31, DE ACUERDO AL PROCEDIMIENTO DESCRITO EN LA PARTIDA NÚMERO 435 DEL ANEXO TÉCNICO.	PIEZA	1	1,821.00	1,821.00
436.	IMPORTE DE LA CALIBRACIÓN AFLEXÓMETRO DE 0 mm A 3000	PIEZA	1	1,843.00	1,843.00

Acta de Fallo

Invitación a Cuando Menos Tres Personas Nacional Electrónica Número LA-050GYR019-E146-2020

Partida Núm.	CONCEPTO	Unidad	Cantidad	Precio Unitario	Montos
	mm, MARCA: STANLEY, MODELO: 30-608, NÚMERO DE SERIE: S/N, EMT: ± 1,2 mm, RESOLUCIÓN: 1 mm, CLAVE DE IDENTIFICACIÓN: LMNM-D-12, DE ACUERDO AL PROCEDIMIENTO DESCRITO EN LA PARTIDA NÚMERO 436 DEL ANEXO TÉCNICO.				
437.	IMPORTE DE LA CALIBRACIÓN AFLEXÓMETRO DE 0 mm A 3000 mm, MARCA: TRUPER, MODELO: FM-3, NÚMERO DE SERIE: S/N, EMT: ± 1,2 mm, RESOLUCIÓN: 1 mm, CLAVE DE IDENTIFICACIÓN: LMM-D-18, LMNM-D-38, DE ACUERDO AL PROCEDIMIENTO DESCRITO EN LA PARTIDA NÚMERO 437 DEL ANEXO TÉCNICO.	PIEZA	2	1,796.00	3,592.00
438.	IMPORTE DE LA CALIBRACIÓN AFLEXÓMETRO DE 0 mm A 5000 mm,MARCA: TRUPER, MODELO: S/M, NÚMERO DE SERIE: S/N, EMT: ± 1,2 mm, RESOLUCIÓN: 1 mm, CLAVE DE IDENTIFICACIÓN: LMNM-D-16, LMM-D-43, DE ACUERDO AL PROCEDIMIENTO DESCRITO EN LA PARTIDA NÚMERO 438 DEL ANEXO TÉCNICO.	PIEZA	2	1,796.00	3,592.00
439.	IMPORTE DE LA CALIBRACIÓN A FLEXÓMETRO DE 0 mm A 8000 mm, MARCA: TRUPER, MODELO: FH-8M, NÚMERO DE SERIE: S/N, EMT: ± 1,2 mm, RESOLUCIÓN: 1 mm, CLAVE DE IDENTIFICACIÓN: LMNM-D-07, DE ACUERDO AL PROCEDIMIENTO DESCRITO EN LA PARTIDA NÚMERO 439 DEL ANEXO TÉCNICO.	PIEZA	1	1,821.00	1,821.00
440.	IMPORTE DE LA CALIBRACIÓN AREGLA METÁLICA DE 0 mm A 300 mm, MARCA: ACME, MODELO: 1023, NÚMERO DE SERIE: S/N, EMT: ± 0,2 mm, RESOLUCIÓN: 1 mm, CLAVE DE IDENTIFICACIÓN: LMNM-D-34, DE ACUERDO AL PROCEDIMIENTO DESCRITO EN LA PARTIDA NÚMERO 440 DEL ANEXO TÉCNICO.	PIEZA	1	1,405.00	1,405.00
441.	IMPORTE DE LA CALIBRACIÓN AREGLA METÁLICA DE 0 mm A 300 mm, MARCA: ARLY, MODELO: 3006, NÚMERO DE SERIE: S/N, EMT: ± 0,2 mm, RESOLUCIÓN: 1 mm, CLAVE DE IDENTIFICACIÓN: LMNM-D-29, DE ACUERDO AL PROCEDIMIENTO DESCRITO EN LA PARTIDA NÚMERO 441 DEL ANEXO TÉCNICO.	PIEZA	1	1,405.00	1,405.00
442.	IMPORTE DE LA CALIBRACIÓN AREGLA METÁLICA DE 0 mm A 300 mm, MARCA: ARLY, MODELO: 3020, NÚMERO DE SERIE: S/N, EMT: ± 0,2 mm, RESOLUCIÓN: 1 mm CLAVE DE IDENTIFICACIÓN: LMNM-D-30, DE ACUERDO AL PROCEDIMIENTO DESCRITO EN LA PARTIDA NÚMERO 442 DEL ANEXO TÉCNICO.	PIEZA	1	1,405.00	1,405.00
443.	IMPORTE DE LA CALIBRACIÓN AREGLA METÁLICA DE 0 mm A 300 mm, MARCA: ARLY, MODELO: S/M, NÚMERO DE SERIE: S/N, EMT: ± 0,2 mm, RESOLUCIÓN: 1 mm, CLAVE DE IDENTIFICACIÓN: LNM-D-1, DE ACUERDO AL PROCEDIMIENTO DESCRITO EN LA PARTIDA NÚMERO 443 DEL ANEXO TÉCNICO.	PIEZA	1	1,405.00	1,405.00
444.	IMPORTE DE LA CALIBRACIÓN AREGLA METÁLICA DE 0 mm A 300 mm, MARCA: BARRILITO, MODELO: 1023, NÚMERO DE SERIE: S/N, EMT: ± 0,2 mm, RESOLUCIÓN: 1 mm, CLAVE DE IDENTIFICACIÓN: LMNM-D-10, DE ACUERDO AL PROCEDIMIENTO DESCRITO EN LA PARTIDA NÚMERO 444 DEL ANEXO TÉCNICO.	PIEZA	1	1,405.00	1,405.00
445.	IMPORTE DE LA CALIBRACIÓN AREGLA METÁLICA DE 0 mm A 600 mm, MARCA: MITUTOYO, MODELO: 182-171, NÚMERO DE SERIE: S/D, EMT: ± 0,3 mm, RESOLUCIÓN: 0,5 mm, CLAVE DE IDENTIFICACIÓN: LMM-D-36, DE ACUERDO AL PROCEDIMIENTO DESCRITO EN LA PARTIDA NÚMERO 445 DEL ANEXO TÉCNICO.	PIEZA	1	1,449.00	1,449.00

ANEXOS
DIVISIÓN DE CONTRATOS

Acta de Fallo

Invitación a Cuando Menos Tres Personas Nacional Electrónica Número LA-050GYR019-E146-2020

Partida Núm.	CONCEPTO	Unidad	Cantidad	Precio Unitario	Montos
446.	IMPORTE DE LA CALIBRACIÓN AREGLA METÁLICA DE 0 mm A 300 mm, MARCA: MITUTOYO, MODELO: 182-131, NÚMERO DE SERIE: 1107, EMT: ± 0,2 mm, RESOLUCIÓN: 0,5 mm, CLAVE DE IDENTIFICACIÓN: LMM-D-37, DE ACUERDO AL PROCEDIMIENTO DESCRITO EN LA PARTIDA NÚMERO 446 DEL ANEXO TÉCNICO.	PIEZA	1	1,413.00	1,413.00
447.	IMPORTE DE LA CALIBRACIÓN AREGLA METÁLICA DE 0 mm A 450 mm, MARCA: MITUTOYO, MODELO: 182-145, NÚMERO DE SERIE: S/N, EMT: ± 0,2 mm, RESOLUCIÓN: 0,5 mm, CLAVE DE IDENTIFICACIÓN: LMNM-D-11, DE ACUERDO AL PROCEDIMIENTO DESCRITO EN LA PARTIDA NÚMERO 447 DEL ANEXO TÉCNICO.	PIEZA	1	1,449.00	1,449.00
448.	IMPORTE DE LA CALIBRACIÓN AREGLA METÁLICA DE 0 mm A 300 mm, MARCA: S/M, MODELO: S/M, NÚMERO DE SERIE: S/N, EMT: ± 0,2 mm, RESOLUCIÓN: 1 mm, CLAVE DE IDENTIFICACIÓN: LMNM-D-09, DE ACUERDO AL PROCEDIMIENTO DESCRITO EN LA PARTIDA NÚMERO 448 DEL ANEXO TÉCNICO.	PIEZA	1	1,405.00	1,405.00
449.	IMPORTE DE LA CALIBRACIÓN AREGLA METÁLICA DE 0 mm A 300 mm, MARCA: TOOLCRAFT, MODELO: S/M, NÚMERO DE SERIE: S/N, EMT: ± 0,2 mm,RESOLUCIÓN: 1 mm, CLAVE DE IDENTIFICACIÓN: LMM-D-13, DE ACUERDO AL PROCEDIMIENTO DESCRITO EN LA PARTIDA NÚMERO 449 DEL ANEXO TÉCNICO.	PIEZA	1	1,405.00	1,405.00
	INSTRUMENTOS DE MEDICIÓN (PRESIÓN)				
450.	IMPORTE DE LA CALIBRACIÓN AMANÓMETRO DE 0 kPa A 10 kPa, MARCA: DEWIT, MODELO: 61R/63/10,NÚMERO DE SERIE: 05171700282,EMT: ± 0,2 kPa, RESOLUCIÓN: 0,2 kPa, CLAVE DE IDENTIFICACIÓN: LMNM-P-08, DE ACUERDO AL PROCEDIMIENTO DESCRITO EN LA PARTIDA NÚMERO 450 DEL ANEXO TÉCNICO.	PIEZA	1	1,260.00	1,260.00
451.	IMPORTE DE LA CALIBRACIÓN AMANÓMETRO DE 0 kPa A 10 kPa, MARCA: DEWIT, MODELO: 61R/63/10,NÚMERO DE SERIE: 05171700285, EMT: ± 0,2 kPa, RESOLUCIÓN: 0,2 kPa,CLAVE DE IDENTIFICACIÓN: LMNM-P-09, DE ACUERDO AL PROCEDIMIENTO DESCRITO EN LA PARTIDA NÚMERO 451 DEL ANEXO TÉCNICO.	PIEZA	1	1,260.00	1,260.00
452.	MANÓMETRO DE 0 kg/cm² A 11 kg/cm², MARCA: DEWIT,MODELO: S/M NÚMERO DE SERIE: S/N, EMT: ± 0,49 0 kg/cm²,RESOLUCIÓN: 0,5 kg/cm², CLAVE DE IDENTIFICACIÓN: LMNM-P-13, DE ACUERDO AL PROCEDIMIENTO DESCRITO EN LA PARTIDA NÚMERO 452 DEL ANEXO TÉCNICO.	PIEZA	1	1,319.00	1,319.00
453.	IMPORTE DE LA CALIBRACIÓN AMANÓMETRO DE 0 A 230 psi, MARCA: FESTO, MODELO: S/M, NÚMERO DE SERIE: S/N, EMT: ± 5,75 psi, RESOLUCIÓN: 10 psi, CLAVE DE IDENTIFICACIÓN: LMM-P-01, DE ACUERDO AL PROCEDIMIENTO DESCRITO EN LA PARTIDA NÚMERO 453 DEL ANEXO TÉCNICO.	PIEZA	1	1,319.00	1,319.00
454.	IMPORTE DE LA CALIBRACIÓN AMANÓMETRO DE0 kPa A 4,3 kPa, MARCA: MARSHALL TOWN, MODELO: S/M, NÚMERO DE SERIE: 90882, EMT: ± 0,05 kPa, RESOLUCIÓN: 0,05 kPa, CLAVE DE IDENTIFICACIÓN: LMNM-P-04, DE ACUERDO AL PROCEDIMIENTO DESCRITO EN LA PARTIDA NÚMERO 454 DEL ANEXO TÉCNICO.	PIEZA	1	1,377.00	1,377.00
455.	IMPORTE DE LA CALIBRACIÓN AMANÓMETRO DE 0 kg/cm² A 1 kg/cm², MARCA: METRON,MODELO: S/M,NÚMERO DE SERIE: S/N,	PIEZA	1	1,319.00	1,319.00

Acta de Fallo

Invitación a Cuando Menos Tres Personas Nacional Electrónica Número LA-050GYR019-E146-2020

Partida Núm.	CONCEPTO	Unidad	Cantidad	Precio Unitario	Montos
	EMT: ± 0,02 kg/cm², RESOLUCIÓN: 0,01 kg/cm², CLAVE DE IDENTIFICACIÓN: LMNM-4, DE ACUERDO AL PROCEDIMIENTO DESCRITO EN LA PARTIDA NÚMERO 455 DEL ANEXO TÉCNICO.				
456.	IMPORTE DE LA CALIBRACIÓN AMANÓMETRO DE 0 kg/cm² A 11 kg/cm², MARCA: METRON, MODELO: S/M, NÚMERO DE SERIE: S/N, EMT: ± 0,099 kg/cm², RESOLUCIÓN: 0,1 kgf/cm², CLAVE DE IDENTIFICACIÓN: LMNM-P-25, DE ACUERDO AL PROCEDIMIENTO DESCRITO EN LA PARTIDA NÚMERO 456 DEL ANEXO TÉCNICO.	PIEZA	1	1,319.00	1,319.00
457.	IMPORTE DE LA CALIBRACIÓN AMANÓMETRO DE 0 psi A 160 psi, MARCA: S/M, MODELO: S/M, NÚMERO DE SERIE: S/N, EMT: ± 4,96 psi, RESOLUCIÓN: 5 psi, CLAVE DE IDENTIFICACIÓN: LMNM-P-14, DE ACUERDO AL PROCEDIMIENTO DESCRITO EN LA PARTIDA NÚMERO 457 DEL ANEXO TÉCNICO.	PIEZA	1	1,319.00	1,319.00
458.	IMPORTE DE LA CALIBRACIÓN AMANÓMETRO DE 0 psi A 200 psi, MARCA: ЯU, MODELO: 550 0293, NÚMERO DE SERIE: S/N, EMT: ± 4 psi, RESOLUCIÓN: 4 psi, CLAVE DE IDENTIFICACIÓN: LMM-P-02, DE ACUERDO AL PROCEDIMIENTO DESCRITO EN LA PARTIDA NÚMERO 458 DEL ANEXO TÉCNICO.	PIEZA	1	1,260.00	1,260.00
459.	MANÓMETRO DE 0 kg/cm² A 7 kg/cm², MARCA: METRON,MODELO: S/M,NÚMERO DE SERIE: S/N, EMT: ± 0,14 kg/cm², RESOLUCIÓN: 0,1 kg/cm², CLAVE DE IDENTIFICACIÓN: LMM-P-06, DE ACUERDO AL PROCEDIMIENTO DESCRITO EN LA PARTIDA NÚMERO 459 DEL ANEXO TÉCNICO	PIEZA	1	1,260.00	1,260.00
460.	IMPORTE DE LA CALIBRACIÓN AMANÓMETRO DE 0 kg/cm² A 1,0 kg/cm², MARCA: WEDDER,MODELO: S/M,NÚMERO DE SERIE: S/N, EMT: ± 0,025 kg/cm², RESOLUCIÓN: 0,02 kg/cm², CLAVE DE IDENTIFICACIÓN: LMNM-P-17, DE ACUERDO AL PROCEDIMIENTO DESCRITO EN LA PARTIDA NÚMERO 460 DEL ANEXO TÉCNICO.	PIEZA	1	1,260.00	1,260.00
461.	IMPORTE DE LA CALIBRACIÓN A MANÓMETRO MARCA: METRON, MODELO: S/N, No. DE SERIE: S/N, CLAVE DE IDENTIFICACIÓN: LMNM-P-24, DE ACUERDO AL PROCEDIMIENTO DESCRITO EN LA PARTIDA NÚMERO 461 DEL ANEXO TÉCNICO.	PIEZA	1	1,377.00	1,377.00
462.	IMPORTE DE LA CALIBRACIÓN AMANOVACUÓMETRO MARCA: METRON, MODELO: S/N, No. DE SERIE: S/N, CLAVE DE IDENTIFICACIÓN: LMNM-P-23, DE ACUERDO AL PROCEDIMIENTO DESCRITO EN LA PARTIDA NÚMERO 462 DEL ANEXO TÉCNICO.	PIEZA	1	1,260.00	1,260.00
463.	IMPORTE DE LA CALIBRACIÓN AVACUOMETRO DE 0 cmHg A 76 cmHg, MARCA: METRON,MODELO: S/M,NÚMERO DE SERIE: S/N, EMT: ± 1 cmHg, RESOLUCIÓN: 1 cmHg, CLAVE DE IDENTIFICACIÓN: LMNM-P-21, DE ACUERDO AL PROCEDIMIENTO DESCRITO EN LA PARTIDA NÚMERO 463 DEL ANEXO TÉCNICO.	PIEZA	1	1,266.00	1,266.00
464.	IMPORTE DE LA CALIBRACIÓN AVACUÓMETRO DE -15 kPa A 0 kPa, MARCA: ASHCROFT, MODELO: S/M, NÚMERO DE SERIE: S/N, EMT: ±0,2 kPa, RESOLUCIÓN: 0,2 kPa, CLAVE DE IDENTIFICACIÓN: LMNM-P-07, DE ACUERDO AL PROCEDIMIENTO DESCRITO EN LA PARTIDA NÚMERO 464 DEL ANEXO TÉCNICO.	PIEZA	1	1,266.00	1,266.00
	INSTRUMENTOS ESPECIALES				

ANEXOS
DIVISIÓN DE CONTRATOS

Acta de Fallo

Invitación a Cuando Menos Tres Personas Nacional Electrónica Número LA-050GYR019-E146-2020

Partida Núm.	CONCEPTO	Unidad	Cantidad	Precio Unitario	Montos
465.	IMPORTE DE LA CALIBRACIÓN ATERMOHIGRÓMETRO DE -40 °C A +85 °C EN TEMPERATURA Y DE 0% A 100% EN HUMEDAD RELATIVA, MARCA: AMPROBE, MODELO: TR200-A, NÚMERO DE SERIE: 13100356, EMT: ± 0,6 °C (-20 °C A 50 °C) Y ± 1,2 °C PARA EL RESTO, ± 3 % (A 25 °C, 10 % - 90 %) Y ± 5 % PARA EL RESTO, RESOLUCIÓN: 0,1 °C, 0,1 %, CLAVE DE IDENTIFICACIÓN: FQ-TH-01.,	EQUIPO	1	9,300.00	9,300.00
466.	IMPORTE DE LA CALIBRACIÓN ATERMOHIGRÓMETRO DE -40 °C A +85 °C EN TEMPERATURA Y DE 0 % A 100 % EN HUMEDAD RELATIVA, MARCA: AMPROBE, MODELO: TR-200-A, NUMERO DE SERIE: 13070120, EMT: ± 0,6 °C (-20 °C A 50 °C) Y ± 1,2 °C PARA EL RESTO, ± 3 % (A 25 °C, 10 % - 90 %) Y ± 5 % PARA EL RESTO, RESOLUCIÓN: 0,1 °C, 0,1 %, CLAVE DE IDENTIFICACIÓN: MB-TH-01, DE ACUERDO AL PROCEDIMIENTO DESCRITO EN LA PARTIDA NÚMERO 466 DEL ANEXO TÉCNICO.	EQUIPO	1	8,438.00	8,438.00
467.	IMPORTE DE LA CALIBRACIÓN ATERMOHIGRÓMETRO DE -40 °C a 85 °C EN TEMPERATURA Y DE : 0% A 100% EN HUMEDAD RELATIVA, MARCA: AMPROBE, MODELO: TR-200-A, NUMERO DE SERIE: 14120064, EMT ± 0,6 °C (-20 °C a 50 °C) y ± 3 % (A 25 °C, 10 % - 90 %),RESOLUCIÓN: 0,1 °C, Y 0,1 % CLAVE DE IDENTIFICACIÓN: FQ2-TRH-02, SONDA DE TEMPERATURA, MARCA: AMPROBE, MODELO: TPK-60, NUMERO DE SERIE: 13050092, CLAVE DE IDENTIFICACIÓN: FQ2-TRH-02, DE ACUERDO AL PROCEDIMIENTO DESCRITO EN LA PARTIDA NÚMERO 467 DEL ANEXO TÉCNICO.	EQUIPO	1	7,414.00	7,414.00
468.	IMPORTE DE LA CALIBRACIÓN ATERMOHIGRÓMETRO DE -40 °C A +85 °C EN TEMPERATURA Y DE 0 % A 100 % EN HUMEDAD RELATIVA, MARCA: AMPROBE, MODELO: TR-200-A, NÚMERO DE SERIE: 13100371, EMT: ± 0,6 °C (-20 °C A 50 °C) Y ± 1,2 °C PARA EL RESTO, ± 3 % (A 25 °C, 10 % - 90 %) Y ± 5 % PARA EL RESTO, RESOLUCIÓN: 0,1 °C Y 0,1 %, CLAVE DE IDENTIFICACIÓN: ARD-TH-01. SONDA DE TEMPERATURA, MARCA: AMPROBE, MODELO: TPK-60, NÚMERO DE SERIE: 13050100, CLAVE DE IDENTIFICACIÓN: ARD-THS-01, DE ACUERDO AL PROCEDIMIENTO DESCRITO EN LA PARTIDA NÚMERO 468 DEL ANEXO TÉCNICO.	EQUIPO	1	8,782.00	8,782.00
469.	IMPORTE DE LA CALIBRACIÓN AREPETIDOR, MARCA: EPPENDORF, MODELO: S080, NÚMERO DE SERIE: S/N, EMT ± 4 mL PARA 50 mL Y 250 mL Y ± 8 mL PARA 500 mL Y 1000 mL, RESOLUCIÓN: N/A, CLAVE DE IDENTIFICACIÓN: ARD-IH-7 y ARD-IH-8, DE ACUERDO AL PROCEDIMIENTO DESCRITO EN LA PARTIDA NÚMERO 469 DEL ANEXO TÉCNICO.	PIEZA	2	2,100.00	4,200.00
470.	IMPORTE DE LA CALIBRACIÓN ATERMOHIGRÓMETRO MARCA: AMPROBE, MODELO: TR200-A, NÚMERO DE SERIE: 12090260,CLAVE DE IDENTIFICACIÓN: CI-TTH-19 , SONDA DE TEMPERATURA, MARCA: AMPROBE, MODELO: TPK-60, NÚMERO DE SERIE: 17080235, DE ACUERDO AL PROCEDIMIENTO DESCRITO EN LA PARTIDA NÚMERO 470 DEL ANEXO TÉCNICO.	EQUIPO	1	7,290.00	7,290.00
471.	IMPORTE DE LA CALIBRACIÓN ATERMOHIGRÓMETRO MARCA: AMPROBE, MODELO: TR200-A, NÚMERO DE SERIE: 13100385, CLAVE DE IDENTIFICACIÓN: CI-TTH-20. SONDA DE TEMPERATURA, MARCA: AMPROBE, MODELO: TPK-60, NÚMERO DE SERIE: 13050091, DE ACUERDO AL PROCEDIMIENTO ESCRITO EN LA PARTIDA NÚMERO 471 DEL ANEXO TÉCNICO.	EQUIPO	1	7,290.00	7,290.00

Acta de Fallo

Invitación a Cuando Menos Tres Personas Nacional Electrónica Número LA-050GYR019-E146-2020

Partida Núm.	CONCEPTO	Unidad	Cantidad	Precio Unitario	Montos
472.	IMPORTE DE LA CALIBRACIÓN ATERMOHIGRÓMETRO MARCA: AMPROBE, MODELO: TR200-A, NÚMERO DE SERIE: 19030084,CLAVE DE IDENTIFICACIÓN: CI-TTH-60, SONDA DE TEMPERATURA, MARCA: AMPROBE, MODELO: TPK-60, NÚMERO DE SERIE: 17090552, DE ACUERDO AL PROCEDIMIENTO DESCRITO EN LA PARTIDA NÚMERO 472 DEL ANEXO TÉCNICO.	EQUIPO	1	6,182.00	6,182.00
473.	IMPORTE DE LA CALIBRACIÓN ATERMOHIGRÓMETRO MARCA: AMPROBE, MODELO: TR200-A, NÚMERO DE SERIE: 18090048,CLAVE DE IDENTIFICACIÓN: CI-TTH-61, SONDA DE TEMPERATURA, MARCA: AMPROBE, MODELO: TPK-60, NÚMERO DE SERIE: 17090559, DE ACUERDO AL PROCEDIMIENTO DESCRITO EN LA PARTIDA NÚMERO 473 DEL ANEXO TÉCNICO.	EQUIPO	1	6,182.00	6,182.00
474.	IMPORTE DE LA CALIBRACIÓN Y MANTENIMIENTO CORRECTIVO ATERMOHIGRÓMETRO MARCA: AMPROBE, MODELO: TR200-A, NÚMERO DE SERIE: 18090037,CLAVE DE IDENTIFICACIÓN: CI-TTH-62, SONDA DE TEMPERATURA, MARCA: AMPROBE, MODELO: TPK-60, NÚMERO DE SERIE: 17090565, DE ACUERDO AL PROCEDIMIENTO DESCRITO EN LA PARTIDA NÚMERO 474 DEL ANEXO TÉCNICO.	EQUIPO	1	6,182.00	6,182.00
475.	IMPORTE DE LA CALIBRACIÓN ATERMOHIGRÓMETRO MARCA: AMPROBE, MODELO: TR200-A, NÚMERO DE SERIE: 18090062,CLAVE DE IDENTIFICACIÓN: CI-TTH-63, SONDA DE TEMPERATURA, MARCA: AMPROBE, MODELO: TPK-60, NÚMERO DE SERIE: 17090557, DE ACUERDO AL PROCEDIMIENTO DESCRITO EN LA PARTIDA NÚMERO 475 DEL ANEXO TÉCNICO.	EQUIPO	1	6,182.00	6,182.00
476.	IMPORTE DE LA CALIBRACIÓN ATERMOHIGRÓMETRO MARCA: AMPROBE, MODELO: TR200-A, NÚMERO DE SERIE: 19030010,CLAVE DE IDENTIFICACIÓN: CI-TTH-64, SONDA DE TEMPERATURA, MARCA: AMPROBE, MODELO: TPK-60, NÚMERO DE SERIE17090600, DE ACUERDO AL PROCEDIMIENTO DESCRITO EN LA PARTIDA NÚMERO 476 DEL ANEXO TÉCNICO.	EQUIPO	1	6,182.00	6,182.00
477.	IMPORTE DE LA CALIBRACIÓN AMETEOROMETROMARCA: TESTO, MODELO: 622, NÚMERO DE SERIE:39510882/606, RESOLUCIÓN: CLAVE DE IDENTIFICACIÓN: CI-MMT-34, DE ACUERDO AL PROCEDIMIENTO DESCRITO EN LA PARTIDA NÚMERO 477 DEL ANEXO TÉCNICO.	EQUIPO	1	8,397.00	8,397.00
478.	IMPORTE DE LA CALIBRACIÓN AMETEOROMETRO, MARCA: TESTO, MODELO: 622, NÚMERO DE SERIE:39518760/811, CLAVE DE IDENTIFICACIÓN: CI-PMT-12, DE ACUERDO AL PROCEDIMIENTO DESCRITO EN LA PARTIDA NÚMERO 478 DEL ANEXO TÉCNICO.	EQUIPO	1	9,566.00	9,566.00
479.	IMPORTE DE LA CALIBRACIÓN ATERMOHIGRÓMETRO DE 0 °C A +50 °C (SENSOR INTERNO), -50 °C A +70 °C (SONDA) EN TEMPERATURA Y DE 10 % A 99 % EN HUMEDAD RELATIVA, MARCA: SPER SCIENTIFIC, MODELO: 800027, NÚMERO DE SERIE: 078398, EMT: ± 1 °C Y 5 %, RESOLUCIÓN: 0,1 °C Y 1 %,CLAVE DE IDENTIFICACIÓN: DCS-TH-01, DE ACUERDO AL PROCEDIMIENTO DESCRITO EN LA PARTIDA NÚMERO 479 DEL ANEXO TÉCNICO.	EQUIPO	1	7,901.00	7,901.00
481.	IMPORTE DE LA CALIBRACIÓN AMEDIDOR DE FLUJO DE AIRE DE 4 LPM A 50 LPM, MARCA: COLE PARMER,MODELO: S/M,NÚMERO DE SERIE: S/N, EMT: ± 3 LPM, RESOLUCIÓN: 1 LPM, CLAVE DE	PIEZA	1	5,834.00	5,834.00

ANEXOS
DIVISIÓN DE CONTRATOS

Acta de Fallo

Invitación a Cuando Menos Tres Personas Nacional Electrónica Número LA-050GYR019-E146-2020

Partida Núm.	CONCEPTO	Unidad	Cantidad	Precio Unitario	Montos
	IDENTIFICACIÓN: LMNM-FL-04, DE ACUERDO AL PROCEDIMIENTO DESCRITO EN LA PARTIDA NÚMERO 481 DEL ANEXO TÉCNICO.				
482.	IMPORTE DE LA CALIBRACIÓN AMEDIDOR DE FLUJO DE OXIGENO DE 0,2 LPM A 3,0 LPM, MARCA: DIETERT DETROIT PRODUCTS,MODELO: S/M,NÚMERO DE SERIE: 35118, EMT: ± 0,3 LPM, RESOLUCIÓN: 0,1 LPM, CLAVE DE IDENTIFICACIÓN: LMNM-FL-06, DE ACUERDO AL PROCEDIMIENTO DESCRITO EN LA PARTIDA NÚMERO 482 DEL ANEXO TÉCNICO.	PIEZA	1	9,181.00	9,181.00
483.	IMPORTE DE LA CALIBRACIÓN AROTÁMETRO DE 0 % A 100 %, MARCA: FISCHER PORTER,MODELO: 10A3567SA,NÚMERO DE SERIE: 9711L8123A/A2, EMT: ± 3 %, RESOLUCIÓN: 1 %, CLAVE DE IDENTIFICACIÓN: LMNM-FL-01, DE ACUERDO AL PROCEDIMIENTO DESCRITO EN LA PARTIDA NÚMERO 483 DEL ANEXO TÉCNICO.	PIEZA	1	6,755.00	6,755.00
484	IMPORTE DE LA CALIBRACIÓN AROTÁMETRO DE 0 LPM A 25 LPM, MARCA: FISCHER PORTER, MODELO: G10A6132FA2C1X00, NÚMERO DE SERIE: S/N, EMT: ± 0,35 LPM, RESOLUCIÓN: 0,5 LPM,CLAVE DE IDENTIFICACIÓN: LMNM-FL-02, DE ACUERDO AL PROCEDIMIENTO DESCRITO EN LA PARTIDA NÚMERO 484 DEL ANEXO TÉCNICO.	PIEZA	1	7,151.00	7,151.00
485	IMPORTE DE LA CALIBRACIÓN AROTÁMETRO DE 0 LPM A 25 LPM, MARCA: FISCHER PORTER, MODELO: G10A6132FA2C1X00, NÚMERO DE SERIE: S/N, EMT: ± 0,35 LPM, RESOLUCIÓN: 0,5 LPM,CLAVE DE IDENTIFICACIÓN: LMNM-FL-03, DE ACUERDO AL PROCEDIMIENTO DESCRITO EN LA PARTIDA NÚMERO 485 DEL ANEXO TÉCNICO.	PIEZA	1	7,151.00	7,151.00
486	IMPORTE DE LA CALIBRACIÓN ATERMOHIGRÓMETRO DE -40 °C A +85 °C EN TEMPERATURA Y DE 0 % A 100% EN HUMEDAD RELATIVA, MARCA: AMPROBE, MODELO: TR200-A, NÚMERO DE SERIE: 13100361, EMT: ± 1 °C Y 1 %, RESOLUCIÓN: 0,1 °C Y 0,1 %, CLAVE DE IDENTIFICACIÓN: LMNM-T-36, DE ACUERDO AL PROCEDIMIENTO DESCRITO EN LA PARTIDA NÚMERO 486 DEL ANEXO TÉCNICO.	EQUIPO	1	3,889.00	3,889.00
487	IMPORTE DE LA CALIBRACIÓN ATERMOHIGRÓMETRO DE -40 °C A +85 °C EN TEMPERATURA Y DE 0 % A 100% EN HUMEDAD RELATIVA, MARCA: AMPROBE, MODELO: TR200-A, NÚMERO DE SERIE: 13100390, EMT: ± 1 °C Y 1 %, RESOLUCIÓN: 0,1 °C Y 0,1 %, CLAVE DE IDENTIFICACIÓN: LMM-T-37, DE ACUERDO AL PROCEDIMIENTO DESCRITO EN LA PARTIDA NÚMERO 487 DEL ANEXO TÉCNICO.	EQUIPO	1	3,889.00	3,889.00
488	IMPORTE DE LA CALIBRACIÓN ATERMOHIGRÓMETRO DE 0 °C A +50 °C (SENSOR INTERNO), -50 °C A +70 °C (SONDA) EN TEMPERATURA Y DE 10 % A 99 % EN HUMEDAD RELATIVA, MARCA: SPER SCIENTIFIC, MODELO: 800027, NÚMERO DE SERIE: 078395, EMT: ± 1 °C Y 5 %, RESOLUCIÓN: 0,1 °C Y 1 %,CLAVE DE IDENTIFICACIÓN: DMCI-TH-01, DE ACUERDO AL PROCEDIMIENTO DESCRITO EN LA PARTIDA NÚMERO 488 DEL ANEXO TÉCNICO.	EQUIPO	1	4,725.00	4,725.00
489	IMPORTE DE LA CALIBRACIÓN AESCANTILLÓN METÁLICO HEMBRA, MARCA: S/M, MODELO: S/M, NÚMERO DE SERIE: S/N, EMT: ± 0,003 mm, CLAVE DE IDENTIFICACIÓN: 0.0., DE ACUERDO AL PROCEDIMIENTO DESCRITO EN LA PARTIDA NÚMERO 489 DEL ANEXO TÉCNICO.	PIEZA	1	2,852.00	2,852.00
490	IMPORTE DE LA CALIBRACIÓN AESCANTILLÓN METÁLICO MACHO.	PIEZA	1	2,852.00	2,852.00

Acta de Fallo

Invitación a Cuando Menos Tres Personas Nacional Electrónica Número LA-050GYR019-E146-2020

Partida Núm.	CONCEPTO	Unidad	Cantidad	Precio Unitario	Montos
	MARCA: S/M, MODELO: S/M, NÚMERO DE SERIE: S/N, EMT: ± 0,003 mm, CLAVE DE IDENTIFICACIÓN: LMM-D-02, DE ACUERDO AL PROCEDIMIENTO DESCRITO EN LA PARTIDA NÚMERO 490 DEL ANEXO TÉCNICO.				
				Subtotal	**2'762,390.00**
				IVA	**441,982.40**
				Monto Total	**3'204,372.40**

De la consulta a la información publicada en el "*Sistema Electrónico de Información Pública Gubernamental, denominado CompraNet*", sobre proveedores y contratistas sancionados con el impedimento para presentar propuestas o celebrar contratos ***no se encontró*** a la empresa arriba citada. ----------

Asimismo se establece que los pagos se deberán calcular conforme a lo señalado en la propuesta económica la cual se da por reproducida en esta parte como si a la letra se insertara misma que se adjunta, y deberá formar parte integral del contrato que derive de la prestación del servicio. --------

Se le comunica al proveedor que de conformidad con lo señalado en el artículo 84 del Reglamento de la LAASSP, el servicio objeto de este procedimiento de contratación iniciará el día natural siguiente al de la notificación del fallo, mismo que deberá prestarse de conformidad con los términos y condiciones y anexo técnico emitidos por el área requirente que rigen la presente contratación y tendrá una vigencia hasta el 31 de diciembre del 2020. ----------

Derivado de lo anterior se informa a los licitantes las **partidas que se relacionan a continuación se declaran desiertas.** ----------

Partida Núm.	CONCEPTO	Unidad	Cantidad
	INSTRUMENTOS DE MEDICIÓN (VOLUMEN)		
57	IMPORTE DE LA CALIBRACIÓN APIPETA VOLUMÉTRICA DE 4 ml, PARA ENTREGAR, CLASE A, MARCA: KIMAX, MODELO: 37004-4, NÚMERO DE SERIE: S/N, EMT ± 0,010 ml, RESOLUCIÓN: N/A, CLAVES DE IDENTIFICACIÓN: FQ1-PV04-02 FQ1-PV04-03, FQ1-PV04-04, FQ1-PV04-05 FQ1-PV04-06, FQ1-PV04-07, PI-FQ2-07, PI-FQ2-08, PI-FQ2-09, PI-FQ2-10, PI-FQ2-11, PI-FQ2-12, FQ1-V-33, FQ1-V-34, FQ1-V-35, FQ1-V-36, FQ1-V-37, FQ1-V-38, DE ACUERDO AL PROCEDIMIENTO DESCRITO EN LA PARTIDA NÚMERO 57 DEL ANEXO TÉCNICO.	PIEZA	18
58	IMPORTE DE LA CALIBRACIÓN APIPETA VOLUMÉTRICA DE 4 ml, PARA ENTREGAR, CLASE A, MARCA: KIMAX, MODELO: 37004, NÚMERO DE SERIE: S/N, EMT ± 0,010 ml, RESOLUCIÓN: N/A, CLAVE DE IDENTIFICACIÓN: PI-FQ2-03, PI-FQ2-05, FQ1-PV04-01,DE ACUERDO AL PROCEDIMIENTO DESCRITO EN LA PARTIDA NÚMERO 58 DEL ANEXO TÉCNICO.	PIEZA	3
59	IMPORTE DE LA CALIBRACIÓN APIPETA VOLUMÉTRICA DE 4 ml, PARA ENTREGAR, CLASE A, MARCA: KIMAX MEX, MODELO: 37004, NÚMERO DE SERIE: S/N, EMT ± 0,01 ml, RESOLUCIÓN: N/A, CLAVE DE IDENTIFICACIÓN: MB-PIV-14, MB-PIV-15, DE ACUERDO AL PROCEDIMIENTO	PIEZA	2

ANEXOS
DIVISIÓN DE CONTRATOS

Acta de Fallo

Invitación a Cuando Menos Tres Personas Nacional Electrónica Número LA-050GYR019-E146-2020

Partida Núm.	CONCEPTO	Unidad	Cantidad
	DESCRITO EN LA PARTIDA NÚMERO 59 DEL ANEXO TÉCNICO.		
64	IMPORTE DE LA CALIBRACIÓN APIPETA VOLUMÉTRICA DE 6 ml, PARA ENTREGAR, CLASE A, MARCA: KIMAX, MODELO: 37004, NÚMERO DE SERIE: S/N, EMT ± 0,010 ml, RESOLUCIÓN: N/A, CLAVE DE IDENTIFICACIÓN: FQ1-PV06-01, FQ1-PVO6-03, FQ1-PVO6-04, FQ1-PVO6-06, PI-FQ2-04, PI-FQ2-08, PI-FQ2-02, DE ACUERDO AL PROCEDIMIENTO DESCRITO EN LA PARTIDA NÚMERO 64 DEL ANEXO TÉCNICO.	PIEZA	7
65	IMPORTE DE LA CALIBRACIÓN APIPETA VOLUMÉTRICA DE 6 ml, PARA ENTREGAR, CLASE A, MARCA: KIMAX MEX, MODELO: 37004, NÚMERO DE SERIE: S/N, EMT ± 0,01 ml, RESOLUCIÓN: N/A, CLAVE DE IDENTIFICACIÓN: MB-PIV-12, MB-PIV-13,DE ACUERDO AL PROCEDIMIENTO DESCRITO EN LA PARTIDA NÚMERO 65 DEL ANEXO TÉCNICO.	PIEZA	2
66	IMPORTE DE LA CALIBRACIÓN APIPETA VOLUMÉTRICA DE 7 ml, PARA ENTREGAR, CLASE A, MARCA: SIBATA, MODELO: 2X, NÚMERO DE SERIE: S/N, EMT ± 0,01 ml, RESOLUCIÓN: N/A, CLAVES DE IDENTIFICACIÓN: PIGE-1, PIGE-2, PIGE-3, PIGE-5, PIGE-6, PIGE-7, PIGE-9, PIGE-10, DE ACUERDO AL PROCEDIMIENTO DESCRITO EN LA PARTIDA NÚMERO 66 DEL ANEXO TÉCNICO.	PIEZA	8
67	IMPORTE DE LA CALIBRACIÓN APIPETA VOLUMÉTRICA DE 7 ml, PARA ENTREGAR, CLASE A, MARCA: KIMAX, MODELO: 37004, NÚMERO DE SERIE: S/N, EMT ± 0,01 ml, RESOLUCIÓN: N/A, CLAVE DE IDENTIFICACIÓN: PIGE-11, PIGE-12, PIGE-13, PIGE-14, DE ACUERDO AL PROCEDIMIENTO DESCRITO EN LA PARTIDA NÚMERO 67 DEL ANEXO TÉCNICO.	PIEZA	4
68	IMPORTE DE LA CALIBRACIÓN APIPETA VOLUMÉTRICA DE 7 ml, PARA ENTREGAR, CLASE A, MARCA: KIMAX MEX, MODELO: 37004, NÚMERO DE SERIE: S/N, EMT ± 0,01 ml, RESOLUCIÓN: N/A, CLAVE DE IDENTIFICACIÓN: MB-PIV-10, MB-PIV-11, DE ACUERDO AL PROCEDIMIENTO DESCRITO EN LA PARTIDA NÚMERO 68 DEL ANEXO TÉCNICO.	PIEZA	2
69	IMPORTE DE LA CALIBRACIÓN APIPETA VOLUMÉTRICA DE 8 ml, PARA ENTREGAR, CLASE A, MARCA: KIMAX, MODELO: 37004, NÚMERO DE SERIE: S/N, EMT ± 0,020 ml, RESOLUCIÓN: N/A, CLAVE DE IDENTIFICACIÓN: FQ1-PVO8-01, FQ1-PVO8-02, FQ1-PVO8-03, FQ1-PVO8-04, FQ1-PVO8-05, PI-FQ2-08, PI-FQ2-10, DE ACUERDO AL PROCEDIMIENTO DESCRITO EN LA PARTIDA NÚMERO 69 DEL ANEXO TÉCNICO.	PIEZA	7
70	IMPORTE DE LA CALIBRACIÓN APIPETA VOLUMÉTRICA DE 8 ml, PARA ENTREGAR, CLASE A, MARCA: KIMAX-51, MODELO: 37004-8, NÚMERO DE SERIE: S/N, EMT ± 0,020 ml, RESOLUCIÓN: N/A, CLAVES DE IDENTIFICACIÓN: FQ-PVO-07, FQ-PVO-08, FQ-PVO-09, FQ1-V-39, FQ1-V-40, DE ACUERDO AL PROCEDIMIENTO DESCRITO EN LA PARTIDA NÚMERO 70 DEL ANEXO TÉCNICO.	PIEZA	5
71	IMPORTE DE LA CALIBRACIÓN APIPETA VOLUMÉTRICA DE 9 ml, PARA ENTREGAR, CLASE A, MARCA: KIMAX, MODELO: 37004-9, NÚMERO DE SERIE: S/N, EMT ± 0,02 ml, RESOLUCIÓN: N/A, CLAVE DE IDENTIFICACIÓN: PIIE-1, PIIE-2, PIIE-3, PIIE-4, PIIE-5, FQ1-V-41, FQ1-V-42, FQ1-V-43, FQ1-V-44, FQ1-V-45, DE ACUERDO AL PROCEDIMIENTO DESCRITO EN LA PARTIDA NÚMERO 71 DEL ANEXO TÉCNICO.	PIEZA	10
72	IMPORTE DE LA CALIBRACIÓN APIPETA VOLUMÉTRICA DE 9 ml, PARA ENTREGAR, CLASE A, MARCA: KIMAX-51 KIMBLE USA, MODELO: 37004-9, NÚMERO DE SERIE: S/N, EMT ± 0,02 ml, RESOLUCIÓN: N/A,CLAVE DE IDENTIFICACIÓN: MB-PIV-8, MB-PIV-9, DE ACUERDO AL PROCEDIMIENTO DESCRITO EN LA PARTIDA NÚMERO 72 DEL ANEXO TÉCNICO.	PIEZA	2
77	IMPORTE DE LA CALIBRACIÓN APIPETA VOLUMÉTRICA DE 12 ml, PARA ENTREGAR, CLASE A, MARCA: KIMAX-51 KIMBLE USA, MODELO: 37004-12, NÚMERO DE SERIE: S/N, EMT ± 0,02 ml, RESOLUCIÓN: N/A, CLAVE DE IDENTIFICACIÓN: MB-PIV-3, MB-PIV-4, DE ACUERDO AL PROCEDIMIENTO DESCRITO EN LA PARTIDA NÚMERO 77 DEL ANEXO TÉCNICO.	PIEZA	2
78	IMPORTE DE LA CALIBRACIÓN APIPETA VOLUMÉTRICA DE 18 ml, PARA ENTREGAR, CLASE	PIEZA	4

Acta de Fallo

Invitación a Cuando Menos Tres Personas Nacional Electrónica Número LA-050GYR019-E146-2020

Partida Núm.	CONCEPTO	Unidad	Cantidad
	A, MARCA: KIMAX, MODELO: 37004, NÚMERO DE SERIE: S/N, EMT ± 0,03 ml, RESOLUCIÓN: N/A, CLAVE DE IDENTIFICACIÓN: MB-PIV-1, MB-PIV-2, FQ1-V-46, FQ1-V-47, DE ACUERDO AL PROCEDIMIENTO DESCRITO EN LA PARTIDA NÚMERO 78 DEL ANEXO TÉCNICO.		
111	IMPORTE DE LA CALIBRACIÓN APICNÓMETRO DE 50 ml CON TERMÓMETRO, MARCA: BRAND, CLASE B, MODELO: S/N, NÚMERO DE SERIE: S/N, EMT ± 3,0 ml, RESOLUCIÓN: N/A, CLAVE DE IDENTIFICACIÓN: FQ1-PIC-01, DE ACUERDO AL PROCEDIMIENTO DESCRITO EN LA PARTIDA NÚMERO 111 DEL ANEXO TÉCNICO.	PIEZA	1
145	IMPORTE DE LA CALIBRACIÓN APIPETA VOLUMÉTRICA DE 3 ml, MARCA: KIMAX CLASE: B PE, MODELO: 37000, NÚMERO DE SERIE: S/N, EMT ± 0,02ml, RESOLUCIÓN: N/A, CLAVE DE IDENTIFICACIÓN: FQ2E182, FQ2E184, DMR497, DE ACUERDO AL PROCEDIMIENTO DESCRITO EN LA PARTIDA NÚMERO 145 DEL ANEXO TÉCNICO.	PIEZA	3
146	IMPORTE DE LA CALIBRACIÓN APIPETA VOLUMÉTRICA DE 4 ml, MARCA: KIMAX CLASE: A PE, MODELO: 37004, NÚMERO DE SERIE: S/N, EMT ± 0,01 ml, RESOLUCIÓN: N/A, CLAVE DE IDENTIFICACIÓN: FQ2E239, DE ACUERDO AL PROCEDIMIENTO DESCRITO EN LA PARTIDA NÚMERO 146 DEL ANEXO TÉCNICO.	PIEZA	1
150	IMPORTE DE LA CALIBRACIÓN APIPETA VOLUMÉTRICA DE 8 ml, MARCA: KIMAX CLASE: A PE, MODELO: 37004, NÚMERO DE SERIE: S/N, EMT ± 0,02 ml, RESOLUCIÓN: N/A, CLAVE DE IDENTIFICACIÓN: FQ2E225, FQ2E226, FQ2E227, DE ACUERDO AL PROCEDIMIENTO DESCRITO EN LA PARTIDA NÚMERO 150 DEL ANEXO TÉCNICO.	PIEZA	3
151	IMPORTE DE LA CALIBRACIÓN APIPETA VOLUMÉTRICA DE 10 ml, MARCA: KIMAX CLASE: A PE, MODELO: 37004, NÚMERO DE SERIE: S/N, EMT ± 0,02 ml, RESOLUCIÓN: N/A, CLAVE DE IDENTIFICACIÓN: FQ2E101, FQ2E57, FQ2E100, PI-FQ2-15, DE ACUERDO AL PROCEDIMIENTO DESCRITO EN LA PARTIDA NÚMERO 151 DEL ANEXO TÉCNICO.	PIEZA	4
152	IMPORTE DE LA CALIBRACIÓN APIPETA VOLUMÉTRICA DE 12 ml, MARCA: KIMAX CLASE: A TD, MODELO: 37004-12, NÚMERO DE SERIE: S/N, EMT ± 0,02 ml, RESOLUCIÓN: N/A, CLAVE DE IDENTIFICACIÓN: FQ2E202, FQ2E203, DE ACUERDO AL PROCEDIMIENTO DESCRITO EN LA PARTIDA NÚMERO 152 DEL ANEXO TÉCNICO.	PIEZA	2
246	IMPORTE DE LA CALIBRACIÓN APICNÓMETRO DE 10 ml CON TERMÓMETRO, MARCA: KIMAX, MODELO: S/M, NÚMERO DE SERIE: S/N, EMT ± 1,0 ml, RESOLUCIÓN: N/A, CLAVE DE IDENTIFICACIÓN: ARD-P5. CON TERMÓMETRO DE LÍQUIDO EN VIDRIO (Hg) INMERSIÓN PARCIAL DE +14 °C A +38 °C, MARCA: KESSLER, MODELO: S/M, NÚMERO DE SERIE: 776256, CLAVE DE IDENTIFICACIÓN: ARD-T5, DE ACUERDO AL PROCEDIMIENTO DESCRITO EN LA PARTIDA NÚMERO 246 DEL ANEXO TÉCNICO.	PIEZA	1
247	IMPORTE DE LA CALIBRACIÓN APICNÓMETRO DE 10 ml CON TERMÓMETRO, MARCA: KIMAX, MODELO: S/M, NÚMERO DE SERIE: S/N, EMT ± 1,0 ml, RESOLUCIÓN: N/A, CLAVE DE IDENTIFICACIÓN: ARD-P6. CON TERMÓMETRO DE LÍQUIDO EN VIDRIO (Hg) INMERSIÓN PARCIAL DE +14 °C A +38 °C, MARCA: KESSLER, MODELO: S/M, NÚMERO DE SERIE: 767866, CLAVE DE IDENTIFICACIÓN: ARD-T6, DE ACUERDO AL PROCEDIMIENTO DESCRITO EN LA PARTIDA NÚMERO 247 DEL ANEXO TÉCNICO.	PIEZA	1
248	IMPORTE DE LA CALIBRACIÓN APICNÓMETRO DE 10 mlCON TERMÓMETRO, MARCA: KIMAX, MODELO: S/M, NÚMERO DE SERIE: S/N, EMT ± 1,0 ml, RESOLUCIÓN: N/A, CLAVE DE IDENTIFICACIÓN: ARD-P8. CON TERMÓMETRO DE LÍQUIDO EN VIDRIO (Hg) INMERSIÓN PARCIAL DE +14 °C A +38 °C, MARCA: KESSLER, MODELO: S/M, NÚMERO DE SERIE: 767944, CLAVE DE IDENTIFICACIÓN: ARD-T8, DE ACUERDO AL PROCEDIMIENTO DESCRITO EN LA PARTIDA NÚMERO 248 DEL ANEXO TÉCNICO.	PIEZA	1
249	IMPORTE DE LA CALIBRACIÓN APICNÓMETRODE 25 ml CON TERMÓMETRO, MARCA: KIMAX, MODELO: S/M, NÚMERO DE SERIE: S/N, EMT ± 2,0 ml, RESOLUCIÓN: N/A, CLAVE DE IDENTIFICACIÓN: ARD-P7. CON TERMÓMETRO DE LÍQUIDO EN VIDRIO (Hg) INMERSIÓN	PIEZA	1

ANEXOS
DIVISIÓN DE CONTRATOS

Acta de Fallo

Invitación a Cuando Menos Tres Personas Nacional Electrónica Número LA-050GYR019-E146-2020

Partida Núm.	CONCEPTO	Unidad	Cantidad
	PARCIAL DE +14 °C A +38 °C, MARCA: GDJT, MODELO: S/M, NÚMERO DE SERIE: 0806, CLAVE DE IDENTIFICACIÓN: ARD-T7, DE ACUERDO AL PROCEDIMIENTO DESCRITO EN LA PARTIDA NÚMERO 249 DEL ANEXO TÉCNICO.		
250	IMPORTE DE LA CALIBRACIÓN APICNÓMETRODE 50 ml CON TERMÓMETRO, MARCA: BRAND, MODELO: S/M, NÚMERO DE SERIE: S/N, EMT ± 3,0 ml, RESOLUCIÓN: N/A, CLAVE DE IDENTIFICACIÓN: ARD-P3. CON TERMÓMETRO DE LÍQUIDO EN VIDRIO (Hg) INMERSIÓN PARCIAL DE +14 °C A +38 °C, MARCA: EXAX, MODELO: S/M, NÚMERO DE SERIE: 05124, CLAVE DE IDENTIFICACIÓN: ARD-9, DE ACUERDO AL PROCEDIMIENTO DESCRITO EN LA PARTIDA NÚMERO 250 DEL ANEXO TÉCNICO.	PIEZA	1
269	IMPORTE DE LA CALIBRACIÓN APROBETA DE VIDRIO DE 25 ml, MARCA: TEKK, MODELO: 20025-K, NÚMERO DE SERIE: SIN NÚMERO CLAVE DE IDENTIFICACIÓN: CI-P25-1, DE ACUERDO AL PROCEDIMIENTO DESCRITO EN LA PARTIDA NÚMERO 269 DEL ANEXO TÉCNICO.	PIEZA	1
271	IMPORTE DE LA CALIBRACIÓN APROBETA DE VIDRIO DE 250 ml, MARCA: KIMAX, MODELO: 20024, NÚMERO DE SERIE: SIN NÚMERO CLAVE DE IDENTIFICACIÓN: CI-P250-1, DE ACUERDO AL PROCEDIMIENTO DESCRITO EN LA PARTIDA NÚMERO 271 DEL ANEXO TÉCNICO.	PIEZA	1
277	IMPORTE DE LA CALIBRACIÓN APICNOMETRO CON TERMÓMETRO DE 25 ml, MARCA: KIMAX, MODELO: SIN MODELO NÚMERO DE SERIE: 52, CLAVE DE IDENTIFICACIÓN: CI-VPC-18. TERMÓMETRO DE LIQUIDO EN VIDRIO (Hg), PARA PICNOMETRO CI-VPC-18 MARCA: KESSLER, MODELO: SIN MODELO, NÚMERO DE SERIE: 15192 CLAVE DE IDENTIFICACIÓN: CI-TTV-65, DE ACUERDO AL PROCEDIMIENTO DESCRITO EN LA PARTIDA NÚMERO 277 DEL ANEXO TÉCNICO.	PIEZA	1
344	IMPORTE DE LA CALIBRACIÓN ATERMÓMETRO DE LÍQUIDO EN VIDRIO (Hg) IMM PARCIAL DE - 20 °C a 110 °C MARCA LAUKA, MODELO 550, NÚMERO DE SERIE S/N, EMT: ± 1,0 °C, RESOLUCIÓN: 1 °C CLAVE DE IDENTIFICACIÓN FQ-TER-11A, DE ACUERDO AL PROCEDIMIENTO DESCRITO EN LA PARTIDA NÚMERO 344 DEL ANEXO TÉCNICO.	PIEZA	1
345	IMPORTE DE LA CALIBRACIÓN ATERMÓMETRO DE LÍQUIDO EN VIDRIO (Hg) IMM PARCIAL DE :- 10 °C a 260 °C, MARCA BRANNAN, MODELO: S/M, NÚMERO DE SERIE: S/N, EMT: ± EN TEMPERATURAS MENORES A 100 °C ± 1,0 °C; PARA TEMPERATURAS MAYORES DE 100 °C ± 1,5 °C, RESOLUCIÓN: 1 °C CLAVE DE IDENTIFICACIÓN FQ-TER-17A± 0,5 °C, DE ACUERDO AL PROCEDIMIENTO DESCRITO EN LA PARTIDA NÚMERO 345 DEL ANEXO TÉCNICO.	PIEZA	1
357	IMPORTE DE LA CALIBRACIÓN ATERMÓMETRO DE LÍQUIDO EN VIDRIO (Hg) INMERSIÓN PARCIAL DE -35 °C A + 50 °C, MARCA: BRANNAN, MODELO: N2, NÚMERO DE SERIE: S/N, EMT ± 1,0 °C, RESOLUCIÓN: 1,0 °C, CLAVE DE IDENTIFICACIÓN: TE-195 N8, DE ACUERDO AL PROCEDIMIENTO DESCRITO EN LA PARTIDA NÚMERO 357 DEL ANEXO TÉCNICO.	PIEZA	1
376	IMPORTE DE LA CALIBRACIÓN ATERMÓMETRO DE LIQUIDO EN VIDRIO (ALCOHOL ROJO) MARCA: KESSLER, MODELO: ASTM 6C-86, NÚMERO DE SERIE: 803020 CLAVE DE IDENTIFICACIÓN: CI-TTV-32, DE ACUERDO AL PROCEDIMIENTO DESCRITO EN LA PARTIDA NÚMERO 376 DEL ANEXO TÉCNICO.	PIEZA	1
480	IMPORTE DE LA CALIBRACIÓN ACOLUMNA DE AGUA DE 0 mmH_2O A 400 mmH_2O, MARCA: DWYER INSTRUMENTS, MODELO: M-600, NÚMERO DE SERIE: S42D, EMT: ± 1mmH_2O, RESOLUCIÓN: 1 mmH_2O, CLAVE DE IDENTIFICACIÓN: LMNM-P-05, DE ACUERDO AL PROCEDIMIENTO DESCRITO EN LA PARTIDA NÚMERO 480 DEL ANEXO TÉCNICO.	PIEZA	1
491	IMPORTE DE LA CALIBRACIÓN APANEL DE ACERO INOXIDABLE, MARCA: S/M, MODELO: S/M, NÚMERO DE SERIE: S/N, EMT: ± 25 nm, CLAVE DE IDENTIFICACIÓN: LMNM-MAT-13, LMNM-MAT-14, LMNM-MAT-15 y LMNM-MAT-16, DE ACUERDO AL PROCEDIMIENTO DESCRITO EN LA PARTIDA NÚMERO 491 DEL ANEXO TÉCNICO.	PIEZA	4

Acta de Fallo
Invitación a Cuando Menos Tres Personas Nacional Electrónica Número LA-050GYR019-E146-2020

De conformidad con lo señalado por el artículo 37 fracción V, de la LAASSP se informa al licitante ganador que, a través de la persona que cuente con las facultades para este efecto, deberá presentarse a firmar el contrato el **22 de octubre de 2020** en la División de Contratos, de la Coordinación Técnica de Planeación y Contratos de este Instituto, en las oficinas ubicadas en la Calle de Durango No. 291, piso 10, Colonia Roma Norte, Demarcación Territorial Cuauhtémoc, Código Postal 06700, Ciudad de México en horas hábiles con un horario de 16:00 a 18:00 horas, para ello es necesario que a partir del día hábil siguiente al de la emisión de este fallo, entregue la documentación requerida en el punto "3.4.- Acto de fallo y firma de contrato" de la convocatoria a la licitación que nos ocupa. ----------

---

Asimismo, el licitante adjudicado deberá entregar en la División de Contratos en el domicilio referido en el párrafo anterior, a más tardar dentro de los 10 días naturales siguientes a la firma del contrato, la garantía de cumplimiento del contrato. ----------

---

En cumplimiento a lo establecido por el artículo 37 fracción VI de la LAASSP, este fallo es emitido por el Ing. Vicente Callejas Serrano, Titular de la División de Contratación de Activos y Logística de la Coordinación de Adquisición de Bienes y Contratación de Servicios, asimismo se indican los responsables de la evaluación de las proposiciones: ----------

---

Evaluación	Servidor Público Responsable
Evaluación técnica	M. en C. Nancy Sandoval Gutiérrez, Titular de la División de Aseguramiento de Calidad y Normas. Q.F.B. María Gema Garduño Román Titular de la División de Medicamentos y Reactivos I.Q.I. Mario Alberto Medina Olguín Titular de la División de Material de Curación e Instrumental
Evaluación legal y económica	Ing. Vicente Callejas Serrano, Titular de la División de Contratación de Activos y Logística. Área Contratante.

Por tratarse de una licitación pública electrónica, para efectos de su notificación y en términos del último párrafo del artículo 37 Bis de la LAASSP, esta acta se difundirá a través de CompraNet en la dirección electrónica: https://compranet.hacienda.gob.mx al concluir este acto. También a partir de esta fecha se pone a disposición de los licitantes, copia de esta acta en el Tablero de Comunicación ubicado en el 5° piso del inmueble sito en la Calle de Durango No. 291, Colonia Roma Norte, Demarcación Territorial Cuauhtémoc, C.P. 06700, Ciudad de México, en donde se fijará copia de un ejemplar del acta, por un término no menor de cinco días hábiles. ----------

---

---------- **Cierre del Acta** ----------

ANEXOS
DIVISIÓN DE CONTRATOS

Acta de Fallo

Invitación a Cuando Menos Tres Personas Nacional Electrónica Número LA-050GYR019-E146-2020

No existiendo otro asunto que tratar, se da por terminado este acto, siendo las **21:30** horas, del día de su inicio, esta acta consta de **64 (sesenta y cuatro) hojas**, adjuntándose como parte integrante de la misma **4 (cuatro) hojas** correspondientes al resultado de la Evaluación Técnica y su oficio de remisión, **79 (setenta y nueve) hojas** de la propuesta económica del licitante ganador, así como **3 (tres) hojas** que corresponden al resumen del resultado (FO-CON-05) de la investigación de mercados de las paridas no adjudicadas por precio no aceptable, firmando para los efectos legales y de conformidad por el asistente a este acto.

Por el Instituto Mexicano del Seguro Social:

Titular de la División de Contratación de Activos y Logística (Área Contratante)	**Vicente Callejas Serano**

Fin del Acta

Aviso de Errata al Acta de Fallo

Invitación a Cuando Menos Tres Personas Nacional Electrónica Número IA-050GYR019-E146-2020

En la Ciudad de México, siendo las 10:30 horas, del 8 de octubre de 2020, se emite la siguiente fe de erratas, en relación al acta de notificación de fallo del procedimiento de contratación por **Invitación a Cuando Menos Tres Personas Nacional Electrónica número IA-050GYR019-E146-2020, para la contratación del "Servicio de "Calibración y/o medición de instrumentos que se utilizan en los Laboratorios de la Coordinación de Control Técnico de Insumos".** ----------

Sobre el particular me permito comunicarle que existe error mecanográfico conforme a lo siguiente: ----------

En el encabezado del acta dice:

Invitación a Cuando Menos Tres Personas Nacional Electrónica Número **LA-050GYR019-E146-2020**

Debe decir:

Invitación a Cuando Menos Tres Personas Nacional Electrónica Número **IA-050GYR019-E146-2020**

Asimismo, en el segundo tercer renglón del primer párrafo de la hoja 3 (tres) del acta de mérito dice:

...../ del licitante **Grupo de Ingeniería Metrológica y Electromecánica Integral, S.A. de C.V.**

Debe decir:

...../ del licitante **Kaly Val, S.A. de C.V.**

Por lo que toda vez que no se afecta el resultado se procede a realizar la correspondiente corrección, lo anterior de conformidad al penúltimo párrafo del artículo 37 de la Ley de Adquisiciones, Arrendamientos y Servicios del Sector Público. ----------

Por el Instituto Mexicano del Seguro Social: ----------

Titular de la División de Contratación de Activos y Logística (Área Contratante)	**Vicente Callejas Serrano**

---------- **Fin del Acta** ----------

ANEXOS
DIVISIÓN DE CONTRATOS

SIN TEXTO

Aviso de Errata al Acta de Fallo
Invitación a Cuando Menos Tres Personas Nacional Electrónica Número IA-050GYR019-E146-2020

En la Ciudad de México, siendo las 10:30 horas, del 8 de octubre de 2020, se emite la siguiente fe de erratas, en relación al acta de notificación de fallo del procedimiento de contratación por **Invitación a Cuando Menos Tres Personas Nacional Electrónica número IA-050GYR019-E146-2020, para la contratación del "Servicio de "Calibración y/o medición de instrumentos que se utilizan en los Laboratorios de la Coordinación de Control Técnico de Insumos".** ----------

---

Sobre el particular me permito comunicarle que existe error mecanográfico conforme a lo siguiente: ----------

---

En la página 4 de 64 del acta dice:

El monto adjudicado es por **$2'762,390.00** (Dos millones setecientos sesenta y dos mil trescientos noventa pesos 00/100 M.N.) el monto NO Incluye el Impuesto al Valor Agregado (IVA), conforme a su propuesta económica misma que se anexa a la presente. ----------

---

En la página 4 de 64 del acta dice:

El monto adjudicado es por **$2'759,408.00** (Dos millones setecientos cincuenta y nueve mil cuatrocientos ocho pesos 00/100 M.N.) el monto NO Incluye el Impuesto al Valor Agregado (IVA), conforme a su propuesta económica misma que se anexa a la presente. ----------

---

Lo anterior obedece a error involuntario en el sentido de que la partida 77 (Setenta y siete) no se debió incluir en el listado **"Relación de partidas adjudicadas"** por lo que debe eliminarse del mismo, toda vez que dicha partida fue desechada según consta en el **"Cuadro de partidas desechadas"** de la hoja 1 (uno) asimismo, forma parte del listado de **"Partidas deciaradas desiertas"** hoja 59 (cincuenta y nueve) del acta de fallo, así como en el dictamen técnico que se adjuntó al acta de fallo. ----------

---

En la página 59 de 64 del acta dice:

Subtotal	2,762,390.00
IVA	441,982.40
Monto Total	**3,204,372.40**

Debe decir:

Subtotal	2,759,408.00
IVA	441,505.28
Monto Total	**3,200,913.28**

Por otro lado se comunica que en el 1er aviso de errata del acta de fallo se indico lo siguiente:

Dice:

..... / **segundo tercer renglón** del primer párrafo de la hoja 3 (tres) del acta de mérito

---

ANEXOS
DIVISIÓN DE CONTRATOS

Aviso de Errata al Acta de Fallo

Invitación a Cuando Menos Tres Personas Nacional Electrónica Número IA-050GYR019-E146-2020

Debe decir:

...../ **tercer renglón** del primer párrafo de la hoja 3 (tres) del acta de mérito

---

Por lo que toda vez que no se afecta el resultado se procede a realizar la correspondiente corrección, lo anterior de conformidad al penúltimo párrafo del artículo 37 de la Ley de Adquisiciones, Arrendamientos y Servicios del Sector Público. ----------

---

Por el Instituto Mexicano del Seguro Social: ----------

Titular de la División de Contratación de Activos y Logística (Área Contratante)	**Vicente Callejas Serrano**

---------- **Fin del Aviso de Errata** ----------

IMSS	INSTITUTO MEXICANO DEL SEGURO SOCIAL DIRECCIÓN DE ADMINISTRACIÓN UNIDAD DE ADQUISICIONES E INFRAESTRUCTURA COORDINACIÓN DE ADQUISICIÓN DE BIENES Y CONTRATACIÓN DE SERVICIOS COORDINACIÓN TÉCNICA DE PLANEACIÓN Y CONTRATOS	Contrato Número DC20S379

ANEXO 3

"DOCUMENTO DE DESIGNACIÓN DE ADMINISTRADOR DEL CONTRATO"

ANEXOS
DIVISÍON DE CONTRATOS

EL PRESENTE ANEXO CONSTA DE **02** HOJAS INCLUYENDO ESTA CARÁTULA

SIN TEXTO

Oficio 09 52 84 14C0/. 7047 7047

28-08-2020
Ciudad de México, a.

Ingeniero
Juan José Velazco Vázquez
Titular de la División de Inmuebles Centrales
Presente

Con fundamento en los numerales 4.24.6 y 5.3.15 de las Políticas, Bases y Lineamientos en Materia de Adquisiciones, Arrendamientos y Servicios del Instituto Mexicano del Seguro Social vigentes, hago de su conocimiento que he tenido a bien designarlo como **Administrador del Contrato**, que derive del proceso para la contratación del servicio de **"calibración y/o medición de instrumentos que se utilizan en los laboratorios de la Coordinación de Control Técnico de Insumos"**, por lo que se le exhorta para que cumpla con las atribuciones y obligaciones inherentes a dicha designación con base en los principios de Honradez, Eficacia y Eficiencia que rigen nuestra Institución en beneficio de los derechohabientes.

Sin más por el momento, aprovecho la ocasión para enviarle un cordial saludo.

Atentamente

Arq. Bernardo Penagos Santiago
Coordinador Técnico de Conservación y Servicios Complementarios

Daniel Prado Gómez
Revisó

Acepto la responsabilidad asignada

Ing. Juan José Velazco Vázquez
Titular de la División de Inmuebles Centrales

MÉXICO GOBIERNO DE LA REPÚBLICA
IMSS
COORDINACIÓN DE CONSERVACIÓN Y SERVICIOS GENERALES
31 AGO 2020
DIVISIÓN DE INMUEBLES CENTRALES
RECIBIDO

José Antonio Archundia
Elaboró

C.c.p. Mtro. Ángel Annuar Rubio Moreno.- Coordinador de Conservación y Servicios Generales.- Presente.
Lic. Alejandra Fabiola Sanchez Ortiz.-División de Planeación y Seguimiento Presupuestal.- Presente.

ANEXOS
DIVISIÓN DE CONTRATOS

SIN TEXTO