Se manifiesta que el archivo publicado es la mejor versión disponible con la que cuenta el Instituto Mexicano del Seguro Social.

Contrato para la "Adquisición de Mobiliario Administrativo para el Hospital General de Zona 170 camas, en la Ciudad de Pachuca de Soto, Hidalgo" (Partidas 9, 11, 14, 15, 16, 25, 26 y 34), que celebran por una parte, el **INSTITUTO MEXICANO DEL SEGURO SOCIAL**, que en lo sucesivo se denominará **"EL INSTITUTO"**, representado en este acto por la **C. MARÍA GABRIELA QUINTANAR OLVERA**, en su carácter de Apoderada Legal, y por la otra parte, la empresa denominada **ERGONOMÍA PRODUCTIVIDAD, S.A. DE C.V.**, a quien en lo sucesivo se le denominará **"EL PROVEEDOR"**, representada por el **C. ALBERTO RODRÍGUEZ HERNÁNDEZ**, en su carácter de Representante Legal, y a quienes en forma conjunta se les denominará **"LAS PARTES"**, al tenor de las Declaraciones y Cláusulas siguientes:

D E C L A R A C I O N E S

I.- "EL INSTITUTO" declara, a través de su Apoderada Legal, que:

I.1.- Es un Organismo Descentralizado de la Administración Pública Federal con personalidad jurídica y patrimonio propios, que tiene a su cargo la organización y administración del Seguro Social, como un servicio público de carácter nacional, en términos de los artículos 4º y 5º de la Ley del Seguro Social.

I.2.- Está facultado para adquirir los bienes necesarios, en términos de la legislación vigente, para la consecución de los fines para los que fue creado, de conformidad con el artículo 251, fracciones IV y V de la Ley del Seguro Social.

I.3.- La C. María Gabriela Quintanar Olvera, en su carácter de Titular de la Coordinación Técnica de Adquisición de Bienes de Inversión y Activos, cuenta con las facultades suficientes para suscribir el presente instrumento jurídico en su calidad de Apoderada Legal, de conformidad con lo establecido en los artículos 268 A de la Ley de Seguro Social y 66 último párrafo del Reglamento Interior del Instituto Mexicano del Seguro Social, y acredita su personalidad mediante el testimonio de la Escritura Pública número 77,897 de fecha 16 de junio de 2021, otorgada ante la fe del Licenciado Ignacio Soto Sobreyra y Silva, Titular de la Notaría Pública Número 13 de la Ciudad de México, e inscrita en el Registro Público de Organismos Descentralizados bajo el folio número 97-7-24062021-194125, de fecha 24 de junio de 2021, y manifiesta bajo protesta de decir verdad que las facultades que le fueron conferidas no le han sido revocadas, modificadas, ni restringidas en forma alguna en cumplimiento a los artículos 24 y 25 de la Ley Federal de las Entidades Paraestatales.

I.4.- El C. Mario Enrique Rodríguez Puente, Titular de la Jefatura de Servicios Administrativos del Órgano de Operación Administrativo Desconcentrado Estatal Hidalgo de **"EL INSTITUTO"**, funge como administrador del presente contrato, responsable de dar seguimiento y verificar el cumplimiento de los derechos y obligaciones establecidos en este instrumento jurídico, de conformidad con lo dispuesto en el artículo 84, penúltimo párrafo del Reglamento de la Ley de Adquisiciones, Arrendamientos y Servicios del Sector Público.

I.5.- Para el cumplimiento de sus funciones y la realización de sus actividades se requiere de la "Adquisición de Mobiliario Administrativo para el Hospital General de Zona 170 camas, en la Ciudad de Pachuca de Soto, Hidalgo" (Partidas 9, 11, 14, 15, 16, 25, 26 y 34), solicitado por la Coordinación Técnica de Proyectos y Construcción de Inmuebles.

I.6.- Para cubrir las erogaciones que se deriven del presente contrato, cuenta con recursos disponibles suficientes, no comprometidos, de acuerdo al Oficio de Liberación de Inversión integrado en el **Anexo 1 (uno)** del presente contrato.

I.7.- Con fecha 20 de diciembre de 2021, la Coordinación Técnica de Adquisición de Bienes de Inversión y Activos, a través de la División de Equipo y Mobiliario Administrativo y de Transporte, notificó a **"EL PROVEEDOR"** la adjudicación del procedimiento de Licitación Pública Nacional Electrónica número **LA-050GYR040-E39-2021**, la asignación de los bienes relacionados en el **Anexo 1 (uno)** del presente contrato, con fundamento en lo dispuesto en los artículos 134 de la Constitución Política de los Estados Unidos Mexicanos, 3 fracción I, 25, 26 fracción I, 26 Bis fracción II, 27, 28 fracción I y 46 de la Ley de Adquisiciones, Arrendamientos y Servicios del Sector Público, los relativos de su Reglamento y demás disposiciones aplicables en la materia, como se detalla en el **Anexo 2 (dos)**, del presente instrumento jurídico.

I.8.- De conformidad con lo previsto en el artículo 81, fracción IV del Reglamento de la Ley de Adquisiciones, Arrendamientos y Servicios del Sector Público, en caso de discrepancia entre el contenido en la convocatoria y el presente instrumento jurídico, prevalecerá lo establecido en la convocatoria y, en su caso, la junta de aclaraciones respectiva.

I.9.- Señala como su domicilio para todos los efectos de este acto jurídico, el ubicado en Calle Durango número 291, Colonia Roma Norte, Demarcación Territorial Cuauhtémoc, Código Postal 06700, en la Ciudad de México.

II.- "EL PROVEEDOR" declara, a través de su Representante Legal, que:

II.1.- Es una persona moral constituida de conformidad con las leyes de los Estados Unidos Mexicanos, según consta en la Escritura Pública número 23,149 de fecha 19 de junio de 1998, pasada ante la fe del Licenciado Jaime Ernesto de Jesús Acosta Espinoza, Notario Público suplente adscrito y asociado al Titular número 29 de Guadalajara, Jalisco, e inscrita en el Registro Público de la Propiedad y de Comercio de la misma Entidad, registro bajo inscripción 333-334 del tomo 677 del libro primero.

II.2.- El C. Alberto Rodríguez Hernández, acredita su personalidad en términos de la Escritura Pública número 62,177 de fecha 20 de marzo de 2019, pasada ante la fe del Licenciado Felipe de Jesús Preciado Coronado, Titular de la Notaría Pública número 43 de Guadalajara, Jalisco, e inscrita en el Registro Público de Comercio de la misma Entidad, con el folio mercantil electrónico número 49769, y manifiesta bajo protesta de decir verdad que las facultades que le fueron conferidas no le han sido revocadas, modificadas ni restringidas en forma alguna.

II.3.- Su objeto social conforme a sus Estatutos consiste, entre otros, en la compra, venta, fabricación, comisión, consignación, distribución, representación, maquila, arrendamiento, importación y exportación de toda clase de objetos de oficina, muebles, computadoras, máquinas de escribir, copiadoras, todo tipo de artículos de papelería para ese fin, así como de sus materias primas e insumos para la fabricación y comercialización en general de los mismos.

II.4.- Cuenta con los registros siguientes:

- Registro Federal de Contribuyentes número: **EPR980619AN5**.
- Registro Patronal ante **"EL INSTITUTO"** y **EL INFONAVIT** número: [redacted]

II.5.- Cuenta con el documento vigente expedido por el Servicio de Administración Tributaria (SAT), de opinión de cumplimiento de obligaciones fiscales en sentido positivo, de conformidad con el artículo 32 D del Código Fiscal de la Federación, así como a lo dispuesto por las Reglas 2.1.31 y 2.1.39 de la Resolución Miscelánea Fiscal para 2021, publicada el 29 de diciembre de 2020 en el Diario Oficial de la Federación, del cual presenta copia a **"EL INSTITUTO"** para efectos de la suscripción del presente contrato.

II.6.- Sus trabajadores se encuentran inscritos en el régimen obligatorio del Seguro Social, y al corriente en el pago de las cuotas obrero patronales a que haya lugar, conforme a lo dispuesto en la Ley del Seguro Social, cuyas constancias correspondientes debidamente emitidas por **"EL INSTITUTO"** exhibe para efectos de la suscripción del presente instrumento jurídico.

II.7.- Cuenta con el documento correspondiente vigente, expedido por **"EL INSTITUTO"** sobre el cumplimiento de sus obligaciones fiscales en materia de seguridad social, conforme al Acuerdo ACDO.SA1.HCT.101214/281.P.DIR dictado por el H. Consejo Técnico de **"EL INSTITUTO"** en la sesión ordinaria celebrada el 10 de diciembre de 2014, publicado en el Diario Oficial de la Federación el 27 de febrero de 2015 y su modificación publicada en el mismo de fecha 3 de abril de 2015, del cual presenta copia a **"EL INSTITUTO"** para efectos de la suscripción del presente contrato.

En caso de incumplimiento en sus obligaciones en materia de seguridad social, solicita se apliquen los recursos derivados del presente contrato, contra los adeudos que, en su caso, tuviera a favor de **"EL INSTITUTO"**.

II.8.- Cuenta con el documento correspondiente vigente, expedido por el INFONAVIT en los términos del Acuerdo del H. Consejo de Administración del Instituto del Fondo Nacional de la Vivienda para los Trabajadores por el que se emiten las Reglas para la obtención de la constancia de situación fiscal en materia de aportaciones patronales y entero de descuentos, publicado en el Diario Oficial de la Federación el 28 de junio de 2017, del cual presenta copia a **"EL INSTITUTO"** para efectos de la suscripción del presente contrato.

II.9.- Manifiesta bajo protesta de decir verdad, no encontrarse en los supuestos de los artículos 50 y 60 de la Ley de Adquisiciones, Arrendamientos y Servicios del Sector Público.

DIVISIÓN DE CONTRATOS
NIVEL CENTRAL

SE CANCELA INFORMACIÓN CONFIDENCIAL TAL COMO: REGISTRO PATRONAL, POR CONSIDERARSE INHERENTE AL PATRIMONIO DE LA PERSONA MORAL, DE CONFORMIDAD CON LO ESTABLECIDO EN LOS ARTÍCULOS 113 FRACCIÓN III Y 118 DE LA LEY FEDERAL DE TRANSPARENCIA Y ACCESO A LA INFORMACIÓN PÚBLICA. D.O.F. 09-mayo-2016

"Este Instrumento Jurídico fue elaborado de conformidad con los documentos correspondientes al procedimiento de contratación que se señala".

En caso de que **"EL PROVEEDOR"** se encuentre en los supuestos señalados anteriormente, el contrato será nulo previa determinación de la autoridad competente de conformidad con lo establecido en el artículo 15 de la Ley de Adquisiciones, Arrendamientos y Servicios del Sector Público.

II.10.- Conforme a lo previsto en los artículos 57 de la Ley de Adquisiciones, Arrendamientos y Servicios del Sector Público y 107 de su Reglamento, **"EL PROVEEDOR"**, en caso de auditorías, visitas o inspecciones que practique la Secretaría de la Función Pública y el Órgano Interno de Control en **"EL INSTITUTO"** y cualquier otra entidad fiscalizadora, deberá proporcionar la información relativa al presente contrato que en su momento se requiera, generada desde el procedimiento de adjudicación hasta la conclusión de la vigencia, a efecto de ser sujetos a fiscalización de los recursos de carácter federal.

II.11.- Reúne las condiciones de organización, experiencia, personal capacitado y demás recursos técnicos, humanos y económicos necesarios, así como con la capacidad legal suficiente para cumplir con las obligaciones que contrae en el presente contrato.

II.12.- Para efectos legales y de notificación relacionados con el presente contrato, señala como domicilio para oír y recibir toda clase de notificaciones y documentos, el ubicado en Calle Gobernador Curiel número 1672, Colonia Morelos, Código Postal 44910, en la Ciudad de Guadalajara, Jalisco, teléfonos: (33) 3811-0221 Ext. 814 y (33) 1610-4890, correos electrónicos: Servicioclientes@tecnomuebles.com; administración@tecnomuebles.com y ergonimia@tecnomuebles.com.

Hechas las declaraciones anteriores, **"LAS PARTES"** convienen en otorgar el presente contrato, de conformidad con las siguientes:

C L Á U S U L A S

PRIMERA.- OBJETO DEL CONTRATO.- La "Adquisición de Mobiliario Administrativo para el Hospital General de Zona 170 camas, en la Ciudad de Pachuca de Soto, Hidalgo" (Partidas 9, 11, 14, 15, 16, 25, 26 y 34), ajustándose estrictamente a los requerimientos, cantidades y especificaciones de los mismos, detallados en los **Anexos 1 (uno)** y **2 (dos)** del presente contrato, así como a las condiciones de la convocatoria, junta de aclaraciones y acta de fallo del procedimiento del cual deriva el presente contrato, disponibles para su consulta en el Portal de Compras Gubernamentales CompraNet.

SEGUNDA.- IMPORTE DEL CONTRATO.- El importe del presente contrato es por la cantidad de **$1,595,045.00 (UN MILLÓN QUINIENTOS NOVENTA Y CINCO MIL CUARENTA Y CINCO PESOS 00/100 M.N.)**, más el Impuesto al Valor Agregado (I.V.A.), de conformidad con los precios unitarios que se indican en el **Anexo 2 (dos)** del presente contrato.

"LAS PARTES" convienen que el presente contrato se celebra bajo la modalidad de precios fijos, de acuerdo con los precios unitarios pactados, por lo que el monto de los mismos no cambiará durante la vigencia del presente instrumento jurídico.

TERCERA.- FORMA Y CONDICIONES DE PAGO.- Se efectuará el pago a **"EL PROVEEDOR"** una vez entregados los bienes, de conformidad con lo dispuesto en el artículo 51 de la Ley de Adquisiciones, Arrendamientos y Servicios del Sector Público, así como por lo establecido en los Términos y Condiciones que se agregan al presente contrato en el **Anexo 1 (uno)**.

El pago se realizará en pesos mexicanos, en los plazos normados por la Dirección de Finanzas en el "Procedimiento para la recepción, glosa y aprobación de documentos presentados para trámite de pago y la constitución, modificación, cancelación, operación y control de fondos fijos", sin que éstos rebasen los 20 (veinte) días naturales posteriores a aquel en que **"EL PROVEEDOR"** presente en las áreas de trámite de erogaciones la representación impresa del Comprobante Fiscal Digital por Internet (CFDI), siempre y cuando se cuente con la suficiencia presupuestal, así como con la documentación comprobatoria que acredite la entrega de los bienes, y se indique en dicha documentación los bienes entregados, número de proveedor, número de contrato, número de fianza y denominación social de la afianzadora, en su caso; en la División de Trámite de Erogaciones, ubicada en Calle Gobernador Tiburcio Montiel No. 15, Col. San Miguel Chapultepec, Demarcación Territorial Miguel Hidalgo, Ciudad de México, C.P. 11850, de lunes a viernes en un horario de 9:00 a 14:00 horas, previa validación y autorización que para tal efecto realice el Administrador del contrato.

El detalle de las condiciones y procedimiento que habrá de seguirse para efectuar el pago de los bienes objeto de este contrato, se encuentra descrito en el inciso K de los Términos y Condiciones que se agregan al presente contrato en el **Anexo 1 (uno)**.

"EL PROVEEDOR" deberá expedir sus CFDI, en el esquema de facturación electrónica, con las especificaciones normadas por el Servicio de Administración Tributaria (SAT) a nombre del Instituto Mexicano del Seguro Social, con Registro Federal de Contribuyentes IMS421231I45, domicilio en Avenida Paseo de la Reforma número 476, Colonia Juárez, Código Postal 06600, Demarcación Territorial Cuauhtémoc, en la Ciudad de México.

"EL PROVEEDOR", para cada uno de los pagos que efectivamente reciba, de acuerdo con esta cláusula, deberá de expedir a nombre de **"EL INSTITUTO"**, el "CFDI con complemento para la recepción de pagos", también denominado "recibo electrónico de pago", el cual elaborará dentro de los plazos establecidos por las disposiciones fiscales vigentes y lo cargará en el portal de servicios a proveedores de la página de **"EL INSTITUTO"**.

Para la validación de dichos comprobantes **"EL PROVEEDOR"** deberá cargar en internet, a través del portal de servicios a proveedores de la página de **"EL INSTITUTO"** el archivo en formato XML, la validez de los mismos será determinada durante la carga y únicamente los comprobantes válidos serán procedentes para pago.

El pago se realizará mediante transferencia electrónica de fondos, a través del esquema electrónico interbancario que **"EL INSTITUTO"** tiene en operación; para tal efecto, **"EL PROVEEDOR"** proporcionará con oportunidad su número de cuenta, CLABE, banco y sucursal, a menos que **"EL PROVEEDOR"** acredite en forma fehaciente la imposibilidad para ello.

El pago se depositará en la fecha programada, a través del esquema interbancario si la cuenta bancaria de **"EL PROVEEDOR"** está contratada con BANORTE, BBVA BANCOMER, HSBC, SCOTIABANK INVERLAT o a través del esquema interbancario vía SPEI (Sistema de Pagos Electrónicos Interbancarios), si la cuenta pertenece a un banco distinto a los antes mencionados.

El administrador del contrato será quien dará la autorización para que la Dirección de Finanzas proceda a su pago de acuerdo con lo normado en el anexo "Cuentas Contables" del "Procedimiento para la recepción, glosa y aprobación de documentos presentados para trámite de pago y la constitución, modificación, cancelación, operación y control de fondos fijos".

En ningún caso se deberá autorizar el pago de los bienes, sí no se ha determinado, calculado y notificado a **"EL PROVEEDOR"** las penas convencionales o deducciones pactadas en el presente contrato, así como su registro y validación en el Sistema PREI Millenium.

"EL PROVEEDOR" se obliga a no cancelar ante el SAT los CFDI a favor de **"EL INSTITUTO"** previamente validados en el portal de servicios a proveedores, salvo justificación y comunicación por parte del mismo al administrador del contrato para su autorización expresa, debiendo éste informar a las áreas de trámite de erogaciones de dicha justificación y reposición del CFDI en su caso.

"EL PROVEEDOR" deberá entregar el CFDI a favor de **"EL INSTITUTO"** por el importe de la aplicación de la pena convencional por atraso.

Las Unidades Responsables del Gasto (URG) deberán registrar el contrato y su dictamen presupuestal en el Sistema PREI Millenium para el trámite de pago correspondiente.

"EL PROVEEDOR", durante la vigencia del presente contrato, se obliga a presentar a **"EL INSTITUTO"**, junto con el CFDI respectivo la constancia positiva y vigente emitida por el INFONAVIT y la "Opinión de cumplimiento de obligaciones en materia de seguridad social", vigente y positiva, la cual puede ser consultada a través de la página electrónica http://www.imss.gob.mx/tramites/cumplimiento-obligaciones, en los términos requeridos por **"EL INSTITUTO"**.

Los bienes cuya recepción no genere alta a través del SAI ni realice al PREI Millenium de manera electrónica, deberán contener la firma de recepción y de autorización para el trámite de pago de acuerdo a lo establecido en el "Procedimiento para la recepción, glosa y aprobación de documentos presentados para trámite de pago y la constitución, modificación, cancelación,

operación y control de fondos fijos" vigente, así como el Acta Administrativa Circunstanciada de Entrega, recepción y Puesta en Operación de los Bienes de Inversión.

Para que **"EL PROVEEDOR"** pueda celebrar un contrato de cesión de derechos de cobro, deberá notificarlo por escrito a **"EL INSTITUTO"** con un mínimo de 5 días naturales anteriores a la fecha de pago programada; el administrador del contrato o, en su caso, el Titular del Área Requirente, deberá entregar los documentos sustantivos de dicha cesión al área responsable de realizar el proceso, conforme al "Procedimiento para la recepción, glosa y aprobación de documentos presentados para trámite de pago y la constitución, modificación, cancelación, operación y control de fondos fijos".

"EL PROVEEDOR" podrá optar por cobrar a través de factoraje financiero conforme al Programa de Cadenas Productivas de Nacional Financiera, S.N.C., Institución de Banca de Desarrollo con **"EL INSTITUTO"**.

En caso de que **"EL PROVEEDOR"** reciba pagos en exceso deberá reintegrar las cantidades pagadas en exceso más los intereses correspondientes, conforme a la tasa que establezca la Ley de Ingresos de la Federación, en los casos de prórroga para el pago de créditos fiscales. Los intereses se calcularán sobre las cantidades en exceso y se computarán por días naturales desde la fecha de su entrega hasta la fecha en que se pongan efectivamente las cantidades a disposición de **"EL INSTITUTO".**

En caso de que **"EL PROVEEDOR"** presente su CFDI con errores o deficiencias, conforme a lo previsto en los artículos 89 y 90 del Reglamento de la Ley de Adquisiciones, Arrendamientos y Servicios del Sector Público, **"EL INSTITUTO"** dentro de los 3 (tres) días hábiles siguientes a la recepción de la misma, indicará por escrito a **"EL PROVEEDOR"** las deficiencias o errores que deberá corregir. El periodo que transcurra a partir de la entrega del citado escrito y hasta que **"EL PROVEEDOR"** presente las correcciones no se computará dentro del plazo estipulado para el pago.

El administrador del contrato llevará a cabo la valoración de la procedencia del pago por concepto de gastos no recuperables conforme a lo previsto en los artículos 101 y 102 del Reglamento de la Ley de Adquisiciones, Arrendamientos y Servicios del Sector Público, en relación con los artículos 38, 46, 54 Bis y 55 Bis, segundo párrafo de la Ley de Adquisiciones, Arrendamientos y Servicios del Sector Público, previa solicitud por escrito a **"EL PROVEEDOR"**, acompañada de los documentos siguientes:

• Copia de la identificación oficial vigente con fotografía y firma de la persona que haya realizado los trámites relacionados con el procedimiento de contratación.

• El CFDI que reúna los requisitos de los artículos 29 y 29-A del CFF, 37 al 40 del RCFF y, en su caso, la Resolución de la Miscelánea Fiscal del Ejercicio que corresponda.

• La solicitud la realizará al administrador del contrato para la determinación de la procedencia del pago y, en su caso, elaborar el finiquito y remitirlo para el pago respectivo a la Coordinación de Contabilidad y Trámite de Erogaciones, dependiente de la Dirección de Finanzas.

El pago de los bienes quedará condicionado proporcionalmente al pago que **"EL PROVEEDOR"** deba efectuar por concepto de penas convencionales por atraso. **"EL INSTITUTO"** realizará las retenciones correspondientes sobre el CFDI que se presente para pago. En el entendido de que en el supuesto de que sea rescindido el contrato, no procederá el cobro de dichas penalizaciones, ni la contabilización de las mismas para hacer efectiva la garantía de cumplimiento, de conformidad con lo establecido por el artículo 95 del Reglamento de la Ley de Adquisiciones, Arrendamientos y Servicios del Sector Público.

CUARTA.- PLAZO, LUGAR Y CONDICIONES DE ENTREGA.- "EL PROVEEDOR" se compromete a entregar a **"EL INSTITUTO"** los bienes que se mencionan en los **Anexos 1 (uno)** y **2 (dos)** del presente contrato, conforme a lo señalado en los Términos y Condiciones que se agregan en el **Anexo 1 (uno)**, apegándose a las condiciones, alcances y características detalladas en la convocatoria, junta de aclaraciones y acta de fallo del procedimiento del cual deriva el presente contrato, disponibles para su consulta en el Portal de Compras Gubernamentales CompraNet, y de acuerdo con lo siguiente:

PLAZO PARA LA ENTREGA DE LOS BIENES.- La entrega de los bienes a entera satisfacción de **"EL INSTITUTO"** será de 10 días naturales, contados a partir del día natural siguiente a la notificación de la adjudicación.

Lo anterior de conformidad con los artículos 46 de la Ley de Adquisiciones, Arrendamientos y Servicios del Sector Público y 84 de su Reglamento.

Asimismo, **"EL PROVEEDOR"** se obliga a cumplir con los plazos y actividades señalados en el Anexo Técnico y los Términos y Condiciones integrados en el **Anexo 1 (uno)** del presente contrato.

LUGAR PARA LA ENTREGA DE LOS BIENES.- "EL PROVEEDOR" se obliga expresamente a entregar los bienes en en el Hospital General de Zona 170 camas, en la Ciudad de Pachuca de Soto, Hidalgo y/o conforme a indicaciones del Administrador del Contrato, previa coordinación con el Administrador de presente Instrumento Jurídico; deberá hacer la instalación, puesta en operación de los bienes adjudicados y capacitación al personal de **"EL INSTITUTO"**, establecidos en los Términos y Condiciones que se agregan en el **Anexo 1 (uno)** del presente contrato.

CONDICIONES DE ENTREGA DE LOS BIENES.- "EL PROVEEDOR" se obliga con **"EL INSTITUTO"** a cumplir con las condiciones de entrega de los bienes, de acuerdo a lo establecido en el Anexo Técnico y los Términos y Condiciones que se integran en el presente contrato en el **Anexo 1 (uno)**, a lo ofrecido en sus propuestas técnica y económica que se agregan en el **Anexo 2 (dos)**, así como a la Junta de Aclaraciones, la cual forma parte

integrante del **Anexo 4 (cuatro)** del presente contrato y se encuentra disponible para su consulta en el Portal de Compras Gubernamentales CompraNet.

Cabe resaltar que mientras no se cumpla con las condiciones de entrega de los bienes establecidas, **"EL INSTITUTO"** no dará por entregados los bienes objeto de este contrato.

QUINTA.- VIGENCIA.- "LAS PARTES" convienen que la vigencia del presente contrato será a partir del día natural siguiente al acto de fallo y hasta el 31 de diciembre de 2021.

SEXTA.- TRANSFERENCIA DE DERECHOS DE COBRO.- "EL PROVEEDOR" se obliga a no transferir o ceder por ningún título, en forma total o parcial, a favor de cualquier otra persona física o moral, sus derechos y obligaciones que se deriven del presente contrato; a excepción de los derechos de cobro, debiendo, en este caso, solicitar por escrito el consentimiento de **"EL INSTITUTO"** a través del administrador del presente contrato para tal efecto.

"EL PROVEEDOR" deberá presentar la solicitud correspondiente dentro de los 5 (cinco) días naturales anteriores a la fecha de pago programada, a la que deberá adjuntar una copia de los contra-recibos cuyo importe transfiere, y demás documentos sustantivos de dicha transferencia, lo cual será necesario para efectuar el pago correspondiente.

Si con motivo de la transferencia de los derechos de cobro solicitada por **"EL PROVEEDOR"** se origina un retraso en el pago, no procederá el pago de los gastos financieros a que hace referencia el artículo 51 de la Ley de Adquisiciones, Arrendamientos y Servicios del Sector Público.

SÉPTIMA.- DE LAS NORMAS Y LICENCIAS.- Los bienes, productos, procesos y servicios, que de acuerdo al objeto del presente contrato se adquieran o contraten, deberán cumplir con las Normas Oficiales Mexicanas y con las Normas Mexicanas, según proceda, y a falta de éstas, con las Normas Internacionales, de conformidad con lo dispuesto en la Ley de Infraestructura de la Calidad; en su caso, con las normas de referencia o especificaciones técnicas y cumplir con las características y especificaciones requeridas en el Anexo Técnico y los Términos y Condiciones, que se agregan en el **Anexo 1 (uno)** del presente contrato.

OCTAVA.- DE LA CALIDAD DE LOS BIENES.- "EL PROVEEDOR" deberá entregar todos los insumos cumpliendo con los requisitos de calidad establecidos en el inciso i) de los Términos y Condiciones, que se agregan en el **Anexo 1 (uno)** del contrato, y en su caso junta de aclaraciones, disponibles para su consulta en el Portal de Compras Gubernamentales CompraNet.

NOVENA.- CANJE DE LOS BIENES.- "EL INSTITUTO" a través del administrador del presente contrato o el personal que designen para tal efecto, solicitará a **"EL PROVEEDOR"** el canje de los bienes que presenten defectos o vicios ocultos, de conformidad a lo dispuesto en el inciso J) de los Términos y Condiciones, incluidos en el **Anexo 1 (uno)** del presente contrato.

"EL PROVEEDOR" tendrá un periodo de 5 días hábiles siguientes al momento de que se haya tenido conocimiento de alguno de los supuestos de conformidad a lo dispuesto en el inciso J) de los Términos y Condiciones, incluidos en el **Anexo 1 (uno)** del presente contrato.

Todos los gastos que se generen con motivo del canje, correrán por cuenta de **"EL PROVEEDOR"**, previa notificación de **"EL INSTITUTO"**.

DÉCIMA.- DEVOLUCIÓN.- Cuando se presenten fallas, defectos a simple vista o de fabricación, especificaciones distintas a las establecidas en el contrato identificadas posterior a la entrega o calidad inferior a la propuesta, vicios ocultos o cuando el área usuaria manifieste alguna queja en el sentido de que el uso del bien puede afectar la calidad del servicio, por conducto de los responsables administrativos del Hospital General de Zona 170 camas, en la Ciudad de Pachuca de Soto, Hidalgo, así como del Administrador del Contrato, deberá solicitar a **"EL PROVEEDOR"** la reparación de los bienes y/o sus accesorios a través del mantenimiento correctivo que corresponda, cuando así proceda, en un plazo máximo de 6 días hábiles o bien, a través del canje o reemplazo por bienes nuevos en un plazo máximo de 30 días hábiles, a entera satisfacción de **"EL INSTITUTO"**, contando a partir de la fecha de notificación por parte de **"EL INSTITUTO"**, siempre que se encuentre vigente la garantía con la que se adquirió el bien. De conformidad a lo dispuesto en el Inciso j) de los Términos y Condiciones del **Anexo 1 (uno)** del presente contrato.

Todos los gastos que se generen con motivo de la devolución, correrán por cuenta de **"EL PROVEEDOR"**, previa notificación de **"EL INSTITUTO"**.

DÉCIMA PRIMERA.- RESPONSABILIDAD.- Conforme a lo previsto en el artículo 53 de la Ley de Adquisiciones, Arrendamientos y Servicios del Sector Público, **"EL PROVEEDOR"** se obliga a responder por su cuenta y riesgo de los daños y/o perjuicios que por inobservancia o negligencia de su parte, llegue a causar a **"EL INSTITUTO"** y/o a terceros. Asimismo, se obliga a cumplir cabalmente el objeto del presente contrato y a entera satisfacción de **"EL INSTITUTO"**; por lo que responderá de los defectos y vicios ocultos que afecten la calidad de los bienes entregados, tanto durante el tiempo de vigencia de este contrato como durante la vida útil del bien, así como a responder de cualquier otra responsabilidad en que hubiere incurrido en los términos señalados en el Código Civil Federal.

Lo anterior, de acuerdo a la Garantía de Calidad de los Bienes descrita en la Cláusula Décima Cuarta, inciso a), del presente contrato.

DÉCIMA SEGUNDA.- CONTRIBUCIONES.- Los impuestos y/o derechos que procedan con motivo de los bienes objeto del presente contrato, serán pagados por **"EL PROVEEDOR"** conforme a la legislación aplicable en la materia.

"EL INSTITUTO" sólo cubrirá el Impuesto al Valor Agregado (I.V.A.), de acuerdo con lo establecido en las disposiciones fiscales vigentes en la materia.

"EL PROVEEDOR", en su caso, cumplirá con la inscripción de sus trabajadores en el régimen obligatorio del Seguro Social, así como con el pago de las cuotas obrero-patronales a que haya lugar, conforme a lo dispuesto en la Ley del Seguro Social. **"EL INSTITUTO"**, a través del Área fiscalizadora competente, podrá verificar en cualquier momento el cumplimiento de dicha obligación.

"EL PROVEEDOR" que tenga cuentas líquidas y exigibles a su cargo por concepto de cuotas obrero patronales, conforme a lo previsto en el artículo 40 B de la Ley del Seguro Social, acepta que **"EL INSTITUTO"** las compense con el o los pagos que tenga que hacerle por concepto de contraprestación por la adquisición de los bienes, objeto de este contrato.

DÉCIMA TERCERA.- PROPIEDAD INTELECTUAL, PATENTES Y/O MARCAS.- "EL PROVEEDOR" se obliga para con **"EL INSTITUTO"**, a responder por los daños y/o perjuicios que pudiera causar a **"EL INSTITUTO"** y/o a terceros, si con motivo de la entrega de los bienes se violan derechos de autor, de patentes y/o marcas u otro derecho reservado a nivel Nacional o Internacional.

Por lo anterior, **"EL PROVEEDOR"** manifiesta en este acto bajo protesta de decir verdad, no encontrarse en ninguno de los supuestos de infracción a la Ley Federal del Derecho de Autor, ni a la Ley Federal de Protección a la Propiedad Industrial.

En caso de que sobreviniera alguna reclamación en contra de **"EL INSTITUTO"** por cualquiera de las causas antes mencionadas, la única obligación de éste será la de dar aviso en el domicilio previsto en este instrumento jurídico a **"EL PROVEEDOR"**, para que éste lleve a cabo las acciones necesarias que garanticen la liberación de **"EL INSTITUTO"** de cualquier controversia o responsabilidad de carácter civil, mercantil, penal o administrativa que, en su caso, se ocasione.

Lo anterior de conformidad a lo establecido en el artículo 45, fracción XX de la Ley de Adquisiciones, Arrendamientos y Servicios del Sector Público.

DÉCIMA CUARTA.- GARANTÍAS.- "EL PROVEEDOR" se obliga a entregar a **"EL INSTITUTO"** las garantías que a continuación se indican:

a) **DE LOS BIENES.- "EL PROVEEDOR"** deberá integrar a su oferta, copia simple de la Carta de Garantía de los bienes y sus accesorios, y su óptimo funcionamiento, en formato libre, en papel membretado de la empresa respectiva, firmada por el representante legal de **"EL PROVEEDOR"**, en la que se indique clara y expresamente el plazo de garantía de los bienes ofertados y su óptimo funcionamiento, así como, que la garantía responde a una cobertura amplia contra vicios ocultos, defectos de fabricación o cualquier falla que presenten, los bienes y sus accesorios por el periodo establecido. El original de la Carta de Garantía en mención, deberá ser entregada por **"EL PROVEEDOR"** durante el acto de entrega recepción de los bienes, debiendo ésta corresponder a la integrada en la

propuesta técnica correspondiente, conforme lo señalado en el **Anexo 2 (dos)** del presente contrato.

b) **DE CUMPLIMIENTO DEL CONTRATO.- "EL PROVEEDOR"** se obliga a entregar a más tardar dentro de los 10 (diez) días naturales posteriores a la firma de este instrumento jurídico, en términos de la fracción II del artículo 48 de la Ley de Adquisiciones, Arrendamientos y Servicios del Sector Público, una garantía de cumplimiento de todas y cada una de las obligaciones a su cargo derivadas del presente contrato, mediante fianza expedida por compañía autorizada en los términos del artículo 81, fracción VI del Reglamento de la Ley de Adquisiciones, Arrendamientos y Servicios del Sector Público y de la Ley de Instituciones de Seguros y de Fianzas a favor del "Instituto Mexicano del Seguro Social" por un monto equivalente al 10% (diez por ciento) sobre el importe total que se indica en la Cláusula Segunda del presente contrato, sin considerar el Impuesto al Valor Agregado (I.V.A.), en Moneda Nacional.

"EL PROVEEDOR" queda obligado a entregar a **"EL INSTITUTO"** la póliza de fianza antes señalada, en la División de Contratos, ubicada en Calle Durango número 291, 10° piso, Colonia Roma Norte, Demarcación Territorial Cuauhtémoc, Código Postal 06700, en la Ciudad de México, apegándose al formato que para tal efecto se entregará en la referida División.

Dicha póliza de garantía de cumplimiento del contrato se liberará de forma inmediata a **"EL PROVEEDOR"** una vez que **"EL INSTITUTO"** le otorgue autorización por escrito, para que éste pueda solicitar a la afianzadora correspondiente la cancelación de la fianza, autorización que se entregará a **"EL PROVEEDOR"** siempre que demuestre haber cumplido con la totalidad de las obligaciones adquiridas por virtud del presente contrato; para lo anterior deberá presentar mediante escrito la solicitud de liberación de la fianza en la División de Contratos, misma que llevará a cabo el procedimiento para su liberación y entrega.

ENDOSO DE LA GARANTÍA DE CUMPLIMIENTO.- En el supuesto de que **"EL INSTITUTO"** y por así convenir a sus intereses, decidiera modificar en cualquiera de sus partes el presente contrato, **"EL PROVEEDOR"** se obliga a otorgar el endoso de la póliza de garantía originalmente entregada, en el que conste las modificaciones o cambios en la respectiva fianza, observándose los mismos términos y condiciones señalados en la presente cláusula para la entrega de la garantía de cumplimiento, debiéndola entregar **"EL PROVEEDOR"** a más tardar dentro de los 10 (diez) días naturales posteriores a la firma del convenio respectivo.

DÉCIMA QUINTA.- EJECUCIÓN DE LA GARANTÍA DE CUMPLIMIENTO DE ESTE CONTRATO.- "EL INSTITUTO" llevará a cabo la ejecución de la garantía de cumplimiento de contrato en los casos siguientes:

a) Se rescinda administrativamente el presente contrato.

b) Si **"EL PROVEEDOR"** no puede realizar el cambio físico del producto, en términos de lo que dispone las Cláusulas Novena y Décima del presente contrato.

c) Cuando en el supuesto de que se realicen modificaciones al contrato, **"EL PROVEEDOR"** no entregue en el plazo pactado el endoso o la nueva garantía, que ampare el porcentaje establecido para garantizar el cumplimiento del presente instrumento, de conformidad con la Cláusula Décima Cuarta, inciso b).

d) Por cualquier otro incumplimiento de las obligaciones contraídas en este contrato.

De conformidad con el artículo 81, fracción II del Reglamento de la Ley de Adquisiciones, Arrendamientos y Servicios del Sector Público, la aplicación de la garantía de cumplimiento se hará efectiva por el monto total de las obligaciones garantizadas.

DÉCIMA SEXTA.- PENAS CONVENCIONALES.- De conformidad con lo establecido en los artículos 45, fracción XIX, 53 de la Ley de Adquisiciones, Arrendamientos y Servicios del Sector Público, 95 y 96 de su Reglamento, la pena convencional aplicable a **"EL PROVEEDOR"**, por atraso en la entrega de los bienes será del 2.5% (dos punto cinco por ciento) por cada día de atraso, sin considerar el I.V.A. y se calculará conforme a lo señalado en el inciso h) de los Términos y Condiciones incluidos en el **Anexo 1 (uno)** del presente contrato.

El administrador del presente contrato será el responsable de determinar, calcular y aplicar las penas convencionales, vigilando los correspondientes registro o captura y validación en el sistema PREI Millenium, así como de notificarlas a **"EL PROVEEDOR"** personalmente, mediante oficio o por medios de comunicación electrónica.

"EL INSTITUTO" descontará las cantidades que resulten de aplicar la pena convencional, sobre los pagos que deba cubrir a **"EL PROVEEDOR"**. Por lo tanto, **"EL PROVEEDOR"** autoriza a descontar las cantidades que resulten de aplicar las sanciones señaladas en párrafos anteriores, sobre los pagos que éste deba cubrirle a **"EL INSTITUTO"** durante el período en que incurra y/o se mantenga en atraso con motivo de la entrega de los bienes.

Para autorizar el pago de los bienes, previamente **"EL PROVEEDOR"** tiene que haber cubierto las penas convencionales aplicadas conforme a lo dispuesto en el presente contrato. El administrador del presente contrato será el responsable de verificar que se cumpla esta obligación, dentro de los 5 (cinco) días hábiles siguientes a la conclusión del atraso.

DÉCIMA SÉPTIMA.- TERMINACIÓN ANTICIPADA DEL CONTRATO.- De conformidad con lo establecido en el artículo 54 Bis de la Ley de Adquisiciones, Arrendamientos y Servicios del Sector Público, y 102 de su Reglamento, **"EL INSTITUTO"** podrá dar por terminado anticipadamente el presente contrato sin responsabilidad para éste y sin necesidad de que medie resolución judicial alguna, cuando concurran razones de interés general o bien cuando por causas justificadas se extinga la necesidad de requerir los bienes, objeto del presente contrato, y se demuestre que de continuar con el cumplimiento de las obligaciones pactadas se ocasionaría algún daño o perjuicio a **"EL INSTITUTO"** o se determine la nulidad de los actos

que dieron origen al presente instrumento jurídico, con motivo de la resolución de una inconformidad o intervención de oficio emitida por la Secretaría de la Función Pública.

La terminación anticipada del presente contrato se sustentará mediante dictamen que precise las razones o las causas justificadas que den origen a la misma. Los gastos no recuperables por la terminación anticipada serán pagados siempre que éstos sean razonables, estén comprobados y se relacionen directamente con el presente instrumento jurídico.

DÉCIMA OCTAVA.- CAUSALES DE RESCISIÓN ADMINISTRATIVA DEL CONTRATO.- "EL INSTITUTO" podrá rescindir administrativamente este contrato sin más responsabilidad para el mismo y sin necesidad de resolución judicial, cuando **"EL PROVEEDOR"** incurra en cualquiera de las causales que se señalan en el Anexo Técnico, Términos y Condiciones y las que se señalan a continuación

1. Cuando no entregue la garantía de cumplimiento del presente contrato, a más tardar dentro de los 10 (diez) días naturales posteriores a la firma del mismo.
2. Cuando incurra en falta de veracidad total o parcial respecto a la información proporcionada para la celebración del presente contrato.
3. Cuando se compruebe que **"EL PROVEEDOR"** haya entregado bienes con descripciones y características distintas a las pactadas en este contrato o cuando no los entregue conforme a las normas y/o calidad solicitadas por **"EL INSTITUTO".**
4. En caso de que **"EL PROVEEDOR"** no reponga los bienes que le hayan sido devueltos para canje, por problemas de calidad, defectos o vicios ocultos, de acuerdo a lo estipulado en el presente contrato.
5. Cuando se transmitan total o parcialmente, bajo cualquier título y a favor de otra persona física o moral, los derechos y obligaciones a que se refiere el presente documento, con excepción de los derechos de cobro, previa autorización de **"EL INSTITUTO"**.
6. Si la autoridad competente declara el concurso mercantil o cualquier situación análoga o equivalente que afecte el patrimonio de **"EL PROVEEDOR"**.
7. Cuando los bienes entregados no puedan funcionar o ser utilizados por estar incompletos.
8. Cuando de manera reiterativa y constante, **"EL PROVEEDOR"** sea sancionado por parte de **"EL INSTITUTO"** con penalizaciones sobre el mismo concepto de los bienes que entrega, o por ubicarse en los límites de incumplimientos previstos en la cláusula de penas convencionales del presente instrumento.
9. Cuando se incumplan o contravengan las disposiciones de la Ley de Adquisiciones, Arrendamientos y Servicios del Sector Público, su reglamento y los demás lineamientos que rigen en la materia.
10. En el supuesto de que la Comisión Federal de Competencia Económica, de acuerdo con sus facultades, notifique a **"EL INSTITUTO"** la sanción impuesta a **"EL PROVEEDOR"** con motivo de la colusión de precios en que hubiese incurrido durante el procedimiento de contratación, en contravención a lo dispuesto en los artículos 9 de la Ley Federal de

Competencia Económica y 34 de la Ley de Adquisiciones, Arrendamientos y Servicios del Sector Público.

11. Si **"EL PROVEEDOR"** no permite a **"EL INSTITUTO"** la administración y verificación a que se refiere la cláusula correspondiente señalada en el presente contrato.

12. Cuando incumpla, total o parcialmente, con cualesquiera de las obligaciones establecidas en el presente contrato y sus anexos.

DÉCIMA NOVENA.- RESCISIÓN ADMINISTRATIVA DEL CONTRATO.- "EL INSTITUTO", en términos de lo dispuesto en el artículo 54 de la Ley de Adquisiciones, Arrendamientos y Servicios del Sector Público, podrá rescindir administrativamente el presente contrato en cualquier momento, cuando **"EL PROVEEDOR"** incurra en incumplimiento de cualquiera de las obligaciones a su cargo, de conformidad con el procedimiento siguiente:

a) Si **"EL INSTITUTO"** considera que **"EL PROVEEDOR"** ha incurrido en alguna de las causales de rescisión que se consignan en la Cláusula que antecede, lo hará saber a **"EL PROVEEDOR"** de forma indubitable por escrito, a efecto de que éste exponga lo que a su derecho convenga y aporte, en su caso, las pruebas que estime pertinentes, en un término de 5 (cinco) días hábiles, a partir de la notificación de la comunicación de referencia.

b) Transcurrido el término a que se refiere el inciso anterior, se resolverá considerando los argumentos y pruebas que hubiere hecho valer.

c) La determinación de dar o no por rescindido administrativamente el presente contrato, deberá ser debidamente fundada, motivada y comunicada por escrito a **"EL PROVEEDOR"** dentro de los 15 (quince) días hábiles siguientes, al vencimiento del plazo señalado en el inciso a), de esta Cláusula.

En el supuesto de que se rescinda este contrato, **"EL INSTITUTO"** no aplicarán las penas convencionales, ni su contabilización para hacer efectiva la garantía de cumplimiento de este instrumento jurídico.

En caso de que **"EL INSTITUTO"** determine dar por rescindido el presente contrato, se deberá formular y notificar un finiquito dentro de los 20 (veinte) días naturales siguientes a la fecha en que se notifique la rescisión, de conformidad con el artículo 99 del Reglamento de la Ley de Adquisiciones, Arrendamientos y Servicios del Sector Público, en el que se hagan constar los pagos que, en su caso, deba efectuar **"EL INSTITUTO"** por concepto de la entrega de los bienes por **"EL PROVEEDOR"** hasta el momento en que se determine la rescisión administrativa.

Iniciado un procedimiento de conciliación **"EL INSTITUTO"**, bajo su responsabilidad, podrá suspender el trámite del procedimiento de rescisión.

Si previamente a la determinación de dar por rescindido este contrato, **"EL PROVEEDOR"** entrega los bienes, el procedimiento iniciado quedará sin efectos, previa aceptación y

verificación de **"EL INSTITUTO"** por escrito, de que continúa vigente la necesidad de contar con los bienes y aplicando, en su caso, las penas convencionales correspondientes.

"EL INSTITUTO" podrá determinar no dar por rescindido este contrato, cuando durante el procedimiento advierta que dicha rescisión pudiera ocasionar algún daño o afectación a las funciones que tiene encomendadas. En este supuesto, **"EL INSTITUTO"** elaborará un dictamen en el cual justifique que los impactos económicos o de operación que se ocasionarían con la rescisión del contrato resultarían más inconvenientes.

De no darse por rescindido este contrato, **"EL INSTITUTO"** establecerá, con **"EL PROVEEDOR"**, un nuevo plazo para el cumplimiento de aquellas obligaciones que se hubiesen dejado de cumplir, a efecto de que **"EL PROVEEDOR"** subsane el incumplimiento que hubiere motivado el inicio del procedimiento de rescisión. Lo anterior se llevará a cabo a través de un convenio modificatorio en el que se atenderá a las condiciones previstas en los dos últimos párrafos del artículo 52 de la Ley de Adquisiciones, Arrendamientos y Servicios del Sector Público.

VIGÉSIMA.- RELACIÓN LABORAL.- "LAS PARTES" convienen en que **"EL INSTITUTO"** no adquiere ninguna obligación de carácter laboral para con **"EL PROVEEDOR"** ni para con los trabajadores que el mismo contrate para la realización del objeto del presente instrumento jurídico, toda vez que dicho personal depende exclusivamente de **"EL PROVEEDOR"**.

Por lo anterior, no se le considerará a **"EL INSTITUTO"** como patrón, ni aún substituto, y **"EL PROVEEDOR"** expresamente lo exime de cualquier responsabilidad de carácter civil, fiscal, de seguridad social, laboral o de otra especie, que en su caso pudiera llegar a generarse.

"EL PROVEEDOR" se obliga a liberar a **"EL INSTITUTO"** de cualquier reclamación de índole laboral o de seguridad social que sea presentada por parte de sus trabajadores, ante las autoridades competentes.

VIGESÍMA PRIMERA.- MODIFICACIONES.- De conformidad con lo establecido en el artículo 52 de la Ley de Adquisiciones, Arrendamientos y Servicios del Sector Público, **"EL INSTITUTO"** podrá celebrar por escrito Convenio Modificatorio, al presente contrato dentro de la vigencia del mismo. Para tal efecto, **"EL PROVEEDOR"** se obliga a entregar, en su caso, la modificación de la garantía, en términos del artículo 103, fracción II del Reglamento de la Ley de Adquisiciones, Arrendamientos y Servicios del Sector Público.

PRÓRROGAS.- Asimismo, se podrán acordar prórrogas al plazo originalmente pactado por caso fortuito, fuerza mayor o por causas atribuibles a **"EL INSTITUTO"**, lo cual deberá estar debidamente acreditado en el expediente de contratación respectivo. **"EL PROVEEDOR"** puede solicitar la modificación del plazo originalmente pactado cuando se actualicen y se acrediten los supuestos de caso fortuito o de fuerza mayor.

Cualquier modificación a los derechos y obligaciones estipuladas por **"LAS PARTES"** en el presente contrato, deberá formalizarse mediante convenio y por escrito, mismo que será suscrito por los servidores públicos que lo hayan hecho en el contrato, quienes los sustituyan o estén facultados para ello.

VIGÉSIMA SEGUNDA.- ADMINISTRACIÓN Y VERIFICACIÓN.- El C. Mario Enrique Rodríguez Puente, Titular de la Jefatura de Servicios Administrativos del Órgano de Operación Administrativo Desconcentrado Estatal Hidalgo de **"EL INSTITUTO"**, funge como administrador del contrato, responsable de administrar y verificar su cumplimiento, de conformidad con lo establecido en el documento de designación de administrador del contrato que se agrega al presente como **Anexo 3 (tres)** y el artículo 84 penúltimo párrafo del Reglamento de la Ley de Adquisiciones, Arrendamientos y Servicios del Sector Público.

En el caso de que se lleve a cabo un relevo institucional temporal o permanente con dicho servidor público de **"EL INSTITUTO"** tendrá carácter de ADMINISTRADOR DEL CONTRATO la persona que sustituya al servidor público en el cargo, conforme a la designación correspondiente.

VIGÉSIMA TERCERA.- PROCEDIMIENTO DE CONCILIACIÓN.- En cualquier momento, **"EL PROVEEDOR"** o **"EL INSTITUTO"** podrán presentar ante el Órgano Interno de Control en **"EL INSTITUTO"** solicitud de conciliación por desavenencias, derivadas del presente instrumento jurídico, conforme a lo dispuesto por los artículos 77 de la Ley de Adquisiciones, Arrendamientos y Servicios del Sector Público y 128 de su Reglamento.

VIGÉSIMA CUARTA.- RELACIÓN DE ANEXOS.- Los anexos que se relacionan a continuación forman parte integrante del presente contrato.

Anexo 1 (uno)	"Oficio de Liberación de Inversión, Anexo Técnico, Distribución o lugar de entrega, Acta Administrativa circunstanciada de Entrega – Recepción, Acta Administrativa circunstanciada por rechazo de bienes de Inversión, Remisión de pedido y Términos y Condiciones".
Anexo 2 (dos)	"Propuesta Técnica, Carta Garantía de los Bienes, Propuesta Económica y Acta de Fallo".
Anexo 3 (tres)	"Documento de Designación de Administrador del Contrato".
Anexo 4 (cuatro)	"Junta de Aclaraciones, la cual se encuentra disponible para su consulta en el portal de compras gubernamentales CompraNet".

VIGÉSIMA QUINTA.- LEGISLACIÓN APLICABLE.- "LAS PARTES" se obligan a sujetarse estrictamente para el cumplimiento del presente contrato, a todas y cada una de las cláusulas del mismo, así como a lo establecido en la Ley de Adquisiciones, Arrendamientos y Servicios del Sector Público, su Reglamento y supletoriamente al Código Civil Federal, a la Ley Federal de Procedimiento Administrativo, al Código Federal de Procedimientos Civiles y demás ordenamientos aplicables en la materia.

VIGÉSIMA SEXTA.- JURISDICCIÓN.- Para la interpretación y cumplimiento de este instrumento jurídico, así como para todo aquello que no esté expresamente estipulado en el mismo, **"LAS PARTES"** se someten a la jurisdicción de los Tribunales Federales competentes de la Ciudad de México, renunciando a cualquier otro fuero presente o futuro que por razón de su domicilio les pudiera corresponder.

Previa lectura y debidamente enteradas **"LAS PARTES"** del contenido, alcance y fuerza legal del presente contrato, en virtud de que se ajusta a la expresión de su libre voluntad y que su consentimiento no se encuentra afectado por dolo, error, mala fe, ni otros vicios de la voluntad, lo firman y ratifican en todas sus partes, por triplicado, en la Ciudad de México, el **28 de diciembre de 2021**, quedando un ejemplar en poder de **"EL PROVEEDOR"** y los restantes en poder de **"EL INSTITUTO"**.

POR"EL INSTITUTO"
INSTITUTO MEXICANO DEL SEGURO SOCIAL

C. MARÍA GABRIELA QUINTANAR OLVERA
Apoderada Legal

POR "EL PROVEEDOR"
ERGONOMÍA PRODUCTIVIDAD, S.A. DE C.V.

C. ALBERTO RODRÍGUEZ HERNÁNDEZ
Representante Legal

ADMINISTRADOR DEL CONTRATO

C. MARIO ENRIQUE RODRÍGUEZ PUENTE
Titular de la Jefatura de Servicios Administrativos del
Órgano de Operación Administrativo Desconcentrado
Estatal Hidalgo

RRSR/HRJ/JMHN/RMVS.

"Este Instrumento Jurídico fue elaborado de conformidad con los documentos correspondientes al procedimiento de contratación que se señala".

IMSS	INSTITUTO MEXICANO DEL SEGURO SOCIAL DIRECCIÓN DE ADMINISTRACIÓN UNIDAD DE ADQUISICIONES COORDINACIÓN DE ADQUISICIÓN DE BIENES Y CONTRATACIÓN DE SERVICIOS COORDINACIÓN TÉCNICA DE PLANEACIÓN Y CONTRATOS	Contrato Número 21BI0118

ANEXO 1 (UNO)

"OFICIO DE LIBERACIÓN DE INVERSIÓN, ANEXO TÉCNICO, DISTRIBUCIÓN O LUGAR DE ENTREGA, ACTA ADMINISTRATIVA CIRCUNSTANCIADA DE ENTREGA – RECEPCIÓN, ACTA ADMINISTRATIVA CIRCUNSTANCIADA POR RECHAZO DE BIENES DE INVERSIÓN, REMISIÓN DE PEDIDO Y TÉRMINOS Y CONDICIONES"

EL PRESENTE ANEXO CONSTA DE **54** HOJAS INCLUYENDO ESTA CARÁTULA

DIVISIÓN DE CONTRATOS
NIVEL CENTRAL

ANEXOS
DIVISIÓN DE CONTRATOS

SIN TEXTO

GOBIERNO DE MÉXICO | IMSS

DIRECCIÓN DE FINANZAS
UNIDAD DE OPERACIÓN FINANCIERA
COORDINACIÓN DE PRESUPUESTO E INFORMACIÓN PROGRAMÁTICA

México 2021 Año de la Independencia

Arq. Jesús Acosta Rodríguez
Encargado del Despacho de la Coordinación de Infraestructura Inmobiliaria
P r e s e n t e

Ciudad de México, a 27 de agosto de 2021

Oficio de solicitud del área requirente: **095384611G10/0680**

La Coordinación de Infraestructura Inmobiliaria, solicita la emisión de un Oficio de Liberación de Inversión por un monto de $434,775,394.53; referente al presupuesto 2021 del programa Equipo Asociado a Obra, para la adquisición de 20,886 bienes, correspondientes a la cartera señalada a continuación.

C a p í t u l o: **Equipamiento**

Oficio de Liberación de Inversión 2021

No. 099001/6B3000/6B30/BMI21/ 270 / 1566

Descripción de Cartera del Programa o Proyecto de Inversión (PPI) de la SHCP

Nombre de Cartera: Construcción del Hospital General de Zona de 170 camas en el municipio de Pachuca, Hidalgo

Clave de Cartera: 1650GYR0061
No. de solicitud: 48575
Unidad Responsable: GYR
Modalidad: K

Programa presupuestario: 012
Fuente financiamiento: 4
Importe del calendario fiscal: 747,014,006.00
Localización geográfica: 13 Hidalgo

Información del HCT del IMSS

Tipo OLI: Adquisición
Proyecto PREI: 15130001
Acuerdos: ACDO.AS3.HCT.280421/102.P.DF
ACDO.AS3.HCT.280916/255.P.DF

Asignación presupuestaria: 741,875,502.00
Nombre del PPI: PPI de Infraestructura

Autorización de asignación del Oficio de Liberación de Inversión (OLI) 2021

Se emite el presente OLI de conformidad a los artículos 35 y 48 de la Ley Federal de Presupuesto y Responsabilidad Hacendaria; 156 fracción II y 156 A de su Reglamento; 25 y 45 de la Ley de Adquisiciones, Arrendamientos y Servicios del Sector Público, el numeral 7.1.2.1 del Manual de Organización de la Dirección de Finanzas y al oficio circular No. 0990016B3000/6B30/0409 signado por el Coordinador de Presupuesto e Información Programática en julio de 2021, lo anterior para dar inicio a las gestiones de Adquisición de Equipamiento del Programa de Inversión Física 2021.

Unidad Responsable del Gasto (URG): **09** **Nivel Central**
Número de bienes: **20,886**
Monto original con IVA: **434,775,394.53**

(cuatrocientos treinta y cuatro millones setecientos setenta y cinco mil trescientos noventa y cuatro pesos 53/100 m.n.)

Por tanto, la URG será la ejecutora de los recursos señalados con base en los artículos 8 y 69 del Reglamento Interior del Instituto Mexicano del Seguro Social (IMSS) y el numeral 7.1.20 de la Norma Presupuestaria del IMSS.

Atentamente,

Mtro. Eliécer Moreno Peralta

ANEXOS
DIVISIÓN DE CONTRATOS

Arq. Jesús Acosta Rodriguez
Encargado del Despacho de la Coordinación de Infraestructura Inmobiliaria
P r e s e n t e

Ciudad de México, a 27 de agosto de 2021

Oficio de solicitud del área requirente: 095384611G10/0680
La Coordinación de Infraestructura Inmobiliaria, solicita la emisión de un Oficio de Liberación de Inversión por un monto de $434,775,394.53; referente al presupuesto 2021 del programa Equipo Asociado a Obra, para la adquisición de 20,886 bienes, correspondientes a la cartera señalada a continuación.

C a p í t u l o: Equipamiento

Oficio de Liberación de Inversión 2021

No. 099001/6B3000/6B30/BMI21/ 270 / 1566

N o r m a t i v i d a d d e l P r o g r a m a d e I n v e r s i ó n F í s i c a

En materia de obra pública y de adquisiciones de bienes muebles e inmuebles las Unidades Responsables del Gasto se abstendrán de convocar, adjudicar o contratar obras públicas o adquisiciones, arrendamiento o servicios relacionados con las mismas, cuando no cuenten con la autorización de inversión en los términos de las disposiciones aplicables.

Lo relativo a la celebración de contratos, ejecución de obras, adquisiciones de bienes muebles e inmuebles, deberá apegarse a lo dispuesto por la Ley de Adquisiciones, Arrendamientos y Servicios del Sector Público, en la Ley de Obras Públicas y Servicios Relacionados con las Mismas y demás legislación aplicable.

Cabe precisar que, de acuerdo con lo ordenado en los artículos 42 fracción II y 107 de la Ley Federal de Presupuesto y Responsabilidad Hacendaria, 42 de su Reglamento y, conforme a los "Lineamientos para el seguimiento del ejercicio de los programas y proyectos de inversión, proyectos de infraestructura productiva de largo plazo y proyectos de asociaciones público privadas, de la Administración Pública Federal" emitidos por la Unidad de Inversiones de la Secretaría de Hacienda y Crédito Público, tiene la obligatoriedad de reportar el **seguimiento de los programas y proyectos de inversión** a través de la División de Control y Seguimiento al Presupuesto de Inversión, asimismo la información presentada deberá ser congruente con lo reportado en los distintos sistemas electrónicos de dicha Secretaría y el CompraNet de la Secretaría de la Función Pública, por lo que en caso de que no se turne la información del seguimiento del ejercicio de inversión dentro de los plazos establecidos, no se podrá solicitar el registro de cartera de nuevos programas y proyectos de inversión, ni realizar modificaciones a los ya registrados, hasta en tanto no se actualice su seguimiento.

Con copia para:
Mtro. César Daniel Rojas Flores.- Titular de la Unidad de Operación Financiera. (SICGC)
Lic. Luis Fernando Tagliabue Rodriguez.- Coordinador de Planeación de Servicios Médicos de Apoyo. (SICGC)
Lic. Armando Rivera Téllez.- Coordinador Técnico de Gestión Presupuestaria. (SICGC)
L.C. Alejandra Vergara Palomo.- Jefa de Servicios de Finanzas en el OOAD Hidalgo. (/1)

(OOAD) Órgano de Operación Administrativa Desconcentrada

(SICGC) Se envia por el Sistema Institucional de Control de Gestión de Correspondencia.
(/1) Se comunica a través de la dirección electrónica establecida para el OOAD o UMAE:
http://comunidades.imss.gob.mx:106/sites/cc/df/dcsgi/default.aspx

EMP/ART/APOR/JRP/LVM

Volante No. 2021000758

GOBIERNO DE MÉXICO | IMSS

DIRECCIÓN DE FINANZAS
UNIDAD DE OPERACIÓN FINANCIERA
COORDINACIÓN DE PRESUPUESTO E
INFORMACIÓN PROGRAMÁTICA

México 2021 Año de la Independencia

Anexo 1 Equipamiento 2021

Clave de cartera SHCP : 1650GYR0061
No. solicitud de SHCP : 48575

No. de programa o proyecto PREI : 15130001
Cuenta contable PREI: 13350109

OLI No.: 270 / 1566

Nombre del programa o proyecto : Construcción del Hospital General de Zona de 170 camas en el municipio de Pachuca, Hidalgo

cifras en pesos

Clave COG	Nombre de clave COG	ID de Transac.	ID de Solicitud	CUR	Nombre de la Unidad	PREI Milenium Presupuesto del Destino del Bien				SAI				PREI		PREI Milenium Control de Compromisos					Monto autorizado		
						Municipio /Estado	Ubicación	UI	Centro de Costo	GPO-GEN	ESP	DIF	VAR	ID de Artículo	Descripción	URG	URG Ubicación	UI	Centro de Costo	Periodo Pptal	No. de bienes	Precio Unitario con IVA	Importe Total con IVA
56201	Maquinaria y equipo industrial	13924105	0000216511	26|	H.G.Z. No. 36	Pachuca de Soto	13010033	130102	200200	529-123	0190	00	01	00018551	BASCULA MECANICA DE PLATAFORMA	09	09530007	099001	1CH000	2021M12	1	13,470.05	13,470.05
53101	Equipo médico y de laboratorio	13924141	0000216149	26|	H.G.Z. No. 36	Pachuca de Soto	13010033	130102	200200	531-385	0835	04	02	00016345	ESTERILIZADOR DE VAPOR DIRECTO MEDIANO	09	09530007	099001	1CH000	2021M12	1	1,384,203.38	1,384,203.38
53101	Equipo médico y de laboratorio	13924142	0000215591	26|	H.G.Z. No. 36	Pachuca de Soto	13010033	130102	200200	531-385	1056	02	01	00016343	ESTERILIZADOR DE VAPOR AUTOGENERADO MEDIANO	09	09530007	099001	1CH000	2021M12	1	1,397,154.84	1,397,154.84
53101	Equipo médico y de laboratorio	13924148	0000216503	26|	H.G.Z. No. 36	Pachuca de Soto	13010033	130102	200200	531-254	0049	04	01	00017033	TOMOGRAFIA COMPUTARIZADA MULTICORTES DE HASTA 20 CORTES, UNIDAD PARA	09	09530007	099001	1CH000	2021M12	1	19,215,904.33	19,215,904.33
53101	Equipo médico y de laboratorio	13924149	0000216133	26|	H.G.Z. No. 36	Pachuca de Soto	13010033	130102	200200	531-053	0364	00	01	0017408	UNIDAD DE ANESTESIA BASICA	09	09530007	099001	1CH000	2021M12	14	957,290.94	13,402,073.16
53101	Equipo médico y de laboratorio	13924150	0000215973	26|	H.G.Z. No. 36	Pachuca de Soto	13010033	130102	200200	531-791	0031	02	01	0016434	RESONANCIA MAGNETICA INTERMEDIA	09	09530007	099001	1CH000	2021M12	1	53,836,028.37	53,836,028.37
53101	Equipo médico y de laboratorio	13924151	0000216533	26|	H.G.Z. No. 36	Pachuca de Soto	13010033	130102	200200	531-924	0031	03	01	00016417	ULTRASONOGRAFO INTERMEDIO	09	09530007	099001	1CH000	2021M12	6	1,450,000.00	8,700,000.00
53101	Equipo médico y de laboratorio	13924152	0000215692	26|	H.G.Z. No. 36	Pachuca de Soto	13010033	130102	200200	531-611	0033	00	01	0020819	MASTOGRAFO DIGITAL CON ESTEREOTAXIA Y TOMOSINTESIS.	09	09530007	099001	1CH000	2021M12	1	10,396,449.80	10,396,449.80
53101	Equipo médico y de laboratorio	13924161	0000216160	26|	H.G.Z. No. 36	Pachuca de Soto	13010033	130102	200200	531-619	0403	02	01	0016400	MONITOR DE SIGNOS VITALES PARA TERAPIA INTENSIVA	09	09530007	099001	1CH000	2021M12	83	119,930.62	9,954,241.46
53101	Equipo médico y de laboratorio	13924168	0000215593	26|	H.G.Z. No. 36	Pachuca de Soto	13010033	130102	200200	531-252	0033	02	01	00016377	CUNA DE CALOR RADIANTE CON FOTOTERAPIA OPCIONAL, SIN FOTOTERAPIA	09	09530007	099001	1CH000	2021M12	5	237,505.34	1,187,526.70
53101	Equipo médico y de laboratorio	13924169	0000216530	26|	H.G.Z. No. 36	Pachuca de Soto	13010033	130102	200200	531-252	0033	02	01	00016378	CUNA DE CALOR RADIANTE CON FOTOTERAPIA OPCIONAL, CON FOTOTERAPIA	09	09530007	099001	1CH000	2021M12	5	285,006.14	1,425,030.70
53101	Equipo médico y de laboratorio	13924172	0000216620	26|	H.G.Z. No. 36	Pachuca de Soto	13010033	130102	200200	531-616	0976	04	01	0020660	MESA QUIRURGICA UNIVERSAL MECANICO HIDRAULICA (PARA GINECOLOGIA)	09	09530007	099001	1CH000	2021M12	11	466,088.34	5,126,971.74
53101	Equipo médico y de laboratorio	13924173	0000216700	26|	H.G.Z. No. 36	Pachuca de Soto	13010033	130102	200200	531-784	0204	03	01	0016402	REANIMADOR DE ASISTENCIA VENTILATORIA NEONATAL	09	09530007	099001	1CH000	2021M12	9	2,929.00	26,361.00
53101	Equipo médico y de laboratorio	13924175	0000215885	26|	H.G.Z. No. 36	Pachuca de Soto	13010033	130102	200200	531-562	1496	00	01	00021303	LAMPARA QUIRURGICA PARA LA ILUMINACION DEL SITIO QUIRURGICO	09	09530007	099001	1CH000	2021M12	9	399,504.51	3,595,540.59
53101	Equipo médico y de laboratorio	13924177	0000215756	26|	H.G.Z. No. 36	Pachuca de Soto	13010033	130102	200200	531-053	0372	00	01	0017409	UNIDAD DE ANESTESIA INTERMEDIA	09	09530007	099001	1CH000	2021M12	1	1,226,705.79	1,226,705.79
53101	Equipo médico y de laboratorio	13924178	0000215403	26|	H.G.Z. No. 36	Pachuca de Soto	13010033	130102	200200	531-053	0356	05	01	00016313	UNIDAD DE ANESTESIA DE ALTA ESPECIALIDAD	09	09530007	099001	1CH000	2021M12	2	1,322,909.51	2,645,819.02
53101	Equipo médico y de laboratorio	13924187	0000215316	26|	H.G.Z. No. 36	Pachuca de Soto	13010033	130102	200200	531-616	5116	01	01	0020669	MESA QUIRURGICA UNIVERSAL AVANZADA (PARA ORTOPEDIA Y TRAUMATOLOGIA)	09	09530007	099001	1CH000	2021M12	3	1,106,288.91	3,318,866.73
53101	Equipo médico y de laboratorio	13924214	0000215772	26|	H.G.Z. No. 36	Pachuca de Soto	13010033	130102	200200	531-420	0030	02	01	00016381	CISTOURETROFIBROSCOPIO SIN TORRE	09	09530007	099001	1CH000	2021M12	2	722,946.46	1,445,892.92
53101	Equipo médico y de laboratorio	13924216	0000215775	26|	H.G.Z. No. 36	Pachuca de Soto	13010033	130102	200200	531-927	0038	02	01	00016395	URETEROFIBROSCOPIO SIN TORRE	09	09530007	099001	1CH000	2021M12	2	1,029,434.38	2,058,868.76
53101	Equipo médico y de laboratorio	13924220	0000216148	26|	H.G.Z. No. 36	Pachuca de Soto	13010033	130102	200200	531-191	0391	03	01	00016314	CARRO ROJO CON EQUIPO COMPLETO PARA REANIMACION CON DESFIBRILADOR MONITOR MARCAPASO	09	09530007	099001	1CH000	2021M12	19	433,760.17	8,241,443.23
53101	Equipo médico y de laboratorio	13924222	0000215883	26|	H.G.Z. No. 36	Pachuca de Soto	13010033	130102	200200	531-941	1058	00	01	0020530	VENTILADOR DE TRASLADO NEONATAL	09	09530007	099001	1CH000	2021M12	3	628,939.36	1,886,818.08
53101	Equipo médico y de laboratorio	13924224	0000215966	26|	H.G.Z. No. 36	Pachuca de Soto	13010033	130102	200200	531-157	0096	02	01	00016355	CAMARA CEFALICA NEONATAL	09	09530007	099001	1CH000	2021M12	22	1,176.42	25,881.24
53101	Equipo médico y de laboratorio	13924229	0000215776	26|	H.G.Z. No. 36	Pachuca de Soto	13010033	130102	200200	531-254	0122	01	01	0016445	EQUIPO COMPUTARIZADO PARA SIMULACION LABORAL, INTERMEDIO.	09	09530007	099001	1CH000	2021M12	1	4,256,883.85	4,256,883.85
53101	Equipo médico y de laboratorio	13924249	0000215771	26|	H.G.Z. No. 36	Pachuca de Soto	13010033	130102	200200	531-497	2083	02	01	00016379	INCUBADORA PARA RECIEN NACIDO	09	09530007	099001	1CH000	2021M12	7	309,557.97	2,166,905.79

ANEXOS DIVISIÓN DE CONTRATOS

GOBIERNO DE MÉXICO | IMSS

DIRECCIÓN DE FINANZAS
UNIDAD DE OPERACIÓN FINANCIERA
COORDINACIÓN DE PRESUPUESTO E INFORMACIÓN PROGRAMÁTICA

México 2021 Año de la Independencia

Anexo 1 Equipamiento 2021

OLI No.: 270 / 1566

Clave de cartera SHCP : 1650GYR0061
No. solicitud de SHCP : 48575
No. de programa o proyecto PREI : 15130001
Cuenta contable PREI: 13350109

Nombre del programa o proyecto : Construcción del Hospital General de Zona de 170 camas en el municipio de Pachuca, Hidalgo

cifras en pesos

						PREI Milenium Presupuesto del Destino del Bien				SAI				PREI		PREI Milenium Control de Compromisos					Monto autorizado		
Clave COG	Nombre de clave COG	ID de Transac.	ID de Solicitud	CUR	Nombre de la Unidad	Municipio /Estado	Ubicación	UI	Centro de Costo	GPO-GEN	ESP	DIF	VAR	ID de Articulo	Descripción	URG	URG Ubicación	UI	Centro de Costo	Periodo Pptal	No. de bienes	Precio Unitario con IVA	Importe Total con IVA
53101	Equipo médico y de laboratorio	13924250	0000216529	26|	H.G.Z. No. 36	Pachuca de Soto	13010033	130102	200200	531-632	0554	03	01	00016359	CENTRAL DE MONITOREO PARA MULTIPLES CAMAS, CUATRO	09	09530007	099001	1CH000	2021M12	1	2,855,306.31	2,855,306.31
53101	Equipo médico y de laboratorio	13924251	0000215763	26|	H.G.Z. No. 36	Pachuca de Soto	13010033	130102	200200	531-941	1012	01	01	00018655	VENTILADOR DE ALTA FRECUENCIA OSCILATORIA PEDIATRICO / NEONATAL.	09	09530007	099001	1CH000	2021M12	1	1,372,570.82	1,372,570.82
53101	Equipo médico y de laboratorio	13924089	0000216164	26|	H.G.Z. No. 36	Pachuca de Soto	13010033	130102	200200	541-734	0019	00	01	00016526	REFRIGERADOR VERTICAL 13 PIES CUBICOS	09	09530007	099001	1CH000	2021M12	1	10,963.80	10,963.80
53101	Equipo médico y de laboratorio	13924269	0000215773	26|	H.G.Z. No. 36	Pachuca de Soto	13010033	130102	200200	533-203	0021	02	01	00019202	CANASTILLA DE ALUMINIO	09	09530007	099001	1CH000	2021M12	90	1,745.05	157,054.50
53101	Equipo médico y de laboratorio	13924277	0000215969	26|	H.G.Z. No. 36	Pachuca de Soto	13010033	130102	200200	533-224	0711	04	01	00019203	CENTRIFUGA DE PISO	09	09530007	099001	1CH000	2021M12	1	238,661.05	238,661.05
53101	Equipo médico y de laboratorio	13924281	0000215410	26|	H.G.Z. No. 36	Pachuca de Soto	13010033	130102	200200	533-622	0925	03	01	00019224	MICROSCOPIO PARA TRABAJO DE RUTINA DE CAMPO CLARO	09	09530007	099001	1CH000	2021M12	8	37,203.46	297,627.68
53101	Equipo médico y de laboratorio	13924287	0000215970	26|	H.G.Z. No. 36	Pachuca de Soto	13010033	130102	200200	533-564	0016	03	01	00019218	LAMPARA PARA AGLUTINACION DE ERITROCITOS	09	09530007	099001	1CH000	2021M12	1	29,385.91	29,385.91
53101	Equipo médico y de laboratorio	13924294	0000216695	26|	H.G.Z. No. 36	Pachuca de Soto	13010033	130102	200200	533-020	0428	03	01	00019211	AGITADOR ELECTRICO ROTATORIO	09	09530007	099001	1CH000	2021M12	2	13,412.90	26,825.80
53101	Equipo médico y de laboratorio	13924296	0000215595	26|	H.G.Z. No. 36	Pachuca de Soto	13010033	130102	200200	533-622	1006	03	01	00019226	MICROSCOPIO CON DOBLE CABEZAL	09	09530007	099001	1CH000	2021M12	2	75,389.02	150,778.04
53101	Equipo médico y de laboratorio	13924299	0000215968	26|	H.G.Z. No. 36	Pachuca de Soto	13010033	130102	200200	533-119	0263	02	01	00019199	BANO PARA FLOTACION CON MOVIMIENTO CIRCULAR, DE LAS MUESTRAS EN EL AGUA	09	09530007	099001	1CH000	2021M12	2	38,278.89	76,557.78
53101	Equipo médico y de laboratorio	13924306	0000216342	26|	H.G.Z. No. 36	Pachuca de Soto	13010033	130102	200200	533-786	0018	02	01	00019227	REFRIGERADOR CONGELADOR DE 5	09	09530007	099001	1CH000	2021M12	2	146,106.08	292,212.16
53101	Equipo médico y de laboratorio	13924308	0000216531	26|	H.G.Z. No. 36	Pachuca de Soto	13010033	130102	200200	533-159	0017	02	01	00019201	CAMPANA DE FLUJO LAMINAR CON FLUJO DE AIRE HORIZONTAL	09	09530007	099001	1CH000	2021M12	1	125,290.43	125,290.43
53101	Equipo médico y de laboratorio	13925308	0000216534	26|	H.G.Z. No. 36	Pachuca de Soto	13010033	130102	200200	541-535	0014	00	01	00016505	MICROPIPETAS DE VOLUMEN VARIABLE JUEGO DE: 0.5 - 10, 2 - 20, 20 - 200, 100 - 1000 MICROLITROS.	09	09530007	099001	1CH000	2021M12	5	12,568.92	62,844.60
53101	Equipo médico y de laboratorio	13925309	0000216441	26|	H.G.Z. No. 36	Pachuca de Soto	13010033	130102	200200	541-091	0066	00	01	00020511	CAMPANA DE EXTRACCION PROTECTOR PREMIER	09	09530007	099001	1CH000	2021M12	1	191,043.02	191,043.02
53101	Equipo médico y de laboratorio	13925310	0000216701	26|	H.G.Z. No. 36	Pachuca de Soto	13010033	130102	200200	541-045	0016	00	01	00016466	BALANZA DE PRECISION ELECTRONICA CAPACIDAD 210G SENSIBILIDAD 0,001G	09	09530007	099001	1CH000	2021M12	1	50,822.96	50,822.96
53101	Equipo médico y de laboratorio	13925343	0000216332	26|	H.G.Z. No. 36	Pachuca de Soto	13010033	130102	200200	564-002	0656	02	01	00019138	EQUIPOS PARA EVALUACION Y FORTALECIMIENTO MUSCULAR	09	09530007	099001	1CH000	2021M12	1	319,592.08	319,592.08
53101	Equipo médico y de laboratorio	13925344	0000215791	26|	H.G.Z. No. 36	Pachuca de Soto	13010033	130102	200200	564-002	0938	01	01	00019566	SISTEMA NEUMATICO DE POLEAS	09	09530007	099001	1CH000	2021M12	2	231,427.25	462,854.50
53101	Equipo médico y de laboratorio	13924198	0000216424	26|	H.G.Z. No. 36	Pachuca de Soto	13010033	130102	200200	531-626	0024	02	01	00012050	MICROSCOPIO PARA NEUROCIRUGIA	09	09530007	099001	1CH000	2021M12	1	4,306,555.40	4,306,555.40
53101	Equipo médico y de laboratorio	13924257	0000215580	26|	H.G.Z. No. 36	Pachuca de Soto	13010033	130102	200200	531-862	0036	00	01	00018577	TERMOMETRO OTICO	09	09530007	099001	1CH000	2021M12	2	511.26	1,022.52
53101	Equipo médico y de laboratorio	13924927	0000216621	26|	H.G.Z. No. 36	Pachuca de Soto	13010033	130102	200200	531-239	0016	00	01	00021244	INSTRUMENTAL DE CORTE Y ACCESORIOS / CRANEOTOMO ELECTRICO.	09	09530007	099001	1CH000	2021M12	1	2,083,438.91	2,083,438.91
53101	Equipo médico y de laboratorio	13923930	0000215653	26|	H.G.Z. No. 36	Pachuca de Soto	13010033	130102	200200	513-227	0132	00	01	00011585	CHAROLA RECTANGULAR, CON PERFORACIONES. DISTRIBUIDAS ESTRATEGICAMENTE. DIMENSIONES: 2.8 X 26.7 X 8.9 CM.	09	09530007	099001	1CH000	2021M12	20	3,323.47	66,469.40
53101	Equipo médico y de laboratorio	13924584	0000216337	26|	H.G.Z. No. 36	Pachuca de Soto	13010033	130102	200200	537-461	0037	03	01	00016372	HISTEROSCOPIO PARA QUIROFANO.	09	09530007	099001	1CH000	2021M12	2	2,789,330.62	5,578,661.24
53101	Equipo médico y de laboratorio	13923923	0000216137	26|	H.G.Z. No. 36	Pachuca de Soto	13010033	130102	200200	513-580	0667	00	01	00020158	LAVABO PASTEUR	09	09530007	099001	1CH000	2021M12	12	9,540.40	114,484.80
53101	Equipo médico y de laboratorio	13923924	0000216683	26|	H.G.Z. No. 36	Pachuca de Soto	13010033	130102	200200	513-567	0128	00	01	00020155	LAMPARA DE PIE RODABLE ALTURA VARIABLE, BASE 45 CM.	09	09530007	099001	1CH000	2021M12	9	13,678.70	123,108.30
53101	Equipo médico y de laboratorio	13923928	0000216136	26|	H.G.Z. No. 36	Pachuca de Soto	13010033	130102	200200	513-254	0113	00	01	00020147	CUBETA DE ACERO INOXIDABLE CON PORTA CUBETA RODABLE	09	09530007	099001	1CH000	2021M12	147	2,065.87	303,682.89

GOBIERNO DE MÉXICO

IMSS

DIRECCIÓN DE FINANZAS
UNIDAD DE OPERACIÓN FINANCIERA
COORDINACIÓN DE PRESUPUESTO E
INFORMACIÓN PROGRAMÁTICA

México 2021 Año de la Independencia

Anexo 1 Equipamiento 2021

Clave de cartera SHCP : 1650GYR0061
No. solicitud de SHCP : 48575

No. de programa o proyecto PREI : 15130001
Cuenta contable PREI: 13350109

OLI No.: 270 / 1566

Nombre del programa o proyecto : Construcción del Hospital General de Zona de 170 camas en el municipio de Pachuca, Hidalgo

cifras en pesos

Clave COG	Nombre de clave COG	ID de Transac.	ID de Solicitud	CUR	Nombre de la Unidad	PREI Milenium Presupuesto del Destino del Bien				SAI				PREI		PREI Milenium Control de Compromisos					Monto autorizado		
						Municipio /Estado	Ubicación	UI	Centro de Costo	GPO-GEN	ESP	DIF	VAR	ID de Artículo	Descripción	URG	URG Ubicación	UI	Centro de Costo	Periodo Pptal	No. de bienes	Precio Unitario con IVA	Importe Total con IVA
53101	Equipo médico y de laboratorio	13923929	0000215946	26|	H.G.Z. No. 36	Pachuca de Soto	13010033	130102	200200	513-360	0066	00	01	0020149	ESTANTE GUARDA ESTERIL	09	09530007	099001	1CH000	2021M12	11	13,244.60	145,690.60
53101	Equipo médico y de laboratorio	13923933	0000216616	26|	H.G.Z. No. 36	Pachuca de Soto	13010033	130102	200200	513-191	0934	00	01	0020547	CARRO PARA CURACIONES EN ABS	09	09530007	099001	1CH000	2021M12	49	20,880.00	1,023,120.00
53101	Equipo médico y de laboratorio	13923934	0000215391	26|	H.G.Z. No. 36	Pachuca de Soto	13010033	130102	200200	513-219	0042	00	01	0020203	DIVAN	09	09530007	099001	1CH000	2021M12	2	7,364.11	14,728.22
53101	Equipo médico y de laboratorio	13923935	0000215760	26|	H.G.Z. No. 36	Pachuca de Soto	13010033	130102	200200	513-621	2606	00	01	0020165	MESA INTEGRAL DE 120 CM CON RESPALDO Y FREGADERO DERECHO	09	09530007	099001	1CH000	2021M12	7	30,384.30	212,690.10
53101	Equipo médico y de laboratorio	13923936	0000215389	26|	H.G.Z. No. 36	Pachuca de Soto	13010033	130102	200200	513-621	2826	00	01	0020187	MESA PASTEUR FRENTE: 60 CM, PROFUNDIDAD: 50 CM, ALTURA 100 CM	09	09530007	099001	1CH000	2021M12	93	5,519.53	513,316.29
53101	Equipo médico y de laboratorio	13923940	0000216138	26|	H.G.Z. No. 36	Pachuca de Soto	13010033	130102	200200	513-580	0672	00	01	0020159	LAVABO PASTEUR	09	09530007	099001	1CH000	2021M12	8	10,761.76	86,094.08
53101	Equipo médico y de laboratorio	13923943	0000215581	26|	H.G.Z. No. 36	Pachuca de Soto	13010033	130102	200200	513-621	2792	00	01	0020184	MESA PARA EXPLORACION PEDIATRICA	09	09530007	099001	1CH000	2021M12	1	10,727.32	10,727.32
53101	Equipo médico y de laboratorio	13923946	0000215376	26|	H.G.Z. No. 36	Pachuca de Soto	13010033	130102	200200	513-191	0862	00	01	0020136	CARRO PARA CURACIONES	09	09530007	099001	1CH000	2021M12	2	7,662.19	15,324.38
53101	Equipo médico y de laboratorio	13923959	0000215762	26|	H.G.Z. No. 36	Pachuca de Soto	13010033	130102	200200	513-621	2786	00	01	0020183	MESA MAYO FRENTE 35 CM, PROFUNDIDAD 60 CM	09	09530007	099001	1CH000	2021M12	1	5,101.68	5,101.68
53101	Equipo médico y de laboratorio	13923960	0000216134	26|	H.G.Z. No. 36	Pachuca de Soto	13010033	130102	200200	513-245	0113	00	01	0020145	COMODO PARA ADULTOS LARGO 35 CM	09	09530007	099001	1CH000	2021M12	249	1,640.62	408,514.38
53101	Equipo médico y de laboratorio	13923961	0000215576	26|	H.G.Z. No. 36	Pachuca de Soto	13010033	130102	200200	513-060	0065	00	01	0020120	ANAQUEL GUARDA COMODOS	09	09530007	099001	1CH000	2021M12	16	15,312.00	244,992.00
53101	Equipo médico y de laboratorio	13923966	0000215761	26|	H.G.Z. No. 36	Pachuca de Soto	13010033	130102	200200	513-621	2697	00	01	0020174	MESA INTEGRAL ALTA DE 180 CM CON DOBLE FREGADERO CENTRAL	09	09530007	099001	1CH000	2021M12	21	38,796.58	814,728.18
53101	Equipo médico y de laboratorio	13923967	0000215753	26|	H.G.Z. No. 36	Pachuca de Soto	13010033	130102	200200	513-108	0363	00	01	0020124	BANCO GIRATORIO CON RESPALDO DE ACERO INOXIDABLE	09	09530007	099001	1CH000	2021M12	24	3,788.47	90,923.28
53101	Equipo médico y de laboratorio	13923970	0000216324	26|	H.G.Z. No. 36	Pachuca de Soto	13010033	130102	200200	513-209	0061	00	01	0020142	CEPILLERA PARA USO QUIRURGICO LARGO 15 CM	09	09530007	099001	1CH000	2021M12	57	1,525.03	86,926.71
53101	Equipo médico y de laboratorio	13923971	0000216682	26|	H.G.Z. No. 36	Pachuca de Soto	13010033	130102	200200	513-546	0061	00	01	0020153	JABONERA DE PEDAL	09	09530007	099001	1CH000	2021M12	15	15,917.04	238,755.60
53101	Equipo médico y de laboratorio	13923976	0000215315	26|	H.G.Z. No. 36	Pachuca de Soto	13010033	130102	200200	513-191	0946	00	01	0020549	CARRO PARA ROPA SUCIA CON TAPA Y APERTURA DE PEDAL	09	09530007	099001	1CH000	2021M12	55	13,802.96	759,162.80
53101	Equipo médico y de laboratorio	13923983	0000216143	26|	H.G.Z. No. 36	Pachuca de Soto	13010033	130102	200200	513-635	0168	00	01	0020205	ORINAL PARA VARONES. DIMENSIONES GENERALES: BASE 10 CM DE DIAMETRO, BOCA 7 CM, ALTURA 25 CM.	09	09530007	099001	1CH000	2021M12	80	729.24	58,339.20
53101	Equipo médico y de laboratorio	13923986	0000216370	26|	H.G.Z. No. 36	Pachuca de Soto	13010033	130102	200200	513-621	2508	00	01	0019926	MESA ALTA	09	09530007	099001	1CH000	2021M12	1	25,121.25	25,121.25
53101	Equipo médico y de laboratorio	13923987	0000215578	26|	H.G.Z. No. 36	Pachuca de Soto	13010033	130102	200200	513-352	0111	00	01	0020148	ESCALERILLA DE DOS PELDAÑOS	09	09530007	099001	1CH000	2021M12	238	2,349.00	559,062.00
53101	Equipo médico y de laboratorio	13923988	0000216523	26|	H.G.Z. No. 36	Pachuca de Soto	13010033	130102	200200	513-635	0173	00	01	0020206	PORTAVENOCLISIS RODABLE	09	09530007	099001	1CH000	2021M12	36	3,259.32	117,335.52
53101	Equipo médico y de laboratorio	13923989	0000215951	26|	H.G.Z. No. 36	Pachuca de Soto	13010033	130102	200200	513-621	2813	00	01	0020186	MESA PARA REHIDRATACION	09	09530007	099001	1CH000	2021M12	4	10,528.61	42,114.44
53101	Equipo médico y de laboratorio	13923990	0000216677	26|	H.G.Z. No. 36	Pachuca de Soto	13010033	130102	200200	513-118	0076	00	01	0020127	BAÑO DE ARTESA	09	09530007	099001	1CH000	2021M12	5	21,515.32	107,576.60
53101	Equipo médico y de laboratorio	13923991	0000216504	26|	H.G.Z. No. 36	Pachuca de Soto	13010033	130102	200200	513-113	0299	00	01	0020126	BANDEJA	09	09530007	099001	1CH000	2021M12	1	816.96	816.96
53101	Equipo médico y de laboratorio	13923997	0000215945	26|	H.G.Z. No. 36	Pachuca de Soto	13010033	130102	200200	513-245	0126	00	01	0020146	COMODO PARA MENORES LARGO 35 CM	09	09530007	099001	1CH000	2021M12	25	1,850.96	46,274.00
53101	Equipo médico y de laboratorio	13924002	0000215950	26|	H.G.Z. No. 36	Pachuca de Soto	13010033	130102	200200	513-621	2649	00	01	0020169	MESA ALTA	09	09530007	099001	1CH000	2021M12	3	22,563.87	67,691.61
53101	Equipo médico y de laboratorio	13924004	0000216690	26|	H.G.Z. No. 36	Pachuca de Soto	13010033	130102	200200	513-790	0089	00	01	0020196	RINON DE ACERO INOXIDABLE. 250 ML CUERPO DE LAMINA DE ACERO INOXIDABLE, CALIBRE NO. 22.	09	09530007	099001	1CH000	2021M12	8	268.85	2,150.80

ANEXOS DIVISIÓN DE CONTRATOS

Anexo 1 Equipamiento 2021

Clave de cartera SHCP : 1650GYR0061 No. de programa o proyecto PREI : 15130001 OLI No.: 270 / 1566
No. solicitud de SHCP : 48575 Cuenta contable PREI: 13350109

Nombre del programa o proyecto : Construcción del Hospital General de Zona de 170 camas en el municipio de Pachuca, Hidalgo

cifras en pesos

						PREI Milenium Presupuesto del Destino del Bien				SAI				PREI		PREI Milenium Control de Compromisos					Monto autorizado		
Clave COG	Nombre de clave COG	ID de Transac.	ID de Solicitud	CUR	Nombre de la Unidad	Municipio /Estado	Ubicación	UI	Centro de Costo	GPO-GEN	ESP	DIF	VAR	ID de Articulo	Descripción	URG	URG Ubicación	UI	Centro de Costo	Periodo Pptal	No. de bienes	Precio Unitario con IVA	Importe Total con IVA
53101	Equipo médico y de laboratorio	13924007	0000215390	26|	H.G.Z. No. 36	Pachuca de Soto	13010033	130102	200200	513-783	0075	00	01	0020195	RIEL PORTAVENOCLISIS	09	09530007	099001	1CH000	2021M12	19	1,027.58	19,524.02
53101	Equipo médico y de laboratorio	13924021	0000215956	26|	H.G.Z. No. 36	Pachuca de Soto	13010033	130102	200200	513-950	0137	00	01	0020200	VASO DE 140 CM CUBICOS PARA MEDICAMENTOS. DIMENSIONES GENERALES	09	09530007	099001	1CH000	2021M12	4	236.53	946.12
53101	Equipo médico y de laboratorio	13924023	0000216329	26|	H.G.Z. No. 36	Pachuca de Soto	13010033	130102	200200	513-123	0266	00	01	0020202	BANQUETA DE ALTURA. DIMENSIONES GENERALES: FRENTE 40 CM, FONDO 30 CM, ALTURA 25 CM.	09	09530007	099001	1CH000	2021M12	22	1,040.72	22,895.84
53101	Equipo médico y de laboratorio	13924026	0000215625	26|	H.G.Z. No. 36	Pachuca de Soto	13010033	130102	200200	515-247	0125	00	01	0020024	CARRO DISTRIBUIDOR DE MUESTRAS	09	09530007	099001	1CH000	2021M12	2	9,282.44	18,564.88
53101	Equipo médico y de laboratorio	13924027	0000215808	26|	H.G.Z. No. 36	Pachuca de Soto	13010033	130102	200200	515-451	0259	00	01	0020025	GABINETE PARA TOMA DE MUESTRAS	09	09530007	099001	1CH000	2021M12	7	10,811.39	75,679.73
53101	Equipo médico y de laboratorio	13924038	0000215809	26|	H.G.Z. No. 36	Pachuca de Soto	13010033	130102	200200	515-619	1195	00	01	0020026	MESA ALTA	09	09530007	099001	1CH000	2021M12	11	18,723.95	205,963.45
53101	Equipo médico y de laboratorio	13924040	0000215569	26|	H.G.Z. No. 36	Pachuca de Soto	13010033	130102	200200	515-957	0337	00	01	0020046	VITRINA	09	09530007	099001	1CH000	2021M12	28	5,829.00	163,212.00
53101	Equipo médico y de laboratorio	13924043	0000215998	26|	H.G.Z. No. 36	Pachuca de Soto	13010033	130102	200200	515-619	1306	00	01	0020037	MESA BAJA DE 90 CM CON VERTEDERO	09	09530007	099001	1CH000	2021M12	1	10,440.00	10,440.00
53101	Equipo médico y de laboratorio	13924060	0000215573	26|	H.G.Z. No. 36	Pachuca de Soto	13010033	130102	200200	517-609	5625	00	01	00020112	MESA LISA DE 150 CM CON RESPALDO Y ENTREPAÑO.	09	09530007	099001	1CH000	2021M12	5	18,803.60	94,018.00
53101	Equipo médico y de laboratorio	13924061	0000216502	26|	H.G.Z. No. 36	Pachuca de Soto	13010033	130102	200200	517-609	5613	00	01	00020111	MESA LISA DE 120 CM CON RESPALDO Y ENTREPAÑO.	09	09530007	099001	1CH000	2021M12	25	14,775.61	369,390.25
53101	Equipo médico y de laboratorio	13923922	0000215420	26|	H.G.Z. No. 36	Pachuca de Soto	13010033	130102	200200	513-108	0102	01	01	00016651	BANCO GIRATORIO	09	09530007	099001	1CH000	2021M12	67	2,867.74	192,138.58
53101	Equipo médico y de laboratorio	13923925	0000216361	26|	H.G.Z. No. 36	Pachuca de Soto	13010033	130102	200200	513-130	0054	01	01	00016658	BASCULA CON ESTADIMETRO	09	09530007	099001	1CH000	2021M12	16	9,541.86	152,669.76
53101	Equipo médico y de laboratorio	13923926	0000216715	26|	H.G.Z. No. 36	Pachuca de Soto	13010033	130102	200200	513-626	0295	01	01	00016772	MODULO PARA CONSULTORIO MEDICO IZQUIERDO	09	09530007	099001	1CH000	2021M12	5	48,146.46	240,732.30
53101	Equipo médico y de laboratorio	13923927	0000215285	26|	H.G.Z. No. 36	Pachuca de Soto	13010033	130102	200200	513-621	2429	01	01	00011594	MESA UNIVERSAL PARA EXPLORACION	09	09530007	099001	1CH000	2021M12	36	28,188.00	1,014,768.00
53101	Equipo médico y de laboratorio	13923931	0000215781	26|	H.G.Z. No. 36	Pachuca de Soto	13010033	130102	200200	513-191	0308	02	01	00019252	CARRO PARA CURACIONES	09	09530007	099001	1CH000	2021M12	2	8,457.36	16,914.72
53101	Equipo médico y de laboratorio	13923932	0000216174	26|	H.G.Z. No. 36	Pachuca de Soto	13010033	130102	200200	513-626	0287	01	01	00016771	MODULO PARA CONSULTORIO MEDICO DERECHO	09	09530007	099001	1CH000	2021M12	4	49,101.07	196,404.28
53101	Equipo médico y de laboratorio	13923937	0000216713	26|	H.G.Z. No. 36	Pachuca de Soto	13010033	130102	200200	513-254	0054	01	01	00016691	CUBETA DE 12 LITROS DE ACERO INOXIDABLE	09	09530007	099001	1CH000	2021M12	2	872.48	1,744.96
53101	Equipo médico y de laboratorio	13923938	0000216408	26|	H.G.Z. No. 36	Pachuca de Soto	13010033	130102	200200	513-634	0030	01	01	00011595	EQUIPO QUE GENERA UN CAMPO UNIFORME DE LUZ VISUALIZAR LA PELICULA RADIO.	09	09530007	099001	1CH000	2021M12	6	8,120.10	48,720.60
53101	Equipo médico y de laboratorio	13923939	0000215799	26|	H.G.Z. No. 36	Pachuca de Soto	13010033	130102	200200	513-621	1702	01	01	00016742	MESA RIGIDA DE MADERA	09	09530007	099001	1CH000	2021M12	1	15,620.98	15,620.98
53101	Equipo médico y de laboratorio	13923942	0000216171	26|	H.G.Z. No. 36	Pachuca de Soto	13010033	130102	200200	513-130	0302	01	01	00016659	BASCULA PESA BEBE. FABRICADA	09	09530007	099001	1CH000	2021M12	1	6,845.26	6,845.26
53101	Equipo médico y de laboratorio	13923944	0000216549	26|	H.G.Z. No. 36	Pachuca de Soto	13010033	130102	200200	513-621	1975	01	01	00019747	MESA ALTA	09	09530007	099001	1CH000	2021M12	1	25,473.99	25,473.99
53101	Equipo médico y de laboratorio	13923945	0000216444	26|	H.G.Z. No. 36	Pachuca de Soto	13010033	130102	200200	513-621	3125	00	01	0020647	MESA ALTA	09	09530007	099001	1CH000	2021M12	3	24,403.02	73,209.06
53101	Equipo médico y de laboratorio	13923947	0000215515	26|	H.G.Z. No. 36	Pachuca de Soto	13010033	130102	200200	513-164	3426	00	01	0020638	CAMA CLINICA HOSPITALARIA	09	09530007	099001	1CH000	2021M12	100	87,629.63	8,762,963.00
53101	Equipo médico y de laboratorio	13923948	0000215620	26|	H.G.Z. No. 36	Pachuca de Soto	13010033	130102	200200	513-950	0028	01	01	00016792	VASO DE 30 CENTIMETROS	09	09530007	099001	1CH000	2021M12	128	272.69	34,904.32
53101	Equipo médico y de laboratorio	13923949	0000215586	26|	H.G.Z. No. 36	Pachuca de Soto	13010033	130102	200200	513-173	0402	00	01	00020211	CAMILLA MOVIL PARA TRASLADO DE PACIENTES CAMILLA MECANICA	09	09530007	099001	1CH000	2021M12	27	53,501.34	1,444,536.18
53101	Equipo médico y de laboratorio	13923951	0000215427	26|	H.G.Z. No. 36	Pachuca de Soto	13010033	130102	200200	513-191	0803	01	01	00016682	CARRO CAMILLA TIPO TRANSFER (LATERAL).	09	09530007	099001	1CH000	2021M12	7	36,788.47	257,519.29

GOBIERNO DE MÉXICO

IMSS

DIRECCIÓN DE FINANZAS
UNIDAD DE OPERACIÓN FINANCIERA
COORDINACION DE PRESUPUESTO E
INFORMACIÓN PROGRAMÁTICA

México 2021 Año de la Independencia

Anexo 1 Equipamiento 2021

Clave de cartera SHCP : 1650GYR0061
No. solicitud de SHCP : 48575

No. de programa o proyecto PREI : 15130001
Cuenta contable PREI: 13350109

OLI No.: 270 / 1566

Nombre del programa o proyecto : Construcción del Hospital General de Zona de 170 camas en el municipio de Pachuca, Hidalgo

cifras en pesos

Clave COG	Nombre de clave COG	ID de Transac.	ID de Solicitud	CUR	Nombre de la Unidad	PREI Milenium Presupuesto del Destino del Bien				SAI				PREI		PREI Milenium Control de Compromisos					Monto autorizado		
						Municipio /Estado	Ubicación	UI	Centro de Costo	GPO-GEN	ESP	DIF	VAR	ID de Artículo	Descripción	URG	URG Ubicación	UI	Centro de Costo	Periodo Pptal	No. de bienes	Precio Unitario con IVA	Importe Total con IVA
53101	Equipo médico y de laboratorio	13923952	0000216365	26|	H.G.Z. No. 36	Pachuca de Soto	13010033	130102	200200	513-567	0056	01	01	0016700	LAMPARA DE LUZ INTENSA	09	09530007	099001	1CH000	2021M12	1	17,678.27	17,678.27
53101	Equipo médico y de laboratorio	13923954	0000215619	26|	H.G.Z. No. 36	Pachuca de Soto	13010033	130102	200200	513-950	0010	01	01	00016791	VASO DE 1000 CENTIMETROS	09	09530007	099001	1CH000	2021M12	2	648.32	1,296.64
53101	Equipo médico y de laboratorio	13923955	0000215801	26|	H.G.Z. No. 36	Pachuca de Soto	13010033	130102	200200	513-771	0256	01	01	0016778	REPISA	09	09530007	099001	1CH000	2021M12	1	6,075.76	6,075.76
53101	Equipo médico y de laboratorio	13923956	0000216707	26|	H.G.Z. No. 36	Pachuca de Soto	13010033	130102	200200	513-621	1405	02	01	00019253	MESA MAYO 60CM. DE FONDO; 90 A 150CM	09	09530007	099001	1CH000	2021M12	71	5,133.00	364,443.00
53101	Equipo médico y de laboratorio	13923957	0000215766	26|	H.G.Z. No. 36	Pachuca de Soto	13010033	130102	200200	513-173	0391	00	01	0020210	CAMILLA NEUMATICA HIDRAULICA CON AJUSTE	09	09530007	099001	1CH000	2021M12	51	79,649.24	4,062,111.24
53101	Equipo médico y de laboratorio	13923958	0000215789	26|	H.G.Z. No. 36	Pachuca de Soto	13010033	130102	200200	513-143	0059	01	01	0016663	BURO: DESCRIPCIÓN TÉCNICA:	09	09530007	099001	1CH000	2021M12	134	2,759.76	369,807.84
53101	Equipo médico y de laboratorio	13923962	0000216443	26|	H.G.Z. No. 36	Pachuca de Soto	13010033	130102	200200	513-632	0044	00	01	0020577	MUEBLE INTEGRAL ALTO DE 150 CM CON RESPALDO Y FREGADERO DERECHO	09	09530007	099001	1CH000	2021M12	5	40,526.70	202,633.50
53101	Equipo médico y de laboratorio	13923963	0000215404	26|	H.G.Z. No. 36	Pachuca de Soto	13010033	130102	200200	513-621	2451	00	01	00019130	MESA PUENTE CAPACIDAD DE CARGA: 50 KG	09	09530007	099001	1CH000	2021M12	173	3,588.37	620,788.01
53101	Equipo médico y de laboratorio	13923964	0000215790	26|	H.G.Z. No. 36	Pachuca de Soto	13010033	130102	200200	513-164	0251	01	01	0016665	CAMA TRABAJO DE PARTO	09	09530007	099001	1CH000	2021M12	16	547,457.31	8,759,316.96
53101	Equipo médico y de laboratorio	13923965	0000215587	26|	H.G.Z. No. 36	Pachuca de Soto	13010033	130102	200200	513-263	0086	00	01	0020212	CARRO CUNA CON BASINET DE ACRILICO	09	09530007	099001	1CH000	2021M12	50	9,883.50	494,175.00
53101	Equipo médico y de laboratorio	13923968	0000215960	26|	H.G.Z. No. 36	Pachuca de Soto	13010033	130102	200200	513-621	3076	00	01	0020302	MESA	09	09530007	099001	1CH000	2021M12	4	17,861.88	71,447.52
53101	Equipo médico y de laboratorio	13923972	0000215606	26|	H.G.Z. No. 36	Pachuca de Soto	13010033	130102	200200	513-580	0059	01	01	00019718	LAVABO PARA CIRUJANO	09	09530007	099001	1CH000	2021M12	2	19,504.42	39,008.84
53101	Equipo médico y de laboratorio	13923973	0000215985	26|	H.G.Z. No. 36	Pachuca de Soto	13010033	130102	200200	513-580	0109	01	01	00019719	LAVABO PARA CIRUJANO	09	09530007	099001	1CH000	2021M12	15	38,405.56	576,083.40
53101	Equipo médico y de laboratorio	13923974	0000215782	26|	H.G.Z. No. 36	Pachuca de Soto	13010033	130102	200200	513-621	1355	02	01	00019254	MESA RIÑON	09	09530007	099001	1CH000	2021M12	19	11,832.00	224,808.00
53101	Equipo médico y de laboratorio	13923975	0000215614	26|	H.G.Z. No. 36	Pachuca de Soto	13010033	130102	200200	513-621	1876	01	01	00016743	MESA PARA INSTRUMENTAL QUIRURGICO. FABRICADA	09	09530007	099001	1CH000	2021M12	11	8,251.66	90,768.26
53101	Equipo médico y de laboratorio	13923977	0000216331	26|	H.G.Z. No. 36	Pachuca de Soto	13010033	130102	200200	513-191	0827	00	01	00019127	CARRO PARA ROPA	09	09530007	099001	1CH000	2021M12	2	12,099.68	24,199.36
53101	Equipo médico y de laboratorio	13923978	0000215780	26|	H.G.Z. No. 36	Pachuca de Soto	13010033	130102	200200	513-621	0100	02	01	00019250	MESA CARRO ANESTESIOLOGO LARGO TOTAL: 70CM ANCHO TOTAL: 44CM	09	09530007	099001	1CH000	2021M12	9	13,011.50	117,103.50
53101	Equipo médico y de laboratorio	13923984	0000215802	26|	H.G.Z. No. 36	Pachuca de Soto	13010033	130102	200200	513-810	0051	01	01	00016785	SILLA DE RUEDAS PLEGABLE CON DESCANSAPIES	09	09530007	099001	1CH000	2021M12	23	7,160.70	164,696.10
53101	Equipo médico y de laboratorio	13923992	0000216557	26|	H.G.Z. No. 36	Pachuca de Soto	13010033	130102	200200	513-621	2049	01	01	00016760	MESA ALTA	09	09530007	099001	1CH000	2021M12	1	29,154.92	29,154.92
53101	Equipo médico y de laboratorio	13923993	0000215797	26|	H.G.Z. No. 36	Pachuca de Soto	13010033	130102	200200	513-621	0118	01	01	00016712	MESA CON FREGADERO, DEPOSITO DE HIELO Y BAO MARIA FABRICADA	09	09530007	099001	1CH000	2021M12	12	34,170.37	410,044.44
53101	Equipo médico y de laboratorio	13923994	0000215585	26|	H.G.Z. No. 36	Pachuca de Soto	13010033	130102	200200	513-164	3399	00	01	0020209	CAMA CLINICA MULTIPLES POSICIONES PARA PACIENTE PEDIATRICO	09	09530007	099001	1CH000	2021M12	7	78,887.42	552,211.94
53101	Equipo médico y de laboratorio	13923995	0000216563	26|	H.G.Z. No. 36	Pachuca de Soto	13010033	130102	200200	513-783	0054	01	01	00016782	RIEL PORTAVENOCLISIS	09	09530007	099001	1CH000	2021M12	31	976.72	30,278.32
53101	Equipo médico y de laboratorio	13923996	0000216544	26|	H.G.Z. No. 36	Pachuca de Soto	13010033	130102	200200	513-191	0225	01	01	00016673	CARRO CAMILLA PARA MENORES.	09	09530007	099001	1CH000	2021M12	1	20,059.07	20,059.07
53101	Equipo médico y de laboratorio	13923998	0000216592	26|	H.G.Z. No. 36	Pachuca de Soto	13010033	130102	200200	513-108	0326	02	01	00011576	BANCO PARA RESISTENCIA DE PRENSION	09	09530007	099001	1CH000	2021M12	1	9,181.52	9,181.52
53101	Equipo médico y de laboratorio	13923999	0000216328	26|	H.G.Z. No. 36	Pachuca de Soto	13010033	130102	200200	513-164	3339	02	01	00018627	CAMA INDIVIDUAL METALICA	09	09530007	099001	1CH000	2021M12	1	9,568.16	9,568.16
53101	Equipo médico y de laboratorio	13924000	0000215847	26|	H.G.Z. No. 36	Pachuca de Soto	13010033	130102	200200	513-263	0046	01	01	00011588	CUNA DE RELAJACION	09	09530007	099001	1CH000	2021M12	1	10,324.19	10,324.19
53101	Equipo médico y de laboratorio	13924001	0000215477	26|	H.G.Z. No. 36	Pachuca de Soto	13010033	130102	200200	513-263	0046	01	01	00011588	CUNA DE RELAJACION	09	09530007	099001	1CH000	2021M12	1	10,324.00	10,324.00

ANEXOS DIVISIÓN DE CONTRATOS

GOBIERNO DE MÉXICO

IMSS

DIRECCIÓN DE FINANZAS
UNIDAD DE OPERACIÓN FINANCIERA
COORDINACIÓN DE PRESUPUESTO E
INFORMACIÓN PROGRAMÁTICA

México 2021 Año de la Independencia

Anexo 1 Equipamiento 2021

Clave de cartera SHCP : 1650GYR0061 No. de programa o proyecto PREI : 15130001 OLI No.: 270 / 1566

No. solicitud de SHCP : 48575 Cuenta contable PREI: 13350109

Nombre del programa o proyecto : Construcción del Hospital General de Zona de 170 camas en el municipio de Pachuca, Hidalgo

cifras en pesos

Clave COG	Nombre de clave COG	ID de Transac.	ID de Solicitud	CUR	Nombre de la Unidad	PREI Milenium Presupuesto del Destino del Bien				SAI				PREI		PREI Milenium Control de Compromisos					Monto autorizado		
						Municipio /Estado	Ubicación	UI	Centro de Costo	GPO-GEN	ESP	DIF	VAR	ID de Artículo	Descripción	URG	URG Ubicación	UI	Centro de Costo	Periodo Pptal	No. de bienes	Precio Unitario con IVA	Importe Total con IVA
53101	Equipo médico y de laboratorio	13924003	0000215689	26|	H.G.Z. No. 36	Pachuca de Soto	13010033	130102	200200	513-632	0054	00	01	0020579	MUEBLE INTEGRAL ALTO DE 180 CM CON DOBLE FREGADERO CENTRAL	09	09530007	099001	1CH000	2021M12	8	46,714.18	373,713.44
53101	Equipo médico y de laboratorio	13924005	0000215598	26|	H.G.Z. No. 36	Pachuca de Soto	13010033	130102	200200	513-191	0357	03	01	0019247	CARRO PARA MEDICAMENTOS FABRICADO DE LAMINA DE ACERO INOXIDABLE	09	09530007	099001	1CH000	2021M12	19	9,632.91	183,025.29
53101	Equipo médico y de laboratorio	13924006	0000215990	26|	H.G.Z. No. 36	Pachuca de Soto	13010033	130102	200200	513-621	2353	01	01	0016770	MESA ALTA DE 150 CM CON FREGADERO CENTRAL Y CAJONES. DIMENSIONES	09	09530007	099001	1CH000	2021M12	1	18,371.59	18,371.59
53101	Equipo médico y de laboratorio	13924008	0000215430	26|	H.G.Z. No. 36	Pachuca de Soto	13010033	130102	200200	513-621	1660	01	01	0016741	MESA PUENTE CON CREMALLERA. FABRICADA	09	09530007	099001	1CH000	2021M12	3	6,542.28	19,626.84
53101	Equipo médico y de laboratorio	13924009	0000215426	26|	H.G.Z. No. 36	Pachuca de Soto	13010033	130102	200200	513-191	0407	01	01	0016677	CARRO PORTAEXPEDIENTES. FABRICADO	09	09530007	099001	1CH000	2021M12	12	11,491.61	137,899.32
53101	Equipo médico y de laboratorio	13924010	0000216518	26|	H.G.Z. No. 36	Pachuca de Soto	13010033	130102	200200	513-560	0016	00	01	0018628	LITERAS METALICAS PINTURA MICROPULVERIZADA EPOXICA COLOR GRIS	09	09530007	099001	1CH000	2021M12	16	12,042.48	192,679.68
53101	Equipo médico y de laboratorio	13924011	0000215428	26|	H.G.Z. No. 36	Pachuca de Soto	13010033	130102	200200	513-621	1967	01	01	0019737	MESA ALTA DE 150 CM CON RESPALDO Y FREGADERO DER	09	09530007	099001	1CH000	2021M12	2	20,031.26	40,062.52
53101	Equipo médico y de laboratorio	13924012	0000216374	26|	H.G.Z. No. 36	Pachuca de Soto	13010033	130102	200200	513-731	0305	01	01	0016775	PORTACUBETA RODABLE	09	09530007	099001	1CH000	2021M12	2	1,290.75	2,581.50
53101	Equipo médico y de laboratorio	13924013	0000216180	26|	H.G.Z. No. 36	Pachuca de Soto	13010033	130102	200200	513-907	0055	01	01	0016790	PORTAVENOCLISIS RODABLE	09	09530007	099001	1CH000	2021M12	2	2,963.91	5,927.82
53101	Equipo médico y de laboratorio	13924014	0000216360	26|	H.G.Z. No. 36	Pachuca de Soto	13010033	130102	200200	513-108	0052	01	01	0016650	BANCO GIRATORIO CON RESPALDO	09	09530007	099001	1CH000	2021M12	1	3,647.04	3,647.04
53101	Equipo médico y de laboratorio	13924015	0000215599	26|	H.G.Z. No. 36	Pachuca de Soto	13010033	130102	200200	513-360	0022	02	01	0019248	ESTANTE GUARDA ESTERIL DE 90CM	09	09530007	099001	1CH000	2021M12	1	10,857.39	10,857.39
53101	Equipo médico y de laboratorio	13924016	0000216548	26|	H.G.Z. No. 36	Pachuca de Soto	13010033	130102	200200	513-621	1603	01	01	0016739	MESA PASTEUR	09	09530007	099001	1CH000	2021M12	1	4,436.24	4,436.24
53101	Equipo médico y de laboratorio	13924017	0000216524	26|	H.G.Z. No. 36	Pachuca de Soto	13010033	130102	200200	513-621	3006	00	01	0020295	MESA CON CUBIERTA DE LAMINADO PLASTICO	09	09530007	099001	1CH000	2021M12	1	4,060.00	4,060.00
53101	Equipo médico y de laboratorio	13924018	0000216366	26|	H.G.Z. No. 36	Pachuca de Soto	13010033	130102	200200	513-621	0407	01	01	0019721	MESA ALTA DE 180 CM DOBLE FREGADERO CENTRAL Y CAJONES	09	09530007	099001	1CH000	2021M12	1	25,287.91	25,287.91
53101	Equipo médico y de laboratorio	13924019	0000215884	26|	H.G.Z. No. 36	Pachuca de Soto	13010033	130102	200200	513-964	0017	00	01	0020597	VESTIDOR CON ARMARIO PARA CONSULTORIO	09	09530007	099001	1CH000	2021M12	1	39,067.71	39,067.71
53101	Equipo médico y de laboratorio	13924020	0000216369	26|	H.G.Z. No. 36	Pachuca de Soto	13010033	130102	200200	513-621	1991	01	01	0019749	MESA ALTA	09	09530007	099001	1CH000	2021M12	1	25,511.53	25,511.53
53101	Equipo médico y de laboratorio	13924022	0000216364	26|	H.G.Z. No. 36	Pachuca de Soto	13010033	130102	200200	513-191	0233	01	01	0016674	CARRO CAMILLA PARA ADULTOS	09	09530007	099001	1CH000	2021M12	1	119,744.02	119,744.02
53101	Equipo médico y de laboratorio	13924109	0000215851	26|	H.G.Z. No. 36	Pachuca de Soto	13010033	130102	200200	531-295	1188	03	01	0011767	ESTUCHE DE DIAGNOSTICO BASICO	09	09530007	099001	1CH000	2021M12	7	8,974.22	62,819.54
53101	Equipo médico y de laboratorio	13924110	0000215292	26|	H.G.Z. No. 36	Pachuca de Soto	13010033	130102	200200	531-375	0209	02	01	0011855	ESTETOSCOPIO DE CAPSULA SENCILLA	09	09530007	099001	1CH000	2021M12	77	585.34	45,071.18
53101	Equipo médico y de laboratorio	13924111	0000215655	26|	H.G.Z. No. 36	Pachuca de Soto	13010033	130102	200200	531-110	0175	02	01	0011655	BASCULA ELECTRONICA CON ESTADIMETRO	09	09530007	099001	1CH000	2021M12	6	15,782.63	94,695.78
53101	Equipo médico y de laboratorio	13924112	0000215862	26|	H.G.Z. No. 36	Pachuca de Soto	13010033	130102	200200	531-656	0118	02	01	0012066	OCLUSOR	09	09530007	099001	1CH000	2021M12	1	605.89	605.89
53101	Equipo médico y de laboratorio	13924113	0000215850	26|	H.G.Z. No. 36	Pachuca de Soto	13010033	130102	200200	531-116	0377	03	01	0011663	ESFIGMOMANOMETRO ANEROIDE DE PARED	09	09530007	099001	1CH000	2021M12	148	4,176.00	618,048.00
53101	Equipo médico y de laboratorio	13924114	0000216226	26|	H.G.Z. No. 36	Pachuca de Soto	13010033	130102	200200	531-328	0181	02	01	0011795	UNIDAD DE ELECTROCIRUGIA DE USO GENERAL	09	09530007	099001	1CH000	2021M12	12	303,749.64	3,644,995.68
53101	Equipo médico y de laboratorio	13924115	0000216231	26|	H.G.Z. No. 36	Pachuca de Soto	13010033	130102	200200	531-562	1481	01	01	0011950	LAMPARA FRONTAL CON TRANSFORMADOR Y ACCESORIOS	09	09530007	099001	1CH000	2021M12	2	101,242.13	202,484.26
53101	Equipo médico y de laboratorio	13924116	0000215474	26|	H.G.Z. No. 36	Pachuca de Soto	13010033	130102	200200	531-614	0424	02	01	0012021	ESTADIMETRO PEDIATRICO	09	09530007	099001	1CH000	2021M12	4	4,060.00	16,240.00
53101	Equipo médico y de laboratorio	13924117	0000215473	26|	H.G.Z. No. 36	Pachuca de Soto	13010033	130102	200200	531-588	0046	04	01	0012003	LUPAS DE AMPLIFICACION	09	09530007	099001	1CH000	2021M12	1	60,846.63	60,846.63
53101	Equipo médico y de laboratorio	13924118	0000215846	26|	H.G.Z. No. 36	Pachuca de Soto	13010033	130102	200200	531-614	0382	01	01	0012019	MEDIDOR DE GRASA CORPORAL ELECTRONICO	09	09530007	099001	1CH000	2021M12	4	252,780.16	1,011,120.64

GOBIERNO DE MÉXICO

IMSS

DIRECCIÓN DE FINANZAS
UNIDAD DE OPERACIÓN FINANCIERA
COORDINACIÓN DE PRESUPUESTO E
INFORMACIÓN PROGRAMÁTICA

México 2021 Año de la Independencia

Anexo 1 Equipamiento 2021

Clave de cartera SHCP : 1650GYR0061
No. solicitud de SHCP : 48575

No. de programa o proyecto PREI : 15130001
Cuenta contable PREI: 13350109

OLI No.: 270 / 1566

Nombre del programa o proyecto : Construcción del Hospital General de Zona de 170 camas en el municipio de Pachuca, Hidalgo

cifras en pesos

Clave COG	Nombre de clave COG	ID de Transac.	ID de Solicitud	CUR	Nombre de la Unidad	PREI Milenium Presupuesto del Destino del Bien				SAI				PREI		PREI Milenium Control de Compromisos					Monto autorizado		
						Municipio /Estado	Ubicación	UI	Centro de Costo	GPO-GEN	ESP	DIF	VAR	ID de Articulo	Descripción	URG	URG Ubicación	UI	Centro de Costo	Periodo Pptal	No. de bienes	Precio Unitario con IVA	Importe Total con IVA
53101	Equipo médico y de laboratorio	13924119	0000215289	26|	H.G.Z. No. 36	Pachuca de Soto	13010033	130102	200200	531-304	0056	02	01	00011770	DINAMOMETRO TIPO COLLINS	09	09530007	099001	1CH000	2021M12	6	4,305.90	25,835.40
53101	Equipo médico y de laboratorio	13924120	0000215664	26|	H.G.Z. No. 36	Pachuca de Soto	13010033	130102	200200	531-562	1457	01	01	00011947	LAMPARA DE EXAMINACION CON FUENTE DE LUZ DE FIBRA OPTICA	09	09530007	099001	1CH000	2021M12	86	18,690.31	1,607,366.66
53101	Equipo médico y de laboratorio	13924121	0000216593	26|	H.G.Z. No. 36	Pachuca de Soto	13010033	130102	200200	531-333	0317	01	01	00011803	ELECTROMIOGRAFO DE CUATRO CANALES	09	09530007	099001	1CH000	2021M12	1	1,172,630.86	1,172,630.86
53101	Equipo médico y de laboratorio	13924122	0000216036	26|	H.G.Z. No. 36	Pachuca de Soto	13010033	130102	200200	531-074	0013	02	01	00011635	ARMAZON DE LENTES PARA PRUEBAS, AJUSTABLES	09	09530007	099001	1CH000	2021M12	1	8,814.43	8,814.43
53101	Equipo médico y de laboratorio	13924123	0000216038	26|	H.G.Z. No. 36	Pachuca de Soto	13010033	130102	200200	531-165	0021	01	01	00011712	CAMPIMETRO COMPUTARIZADO	09	09530007	099001	1CH000	2021M12	1	990,334.58	990,334.58
53101	Equipo médico y de laboratorio	13924124	0000215488	26|	H.G.Z. No. 36	Pachuca de Soto	13010033	130102	200200	531-389	0070	00	01	00011878	EXOFTALMOMETRO DE PRISMAS	09	09530007	099001	1CH000	2021M12	1	27,376.00	27,376.00
53101	Equipo médico y de laboratorio	13924125	0000215845	26|	H.G.Z. No. 36	Pachuca de Soto	13010033	130102	200200	531-576	0073	02	01	00011988	LENSOMETRO	09	09530007	099001	1CH000	2021M12	1	73,147.11	73,147.11
53101	Equipo médico y de laboratorio	13924126	0000216219	26|	H.G.Z. No. 36	Pachuca de Soto	13010033	130102	200200	531-578	0451	01	01	00011997	LENTE DE TRES ESPEJOS	09	09530007	099001	1CH000	2021M12	1	20,641.28	20,641.28
53101	Equipo médico y de laboratorio	13924127	0000216234	26|	H.G.Z. No. 36	Pachuca de Soto	13010033	130102	200200	531-661	0087	01	01	00012070	UNIDAD OFTALMOLOGICA	09	09530007	099001	1CH000	2021M12	1	1,008,325.09	1,008,325.09
53101	Equipo médico y de laboratorio	13924128	0000216425	26|	H.G.Z. No. 36	Pachuca de Soto	13010033	130102	200200	531-707	0166	02	01	00012084	PRISMAS	09	09530007	099001	1CH000	2021M12	1	13,010.05	13,010.05
53101	Equipo médico y de laboratorio	13924129	0000216048	26|	H.G.Z. No. 36	Pachuca de Soto	13010033	130102	200200	531-785	0153	04	01	00012103	RETINOSCOPIO LINEAL	09	09530007	099001	1CH000	2021M12	1	32,068.24	32,068.24
53101	Equipo médico y de laboratorio	13924130	0000215498	26|	H.G.Z. No. 36	Pachuca de Soto	13010033	130102	200200	531-875	0105	02	01	00012162	TONOMETRO DE IDENTACION	09	09530007	099001	1CH000	2021M12	1	5,683.20	5,683.20
53101	Equipo médico y de laboratorio	13924131	0000216590	26|	H.G.Z. No. 36	Pachuca de Soto	13010033	130102	200200	531-614	0374	01	01	00012018	PAQUIMETRO ULTRASONICO	09	09530007	099001	1CH000	2021M12	1	98,143.46	98,143.46
53101	Equipo médico y de laboratorio	13924132	0000216604	26|	H.G.Z. No. 36	Pachuca de Soto	13010033	130102	200200	531-661	0061	01	01	00012068	TOPOGRAFO CORNEAL	09	09530007	099001	1CH000	2021M12	1	909,933.23	909,933.23
53101	Equipo médico y de laboratorio	13924133	0000216413	26|	H.G.Z. No. 36	Pachuca de Soto	13010033	130102	200200	531-160	0026	03	01	00011709	UNIDAD DE FOTOFLUORANGIOGRAFIA	09	09530007	099001	1CH000	2021M12	1	2,058,186.47	2,058,186.47
53101	Equipo médico y de laboratorio	13924134	0000216596	26|	H.G.Z. No. 36	Pachuca de Soto	13010033	130102	200200	531-350	0026	01	01	00011838	LASER QUIRURGICO NEODYNIUM-YAG	09	09530007	099001	1CH000	2021M12	1	1,472,346.06	1,472,346.06
53101	Equipo médico y de laboratorio	13924135	0000216035	26|	H.G.Z. No. 36	Pachuca de Soto	13010033	130102	200200	531-616	5066	03	01	00012033	MESA PARA TRATAMIENTO FISIATRICO	09	09530007	099001	1CH000	2021M12	10	10,459.96	104,599.60
53101	Equipo médico y de laboratorio	13924136	0000215496	26|	H.G.Z. No. 36	Pachuca de Soto	13010033	130102	200200	531-698	0019	03	01	00012080	PLANTOSCOPIO	09	09530007	099001	1CH000	2021M12	1	14,608.45	14,608.45
53101	Equipo médico y de laboratorio	13924137	0000215296	26|	H.G.Z. No. 36	Pachuca de Soto	13010033	130102	200200	531-678	0013	02	01	00012076	PLICOMETRO	09	09530007	099001	1CH000	2021M12	4	10,151.64	40,606.56
53101	Equipo médico y de laboratorio	13924138	0000215658	26|	H.G.Z. No. 36	Pachuca de Soto	13010033	130102	200200	531-292	0019	02	01	00011762	FONODETECTOR PORTATIL DE LATIDOS FETALES	09	09530007	099001	1CH000	2021M12	8	5,573.09	44,584.72
53101	Equipo médico y de laboratorio	13924139	0000215291	26|	H.G.Z. No. 36	Pachuca de Soto	13010033	130102	200200	531-375	0126	03	01	00011853	ESTETOSCOPIO DE CAPSULA DOBLE	09	09530007	099001	1CH000	2021M12	80	1,468.20	117,456.00
53101	Equipo médico y de laboratorio	13924140	0000216415	26|	H.G.Z. No. 36	Pachuca de Soto	13010033	130102	200200	531-295	1162	04	01	00011766	ESTUCHE DE DIAGNOSTICO HOSPITALARIO	09	09530007	099001	1CH000	2021M12	35	13,727.64	480,467.40
53101	Equipo médico y de laboratorio	13924143	0000216225	26|	H.G.Z. No. 36	Pachuca de Soto	13010033	130102	200200	531-231	0161	03	01	00011739	INCUBADORA PARA CONTROLES BIOLOGICOS DE LA ESTERILIZACION CON VAPOR	09	09530007	099001	1CH000	2021M12	2	30,084.60	60,169.20
53101	Equipo médico y de laboratorio	13924144	0000216039	26|	H.G.Z. No. 36	Pachuca de Soto	13010033	130102	200200	531-248	0014	02	01	00011743	CRONOMETRO DIGITAL	09	09530007	099001	1CH000	2021M12	10	1,062.12	10,621.20
53101	Equipo médico y de laboratorio	13924145	0000216595	26|	H.G.Z. No. 36	Pachuca de Soto	13010033	130102	200200	531-341	0564	01	01	00011816	UNIDAD DE ORTOPANTOMOGRAFIA	09	09530007	099001	1CH000	2021M12	1	3,504,425.72	3,504,425.72
53101	Equipo médico y de laboratorio	13924146	0000216594	26|	H.G.Z. No. 36	Pachuca de Soto	13010033	130102	200200	531-341	0499	01	01	00011814	UNIDAD RADIOGRAFICA DE S.MA CUBIERTA DESPLAZABLE	09	09530007	099001	1CH000	2021M12	1	5,081,414.28	5,081,414.28
53101	Equipo médico y de laboratorio	13924147	0000215852	26|	H.G.Z. No. 36	Pachuca de Soto	13010033	130102	200200	531-341	0481	05	01	00011813	UNIDAD RADIOLOGICA Y FLUOROSCOPICA DIGITAL CON TELEMANDO	09	09530007	099001	1CH000	2021M12	2	8,785,629.49	17,571,258.98

ANEXOS
DIVISIÓN DE CONTRATOS

GOBIERNO DE MÉXICO | IMSS

DIRECCIÓN DE FINANZAS
UNIDAD DE OPERACIÓN FINANCIERA
COORDINACION DE PRESUPUESTO E
INFORMACIÓN PROGRAMÁTICA

México 2021 Año de la Independencia

Anexo 1 Equipamiento 2021

OLI No.: 270 / 1566

Clave de cartera SHCP : 1650GYR0061
No. solicitud de SHCP : 48575

No. de programa o proyecto PREI : 15130001
Cuenta contable PREI: 13350109

Nombre del programa o proyecto : Construcción del Hospital General de Zona de 170 camas en el municipio de Pachuca, Hidalgo

cifras en pesos

						PREI Milenium Presupuesto del Destino del Bien				SAI				PREI		PREI Milenium Control de Compromisos					Monto autorizado		
Clave COG	Nombre de clave COG	ID de Transac.	ID de Solicitud	CUR	Nombre de la Unidad	Municipio /Estado	Ubicación	UI	Centro de Costo	GPO-GEN	ESP	DIF	VAR	ID de Articulo	Descripción	URG	URG Ubicación	UI	Centro de Costo	Periodo Pptal	No. de bienes	Precio Unitario con IVA	Importe Total con IVA
53101	Equipo médico y de laboratorio	13924153	0000215863	26|	H.G.Z. No. 36	Pachuca de Soto	13010033	130102	200200	531-695	0061	02	01	00012079	PORTA MANDILES	09	09530007	099001	1CH000	2021M12	1	11,325.27	11,325.27
53101	Equipo médico y de laboratorio	13924155	0000215861	26|	H.G.Z. No. 36	Pachuca de Soto	13010033	130102	200200	531-626	0107	01	01	00012054	VIDEOMICROSCOPIO (MICROSCOPIO CON CIRCUITO CERRADO DE TELEVISION)	09	09530007	099001	1CH000	2021M12	1	191,400.00	191,400.00
53101	Equipo médico y de laboratorio	13924156	0000216042	26|	H.G.Z. No. 36	Pachuca de Soto	13010033	130102	200200	531-562	1465	01	01	00011948	LAMPARA QUIRURGICA SENCILLA DE OPERACION MANUAL	09	09530007	099001	1CH000	2021M12	6	262,832.54	1,576,995.24
53101	Equipo médico y de laboratorio	13924159	0000215659	26|	H.G.Z. No. 36	Pachuca de Soto	13010033	130102	200200	531-292	0258	01	01	00011764	CARDIOTOCOGRAFO	09	09530007	099001	1CH000	2021M12	4	89,747.37	358,989.48
53101	Equipo médico y de laboratorio	13924160	0000215482	26|	H.G.Z. No. 36	Pachuca de Soto	13010033	130102	200200	531-156	0147	02	01	00011697	CAMA CAMILLA RADIOTRANSPARENTE	09	09530007	099001	1CH000	2021M12	6	113,637.74	681,826.44
53101	Equipo médico y de laboratorio	13924162	0000216409	26|	H.G.Z. No. 36	Pachuca de Soto	13010033	130102	200200	531-081	0766	02	01	00011640	ASPIRADOR GASTRICO PARA SUCCION CONTINUA E INTERMITENTE	09	09530007	099001	1CH000	2021M12	15	58,651.57	879,773.55
53101	Equipo médico y de laboratorio	13924163	0000215497	26|	H.G.Z. No. 36	Pachuca de Soto	13010033	130102	200200	531-803	0029	02	01	00012117	SABANA TERMICA CON AIRE CALIENTE	09	09530007	099001	1CH000	2021M12	11	69,066.40	759,730.40
53101	Equipo médico y de laboratorio	13924164	0000216588	26|	H.G.Z. No. 36	Pachuca de Soto	13010033	130102	200200	531-572	0515	01	01	00011986	LAVADOR DESINFECTOR DE COMODOS DE VAPOR DIRECTO	09	09530007	099001	1CH000	2021M12	16	176,973.58	2,831,577.28
53101	Equipo médico y de laboratorio	13924165	0000215485	26|	H.G.Z. No. 36	Pachuca de Soto	13010033	130102	200200	531-375	0159	02	01	00011854	ESTETOSCOPIO DE PINARD	09	09530007	099001	1CH000	2021M12	2	440.70	881.40
53101	Equipo médico y de laboratorio	13924166	0000216037	26|	H.G.Z. No. 36	Pachuca de Soto	13010033	130102	200200	531-116	0369	03	01	00011662	ESFIGMOMANOMETRO ANEROIDE PORTATIL	09	09530007	099001	1CH000	2021M12	90	5,758.64	518,277.60
53101	Equipo médico y de laboratorio	13924167	0000215481	26|	H.G.Z. No. 36	Pachuca de Soto	13010033	130102	200200	531-110	0209	02	01	00011656	BASCULA ELECTRONICA	09	09530007	099001	1CH000	2021M12	6	7,453.85	44,723.10
53101	Equipo médico y de laboratorio	13924170	0000216230	26|	H.G.Z. No. 36	Pachuca de Soto	13010033	130102	200200	531-562	0707	03	01	00011940	LAMPARA OBSTETRICA	09	09530007	099001	1CH000	2021M12	2	230,328.64	460,657.28
53101	Equipo médico y de laboratorio	13924171	0000216232	26|	H.G.Z. No. 36	Pachuca de Soto	13010033	130102	200200	531-568	0057	03	01	00011952	LARINGOSCOPIO	09	09530007	099001	1CH000	2021M12	14	28,619.90	400,678.60
53101	Equipo médico y de laboratorio	13924174	0000215855	26|	H.G.Z. No. 36	Pachuca de Soto	13010033	130102	200200	531-572	0309	02	01	00011983	LAVADORA DESCONTAMINADORA	09	09530007	099001	1CH000	2021M12	10	899,000.00	8,990,000.00
53101	Equipo médico y de laboratorio	13924176	0000215287	26|	H.G.Z. No. 36	Pachuca de Soto	13010033	130102	200200	531-081	0832	01	01	00011642	SISTEMA PARA ASPIRACION DE SECRECIONES	09	09530007	099001	1CH000	2021M12	9	28,136.84	253,231.56
53101	Equipo médico y de laboratorio	13924179	0000216414	26|	H.G.Z. No. 36	Pachuca de Soto	13010033	130102	200200	531-285	0109	01	01	00011751	UNIDAD DE DERMOABRACION	09	09530007	099001	1CH000	2021M12	2	430,489.54	860,979.08
53101	Equipo médico y de laboratorio	13924180	0000215286	26|	H.G.Z. No. 36	Pachuca de Soto	13010033	130102	200200	531-081	0816	02	01	00011641	EQUIPO PORTATIL ASPIRADOR PARA SUCCION RAPIDA	09	09530007	099001	1CH000	2021M12	7	65,357.79	457,504.53
53101	Equipo médico y de laboratorio	13924181	0000215654	26|	H.G.Z. No. 36	Pachuca de Soto	13010033	130102	200200	531-081	0089	02	01	00011639	ASPIRADOR ULTRASONICO	09	09530007	099001	1CH000	2021M12	2	3,918,138.51	7,836,277.02
53101	Equipo médico y de laboratorio	13924182	0000215290	26|	H.G.Z. No. 36	Pachuca de Soto	13010033	130102	200200	531-345	0321	02	01	00011837	EQUIPO NEUMATICO PARA ISQUEMIA	09	09530007	099001	1CH000	2021M12	3	681,417.04	2,044,251.12
53101	Equipo médico y de laboratorio	13924183	0000216040	26|	H.G.Z. No. 36	Pachuca de Soto	13010033	130102	200200	531-283	0028	02	01	00011747	DERMATOMO PARA PIEL QUEMADA	09	09530007	099001	1CH000	2021M12	1	243,387.35	243,387.35
53101	Equipo médico y de laboratorio	13924184	0000215860	26|	H.G.Z. No. 36	Pachuca de Soto	13010033	130102	200200	531-626	0081	01	01	00012052	MICROSCOPIO PARA CIRUGIA RECONSTRUCTIVA	09	09530007	099001	1CH000	2021M12	1	4,488,175.93	4,488,175.93
53101	Equipo médico y de laboratorio	13924185	0000215495	26|	H.G.Z. No. 36	Pachuca de Soto	13010033	130102	200200	531-626	0016	04	01	00012049	MICROSCOPIO PARA OTORRINOLARINGOCIRUGIA	09	09530007	099001	1CH000	2021M12	1	1,647,083.64	1,647,083.64
53101	Equipo médico y de laboratorio	13924186	0000216237	26|	H.G.Z. No. 36	Pachuca de Soto	13010033	130102	200200	531-829	0227	01	01	00012132	SISTEMA DE IRRIGACION - SUCCION EN GABINETE RODABLE	09	09530007	099001	1CH000	2021M12	2	247,682.50	495,365.00
53101	Equipo médico y de laboratorio	13924188	0000215669	26|	H.G.Z. No. 36	Pachuca de Soto	13010033	130102	200200	531-635	0122	01	01	00012060	MOTOR NEUMATICO COMPACTO	09	09530007	099001	1CH000	2021M12	2	1,138,577.56	2,277,155.12
53101	Equipo médico y de laboratorio	13924189	0000216605	26|	H.G.Z. No. 36	Pachuca de Soto	13010033	130102	200200	531-692	0023	03	01	00012078	PISTOLA PARA TOMA DE BIOPSIAS	09	09530007	099001	1CH000	2021M12	1	52,994.38	52,994.38
53101	Equipo médico y de laboratorio	13924190	0000215864	26|	H.G.Z. No. 36	Pachuca de Soto	13010033	130102	200200	531-908	0015	01	01	00012167	TRITURADOR COTTLE	09	09530007	099001	1CH000	2021M12	1	8,105.64	8,105.64
53101	Equipo médico y de laboratorio	13924191	0000215479	26|	H.G.Z. No. 36	Pachuca de Soto	13010033	130102	200200	531-023	0015	01	01	00011620	ANCIOSCOPIO	09	09530007	099001	1CH000	2021M12	1	238,679.67	238,679.67

GOBIERNO DE MÉXICO | IMSS

DIRECCIÓN DE FINANZAS
UNIDAD DE OPERACIÓN FINANCIERA
COORDINACIÓN DE PRESUPUESTO E INFORMACIÓN PROGRAMÁTICA

México 2021 Año de la Independencia

Anexo 1 Equipamiento 2021

Clave de cartera SHCP : 1650GYR0061
No. solicitud de SHCP : 48575

No. de programa o proyecto PREI : 15130001
Cuenta contable PREI: 13350109

OLI No.: 270 / 1566

Nombre del programa o proyecto : Construcción del Hospital General de Zona de 170 camas en el municipio de Pachuca, Hidalgo

cifras en pesos

Clave COG	Nombre de clave COG	ID de Transac.	ID de Solicitud	CUR	Nombre de la Unidad	PREI Milenium Presupuesto del Destino del Bien				SAI				PREI		PREI Milenium Control de Compromisos					Monto autorizado		
						Municipio /Estado	Ubicación	UI	Centro de Costo	GPO-GEN	ESP	DIF	VAR	ID de Artículo	Descripción	URG	URG Ubicación	UI	Centro de Costo	Periodo Pptal	No. de bienes	Precio Unitario con IVA	Importe Total con IVA
53101	Equipo médico y de laboratorio	13924192	0000216598	26|	H.G.Z. No. 36	Pachuca de Soto	13010033	130102	200200	531-417	0050	01	01	00011887	FLEBOEXTRACTOR	09	09530007	099001	1CH000	2021M12	1	7,003.65	7,003.65
53101	Equipo médico y de laboratorio	13924195	0000215657	26|	H.G.Z. No. 36	Pachuca de Soto	13010033	130102	200200	531-283	0150	01	01	00011749	DERMATOMO BROWN	09	09530007	099001	1CH000	2021M12	1	682,814.10	682,814.10
53101	Equipo médico y de laboratorio	13924196	0000215484	26|	H.G.Z. No. 36	Pachuca de Soto	13010033	130102	200200	531-283	0200	01	01	00011750	DERMATOMO EQUIPO PARA TOMAR INJERTO DE PIEL, DE MILESIMAS DE PULGADA.	09	09530007	099001	1CH000	2021M12	1	461,910.32	461,910.32
53101	Equipo médico y de laboratorio	13924197	0000216412	26|	H.G.Z. No. 36	Pachuca de Soto	13010033	130102	200200	531-152	0059	03	01	00011682	CABEZAL TIPO MAYFIELD ADULTO	09	09530007	099001	1CH000	2021M12	2	678,379.56	1,356,759.12
53101	Equipo médico y de laboratorio	13924199	0000216049	26|	H.G.Z. No. 36	Pachuca de Soto	13010033	130102	200200	531-829	0631	02	01	00012139	SISTEMA PARA CIERRE DE CRANEOTOMIA	09	09530007	099001	1CH000	2021M12	1	377,000.00	377,000.00
53101	Equipo médico y de laboratorio	13924200	0000215867	26|	H.G.Z. No. 36	Pachuca de Soto	13010033	130102	200200	531-942	0039	02	01	00012199	ENDOSCOPIO NEUROQUIRURGICO FLEXIBLE	09	09530007	099001	1CH000	2021M12	1	1,898,820.18	1,898,820.18
53101	Equipo médico y de laboratorio	13924201	0000215299	26|	H.G.Z. No. 36	Pachuca de Soto	13010033	130102	200200	531-942	0021	02	01	00012198	ENDOSCOPIO NEUROQUIRURGICO RIGIDO	09	09530007	099001	1CH000	2021M12	1	2,777,770.12	2,777,770.12
53101	Equipo médico y de laboratorio	13924202	0000215662	26|	H.G.Z. No. 36	Pachuca de Soto	13010033	130102	200200	531-420	0105	02	01	00011894	RINOLARINGOFIBROSCOPIO	09	09530007	099001	1CH000	2021M12	1	1,802,381.38	1,802,381.38
53101	Equipo médico y de laboratorio	13924215	0000216589	26|	H.G.Z. No. 36	Pachuca de Soto	13010033	130102	200200	531-584	0214	02	01	00012000	LITOTRIPTOR INTRACORPOREO ELECTROMECANICO CON ACCESORIOS PARA URETERO Y NEFROSCOPIA	09	09530007	099001	1CH000	2021M12	1	2,196,356.47	2,196,356.47
53101	Equipo médico y de laboratorio	13924217	0000216591	26|	H.G.Z. No. 36	Pachuca de Soto	13010033	130102	200200	531-619	0411	03	01	00012046	MONITOR DE SIGNOS VITALES PARA EL TRASLADO DEL PACIENTE	09	09530007	099001	1CH000	2021M12	2	140,180.11	280,360.22
53101	Equipo médico y de laboratorio	13924218	0000215865	26|	H.G.Z. No. 36	Pachuca de Soto	13010033	130102	200200	531-941	0279	04	01	00012190	VENTILADOR DE TRASLADO PEDIATRICO-ADULTO	09	09530007	099001	1CH000	2021M12	5	586,846.09	2,934,230.45
53101	Equipo médico y de laboratorio	13924219	0000215660	26|	H.G.Z. No. 36	Pachuca de Soto	13010033	130102	200200	531-341	2248	01	01	00011818	UNIDAD RADIOLOGICA Y FLUOROSCOPICA TRANSPORTABLE TIPO ARCO EN C CON SUBSTRACCION DIGITAL	09	09530007	099001	1CH000	2021M12	2	4,911,597.44	9,823,194.88
53101	Equipo médico y de laboratorio	13924221	0000215483	26|	H.G.Z. No. 36	Pachuca de Soto	13010033	130102	200200	531-168	0069	02	01	00011713	ELECTROCARDIOGRAFO MULTICANAL CON	09	09530007	099001	1CH000	2021M12	6	124,330.70	745,984.20
53101	Equipo médico y de laboratorio	13924223	0000216429	26|	H.G.Z. No. 36	Pachuca de Soto	13010033	130102	200200	531-941	0048	01	01	00012188	VENTILADOR NEONATAL PARA CUIDADOS INTENSIVOS	09	09530007	099001	1CH000	2021M12	4	1,234,069.27	4,936,277.08
53101	Equipo médico y de laboratorio	13924225	0000216599	26|	H.G.Z. No. 36	Pachuca de Soto	13010033	130102	200200	531-497	0053	02	01	00011928	INCUBADORA DE TRASLADO	09	09530007	099001	1CH000	2021M12	3	303,426.51	910,279.53
53101	Equipo médico y de laboratorio	13924226	0000216410	26|	H.G.Z. No. 36	Pachuca de Soto	13010033	130102	200200	531-088	0157	02	01	00011646	AUDIOMETRO CLINICO	09	09530007	099001	1CH000	2021M12	1	303,723.02	303,723.02
53101	Equipo médico y de laboratorio	13924227	0000215487	26|	H.G.Z. No. 36	Pachuca de Soto	13010033	130102	200200	531-380	0913	01	01	00011863	GENERADOR TERAPEUTICO DE CORRIENTES DIADINAMICAS.	09	09530007	099001	1CH000	2021M12	7	73,441.90	514,093.30
53101	Equipo médico y de laboratorio	13924228	0000216411	26|	H.G.Z. No. 36	Pachuca de Soto	13010033	130102	200200	531-107	0139	04	01	00011652	BANO CON REMOLINO FIJO	09	09530007	099001	1CH000	2021M12	2	242,375.28	484,750.56
53101	Equipo médico y de laboratorio	13924230	0000216416	26|	H.G.Z. No. 36	Pachuca de Soto	13010033	130102	200200	531-500	0538	02	01	00011931	EQUIPO DE TERMOTERAPIA PARA EXTREMIDADES SUPERIORES	09	09530007	099001	1CH000	2021M12	2	172,566.24	345,132.48
53101	Equipo médico y de laboratorio	13924231	0000215854	26|	H.G.Z. No. 36	Pachuca de Soto	13010033	130102	200200	531-500	0546	02	01	00011932	EQUIPO DE TERMOTERAPIA PARA EXTREMIDADES INFERIORES	09	09530007	099001	1CH000	2021M12	2	172,566.24	345,132.48
53101	Equipo médico y de laboratorio	13924232	0000215288	26|	H.G.Z. No. 36	Pachuca de Soto	13010033	130102	200200	531-107	0162	01	01	00011653	BAÑO DE CUERPO ENTERO CON REMOLINO FIJO	09	09530007	099001	1CH000	2021M12	1	481,929.73	481,929.73
53101	Equipo médico y de laboratorio	13924233	0000215295	26|	H.G.Z. No. 36	Pachuca de Soto	13010033	130102	200200	531-454	0070	02	01	00011909	GRUA DE TRANSPORTE PARA CAMILLA	09	09530007	099001	1CH000	2021M12	1	251,483.81	251,483.81
53101	Equipo médico y de laboratorio	13924234	0000215489	26|	H.G.Z. No. 36	Pachuca de Soto	13010033	130102	200200	531-454	0088	01	01	00011910	GRUA PARA TRASLADO DE PACIENTES	09	09530007	099001	1CH000	2021M12	1	381,210.98	381,210.98
53101	Equipo médico y de laboratorio	13924235	0000215480	26|	H.G.Z. No. 36	Pachuca de Soto	13010033	130102	200200	531-107	0022	04	01	00011650	BAÑO DE PARAFINA EN FISIOTERAPIA	09	09530007	099001	1CH000	2021M12	2	48,093.91	96,187.82
53101	Equipo médico y de laboratorio	13924236	0000215656	26|	H.G.Z. No. 36	Pachuca de Soto	13010033	130102	200200	531-222	0014	03	01	00011734	COMPRESAS CALIENTES, UNIDAD DE	09	09530007	099001	1CH000	2021M12	3	45,871.04	137,613.12
53101	Equipo médico y de laboratorio	13924237	0000215293	26|	H.G.Z. No. 36	Pachuca de Soto	13010033	130102	200200	531-380	0103	01	01	00011858	ELECTROESTIMULADOR DE ALTO VOLTAJE	09	09530007	099001	1CH000	2021M12	6	78,300.00	469,800.00

ANEXOS DIVISIÓN DE CONTRATOS

GOBIERNO DE MÉXICO IMSS

DIRECCIÓN DE FINANZAS
UNIDAD DE OPERACIÓN FINANCIERA
COORDINACIÓN DE PRESUPUESTO E
INFORMACIÓN PROGRAMÁTICA

México 2021 Año de la Independencia

Anexo 1 Equipamiento 2021

Clave de cartera SHCP : 1650GYR0061 No. de programa o proyecto PREI : 15130001 OLI No.: 270 / 1566
No. solicitud de SHCP : 48575 Cuenta contable PREI: 13350109

Nombre del programa o proyecto : Construcción del Hospital General de Zona de 170 camas en el municipio de Pachuca, Hidalgo

cifras en pesos

						PREI Milenium Presupuesto del Destino del Bien				SAI				PREI		PREI Milenium Control de Compromisos					Monto autorizado		
Clave COG	Nombre de clave COG	ID de Transac.	ID de Solicitud	CUR	Nombre de la Unidad	Municipio /Estado	Ubicación	UI	Centro de Costo	GPO-GEN	ESP	DIF	VAR	ID de Articulo	Descripción	URG	URG Ubicación	UI	Centro de Costo	Periodo Pptal	No. de bienes	Precio Unitario con IVA	Importe Total con IVA
53101	Equipo médico y de laboratorio	13924238	0000215661	26I	H.G.Z. No. 36	Pachuca de Soto	13010033	130102	200200	531-380	0137	02	01	00011859	ESTIMULADOR NEUROMUSCULAR DE CORRIENTE INTERFERENCIAL, SIN SISTEMA DE VACIO	09	09530007	099001	1CH000	2021M12	9	69,736.35	627,627.15
53101	Equipo médico y de laboratorio	13924239	0000215486	26I	H.G.Z. No. 36	Pachuca de Soto	13010033	130102	200200	531-380	0145	03	01	00011860	ESTIMULADOR TENS	09	09530007	099001	1CH000	2021M12	8	54,413.52	435,308.16
53101	Equipo médico y de laboratorio	13924240	0000216229	26I	H.G.Z. No. 36	Pachuca de Soto	13010033	130102	200200	531-380	0806	03	01	00011861	ELECTROESTIMULADOR NEUROMUSCULAR DE BAJO VOLTAJE Y CORRIENTES DIADINAMICAS	09	09530007	099001	1CH000	2021M12	8	68,388.41	547,107.28
53101	Equipo médico y de laboratorio	13924241	0000216417	26I	H.G.Z. No. 36	Pachuca de Soto	13010033	130102	200200	531-562	0756	02	01	00011941	GENERADOR O LAMPARA DE RAYOS INFRARROJOS	09	09530007	099001	1CH000	2021M12	7	11,092.19	77,645.33
53101	Equipo médico y de laboratorio	13924242	0000215672	26I	H.G.Z. No. 36	Pachuca de Soto	13010033	130102	200200	531-923	0305	04	01	00012170	ULTRASONIDO TERAPEUTICO	09	09530007	099001	1CH000	2021M12	9	51,384.87	462,463.83
53101	Equipo médico y de laboratorio	13924243	0000216238	26I	H.G.Z. No. 36	Pachuca de Soto	13010033	130102	200200	531-884	0153	03	01	00012166	TRACCION CERVICO-PELVICO-TORACICA	09	09530007	099001	1CH000	2021M12	1	173,099.84	173,099.84
53101	Equipo médico y de laboratorio	13924244	0000216034	26I	H.G.Z. No. 36	Pachuca de Soto	13010033	130102	200200	531-616	0166	03	01	00012029	MESA INCLINABLE	09	09530007	099001	1CH000	2021M12	1	84,494.74	84,494.74
53101	Equipo médico y de laboratorio	13924245	0000216228	26I	H.G.Z. No. 36	Pachuca de Soto	13010033	130102	200200	531-350	0109	02	01	00011842	FLEXOEXTENSOR PARA MOVILIZACION CONTINUA Y PASIVA DE CADERA Y RODILLA	09	09530007	099001	1CH000	2021M12	1	135,302.40	135,302.40
53101	Equipo médico y de laboratorio	13924246	0000216227	26I	H.G.Z. No. 36	Pachuca de Soto	13010033	130102	200200	531-340	0235	01	01	00011809	EQUIPO DE HEMOFILTRACION PARA TERAPIA RENAL CONTINUA	09	09530007	099001	1CH000	2021M12	1	637,197.08	637,197.08
53101	Equipo médico y de laboratorio	13924247	0000216406	26I	H.G.Z. No. 36	Pachuca de Soto	13010033	130102	200200	531-609	0033	12	01	00012010	MARCAPASO CARDIACO TEMPORAL BIPOLAR	09	09530007	099001	1CH000	2021M12	1	111,459.30	111,459.30
53101	Equipo médico y de laboratorio	13924248	0000216041	26I	H.G.Z. No. 36	Pachuca de Soto	13010033	130102	200200	531-341	2479	03	01	00011823	UNIDAD RADIOLOGICA PORTATIL	09	09530007	099001	1CH000	2021M12	2	3,578,803.66	7,157,607.32
53101	Equipo médico y de laboratorio	13924252	0000215663	26I	H.G.Z. No. 36	Pachuca de Soto	13010033	130102	200200	531-480	0102	01	01	00011921	HUMIDIFICADOR DE INTERCAMBIO CALOR - HUMEDAD TIPO CASCADA ELECTRONICO	09	09530007	099001	1CH000	2021M12	4	94,911.17	379,644.68
53101	Equipo médico y de laboratorio	13924253	0000215490	26I	H.G.Z. No. 36	Pachuca de Soto	13010033	130102	200200	531-562	0046	04	01	00011937	LAMPARA DE FOTOTERAPIA LAMPARA DE FOTOTERAPIA, PARA EL TRATAMIENTO DE PACIENTES RECIEN NACIDOS CON HIPERBILIRRUBINEMIA	09	09530007	099001	1CH000	2021M12	4	144,352.75	577,411.00
53101	Equipo médico y de laboratorio	13924254	0000215866	26I	H.G.Z. No. 36	Pachuca de Soto	13010033	130102	200200	531-941	0972	03	01	00012193	VENTILADOR ADULTO - PEDIATRICO	09	09530007	099001	1CH000	2021M12	14	1,070,795.18	14,991,132.52
53101	Equipo médico y de laboratorio	13924255	0000216218	26I	H.G.Z. No. 36	Pachuca de Soto	13010033	130102	200200	531-572	0549	01	01	00011987	LAVADORA DE EQUIPO DE INHALOTERAPIA	09	09530007	099001	1CH000	2021M12	2	565,139.59	1,130,279.18
53101	Equipo médico y de laboratorio	13924258	0000215671	26I	H.G.Z. No. 36	Pachuca de Soto	13010033	130102	200200	531-857	0982	01	01	00012156	SISTEMA UNIVERSAL DE VIDEO PARA ENDOSCOPIOS	09	09530007	099001	1CH000	2021M12	1	2,103,763.41	2,103,763.41
53101	Equipo médico y de laboratorio	13924259	0000215294	26I	H.G.Z. No. 36	Pachuca de Soto	13010033	130102	200200	531-385	1049	01	01	00011872	ESTERILIZADOR DE BAJA TEMPERATURA A TRAVES DE ACIDO PERACETICO	09	09530007	099001	1CH000	2021M12	1	1,752,216.21	1,752,216.21
53101	Equipo médico y de laboratorio	13924260	0000216597	26I	H.G.Z. No. 36	Pachuca de Soto	13010033	130102	200200	531-361	0171	01	01	00011851	ESPIROMETRO COMPUTARIZADO CON NEUMOTACOGRAFO	09	09530007	099001	1CH000	2021M12	2	112,036.05	224,072.10
53101	Equipo médico y de laboratorio	13924261	0000215297	26I	H.G.Z. No. 36	Pachuca de Soto	13010033	130102	200200	531-700	0106	02	01	00012081	PLETISMOGRAFO CORPORAL	09	09530007	099001	1CH000	2021M12	1	2,125,437.19	2,125,437.19
53101	Equipo médico y de laboratorio	13924262	0000215670	26I	H.G.Z. No. 36	Pachuca de Soto	13010033	130102	200200	531-806	0042	01	01	00012120	UNIDAD DE SECADO PARA EQUIPO DE INHALOTERAPIA	09	09530007	099001	1CH000	2021M12	1	418,409.80	418,409.80
53101	Equipo médico y de laboratorio	13924263	0000215849	26I	H.G.Z. No. 36	Pachuca de Soto	13010033	130102	200200	531-081	0014	02	01	00011636	ASPIRADOR PORTATIL PARA SUCCION CONTINUA	09	09530007	099001	1CH000	2021M12	3	58,653.36	175,960.08
53101	Equipo médico y de laboratorio	13924264	0000215491	26I	H.G.Z. No. 36	Pachuca de Soto	13010033	130102	200200	531-562	0905	04	01	00011942	LAMPARA QUIRURGICA PORTATIL PARA EMERGENCIA	09	09530007	099001	1CH000	2021M12	1	212,024.05	212,024.05
53101	Equipo médico y de laboratorio	13924265	0000215853	26I	H.G.Z. No. 36	Pachuca de Soto	13010033	130102	200200	531-438	0014	01	01	00011905	GAFAS PROTECTORAS PARA EVITAR CONTAMINACION POR LIQUIDOS CORPORALES	09	09530007	099001	1CH000	2021M12	3	2,218.71	6,656.13

GOBIERNO DE MÉXICO | IMSS

DIRECCIÓN DE FINANZAS
UNIDAD DE OPERACIÓN FINANCIERA
COORDINACIÓN DE PRESUPUESTO E
INFORMACIÓN PROGRAMÁTICA

México 2021 Año de la Independencia

Anexo 1 Equipamiento 2021

Clave de cartera SHCP : 1650GYR0061
No. solicitud de SHCP : 48575

No. de programa o proyecto PREI : 15130001
Cuenta contable PREI: 13350109

OLI No.: 270 / 1566

Nombre del programa o proyecto : Construcción del Hospital General de Zona de 170 camas en el municipio de Pachuca, Hidalgo

cifras en pesos

Clave COG	Nombre de clave COG	ID de Transac.	ID de Solicitud	CUR	Nombre de la Unidad	PREI Milenium Presupuesto del Destino del Bien				SAI				PREI		PREI Milenium Control de Compromisos					Monto autorizado		
						Municipio /Estado	Ubicación	UI	Centro de Costo	GPO-GEN	ESP	DIF	VAR	ID de Artículo	Descripción	URG	URG Ubicación	UI	Centro de Costo	Periodo Pptal	No. de bienes	Precio Unitario con IVA	Importe Total con IVA
53101	Equipo médico y de laboratorio	13924266	0000216239	26|	H.G.Z. No. 36	Pachuca de Soto	13010033	130102	200200	533-255	0218	03	01	00012246	CONGELADOR HORIZONTAL DE REFRIGERANTES PARA VACUNAS	09	09530007	099001	1CH000	2021M12	1	16,936.00	16,936.00
53101	Equipo médico y de laboratorio	13924267	0000215678	26|	H.G.Z. No. 36	Pachuca de Soto	13010033	130102	200200	533-786	0034	03	01	00012311	REFRIGERADOR PARA VACUNAS	09	09530007	099001	1CH000	2021M12	20	81,142.00	1,622,840.00
53101	Equipo médico y de laboratorio	13924307	0000216607	26|	H.G.Z. No. 36	Pachuca de Soto	13010033	130102	200200	533-424	0024	02	01	00012268	FLEXOEXTENSOR DE MUNECA.	09	09530007	099001	1CH000	2021M12	5	2,186.38	10,931.90
53101	Equipo médico y de laboratorio	13924309	0000215856	26|	H.G.Z. No. 36	Pachuca de Soto	13010033	130102	200200	535-461	0122	03	01	00012384	GONIOMETRO.	09	09530007	099001	1CH000	2021M12	5	1,738.05	8,690.25
53101	Equipo médico y de laboratorio	13924537	0000216403	26|	H.G.Z. No. 36	Pachuca de Soto	13010033	130102	200200	537-175	0067	02	01	00013056	CARTILLA DE AMSLER O YANUZZI	09	09530007	099001	1CH000	2021M12	1	3,117.32	3,117.32
53101	Equipo médico y de laboratorio	13924538	0000216031	26|	H.G.Z. No. 36	Pachuca de Soto	13010033	130102	200200	537-175	0083	03	01	00013057	CARTILLA DE ISHIHARA.	09	09530007	099001	1CH000	2021M12	1	6,618.81	6,618.81
53101	Equipo médico y de laboratorio	13924545	0000216487	26|	H.G.Z. No. 36	Pachuca de Soto	13010033	130102	200200	537-578	0128	04	01	00014147	LENTES PARA PRUEBA	09	09530007	099001	1CH000	2021M12	1	27,731.63	27,731.63
53101	Equipo médico y de laboratorio	13924547	0000216154	26|	H.G.Z. No. 36	Pachuca de Soto	13010033	130102	200200	537-835	0028	01	01	00015817	SIERRA PARA CORTAR YESO	09	09530007	099001	1CH000	2021M12	2	18,776.35	37,552.70
53101	Equipo médico y de laboratorio	13924556	0000215920	26|	H.G.Z. No. 36	Pachuca de Soto	13010033	130102	200200	537-596	0035	02	01	00014167	ANTEOJOS PARA OPERACIONES (TELELUPA)	09	09530007	099001	1CH000	2021M12	2	52,295.12	104,590.24
53101	Equipo médico y de laboratorio	13925311	0000215388	26|	H.G.Z. No. 36	Pachuca de Soto	13010033	130102	200200	564-002	0995	03	01	00016266	ESPEJO DE TRES SECCIONES.	09	09530007	099001	1CH000	2021M12	3	13,283.76	39,851.28
53101	Equipo médico y de laboratorio	13925312	0000215954	26|	H.G.Z. No. 36	Pachuca de Soto	13010033	130102	200200	564-002	0987	02	01	00016265	ESPEJO PARA VALORAR POSTURA	09	09530007	099001	1CH000	2021M12	5	7,308.00	36,540.00
53101	Equipo médico y de laboratorio	13925313	0000216145	26|	H.G.Z. No. 36	Pachuca de Soto	13010033	130102	200200	564-002	1084	02	01	00016271	PLOMADA.	09	09530007	099001	1CH000	2021M12	1	2,048.25	2,048.25
53101	Equipo médico y de laboratorio	13925315	0000216679	26|	H.G.Z. No. 36	Pachuca de Soto	13010033	130102	200200	564-002	0706	02	01	00016245	MONOPATIN	09	09530007	099001	1CH000	2021M12	1	104,890.88	104,890.88
53101	Equipo médico y de laboratorio	13925316	0000216327	26|	H.G.Z. No. 36	Pachuca de Soto	13010033	130102	200200	564-002	0771	01	01	00016250	PRONOSUPINADOR	09	09530007	099001	1CH000	2021M12	5	10,920.89	54,604.45
53101	Equipo médico y de laboratorio	13925317	0000215386	26|	H.G.Z. No. 36	Pachuca de Soto	13010033	130102	200200	564-002	0862	02	01	00016255	BANDAS ELASTICAS	09	09530007	099001	1CH000	2021M12	2	6,008.64	12,017.28
53101	Equipo médico y de laboratorio	13925318	0000216510	26|	H.G.Z. No. 36	Pachuca de Soto	13010033	130102	200200	564-002	0888	02	01	00016256	SIMULADOR DE ESCALERA.	09	09530007	099001	1CH000	2021M12	1	869,499.34	869,499.34
53101	Equipo médico y de laboratorio	13925319	0000215387	26|	H.G.Z. No. 36	Pachuca de Soto	13010033	130102	200200	564-002	0896	02	01	00016257	SISTEMA DE RESISTENCIA	09	09530007	099001	1CH000	2021M12	1	106,722.82	106,722.82
53101	Equipo médico y de laboratorio	13925320	0000215583	26|	H.G.Z. No. 36	Pachuca de Soto	13010033	130102	200200	564-002	1050	03	01	00016268	MESA MODELO	09	09530007	099001	1CH000	2021M12	1	26,651.80	26,651.80
53101	Equipo médico y de laboratorio	13925321	0000216521	26|	H.G.Z. No. 36	Pachuca de Soto	13010033	130102	200200	564-002	1092	02	01	00016272	POLEAS.	09	09530007	099001	1CH000	2021M12	3	82,286.29	246,858.87
53101	Equipo médico y de laboratorio	13925322	0000215590	26|	H.G.Z. No. 36	Pachuca de Soto	13010033	130102	200200	564-002	1175	01	01	00016279	HELPER.	09	09530007	099001	1CH000	2021M12	6	1,836.59	11,019.54
53101	Equipo médico y de laboratorio	13925324	0000215398	26|	H.G.Z. No. 36	Pachuca de Soto	13010033	130102	200200	564-002	1118	03	01	00016274	SILLA CON ASIENTO AJUSTABLE.	09	09530007	099001	1CH000	2021M12	4	8,240.25	32,961.00
53101	Equipo médico y de laboratorio	13925325	0000215385	26|	H.G.Z. No. 36	Pachuca de Soto	13010033	130102	200200	564-002	0854	02	01	00016254	ESTACION DE TRABAJO PARA ACTIVIDADES COGNITIVAS	09	09530007	099001	1CH000	2021M12	1	75,427.22	75,427.22
53101	Equipo médico y de laboratorio	13925326	0000215939	26|	H.G.Z. No. 36	Pachuca de Soto	13010033	130102	200200	564-002	0102	01	01	00016219	JUEGO DE PESAS TIPO MANCUERNA	09	09530007	099001	1CH000	2021M12	5	4,320.85	21,604.25
53101	Equipo médico y de laboratorio	13925327	0000216323	26|	H.G.Z. No. 36	Pachuca de Soto	13010033	130102	200200	564-002	0219	01	01	00016220	ANDADERA DE ALUMINIO, SIN ASIENTO	09	09530007	099001	1CH000	2021M12	9	1,419.45	12,775.05
53101	Equipo médico y de laboratorio	13925328	0000216676	26|	H.G.Z. No. 36	Pachuca de Soto	13010033	130102	200200	564-002	0276	02	01	00016221	ANDADERA CON ASIENTO	09	09530007	099001	1CH000	2021M12	4	2,747.55	10,990.20
53101	Equipo médico y de laboratorio	13925329	0000215384	26|	H.G.Z. No. 36	Pachuca de Soto	13010033	130102	200200	564-002	0813	02	01	00016251	TABLA PARA TRASLADOS	09	09530007	099001	1CH000	2021M12	4	5,454.01	21,816.04
53101	Equipo médico y de laboratorio	13925330	0000216688	26|	H.G.Z. No. 36	Pachuca de Soto	13010033	130102	200200	564-002	1068	03	01	00016269	MULETA TIPO CANADIENSE.	09	09530007	099001	1CH000	2021M12	3	2,061.64	6,184.92
53101	Equipo médico y de laboratorio	13925331	0000215584	26|	H.G.Z. No. 36	Pachuca de Soto	13010033	130102	200200	564-002	1076	03	01	00016270	MULETILLA.	09	09530007	099001	1CH000	2021M12	6	4,899.84	29,399.04

ANEXOS
DIVISIÓN DE DOCUMENTOS

GOBIERNO DE MÉXICO IMSS

DIRECCIÓN DE FINANZAS
UNIDAD DE OPERACION FINANCIERA
COORDINACIÓN DE PRESUPUESTO E INFORMACIÓN PROGRAMÁTICA

México 2021 Año de la Independencia

Anexo 1 Equipamiento 2021

OLI No.: 270 / 1566

Clave de cartera SHCP : 1650GYR0061
No. solicitud de SHCP : 48575

No. de programa o proyecto PREI : 15130001
Cuenta contable PREI: 13350109

Nombre del programa o proyecto : Construcción del Hospital General de Zona de 170 camas en el municipio de Pachuca, Hidalgo

cifras en pesos

						PREI Milenium Presupuesto del Destino del Bien				SAI				PREI		PREI Milenium Control de Compromisos					Monto autorizado		
Clave COG	Nombre de clave COG	ID de Transac.	ID de Solicitud	CUR	Nombre de la Unidad	Municipio /Estado	Ubicación	UI	Centro de Costo	GPO-GEN	ESP	DIF	VAR	ID de Articulo	Descripción	URG	URG Ubicación	UI	Centro de Costo	Periodo Pptal	No. de bienes	Precio Unitario con IVA	Importe Total con IVA
53101	Equipo médico y de laboratorio	13925332	0000215940	26|	H.G.Z. No. 36	Pachuca de Soto	13010033	130102	200200	564-002	0334	02	01	00016224	BARRAS PARALELAS. BARRAS PARALELAS, ABATIBLES,	09	09530007	099001	1CH000	2021M12	1	16,687.30	16,687.30
53101	Equipo médico y de laboratorio	13925333	0000215373	26|	H.G.Z. No. 36	Pachuca de Soto	13010033	130102	200200	564-002	0342	02	01	00016225	JUEGO DE CILINDROS DE POLIURETANO	09	09530007	099001	1CH000	2021M12	2	3,741.66	7,483.32
53101	Equipo médico y de laboratorio	13925334	0000216130	26|	H.G.Z. No. 36	Pachuca de Soto	13010033	130102	200200	564-002	0375	03	01	00016226	PELOTA TIPO BOBATH	09	09530007	099001	1CH000	2021M12	5	1,304.84	6,524.20
53101	Equipo médico y de laboratorio	13925335	0000215380	26|	H.G.Z. No. 36	Pachuca de Soto	13010033	130102	200200	564-002	0391	01	01	00016227	SILLA DE RELAJACION	09	09530007	099001	1CH000	2021M12	1	11,153.72	11,153.72
53101	Equipo médico y de laboratorio	13925336	0000215754	26|	H.G.Z. No. 36	Pachuca de Soto	13010033	130102	200200	564-002	0409	02	01	00016228	MESA DE ESTABILIDAD.	09	09530007	099001	1CH000	2021M12	3	60,973.61	182,920.83
53101	Equipo médico y de laboratorio	13925337	0000216507	26|	H.G.Z. No. 36	Pachuca de Soto	13010033	130102	200200	564-002	0474	02	01	00016232	RAMPA Y ESCALERA	09	09530007	099001	1CH000	2021M12	1	16,536.98	16,536.98
53101	Equipo médico y de laboratorio	13925339	0000216684	26|	H.G.Z. No. 36	Pachuca de Soto	13010033	130102	200200	564-002	0912	03	01	00016259	SILLA CON ASIENTO CUADRADO	09	09530007	099001	1CH000	2021M12	1	16,849.12	16,849.12
53101	Equipo médico y de laboratorio	13925340	0000215399	26|	H.G.Z. No. 36	Pachuca de Soto	13010033	130102	200200	564-002	1134	00	01	00016276	BARRIL DE POLIURETANO, 56 CMS PARA ENTRENAMIENTO DE GATEO	09	09530007	099001	1CH000	2021M12	2	7,089.62	14,179.24
53101	Equipo médico y de laboratorio	13925341	0000215962	26|	H.G.Z. No. 36	Pachuca de Soto	13010033	130102	200200	564-002	1159	01	01	00016278	EQUIPO DE LASER TERAPEUTICO PARA REHABILITACION	09	09530007	099001	1CH000	2021M12	6	117,180.93	703,085.58
53101	Equipo médico y de laboratorio	13925342	0000215938	26|	H.G.Z. No. 36	Pachuca de Soto	13010033	130102	200200	564-002	0011	02	01	00016217	BARRAS PARALELAS CON PLATAFORMA.	09	09530007	099001	1CH000	2021M12	1	25,396.85	25,396.85
53101	Equipo médico y de laboratorio	13925345	0000216517	26|	H.G.Z. No. 36	Pachuca de Soto	13010033	130102	200200	564-002	0946	02	01	00016262	EQUIPO PARA FORTALECIMIENTO DE EXTREMIDADES SUPERIORES E INFERIORES	09	09530007	099001	1CH000	2021M12	1	947,849.90	947,849.90
53101	Equipo médico y de laboratorio	13925346	0000216141	26|	H.G.Z. No. 36	Pachuca de Soto	13010033	130102	200200	564-002	0979	04	01	00016264	BARRAS SUECAS (ESPALDERAS).	09	09530007	099001	1CH000	2021M12	2	6,361.17	12,722.34
53101	Equipo médico y de laboratorio	13925347	0000216142	26|	H.G.Z. No. 36	Pachuca de Soto	13010033	130102	200200	564-002	1019	01	01	00016267	EQUIPO PARA FORTALECER	09	09530007	099001	1CH000	2021M12	2	41,880.06	83,760.12
53101	Equipo médico y de laboratorio	13925348	0000215764	26|	H.G.Z. No. 36	Pachuca de Soto	13010033	130102	200200	564-002	1100	02	01	00016273	RUEDA PARA EJERCICIO	09	09530007	099001	1CH000	2021M12	2	9,667.47	19,334.94
53101	Equipo médico y de laboratorio	13925349	0000216693	26|	H.G.Z. No. 36	Pachuca de Soto	13010033	130102	200200	564-002	1225	01	01	00016280	ESCALERA	09	09530007	099001	1CH000	2021M12	1	26,985.03	26,985.03
53101	Equipo médico y de laboratorio	13925350	0000215400	26|	H.G.Z. No. 36	Pachuca de Soto	13010033	130102	200200	564-002	1142	03	01	00016277	MOVILIZADOR PASIVO	09	09530007	099001	1CH000	2021M12	1	1,781,474.06	1,781,474.06
53101	Equipo médico y de laboratorio	13924052	0000216124	26|	H.G.Z. No. 36	Pachuca de Soto	13010033	130102	200200	517-609	1386	01	01	00016918	MESA DE 230 CM CON FREGADERO IZQUIERDO	09	09530007	099001	1CH000	2021M12	1	27,747.08	27,747.08
53101	Equipo médico y de laboratorio	13924053	0000216125	26|	H.G.Z. No. 36	Pachuca de Soto	13010033	130102	200200	517-609	1196	01	01	00016938	MESA	09	09530007	099001	1CH000	2021M12	1	22,543.28	22,543.28
53101	Equipo médico y de laboratorio	13924059	0000215511	26|	H.G.Z. No. 36	Pachuca de Soto	13010033	130102	200200	517-609	6189	00	01	00020474	MESA DE 180 CM CON RESPALDO Y FREGADERO IZQUIERDO	09	09530007	099001	1CH000	2021M12	1	35,838.46	35,838.46
53101	Equipo médico y de laboratorio	13924025	0000215769	26|	H.G.Z. No. 36	Pachuca de Soto	13010033	130102	200200	515-619	0794	02	01	00019154	MESA BAJA DE 90 CM	09	09530007	099001	1CH000	2021M12	1	8,461.06	8,461.06
53101	Equipo médico y de laboratorio	13924028	0000216354	26|	H.G.Z. No. 36	Pachuca de Soto	13010033	130102	200200	515-784	0058	01	01	00019421	REPISA ABATIBLE PARA TOMA DE MUESTRAS	09	09530007	099001	1CH000	2021M12	7	3,756.84	26,297.88
53101	Equipo médico y de laboratorio	13924029	0000216618	26|	H.G.Z. No. 36	Pachuca de Soto	13010033	130102	200200	515-958	0017	00	01	00020589	SILLON DE EXTRACCIONES	09	09530007	099001	1CH000	2021M12	6	8,538.49	51,230.94
53101	Equipo médico y de laboratorio	13924030	0000216367	26|	H.G.Z. No. 36	Pachuca de Soto	13010033	130102	200200	515-451	0191	01	01	00019726	GABINETE PARA TOMA DE MUESTRAS	09	09530007	099001	1CH000	2021M12	2	12,706.70	25,413.40
53101	Equipo médico y de laboratorio	13924031	0000216725	26|	H.G.Z. No. 36	Pachuca de Soto	13010033	130102	200200	515-619	0893	01	01	00016849	MESA ALTA	09	09530007	099001	1CH000	2021M12	1	20,474.95	20,474.95
53101	Equipo médico y de laboratorio	13924032	0000216068	26|	H.G.Z. No. 36	Pachuca de Soto	13010033	130102	200200	515-619	1792	00	01	00020613	MESA ALTA	09	09530007	099001	1CH000	2021M12	7	41,644.00	291,508.00
53101	Equipo médico y de laboratorio	13924033	0000215513	26|	H.G.Z. No. 36	Pachuca de Soto	13010033	130102	200200	515-619	1883	00	01	00020622	MESA ALTA DE 120 CM SIN RESPALDO, 2 CAJONES SUPERIORES Y PUERTAS ABATIBLES	09	09530007	099001	1CH000	2021M12	20	37,004.00	740,080.00
53101	Equipo médico y de laboratorio	13924034	0000216156	26|	H.G.Z. No. 36	Pachuca de Soto	13010033	130102	200200	515-619	1164	02	01	00019159	MESA BAJA	09	09530007	099001	1CH000	2021M12	7	13,296.58	93,076.06

GOBIERNO DE MÉXICO

IMSS

DIRECCIÓN DE FINANZAS
UNIDAD DE OPERACIÓN FINANCIERA
COORDINACIÓN DE PRESUPUESTO E
INFORMACIÓN PROGRAMÁTICA

México 2021 Año de la Independencia

Anexo 1 Equipamiento 2021

Clave de cartera SHCP : 1650GYR0061
No. solicitud de SHCP : 48575

No. de programa o proyecto PREI : 15130001
Cuenta contable PREI: 13350109

OLI No.: 270 / 1566

Nombre del programa o proyecto : Construcción del Hospital General de Zona de 170 camas en el municipio de Pachuca, Hidalgo

cifras en pesos

Clave COG	Nombre de clave COG	ID de Transac.	ID de Solicitud	CUR	Nombre de la Unidad	PREI Milenium Presupuesto del Destino del Bien				SAI				PREI		PREI Milenium Control de Compromisos					Monto autorizado		
						Municipio /Estado	Ubicación	UI	Centro de Costo	GPO-GEN	ESP	DIF	VAR	ID de Artículo	Descripción	URG	URG Ubicacion	UI	Centro de Costo	Periodo Pptal	No. de bienes	Precio Unitario con IVA	Importe Total con IVA
53101	Equipo médico y de laboratorio	13924035	0000215624	26|	H.G.Z. No. 36	Pachuca de Soto	13010033	130102	200200	515-619	0406	01	01	0016805	MESA ALTA	09	09530007	099001	1CH000	2021M12	11	12,763.94	140,403.34
53101	Equipo médico y de laboratorio	13924036	0000215514	26|	H.G.Z. No. 36	Pachuca de Soto	13010033	130102	200200	515-619	1937	00	01	0020627	MESA ALTA	09	09530007	099001	1CH000	2021M12	7	75,400.00	527,800.00
53101	Equipo médico y de laboratorio	13924037	0000216568	26|	H.G.Z. No. 36	Pachuca de Soto	13010033	130102	200200	515-247	0059	01	01	0016795	CARRO CAJONERO. DESCRIPCION	09	09530007	099001	1CH000	2021M12	11	5,577.79	61,355.69
53101	Equipo médico y de laboratorio	13924039	0000216724	26|	H.G.Z. No. 36	Pachuca de Soto	13010033	130102	200200	515-825	0067	01	01	0016824	SILLA CAMA	09	09530007	099001	1CH000	2021M12	4	14,015.56	56,062.24
53101	Equipo médico y de laboratorio	13924041	0000215807	26|	H.G.Z. No. 36	Pachuca de Soto	13010033	130102	200200	515-619	0851	01	01	0016845	MESA BAJA	09	09530007	099001	1CH000	2021M12	1	17,986.92	17,986.92
53101	Equipo médico y de laboratorio	13924042	0000215313	26|	H.G.Z. No. 36	Pachuca de Soto	13010033	130102	200200	515-619	1574	00	01	0020337	MESA BAJA DE APOYO DE 150 CM CON CUBIERTA DE ACERO INOXIDABLE	09	09530007	099001	1CH000	2021M12	2	11,600.00	23,200.00
53101	Equipo médico y de laboratorio	13924044	0000215882	26|	H.G.Z. No. 36	Pachuca de Soto	13010033	130102	200200	515-619	1417	00	01	00020321	MESA BAJA	09	09530007	099001	1CH000	2021M12	1	6,891.93	6,891.93
53101	Equipo médico y de laboratorio	13924045	0000215805	26|	H.G.Z. No. 36	Pachuca de Soto	13010033	130102	200200	515-957	0109	01	01	0016826	VITRINA	09	09530007	099001	1CH000	2021M12	3	3,350.93	10,052.79
53101	Equipo médico y de laboratorio	13924046	0000216619	26|	H.G.Z. No. 36	Pachuca de Soto	13010033	130102	200200	515-619	1876	00	01	0020621	MESA ALTA	09	09530007	099001	1CH000	2021M12	1	52,200.00	52,200.00
53101	Equipo médico y de laboratorio	13924047	0000215806	26|	H.G.Z. No. 36	Pachuca de Soto	13010033	130102	200200	515-957	0232	01	01	0016833	VITRINA DE 90 CM CONTRA MURO	09	09530007	099001	1CH000	2021M12	3	3,242.13	9,726.39
53101	Equipo médico y de laboratorio	13924048	0000216151	26|	H.G.Z. No. 36	Pachuca de Soto	13010033	130102	200200	515-619	0810	02	01	00019156	MESA BAJA DE 150 CM	09	09530007	099001	1CH000	2021M12	3	13,487.52	40,462.56
53101	Equipo médico y de laboratorio	13924049	0000216526	26|	H.G.Z. No. 36	Pachuca de Soto	13010033	130102	200200	515-619	0828	02	01	00019157	MESA BAJA DE 180 CM	09	09530007	099001	1CH000	2021M12	1	14,968.67	14,968.67
53101	Equipo médico y de laboratorio	13924154	0000216047	26|	H.G.Z. No. 36	Pachuca de Soto	13010033	130102	200200	531-773	0207	01	01	0012096	REFRIGERADOR PARA CADAVERES	09	09530007	099001	1CH000	2021M12	2	256,117.97	512,235.94
53101	Equipo médico y de laboratorio	13924157	0000215284	26|	H.G.Z. No. 36	Pachuca de Soto	13010033	130102	200200	531-616	0463	01	01	0012030	MESA PARA AUTOPSIAS CON PREPARACION PARA TRITURADO	09	09530007	099001	1CH000	2021M12	1	336,054.89	336,054.89
53101	Equipo médico y de laboratorio	13924256	0000216235	26|	H.G.Z. No. 36	Pachuca de Soto	13010033	130102	200200	531-773	0322	01	01	0012097	REFRIGERADOR PARA REACTIVOS Y PRODUCTOS BIÓLOGICOS	09	09530007	099001	1CH000	2021M12	2	82,244.00	164,488.00
53101	Equipo médico y de laboratorio	13924268	0000215499	26|	H.G.Z. No. 36	Pachuca de Soto	13010033	130102	200200	533-020	0048	01	01	0012204	AGITADOR ELECTRICO DE PLATAFORMA	09	09530007	099001	1CH000	2021M12	3	64,712.34	194,137.02
53101	Equipo médico y de laboratorio	13924270	0000215500	26|	H.G.Z. No. 36	Pachuca de Soto	13010033	130102	200200	533-461	0010	01	01	0012273	GRADILLA DE ALAMBRE PARA 40 TUBOS	09	09530007	099001	1CH000	2021M12	90	487.73	43,895.70
53101	Equipo médico y de laboratorio	13924271	0000215872	26|	H.G.Z. No. 36	Pachuca de Soto	13010033	130102	200200	533-604	0026	01	01	0012286	MECHERO DE METAL INOXIDABLE	09	09530007	099001	1CH000	2021M12	7	1,525.35	10,677.45
53101	Equipo médico y de laboratorio	13924272	0000215677	26|	H.G.Z. No. 36	Pachuca de Soto	13010033	130102	200200	533-604	0042	01	01	0012287	MECHERO DE METAL INOXIDABLE CON QUEMADOR TIPO BUNSEN	09	09530007	099001	1CH000	2021M12	1	1,525.35	1,525.35
53101	Equipo médico y de laboratorio	13924273	0000215871	26|	H.G.Z. No. 36	Pachuca de Soto	13010033	130102	200200	533-477	0228	01	01	0012277	HORNO ELECTRICO PARA SECAR O ESTERILIZAR SOBRE MESA	09	09530007	099001	1CH000	2021M12	5	49,337.41	246,687.05
53101	Equipo médico y de laboratorio	13924274	0000215301	26|	H.G.Z. No. 36	Pachuca de Soto	13010033	130102	200200	533-107	0481	01	01	0012221	BALANZA GRANATARIA	09	09530007	099001	1CH000	2021M12	4	20,377.60	81,510.40
53101	Equipo médico y de laboratorio	13924275	0000215302	26|	H.G.Z. No. 36	Pachuca de Soto	13010033	130102	200200	533-203	0120	01	01	0012232	CANASTILLA CON CADMIO	09	09530007	099001	1CH000	2021M12	100	593.83	59,383.00
53101	Equipo médico y de laboratorio	13924276	0000215674	26|	H.G.Z. No. 36	Pachuca de Soto	13010033	130102	200200	533-159	0132	01	01	0012229	CAMPANA DE FLUJO LAMINAR VERTICAL	09	09530007	099001	1CH000	2021M12	1	198,995.46	198,995.46
53101	Equipo médico y de laboratorio	13924278	0000216431	26|	H.G.Z. No. 36	Pachuca de Soto	13010033	130102	200200	533-391	0106	01	01	0012266	ESTUFA BACTERIOLOGICA DE 75 CM CON DOBLE PUERTA	09	09530007	099001	1CH000	2021M12	2	240,913.25	481,826.50
53101	Equipo médico y de laboratorio	13924279	0000216432	26|	H.G.Z. No. 36	Pachuca de Soto	13010033	130102	200200	533-461	0028	01	01	0012274	GRADILLA DE ALAMBRE PARA 90 TUBOS	09	09530007	099001	1CH000	2021M12	90	658.82	59,293.80
53101	Equipo médico y de laboratorio	13924280	0000215303	26|	H.G.Z. No. 36	Pachuca de Soto	13010033	130102	200200	533-461	0507	01	01	0012275	GRADILLA DE ALAMBRE PARA 72 TUBOS	09	09530007	099001	1CH000	2021M12	70	605.45	42,381.50
53101	Equipo médico y de laboratorio	13924282	0000215874	26|	H.G.Z. No. 36	Pachuca de Soto	13010033	130102	200200	533-787	0181	02	01	0012314	REFRIGERADOR PARA LABORATORIO USO RUTINARIO 14 PIES CUBICOS	09	09530007	099001	1CH000	2021M12	9	79,982.00	719,838.00

ANEXOS
DIVISIÓN DE CONTRATOS

GOBIERNO DE MÉXICO

IMSS

DIRECCIÓN DE FINANZAS
UNIDAD DE OPERACION FINANCIERA
COORDINACIÓN DE PRESUPUESTO E INFORMACIÓN PROGRAMÁTICA

México 2021 Año de la Independencia

Anexo 1 Equipamiento 2021

Clave de cartera SHCP : 1650GYR0061 No. de programa o proyecto PREI : 15130001 OLI No.: 270 / 1566

No. solicitud de SHCP : 48575 Cuenta contable PREI: 13350109

Nombre del programa o proyecto : Construcción del Hospital General de Zona de 170 camas en el municipio de Pachuca, Hidalgo

cifras en pesos

Clave COG	Nombre de clave COG	ID de Transac.	ID de Solicitud	CUR	Nombre de la Unidad	PREI Milenium Presupuesto del Destino del Bien				SAI				PREI		PREI Milenium Control de Compromisos					Monto autorizado		
						Municipio /Estado	Ubicación	UI	Centro de Costo	GPO-GEN	ESP	DIF	VAR	ID de Articulo	Descripción	URG	URG Ubicación	UI	Centro de Costo	Periodo Pptal	No. de bienes	Precio Unitario con IVA	Importe Total con IVA
53101	Equipo médico y de laboratorio	13924283	0000215300	26|	H.G.Z. No. 36	Pachuca de Soto	13010033	130102	200200	533-020	0204	02	01	00012205	AGITADOR ELECTRICO DE BASCULA	09	09530007	099001	1CH000	2021M12	2	119,503.51	239,007.02
53101	Equipo médico y de laboratorio	13924284	0000215868	26|	H.G.Z. No. 36	Pachuca de Soto	13010033	130102	200200	533-203	0112	01	01	00012231	CANASTILLA DE ALAMBRE	09	09530007	099001	1CH000	2021M12	20	1,085.31	21,706.20
53101	Equipo médico y de laboratorio	13924285	0000215675	26|	H.G.Z. No. 36	Pachuca de Soto	13010033	130102	200200	533-224	0133	02	01	00012233	CENTRIFUGA AUTOMATIZADA PARA LAVADO DE CELULAS	09	09530007	099001	1CH000	2021M12	2	457,829.32	915,658.64
53101	Equipo médico y de laboratorio	13924286	0000216050	26|	H.G.Z. No. 36	Pachuca de Soto	13010033	130102	200200	533-266	0231	01	01	00012247	CONTADOR ELECTRONICO DE OCHO TECLAS	09	09530007	099001	1CH000	2021M12	2	9,395.25	18,790.50
53101	Equipo médico y de laboratorio	13924288	0000215673	26|	H.G.Z. No. 36	Pachuca de Soto	13010033	130102	200200	533-119	0545	01	01	00012226	BAÑO SIN CIRCULACION DE AGUA.	09	09530007	099001	1CH000	2021M12	5	42,311.63	211,558.15
53101	Equipo médico y de laboratorio	13924289	0000215869	26|	H.G.Z. No. 36	Pachuca de Soto	13010033	130102	200200	533-224	0646	02	01	00012235	CENTRIFUGA DE MESA PARA OCHO TUBOS, DE 13 X 1 MM	09	09530007	099001	1CH000	2021M12	5	83,817.89	419,089.45
53101	Equipo médico y de laboratorio	13924290	0000215676	26|	H.G.Z. No. 36	Pachuca de Soto	13010033	130102	200200	533-255	0010	01	01	00012242	ULTRACONGELADOR VERTICAL	09	09530007	099001	1CH000	2021M12	3	178,699.89	536,099.67
53101	Equipo médico y de laboratorio	13924291	0000215870	26|	H.G.Z. No. 36	Pachuca de Soto	13010033	130102	200200	533-224	0653	01	01	00012236	CENTRIFUGA CON CABEZAL INTERCAMBIABLE	09	09530007	099001	1CH000	2021M12	5	107,880.00	539,400.00
53101	Equipo médico y de laboratorio	13924292	0000215873	26|	H.G.Z. No. 36	Pachuca de Soto	13010033	130102	200200	533-787	0066	01	01	00012313	REFRIGERADOR PARA BANCO DE SANGRE	09	09530007	099001	1CH000	2021M12	2	99,934.00	199,868.00
53101	Equipo médico y de laboratorio	13924293	0000215304	26|	H.G.Z. No. 36	Pachuca de Soto	13010033	130102	200200	533-461	1703	01	01	00012276	GRADILLA PARA TUBOS DE WINTROBE.	09	09530007	099001	1CH000	2021M12	2	12,513.51	25,027.02
53101	Equipo médico y de laboratorio	13924295	0000216051	26|	H.G.Z. No. 36	Pachuca de Soto	13010033	130102	200200	533-622	0909	02	01	00012294	MICROSCOPIO TRIOCULAR PARA MICROFOTOGRAFIA	09	09530007	099001	1CH000	2021M12	1	50,228.00	50,228.00
53101	Equipo médico y de laboratorio	13924297	0000216606	26|	H.G.Z. No. 36	Pachuca de Soto	13010033	130102	200200	533-224	1750	01	01	00012241	CENTRIFUGA PARA SEPARACION DE CELULAS	09	09530007	099001	1CH000	2021M12	1	107,880.00	107,880.00
53101	Equipo médico y de laboratorio	13924298	0000215875	26|	H.G.Z. No. 36	Pachuca de Soto	13010033	130102	200200	533-860	0041	01	01	00012324	EQUIPO PARA TINCION AUTOMATIZADA DE TEJIDOS	09	09530007	099001	1CH000	2021M12	2	682,776.00	1,365,552.00
53101	Equipo médico y de laboratorio	13924300	0000216430	26|	H.G.Z. No. 36	Pachuca de Soto	13010033	130102	200200	533-308	0124	01	01	00012252	DISPENSADOR DE PARAFINA	09	09530007	099001	1CH000	2021M12	1	478,920.18	478,920.18
53101	Equipo médico y de laboratorio	13924301	0000216608	26|	H.G.Z. No. 36	Pachuca de Soto	13010033	130102	200200	533-631	0106	01	01	00012299	MICROTOMO PARA CORTES DE PARAFINA	09	09530007	099001	1CH000	2021M12	2	284,238.28	568,476.56
53101	Equipo médico y de laboratorio	13924302	0000215501	26|	H.G.Z. No. 36	Pachuca de Soto	13010033	130102	200200	533-746	0108	01	01	00012305	PROCESADOR AUTOMATICO DE TEJIDOS	09	09530007	099001	1CH000	2021M12	1	404,520.93	404,520.93
53101	Equipo médico y de laboratorio	13924303	0000216052	26|	H.G.Z. No. 36	Pachuca de Soto	13010033	130102	200200	533-786	0026	01	01	00012310	REFRIGERADOR VERTICAL PARA LABORATORIO CAP	09	09530007	099001	1CH000	2021M12	2	91,060.00	182,120.00
53101	Equipo médico y de laboratorio	13924304	0000215502	26|	H.G.Z. No. 36	Pachuca de Soto	13010033	130102	200200	533-819	0555	01	01	00012316	UNIDAD PARA INCLUIR TEJIDOS EN PARAFINA	09	09530007	099001	1CH000	2021M12	1	338,069.89	338,069.89
53101	Equipo médico y de laboratorio	13924305	0000216609	26|	H.G.Z. No. 36	Pachuca de Soto	13010033	130102	200200	533-631	0155	03	01	00012300	MICROTOMO CON SISTEMA DE CONGELACION AUTOMATICA ROTATORIO TIPO CRIOSTATO	09	09530007	099001	1CH000	2021M12	1	381,640.00	381,640.00
53201	Instrumental médico y de laboratorio	13923941	0000216407	26|	H.G.Z. No. 36	Pachuca de Soto	13010033	130102	200200	513-227	0124	00	01	00011584	CHAROLA RECTANGULAR, CON PERFORACIONES DISTRIBUIDAS ESTRATEGICAMENTE. DIMENSIONES: 38.1 X 26.7 X 8.9 CM.	09	09530007	099001	1CH000	2021M12	99	1,779.71	176,191.29
53201	Instrumental médico y de laboratorio	13923950	0000215848	26|	H.G.Z. No. 36	Pachuca de Soto	13010033	130102	200200	513-887	0059	00	01	00011606	TORUNDERA CON TAPA	09	09530007	099001	1CH000	2021M12	103	211.86	21,821.58
53201	Instrumental médico y de laboratorio	13923953	0000215475	26|	H.G.Z. No. 36	Pachuca de Soto	13010033	130102	200200	513-227	0074	00	01	00011581	CHAROLA MAYO, DE ACERO INOXIDABLE. DIMENSIONES: 49 X 32 CM.	09	09530007	099001	1CH000	2021M12	140	1,100.30	154,042.00
53201	Instrumental médico y de laboratorio	13923969	0000216221	26|	H.G.Z. No. 36	Pachuca de Soto	13010033	130102	200200	513-790	0014	00	01	00011603	RIÑON DE ACERO INOXIDABLE, 5 ML DE CAPACIDAD.	09	09530007	099001	1CH000	2021M12	101	298.82	30,180.82
53201	Instrumental medico y de laboratorio	13923979	0000216220	26|	H.G.Z. No. 36	Pachuca de Soto	13010033	130102	200200	513-770	0026	00	01	00011599	CONTENEDOR PARA INSTRUMENTAL, DE ALUMINIO O ACERO INOXIDABLE, EN FORMA DE GANCHO ANGULADO, CON SEGURO, 25 CM DE LONGITUD.	09	09530007	099001	1CH000	2021M12	1	4,408.87	4,408.87
53201	Instrumental médico y de laboratorio	13923980	0000216223	26|	H.G.Z. No. 36	Pachuca de Soto	13010033	130102	200200	513-950	0119	00	01	00011610	VASO METALICO: 1 ML.	09	09530007	099001	1CH000	2021M12	33	302.77	9,991.41

GOBIERNO DE MÉXICO IMSS

DIRECCIÓN DE FINANZAS
UNIDAD DE OPERACIÓN FINANCIERA
COORDINACIÓN DE PRESUPUESTO E
INFORMACIÓN PROGRAMÁTICA

México 2021 Año de la Independencia

Anexo 1 Equipamiento 2021

Clave de cartera SHCP : 1650GYR0061
No. solicitud de SHCP : 48575

No. de programa o proyecto PREI : 15130001
Cuenta contable PREI: 13350109

OLI No.: 270 / 1566

Nombre del programa o proyecto : Construcción del Hospital General de Zona de 170 camas en el municipio de Pachuca, Hidalgo

cifras en pesos

Clave COG	Nombre de clave COG	ID de Transac.	ID de Solicitud	CUR	Nombre de la Unidad	PREI Milenium Presupuesto del Destino del Bien				SAI				PREI		PREI Milenium Control de Compromisos					Monto autorizado		
						Municipio /Estado	Ubicación	UI	Centro de Costo	GPO-GEN	ESP	DIF	VAR	ID de Artículo	Descripción	URG	URG Ubicación	UI	Centro de Costo	Periodo Pptal	No. de bienes	Precio Unitario con IVA	Importe Total con IVA
53201	Instrumental médico y de laboratorio	13923981	0000215478	26|	H.G.Z. No. 36	Pachuca de Soto	13010033	130102	200200	513-950	0101	00	01	00011609	VASO METALICO GRADUADO: 3 ML.	09	09530007	099001	1CH000	2021M12	18	167.04	3,006.72
53201	Instrumental médico y de laboratorio	13923982	0000215476	26|	H.G.Z. No. 36	Pachuca de Soto	13010033	130102	200200	513-227	0116	00	01	00011583	CHAROLA RECTANGULAR, CON PERFORACIONES DISTRIBUIDAS ESTRATEGICAMENTE. DIMENSIONES: 25.4 X 16.5 X 6.4 CM.	09	09530007	099001	1CH000	2021M12	9	1,366.49	12,298.41
53201	Instrumental médico y de laboratorio	13923985	0000216222	26|	H.G.Z. No. 36	Pachuca de Soto	13010033	130102	200200	513-907	0030	00	01	00011607	PORTA TERMOMETRO	09	09530007	099001	1CH000	2021M12	55	254.27	13,984.85
53201	Instrumental médico y de laboratorio	13924158	0000216224	26|	H.G.Z. No. 36	Pachuca de Soto	13010033	130102	200200	531-217	0011	01	01	00011725	COSTOTOMO GIERTZ-STILLE, DE 25 A 27 MM	09	09530007	099001	1CH000	2021M12	2	9,321.04	18,642.08
53201	Instrumental médico y de laboratorio	13924193	0000216236	26|	H.G.Z. No. 36	Pachuca de Soto	13010033	130102	200200	531-794	0020	00	01	000012111	RINOSCOPIO COTTLE, HOJAS DELGADAS DE 5 CM DE LONGITUD.	09	09530007	099001	1CH000	2021M12	5	1,907.74	9,538.70
53201	Instrumental médico y de laboratorio	13924194	0000216427	26|	H.G.Z. No. 36	Pachuca de Soto	13010033	130102	200200	531-794	0038	00	01	00012112	RINOSCOPIO COTTLE, HOJAS DELGADAS DE 7 CM DE LONGITUD.	09	09530007	099001	1CH000	2021M12	6	1,907.52	11,445.12
53201	Instrumental médico y de laboratorio	13924203	0000216418	26|	H.G.Z. No. 36	Pachuca de Soto	13010033	130102	200200	531-568	0925	00	01	00011973	LARINGOSCOPIO HOLINGER, TAMAÑO ADULTO ESTANDAR DE 17 MM. DE LONGITUD TOTAL, CON DISPOSITIVO PARA ILUMINACION POR FIBRA OPTICA.	09	09530007	099001	1CH000	2021M12	1	54,771.67	54,771.67
53201	Instrumental médico y de laboratorio	13924204	0000215665	26|	H.G.Z. No. 36	Pachuca de Soto	13010033	130102	200200	531-568	0933	00	01	00011974	LARINGOSCOPIO HOLINGER, TAMAÑO ADULTO GRANDE DE 18 MM. DE LONGITUD TOTAL, CON DISPOSITIVO PARA ILUMINACION POR FIBRA OPTICA.	09	09530007	099001	1CH000	2021M12	1	62,392.18	62,392.18
53201	Instrumental médico y de laboratorio	13924205	0000215666	26|	H.G.Z. No. 36	Pachuca de Soto	13010033	130102	200200	531-568	0941	00	01	00011975	LARINGOSCOPIO HOLINGER, TAMAÑO LACTANTE DE 9 MM. DE LONGITUD TOTAL, CON DISPOSITIVO PARA ILUMINACION POR FIBRA OPTICA.	09	09530007	099001	1CH000	2021M12	1	35,632.62	35,632.62
53201	Instrumental médico y de laboratorio	13924206	0000215492	26|	H.G.Z. No. 36	Pachuca de Soto	13010033	130102	200200	531-568	0958	00	01	00011976	LARINGOSCOPIO HOLINGER, TAMAÑO PEDIATRICO DE 12 MM. DE LONGITUD TOTAL, CON DISPOSITIVO PARA ILUMINACION POR FIBRA OPTICA.	09	09530007	099001	1CH000	2021M12	1	35,632.62	35,632.62
53201	Instrumental médico y de laboratorio	13924207	0000215667	26|	H.G.Z. No. 36	Pachuca de Soto	13010033	130102	200200	531-568	0966	00	01	00011977	LARINGOSCOPIO JAKSON, TAMAÑO ADOLESCENTE, CON DISPOSITIVO PARA ILUMINACION POR FIBRA OPTICA.	09	09530007	099001	1CH000	2021M12	1	35,547.31	35,547.31
53201	Instrumental médico y de laboratorio	13924208	0000215493	26|	H.G.Z. No. 36	Pachuca de Soto	13010033	130102	200200	531-568	0974	00	01	00011978	LARINGOSCOPIO JAKSON, TAMAÑO ADULTO, CON DISPOSITIVO PARA ILUMINACION POR FIBRA OPTICA.	09	09530007	099001	1CH000	2021M12	1	35,547.31	35,547.31
53201	Instrumental médico y de laboratorio	13924209	0000216600	26|	H.G.Z. No. 36	Pachuca de Soto	13010033	130102	200200	531-568	0982	00	01	00011979	LARINGOSCOPIO JAKSON, TAMAÑO LACTANTE, CON DISPOSITIVO PARA ILUMINACION POR FIBRA OPTICA.	09	09530007	099001	1CH000	2021M12	1	35,547.31	35,547.31
53201	Instrumental médico y de laboratorio	13924210	0000216233	26|	H.G.Z. No. 36	Pachuca de Soto	13010033	130102	200200	531-568	0990	00	01	00011980	LARINGOSCOPIO JAKSON, TAMAÑO PEDIATRICO, CON DISPOSITIVO PARA ILUMINACION POR FIBRA OPTICA.	09	09530007	099001	1CH000	2021M12	1	36,443.28	36,443.28
53201	Instrumental médico y de laboratorio	13924211	0000216426	26|	H.G.Z. No. 36	Pachuca de Soto	13010033	130102	200200	531-794	0012	00	01	00012110	RINOSCOPIO COTTLE, HOJAS DELGADAS DE 2 CM DE LONGITUD.	09	09530007	099001	1CH000	2021M12	5	1,907.74	9,538.70
53201	Instrumental médico y de laboratorio	13924212	0000216428	26|	H.G.Z. No. 36	Pachuca de Soto	13010033	130102	200200	531-794	0111	01	01	00012114	RINOSCOPIO KILLIAN-STRUYCKEN, CON TORNILLO REGULADOR, LONGITUD DE LA HOJA 4 MM. LONGITUD TOTAL 15 MM.	09	09530007	099001	1CH000	2021M12	2	1,843.38	3,686.76

ANEXOS DIVISIÓN DE CONTRATOS

GOBIERNO DE MÉXICO IMSS

DIRECCIÓN DE FINANZAS
UNIDAD DE OPERACIÓN FINANCIERA
COORDINACIÓN DE PRESUPUESTO E
INFORMACIÓN PROGRAMÁTICA

México 2021 Año de la Independencia

Anexo 1 Equipamiento 2021

Clave de cartera SHCP : 1650GYR0061 No. de programa o proyecto PREI : 15130001 OLI No.: 270 / 1566
No. solicitud de SHCP : 48575 Cuenta contable PREI: 13350109

Nombre del programa o proyecto : Construcción del Hospital General de Zona de 170 camas en el municipio de Pachuca, Hidalgo

cifras en pesos

						PREI Milenium Presupuesto del Destino del Bien				SAI				PREI		PREI Milenium Control de Compromisos					Monto autorizado		
Clave COG	Nombre de clave COG	ID de Transac.	ID de Solicitud	CUR	Nombre de la Unidad	Municipio /Estado	Ubicación	UI	Centro de Costo	GPO-GEN	ESP	DIF	VAR	ID de Artículo	Descripción	URG	URG Ubicación	UI	Centro de Costo	Periodo Pptal	No. de bienes	Precio Unitario con IVA	Importe Total con IVA
53201	Instrumental médico y de laboratorio	13924213	0000215298	26|	H.G.Z. No. 36	Pachuca de Soto	13010033	130102	200200	531-794	0129	01	01	00012115	RINOSCOPIO KILLIAN-STRUYCKEN, CON TORNILLO REGULADOR, LONGITUD DE LA HOJA 75 MM. LONGITUD TOTAL 15 MM.	09	09530007	099001	1CH000	2021M12	1	1,846.73	1,846.73
53201	Instrumental médico y de laboratorio	13924310	0000215910	26|	H.G.Z. No. 36	Pachuca de Soto	13010033	130102	200200	535-701	4843	00	01	00012496	PINZA ADSON, SIN DIENTES, 11 a 12 MM DE LONGITUD.	09	09530007	099001	1CH000	2021M12	78	151.95	11,852.10
53201	Instrumental médico y de laboratorio	13924311	0000215343	26|	H.G.Z. No. 36	Pachuca de Soto	13010033	130102	200200	535-716	1735	02	01	00012529	PORTA AGUJAS HEGAR O MAYO-HEGAR, RECTO, CON RANURA CENTRAL, LONGITUD DE 14 A 15	09	09530007	099001	1CH000	2021M12	34	425.88	14,479.92
53201	Instrumental médico y de laboratorio	13924312	0000215711	26|	H.G.Z. No. 36	Pachuca de Soto	13010033	130102	200200	535-859	0494	01	01	00012653	TIJERA MAYO, RECTA, LONGITUD DE 14 A 145 MM.	09	09530007	099001	1CH000	2021M12	87	663.57	57,730.59
53201	Instrumental médico y de laboratorio	13924313	0000215354	26|	H.G.Z. No. 36	Pachuca de Soto	13010033	130102	200200	535-859	2649	01	01	00012687	TIJERA MAYO, CURVA, LONGITUD DE 14 A 145 MM.	09	09530007	099001	1CH000	2021M12	32	710.30	22,729.60
53201	Instrumental médico y de laboratorio	13924314	0000216393	26|	H.G.Z. No. 36	Pachuca de Soto	13010033	130102	200200	535-859	4926	01	01	00012717	TIJERA METZENBAUM O BABY METZENBAUM, CURVA, CON INSERTOS DE CARBURO DE TUNGSTENO, DE 14 A 15 MM. DE LONGITUD.	09	09530007	099001	1CH000	2021M12	35	3,778.40	132,244.00
53201	Instrumental médico y de laboratorio	13924315	0000216419	26|	H.G.Z. No. 36	Pachuca de Soto	13010033	130102	200200	535-618	1429	00	01	00012399	MARTILLO BUCK	09	09530007	099001	1CH000	2021M12	24	440.65	10,575.60
53201	Instrumental médico y de laboratorio	13924316	0000216044	26|	H.G.Z. No. 36	Pachuca de Soto	13010033	130102	200200	535-477	0116	00	01	00012385	HISTEROMETRO SIMS, CURVO, CON GRADUACION Y BOTON EN LA PUNTA, 4 MM DE DIAMETRO, 31 CM DE LONGITUD.	09	09530007	099001	1CH000	2021M12	16	459.37	7,349.92
53201	Instrumental médico y de laboratorio	13924317	0000215907	26|	H.G.Z. No. 36	Pachuca de Soto	13010033	130102	200200	535-701	1880	02	01	00012454	PINZA FOERSTER O FOERSTER-BALLENGER, RECTA, ESTRIADA, LONGITUD DE 24 A 25 MM.	09	09530007	099001	1CH000	2021M12	147	616.56	90,634.32
53201	Instrumental médico y de laboratorio	13924318	0000216275	26|	H.G.Z. No. 36	Pachuca de Soto	13010033	130102	200200	535-816	0017	00	01	00012643	SIERRA OSCILATORIA ELECTRICA PARA CORTAR HUESO.	09	09530007	099001	1CH000	2021M12	1	95,616.70	95,616.70
53201	Instrumental médico y de laboratorio	13924319	0000215668	26|	H.G.Z. No. 36	Pachuca de Soto	13010033	130102	200200	535-618	1411	00	01	00012398	MANGO PARA BISTURI, DEL NO. 4 CORTO.	09	09530007	099001	1CH000	2021M12	184	132.15	24,315.60
53201	Instrumental médico y de laboratorio	13924320	0000216602	26|	H.G.Z. No. 36	Pachuca de Soto	13010033	130102	200200	535-701	0551	00	01	00012410	PINZA DE DISECCION ESTANDAR, ESTRIADA, CON DIENTES 1 X 2, LONGITUD 14 a 15 MM.	09	09530007	099001	1CH000	2021M12	70	165.17	11,561.90
53201	Instrumental médico y de laboratorio	13924321	0000216246	26|	H.G.Z. No. 36	Pachuca de Soto	13010033	130102	200200	535-701	0874	00	01	00012424	PINZA KELLY, CURVA, CON ESTRIAS TRANSVERSALES, LONGITUD 14 CM	09	09530007	099001	1CH000	2021M12	353	413.64	146,014.92
53201	Instrumental médico y de laboratorio	13924322	0000216202	26|	H.G.Z. No. 36	Pachuca de Soto	13010033	130102	200200	535-859	4835	01	01	00012708	TIJERA MAYO, RECTA, LONGITUD DE 15 A 155 MM.	09	09530007	099001	1CH000	2021M12	16	713.84	11,421.44
53201	Instrumental médico y de laboratorio	13924323	0000216053	26|	H.G.Z. No. 36	Pachuca de Soto	13010033	130102	200200	535-157	0048	00	01	00012340	SONDA ACANALADA CON PUNTA BOTON, LONGITUD DE 14 MM. A 145 MM.	09	09530007	099001	1CH000	2021M12	19	150.65	2,862.35
53201	Instrumental médico y de laboratorio	13924324	0000215307	26|	H.G.Z. No. 36	Pachuca de Soto	13010033	130102	200200	535-399	0103	01	01	00012378	ESTILETE DOBLE EXTERNO, MALEABLE, DIAMETRO DE 2 MM., LONGITUD DE 14 A 145 MM.	09	09530007	099001	1CH000	2021M12	13	34.80	452.40
53201	Instrumental médico y de laboratorio	13924325	0000216603	26|	H.G.Z. No. 36	Pachuca de Soto	13010033	130102	200200	535-701	0601	01	01	00012413	PINZA ESTANDAR, RECTA, SIN DIENTES, ESTRIAS TRANSVERSALES, LONGITUD DE 2 A 25 MM.	09	09530007	099001	1CH000	2021M12	50	235.00	11,750.00
53201	Instrumental médico y de laboratorio	13924326	0000215716	26|	H.G.Z. No. 36	Pachuca de Soto	13010033	130102	200200	535-701	1419	01	01	00012440	PINZA ESTANDAR, RECTA, SIN DIENTES, ESTRIAS TRANSVERSALES, LONGITUD DE 17 A 18 MM.	09	09530007	099001	1CH000	2021M12	60	204.72	12,283.20
53201	Instrumental médico y de laboratorio	13924327	0000216459	26|	H.G.Z. No. 36	Pachuca de Soto	13010033	130102	200200	535-701	1518	01	01	00012441	PINZA ESTANDAR, RECTA, CON 1 X 2 DIENTES, LONGITUD DE 17 A 18 MM.	09	09530007	099001	1CH000	2021M12	44	214.97	9,458.68
53201	Instrumental médico y de laboratorio	13924328	0000216645	26|	H.G.Z. No. 36	Pachuca de Soto	13010033	130102	200200	535-716	0349	00	01	00012518	PORTA AGUJA MAYO HEGAR, RECTO, SIN RANURA CENTRAL, ESTRIAS TRANSVERSALES, LONGITUD 15 CM.	09	09530007	099001	1CH000	2021M12	16	426.11	6,817.76

GOBIERNO DE MÉXICO | IMSS

DIRECCIÓN DE FINANZAS
UNIDAD DE OPERACIÓN FINANCIERA
COORDINACIÓN DE PRESUPUESTO E
INFORMACIÓN PROGRAMÁTICA

México 2021 Año de la Independencia

Anexo 1 Equipamiento 2021

Clave de cartera SHCP : 1650GYR0061
No. solicitud de SHCP : 48575

No. de programa o proyecto PREI : 15130001
Cuenta contable PREI: 13350109

OLI No.: 270 / 1566

Nombre del programa o proyecto : Construcción del Hospital General de Zona de 170 camas en el municipio de Pachuca, Hidalgo

cifras en pesos

Clave COG	Nombre de clave COG	ID de Transac.	ID de Solicitud	CUR	Nombre de la Unidad	PREI Milenium Presupuesto del Destino del Bien				SAI				PREI		PREI Milenium Control de Compromisos					Monto autorizado		
						Municipio /Estado	Ubicación	UI	Centro de Costo	GPO-GEN	ESP	DIF	VAR	ID de Artículo	Descripción	URG	URG Ubicación	UI	Centro de Costo	Periodo Pptal	No. de bienes	Precio Unitario con IVA	Importe Total con IVA
53201	Instrumental médico y de laboratorio	13924329	0000215538	26|	H.G.Z. No. 36	Pachuca de Soto	13010033	130102	200200	535-716	0372	00	01	00012520	PORTA AGUJA MAYO HEGAR, RECTO, SIN RANURA CENTRAL, ESTRIAS TRANSVERSALES, LONGITUD 18 CM.	09	09530007	099001	1CH000	2021M12	3	746.45	2,239.35
53201	Instrumental médico y de laboratorio	13924330	0000216201	26|	H.G.Z. No. 36	Pachuca de Soto	13010033	130102	200200	535-859	4728	01	01	00012697	TIJERA METZENBAUM, CURVA, CON INSERTOS DE CARBURO DE TUNGSTENO, LONGITUD DE 23 A 235 MM.	09	09530007	099001	1CH000	2021M12	7	5,102.89	35,720.23
53201	Instrumental médico y de laboratorio	13924331	0000215641	26|	H.G.Z. No. 36	Pachuca de Soto	13010033	130102	200200	535-859	4736	01	01	00012698	TIJERA METZENBAUM, RECTA, CON INSERTOS DE CARBURO DE TUNGSTENO LONGITUD DE 23 A 235 MM.	09	09530007	099001	1CH000	2021M12	5	4,903.12	24,515.60
53201	Instrumental médico y de laboratorio	13924332	0000215642	26|	H.G.Z. No. 36	Pachuca de Soto	13010033	130102	200200	535-859	4801	01	01	00012705	TIJERA METZENBAUM, RECTA, CON INSERTOS DE CARBURO DE TUNGSTENO, LONITUD DE 18 A 185 MM.	09	09530007	099001	1CH000	2021M12	11	3,786.91	41,656.01
53201	Instrumental médico y de laboratorio	13924333	0000215271	26|	H.G.Z. No. 36	Pachuca de Soto	13010033	130102	200200	535-859	4892	01	01	00012714	TIJERA MAYO-STILLE, RECTA, CON INSERTOS DE CARBURO DE TUNGSTENO, LONGITUD DE 17 MM.	09	09530007	099001	1CH000	2021M12	1	3,951.63	3,951.63
53201	Instrumental médico y de laboratorio	13924334	0000215459	26|	H.G.Z. No. 36	Pachuca de Soto	13010033	130102	200200	535-859	4975	01	01	00012722	TIJERA PARA ENTEROTOMIA, RECTA	09	09530007	099001	1CH000	2021M12	4	3,795.43	15,181.72
53201	Instrumental médico y de laboratorio	13924335	0000215494	26|	H.G.Z. No. 36	Pachuca de Soto	13010033	130102	200200	535-608	0589	00	01	00012395	MANGO PARA BISTURI, DEL NO. 3 LARGO.	09	09530007	099001	1CH000	2021M12	10	206.30	2,063.00
53201	Instrumental médico y de laboratorio	13924336	0000216433	26|	H.G.Z. No. 36	Pachuca de Soto	13010033	130102	200200	535-137	0084	00	01	00012327	BISTURI QUIRURGICO. MANGO NO. 4.	09	09530007	099001	1CH000	2021M12	2	71.11	142.22
53201	Instrumental médico y de laboratorio	13924337	0000216241	26|	H.G.Z. No. 36	Pachuca de Soto	13010033	130102	200200	535-137	0464	00	01	00012329	BISTURI QUIRURGICO. MANGO NO. 4: LARGO.	09	09530007	099001	1CH000	2021M12	5	211.14	1,055.70
53201	Instrumental médico y de laboratorio	13924338	0000215859	26|	H.G.Z. No. 36	Pachuca de Soto	13010033	130102	200200	535-701	0577	00	01	00012411	PINZA ESTANDAR, ESTRIADA, CON DIENTES 1 X 2, LONGITUD 18 CM.	09	09530007	099001	1CH000	2021M12	18	219.82	3,956.76
53201	Instrumental médico y de laboratorio	13924339	0000216095	26|	H.G.Z. No. 36	Pachuca de Soto	13010033	130102	200200	535-701	4603	02	01	00012491	PINZA HARTMAN O BABY MOSQUITO, RECTA, LONGITUD DE 9 A 1 MM.	09	09530007	099001	1CH000	2021M12	42	293.74	12,337.08
53201	Instrumental médico y de laboratorio	13924340	0000216391	26|	H.G.Z. No. 36	Pachuca de Soto	13010033	130102	200200	535-859	4900	01	01	00012715	TIJERA METZENBAUM O BABY METZENBAUM, CURVA, CON INSERTOS DE CARBURO DE TUNGSTENO, LONGITUD DE 11 A 12 MM.	09	09530007	099001	1CH000	2021M12	4	2,615.25	10,461.00
53201	Instrumental médico y de laboratorio	13924341	0000216392	26|	H.G.Z. No. 36	Pachuca de Soto	13010033	130102	200200	535-859	4918	01	01	00012716	TIJERA METZENBAUM O BABY METZENBAUM, RECTA, DE 110 A 120 MM.	09	09530007	099001	1CH000	2021M12	2	4,064.72	8,129.44
53201	Instrumental médico y de laboratorio	13924342	0000216277	26|	H.G.Z. No. 36	Pachuca de Soto	13010033	130102	200200	535-859	0130	00	01	00012647	TIJERA METZEMBAUM NELSON, RECTA, PUNTAS ROMAS, LONGITUD 25 CM.	09	09530007	099001	1CH000	2021M12	5	1,292.72	6,463.60
53201	Instrumental médico y de laboratorio	13924343	0000216420	26|	H.G.Z. No. 36	Pachuca de Soto	13010033	130102	200200	535-701	0098	01	01	00012402	PINZA BACKHAUS, LONGITUD DE 13 A 14 MM.	09	09530007	099001	1CH000	2021M12	1025	1,024.16	1,049,764.00
53201	Instrumental médico y de laboratorio	13924344	0000215715	26|	H.G.Z. No. 36	Pachuca de Soto	13010033	130102	200200	535-701	1385	01	01	00012438	PINZA ESTANDAR, RECTA, SIN DIENTES, ESTRIAS TRANSVERSALES, LONGITUD DE 14 A 15 MM.	09	09530007	099001	1CH000	2021M12	83	110.20	9,146.60
53201	Instrumental médico y de laboratorio	13924345	0000216090	26|	H.G.Z. No. 36	Pachuca de Soto	13010033	130102	200200	535-701	1955	02	01	00012456	PINZA FOERSTER O FOERSTER-BALLENGER, CURVA, ESTRIADA, LONGITUD DE 24 A 25 MM.	09	09530007	099001	1CH000	2021M12	239	616.54	147,353.06
53201	Instrumental médico y de laboratorio	13924346	0000215541	26|	H.G.Z. No. 36	Pachuca de Soto	13010033	130102	200200	535-716	2717	01	01	00012535	PORTA AGUJA HEGAR O MAYO-HEGAR, RECTO, SIN RANURA CENTRAL, CON INSERTOS DE CARBURO DE TUNGSTENO, LONGITUD DE 18 A 185 MM.	09	09530007	099001	1CH000	2021M12	85	1,524.16	129,553.60

DIVISIÓN DE CONTRATOS
ANEXOS

GOBIERNO DE MÉXICO IMSS

DIRECCIÓN DE FINANZAS
UNIDAD DE OPERACIÓN FINANCIERA
COORDINACIÓN DE PRESUPUESTO E
INFORMACIÓN PROGRAMÁTICA

México 2021 Año de la Independencia

Anexo 1 Equipamiento 2021

Clave de cartera SHCP : 1650GYR0061 No. de programa o proyecto PREI : 15130001 OLI No.: 270 / 1566
No. solicitud de SHCP : 48575 Cuenta contable PREI: 13350109

Nombre del programa o proyecto : Construcción del Hospital General de Zona de 170 camas en el municipio de Pachuca, Hidalgo

cifras en pesos

Clave COG	Nombre de clave COG	ID de Transac.	ID de Solicitud	CUR	Nombre de la Unidad	PREI Milenium Presupuesto del Destino del Bien				SAI				PREI		PREI Milenium Control de Compromisos					Monto autorizado		
						Municipio /Estado	Ubicación	UI	Centro de Costo	GPO-GEN	ESP	DIF	VAR	ID de Articulo	Descripción	URG	URG Ubicación	UI	Centro de Costo	Periodo Pptal.	No. de bienes	Precio Unitario con IVA	Importe Total con IVA
53201	Instrumental médico y de laboratorio	13924347	0000215504	26|	H.G.Z. No. 36	Pachuca de Soto	13010033	130102	200200	535-260	0323	00	01	00012342	CUCHARILLA NOVAK, PUNTA CURVA	09	09530007	099001	1CH000	2021M12	8	378.98	3,031.84
53201	Instrumental médico y de laboratorio	13924348	0000216244	26|	H.G.Z. No. 36	Pachuca de Soto	13010033	130102	200200	535-260	2261	00	01	00012353	CUCHARILLA RANDALL, PUNTA CURVA	09	09530007	099001	1CH000	2021M12	8	440.74	3,525.92
53201	Instrumental médico y de laboratorio	13924349	0000216279	26|	H.G.Z. No. 36	Pachuca de Soto	13010033	130102	200200	535-701	2839	01	01	00012464	PINZA ADLERKREUTZ, CON DIENTES, LONGITUD DE 13 MM.	09	09530007	099001	1CH000	2021M12	10	409.16	4,091.60
53201	Instrumental médico y de laboratorio	13924350	0000216283	26|	H.G.Z. No. 36	Pachuca de Soto	13010033	130102	200200	535-716	2691	01	01	00012533	PORTA AGUJA HEGAR O MAYO-HEGAR, RECTO, CON RANURA CENTRAL, LONGITUD DE 2 A 21 MM.	09	09530007	099001	1CH000	2021M12	16	660.97	10,575.52
53201	Instrumental médico y de laboratorio	13924351	0000215503	26|	H.G.Z. No. 36	Pachuca de Soto	13010033	130102	200200	535-156	0031	01	01	00012334	CANULA YANKAUER, CON BOTON DESATORNILLABLE. LONGITUD 27 O 22 CM.	09	09530007	099001	1CH000	2021M12	157	352.34	55,317.38
53201	Instrumental médico y de laboratorio	13924352	0000216423	26|	H.G.Z. No. 36	Pachuca de Soto	13010033	130102	200200	535-701	0544	01	01	00012409	PINZA ESTANDAR, RECTA CON 1 X 2 DIENTES, LONGITUD 13 A 14 MM.	09	09530007	099001	1CH000	2021M12	49	152.80	7,487.20
53201	Instrumental médico y de laboratorio	13924353	0000216046	26|	H.G.Z. No. 36	Pachuca de Soto	13010033	130102	200200	535-701	0585	00	01	00012412	PINZA DE DISECCION ESTANDAR, ESTRIADA, SIN DIENTES, LONGITUD DE 13 A 14 MM.	09	09530007	099001	1CH000	2021M12	52	152.79	7,945.08
53201	Instrumental médico y de laboratorio	13924354	0000215906	26|	H.G.Z. No. 36	Pachuca de Soto	13010033	130102	200200	535-701	1682	01	01	00012446	PINZA BABCOCK, RECTA, ATRAUMATICA, LONGITUD DE 2 A 215 CM.	09	09530007	099001	1CH000	2021M12	80	625.99	50,079.20
53201	Instrumental médico y de laboratorio	13924355	0000216098	26|	H.G.Z. No. 36	Pachuca de Soto	13010033	130102	200200	535-716	2709	01	01	00012534	PORTA AGUJA HEGAR O MAYO-HEGAR, RECTO, SIN RANURA CENTRAL, CON INSERTOS DE CARBURO DE TUNGSTENO, LONGITUD DE 15 A 16 MM.	09	09530007	099001	1CH000	2021M12	88	1,467.96	129,180.48
53201	Instrumental médico y de laboratorio	13924356	0000215347	26|	H.G.Z. No. 36	Pachuca de Soto	13010033	130102	200200	535-814	6495	01	01	00012594	SEPARADOR FARABEUF, JUEGO DE 2, LONGITUD DE 15 A 155 MM.	09	09530007	099001	1CH000	2021M12	81	293.66	23,786.46
53201	Instrumental médico y de laboratorio	13924357	0000215733	26|	H.G.Z. No. 36	Pachuca de Soto	13010033	130102	200200	535-859	2417	01	01	00012686	TIJERA MAYO, RECTA, LONGITUD DE 17 MM.	09	09530007	099001	1CH000	2021M12	66	774.60	51,123.60
53201	Instrumental médico y de laboratorio	13924358	0000215734	26|	H.G.Z. No. 36	Pachuca de Soto	13010033	130102	200200	535-859	2672	01	01	00012688	TIJERA MAYO, CURVA, LONGITUD DE 17 MM.	09	09530007	099001	1CH000	2021M12	67	836.80	56,065.60
53201	Instrumental médico y de laboratorio	13924359	0000215267	26|	H.G.Z. No. 36	Pachuca de Soto	13010033	130102	200200	535-859	4702	01	01	00012695	TIJERA METZENBAUM, CURVA, CON INSERTOS DE CARBURO DE TUNGSTENO, LONGITUD DE 2 A 25 MM.	09	09530007	099001	1CH000	2021M12	77	4,343.48	334,447.96
53201	Instrumental médico y de laboratorio	13924360	0000216284	26|	H.G.Z. No. 36	Pachuca de Soto	13010033	130102	200200	535-716	2758	01	01	00012539	PORTA AGUJA HEANEY, CURVO, CON INSERTOS DE CARBURO DE TUNGSTENO, DE 2 A 21 MM DE LONGITUD.	09	09530007	099001	1CH000	2021M12	6	2,496.53	14,979.18
53201	Instrumental médico y de laboratorio	13924361	0000216242	26|	H.G.Z. No. 36	Pachuca de Soto	13010033	130102	200200	535-137	0472	00	01	00012330	BISTURI QUIRURGICO, MANGO NO. 7.	09	09530007	099001	1CH000	2021M12	34	199.71	6,790.14
53201	Instrumental medico y de laboratorio	13924362	0000216245	26|	H.G.Z. No. 36	Pachuca de Soto	13010033	130102	200200	535-701	0742	02	01	00012417	PINZA CRILE O CRILE-RANKIN, CURVA, SIN DIENTES, LONGITUD DE 155 A 16 MM.	09	09530007	099001	1CH000	2021M12	288	1,437.77	414,077.76
53201	Instrumental médico y de laboratorio	13924363	0000216278	26|	H.G.Z. No. 36	Pachuca de Soto	13010033	130102	200200	535-701	2763	01	01	00012463	PINZA ESTANDAR, RECTA, CON 1 X 2 DIENTES, LONGITUD DE 2 A 25 MM.	09	09530007	099001	1CH000	2021M12	24	235.14	5,643.36
53201	Instrumental médico y de laboratorio	13924364	0000215721	26|	H.G.Z. No. 36	Pachuca de Soto	13010033	130102	200200	535-716	2683	01	01	00012532	PORTA AGUJA HEGAR O MAYO-HEGAR, RECTO, CON RANURA CENTRAL, LONGITUD DE 16 MM	09	09530007	099001	1CH000	2021M12	20	440.70	8,814.00
53201	Instrumental médico y de laboratorio	13924365	0000216463	26|	H.G.Z. No. 36	Pachuca de Soto	13010033	130102	200200	535-814	3609	02	01	00012560	SEPARADOR O SULLIVAN O CONNOR, CON TRES HOJAS INTERCAMBIABLES.	09	09530007	099001	1CH000	2021M12	8	10,303.35	82,426.80
53201	Instrumental médico y de laboratorio	13924366	0000215725	26|	H.G.Z. No. 36	Pachuca de Soto	13010033	130102	200200	535-814	6289	01	01	00012573	SEPARADOR DEAVER, VALVA DE 25 MM. X 3 MM.	09	09530007	099001	1CH000	2021M12	19	704.94	13,393.86
53201	Instrumental médico y de laboratorio	13924367	0000215912	26|	H.G.Z. No. 36	Pachuca de Soto	13010033	130102	200200	535-814	6339	01	01	00012578	SEPARADOR DEAVER, VALVA DE 75 MM. X 3 A 31 MM.	09	09530007	099001	1CH000	2021M12	11	881.34	9,694.74

GOBIERNO DE MÉXICO | IMSS

DIRECCIÓN DE FINANZAS
UNIDAD DE OPERACIÓN FINANCIERA
COORDINACIÓN DE PRESUPUESTO E
INFORMACIÓN PROGRAMÁTICA

México 2021 Año de la Independencia

Anexo 1 Equipamiento 2021

Clave de cartera SHCP : 1650GYR0061
No. solicitud de SHCP : 48575

No. de programa o proyecto PREI : 15130001
Cuenta contable PREI: 13350109

OLI No.: 270 / 1566

Nombre del programa o proyecto : Construcción del Hospital General de Zona de 170 camas en el municipio de Pachuca, Hidalgo

cifras en pesos

Clave COG	Nombre de clave COG	ID de Transac.	ID de Solicitud	CUR	Nombre de la Unidad	PREI Milenium Presupuesto del Destino del Bien				SAI				PREI		PREI Milenium Control de Compromisos					Monto autorizado		
						Municipio /Estado	Ubicación	UI	Centro de Costo	GPO-GEN	ESP	DIF	VAR	ID de Articulo	Descripción	URG	URG Ubicación	UI	Centro de Costo	Periodo Pptal	No. de bienes	Precio Unitario con IVA	Importe Total con IVA
53201	Instrumental médico y de laboratorio	13924368	0000216657	26|	H.G.Z. No. 36	Pachuca de Soto	13010033	130102	200200	535-859	2409	01	01	00012685	TIJERA MAYO, RECTA, LONGITUD DE 23 MM.	09	09530007	099001	1CH000	2021M12	8	1,211.17	9,689.36
53201	Instrumental médico y de laboratorio	13924369	0000216478	26|	H.G.Z. No. 36	Pachuca de Soto	13010033	130102	200200	535-859	2698	01	01	00012689	TIJERA MAYO, CURVA, LONGITUD DE 23 MM.	09	09530007	099001	1CH000	2021M12	11	1,269.42	13,963.62
53201	Instrumental médico y de laboratorio	13924370	0000215268	26|	H.G.Z. No. 36	Pachuca de Soto	13010033	130102	200200	535-859	4710	01	01	00012696	TIJERA METZENBAUM, RECTA, CON INSERTOS DE CARBURO DE TUNGSTENO, LONGITUD DE 2 A 25 MM.	09	09530007	099001	1CH000	2021M12	36	4,145.34	149,232.24
53201	Instrumental médico y de laboratorio	13924371	0000216016	26|	H.G.Z. No. 36	Pachuca de Soto	13010033	130102	200200	535-859	4868	01	01	00012711	TIJERA MAYO-STILLE, CURVA, CON INSERTOS DE CARBURO DE TUNGSTENO, LONGITUD DE 145 A 155 MM.	09	09530007	099001	1CH000	2021M12	8	3,588.26	28,706.08
53201	Instrumental médico y de laboratorio	13924372	0000215270	26|	H.G.Z. No. 36	Pachuca de Soto	13010033	130102	200200	535-859	4884	01	01	00012713	TIJERA MAYO-STILLE, RECTA, CON INSERTOS DE CARBURO DE TUNGSTENO, LONGITUD DE 145 A 155 MM.	09	09530007	099001	1CH000	2021M12	2	3,510.88	7,021.76
53201	Instrumental médico y de laboratorio	13924373	0000215505	26|	H.G.Z. No. 36	Pachuca de Soto	13010033	130102	200200	535-260	0331	01	01	00012343	CUCHARILLA RECAMIER-SIMS-BUM, FLEXIBLE, CORTANTE, ANCHO DE 7 A 7.5 MM.	09	09530007	099001	1CH000	2021M12	12	321.78	3,861.36
53201	Instrumental médico y de laboratorio	13924374	0000216434	26|	H.G.Z. No. 36	Pachuca de Soto	13010033	130102	200200	535-260	0570	01	01	00012344	CUCHARILLA RECAMIER-SIMS-BUM, FLEXIBLE, CORTANTE, ANCHO DE 9 A 1.5 MM.	09	09530007	099001	1CH000	2021M12	12	587.71	7,052.52
53201	Instrumental médico y de laboratorio	13924375	0000216240	26|	H.G.Z. No. 36	Pachuca de Soto	13010033	130102	200200	535-137	0035	00	01	00012326	BISTURI QUIRURGICO, MANGO No. 3: CORTO.	09	09530007	099001	1CH000	2021M12	119	86.45	10,287.55
53201	Instrumental médico y de laboratorio	13924376	0000215508	26|	H.G.Z. No. 36	Pachuca de Soto	13010033	130102	200200	535-399	0053	01	01	00012377	ESTILETE DOBLE EXTERNO, MALEABLE, DIAMETRO DE 1 MM., LONGITUD DE 14 A 145 MM.	09	09530007	099001	1CH000	2021M12	10	54.43	544.30
53201	Instrumental médico y de laboratorio	13924377	0000216056	26|	H.G.Z. No. 36	Pachuca de Soto	13010033	130102	200200	535-701	0817	01	01	00012422	PINZA HALSTEAD MOSQUITO O MICRO MOSQUITO O HARTMAN, CURVA, LONGITUD DE 9 A 1 MM.	09	09530007	099001	1CH000	2021M12	32	317.70	10,166.40
53201	Instrumental médico y de laboratorio	13924378	0000216057	26|	H.G.Z. No. 36	Pachuca de Soto	13010033	130102	200200	535-701	0924	01	01	00012426	PINZA HALSTED MOSQUITO, O MICRO MOSQUITO O HARTMAN, RECTA, LONGITUD DE 9 A 1 MM.	09	09530007	099001	1CH000	2021M12	8	486.46	3,891.68
53201	Instrumental médico y de laboratorio	13924379	0000216089	26|	H.G.Z. No. 36	Pachuca de Soto	13010033	130102	200200	535-701	1849	02	01	00012453	PINZA FOERSTER O FOERSTER-BALLENGER, CURVA, ESTRIADA, LONGITUD DE 18 A 2 MM.	09	09530007	099001	1CH000	2021M12	53	568.42	30,126.26
53201	Instrumental médico y de laboratorio	13924380	0000216097	26|	H.G.Z. No. 36	Pachuca de Soto	13010033	130102	200200	535-716	1792	02	01	00012530	PORTA AGUJAS HEGAR O MAYO-HEGAR, RECTO, CON RANURA CENTRAL, LONGITUD DE 18 A 185 MM.	09	09530007	099001	1CH000	2021M12	28	572.72	16,036.16
53201	Instrumental médico y de laboratorio	13924381	0000215878	26|	H.G.Z. No. 36	Pachuca de Soto	13010033	130102	200200	535-701	0734	00	01	00012416	PINZA CRILLE, CURVA, CON ESTRIAS TRANSVERSALES, LONGITUD 14 CM.	09	09530007	099001	1CH000	2021M12	354	310.04	109,754.16
53201	Instrumental médico y de laboratorio	13924382	0000215534	26|	H.G.Z. No. 36	Pachuca de Soto	13010033	130102	200200	535-701	1542	01	01	00012442	PINZA PEAN O ROCHESTER PEAN, CURVA, ESTRIAS TRANSVERSALES, LONGITUD DE 18 A 185 MM.	09	09530007	099001	1CH000	2021M12	120	440.42	52,850.40
53201	Instrumental médico y de laboratorio	13924383	0000215913	26|	H.G.Z. No. 36	Pachuca de Soto	13010033	130102	200200	535-814	6446	00	01	00012589	SEPARADOR RICHARDSON, VALVA DE 3 A 36 MM. X 25 A 3 MM., LONGITUD DE 24 A 245 MM.	09	09530007	099001	1CH000	2021M12	51	968.94	49,415.94
53201	Instrumental médico y de laboratorio	13924384	0000215546	26|	H.G.Z. No. 36	Pachuca de Soto	13010033	130102	200200	535-814	6453	00	01	00012590	SEPARADOR RICHARDSON, VALVA DE 38 A 44 MM. X 3 A 38 MM., LONGITUD DE 24 A 245 MM.	09	09530007	099001	1CH000	2021M12	29	1,016.38	29,475.02
53201	Instrumental médico y de laboratorio	13924385	0000215551	26|	H.G.Z. No. 36	Pachuca de Soto	13010033	130102	200200	535-814	6792	00	01	00012624	SEPARADOR DE DOBLE EXTREMO, FORMA DE ABATELENGUA, MALEABLE, DE 3 MM. X 33 MM	09	09530007	099001	1CH000	2021M12	20	429.96	8,599.20
53201	Instrumental médico y de laboratorio	13924386	0000216655	26|	H.G.Z. No. 36	Pachuca de Soto	13010033	130102	200200	535-814	6800	00	01	00012625	SEPARADOR DE DOBLE EXTREMO, FORMA DE ABATELENGUA, MALEABLE, DE 38 A 4 MM. X 33 MM.	09	09530007	099001	1CH000	2021M12	18	556.34	10,014.12

DIVISIÓN DE CONTRATOS
ANEXOS

GOBIERNO DE MÉXICO IMSS

DIRECCIÓN DE FINANZAS
UNIDAD DE OPERACIÓN FINANCIERA
COORDINACIÓN DE PRESUPUESTO E
INFORMACIÓN PROGRAMÁTICA

México 2021 Año de la Independencia

Anexo 1 Equipamiento 2021

Clave de cartera SHCP : 1650GYR0061 No. de programa o proyecto PREI : 15130001 OLI No.: 270 / 1566
No. solicitud de SHCP : 48575 Cuenta contable PREI: 13350109

Nombre del programa o proyecto : **Construcción del Hospital General de Zona de 170 camas en el municipio de Pachuca, Hidalgo**

cifras en pesos

Clave COG	Nombre de clave COG	ID de Transac.	ID de Solicitud	CUR	Nombre de la Unidad	PREI Milenium Presupuesto del Destino del Bien				SAI				PREI		PREI Milenium Control de Compromisos					Monto autorizado		
						Municipio /Estado	Ubicación	UI	Centro de Costo	GPO-GEN	ESP	DIF	VAR	ID de Articulo	Descripción	URG	URG Ubicación	UI	Centro de Costo	Periodo Ppital	No. de bienes	Precio Unitario con IVA	Importe Total con IVA
53201	Instrumental médico y de laboratorio	13924387	0000216294	26|	H.G.Z. No. 36	Pachuca de Soto	13010033	130102	200200	535-814	6818	00	01	00012626	SEPARADOR DE DOBLE EXTREMO, FORMA DE ABATELENGUA, MALEABLE, DE 5 A 51 MM. X 33 MM.	09	09530007	099001	1CH000	2021M12	18	564.59	10,162.62
53201	Instrumental médico y de laboratorio	13924388	0000215908	26|	H.G.Z. No. 36	Pachuca de Soto	13010033	130102	200200	535-701	2318	00	01	00012462	PINZA KELLY, RECTA, CON ESTRIAS TRANSVERSALES, LONGITUD 14 CM.	09	09530007	099001	1CH000	2021M12	38	1,297.10	49,289.80
53201	Instrumental médico y de laboratorio	13924389	0000216092	26|	H.G.Z. No. 36	Pachuca de Soto	13010033	130102	200200	535-701	4363	02	01	00012477	PINZA LAHEY, RAMAS LARGAS Y ANGULADAS, ESTRIAS LONGITUDINALES, LONGITUD DE 19 A 195 MM.	09	09530007	099001	1CH000	2021M12	22	895.25	19,695.50
53201	Instrumental médico y de laboratorio	13924390	0000216460	26|	H.G.Z. No. 36	Pachuca de Soto	13010033	130102	200200	535-701	4371	02	01	00012478	PINZA LAHEY, RAMAS LARGAS Y ANGULADAS, ESTRIAS LONGITUDINALES, LONGITUD DE 22 A 23 MM.	09	09530007	099001	1CH000	2021M12	36	1,088.27	39,177.72
53201	Instrumental médico y de laboratorio	13924391	0000215717	26|	H.G.Z. No. 36	Pachuca de Soto	13010033	130102	200200	535-701	4611	02	01	00012492	PINZA HARTMAN O BABY MOSQUITO, CURVA, LONGITUD DE 9 A 1 MM.	09	09530007	099001	1CH000	2021M12	98	971.69	95,225.62
53201	Instrumental médico y de laboratorio	13924392	0000216280	26|	H.G.Z. No. 36	Pachuca de Soto	13010033	130102	200200	535-701	4645	00	01	00012495	PINZA MIXTER, CON ESTRIAS LONGITUDINALES, LONGITUD 18 CM.	09	09530007	099001	1CH000	2021M12	13	664.71	8,641.23
53201	Instrumental médico y de laboratorio	13924393	0000215542	26|	H.G.Z. No. 36	Pachuca de Soto	13010033	130102	200200	535-716	2725	01	01	00012536	PORTA AGUJA HEGAR O MAYO-HEGAR, RECTO, SIN RANURA CENTRAL, CON INSERTOS DE CARBURO DE TUNGSTENO, LONGITUD DE 24 A 245 MM.	09	09530007	099001	1CH000	2021M12	3	2,204.07	6,612.21
53201	Instrumental médico y de laboratorio	13924394	0000216102	26|	H.G.Z. No. 36	Pachuca de Soto	13010033	130102	200200	535-814	6412	00	01	00012586	SEPARADOR RICHARDSON, VALVA DE 2 A 28 MM. X 2 A 25 MM., LONGITUD DE 24 A 245 MM.	09	09530007	099001	1CH000	2021M12	14	969.29	13,570.06
53201	Instrumental médico y de laboratorio	13924395	0000216638	26|	H.G.Z. No. 36	Pachuca de Soto	13010033	130102	200200	535-859	0288	01	01	00012648	TIJERA METZEMBAUM, RECTA, LONGITUD DE 14 A 145 MM.	09	09530007	099001	1CH000	2021M12	12	657.44	7,889.28
53201	Instrumental médico y de laboratorio	13924396	0000216458	26|	H.G.Z. No. 36	Pachuca de Soto	13010033	130102	200200	535-859	1070	01	01	00012675	TIJERA METZEMBAUM, CURVA, LONGITUD DE 14 A 145 MM.	09	09530007	099001	1CH000	2021M12	9	769.73	6,927.57
53201	Instrumental médico y de laboratorio	13924397	0000215831	26|	H.G.Z. No. 36	Pachuca de Soto	13010033	130102	200200	535-859	4751	01	01	00012700	TIJERA METZENBAUM O NELSON METZENBAUM, RECTA, CON INSERTOS DE CARBURO DE TUNGSTENO, LONGITUD DE 28 A 29 MM.	09	09530007	099001	1CH000	2021M12	4	4,874.28	19,497.12
53201	Instrumental médico y de laboratorio	13924398	0000216422	26|	H.G.Z. No. 36	Pachuca de Soto	13010033	130102	200200	535-701	0379	01	01	00012407	PINZA ADSON, CON 1 X 2 DIENTES, LONGITUD DE 11 A 125 CM.	09	09530007	099001	1CH000	2021M12	94	190.90	17,944.60
53201	Instrumental médico y de laboratorio	13924399	0000215682	26|	H.G.Z. No 36	Pachuca de Soto	13010033	130102	200200	535-701	0767	01	01	00012418	PINZA HALSTED MOSQUITO, RECTA, SIN DIENTES, LONGITUD DE 12 A 13 MM.	09	09530007	099001	1CH000	2021M12	162	470.80	76,269.60
53201	Instrumental médico y de laboratorio	13924400	0000215308	26|	H.G.Z. No. 36	Pachuca de Soto	13010033	130102	200200	535-701	0833	01	01	00012423	PINZA HALSTED MOSQUITO, CURVA, SIN DIENTES, LONGITUD DE 12 A 13 MM.	09	09530007	099001	1CH000	2021M12	942	625.17	588,910.14
53201	Instrumental médico y de laboratorio	13924401	0000216639	26|	H.G.Z. No. 36	Pachuca de Soto	13010033	130102	200200	535-701	1609	01	01	00012443	PINZA BABCOCK, RECTA, LONGITUD DE 17 A 2 MM.	09	09530007	099001	1CH000	2021M12	6	571.77	3,430.62
53201	Instrumental médico y de laboratorio	13924402	0000216642	26|	H.G.Z. No. 36	Pachuca de Soto	13010033	130102	200200	535-701	4389	02	01	00012479	PINZA LOWER, RAMAS CORTAS Y ANGULADAS, ESTRIAS LONGITUDINALES, LONGITUD DE 18 A 195 MM.	09	09530007	099001	1CH000	2021M12	64	924.87	59,191.68
53201	Instrumental médico y de laboratorio	13924403	0000216282	26|	H.G.Z. No. 36	Pachuca de Soto	13010033	130102	200200	535-702	0147	00	01	00012501	PINZA BACKHAUS, LONGITUD DE 15 A 155 MM.	09	09530007	099001	1CH000	2021M12	50	440.50	22,025.00
53201	Instrumental médico y de laboratorio	13924404	0000215345	26|	H.G.Z. No. 36	Pachuca de Soto	13010033	130102	200200	535-814	0480	02	01	00012553	SEPARADOR FARABEUF, JUEGO DE 2, LONGITUD DE 12 A 125 MM.	09	09530007	099001	1CH000	2021M12	30	235.09	7,052.70
53201	Instrumental médico y de laboratorio	13924405	0000215547	26|	H.G.Z. No. 36	Pachuca de Soto	13010033	130102	200200	535-814	6552	01	01	00012600	SEPARADOR SENN O BABY SEN-MILLER O SENN-MUELLER, DE DOBLE EXTREMO, CON 3 GARFIOS ROMOS, LONGITUD DE 16 A 17 MM.	09	09530007	099001	1CH000	2021M12	46	440.51	20,263.46

GOBIERNO DE MÉXICO | IMSS

DIRECCIÓN DE FINANZAS
UNIDAD DE OPERACIÓN FINANCIERA
COORDINACIÓN DE PRESUPUESTO E
INFORMACIÓN PROGRAMÁTICA

México 2021 Año de la Independencia

Anexo 1 Equipamiento 2021

Clave de cartera SHCP : 1650GYR0061
No. solicitud de SHCP : 48575
No. de programa o proyecto PREI : 15130001
Cuenta contable PREI: 13350109
OLI No.: 270 / 1566

Nombre del programa o proyecto : Construcción del Hospital General de Zona de 170 camas en el municipio de Pachuca, Hidalgo

cifras en pesos

Clave COG	Nombre de clave COG	ID de Transac.	ID de Solicitud	CUR	Nombre de la Unidad	PREI Milenium Presupuesto del Destino del Bien				SAI				PREI		PREI Milenium Control de Compromisos					Monto autorizado		
						Municipio /Estado	Ubicación	UI	Centro de Costo	GPO-GEN	ESP	DIF	VAR	ID de Artículo	Descripción	URG	URG Ubicación	UI	Centro de Costo	Periodo Pptal	No. de bienes	Precio Unitario con IVA	Importe Total con IVA
53201	Instrumental médico y de laboratorio	13924406	0000216654	26|	H.G.Z. No. 36	Pachuca de Soto	13010033	130102	200200	535-814	6750	01	01	00012620	SEPARADOR WEITLANER, CON MECANISMO DE AUTORRETENCION, CON 3 X 4 GARFIOS ROMOS, LONGITUD DE 2 MM.	09	09530007	099001	1CH000	2021M12	6	2,267.79	13,606.74
53201	Instrumental médico y de laboratorio	13924407	0000215714	26|	H.G.Z. No. 36	Pachuca de Soto	13010033	130102	200200	535-701	1302	01	01	00012433	PINZA ALLIS O THOMS-ALLIS, CON 6 X 7 DIENTES, LONGITUD DE 2 A 25 MM.	09	09530007	099001	1CH000	2021M12	81	748.71	60,645.51
53201	Instrumental médico y de laboratorio	13924408	0000216091	26|	H.G.Z. No. 36	Pachuca de Soto	13010033	130102	200200	535-701	2979	00	01	00012466	PINZA MIXTER, CON ESTRIAS TRANSVERSALES, LONGITUD 23 CM.	09	09530007	099001	1CH000	2021M12	20	1,027.86	20,557.20
53201	Instrumental médico y de laboratorio	13924409	0000216093	26|	H.G.Z. No. 36	Pachuca de Soto	13010033	130102	200200	535-701	4439	02	01	00012482	PINZA MAYO ROBSON, CURVA, ESTRIAS LONGITUDINALES, LONGITUD DE 25 A 275 MM.	09	09530007	099001	1CH000	2021M12	12	2,202.39	26,428.68
53201	Instrumental médico y de laboratorio	13924410	0000215909	26|	H.G.Z. No. 36	Pachuca de Soto	13010033	130102	200200	535-701	4454	02	01	00012484	PINZA PAYR, ESTRIAS LONGITUDINALES, LONGITUD DE 2 A 21 MM.	09	09530007	099001	1CH000	2021M12	4	4,065.44	16,261.76
53201	Instrumental médico y de laboratorio	13924411	0000216094	26|	H.G.Z. No. 36	Pachuca de Soto	13010033	130102	200200	535-701	4462	02	01	00012485	PINZA PAYR, ESTRIAS LONGITUDINALES, LONGITUD DE 275 A 29 MM.	09	09530007	099001	1CH000	2021M12	4	4,649.99	18,599.96
53201	Instrumental médico y de laboratorio	13924412	0000216100	26|	H.G.Z. No. 36	Pachuca de Soto	13010033	130102	200200	535-814	6321	01	01	00012577	SEPARADOR DEAVER, VALVA DE 5 MM. X 3 A 31 MM.	09	09530007	099001	1CH000	2021M12	12	851.93	10,223.16
53201	Instrumental médico y de laboratorio	13924413	0000216466	26|	H.G.Z. No. 36	Pachuca de Soto	13010033	130102	200200	535-814	6404	00	01	00012585	SEPARADOR HARRINGTON, VALVA DE 4 A 45 MM. LONGITUD DE 295 A 32 MM.	09	09530007	099001	1CH000	2021M12	11	2,482.07	27,302.77
53201	Instrumental médico y de laboratorio	13924414	0000215269	26|	H.G.Z. No. 36	Pachuca de Soto	13010033	130102	200200	535-859	4769	01	01	00012701	TIJERA METZENBAUM O NELSON METZENBAUM, CURVA, CON INSERTOS DE CARBURO DE TUNGSTENO, LONGITUD DE 3 A 35 MM.	09	09530007	099001	1CH000	2021M12	2	8,040.04	16,080.08
53201	Instrumental médico y de laboratorio	13924415	0000216610	26|	H.G.Z. No. 36	Pachuca de Soto	13010033	130102	200200	535-157	0030	01	01	00012339	CANULA FERGUSON CAL. 12 FR. ANGULADA.	09	09530007	099001	1CH000	2021M12	5	1,042.34	5,211.70
53201	Instrumental médico y de laboratorio	13924416	0000216465	26|	H.G.Z. No. 36	Pachuca de Soto	13010033	130102	200200	535-814	6297	01	01	00012574	SEPARADOR DEAVER, VALVA DE 25 MM. X 33 MM.	09	09530007	099001	1CH000	2021M12	2	737.29	1,474.58
53201	Instrumental médico y de laboratorio	13924417	0000215911	26|	H.G.Z. No. 36	Pachuca de Soto	13010033	130102	200200	535-814	6305	01	01	00012575	SEPARADOR DEAVER, VALVA DE 25 MM. X 360 A 365 MM.	09	09530007	099001	1CH000	2021M12	1	833.44	833.44
53201	Instrumental médico y de laboratorio	13924418	0000215726	26|	H.G.Z. No. 36	Pachuca de Soto	13010033	130102	200200	535-814	6313	01	01	00012576	SEPARADOR DEAVER, VALVA DE 38 MM. X 3 MM.	09	09530007	099001	1CH000	2021M12	6	823.13	4,938.78
53201	Instrumental médico y de laboratorio	13924419	0000215272	26|	H.G.Z. No. 36	Pachuca de Soto	13010033	130102	200200	535-859	4959	01	01	00012720	TIJERA METZENBAUM, CURVA, CON INSERTOS DE CARBURO DE TUNGSTENO, DE 15 A 16 MM. DE LONGITUD.	09	09530007	099001	1CH000	2021M12	29	4,339.09	125,833.61
53201	Instrumental médico y de laboratorio	13924420	0000215713	26|	H.G.Z. No. 36	Pachuca de Soto	13010033	130102	200200	535-701	1294	01	01	00012432	PINZA BACKHAUS, LONGITUD DE 8 A 9 MM.	09	09530007	099001	1CH000	2021M12	194	1,131.17	219,446.98
53201	Instrumental médico y de laboratorio	13924421	0000215340	26|	H.G.Z. No. 36	Pachuca de Soto	13010033	130102	200200	535-701	1831	02	01	00012452	PINZA FOERSTER O FOERSTER-BALLENGER, RECTA, ESTRIADA, LONGITUD DE 18 A 2 MM.	09	09530007	099001	1CH000	2021M12	77	499.17	38,436.09
53201	Instrumental médico y de laboratorio	13924422	0000216437	26|	H.G.Z. No. 36	Pachuca de Soto	13010033	130102	200200	535-701	1039	02	01	00012428	PINZA BABY MIXTER O GEMINI, ESTRIAS TRANSVERSALES, LONGITUD DE 18 A 19 MM.	09	09530007	099001	1CH000	2021M12	18	734.32	13,217.76
53201	Instrumental médico y de laboratorio	13924423	0000215724	26|	H.G.Z. No. 36	Pachuca de Soto	13010033	130102	200200	535-814	0431	00	01	00012552	SEPARADOR MALEABLE DE DOBLE EXTREMO 2 X 33 CM DE LONGITUD.	09	09530007	099001	1CH000	2021M12	4	442.04	1,768.16
53201	Instrumental médico y de laboratorio	13924424	0000216464	26|	H.G.Z. No. 36	Pachuca de Soto	13010033	130102	200200	535-814	6206	00	01	00012567	SEPARADOR MALEABLE DE DOBLE EXTREMO DE 4.5 X 3 CM DE LONGITUD.	09	09530007	099001	1CH000	2021M12	3	442.60	1,327.80
53201	Instrumental médico y de laboratorio	13924425	0000215545	26|	H.G.Z. No. 36	Pachuca de Soto	13010033	130102	200200	535-814	6214	00	01	00012568	SEPARADOR MALEABLE DE DOBLE EXTREMO DE 5 X 33 CM DE LONGITUD.	09	09530007	099001	1CH000	2021M12	4	515.44	2,061.76

ANEXOS DIVISIÓN DE CONTRATOS

GOBIERNO DE MÉXICO IMSS

DIRECCIÓN DE FINANZAS
UNIDAD DE OPERACIÓN FINANCIERA
COORDINACION DE PRESUPUESTO E
INFORMACIÓN PROGRAMÁTICA

México 2021 Año de la Independencia

Anexo 1 Equipamiento 2021

Clave de cartera SHCP : 1650GYR0061 No. de programa o proyecto PREI : 15130001 OLI No.: 270 / 1566
No. solicitud de SHCP : 48575 Cuenta contable PREI: 13350109

Nombre del programa o proyecto : Construcción del Hospital General de Zona de 170 camas en el municipio de Pachuca, Hidalgo

cifras en pesos

Clave COG	Nombre de clave COG	ID de Transac.	ID de Solicitud	CUR	Nombre de la Unidad	PREI Milenium Presupuesto del Destino del Bien				SAI				PREI		PREI Milenium Control de Compromisos					Monto autorizado		
						Municipio /Estado	Ubicación	UI	Centro de Costo	GPO-GEN	ESP	DIF	VAR	ID de Articulo	Descripción	URG	URG Ubicación	UI	Centro de Costo	Periodo Pptal	No. de bienes	Precio Unitario con IVA	Importe Total con IVA
53201	Instrumental medico y de laboratorio	13924426	0000216103	26|	H.G.Z. No. 36	Pachuca de Soto	13010033	130102	200200	535-814	6438	00	01	00012588	SEPARADOR HARRINGTON, VALVA DE 62 A 64 MM, LONGITUD DE 295 A 32 MM.	09	09530007	099001	1CH000	2021M12	3	2,483.70	7,451.10
53201	Instrumental médico y de laboratorio	13924427	0000215348	26|	H.G.Z. No. 36	Pachuca de Soto	13010033	130102	200200	535-814	6560	01	01	00012601	SEPARADOR US ARMY, DE 21 A 22 MM. DE LONGITUD, JUEGO DE DOS.	09	09530007	099001	1CH000	2021M12	1	557.16	557.16
53201	Instrumental médico y de laboratorio	13924428	0000216467	26|	H.G.Z. No. 36	Pachuca de Soto	13010033	130102	200200	535-814	6685	01	01	00012613	SEPARADOR VOLKMANN, DE 3 GARFIOS ROMOS, LONGITUD DE 2 A 22 MM.	09	09530007	099001	1CH000	2021M12	2	553.81	1,107.62
53201	Instrumental médico y de laboratorio	13924429	0000216479	26|	H.G.Z. No. 36	Pachuca de Soto	13010033	130102	200200	535-859	3985	01	01	00012691	TIJERA POTTS-SMITH, VASCULAR, ANGULADAA 45 GRADOS, LONGITUD DE 18 A 19 MM.	09	09530007	099001	1CH000	2021M12	9	3,189.45	28,705.05
53201	Instrumental médico y de laboratorio	13924430	0000216015	26|	H.G.Z. No. 36	Pachuca de Soto	13010033	130102	200200	535-859	4744	00	01	00012699	TIJERA METZENBAUM O NELSON METZENBAUM, CURVA, PUNTAS ROMAS, CON INSERTO DE CARBURO DE TUNGSTENO, DE 25 A 26 MM. DE LONGITUD.	09	09530007	099001	1CH000	2021M12	10	5,660.35	56,603.50
53201	Instrumental médico y de laboratorio	13924431	0000216643	26|	H.G.Z. No. 36	Pachuca de Soto	13010033	130102	200200	535-701	4470	01	01	00012486	PINZA RANDALL, No. 4, LONGITUD DE 195 A 235 MM.	09	09530007	099001	1CH000	2021M12	8	1,057.72	8,461.76
53201	Instrumental médico y de laboratorio	13924432	0000215341	26|	H.G.Z. No. 36	Pachuca de Soto	13010033	130102	200200	535-701	4629	02	01	00012493	PINZA MIXTER, QUIJADAS CURVAS, ESTRIAS LONGITUDINALES. LONGITUD DE 22 A 23 MM.	09	09530007	099001	1CH000	2021M12	20	1,233.36	24,667.20
53201	Instrumental medico y de laboratorio	13924433	0000216647	26|	H.G.Z. No. 36	Pachuca de Soto	13010033	130102	200200	535-814	0241	02	01	00012547	SEPARADOR RICHARDSON-EASTMANN, DE DOBLE EXTREMO, JUEGO DE DOS.	09	09530007	099001	1CH000	2021M12	7	1,739.84	12,178.88
53201	Instrumental médico y de laboratorio	13924434	0000216397	26|	H.G.Z. No. 36	Pachuca de Soto	13010033	130102	200200	535-907	0835	00	01	00012741	TROCAR OCHSNER, CON CAPUCHA PROTECTORA, CALIBRE 16 FRENCH, LONGITUD DE 14 A 152 MM.	09	09530007	099001	1CH000	2021M12	4	882.41	3,529.64
53201	Instrumental médico y de laboratorio	13924435	0000216578	26|	H.G.Z. No. 36	Pachuca de Soto	13010033	130102	200200	535-907	0785	01	01	00012736	TROCAR OCHSNER, CON CAPUCHA PROTECTORA, CALIBRE 10 FRENCH	09	09530007	099001	1CH000	2021M12	2	884.08	1,768.16
53201	Instrumental médico y de laboratorio	13924436	0000216395	26|	H.G.Z. No. 36	Pachuca de Soto	13010033	130102	200200	535-907	0793	01	01	00012737	TROCAR OCHSNER, CON CAPUCHA PROTECTORA, CALIBRE 12 FRENCH, LONGITUD DE 14 A 152 MM.	09	09530007	099001	1CH000	2021M12	2	884.08	1,768.16
53201	Instrumental médico y de laboratorio	13924437	0000215857	26|	H.G.Z. No. 36	Pachuca de Soto	13010033	130102	200200	535-608	0571	00	01	00012394	MANGO PARA BISTURI, DEL NO. 7, CORTO.	09	09530007	099001	1CH000	2021M12	35	199.70	6,989.50
53201	Instrumental médico y de laboratorio	13924438	0000215732	26|	H.G.Z. No. 36	Pachuca de Soto	13010033	130102	200200	535-859	1286	01	01	00012681	TIJERA IRIS, CURVA, LONGITUD 12 CM.	09	09530007	099001	1CH000	2021M12	6	661.67	3,970.02
53201	Instrumental médico y de laboratorio	13924439	0000216099	26|	H.G.Z. No. 36	Pachuca de Soto	13010033	130102	200200	535-814	0019	02	01	00012542	SEPARADOR ADSON DE 5 X 4 GARFIOS ROMOS, LONGITUD DE 31 A 32 MM.	09	09530007	099001	1CH000	2021M12	2	7,949.52	15,899.04
53201	Instrumental médico y de laboratorio	13924440	0000215709	26|	H.G.Z. No. 36	Pachuca de Soto	13010033	130102	200200	535-814	6917	01	01	00012636	SEPARADOR CUSHING, VALVA DE 1 MM., LONGITUD DE 2 MM.	09	09530007	099001	1CH000	2021M12	4	1,058.55	4,234.20
53201	Instrumental médico y de laboratorio	13924441	0000215904	26|	H.G.Z. No. 36	Pachuca de Soto	13010033	130102	200200	535-859	0825	00	01	00012664	TIJERA DEBAKEY, ANGULADA A 45 GRADOS.	09	09530007	099001	1CH000	2021M12	1	3,676.42	3,676.42
53201	Instrumental médico y de laboratorio	13924442	0000216292	26|	H.G.Z. No. 36	Pachuca de Soto	13010033	130102	200200	535-814	6727	01	01	00012617	SEPARADOR WEITLANER DE 2 X 3 GARFIOS ROMOS, LONGITUD DE 115 MM.	09	09530007	099001	1CH000	2021M12	4	1,398.64	5,594.56
53201	Instrumental médico y de laboratorio	13924443	0000215355	26|	H.G.Z. No. 36	Pachuca de Soto	13010033	130102	200200	535-859	4678	01	01	00012693	TIJERA POTTS-SMITH, VASCULAR, ANGULADA A 6 GRADOS, LONGITUD DE 18 A 19 MM.	09	09530007	099001	1CH000	2021M12	2	3,708.89	7,417.78
53201	Instrumental médico y de laboratorio	13924444	0000215342	26|	H.G.Z. No. 36	Pachuca de Soto	13010033	130102	200200	535-716	0299	00	01	00012513	PORTA AGUJA MAYO HEGAR, RECTO, SIN RANURA CENTRAL, ESTRIAS CRUZADAS, LONGITUD 2 CM.	09	09530007	099001	1CH000	2021M12	3	842.18	2,526.54
53201	Instrumental medico y de laboratorio	13924445	0000216462	26|	H.G.Z. No. 36	Pachuca de Soto	13010033	130102	200200	535-814	0308	02	01	00012549	SEPARADOR VOLKMANN, CON 4 GARFIOS ROMOS, LONGITUD DE 11 A 12 MM.	09	09530007	099001	1CH000	2021M12	6	626.43	3,758.58

GOBIERNO DE MÉXICO

IMSS

DIRECCIÓN DE FINANZAS
UNIDAD DE OPERACIÓN FINANCIERA
COORDINACIÓN DE PRESUPUESTO E
INFORMACIÓN PROGRAMÁTICA

México 2021 Año de la Independencia

Anexo 1 Equipamiento 2021

Clave de cartera SHCP : 1650GYR0061
No. solicitud de SHCP : 48575

No. de programa o proyecto PREI : 15130001
Cuenta contable PREI: 13350109

OLI No.: 270 / 1566

Nombre del programa o proyecto : Construcción del Hospital General de Zona de 170 camas en el municipio de Pachuca, Hidalgo

cifras en pesos

Clave COG	Nombre de clave COG	ID de Transac.	ID de Solicitud	CUR	Nombre de la Unidad	PREI Milenium Presupuesto del Destino del Bien				SAI				PREI		PREI Milenium Control de Compromisos					Monto autorizado		
						Municipio /Estado	Ubicación	UI	Centro de Costo	GPO-GEN	ESP	DIF	VAR	ID de Artículo	Descripción	URG	URG Ubicación	UI	Centro de Costo	Periodo Pptal	No. de bienes	Precio Unitario con IVA	Importe Total con IVA
53201	Instrumental médico y de laboratorio	13924446	0000215550	26|	H.G.Z. No. 36	Pachuca de Soto	13010033	130102	200200	535-814	6735	01	01	00012618	SEPARADOR WEITLANER, CON 3 X 4 DIENTES ROMOS, LONGITUD DE 13 MM.	09	09530007	099001	1CH000	2021M12	6	2,305.70	13,834.20
53201	Instrumental médico y de laboratorio	13924447	0000215905	26|	H.G.Z. No. 36	Pachuca de Soto	13010033	130102	200200	535-859	1021	00	01	00012673	TIJERA METZEMBAUM, CURVA, FINA, LONGITUD 18 CM.	09	09530007	099001	1CH000	2021M12	16	913.08	14,609.28
53201	Instrumental médico y de laboratorio	13924448	0000215346	26|	H.G.Z. No. 36	Pachuca de Soto	13010033	130102	200200	535-814	6032	00	01	00012563	JUEGO DE SEPARADORES DEAVERS CON MANGO, HOJAS DE 18 A 75 MM. DE ANCHO X 175 A 3 MM. DE LONGITUD.	09	09530007	099001	1CH000	2021M12	1	1,297.40	1,297.40
53201	Instrumental médico y de laboratorio	13924449	0000215914	26|	H.G.Z. No. 36	Pachuca de Soto	13010033	130102	200200	535-814	6503	01	01	00012595	SEPARADOR GREEN, CON VALVA FENESTRADA, DE 22 MM. A 225 MM. DE LONGITUD.	09	09530007	099001	1CH000	2021M12	8	724.18	5,793.44
53201	Instrumental médico y de laboratorio	13924450	0000215533	26|	H.G.Z. No. 36	Pachuca de Soto	13010033	130102	200200	535-814	6941	01	01	00012639	SEPARADOR CUSHING, VALVA DE 14 MM., LONGITUD DE 2 MM.	09	09530007	099001	1CH000	2021M12	5	1,058.22	5,291.10
53201	Instrumental médico y de laboratorio	13924451	0000216461	26|	H.G.Z. No. 36	Pachuca de Soto	13010033	130102	200200	535-725	0017	00	01	00012540	PORTAPINZA JOHN HOPKINS, TIPO BULLDOG, LONGITUD 21 CM.	09	09530007	099001	1CH000	2021M12	1	4,092.32	4,092.32
53201	Instrumental médico y de laboratorio	13924452	0000216648	26|	H.G.Z. No. 36	Pachuca de Soto	13010033	130102	200200	535-814	0514	02	01	00012554	SEPARADOR BALFOUR, VALVA CENTRAL DE 45 A 5 MM. X 75 A 8 MM., VALVAS LATERALES FENESTRADAS, APERTURA MAXIMA DE 17 A 18 MM.	09	09530007	099001	1CH000	2021M12	1	4,304.85	4,304.85
53201	Instrumental médico y de laboratorio	13924453	0000215727	26|	H.G.Z. No. 36	Pachuca de Soto	13010033	130102	200200	535-814	6461	01	01	00012591	SEPARADOR ADSON DE 3 X 4 GARFIOS ROMOS, LONGITUD DE 26 A 265 MM.	09	09530007	099001	1CH000	2021M12	13	3,523.45	45,804.85
53201	Instrumental médico y de laboratorio	13924454	0000215903	26|	H.G.Z. No. 36	Pachuca de Soto	13010033	130102	200200	535-814	6974	01	01	00012642	SEPARADOR DEAVER, VALVA DE 22 MM. X 215 MM.	09	09530007	099001	1CH000	2021M12	3	908.84	2,726.52
53201	Instrumental médico y de laboratorio	13924455	0000215506	26|	H.G.Z. No. 36	Pachuca de Soto	13010033	130102	200200	535-260	2154	00	01	00012350	CUCHARILLA LUCAS, DE DOBLE EXTREMO, 17 CM DE LONGITUD.	09	09530007	099001	1CH000	2021M12	10	175.79	1,757.90
53201	Instrumental médico y de laboratorio	13924456	0000216043	26|	H.G.Z. No. 36	Pachuca de Soto	13010033	130102	200200	535-409	0531	00	01	00012383	EXPLORADOR DE UNA PIEZA, CON DOBLE EXTREMO. NO. 5.	09	09530007	099001	1CH000	2021M12	2	180.18	360.36
53201	Instrumental médico y de laboratorio	13924457	0000216644	26|	H.G.Z. No. 36	Pachuca de Soto	13010033	130102	200200	535-702	0030	01	01	00012498	PINZA ADSON BROWN, RECTA, CON DIENTES, ATRAUMATICA, LONGITUD DE 12 A 125 MM.	09	09530007	099001	1CH000	2021M12	8	466.45	3,731.60
53201	Instrumental médico y de laboratorio	13924458	0000216477	26|	H.G.Z. No. 36	Pachuca de Soto	13010033	130102	200200	535-859	1898	01	01	00012684	TIJERA QUINBY, CURVA, HOJAS CORTAS, LONGITUD 12.5 CM.	09	09530007	099001	1CH000	2021M12	1	1,272.75	1,272.75
53201	Instrumental médico y de laboratorio	13924459	0000215537	26|	H.G.Z. No. 36	Pachuca de Soto	13010033	130102	200200	535-701	9743	01	01	00012497	PINZA ADSON, SIN DIENTES, LONGITUD DE 15 A 155 MM.	09	09530007	099001	1CH000	2021M12	4	177.82	711.28
53201	Instrumental médico y de laboratorio	13924460	0000215548	26|	H.G.Z. No. 36	Pachuca de Soto	13010033	130102	200200	535-814	6669	01	01	00012611	SEPARADOR VOLKMANN CON 2 GARFIOS ROMOS, LONGITUD DE 2 A 22 MM.	09	09530007	099001	1CH000	2021M12	2	553.81	1,107.62
53201	Instrumental médico y de laboratorio	13924461	0000215729	26|	H.G.Z. No. 36	Pachuca de Soto	13010033	130102	200200	535-814	6859	01	01	00012630	SEPARADOR COTTLE DE 2 GARFIOS, GARFIO DERECHO ROMO.	09	09530007	099001	1CH000	2021M12	5	1,441.74	7,208.70
53201	Instrumental médico y de laboratorio	13924462	0000216577	26|	H.G.Z. No. 36	Pachuca de Soto	13010033	130102	200200	535-859	4934	01	01	00012718	TIJERA METZENBAUM O BABY METZENBAUM, RECTA, CON INSERTOS DE CARBURO DE TUNGSTENO, DE 14 A 15 MM. DE LONGITUD.	09	09530007	099001	1CH000	2021M12	3	4,341.09	13,023.27
53201	Instrumental médico y de laboratorio	13924463	0000216640	26|	H.G.Z. No. 36	Pachuca de Soto	13010033	130102	200200	535-701	1625	00	01	00012445	PINZA ROCHESTER OCHSNER, CURVA, ESTRIADA, SIN DIENTES, LONGITUD 2 CM.	09	09530007	099001	1CH000	2021M12	2	623.53	1,247.06
53201	Instrumental médico y de laboratorio	13924464	0000216088	26|	H.G.Z. No. 36	Pachuca de Soto	13010033	130102	200200	535-859	0650	00	01	00012657	TIJERA PARA SUTURA DE ALAMBRE, QUIJADAS CORTAS Y ANGULADAS LATERALMENTE, UNA QUIJADA ASERRADA, LONGITUD 12 CM.	09	09530007	099001	1CH000	2021M12	3	2,615.81	7,847.43
53201	Instrumental médico y de laboratorio	13924465	0000216649	26|	H.G.Z. No. 36	Pachuca de Soto	13010033	130102	200200	535-814	1488	00	01	00012558	SEPARADOR MALEABLE DOBLE EXTREMO DE 2.5 X 20 CM.	09	09530007	099001	1CH000	2021M12	3	320.28	960.84

DIVISIÓN DE CONTRATOS
ANEXOS

GOBIERNO DE MÉXICO IMSS

DIRECCIÓN DE FINANZAS
UNIDAD DE OPERACIÓN FINANCIERA
COORDINACION DE PRESUPUESTO E
INFORMACIÓN PROGRAMÁTICA

México 2021 Año de la Independencia

Anexo 1 Equipamiento 2021

Clave de cartera SHCP : 1650GYR0061 No. de programa o proyecto PREI : 15130001 OLI No.: 270 / 1566
No. solicitud de SHCP : 48575 Cuenta contable PREI: 13350109

Nombre del programa o proyecto : Construcción del Hospital General de Zona de 170 camas en el municipio de Pachuca, Hidalgo

cifras en pesos

Clave COG	Nombre de clave COG	ID de Transac.	ID de Solicitud	CUR	Nombre de la Unidad	PREI Milenium Presupuesto del Destino del Bien				SAI				PREI		PREI Milenium Control de Compromisos					Monto autorizado		
						Municipio /Estado	Ubicación	UI	Centro de Costo	GPO-GEN	ESP	DIF	VAR	ID de Artículo	Descripción	URG	URG Ubicación	UI	Centro de Costo	Periodo Pptal	No. de bienes	Precio Unitario con IVA	Importe Total con IVA
53201	Instrumental médico y de laboratorio	13924466	0000216286	26|	H.G.Z. No. 36	Pachuca de Soto	13010033	130102	200200	535-814	1496	00	01	00012559	SEPARADOR MALEABLE DOBLE EXTREMO DE 3 X 28 CM	09	09530007	099001	1CH000	2021M12	3	431.86	1,295.58
53201	Instrumental médico y de laboratorio	13924467	0000216652	26|	H.G.Z. No. 36	Pachuca de Soto	13010033	130102	200200	535-814	6511	01	01	00012596	SEPARADOR MALEABLE DOBLE EXTREMO, DE 13 X 200 MM.	09	09530007	099001	1CH000	2021M12	1	373.67	373.67
53201	Instrumental médico y de laboratorio	13924468	0000215349	26|	H.G.Z. No. 36	Pachuca de Soto	13010033	130102	200200	535-814	6768	00	01	00012621	SEPARADOR MALEABLE DE DOBLE EXTREMO EN FORMA DE ABATELENGUA, DE 17 X 2 MM.	09	09530007	099001	1CH000	2021M12	2	292.74	585.48
53201	Instrumental médico y de laboratorio	13924469	0000216281	26|	H.G.Z. No. 36	Pachuca de Soto	13010033	130102	200200	535-702	0139	00	01	00012500	PINZA BACKHAUS, LONGITUD DE 15 A 11 MM.	09	09530007	099001	1CH000	2021M12	98	371.05	36,362.90
53201	Instrumental médico y de laboratorio	13924470	0000215539	26|	H.G.Z. No. 36	Pachuca de Soto	13010033	130102	200200	535-716	0398	00	01	00012522	PORTA AGUJA SAROT, RECTO, CON RANURA CENTRAL Y ESTRIAS CRUZADAS, LONGITUD 26 CM.	09	09530007	099001	1CH000	2021M12	4	1,763.14	7,052.56
53201	Instrumental médico y de laboratorio	13924471	0000215540	26|	H.G.Z. No. 36	Pachuca de Soto	13010033	130102	200200	535-716	1305	00	01	00012526	PORTA AGUJA SAROT, RECTO, CON RANURA CENTRAL Y ESTRIAS CRUZADAS, LONGITUD 18 CM.	09	09530007	099001	1CH000	2021M12	6	899.88	5,399.28
53201	Instrumental médico y de laboratorio	13924472	0000216058	26|	H.G.Z. No. 36	Pachuca de Soto	13010033	130102	200200	535-701	1021	02	01	00012427	PINZA MIXTER O BABY MIXTER, ESTRIAS TRANSVERSALES, LONGITUD DE 135 A 14 MM.	09	09530007	099001	1CH000	2021M12	12	617.07	7,404.84
53201	Instrumental médico y de laboratorio	13924473	0000215722	26|	H.G.Z. No. 36	Pachuca de Soto	13010033	130102	200200	535-814	0043	00	01	00012544	SEPARADOR ADSON O ADSON BABY, 3X4 GARFIOS ROMOS, LONGITUD 14 A 16 MM.	09	09530007	099001	1CH000	2021M12	3	5,576.54	16,729.62
53201	Instrumental médico y de laboratorio	13924474	0000216468	26|	H.G.Z. No. 36	Pachuca de Soto	13010033	130102	200200	535-814	6776	00	01	00012622	SEPARADOR DE DOBLE EXTREMO, FORMA DE ABATELENGUA, MALEABLE, DE 25 MM. X 2 MM.	09	09530007	099001	1CH000	2021M12	3	341.87	1,025.61
53201	Instrumental médico y de laboratorio	13924475	0000216293	26|	H.G.Z. No. 36	Pachuca de Soto	13010033	130102	200200	535-814	6784	00	01	00012623	SEPARADOR DE DOBLE EXTREMO, FORMA DE ABATELENGUA, MALEABLE, DE 25 MM. X 25 MM.	09	09530007	099001	1CH000	2021M12	1	373.67	373.67
53201	Instrumental médico y de laboratorio	13924476	0000216291	26|	H.G.Z. No. 36	Pachuca de Soto	13010033	130102	200200	535-814	6651	01	01	00012610	SEPARADOR VOLKMANN CON 2 GARFIOS AGUDOS	09	09530007	099001	1CH000	2021M12	2	755.46	1,510.92
53201	Instrumental médico y de laboratorio	13924477	0000215679	26|	H.G.Z. No. 36	Pachuca de Soto	13010033	130102	200200	535-157	0014	02	01	00012337	CANULA FRAZIER O FERGUSON, ANGULADA DE 3 A 45 GRADOS, 8 FR DE DIAMETRO	09	09530007	099001	1CH000	2021M12	3	429.20	1,287.60
53201	Instrumental médico y de laboratorio	13924478	0000215535	26|	H.G.Z. No. 36	Pachuca de Soto	13010033	130102	200200	535-701	2045	01	01	00012460	PINZA ALLIS O JUD-ALLIS, CON 3 X 4 DIENTES, LONGITUD DE 19 A 195	09	09530007	099001	1CH000	2021M12	14	763.78	10,692.92
53201	Instrumental médico y de laboratorio	13924479	0000215720	26|	H.G.Z. No. 36	Pachuca de Soto	13010033	130102	200200	535-716	1214	00	01	00012525	PORTA AGUJA METZEMBAUM, RECTO, FENESTRADO, ESTRIAS CRUZADAS, LONGITUD 18.4 CM.	09	09530007	099001	1CH000	2021M12	4	851.36	3,405.44
53201	Instrumental médico y de laboratorio	13924480	0000215877	26|	H.G.Z. No. 36	Pachuca de Soto	13010033	130102	200200	535-260	0091	00	01	00012341	CUCHARILLA FAULKNER, DE ANILLO	09	09530007	099001	1CH000	2021M12	2	2,004.48	4,008.96
53201	Instrumental médico y de laboratorio	13924481	0000216436	26|	H.G.Z. No. 36	Pachuca de Soto	13010033	130102	200200	535-266	0251	01	01	00012360	CUCHILLO BALLENGER, MANGO RECTO, HOJA MOVIBLE DE 4 MM., DE 185 A 21 MM. DE LONGITUD.	09	09530007	099001	1CH000	2021M12	3	2,204.07	6,612.21
53201	Instrumental médico y de laboratorio	13924482	0000215876	26|	H.G.Z. No. 36	Pachuca de Soto	13010033	130102	200200	535-157	0022	01	01	00012338	CANULA FERGUSON, CAL. 1 FR. ANGULADA.	09	09530007	099001	1CH000	2021M12	3	406.75	1,220.25
53201	Instrumental médico y de laboratorio	13924483	0000216104	26|	H.G.Z. No. 36	Pachuca de Soto	13010033	130102	200200	535-814	6578	01	01	00012602	SEPARADOR VOLKMANN, DE UN GARFIO AGUDO, LONGITUD DE 2 A 22 MM.	09	09530007	099001	1CH000	2021M12	3	552.69	1,658.07
53201	Instrumental médico y de laboratorio	13924484	0000216105	26|	H.G.Z. No. 36	Pachuca de Soto	13010033	130102	200200	535-814	6602	01	01	00012605	SEPARADOR VOLKMANN, CON 3 GARFIOS AGUDOS	09	09530007	099001	1CH000	2021M12	2	682.08	1,364.16
53201	Instrumental médico y de laboratorio	13924485	0000216612	26|	H.G.Z. No. 36	Pachuca de Soto	13010033	130102	200200	535-316	0012	00	01	00012362	DISECTOR GREEN.	09	09530007	099001	1CH000	2021M12	5	1,322.44	6,612.20
53201	Instrumental médico y de laboratorio	13924486	0000216096	26|	H.G.Z. No. 36	Pachuca de Soto	13010033	130102	200200	535-716	0026	02	01	00012506	PORTA AGUJAS CASTROVIEJO, CURVO, SIN RETEN, DE TITANIO, LONGITUD DE 13 A 14 MM.	09	09530007	099001	1CH000	2021M12	3	13,369.39	40,108.17
53201	Instrumental médico y de laboratorio	13924487	0000215643	26|	H.G.Z. No. 36	Pachuca de Soto	13010033	130102	200200	535-859	5022	01	01	00012727	TIJERA NORTHBENT, CURVA, DE 13 A 14 MM. DE LONGITUD.	09	09530007	099001	1CH000	2021M12	2	884.08	1,768.16

GOBIERNO DE MÉXICO | IMSS

DIRECCIÓN DE FINANZAS
UNIDAD DE OPERACIÓN FINANCIERA
COORDINACIÓN DE PRESUPUESTO E INFORMACIÓN PROGRAMÁTICA

México 2021 Año de la Independencia

Anexo 1 Equipamiento 2021

Clave de cartera SHCP : 1650GYR0061
No. solicitud de SHCP : 48575
No. de programa o proyecto PREI : 15130001
Cuenta contable PREI: 13350109
OLI No.: 270 / 1566

Nombre del programa o proyecto : Construcción del Hospital General de Zona de 170 camas en el municipio de Pachuca, Hidalgo

cifras en pesos

Clave COG	Nombre de clave COG	ID de Transac.	ID de Solicitud	CUR	Nombre de la Unidad	PREI Milenium Presupuesto del Destino del Bien				SAI				PREI		PREI Milenium Control de Compromisos					Monto autorizado		
						Municipio /Estado	Ubicación	UI	Centro de Costo	GPO-GEN	ESP	DIF	VAR	ID de Articulo	Descripcion	URG	URG Ubicación	UI	Centro de Costo	Periodo Pptal	No. de bienes	Precio Unitario con IVA	Importe Total con IVA
53201	Instrumental médico y de laboratorio	13924488	0000215680	26|	H.G.Z. No. 36	Pachuca de Soto	13010033	130102	200200	535-260	1230	00	01	00012346	CUCHARILLA BRUN, RECTA OVALADA: .	09	09530007	099001	1CH000	2021M12	2	620.24	1,240.48
53201	Instrumental médico y de laboratorio	13924489	0000216435	26|	H.G.Z. No. 36	Pachuca de Soto	13010033	130102	200200	535-260	1818	00	01	00012347	CUCHARILLA BRUN, RECTA REDONDA:	09	09530007	099001	1CH000	2021M12	5	606.89	3,034.45
53201	Instrumental médico y de laboratorio	13924490	0000216611	26|	H.G.Z. No. 36	Pachuca de Soto	13010033	130102	200200	535-260	1842	00	01	00012348	CUCHARILLA BRUN, RECTA REDONDA: 1.	09	09530007	099001	1CH000	2021M12	2	608.90	1,217.80
53201	Instrumental médico y de laboratorio	13924491	0000216243	26|	H.G.Z. No. 36	Pachuca de Soto	13010033	130102	200200	535-260	1859	00	01	00012349	CUCHARILLA BRUN, RECTA REDONDA: 2.	09	09530007	099001	1CH000	2021M12	2	608.90	1,217.80
53201	Instrumental médico y de laboratorio	13924492	0000216285	26|	H.G.Z. No. 36	Pachuca de Soto	13010033	130102	200200	535-814	0530	00	01	00012555	SEPARADOR RICHARDSON, CON MANGO, HOJAS DE 2.8 X 3.6 O 3.8 X 4.4 CM, LONGITUD 26 CM.	09	09530007	099001	1CH000	2021M12	4	810.57	3,242.28
53201	Instrumental médico y de laboratorio	13924493	0000216601	26|	H.G.Z. No. 36	Pachuca de Soto	13010033	130102	200200	535-567	0505	00	01	00012389	LEGRA FARABEUF, CURVA, 15 CMDE LONGITUD.	09	09530007	099001	1CH000	2021M12	2	479.59	959.18
53201	Instrumental médico y de laboratorio	13924494	0000215543	26|	H.G.Z. No. 36	Pachuca de Soto	13010033	130102	200200	535-814	0316	02	01	00012550	SEPARADOR VOLKMANN, CON 4 GARFIOS ROMOS, LONGITUD DE 2 A 23 MM.	09	09530007	099001	1CH000	2021M12	21	533.65	11,206.65
53201	Instrumental médico y de laboratorio	13924495	0000215728	26|	H.G.Z. No. 36	Pachuca de Soto	13010033	130102	200200	535-814	6842	01	01	00012629	SEPARADOR BENNET, DE HOJA GRANDE.	09	09530007	099001	1CH000	2021M12	8	2,631.48	21,051.84
53201	Instrumental médico y de laboratorio	13924496	0000215915	26|	H.G.Z. No. 36	Pachuca de Soto	13010033	130102	200200	535-814	6677	01	01	00012612	SEPARADOR VOLKMANN, DE 3 GARFIOS AGUDOS	09	09530007	099001	1CH000	2021M12	2	553.81	1,107.62
53201	Instrumental médico y de laboratorio	13924497	0000216394	26|	H.G.Z. No. 36	Pachuca de Soto	13010033	130102	200200	535-859	5014	01	01	00012726	TIJERA ESMARCH, ANGULADA LATERALMENTE, CON PUNTA ABOTONADA, DE 2 MM. A 21 MM. DE LONGITUD.	09	09530007	099001	1CH000	2021M12	6	1,528.09	9,168.54
53201	Instrumental médico y de laboratorio	13924498	0000215712	26|	H.G.Z. No. 36	Pachuca de Soto	13010033	130102	200200	535-859	0718	02	01	00012661	TIJERA LISTER, ANGULADA LATERALMENTE, CON PROTECCION DE 180 MM.	09	09530007	099001	1CH000	2021M12	4	914.96	3,659.84
53201	Instrumental médico y de laboratorio	13924499	0000215344	26|	H.G.Z. No. 36	Pachuca de Soto	13010033	130102	200200	535-716	2733	01	01	00012537	PORTA AGUJA HEGAR O MAYO-HEGAR, RECTO, SIN RANURA CENTRAL, CON INSERTOS DE CARBURO DE TUNGSTENO, LONGITUD DE 3 MM.	09	09530007	099001	1CH000	2021M12	4	2,790.66	11,162.64
53201	Instrumental médico y de laboratorio	13924500	0000216290	26|	H.G.Z. No. 36	Pachuca de Soto	13010033	130102	200200	535-814	6537	01	01	00012598	SEPARADOR MAYO O MAYO-COLLINS O COLLINS, JUEGO DE DOS PIEZAS, LONGITUD DE 145 A 155 MM.	09	09530007	099001	1CH000	2021M12	4	632.08	2,528.32
53201	Instrumental médico y de laboratorio	13924501	0000216106	26|	H.G.Z. No. 36	Pachuca de Soto	13010033	130102	200200	535-814	6883	01	01	00012633	SEPARADOR CUSHING, VALVA DE 8 MM., LONGITUD DE 2 MM.	09	09530007	099001	1CH000	2021M12	4	799.73	3,198.92
53201	Instrumental médico y de laboratorio	13924502	0000216396	26|	H.G.Z. No. 36	Pachuca de Soto	13010033	130102	200200	535-907	0827	00	01	00012740	TROCAR UNIVERSAL, CON JUEGO DE CUATRO PUNTAS.	09	09530007	099001	1CH000	2021M12	2	1,566.31	3,132.62
53201	Instrumental médico y de laboratorio	13924503	0000216650	26|	H.G.Z. No. 36	Pachuca de Soto	13010033	130102	200200	535-814	5372	00	01	00012561	SEPARADOR MALEABLE DE DOBLE EXTREMO DE 1.6 X 17 CM DE LONGITUD.	09	09530007	099001	1CH000	2021M12	10	318.90	3,189.00
53201	Instrumental médico y de laboratorio	13924504	0000216288	26|	H.G.Z. No. 36	Pachuca de Soto	13010033	130102	200200	535-814	6362	00	01	00012581	SEPARADOR GOSSET, APERTURA DE 70 A 80 MM.	09	09530007	099001	1CH000	2021M12	2	3,669.95	7,339.90
53201	Instrumental médico y de laboratorio	13924505	0000215723	26|	H.G.Z. No. 36	Pachuca de Soto	13010033	130102	200200	535-814	0100	00	01	00012546	SEPARADOR WEITLANER, AUTOMATICO, CON VALVAS DE 3 X 4 DIENTES RESPECTIVAMENTE, RAMAS DE 23 MM DE PROFUNDIDAD.	09	09530007	099001	1CH000	2021M12	1	2,273.38	2,273.38
53201	Instrumental médico y de laboratorio	13924506	0000216651	26|	H.G.Z. No. 36	Pachuca de Soto	13010033	130102	200200	535-814	6263	01	01	00012571	SEPARADOR DEAVER, VALVA DE 19 MM. X 18 MM.	09	09530007	099001	1CH000	2021M12	3	442.60	1,327.80
53201	Instrumental médico y de laboratorio	13924507	0000216287	26|	H.G.Z. No. 36	Pachuca de Soto	13010033	130102	200200	535-814	6271	01	01	00012572	SEPARADOR DEAVER, VALVA DE 25 MM. X 23 MM.	09	09530007	099001	1CH000	2021M12	1	456.08	456.08
53201	Instrumental médico y de laboratorio	13924508	0000215339	26|	H.G.Z. No. 36	Pachuca de Soto	13010033	130102	200200	535-814	6966	01	01	00012641	SEPARADOR CUSHING, VALVA DE 16 MM., LONGITUD DE 2 MM.	09	09530007	099001	1CH000	2021M12	1	938.63	938.63

ANEXOS DIVISIÓN DE CONTRATOS

GOBIERNO DE MÉXICO

IMSS

DIRECCIÓN DE FINANZAS
UNIDAD DE OPERACIÓN FINANCIERA
COORDINACIÓN DE PRESUPUESTO E
INFORMACIÓN PROGRAMÁTICA

México 2021 Año de la Independencia

Anexo 1 Equipamiento 2021

Clave de cartera SHCP : 1650GYR0061 No. de programa o proyecto PREI : 15130001 OLI No.: 270 / 1566

No. solicitud de SHCP : 48575 Cuenta contable PREI: 13350109

Nombre del programa o proyecto : Construcción del Hospital General de Zona de 170 camas en el municipio de Pachuca, Hidalgo

cifras en pesos

Clave COG	Nombre de clave COG	ID de Transac.	ID de Solicitud	CUR	Nombre de la Unidad	PREI Milenium Presupuesto del Destino del Bien				SAI				PREI		PREI Milenium Control de Compromisos					Monto autorizado		
						Municipio /Estado	Ubicación	UI	Centro de Costo	GPO-GEN	ESP	DIF	VAR	ID de Articulo	Descripción	URG	URG Ubicación	UI	Centro de Costo	Periodo Pptal	No. de bienes	Precio Unitario con IVA	Importe Total con IVA
53201	Instrumental médico y de laboratorio	13924509	0000216055	26|	H.G.Z. No. 36	Pachuca de Soto	13010033	130102	200200	535-399	0525	00	01	00012380	ESTILETE DOBLE EXTREMO, MALEABLE, DIAMETRO DE 2 MM.	09	09530007	099001	1CH000	2021M12	1	65.42	65.42
53201	Instrumental médico y de laboratorio	13924510	0000216045	26|	H.G.Z. No. 36	Pachuca de Soto	13010033	130102	200200	535-701	0031	00	01	00012401	PINZA ROMEY.	09	09530007	099001	1CH000	2021M12	6	1,429.84	8,579.04
53201	Instrumental médico y de laboratorio	13924511	0000216421	26|	H.G.Z. No. 36	Pachuca de Soto	13010033	130102	200200	535-701	0320	00	01	00012405	PINZA ADSON, CON DIENTES MULTIPLES PARALELOS, LONGITUD 12 CM.	09	09530007	099001	1CH000	2021M12	15	440.81	6,612.15
53201	Instrumental médico y de laboratorio	13924512	0000215735	26|	H.G.Z. No. 36	Pachuca de Soto	13010033	130102	200200	535-859	3357	00	01	00012690	TIJERA TAYLOR, LONGITUD 17 CM.	09	09530007	099001	1CH000	2021M12	12	2,682.26	32,187.12
53201	Instrumental médico y de laboratorio	13924513	0000216054	26|	H.G.Z. No. 36	Pachuca de Soto	13010033	130102	200200	535-260	2337	00	01	00012355	CUCHARILLA CLOWARD, NO. 3.	09	09530007	099001	1CH000	2021M12	3	3,340.80	10,022.40
53201	Instrumental médico y de laboratorio	13924514	0000215305	26|	H.G.Z. No. 36	Pachuca de Soto	13010033	130102	200200	535-316	0178	00	01	00012363	DISECTOR PENFIELD, 2.3 CM DE LONGITUD. No. 2.	09	09530007	099001	1CH000	2021M12	15	3,154.41	47,316.15
53201	Instrumental médico y de laboratorio	13924515	0000215681	26|	H.G.Z. No. 36	Pachuca de Soto	13010033	130102	200200	535-316	0186	00	01	00012364	DISECTOR PENFIELD, 2.3 CM DE LONGITUD. No. 3.	09	09530007	099001	1CH000	2021M12	15	3,154.41	47,316.15
53201	Instrumental médico y de laboratorio	13924516	0000215306	26|	H.G.Z. No. 36	Pachuca de Soto	13010033	130102	200200	535-316	0194	00	01	00012365	DISECTOR PENFIELD, 2.3 CM DE LONGITUD. No. 4.	09	09530007	099001	1CH000	2021M12	15	1,965.62	29,484.30
53201	Instrumental médico y de laboratorio	13924517	0000215507	26|	H.G.Z. No. 36	Pachuca de Soto	13010033	130102	200200	535-316	0251	00	01	00012367	DISECTOR PENFIELD, 2.3 CM DE LONGITUD. No. 1.	09	09530007	099001	1CH000	2021M12	15	3,154.41	47,316.15
53201	Instrumental médico y de laboratorio	13924518	0000216641	26|	H.G.Z. No. 36	Pachuca de Soto	13010033	130102	200200	535-701	2037	01	01	00012459	PINZA ALLIS, CON 4 X 5 DIENTES, LONGITUD DE 15 A 155 MM.	09	09530007	099001	1CH000	2021M12	130	1,413.09	183,701.70
53201	Instrumental medico y de laboratorio	13924519	0000216646	26|	H.G.Z. No. 36	Pachuca de Soto	13010033	130102	200200	535-814	0050	00	01	00012545	SEPARADOR SENN MUELLER, PUNTA REDONDEADA O AFILADA, LONGITUD 15 CM.	09	09530007	099001	1CH000	2021M12	12	440.92	5,291.04
53201	Instrumental médico y de laboratorio	13924520	0000216469	26|	H.G.Z. No. 36	Pachuca de Soto	13010033	130102	200200	535-814	6826	00	01	00012627	SEPARADOR WEITLANER, CON MECANISMO DE AUTORRETENCION, CON 3 X 4 DIENTES ROMOS, LONGITUD DE 165 MM.	09	09530007	099001	1CH000	2021M12	6	2,936.89	17,621.34
53201	Instrumental médico y de laboratorio	13924521	0000215336	26|	H.G.Z. No. 36	Pachuca de Soto	13010033	130102	200200	535-814	6891	01	01	00012634	SEPARADOR CUSHING, VALVA DE 8 MM., LONGITUD DE 24 MM.	09	09530007	099001	1CH000	2021M12	13	1,037.03	13,481.39
53201	Instrumental médico y de laboratorio	13924522	0000215337	26|	H.G.Z. No. 36	Pachuca de Soto	13010033	130102	200200	535-814	6909	01	01	00012635	SEPARADOR CUSHING, VALVA DE 1 MM., LONGITUD DE 24 MM.	09	09530007	099001	1CH000	2021M12	3	1,189.12	3,567.36
53201	Instrumental médico y de laboratorio	13924523	0000215544	26|	H.G.Z. No. 36	Pachuca de Soto	13010033	130102	200200	535-814	0399	02	01	00012551	SEPARADOR VOLKMANN, CON 4 GARFIOS AGUDOS, LONGITUD DE 2 A 23 MM.	09	09530007	099001	1CH000	2021M12	7	762.68	5,338.76
53201	Instrumental médico y de laboratorio	13924524	0000216203	26|	H.G.Z. No. 36	Pachuca de Soto	13010033	130102	200200	535-859	4942	01	01	00012719	TIJERA METZENBAUM RECTA, CON INSERTOS DE CARBURO DE TUNGSTENO, DE 15 A 16 MM. DE LONGITUD.	09	09530007	099001	1CH000	2021M12	3	3,881.97	11,645.91
53201	Instrumental médico y de laboratorio	13924525	0000215718	26|	H.G.Z. No. 36	Pachuca de Soto	13010033	130102	200200	535-702	0121	01	01	00012499	PINZA BERNHARD, RECTA, CON DIENTES, DE 16 A 165 MM. DE LONGITUD.	09	09530007	099001	1CH000	2021M12	38	698.66	26,549.08
53201	Instrumental médico y de laboratorio	13924526	0000215719	26|	H.G.Z. No. 36	Pachuca de Soto	13010033	130102	200200	535-702	0188	00	01	00012505	PINZA BABY-ADSON, HEMOSTATICA, CURVA, PUNTA FINA	09	09530007	099001	1CH000	2021M12	4	526.45	2,105.80
53201	Instrumental médico y de laboratorio	13924527	0000216101	26|	H.G.Z. No. 36	Pachuca de Soto	13010033	130102	200200	535-814	6396	00	01	00012584	SEPARADOR HARRINGTON, VALVA DE 24 A 25 MM, LONG. 230 A 250	09	09530007	099001	1CH000	2021M12	2	1,762.00	3,524.00
53201	Instrumental médico y de laboratorio	13924528	0000216653	26|	H.G.Z. No. 36	Pachuca de Soto	13010033	130102	200200	535-814	6586	01	01	00012603	SEPARADOR VOLKMANN, DE UN GARFIO ROMO	09	09530007	099001	1CH000	2021M12	4	689.31	2,757.24
53201	Instrumental médico y de laboratorio	13924529	0000215338	26|	H.G.Z. No. 36	Pachuca de Soto	13010033	130102	200200	535-814	6925	01	01	00012637	SEPARADOR CUSHING VALVA DE 12 MM	09	09530007	099001	1CH000	2021M12	4	1,058.55	4,234.20
53201	Instrumental médico y de laboratorio	13924530	0000216289	26|	H.G.Z. No. 36	Pachuca de Soto	13010033	130102	200200	535-814	6420	00	01	00012587	SEPARADOR DEAVER, VALVA DE 22 MM. X 215 MM.	09	09530007	099001	1CH000	2021M12	2	721.12	1,442.24
53201	Instrumental médico y de laboratorio	13924531	0000215460	26|	H.G.Z. No. 36	Pachuca de Soto	13010033	130102	200200	535-907	0025	01	01	00012729	TROCAR OCHSNER, CON CARUCHA PROTECTORA, CALIBRE 16C CHARR	09	09530007	099001	1CH000	2021M12	2	1,497.77	2,995.54
53201	Instrumental médico y de laboratorio	13924532	0000215710	26|	H.G.Z. No. 36	Pachuca de Soto	13010033	130102	200200	535-859	0379	00	01	00012650	TIJERA METZEMBAUM, PUNTAS ROMAS 14 CM.	09	09530007	099001	1CH000	2021M12	6	817.02	4,902.12

GOBIERNO DE MÉXICO | IMSS

DIRECCIÓN DE FINANZAS
UNIDAD DE OPERACION FINANCIERA
COORDINACIÓN DE PRESUPUESTO E INFORMACIÓN PROGRAMÁTICA

México 2021 Año de la Independencia

Anexo 1 Equipamiento 2021

Clave de cartera SHCP : 1650GYR0061
No. solicitud de SHCP : 48575
No. de programa o proyecto PREI : 15130001
Cuenta contable PREI: 13350109
OLI No.: 270 / 1566

Nombre del programa o proyecto : Construcción del Hospital General de Zona de 170 camas en el municipio de Pachuca, Hidalgo

cifras en pesos

Clave COG	Nombre de clave COG	ID de Transac.	ID de Solicitud	CUR	Nombre de la Unidad	PREI Milenium Presupuesto del Destino del Bien				SAI				PREI		PREI Milenium Control de Compromisos					Monto autorizado		
						Municipio /Estado	Ubicación	UI	Centro de Costo	GPO-GEN	ESP	DIF	VAR	ID de Articulo	Descripcion	URG	URG Ubicación	UI	Centro de Costo	Periodo Pptal	No. de bienes	Precio Unitario con IVA	Importe Total con IVA
53201	Instrumental médico y de laboratorio	13924533	0000215858	26|	H.G.Z. No. 36	Pachuca de Soto	13010033	130102	200200	535-701	0338	01	01	0012406	PINZA ADLERKEUTZ, CON DIENTES, DE 200 MM.	09	09530007	099001	1CH000	2021M12	2	737.29	1,474.58
53201	Instrumental médico y de laboratorio	13924534	0000215536	26|	H.G.Z. No. 36	Pachuca de Soto	13010033	130102	200200	535-701	4413	03	01	00012481	PINZA KOCHER, INTESTINAL, CURVA, ESTRIAS LONGITUDINALES, LONGITUD DE 25 A 26 MM.	09	09530007	099001	1CH000	2021M12	10	1,718.10	17,181.00
53201	Instrumental médico y de laboratorio	13924535	0000215549	26|	H.G.Z. No. 36	Pachuca de Soto	13010033	130102	200200	535-814	6693	01	01	00012614	SEPARADOR VOLKMANN, DE 6 GARFIOS ROMOS	09	09530007	099001	1CH000	2021M12	4	792.08	3,168.32
53201	Instrumental médico y de laboratorio	13924536	0000216276	26|	H.G.Z. No. 36	Pachuca de Soto	13010033	130102	200200	535-859	0056	02	01	00012645	TIJERA LITTAUER, RECTA, LONGITUD DE 135 A 14 MM.	09	09530007	099001	1CH000	2021M12	5	798.40	3,992.00
53201	Instrumental médico y de laboratorio	13924539	0000216399	26|	H.G.Z. No. 36	Pachuca de Soto	13010033	130102	200200	537-105	0245	00	01	0012869	BISTURI QUIRURGICO, MANGO NO. 3	09	09530007	099001	1CH000	2021M12	3	202.12	606.36
53201	Instrumental médico y de laboratorio	13924540	0000215886	26|	H.G.Z. No. 36	Pachuca de Soto	13010033	130102	200200	537-440	0710	00	01	00013971	GANCHO JOSEPH, UN GARFIO, 15 CM DE LONGITUD.	09	09530007	099001	1CH000	2021M12	27	690.98	18,656.46
53201	Instrumental médico y de laboratorio	13924541	0000216188	26|	H.G.Z. No. 36	Pachuca de Soto	13010033	130102	200200	537-702	4244	00	01	0014739	PINZA MICRO ADSON, CON DIENTES, DE 12 MM.	09	09530007	099001	1CH000	2021M12	8	378.95	3,031.60
53201	Instrumental médico y de laboratorio	13924542	0000216722	26|	H.G.Z. No. 36	Pachuca de Soto	13010033	130102	200200	537-716	1152	01	01	0015354	PORTAAGUJAS WEBSTER, QUIJADAS LISAS DE 125 A 130 MM.	09	09530007	099001	1CH000	2021M12	2	2,719.36	5,438.72
53201	Instrumental médico y de laboratorio	13924543	0000215609	26|	H.G.Z. No. 36	Pachuca de Soto	13010033	130102	200200	537-857	0161	02	01	0016004	TIJERA STEVENS, RECTA, PUNTAS ROMAS, LONGITUD DE 110 A 120 MM.	09	09530007	099001	1CH000	2021M12	2	757.28	1,514.56
53201	Instrumental médico y de laboratorio	13924544	0000215424	26|	H.G.Z. No. 36	Pachuca de Soto	13010033	130102	200200	537-857	0195	01	01	0016007	TIJERA STEVENS, CURVA, PUNTAS AGUDAS, LONGITUD, DE 110 A 120 MM.	09	09530007	099001	1CH000	2021M12	5	675.57	3,377.85
53201	Instrumental médico y de laboratorio	13924546	0000216121	26|	H.G.Z. No. 36	Pachuca de Soto	13010033	130102	200200	537-774	0021	02	01	00015395	REGLA CON ESCALA MILIMETRICA	09	09530007	099001	1CH000	2021M12	13	136.71	1,777.23
53201	Instrumental médico y de laboratorio	13924548	0000215700	26|	H.G.Z. No. 36	Pachuca de Soto	13010033	130102	200200	537-290	0026	00	01	0013498	DIAPASON HARTMAN, DE ALEACION DE ALUMINIO, EN TONO	09	09530007	099001	1CH000	2021M12	1	5,936.13	5,936.13
53201	Instrumental médico y de laboratorio	13924549	0000215646	26|	H.G.Z. No. 36	Pachuca de Soto	13010033	130102	200200	537-057	0144	00	01	00012795	ANOSCOPIO BENSAUDE O HIRSCHMANN O NEWMAN, CHICO.	09	09530007	099001	1CH000	2021M12	4	6,799.29	27,197.16
53201	Instrumental médico y de laboratorio	13924550	0000215462	26|	H.G.Z. No. 36	Pachuca de Soto	13010033	130102	200200	537-057	0151	00	01	00012796	ANOSCOPIO BENSAUDE O HIRSCHMANN O NEWMAN, MEDIANO.	09	09530007	099001	1CH000	2021M12	4	6,799.29	27,197.16
53201	Instrumental médico y de laboratorio	13924551	0000215331	26|	H.G.Z. No. 36	Pachuca de Soto	13010033	130102	200200	537-375	0032	01	01	00013818	ANOSCOPIO BENSAUDE O HIRSCHMANN O NEWMAN,	09	09530007	099001	1CH000	2021M12	4	4,722.90	18,891.60
53201	Instrumental médico y de laboratorio	13924552	0000215529	26|	H.G.Z. No. 36	Pachuca de Soto	13010033	130102	200200	537-375	0321	01	01	00013839	ESPEJO GINECOLOGICO. ESPEJO VAGINAL GRAVES O PEDERSON, TAMAÑO MEDIANO.	09	09530007	099001	1CH000	2021M12	8	628.97	5,031.76
53201	Instrumental médico y de laboratorio	13924553	0000216694	26|	H.G.Z. No. 36	Pachuca de Soto	13010033	130102	200200	537-702	6942	00	01	0015006	PINZA SCHROEDER, RECTA, CON 1 X 1 GARFIOS, LONGITUD DE 25 A 255 MM.	09	09530007	099001	1CH000	2021M12	44	773.24	34,022.56
53201	Instrumental médico y de laboratorio	13924554	0000216547	26|	H.G.Z. No. 36	Pachuca de Soto	13010033	130102	200200	537-703	8483	01	01	00015193	PINZA BOZEMANN, CURVA EN FORMA DE S, CON ESTRIAS TRANSVERSALES, LONGITUD DE 24 A 26 MM.	09	09530007	099001	1CH000	2021M12	19	1,244.55	23,646.45
53201	Instrumental médico y de laboratorio	13924555	0000216456	26|	H.G.Z. No. 36	Pachuca de Soto	13010033	130102	200200	537-375	0305	01	01	00013837	ESPEJO GINECOLOGICO VAGINAL GRAVES O PEDERSON TAMAÑO CHICO.	09	09530007	099001	1CH000	2021M12	6	581.32	3,487.92
53201	Instrumental médico y de laboratorio	13924557	0000215278	26|	H.G.Z. No. 36	Pachuca de Soto	13010033	130102	200200	537-191	0877	01	01	00013071	CINCEL BISHOP O PARTSCH, RECTO, ANCHO 3 MM.	09	09530007	099001	1CH000	2021M12	1	1,329.12	1,329.12
53201	Instrumental médico y de laboratorio	13924558	0000216215	26|	H.G.Z. No. 36	Pachuca de Soto	13010033	130102	200200	537-191	2238	00	01	0013098	CINCEL ALEXANDER	09	09530007	099001	1CH000	2021M12	1	2,520.70	2,520.70
53201	Instrumental médico y de laboratorio	13924559	0000215280	26|	H.G.Z. No. 36	Pachuca de Soto	13010033	130102	200200	537-191	2295	00	01	00013104	CINCEL COTTLE, DE 9 MM. ANCHO DE HOJA Y 18 MM. DE LONG.	09	09530007	099001	1CH000	2021M12	4	924.26	3,697.04
53201	Instrumental médico y de laboratorio	13924560	0000215458	26|	H.G.Z. No. 36	Pachuca de Soto	13010033	130102	200200	537-254	0467	00	01	00013232	COSTOTOMO GLUCK O STILLE O SIMILAR DE 2 A 23 MM. DE LONG.	09	09530007	099001	1CH000	2021M12	3	3,861.89	11,585.67
53201	Instrumental médico y de laboratorio	13924561	0000215891	26|	H.G.Z. No. 36	Pachuca de Soto	13010033	130102	200200	537-272	0515	00	01	00013467	CUCHILLO LISTON, DE UNA SOLA PIEZA, LONGITUD DE 19 A 2 MM.	09	09530007	099001	1CH000	2021M12	4	2,117.84	8,471.36

DIVISIÓN DE CONTRATOS
ANEXOS

GOBIERNO DE MÉXICO IMSS

DIRECCIÓN DE FINANZAS
UNIDAD DE OPERACIÓN FINANCIERA
COORDINACION DE PRESUPUESTO E
INFORMACIÓN PROGRAMÁTICA

México 2021 Año de la Independencia

Anexo 1 Equipamiento 2021

Clave de cartera SHCP : 1650GYR0061
No. solicitud de SHCP : 48575

No. de programa o proyecto PREI : 15130001
Cuenta contable PREI: 13350109

OLI No.: 270 / 1566

Nombre del programa o proyecto : Construcción del Hospital General de Zona de 170 camas en el municipio de Pachuca, Hidalgo

cifras en pesos

Clave COG	Nombre de clave COG	ID de Transac.	ID de Solicitud	CUR	Nombre de la Unidad	PREI Milenium Presupuesto del Destino del Bien				SAI				PREI		PREI Milenium Control de Compromisos					Monto autorizado		
						Municipio /Estado	Ubicación	UI	Centro de Costo	GPO-GEN	ESP	DIF	VAR	ID de Articulo	Descripción	URG	URG Ubicación	UI	Centro de Costo	Periodo Pptal	No. de bienes	Precio Unitario con IVA	Importe Total con IVA
53201	Instrumental médico y de laboratorio	13924562	0000216260	26|	H.G.Z. No. 36	Pachuca de Soto	13010033	130102	200200	537-272	0549	00	01	0013470	CUCHILLO VIRCHOW, DE 160 MM.	09	09530007	099001	1CH000	2021M12	1	2,464.74	2,464.74
53201	Instrumental médico y de laboratorio	13924563	0000216447	26|	H.G.Z. No. 36	Pachuca de Soto	13010033	130102	200200	537-272	0556	00	01	00013471	CUCHILLO VIRCHOW, DE 200 MM.	09	09530007	099001	1CH000	2021M12	3	2,853.76	8,561.28
53201	Instrumental médico y de laboratorio	13924564	0000216261	26|	H.G.Z. No. 36	Pachuca de Soto	13010033	130102	200200	537-272	0564	00	01	0013472	CUCHILLO VIRCHOW, MANGO DE METAL, LONGITUD DE 24 A 35 MM.	09	09530007	099001	1CH000	2021M12	2	3,053.24	6,106.48
53201	Instrumental médico y de laboratorio	13924565	0000216453	26|	H.G.Z. No. 36	Pachuca de Soto	13010033	130102	200200	537-358	0538	00	01	0013754	GUBIA HIBBS, ULTRA CUT, 12.7 MM	09	09530007	099001	1CH000	2021M12	2	2,416.53	4,833.06
53201	Instrumental médico y de laboratorio	13924566	0000215553	26|	H.G.Z. No. 36	Pachuca de Soto	13010033	130102	200200	537-457	0215	00	01	0014032	GUBIA MEAD, PUNTA CUADRADA, LONGITUD DE 165 A 17 MM.	09	09530007	099001	1CH000	2021M12	2	2,542.40	5,084.80
53201	Instrumental médico y de laboratorio	13924567	0000216490	26|	H.G.Z. No. 36	Pachuca de Soto	13010033	130102	200200	537-605	0208	00	01	0014237	MARTILLO MACIZO, PESO DE 3 GRS.	09	09530007	099001	1CH000	2021M12	8	1,940.80	15,526.40
53201	Instrumental médico y de laboratorio	13924568	0000215443	26|	H.G.Z. No. 36	Pachuca de Soto	13010033	130102	200200	537-702	4251	00	01	0014740	PINZA MICRO ADSON, SIN DIENTES, DE 12 MM.	09	09530007	099001	1CH000	2021M12	8	372.76	2,982.08
53201	Instrumental médico y de laboratorio	13924569	0000215259	26|	H.G.Z. No. 36	Pachuca de Soto	13010033	130102	200200	537-702	4954	00	01	0014807	PINZA ROCHESTER OCHSNER O KOCHER-OCHSNER, CURVA, CON DIENTES, LONGITUD DE 16 MM.	09	09530007	099001	1CH000	2021M12	15	736.07	11,041.05
53201	Instrumental médico y de laboratorio	13924570	0000216552	26|	H.G.Z. No. 36	Pachuca de Soto	13010033	130102	200200	537-716	0295	00	01	00015285	PORTAAGUJA RYDER, RECTO, FINO, LONGITUD 12.7 CM.	09	09530007	099001	1CH000	2021M12	13	2,634.05	34,242.65
53201	Instrumental médico y de laboratorio	13924571	0000216170	26|	H.G.Z. No. 36	Pachuca de Soto	13010033	130102	200200	537-842	0011	00	01	0015994	TABLA PARA CORTAR	09	09530007	099001	1CH000	2021M12	4	1,831.46	7,325.84
53201	Instrumental médico y de laboratorio	13924572	0000216553	26|	H.G.Z. No. 36	Pachuca de Soto	13010033	130102	200200	537-857	0401	01	01	0016024	TIJERA WESTCOTT, CURVA, PUNTAS AGUDAS, LONGITUD DE 110 A 115	09	09530007	099001	1CH000	2021M12	13	4,808.18	62,506.34
53201	Instrumental médico y de laboratorio	13924573	0000215613	26|	H.G.Z. No. 36	Pachuca de Soto	13010033	130102	200200	537-857	0922	00	01	0016044	TIJERA METZEMBAUM, CURVA, PUNTAS ROMAS, LONGITUD 18 CM.	09	09530007	099001	1CH000	2021M12	1	895.42	895.42
53201	Instrumental médico y de laboratorio	13924574	0000216178	26|	H.G.Z. No. 36	Pachuca de Soto	13010033	130102	200200	537-857	1706	00	01	00016110	TIJERA SIMS	09	09530007	099001	1CH000	2021M12	1	2,641.78	2,641.78
53201	Instrumental médico y de laboratorio	13924575	0000215623	26|	H.G.Z. No. 36	Pachuca de Soto	13010033	130102	200200	537-857	2159	00	01	00016155	TIJERA WESTCOTT, RECTA, PUNTAS AGUDAS, LONGITUD DE 110 A 115	09	09530007	099001	1CH000	2021M12	9	2,366.40	21,297.60
53201	Instrumental médico y de laboratorio	13924576	0000216445	26|	H.G.Z. No. 36	Pachuca de Soto	13010033	130102	200200	537-272	0465	00	01	0013462	CUCHILLO CON MANGO DE MADERA DE 170 MM.	09	09530007	099001	1CH000	2021M12	1	5,296.39	5,296.39
53201	Instrumental médico y de laboratorio	13924577	0000216554	26|	H.G.Z. No. 36	Pachuca de Soto	13010033	130102	200200	537-857	0666	01	01	0016026	TIJERA DIETRICH O DIETRICH-HEGEMAN, ANGULADA A 25 GRADOS, LONGITUD DE 170 A 180 MM.	09	09530007	099001	1CH000	2021M12	2	4,499.59	8,999.18
53201	Instrumental médico y de laboratorio	13924578	0000216555	26|	H.G.Z. No. 36	Pachuca de Soto	13010033	130102	200200	537-857	0674	01	01	0016027	TIJERA DIETHRICH O DIETHRICH-HEGEMAN, ANGULADA A 45 GRADOS, LONGITUD DE 170 180 MM.	09	09530007	099001	1CH000	2021M12	2	4,499.59	8,999.18
53201	Instrumental médico y de laboratorio	13924579	0000215435	26|	H.G.Z. No. 36	Pachuca de Soto	13010033	130102	200200	537-857	1961	00	01	00016136	TIJERA COTTLE-KNAPP O KELLY O KNAPP, PARA IRIS, CURVA, PUNTAS AGUDAS, LONGITUD DE 105 A 115 MM.	09	09530007	099001	1CH000	2021M12	7	1,135.34	7,947.38
53201	Instrumental médico y de laboratorio	13924580	0000216567	26|	H.G.Z. No. 36	Pachuca de Soto	13010033	130102	200200	537-857	1979	00	01	00016137	TIJERA COTTLE-KNAPP O KELLY O KNAPP, PARA IRIS, RECTA	09	09530007	099001	1CH000	2021M12	4	1,207.61	4,830.44
53201	Instrumental médico y de laboratorio	13924581	0000216382	26|	H.G.Z. No. 36	Pachuca de Soto	13010033	130102	200200	537-702	4806	00	01	0014792	PINZA PEAN O ROCHESTER PEAN, CURVA, ESTRIAS TRANSVERSALES, LONGITUD DE 2 A 25 MM.	09	09530007	099001	1CH000	2021M12	166	996.30	165,385.80
53201	Instrumental médico y de laboratorio	13924582	0000215823	26|	H.G.Z. No. 36	Pachuca de Soto	13010033	130102	200200	537-702	4939	00	01	0014805	PINZA RANKIN O RANKIN-KELLY, CURVA, LONGITUD DE 16 MM.	09	09530007	099001	1CH000	2021M12	106	714.63	75,750.78
53201	Instrumental médico y de laboratorio	13924583	0000215992	26|	H.G.Z. No. 36	Pachuca de Soto	13010033	130102	200200	537-857	1714	00	01	00016111	TIJERA USA, PARA CORDON UMBILICAL, LONGITUD DE 105 MM.	09	09530007	099001	1CH000	2021M12	18	930.27	16,744.86
53201	Instrumental médico y de laboratorio	13924585	0000216450	26|	H.G.Z. No. 36	Pachuca de Soto	13010033	130102	200200	537-301	3738	00	01	00013567	DILATADOR HEGAR, JUEGO DE OCHO PIEZAS, DE DOBLE EXTREMO, PUNTA CONICA, CALIBRES DE 1 A 16 MM.	09	09530007	099001	1CH000	2021M12	23	3,124.24	71,857.52

GOBIERNO DE MÉXICO | IMSS

DIRECCIÓN DE FINANZAS
UNIDAD DE OPERACIÓN FINANCIERA
COORDINACIÓN DE PRESUPUESTO E INFORMACIÓN PROGRAMÁTICA

México 2021 Año de la Independencia

Anexo 1 Equipamiento 2021

Clave de cartera SHCP : 1650GYR0061
No. solicitud de SHCP : 48575
No. de programa o proyecto PREI : 15130001
Cuenta contable PREI: 13350109
OLI No.: 270 / 1566

Nombre del programa o proyecto : Construcción del Hospital General de Zona de 170 camas en el municipio de Pachuca, Hidalgo

cifras en pesos

Clave COG	Nombre de clave COG	ID de Transac.	ID de Solicitud	CUR	Nombre de la Unidad	PREI Milenium Presupuesto del Destino del Bien				SAI				PREI		PREI Milenium Control de Compromisos					Monto autorizado		
						Municipio /Estado	Ubicación	UI	Centro de Costo	GPO-GEN	ESP	DIF	VAR	ID de Artículo	Descripción	URG	URG Ubicación	UI	Centro de Costo	Periodo Pptal	No. de bienes	Precio Unitario con IVA	Importe Total con IVA
53201	Instrumental médico y de laboratorio	13924586	0000215528	26|	H.G.Z. No. 36	Pachuca de Soto	13010033	130102	200200	537-375	0313	01	01	0013838	ESPEJO GINECOLOGICO. ESPEJO VAGINAL GRAVES O PEDERSON, TAMAÑO GRANDE.	09	09530007	099001	1CH000	2021M12	4	690.40	2,761.60
53201	Instrumental médico y de laboratorio	13924587	0000216634	26|	H.G.Z. No. 36	Pachuca de Soto	13010033	130102	200200	537-426	0056	00	01	0013908	FORCEPS PIPER, 44 CM DE LONGITUD.	09	09530007	099001	1CH000	2021M12	4	14,685.10	58,740.40
53201	Instrumental médico y de laboratorio	13924588	0000216636	26|	H.G.Z. No. 36	Pachuca de Soto	13010033	130102	200200	537-426	0635	02	01	0013938	FORCEPS LUIKART O KIELLAND-LUIKART, HOJAS MACIZAS, DE 39 A 4 MM. DE LONGITUD.	09	09530007	099001	1CH000	2021M12	4	12,028.21	48,112.84
53201	Instrumental médico y de laboratorio	13924589	0000215633	26|	H.G.Z. No. 36	Pachuca de Soto	13010033	130102	200200	537-702	5258	00	01	0014837	PINZA THOMAS GAYLOR 240 MM.	09	09530007	099001	1CH000	2021M12	4	4,328.89	17,315.56
53201	Instrumental médico y de laboratorio	13924590	0000215794	26|	H.G.Z. No. 36	Pachuca de Soto	13010033	130102	200200	537-703	7063	02	01	00015176	PINZA DARTIGUES O HISTEROLABO	09	09530007	099001	1CH000	2021M12	4	6,029.46	24,117.84
53201	Instrumental médico y de laboratorio	13924591	0000215941	26|	H.G.Z. No. 36	Pachuca de Soto	13010033	130102	200200	537-814	1161	00	01	00015451	SEPARADOR GELPI, DE PUNTA ROMA, LONGITUD 13.5 CM.	09	09530007	099001	1CH000	2021M12	6	2,450.14	14,700.84
53201	Instrumental médico y de laboratorio	13924592	0000216505	26|	H.G.Z. No. 36	Pachuca de Soto	13010033	130102	200200	537-814	1179	00	01	00015452	SEPARADOR GELPI, DE PUNTA ROMA, LONGITUD 17.5 CM.	09	09530007	099001	1CH000	2021M12	6	2,538.95	15,233.70
53201	Instrumental médico y de laboratorio	13924593	0000216320	26|	H.G.Z. No. 36	Pachuca de Soto	13010033	130102	200200	537-859	0011	00	01	00016164	TIRABUZON DOYEN	09	09530007	099001	1CH000	2021M12	2	2,147.61	4,295.22
53201	Instrumental médico y de laboratorio	13924594	0000215634	26|	H.G.Z. No. 36	Pachuca de Soto	13010033	130102	200200	537-702	5951	00	01	0014907	PINZA ALLIS, CON 5 X 6 DIENTES, LONGITUD DE 18 A 19 MM.	09	09530007	099001	1CH000	2021M12	206	912.81	188,038.86
53201	Instrumental médico y de laboratorio	13924595	0000215378	26|	H.G.Z. No. 36	Pachuca de Soto	13010033	130102	200200	537-814	2755	01	01	00015472	SEPARADOR BALFOUR, VALVA CENTRAL DE 65 A 8 MM. X 8 A 85 MM., VALVAS LATERALES FENESTRADAS, APERTURA MAXIMA DE 25 A 255 MM.	09	09530007	099001	1CH000	2021M12	16	9,286.25	148,580.00
53201	Instrumental médico y de laboratorio	13924596	0000216692	26|	H.G.Z. No. 36	Pachuca de Soto	13010033	130102	200200	537-814	9008	00	01	00015588	SEPARADOR DOYEN, VALVA DE 6 MM. X 85 A 92 MM., LONGITUD DE 24 MM.	09	09530007	099001	1CH000	2021M12	40	1,083.79	43,351.60
53201	Instrumental médico y de laboratorio	13924597	0000216384	26|	H.G.Z. No. 36	Pachuca de Soto	13010033	130102	200200	537-702	5431	00	01	0014855	PINZA MUSEUX, RECTA, QUIJADA CON 2 X 2 DIENTES DE 8 MM., LONGITUD DE 24 A 245 MM.	09	09530007	099001	1CH000	2021M12	10	2,152.11	21,521.10
53201	Instrumental médico y de laboratorio	13924598	0000216574	26|	H.G.Z. No. 36	Pachuca de Soto	13010033	130102	200200	537-702	5944	00	01	0014906	PINZA ALLIS, CON 5 X 6 DIENTES, LONGITUD DE 25 A 26 MM.	09	09530007	099001	1CH000	2021M12	110	1,888.40	207,724.00
53201	Instrumental médico y de laboratorio	13924599	0000216063	26|	H.G.Z. No. 36	Pachuca de Soto	13010033	130102	200200	537-702	6793	00	01	0014991	PINZA WILLETT O WILLETT MARTEL DE 18 MM. A 19 MM. DE LONGITUD.	09	09530007	099001	1CH000	2021M12	10	1,545.00	15,450.00
53201	Instrumental médico y de laboratorio	13924600	0000215757	26|	H.G.Z. No. 36	Pachuca de Soto	13010033	130102	200200	537-814	4140	01	01	0015485	SEPARADOR DOYEN, VALVA DE 45 MM X 55 A 62 MM., LONGITUD DE 24 MM.	09	09530007	099001	1CH000	2021M12	28	1,006.82	28,190.96
53201	Instrumental médico y de laboratorio	13924601	0000216333	26|	H.G.Z. No. 36	Pachuca de Soto	13010033	130102	200200	537-702	6843	00	01	0014996	PINZA HEANEY O HEANEY MODIFICADA, CON 2 DIENTES TRANSVERSALES, LONGITUD DE 19 A 2 MM.	09	09530007	099001	1CH000	2021M12	24	1,467.66	35,223.84
53201	Instrumental médico y de laboratorio	13924602	0000215405	26|	H.G.Z. No. 36	Pachuca de Soto	13010033	130102	200200	537-702	6868	00	01	0014998	PINZA HEANEY O HEANEY MODIFICADA, CON 2 DIENTE TRANSVERSAL, LONGITUD DE 23 A 245 MM.	09	09530007	099001	1CH000	2021M12	24	1,755.85	42,140.40
53201	Instrumental médico y de laboratorio	13924603	0000216177	26|	H.G.Z. No. 36	Pachuca de Soto	13010033	130102	200200	537-716	0782	00	01	00015317	PORTA AGUJAS HEGAR O MAYO-HEGAR, RECTO, SIN RANURA CENTRAL, CON INSERTOS DE CARBURO DE TUNGSTENO, LONGITUD DE 2 A 25 MM.	09	09530007	099001	1CH000	2021M12	54	1,944.70	105,013.80
53201	Instrumental médico y de laboratorio	13924604	0000215516	26|	H.G.Z. No. 36	Pachuca de Soto	13010033	130102	200200	537-452	0079	00	01	0014017	HISTEROMETRO SIMS, RIGIDO, CON GRADUACIONES EN CENTIMETROS.	09	09530007	099001	1CH000	2021M12	14	959.14	13,427.96
53201	Instrumental médico y de laboratorio	13924605	0000215449	26|	H.G.Z. No. 36	Pachuca de Soto	13010033	130102	200200	537-702	5050	00	01	0014817	PINZA ROCHESTER OCHSNER O KOCHER-OCHSNER, CURVA, CON DIENTES, LONGITUD DE 2 A 25 MM.	09	09530007	099001	1CH000	2021M12	60	1,013.14	60,788.40

ANEXOS
DIVISIÓN DE CONTRATOS

GOBIERNO DE MÉXICO IMSS

DIRECCIÓN DE FINANZAS
UNIDAD DE OPERACIÓN FINANCIERA
COORDINACIÓN DE PRESUPUESTO E INFORMACIÓN PROGRAMATICA

México 2021 Año de la Independencia

Anexo 1 Equipamiento 2021

Clave de cartera SHCP : 1650GYR0061 No. de programa o proyecto PREI : 15130001 OLI No.: 270 / 1566
No. solicitud de SHCP : 48575 Cuenta contable PREI: 13350109

Nombre del programa o proyecto : Construcción del Hospital General de Zona de 170 camas en el municipio de Pachuca, Hidalgo

cifras en pesos

						PREI Milenium Presupuesto del Destino del Bien				SAI				PREI		PREI Milenium Control de Compromisos					Monto autorizado		
Clave COG	Nombre de clave COG	ID de Transac.	ID de Solicitud	CUR	Nombre de la Unidad	Municipio /Estado	Ubicación	UI	Centro de Costo	GPO-GEN	ESP	DIF	VAR	ID de Articulo	Descripción	URG	URG Ubicación	UI	Centro de Costo	Periodo Pptal	No. de bienes	Precio Unitario con IVA	Importe Total con IVA
53201	Instrumental médico y de laboratorio	13924606	0000215454	26I	H.G.Z. No. 36	Pachuca de Soto	13010033	130102	200200	537-702	5969	00	01	0014908	PINZA ALLIS, CON 5 X 6, LONGITUD DE 15 A 155 MM.	09	09530007	099001	1CH000	2021M12	236	753.96	177,934.56
53201	Instrumental médico y de laboratorio	13924607	0000216152	26I	H.G.Z. No. 36	Pachuca de Soto	13010033	130102	200200	537-702	6850	00	01	0014997	PINZA HEANEY O HEANEY MODIFICADA, CON 2 DIENTES TRANSVERSALES, LONGITUD DE 25 A 21 MM.	09	09530007	099001	1CH000	2021M12	8	1,639.62	13,116.96
53201	Instrumental médico y de laboratorio	13924608	0000215804	26I	H.G.Z. No. 36	Pachuca de Soto	13010033	130102	200200	537-857	2217	00	01	00016161	TIJERA METZEMBAUM CURVA, PUNTAS ROMAS, CON INSERTOS DE CARBURO DE TUNGSTENO, LONGITUD DE 180 A 185 MM.	09	09530007	099001	1CH000	2021M12	5	3,661.80	18,309.00
53201	Instrumental médico y de laboratorio	13924609	0000215889	26I	H.G.Z. No. 36	Pachuca de Soto	13010033	130102	200200	537-263	1761	00	01	00013384	CUCHARILLA RECAMIER-SIMS-BUM, FLEXIBLE, CORTANTE, ANCHO DE 8 A 8.5 MM.	09	09530007	099001	1CH000	2021M12	12	1,472.56	17,670.72
53201	Instrumental médico y de laboratorio	13924610	0000216623	26I	H.G.Z. No. 36	Pachuca de Soto	13010033	130102	200200	537-263	1795	00	01	00013387	CUCHARILLA RECAMIER-SIMS-BUM, FLEXIBLE, ROMA, ANCHO DE 7 A 7.5 MM.	09	09530007	099001	1CH000	2021M12	12	541.64	6,499.68
53201	Instrumental médico y de laboratorio	13924611	0000215698	26I	H.G.Z. No. 36	Pachuca de Soto	13010033	130102	200200	537-263	1803	00	01	00013388	CUCHARILLA RECAMIER-SIMS-BUM, FLEXIBLE, ROMA, ANCHO DE 8 A 8.5 MM.	09	09530007	099001	1CH000	2021M12	12	529.53	6,354.36
53201	Instrumental médico y de laboratorio	13924612	0000216624	26I	H.G.Z. No. 36	Pachuca de Soto	13010033	130102	200200	537-263	1811	00	01	00013389	CUCHARILLA RECAMIER-SIMS-BUM, FLEXIBLE, ROMA, ANCHO DE 9 A 1.5 MM.	09	09530007	099001	1CH000	2021M12	12	529.53	6,354.36
53201	Instrumental médico y de laboratorio	13924613	0000216402	26I	H.G.Z. No. 36	Pachuca de Soto	13010033	130102	200200	537-173	1166	00	01	00012972	SONDA DOYEN, ACANALADA, LONGITUD 14 CM.	09	09530007	099001	1CH000	2021M12	4	416.39	1,665.56
53201	Instrumental médico y de laboratorio	13924614	0000215812	26I	H.G.Z. No. 36	Pachuca de Soto	13010033	130102	200200	537-702	2602	01	01	0014604	PINZA WERTEIM, UTERINA, CURVA, ESTRIAS TRANSVERSALES. LONGITUD 25 A 255 MM.	09	09530007	099001	1CH000	2021M12	4	2,249.79	8,999.16
53201	Instrumental médico y de laboratorio	13924615	0000216005	26I	H.G.Z. No. 36	Pachuca de Soto	13010033	130102	200200	537-702	4228	00	01	00014737	PINZA GERALD, CURVA, ESTRIADA, LONGITUD DE 17 A 18 MM.	09	09530007	099001	1CH000	2021M12	2	713.61	1,427.22
53201	Instrumental médico y de laboratorio	13924616	0000216387	26I	H.G.Z. No. 36	Pachuca de Soto	13010033	130102	200200	537-702	6074	00	01	00014919	PINZA CASTROVIEJO, PARA FIJACION, RECTA, CON DIENTES, LONGITUD DE 9 A 1 MM.	09	09530007	099001	1CH000	2021M12	2	3,262.09	6,524.18
53201	Instrumental médico y de laboratorio	13924617	0000215406	26I	H.G.Z. No. 36	Pachuca de Soto	13010033	130102	200200	537-702	6959	00	01	00015007	PINZA GERALD, RECTA, ESTRIADA, LONGITUD DE 17 A 18 MM.	09	09530007	099001	1CH000	2021M12	11	660.87	7,269.57
53201	Instrumental médico y de laboratorio	13924618	0000215964	26I	H.G.Z. No. 36	Pachuca de Soto	13010033	130102	200200	537-702	7197	00	01	00015030	PINZA BULLDOG DE BAKEY O DE BAKEY DIETHRICH, ATRAUMATICA, RECTA, DE 6 A 65 MM. DE LONGITUD, SIN RESORTE.	09	09530007	099001	1CH000	2021M12	4	2,951.33	11,805.32
53201	Instrumental médico y de laboratorio	13924619	0000215608	26I	H.G.Z. No. 36	Pachuca de Soto	13010033	130102	200200	537-704	0505	00	01	00015232	PINZA LUCAE, EN BAYONETA, PUNTAS ESTRIADAS, LONGITUD 14 MM.	09	09530007	099001	1CH000	2021M12	11	359.84	3,958.24
53201	Instrumental médico y de laboratorio	13924620	0000215431	26I	H.G.Z. No. 36	Pachuca de Soto	13010033	130102	200200	537-716	0691	01	01	00015308	PORTA AGUJAS CRILE WOOD, RECTO, QUIJADA ESTRIADA, CON INSERTOS DE CARBURO DE TUNGSTENO, LONGITUD DE 145 A 15 MM.	09	09530007	099001	1CH000	2021M12	20	1,968.25	39,365.00
53201	Instrumental médico y de laboratorio	13924621	0000216723	26I	H.G.Z. No. 36	Pachuca de Soto	13010033	130102	200200	537-857	1797	00	01	00016119	TIJERA GOMAL O SIMILAR CURVA DE 160 A 170 MM. DE LONGITUD	09	09530007	099001	1CH000	2021M12	4	1,324.10	5,296.40
53201	Instrumental médico y de laboratorio	13924622	0000215358	26I	H.G.Z. No. 36	Pachuca de Soto	13010033	130102	200200	537-462	0010	00	01	0014072	HISTEROMETRO SIMS, MALEABLE, CON GRADUACION EN CMS., LONGITUD DE 32 A 33 MM.	09	09530007	099001	1CH000	2021M12	4	748.74	2,994.96
53201	Instrumental médico y de laboratorio	13924623	0000215262	26I	H.G.Z. No. 36	Pachuca de Soto	13010033	130102	200200	537-702	5241	00	01	0014836	PINZA SCHUBERT, UTERINA, ANGULADA, LONGITUD DE 25 A 26 MM.	09	09530007	099001	1CH000	2021M12	4	8,349.07	33,396.28
53201	Instrumental médico y de laboratorio	13924624	0000215438	26I	H.G.Z. No. 36	Pachuca de Soto	13010033	130102	200200	537-702	0952	00	01	0014486	PINZA POZZI, LONGITUD 24 CM.	09	09530007	099001	1CH000	2021M12	12	1,042.83	12,513.96

GOBIERNO DE MÉXICO

IMSS

DIRECCIÓN DE FINANZAS
UNIDAD DE OPERACIÓN FINANCIERA
COORDINACIÓN DE PRESUPUESTO E
INFORMACIÓN PROGRAMÁTICA

México 2021 Año de la Independencia

Anexo 1 Equipamiento 2021

Clave de cartera SHCP : 1650GYR0061
No. solicitud de SHCP : 48575

No. de programa o proyecto PREI : 15130001
Cuenta contable PREI: 13350109

OLI No.: 270 / 1566

Nombre del programa o proyecto : Construcción del Hospital General de Zona de 170 camas en el municipio de Pachuca, Hidalgo

cifras en pesos

Clave COG	Nombre de clave COG	ID de Transac.	ID de Solicitud	CUR	Nombre de la Unidad	PREI Milenium Presupuesto del Destino del Bien				SAI				PREI		PREI Milenium Control de Compromisos					Monto autorizado		
						Municipio /Estado	Ubicación	UI	Centro de Costo	GPO-GEN	ESP	DIF	VAR	ID de Artículo	Descripcion	URG	URG Ubicación	UI	Centro de Costo	Periodo Pptal	No. de bienes	Precio Unitario con IVA	Importe Total con IVA
53201	Instrumental médico y de laboratorio	13924625	0000215409	26|	H.G.Z. No. 36	Pachuca de Soto	13010033	130102	200200	537-703	1116	01	01	00015055	PINZA MAGILL RAMAS ANGULADAS DE 240 A 255 MM.	09	09530007	099001	1CH000	2021M12	9	1,947.46	17,527.14
53201	Instrumental médico y de laboratorio	13924626	0000215594	26|	H.G.Z. No. 36	Pachuca de Soto	13010033	130102	200200	537-703	1140	01	01	00015056	PINZA MAGILL RAMAS ANGULADAS DE 190 A 205 MM.	09	09530007	099001	1CH000	2021M12	9	1,641.67	14,775.03
53201	Instrumental médico y de laboratorio	13924627	0000216209	26|	H.G.Z. No. 36	Pachuca de Soto	13010033	130102	200200	537-109	0035	00	01	00012882	BLEFAROSTATO BARRAQUER, DE ALAMBRE. TAMAÑO ADULTO	09	09530007	099001	1CH000	2021M12	12	794.01	9,528.12
53201	Instrumental médico y de laboratorio	13924628	0000216656	26|	H.G.Z. No. 36	Pachuca de Soto	13010033	130102	200200	537-702	0705	00	01	00014461	PINZA DE CONJUNTIVA, RECTA, SIN DIENTES.	09	09530007	099001	1CH000	2021M12	1	668.82	668.82
53201	Instrumental médico y de laboratorio	13924629	0000216343	26|	H.G.Z. No. 36	Pachuca de Soto	13010033	130102	200200	537-703	2148	01	01	00015065	PINZA BISHOP HARMAN O BISHOP HARMON, CON 1 X 2 DIENTES DE .5 MM., LONGITUD DE 8 A 9 MM.	09	09530007	099001	1CH000	2021M12	16	2,120.40	33,926.40
53201	Instrumental médico y de laboratorio	13924630	0000215800	26|	H.G.Z. No. 36	Pachuca de Soto	13010033	130102	200200	537-857	1193	00	01	00016069	TIJERA WESTCOTT, CURVA, PUNTAS ROMAS, LONGITUD 110 A 115 MM.	09	09530007	099001	1CH000	2021M12	9	4,478.78	40,309.02
53201	Instrumental médico y de laboratorio	13924631	0000216560	26|	H.G.Z. No. 36	Pachuca de Soto	13010033	130102	200200	537-716	0824	00	01	00015321	PORTA AGUJAS CASTROVIEJO O MICRO CASTROVIEJO, RECTO, SIN RETEN, LONGITUD DE 9 MM.	09	09530007	099001	1CH000	2021M12	1	4,738.63	4,738.63
53201	Instrumental médico y de laboratorio	13924632	0000215257	26|	H.G.Z. No. 36	Pachuca de Soto	13010033	130102	200200	537-702	4715	00	01	00014784	PINZA HALSTED MOSQUITO, RECTA, CON DIENTES, LONGITUD DE 12 A 13 MM.	09	09530007	099001	1CH000	2021M12	21	467.24	9,812.04
53201	Instrumental médico y de laboratorio	13924633	0000215826	26|	H.G.Z. No. 36	Pachuca de Soto	13010033	130102	200200	537-702	6009	00	01	00014912	PINZA BABCOCK, RECTA, ATRAUMATICA, LONGITUD DE 16	09	09530007	099001	1CH000	2021M12	54	2,204.19	119,026.26
53201	Instrumental médico y de laboratorio	13924634	0000215628	26|	H.G.Z. No. 36	Pachuca de Soto	13010033	130102	200200	537-702	3600	01	01	00014678	PINZA ROCHESTER-OCHSNER O KOCHER-OCHSNER REACTA, CON DIENTES 1 X 2, RECTA. LONGITUD 18 A 185 MM.	09	09530007	099001	1CH000	2021M12	22	939.69	20,673.18
53201	Instrumental médico y de laboratorio	13924635	0000215631	26|	H.G.Z. No. 36	Pachuca de Soto	13010033	130102	200200	537-702	4863	00	01	00014798	PINZA PEAN O ROCHESTER PEAN, RECTA, ESTRIAS TRANSVERSALES, LONGITUD DE 18 A 185 MM.	09	09530007	099001	1CH000	2021M12	22	845.33	18,597.26
53201	Instrumental médico y de laboratorio	13924636	0000215615	26|	H.G.Z. No. 36	Pachuca de Soto	13010033	130102	200200	537-716	0527	01	01	00015303	PORTA AGUJAS SAROT, RECTO, QUIJADA ESTRIADA, CON INSERTOS DE CARBURO DE TUNGSTENO LONGITUD DE 175 A 185 MM.	09	09530007	099001	1CH000	2021M12	12	2,617.52	31,410.24
53201	Instrumental médico y de laboratorio	13924637	0000215466	26|	H.G.Z. No. 36	Pachuca de Soto	13010033	130102	200200	537-173	0481	01	01	00012951	CANULA FRAZIER O FERGUSON, RECTA, 12 FR DE DIAMETRO, CON MANDRIL, LONGITUD TOTAL DE 18 A 19 MM.	09	09530007	099001	1CH000	2021M12	59	819.78	48,367.02
53201	Instrumental médico y de laboratorio	13924638	0000215616	26|	H.G.Z. No. 36	Pachuca de Soto	13010033	130102	200200	537-716	0840	01	01	00015323	PORTA AGUJA HALSEY, RECTO, SIN RANURA CENTRAL, CON INSERTOS DE CARBURO DE TUNGSTENO, LONGITUD DE 13 A 135 MM.	09	09530007	099001	1CH000	2021M12	6	2,064.71	12,388.26
53201	Instrumental médico y de laboratorio	13924639	0000215937	26|	H.G.Z. No. 36	Pachuca de Soto	13010033	130102	200200	537-814	0635	01	01	00015432	SEPARADOR VOLKMANN, DE 6 GARFIOS AGUDOS, LONGITUD DE 2 A 22 MM.	09	09530007	099001	1CH000	2021M12	10	834.25	8,342.50
53201	Instrumental médico y de laboratorio	13924640	0000216187	26|	H.G.Z. No. 36	Pachuca de Soto	13010033	130102	200200	537-702	4194	00	01	00014734	PINZA ESTANDAR, RECTA, ESTRIADA, DE 25 A 26 MM.	09	09530007	099001	1CH000	2021M12	16	425.22	6,803.52
53201	Instrumental médico y de laboratorio	13924641	0000215818	26|	H.G.Z. No. 36	Pachuca de Soto	13010033	130102	200200	537-702	4319	00	01	00014744	PINZA POTTS-SMITH, RECTA, SIN DIENTES, CON INSERTOS DE CARBURO DE TUNGSTENO, DE 24 A 25 MM.	09	09530007	099001	1CH000	2021M12	24	1,990.42	47,770.08
53201	Instrumental médico y de laboratorio	13924642	0000215260	26|	H.G.Z. No. 36	Pachuca de Soto	13010033	130102	200200	537-702	5043	00	01	00014816	PINZA ROCHESTER OCHSNER O KOCHER-OCHSNER, RECTA, CON DIENTES, LONGITUD DE 2 A 25 MM.	09	09530007	099001	1CH000	2021M12	12	1,004.43	12,053.16
53201	Instrumental médico y de laboratorio	13924643	0000216061	26|	H.G.Z. No. 36	Pachuca de Soto	13010033	130102	200200	537-702	6561	00	01	00014968	PINZA MAYO ROBSON, RECTA, ESTRIAS LONGITUDINALES, LONGITUD DE 25 A 275 MM.	09	09530007	099001	1CH000	2021M12	12	2,176.30	26,115.60

ANEXOS
DIVISIÓN DE CONTRATOS

GOBIERNO DE MÉXICO IMSS

DIRECCIÓN DE FINANZAS
UNIDAD DE OPERACIÓN FINANCIERA
COORDINACION DE PRESUPUESTO E
INFORMACIÓN PROGRAMÁTICA

México 2021 Año de la Independencia

Anexo 1 Equipamiento 2021

Clave de cartera SHCP : 1650GYR0061 No. de programa o proyecto PREI : 15130001 OLI No.: 270 / 1566
No. solicitud de SHCP : 48575 Cuenta contable PREI: 13350109

Nombre del programa o proyecto : Construcción del Hospital General de Zona de 170 camas en el municipio de Pachuca, Hidalgo

cifras en pesos

Clave COG	Nombre de clave COG	ID de Transac.	ID de Solicitud	CUR	Nombre de la Unidad	PREI Milenium Presupuesto del Destino del Bien				SAI				PREI		PREI Milenium Control de Compromisos					Monto autorizado		
						Municipio /Estado	Ubicación	UI	Centro de Costo	GPO-GEN	ESP	DIF	VAR	ID de Articulo	Descripción	URG	URG Ubicación	UI	Centro de Costo	Periodo Pptal	No. de bienes	Precio Unitario con IVA	Importe Total con IVA
53201	Instrumental médico y de laboratorio	13924644	0000216671	26|	H.G.Z. No. 36	Pachuca de Soto	13010033	130102	200200	537-716	1244	00	01	00015362	PORTA AGUJAS SAROT, CON INSERTOS DE CARBURO DE TUNGSTENO, LONGITUD DE 26 A 27 MM.	09	09530007	099001	1CH000	2021M12	6	3,365.24	20,191.44
53201	Instrumental médico y de laboratorio	13924645	0000215520	26|	H.G.Z. No. 36	Pachuca de Soto	13010033	130102	200200	537-301	0163	02	01	00013512	DILATADORES SAVARY-GUILLIARD, JUEGO	09	09530007	099001	1CH000	2021M12	1	278,678.40	278,678.40
53201	Instrumental médico y de laboratorio	13924646	0000215450	26|	H.G.Z. No. 36	Pachuca de Soto	13010033	130102	200200	537-702	5142	00	01	00014826	PINZA PARA BIOPSIA, PUNTA EN FORMA ELIPSOIDAL FENESTRADA DE 160 CM. Y 2.5 MM.	09	09530007	099001	1CH000	2021M12	5	34,800.00	174,000.00
53201	Instrumental médico y de laboratorio	13924647	0000216573	26|	H.G.Z. No. 36	Pachuca de Soto	13010033	130102	200200	537-702	5159	00	01	00014827	PINZA PARA BIOPSIA, CON PUNTA (SPIKE) DE 160 CM. Y 2.5 MM.	09	09530007	099001	1CH000	2021M12	5	34,800.00	174,000.00
53201	Instrumental médico y de laboratorio	13924648	0000215261	26|	H.G.Z. No. 36	Pachuca de Soto	13010033	130102	200200	537-702	5167	00	01	00014828	PINZA PARA BIOPSIA, PUNTA EN FORMA ELIPSOIDAL FENESTRADA	09	09530007	099001	1CH000	2021M12	5	34,800.00	174,000.00
53201	Instrumental médico y de laboratorio	13924649	0000216190	26|	H.G.Z. No. 36	Pachuca de Soto	13010033	130102	200200	537-702	5175	00	01	00014829	PINZA PARA BIOPSIA, CON PUNTA (SPIKE) DE 230 CM. Y 2.5 MM.	09	09530007	099001	1CH000	2021M12	5	34,800.00	174,000.00
53201	Instrumental médico y de laboratorio	13924650	0000215730	26|	H.G.Z. No. 36	Pachuca de Soto	13010033	130102	200200	537-702	0440	01	01	00014437	PINZA MCKENZIE, PORTA GRAPAS, RECTA, LONGITUD DE 15 A 19 MM.	09	09530007	099001	1CH000	2021M12	3	2,307.77	6,923.31
53201	Instrumental médico y de laboratorio	13924651	0000216376	26|	H.G.Z. No. 36	Pachuca de Soto	13010033	130102	200200	537-716	0998	00	01	00015338	PORTA AGUJA PARA CIRUGIA VASCULAR RYDER, MODELO FUERTE, RECTO, QUIDADA ESTRIADA CON INSERTOS DE CARBURO DE TUNGSTENO.	09	09530007	099001	1CH000	2021M12	1	3,710.75	3,710.75
53201	Instrumental médico y de laboratorio	13924652	0000216658	26|	H.G.Z. No. 36	Pachuca de Soto	13010033	130102	200200	537-565	0040	02	01	00014133	LEGRA ALEXANDER O ALEXANDER FARABEUF, LONGITUD DE 21 A 22 MM.	09	09530007	099001	1CH000	2021M12	2	3,129.02	6,258.04
53201	Instrumental médico y de laboratorio	13924653	0000215647	26|	H.G.Z. No. 36	Pachuca de Soto	13010033	130102	200200	537-073	0037	00	01	00012812	APROXIMADOR BAILEY, CON GARFIOS, CREMALLERA, SEGURO Y BRAZOS NORMALES, 18 CM DE LONGITUD.	09	09530007	099001	1CH000	2021M12	1	7,927.56	7,927.56
53201	Instrumental médico y de laboratorio	13924654	0000215837	26|	H.G.Z. No. 36	Pachuca de Soto	13010033	130102	200200	537-073	0433	00	01	00012819	APROXIMADOR BALEY TAMAÑO CHICO.	09	09530007	099001	1CH000	2021M12	2	6,253.54	12,507.08
53201	Instrumental médico y de laboratorio	13924655	0000215554	26|	H.G.Z. No. 36	Pachuca de Soto	13010033	130102	200200	537-457	0348	00	01	0014045	GUBIA SAUERBRUCH, DE 3 A 31 MM. DE LONGITUD.	09	09530007	099001	1CH000	2021M12	1	11,908.50	11,908.50
53201	Instrumental médico y de laboratorio	13924656	0000216109	26|	H.G.Z. No. 36	Pachuca de Soto	13010033	130102	200200	537-457	0389	00	01	0014049	GUBIA STILLE LUER, RECTA, LONGITUD DE 26 A 27 MM.	09	09530007	099001	1CH000	2021M12	1	10,309.08	10,309.08
53201	Instrumental médico y de laboratorio	13924657	0000216300	26|	H.G.Z. No. 36	Pachuca de Soto	13010033	130102	200200	537-565	0024	00	01	00014132	LEGRA MATSON, DOBLE EXTREMO, 22 CM DE LONGITUD.	09	09530007	099001	1CH000	2021M12	1	2,561.52	2,561.52
53201	Instrumental médico y de laboratorio	13924658	0000216110	26|	H.G.Z. No. 36	Pachuca de Soto	13010033	130102	200200	537-565	0107	01	01	00014134	LEGRA DOYEN, HOJA CURVA DERECHA, ADULTO.	09	09530007	099001	1CH000	2021M12	1	1,547.08	1,547.08
53201	Instrumental médico y de laboratorio	13924659	0000215555	26|	H.G.Z. No. 36	Pachuca de Soto	13010033	130102	200200	537-565	0123	01	01	00014135	LEGRA DOYEN, HOJA CURVA IZQUIERDA, AADULTO.	09	09530007	099001	1CH000	2021M12	1	1,547.08	1,547.08
53201	Instrumental médico y de laboratorio	13924660	0000215249	26|	H.G.Z. No. 36	Pachuca de Soto	13010033	130102	200200	537-702	2362	01	01	00014581	PINZA DE SUJECION DUVAL, EXTREMOS ASERRADOS, LONGITUD TOTAL 2 MM.	09	09530007	099001	1CH000	2021M12	8	2,769.11	22,152.88
53201	Instrumental médico y de laboratorio	13924661	0000215816	26|	H.G.Z. No. 36	Pachuca de Soto	13010033	130102	200200	537-702	4111	00	01	0014726	PINZA DE BAKEY, DE DISECCION, ATRAUMATICA, RECTA, RAMAS DE 2 MM. DE ANCHO, LONGITUD DE 19 A 2 MM.	09	09530007	099001	1CH000	2021M12	10	1,952.86	19,528.60
53201	Instrumental médico y de laboratorio	13924662	0000215821	26|	H.G.Z. No. 36	Pachuca de Soto	13010033	130102	200200	537-702	4624	00	01	0014775	PINZA CRAFOORD, CURVA, LONGITUD DE 24 A 245 MM.	09	09530007	099001	1CH000	2021M12	6	1,984.75	11,908.50
53201	Instrumental médico y de laboratorio	13924663	0000216194	26|	H.G.Z. No. 36	Pachuca de Soto	13010033	130102	200200	537-702	5811	00	01	0014893	PINZA SATINSKY, DE DOBLE ANGULACION, ATRAUMATICA, DE 15 A 16 MM. DE LONGITUD.	09	09530007	099001	1CH000	2021M12	8	3,774.24	30,193.92
53201	Instrumental médico y de laboratorio	13924664	0000216195	26|	H.G.Z. No. 36	Pachuca de Soto	13010033	130102	200200	537-702	5829	00	01	0014894	PINZA SATINSKY, DE DOBLE ANGULACION, ATRAUMATICA, LONGITUD DE 255 A 265 MM	09	09530007	099001	1CH000	2021M12	6	5,809.65	34,857.90

GOBIERNO DE MÉXICO

IMSS

DIRECCIÓN DE FINANZAS
UNIDAD DE OPERACION FINANCIERA
COORDINACIÓN DE PRESUPUESTO E
INFORMACIÓN PROGRAMÁTICA

México 2021 Año de la Independencia

Anexo 1 Equipamiento 2021

Clave de cartera SHCP : 1650GYR0061
No. solicitud de SHCP : 48575

No. de programa o proyecto PREI : 15130001
Cuenta contable PREI: 13350109

OLI No.: 270 / 1566

Nombre del programa o proyecto : Construcción del Hospital General de Zona de 170 camas en el municipio de Pachuca, Hidalgo

cifras en pesos

Clave COG	Nombre de clave COG	ID de Transac.	ID de Solicitud	CUR	Nombre de la Unidad	PREI Milenium Presupuesto del Destino del Bien				SAI				PREI		PREI Milenium Control de Compromisos					Monto autorizado		
						Municipio /Estado	Ubicación	UI	Centro de Costo	GPO-GEN	ESP	DIF	VAR	ID de Articulo	Descripción	URG	URG Ubicación	UI	Centro de Costo	Periodo Pptal	No. de bienes	Precio Unitario con IVA	Importe Total con IVA
53201	Instrumental médico y de laboratorio	13924665	0000216010	26|	H.G.Z. No. 36	Pachuca de Soto	13010033	130102	200200	537-702	5837	00	01	0014895	PINZA SEMB RAMAS EN CURVA, DE 24 MM. DE LONGITUD.	09	09530007	099001	1CH000	2021M12	1	5,289.64	5,289.64
53201	Instrumental médico y de laboratorio	13924666	0000215264	26|	H.G.Z. No. 36	Pachuca de Soto	13010033	130102	200200	537-702	5845	00	01	0014896	PINZA SEMB, RAMAS EN SEMICURVA, DE 24 MM. DE LONGITUD.	09	09530007	099001	1CH000	2021M12	1	4,245.71	4,245.71
53201	Instrumental médico y de laboratorio	13924667	0000215265	26|	H.G.Z. No. 36	Pachuca de Soto	13010033	130102	200200	537-702	5894	00	01	0014901	PINZA ALLIS ATRAUMATICA, LONGITUD DE 155 A 16 MM.	09	09530007	099001	1CH000	2021M12	16	2,920.54	46,728.64
53201	Instrumental médico y de laboratorio	13924668	0000216196	26|	H.G.Z. No. 36	Pachuca de Soto	13010033	130102	200200	537-702	5910	00	01	0014903	PINZA ALLIS ATRAUMATICA, LONGITUD DE 25 A 255 MM.	09	09530007	099001	1CH000	2021M12	4	4,325.95	17,303.80
53201	Instrumental médico y de laboratorio	13924669	0000215510	26|	H.G.Z. No. 36	Pachuca de Soto	13010033	130102	200200	537-702	6512	00	01	0014963	PINZA LOVELACE DE 2 A 25 MM. DE LONGITUD.	09	09530007	099001	1CH000	2021M12	2	2,119.23	4,238.46
53201	Instrumental médico y de laboratorio	13924670	0000215418	26|	H.G.Z. No. 36	Pachuca de Soto	13010033	130102	200200	537-703	4359	01	01	00015111	PINZA SATINSKI, DE DOBLE ANGULACION, ATRAUMATICA, LONGITUD DE 24 MM.	09	09530007	099001	1CH000	2021M12	8	7,925.52	63,404.16
53201	Instrumental médico y de laboratorio	13924671	0000216562	26|	H.G.Z. No. 36	Pachuca de Soto	13010033	130102	200200	537-716	0899	00	01	00015328	PORTA AGUJAS CRILE WOOD, RECTO, QUIJADA ESTRIADA, CON INSERTOS DE CARBURO DE TUNGSTENO, LONGITUD DE 18 MM.	09	09530007	099001	1CH000	2021M12	2	2,066.93	4,133.86
53201	Instrumental médico y de laboratorio	13924672	0000215434	26|	H.G.Z. No. 36	Pachuca de Soto	13010033	130102	200200	537-716	0949	00	01	00015333	PORTA AGUJAS DE BAKEY, VASCULAR, RECTO, CON INSERTOS DE CARBURO DE TUNGSTENO, LONGITUD DE 25 A 265 MM.	09	09530007	099001	1CH000	2021M12	1	2,943.74	2,943.74
53201	Instrumental médico y de laboratorio	13924673	0000215759	26|	H.G.Z. No. 36	Pachuca de Soto	13010033	130102	200200	537-814	7077	01	01	00015495	SEPARADOR FINOCHIETTO, APERTURA MAXIMA DE 19 A 21 MM.	09	09530007	099001	1CH000	2021M12	1	7,485.23	7,485.23
53201	Instrumental médico y de laboratorio	13924674	0000216525	26|	H.G.Z. No. 36	Pachuca de Soto	13010033	130102	200200	537-814	8976	00	01	00015585	SEPARADOR DAVIDSON, VALVA DE 75 X 9 MM. Y 16 MM. DE LONGITUD.	09	09530007	099001	1CH000	2021M12	1	7,808.17	7,808.17
53201	Instrumental médico y de laboratorio	13924675	0000216556	26|	H.G.Z. No. 36	Pachuca de Soto	13010033	130102	200200	537-857	0690	01	01	00016029	TIJERA DIETHRICH DIETHRICH-HEGEMANN, ANGULADA A 90 GRADOS, LONGITUD DE 170 A 180 MM.	09	09530007	099001	1CH000	2021M12	2	4,154.43	8,308.86
53201	Instrumental médico y de laboratorio	13924676	0000216071	26|	H.G.Z. No. 36	Pachuca de Soto	13010033	130102	200200	537-301	0015	02	01	00013499	DILATADOR BAKES, LONGITUD DE 3 A 32 MM., CALIBRE 2 MM.	09	09530007	099001	1CH000	2021M12	2	516.01	1,032.02
53201	Instrumental médico y de laboratorio	13924677	0000215892	26|	H.G.Z. No. 36	Pachuca de Soto	13010033	130102	200200	537-301	0023	02	01	00013500	DILATADOR BAKES, LONGITUD DE 3 A 32 MM., CALIBRE 3 MM.	09	09530007	099001	1CH000	2021M12	2	516.01	1,032.02
53201	Instrumental médico y de laboratorio	13924678	0000215322	26|	H.G.Z. No. 36	Pachuca de Soto	13010033	130102	200200	537-301	0031	02	01	00013501	DILATADOR BAKES, LONGITUD DE 3 A 32 MM., CALIBRE 4 MM.	09	09530007	099001	1CH000	2021M12	2	516.01	1,032.02
53201	Instrumental médico y de laboratorio	13924679	0000216072	26|	H.G.Z. No. 36	Pachuca de Soto	13010033	130102	200200	537-301	0049	02	01	00013502	DILATADOR BAKES, LONGITUD DE 3 A 32 MM., CALIBRE 5 MM.	09	09530007	099001	1CH000	2021M12	2	558.59	1,117.18
53201	Instrumental médico y de laboratorio	13924680	0000216262	26|	H.G.Z. No. 36	Pachuca de Soto	13010033	130102	200200	537-301	0072	02	01	00013504	DILATADOR BAKES, LONGITUD DE 3 A 32 MM., CALIBRE 6 MM.	09	09530007	099001	1CH000	2021M12	2	558.59	1,117.18
53201	Instrumental médico y de laboratorio	13924681	0000216073	26|	H.G.Z. No. 36	Pachuca de Soto	13010033	130102	200200	537-301	0080	02	01	00013505	DILATADOR BAKES, LONGITUD DE 3 A 32 MM., CALIBRE 7 MM.	09	09530007	099001	1CH000	2021M12	2	558.59	1,117.18
53201	Instrumental médico y de laboratorio	13924682	0000216263	26|	H.G.Z. No. 36	Pachuca de Soto	13010033	130102	200200	537-301	0098	02	01	00013506	DILATADOR BAKES, LONGITUD DE 3 A 32 MM., CALIBRE 8 MM.	09	09530007	099001	1CH000	2021M12	2	558.59	1,117.18
53201	Instrumental médico y de laboratorio	13924683	0000215519	26|	H.G.Z. No. 36	Pachuca de Soto	13010033	130102	200200	537-301	0114	02	01	00013507	DILATADOR BAKES, LONGITUD DE 3 A 32 MM., CALIBRE 9 MM.	09	09530007	099001	1CH000	2021M12	2	567.20	1,134.40
53201	Instrumental médico y de laboratorio	13924684	0000215323	26|	H.G.Z. No. 36	Pachuca de Soto	13010033	130102	200200	537-301	0122	02	01	00013508	DILATADOR BAKES, LONGITUD DE 3 A 32 MM., CALIBRE 1 MM.	09	09530007	099001	1CH000	2021M12	2	567.20	1,134.40
53201	Instrumental médico y de laboratorio	13924685	0000216625	26|	H.G.Z. No. 36	Pachuca de Soto	13010033	130102	200200	537-301	0130	02	01	00013509	DILATADOR BAKES, LONGITUD DE 3 A 32 MM., CALIBRE 11 MM.	09	09530007	099001	1CH000	2021M12	2	567.20	1,134.40
53201	Instrumental médico y de laboratorio	13924686	0000215324	26|	H.G.Z. No. 36	Pachuca de Soto	13010033	130102	200200	537-301	0148	02	01	00013510	DILATADOR BAKES, LONGITUD DE 3 A 32 MM., CALIBRE 12 MM.	09	09530007	099001	1CH000	2021M12	2	567.20	1,134.40
53201	Instrumental médico y de laboratorio	13924687	0000215893	26|	H.G.Z. No. 36	Pachuca de Soto	13010033	130102	200200	537-301	0171	02	01	00013513	DILATADOR BAKES, LONGITUD DE 3 A 32 MM., CALIBRE 13 MM.	09	09530007	099001	1CH000	2021M12	2	567.20	1,134.40
53201	Instrumental médico y de laboratorio	13924688	0000215325	26|	H.G.Z. No. 36	Pachuca de Soto	13010033	130102	200200	537-301	0627	02	01	00013541	DILATADOR BAKES, LONGITUD DE 3 A 32 MM., CALIBRE 1 MM.	09	09530007	099001	1CH000	2021M12	2	516.01	1,032.02

ANEXOS DIVISIÓN DE COMPRAS

GOBIERNO DE MÉXICO

IMSS

DIRECCIÓN DE FINANZAS
UNIDAD DE OPERACIÓN FINANCIERA
COORDINACIÓN DE PRESUPUESTO E
INFORMACIÓN PROGRAMÁTICA

México 2021 Año de la Independencia

Anexo 1 Equipamiento 2021

Clave de cartera SHCP : 1650GYR0061 No. de programa o proyecto PREI : 15130001 OLI No.: 270 / 1566

No. solicitud de SHCP : 48575 Cuenta contable PREI: 13350109

Nombre del programa o proyecto : Construcción del Hospital General de Zona de 170 camas en el municipio de Pachuca, Hidalgo

cifras en pesos

						PREI Milenium Presupuesto del Destino del Bien				SAI				PREI		PREI Milenium Control de Compromisos					Monto autorizado		
Clave COG	Nombre de clave COG	ID de Transac.	ID de Solicitud	CUR	Nombre de la Unidad	Municipio /Estado	Ubicación	UI	Centro de Costo	GPO-GEN	ESP	DIF	VAR	ID de Artículo	Descripción	URG	URG Ubicación	UI	Centro de Costo	Periodo Pptal	No. de bienes	Precio Unitario con IVA	Importe Total con IVA
53201	Instrumental médico y de laboratorio	13924689	0000215820	26|	H.G.Z. No. 36	Pachuca de Soto	13010033	130102	200200	537-702	4483	00	01	00014761	PINZA RANDALL, CURVA DEL NO. 1 O DE 1/4 DE CIRCULO, LONGITUD DE 195 A 235 MM.	09	09530007	099001	1CH000	2021M12	8	1,525.18	12,201.44
53201	Instrumental médico y de laboratorio	13924690	0000216189	26|	H.G.Z. No. 36	Pachuca de Soto	13010033	130102	200200	537-702	4491	00	01	00014762	PINZA RANDALL, CURVA DEL NO. 2 O DE 1/2 CIRCULO, LONGITUD DE 195 A 235 MM.	09	09530007	099001	1CH000	2021M12	8	1,525.18	12,201.44
53201	Instrumental médico y de laboratorio	13924691	0000215446	26|	H.G.Z. No. 36	Pachuca de Soto	13010033	130102	200200	537-702	4509	00	01	00014763	PINZA RANDALL, CURVA DEL NO. 3 O DE 3/4 DE CIRCULO, LONGITUD DE 195 A 235 MM.	09	09530007	099001	1CH000	2021M12	8	1,525.18	12,201.44
53201	Instrumental médico y de laboratorio	13924692	0000215432	26|	H.G.Z. No. 36	Pachuca de Soto	13010033	130102	200200	537-857	1565	02	01	00016104	TIJERA IRIS, CURVA, CON INSERTOS DE CARBURO DE TUGSTENO, DE 110 A 120 MM. DE LONGITUD.	09	09530007	099001	1CH000	2021M12	16	2,380.44	38,087.04
53201	Instrumental médico y de laboratorio	13924693	0000215258	26|	H.G.Z. No. 36	Pachuca de Soto	13010033	130102	200200	537-702	4798	00	01	00014791	PINZA PEAN O ROCHESTER PEAN, CURVA, ESTRIAS TRANSVERSALES, LONGITUD DE 16 A 165 MM.	09	09530007	099001	1CH000	2021M12	8	715.40	5,723.20
53201	Instrumental médico y de laboratorio	13924694	0000216122	26|	H.G.Z. No. 36	Pachuca de Soto	13010033	130102	200200	537-906	1061	00	01	00016194	TROCAR NELSON, PARA HIDROCELE, CON JUEGO COMPLETO DE TROCARES.	09	09530007	099001	1CH000	2021M12	3	6,294.61	18,883.83
53201	Instrumental médico y de laboratorio	13924695	0000216186	26|	H.G.Z. No. 36	Pachuca de Soto	13010033	130102	200200	537-702	4178	00	01	00014732	PINZA ESTANDAR, DE 1 X 2 DIENTES, DE 1 MM. A 11 MM. DE LONGITUD.	09	09530007	099001	1CH000	2021M12	8	225.14	1,801.12
53201	Instrumental médico y de laboratorio	13924696	0000215442	26|	H.G.Z. No. 36	Pachuca de Soto	13010033	130102	200200	537-702	4186	00	01	00014733	PINZA ESTANDAR, SIN DIENTES, DE 1 MM. A 11 MM. DE LONGITUD.	09	09530007	099001	1CH000	2021M12	8	225.14	1,801.12
53201	Instrumental médico y de laboratorio	13924697	0000215630	26|	H.G.Z. No. 36	Pachuca de Soto	13010033	130102	200200	537-702	4749	00	01	00014787	PINZA KOCHER, RECTA, CON DIENTES, LONGITUD DE 14 MM.	09	09530007	099001	1CH000	2021M12	12	509.59	6,115.08
53201	Instrumental médico y de laboratorio	13924698	0000216561	26|	H.G.Z. No. 36	Pachuca de Soto	13010033	130102	200200	537-716	0832	00	01	00015322	PORTA AGUJAS HALSEY, RECTO, CON RANURA CENTRAL, CON INSERTOS DE CARBURO DE TUNGSTENO, LONGITUD DE 13 A 135 MM.	09	09530007	099001	1CH000	2021M12	45	1,228.93	55,301.85
53201	Instrumental médico y de laboratorio	13924699	0000215618	26|	H.G.Z. No. 36	Pachuca de Soto	13010033	130102	200200	537-857	1573	02	01	00016105	TIJERA IRIS, RECTA, CON INSERTOS DE CARBURO DE TUNGSTENO, DE 110 A 120 MM. DE LONGITUD.	09	09530007	099001	1CH000	2021M12	13	2,058.53	26,760.89
53201	Instrumental médico y de laboratorio	13924700	0000215326	26|	H.G.Z. No. 36	Pachuca de Soto	13010033	130102	200200	537-301	3548	01	01	00013551	DILATADOR DE TUBBS, CON MECANISMO DE TORNILLO.	09	09530007	099001	1CH000	2021M12	2	52,924.10	105,848.20
53201	Instrumental médico y de laboratorio	13924701	0000215445	26|	H.G.Z. No. 36	Pachuca de Soto	13010033	130102	200200	537-702	4434	00	01	00014756	PINZA DE BAKEY, DE DISECCION, ATRAUMATICA, RECTA, RAMAS DE 2 MM. DE ANCHO, LONGITUD DE 15 A 16 MM.	09	09530007	099001	1CH000	2021M12	10	1,705.55	17,055.50
53201	Instrumental médico y de laboratorio	13924702	0000216385	26|	H.G.Z. No. 36	Pachuca de Soto	13010033	130102	200200	537-702	5530	00	01	00014865	PINZA COOLEY RECTA, RAMAS ANGULADAS A 6 GRADOS, LONGITUD DE 15 A 16 MM.	09	09530007	099001	1CH000	2021M12	8	6,272.07	50,176.56
53201	Instrumental médico y de laboratorio	13924703	0000216193	26|	H.G.Z. No. 36	Pachuca de Soto	13010033	130102	200200	537-702	5548	00	01	00014866	PINZA COOLEY RECTA, RAMAS ANGULADAS A 3 GRADOS, LONGITUD DE 16 A 165 MM.	09	09530007	099001	1CH000	2021M12	2	7,774.98	15,549.96
53201	Instrumental médico y de laboratorio	13924704	0000215601	26|	H.G.Z. No. 36	Pachuca de Soto	13010033	130102	200200	537-703	4276	01	01	00015104	PINZA DIEFFENBACH, RECTO, LONGITUD DE 3 A 4 MM.	09	09530007	099001	1CH000	2021M12	13	881.49	11,459.37
53201	Instrumental médico y de laboratorio	13924705	0000215978	26|	H.G.Z. No. 36	Pachuca de Soto	13010033	130102	200200	537-703	4284	01	01	00015105	PINZA DIEFFENBACH, CURVO, LONGITUD DE 3 A 4 MM.	09	09530007	099001	1CH000	2021M12	11	736.22	8,098.42
53201	Instrumental médico y de laboratorio	13924706	0000216721	26|	H.G.Z. No. 36	Pachuca de Soto	13010033	130102	200200	537-716	0972	00	01	00015336	PORTA AGUJA RYDER, VASCULAR, RECTO, QUIJADA ESTRIADA, CON INSERTOS DE CARBURO DE TUNGSTENO, LONGITUD DE 145 A 155 MM.	09	09530007	099001	1CH000	2021M12	8	2,941.95	23,535.60
53201	Instrumental médico y de laboratorio	13924707	0000215455	26|	H.G.Z. No. 36	Pachuca de Soto	13010033	130102	200200	537-702	6207	00	01	00014932	PINZA DE SUJECION TRACCION FIJACION GRAEFE, RECTA, ESTRIADA, LONGITUD DE 1 A 11 MM.	09	09530007	099001	1CH000	2021M12	2	1,325.77	2,651.54

GOBIERNO DE MÉXICO

IMSS

DIRECCIÓN DE FINANZAS
UNIDAD DE OPERACION FINANCIERA
COORDINACION DE PRESUPUESTO E
INFORMACIÓN PROGRAMÁTICA

México 2021 Año de la Independencia

Anexo 1 Equipamiento 2021

Clave de cartera SHCP : 1650GYR0061
No. solicitud de SHCP : 48575

No. de programa o proyecto PREI : 15130001
Cuenta contable PREI: 13350109

OLI No.: 270 / 1566

Nombre del programa o proyecto : Construcción del Hospital General de Zona de 170 camas en el municipio de Pachuca, Hidalgo

cifras en pesos

Clave COG	Nombre de clave COG	ID de Transac.	ID de Solicitud	CUR	Nombre de la Unidad	PREI Milenium Presupuesto del Destino del Bien				SAI				PREI		PREI Milenium Control de Compromisos					Monto autorizado		
						Municipio /Estado	Ubicación	UI	Centro de Costo	GPO-GEN	ESP	DIF	VAR	ID de Artículo	Descripción	URG	URG Ubicación	UI	Centro de Costo	Periodo Pptal	No. de bienes	Precio Unitario con IVA	Importe Total con IVA
53201	Instrumental médico y de laboratorio	13924708	0000215465	26|	H.G.Z. No. 36	Pachuca de Soto	13010033	130102	200200	537-173	0465	01	01	0012949	CANULA FRAZIER O FERGUSON, ANGULADA DE 3 A 45 GRADOS, 1 FR DE DIAMETRO, CON MANDRIL, LONGITUD TOTAL DE 18 A 19 MM.	09	09530007	099001	1CH000	2021M12	43	582.02	25,026.86
53201	Instrumental médico y de laboratorio	13924709	0000215407	26|	H.G.Z. No. 36	Pachuca de Soto	13010033	130102	200200	537-702	7205	00	01	0015031	PINZA BULLDOG DE BAKEY, CURVA, DE 1 A 15 MM. DE LONGITUD, SIN RESORTE.	09	09530007	099001	1CH000	2021M12	1	3,093.32	3,093.32
53201	Instrumental médico y de laboratorio	13924710	0000216338	26|	H.G.Z. No. 36	Pachuca de Soto	13010033	130102	200200	537-702	7213	00	01	0015032	PINZA BULLDOG DE BAKEY, CURVA, DE 7 A 75 MM. DE LONGITUD, SIN RESORTE.	09	09530007	099001	1CH000	2021M12	1	3,093.32	3,093.32
53201	Instrumental médico y de laboratorio	13924711	0000216696	26|	H.G.Z. No. 36	Pachuca de Soto	13010033	130102	200200	537-702	7221	00	01	0015033	PINZA BULLDOG DE BAKEY, CURVA, DE 8 A 85 MM. DE LONGITUD, SIN RESORTE.	09	09530007	099001	1CH000	2021M12	1	3,093.32	3,093.32
53201	Instrumental médico y de laboratorio	13924712	0000216697	26|	H.G.Z. No. 36	Pachuca de Soto	13010033	130102	200200	537-702	7247	00	01	0015035	PINZA BULLDOG DE BAKEY, RECTA, DE 7 A 75 MM. DE LONGITUD, SIN RESORTE.	09	09530007	099001	1CH000	2021M12	2	2,780.44	5,560.88
53201	Instrumental médico y de laboratorio	13924713	0000215408	26|	H.G.Z. No. 36	Pachuca de Soto	13010033	130102	200200	537-702	7254	00	01	0015036	PINZA BULLDOG DE BAKEY, RECTA, DE 8 A 85 MM. DE LONGITUD, SIN RESORTE.	09	09530007	099001	1CH000	2021M12	1	2,916.03	2,916.03
53201	Instrumental médico y de laboratorio	13924714	0000215617	26|	H.G.Z. No. 36	Pachuca de Soto	13010033	130102	200200	537-716	0923	00	01	0015331	PORTA AGUJAS DE BAKEY, VASCULAR, RECTO, CON INSERTOS DE CARBURO DE TUNGSTENO, LONGITUD DE 18 MM.	09	09530007	099001	1CH000	2021M12	3	2,776.22	8,328.66
53201	Instrumental médico y de laboratorio	13924715	0000216139	26|	H.G.Z. No. 36	Pachuca de Soto	13010033	130102	200200	537-814	8547	00	01	0015542	SEPARADOR JANSEN, DE 3 X 3 GARFIOS ROMOS, DE 1 A 15 MM. DE LONGITUD.	09	09530007	099001	1CH000	2021M12	4	4,902.34	19,609.36
53201	Instrumental médico y de laboratorio	13924716	0000215993	26|	H.G.Z. No. 36	Pachuca de Soto	13010033	130102	200200	537-857	1722	00	01	0016112	TIJERA DE BAKEY, ANGULADA A 60 GRADOS, DE 230 A 240 MM. DE LONGITUD.	09	09530007	099001	1CH000	2021M12	3	5,118.15	15,354.45
53201	Instrumental médico y de laboratorio	13924717	0000216584	26|	H.G.Z. No. 36	Pachuca de Soto	13010033	130102	200200	537-173	2289	01	01	0013023	CANULA DE BAKEY	09	09530007	099001	1CH000	2021M12	1	2,131.09	2,131.09
53201	Instrumental médico y de laboratorio	13924718	0000215894	26|	H.G.Z. No. 36	Pachuca de Soto	13010033	130102	200200	537-301	1245	00	01	0013542	DILATADOR GARRET	09	09530007	099001	1CH000	2021M12	1	10,194.18	10,194.18
53201	Instrumental médico y de laboratorio	13924719	0000216128	26|	H.G.Z. No. 36	Pachuca de Soto	13010033	130102	200200	537-814	0478	02	01	0015429	SEPARADOR SENN O BABY SEN-MILLER O SENN-MUELLER, DE DOBLE EXTREMO, CON 3 GARFIOS AGUDOS, LONGITUD DE 15 A 17 MM.	09	09530007	099001	1CH000	2021M12	30	424.94	12,748.20
53201	Instrumental médico y de laboratorio	13924720	0000216123	26|	H.G.Z. No. 36	Pachuca de Soto	13010033	130102	200200	537-913	0122	00	01	0016196	TUNELIZADOR MALEABLE	09	09530007	099001	1CH000	2021M12	1	28,114.79	28,114.79
53201	Instrumental médico y de laboratorio	13924721	0000216000	26|	H.G.Z. No. 36	Pachuca de Soto	13010033	130102	200200	537-702	1570	00	01	0014532	PINZA POTTS SMITH RECTA SIN DIENTES 18 A 24 CM. DE LONGITUD.	09	09530007	099001	1CH000	2021M12	13	331.12	4,304.56
53201	Instrumental médico y de laboratorio	13924722	0000215255	26|	H.G.Z. No. 36	Pachuca de Soto	13010033	130102	200200	537-702	4152	00	01	0014730	PINZA ESTANDAR, RECTA, ESTRIADA, DE 11 A 12 MM.	09	09530007	099001	1CH000	2021M12	9	225.05	2,025.45
53201	Instrumental médico y de laboratorio	13924723	0000216009	26|	H.G.Z. No. 36	Pachuca de Soto	13010033	130102	200200	537-702	5639	00	01	0014875	PINZA DE BAKEY, RECTA, DE 210 A 220 MM. DE LONGITUD.	09	09530007	099001	1CH000	2021M12	1	5,909.70	5,909.70
53201	Instrumental médico y de laboratorio	13924724	0000216003	26|	H.G.Z. No. 36	Pachuca de Soto	13010033	130102	200200	537-702	4160	00	01	0014731	PINZA ESTANDAR, RECTA, CON DIENTES, DE 11 A 12 MM.	09	09530007	099001	1CH000	2021M12	8	232.01	1,856.08
53201	Instrumental médico y de laboratorio	13924725	0000215394	26|	H.G.Z. No. 36	Pachuca de Soto	13010033	130102	200200	537-814	8703	00	01	0015558	SEPARADOR LANGENBECK VALVA DE 10 A 11 MM. X 40 MM	09	09530007	099001	1CH000	2021M12	2	897.36	1,794.72
53201	Instrumental médico y de laboratorio	13924726	0000216582	26|	H.G.Z. No. 36	Pachuca de Soto	13010033	130102	200200	537-173	1653	02	01	0012984	CANULA FRAZIER O FERGUSON, ANGULADA DE 3 A 45 GRADOS, DE 12 FR, CON MANDRIL, Y VALVULA DE OBTURACION DIGITAL	09	09530007	099001	1CH000	2021M12	17	564.24	9,592.08
53201	Instrumental médico y de laboratorio	13924727	0000215842	26|	H.G.Z. No. 36	Pachuca de Soto	13010033	130102	200200	537-173	2271	01	01	0013022	CANULA COOLEY, CURVA, DE 33 MM. DE LONGITUD.	09	09530007	099001	1CH000	2021M12	1	3,973.97	3,973.97
53201	Instrumental médico y de laboratorio	13924728	0000215731	26|	H.G.Z. No. 36	Pachuca de Soto	13010033	130102	200200	537-702	0598	00	01	0014450	PINZA SMITHWICK, LONGITUD 27 CM.	09	09530007	099001	1CH000	2021M12	8	2,429.94	19,439.52

ANEXOS
DIVISIÓN DE CONTRATOS

GOBIERNO DE MÉXICO IMSS

DIRECCIÓN DE FINANZAS
UNIDAD DE OPERACIÓN FINANCIERA
COORDINACIÓN DE PRESUPUESTO E
INFORMACIÓN PROGRAMÁTICA

México 2021 Año de la Independencia

Anexo 1 Equipamiento 2021

OLI No.: 270 / 1566

Clave de cartera SHCP : 1650GYR0061 No. de programa o proyecto PREI : 15130001
No. solicitud de SHCP : 48575 Cuenta contable PREI: 13350109

Nombre del programa o proyecto : Construcción del Hospital General de Zona de 170 camas en el municipio de Pachuca, Hidalgo

cifras en pesos

Clave COG	Nombre de clave COG	ID de Transac.	ID de Solicitud	CUR	Nombre de la Unidad	PREI Milenium Presupuesto del Destino del Bien				SAI				PREI		PREI Milenium Control de Compromisos					Monto autorizado		
						Municipio /Estado	Ubicación	UI	Centro de Costo	GPO-GEN	ESP	DIF	VAR	ID de Articulo	Descripción	URG	URG Ubicación	UI	Centro de Costo	Periodo Pptal	No. de bienes	Precio Unitario con IVA	Importe Total con IVA
53201	Instrumental médico y de laboratorio	13924729	0000215441	26|	H.G.Z. No. 36	Pachuca de Soto	13010033	130102	200200	537-702	4087	00	01	0014723	PINZA DE BAKEY, ATRAUMATICA, ANGULADA, RAMAS DE 1,5 MM. DE ANCHO, LONGITUD DE 2 MM. A 25 MM.	09	09530007	099001	1CH000	2021M12	1	2,908.50	2,908.50
53201	Instrumental médico y de laboratorio	13924730	0000216002	26|	H.G.Z. No. 36	Pachuca de Soto	13010033	130102	200200	537-702	4103	00	01	0014725	PINZA DE BAKEY, ATRAUMATICA, ANGULADA, RAMAS DE 2 MM. DE ANCHO, LONGITUD DE 24 MM.	09	09530007	099001	1CH000	2021M12	2	2,710.89	5,421.78
53201	Instrumental médico y de laboratorio	13924731	0000215817	26|	H.G.Z. No. 36	Pachuca de Soto	13010033	130102	200200	537-702	4137	00	01	0014728	PINZA DE BAKEY, ATRAUMATICA RECTA, RAMAS DE 2. MM. DE ANCHO, LONGITUD DE 3 MM. A 35 MM.	09	09530007	099001	1CH000	2021M12	1	2,246.63	2,246.63
53201	Instrumental médico y de laboratorio	13924732	0000215448	26|	H.G.Z. No. 36	Pachuca de Soto	13010033	130102	200200	537-702	4772	00	01	0014790	PINZA MIXTER, ESTRIAS LONGITUDINALES, LONGITUD DE 27 A 28 MM.	09	09530007	099001	1CH000	2021M12	5	1,969.26	9,846.30
53201	Instrumental médico y de laboratorio	13924733	0000215318	26|	H.G.Z. No. 36	Pachuca de Soto	13010033	130102	200200	537-702	7886	00	01	0021001	PINZA DERRA, BOCA GRANDE, LONGITUD DE 170 A 180 MM.	09	09530007	099001	1CH000	2021M12	6	5,774.44	34,646.64
53201	Instrumental médico y de laboratorio	13924734	0000215412	26|	H.G.Z. No. 36	Pachuca de Soto	13010033	130102	200200	537-703	3997	01	01	0015088	PINZA SATINSKY, ATRAUMATICA, DE 25 A 235 MM. DE LONGITUD.	09	09530007	099001	1CH000	2021M12	2	6,534.89	13,069.78
53201	Instrumental médico y de laboratorio	13924735	0000215777	26|	H.G.Z. No. 36	Pachuca de Soto	13010033	130102	200200	537-703	4094	00	01	0015092	PINZA POTTS, ANGULADA, QUIJADA TRAUMATICA, CON ESTRIAS FINAS LONGITUDINALES, LONGITUD 22 CM.	09	09530007	099001	1CH000	2021M12	2	3,243.37	6,486.74
53201	Instrumental médico y de laboratorio	13924736	0000215783	26|	H.G.Z. No. 36	Pachuca de Soto	13010033	130102	200200	537-703	4144	00	01	0015096	PINZA POTTS, RECTA, QUIJADA TRAUMATICA, CON ESTRIAS FINAS LONGITUDINALES, LONGITUD 22 CM.	09	09530007	099001	1CH000	2021M12	4	3,036.39	12,145.56
53201	Instrumental médico y de laboratorio	13924737	0000216349	26|	H.G.Z. No. 36	Pachuca de Soto	13010033	130102	200200	537-703	4292	00	01	0015106	PINZA DERRA, CURVATURA PEQUEÑA, CON ESTRIAS LONGITUDINALES.	09	09530007	099001	1CH000	2021M12	1	5,442.77	5,442.77
53201	Instrumental médico y de laboratorio	13924738	0000215979	26|	H.G.Z. No. 36	Pachuca de Soto	13010033	130102	200200	537-703	4326	00	01	0015108	PINZA DERRA, CURVATURA MEDIANA, CON ESTRIAS LONGITUDINALES.	09	09530007	099001	1CH000	2021M12	1	5,442.77	5,442.77
53201	Instrumental médico y de laboratorio	13924739	0000216355	26|	H.G.Z. No. 36	Pachuca de Soto	13010033	130102	200200	537-703	4532	01	01	0015116	PINZA SATINSKY, DE DOBLE ANGULACION, ATRAUMATICA, LONGITUD DE 245 A 25 MM.	09	09530007	099001	1CH000	2021M12	5	8,372.69	41,863.45
53201	Instrumental médico y de laboratorio	13924740	0000215995	26|	H.G.Z. No. 36	Pachuca de Soto	13010033	130102	200200	537-716	0964	00	01	0015335	PORTA AGUJAS JOHNSON, DE 27 A 275 MM. DE LONGITUD.	09	09530007	099001	1CH000	2021M12	1	2,292.95	2,292.95
53201	Instrumental médico y de laboratorio	13924741	0000216179	26|	H.G.Z. No. 36	Pachuca de Soto	13010033	130102	200200	537-857	1748	00	01	0016114	TIJERA SATINSKY CURVA, DE 245 MM. A 250 MM. DE LONGITUD.	09	09530007	099001	1CH000	2021M12	1	4,775.95	4,775.95
53201	Instrumental médico y de laboratorio	13924742	0000215559	26|	H.G.Z. No. 36	Pachuca de Soto	13010033	130102	200200	537-602	0359	01	01	0014192	MANGO CON ACOPLE DE ANCLAJE RAPIDO, 11 CM.	09	09530007	099001	1CH000	2021M12	2	8,352.00	16,704.00
53201	Instrumental médico y de laboratorio	13924743	0000216155	26|	H.G.Z. No. 36	Pachuca de Soto	13010033	130102	200200	537-837	0109	01	01	0015839	PINZA PARA SUJETAR PLACAS DE 1.0 HASTA 2.0 MM.	09	09530007	099001	1CH000	2021M12	2	3,902.42	7,804.84
53201	Instrumental médico y de laboratorio	13924744	0000216698	26|	H.G.Z. No. 36	Pachuca de Soto	13010033	130102	200200	537-837	0182	01	01	0015847	VALVA SEPARADORA DE MEJILLAS	09	09530007	099001	1CH000	2021M12	2	3,615.50	7,231.00
53201	Instrumental médico y de laboratorio	13924745	0000215774	26|	H.G.Z. No. 36	Pachuca de Soto	13010033	130102	200200	537-837	0265	01	01	0015855	PINZA DE REDUCCION CON PUNTAS.	09	09530007	099001	1CH000	2021M12	2	7,614.67	15,229.34
53201	Instrumental médico y de laboratorio	13924746	0000216157	26|	H.G.Z. No. 36	Pachuca de Soto	13010033	130102	200200	537-837	0349	01	01	0015863	MANDRIL CON ANCLAJE	09	09530007	099001	1CH000	2021M12	2	25,066.82	50,133.64
53201	Instrumental médico y de laboratorio	13924747	0000216699	26|	H.G.Z. No. 36	Pachuca de Soto	13010033	130102	200200	537-838	0017	01	01	0015864	MODULO 2.4 TRAUMA	09	09530007	099001	1CH000	2021M12	2	33,110.96	66,221.92
53201	Instrumental médico y de laboratorio	13924748	0000215971	26|	H.G.Z. No. 36	Pachuca de Soto	13010033	130102	200200	537-838	0025	01	01	0015865	MODULO 2.4 RECONSTRUCCION	09	09530007	099001	1CH000	2021M12	2	26,383.30	52,766.60
53201	Instrumental médico y de laboratorio	13924749	0000216158	26|	H.G.Z. No. 36	Pachuca de Soto	13010033	130102	200200	537-838	0033	01	01	0015866	MANGO GRANDE, CON ACOPLE DE ANCLAJE	09	09530007	099001	1CH000	2021M12	2	7,891.38	15,782.76
53201	Instrumental médico y de laboratorio	13924750	0000216340	26|	H.G.Z. No. 36	Pachuca de Soto	13010033	130102	200200	537-838	0041	01	01	0015867	MANGO CON ACOPLE DE ANCLAJE RAPIDO, DE 110 MM	09	09530007	099001	1CH000	2021M12	2	7,351.61	14,703.22

GOBIERNO DE MÉXICO | IMSS

DIRECCIÓN DE FINANZAS
UNIDAD DE OPERACIÓN FINANCIERA
COORDINACIÓN DE PRESUPUESTO E
INFORMACIÓN PROGRAMÁTICA

México 2021 Año de la Independencia

Anexo 1 Equipamiento 2021

Clave de cartera SHCP : 1650GYR0061
No. solicitud de SHCP : 48575

No. de programa o proyecto PREI : 15130001
Cuenta contable PREI: 13350109

OLI No.: 270 / 1566

Nombre del programa o proyecto : Construcción del Hospital General de Zona de 170 camas en el municipio de Pachuca, Hidalgo

cifras en pesos

Clave COG	Nombre de clave COG	ID de Transac.	ID de Solicitud	CUR	Nombre de la Unidad	PREI Milenium Presupuesto del Destino del Bien				SAI				PREI		PREI Milenium Control de Compromisos					Monto autorizado		
						Municipio /Estado	Ubicación	UI	Centro de Costo	GPO-GEN	ESP	DIF	VAR	ID de Artículo	Descripción	URG	URG Ubicación	UI	Centro de Costo	Periodo Pptal	No. de bienes	Precio Unitario con IVA	Importe Total con IVA
53201	Instrumental médico y de laboratorio	13924751	0000215972	26|	H.G.Z. No. 36	Pachuca de Soto	13010033	130102	200200	537-838	0058	01	01	0015868	GUIA DE BROCA DOBLE DE 2.4 / 1.8 MM.	09	09530007	099001	1CH000	2021M12	2	7,004.47	14,008.94
53201	Instrumental médico y de laboratorio	13924752	0000216341	26|	H.G.Z. No. 36	Pachuca de Soto	13010033	130102	200200	537-838	0066	01	01	0015869	VAINA DE SUJECION PARA DESTORNILLADOR 2.4.	09	09530007	099001	1CH000	2021M12	2	8,086.79	16,173.58
53201	Instrumental médico y de laboratorio	13924753	0000216159	26|	H.G.Z. No. 36	Pachuca de Soto	13010033	130102	200200	537-838	0074	01	01	0015870	MEDIDOR DE PROFUNDIDAD, PARA TORNILLOS DE CORTICAL	09	09530007	099001	1CH000	2021M12	2	10,239.15	20,478.30
53201	Instrumental médico y de laboratorio	13924754	0000216344	26|	H.G.Z. No. 36	Pachuca de Soto	13010033	130102	200200	537-838	0082	01	01	0015871	GUIA DE BROCA LC DCP 2.4.	09	09530007	099001	1CH000	2021M12	2	6,013.07	12,026.14
53201	Instrumental médico y de laboratorio	13924755	0000215779	26|	H.G.Z. No. 36	Pachuca de Soto	13010033	130102	200200	537-838	0116	01	01	0015874	PINZA DE SUJECION CON BOLA.	09	09530007	099001	1CH000	2021M12	2	6,042.66	12,085.32
53201	Instrumental médico y de laboratorio	13924756	0000216704	26|	H.G.Z. No. 36	Pachuca de Soto	13010033	130102	200200	537-838	0124	01	01	0015875	PINZA DE REDUCCION CON PUNTAS, DE 180 MM	09	09530007	099001	1CH000	2021M12	2	7,056.75	14,113.50
53201	Instrumental médico y de laboratorio	13924757	0000216538	26|	H.G.Z. No. 36	Pachuca de Soto	13010033	130102	200200	537-838	0132	01	01	0015876	PINZA DE REDUCCION CON PUNTAS, DE 140 MM	09	09530007	099001	1CH000	2021M12	2	5,495.29	10,990.58
53201	Instrumental médico y de laboratorio	13924758	0000215413	26|	H.G.Z. No. 36	Pachuca de Soto	13010033	130102	200200	537-838	0140	01	01	0015877	SHORTCUT 2.4.	09	09530007	099001	1CH000	2021M12	4	17,566.18	70,264.72
53201	Instrumental médico y de laboratorio	13924759	0000215976	26|	H.G.Z. No. 36	Pachuca de Soto	13010033	130102	200200	537-838	0157	01	01	0015878	PRENSA CON PICO.	09	09530007	099001	1CH000	2021M12	4	52,896.00	211,584.00
53201	Instrumental médico y de laboratorio	13924760	0000216162	26|	H.G.Z. No. 36	Pachuca de Soto	13010033	130102	200200	537-838	0165	01	01	0015879	MACHO PARA TORNILLOS DE CORTICAL DE 2.4 MM	09	09530007	099001	1CH000	2021M12	2	1,839.32	3,678.64
53201	Instrumental médico y de laboratorio	13924761	0000216345	26|	H.G.Z. No. 36	Pachuca de Soto	13010033	130102	200200	537-838	0173	01	01	0015880	PIEZA DE DESTORNILLADOR CRUCIFORME 2.4, AUTOSUJETANTE.	09	09530007	099001	1CH000	2021M12	2	8,702.48	17,404.96
53201	Instrumental médico y de laboratorio	13924762	0000216163	26|	H.G.Z. No. 36	Pachuca de Soto	13010033	130102	200200	537-838	0181	01	01	0015881	PIEZA DE DESTORNILLADOR CRUCIFORME 2.4, NO AUTOSUJETANTE.	09	09530007	099001	1CH000	2021M12	2	5,212.89	10,425.78
53201	Instrumental médico y de laboratorio	13924763	0000216350	26|	H.G.Z. No. 36	Pachuca de Soto	13010033	130102	200200	537-838	0199	01	01	0015882	GUIA DE BROCA DE 1.8 MM., CON ROSCA.	09	09530007	099001	1CH000	2021M12	4	2,826.88	11,307.52
53201	Instrumental médico y de laboratorio	13924764	0000216708	26|	H.G.Z. No. 36	Pachuca de Soto	13010033	130102	200200	537-838	0207	01	01	0015883	GUIA DE BROCA DE 2.4 MM., CON ROSCA.	09	09530007	099001	1CH000	2021M12	4	2,882.43	11,529.72
53201	Instrumental médico y de laboratorio	13924765	0000216709	26|	H.G.Z. No. 36	Pachuca de Soto	13010033	130102	200200	537-838	0215	01	01	0015884	TORNILLO PROTECTOR	09	09530007	099001	1CH000	2021M12	2	768.18	1,536.36
53201	Instrumental médico y de laboratorio	13924766	0000215602	26|	H.G.Z. No. 36	Pachuca de Soto	13010033	130102	200200	537-838	0223	01	01	0015885	GUIA TRANSBUCAL 2.0 / 2.4 / 3.0	09	09530007	099001	1CH000	2021M12	2	18,432.27	36,864.54
53201	Instrumental médico y de laboratorio	13924767	0000215603	26|	H.G.Z. No. 36	Pachuca de Soto	13010033	130102	200200	537-838	0249	01	01	0015887	ANILLO SEPARADOR PARA LA GUIA TRANSBUCAL.	09	09530007	099001	1CH000	2021M12	2	4,529.95	9,059.90
53201	Instrumental médico y de laboratorio	13924768	0000215784	26|	H.G.Z. No. 36	Pachuca de Soto	13010033	130102	200200	537-838	0264	01	01	0015889	GUIA DE BROCA DE 1.8 MM.	09	09530007	099001	1CH000	2021M12	2	4,681.11	9,362.22
53201	Instrumental médico y de laboratorio	13924769	0000215415	26|	H.G.Z. No. 36	Pachuca de Soto	13010033	130102	200200	537-838	0272	01	01	0015890	GUIA DE BROCA DE 1.8 / 2.4 MM.	09	09530007	099001	1CH000	2021M12	2	2,712.74	5,425.48
53201	Instrumental médico y de laboratorio	13924770	0000215785	26|	H.G.Z. No. 36	Pachuca de Soto	13010033	130102	200200	537-838	0280	01	01	0015891	GUIA DE BROCA DE 2.4 MM.	09	09530007	099001	1CH000	2021M12	2	3,016.51	6,033.02
53201	Instrumental médico y de laboratorio	13924771	0000216540	26|	H.G.Z. No. 36	Pachuca de Soto	13010033	130102	200200	537-838	0298	01	01	0015892	GUIA DE BROCA LC-DCP DE 1.8 MM.	09	09530007	099001	1CH000	2021M12	2	3,608.17	7,216.34
53201	Instrumental médico y de laboratorio	13924772	0000215416	26|	H.G.Z. No. 36	Pachuca de Soto	13010033	130102	200200	537-838	0322	01	01	0015895	AVELLANADOR PARA TORNILLOS	09	09530007	099001	1CH000	2021M12	2	4,601.29	9,202.58
53201	Instrumental médico y de laboratorio	13924773	0000216357	26|	H.G.Z. No. 36	Pachuca de Soto	13010033	130102	200200	537-838	0330	01	01	0015896	PINZA PARA DOBLAR PLACAS DE 2.4 MM., CON MUELLE PLANO Y BLOQUEO.	09	09530007	099001	1CH000	2021M12	2	26,641.25	53,282.50
53201	Instrumental médico y de laboratorio	13924774	0000215604	26|	H.G.Z. No. 36	Pachuca de Soto	13010033	130102	200200	537-838	0348	01	01	0015897	PINZA PARA DOBLAR PLACAS DE 2.4 MM., CON MUELLE.	09	09530007	099001	1CH000	2021M12	2	19,552.64	39,105.28
53201	Instrumental médico y de laboratorio	13924775	0000215778	26|	H.G.Z. No. 36	Pachuca de Soto	13010033	130102	200200	537-838	0090	01	01	0015872	GRIFA PARA PLACAS 2.4.	09	09530007	099001	1CH000	2021M12	9	2,652.41	23,871.69
53201	Instrumental médico y de laboratorio	13924776	0000215605	26|	H.G.Z. No. 36	Pachuca de Soto	13010033	130102	200200	537-838	0371	01	01	0015900	PLANTILLA MALEABLE PARA PLACAS LC-DCP 2.4, DE 4 O 6 ORIFICIOS.	09	09530007	099001	1CH000	2021M12	2	4,415.94	8,831.88
53201	Instrumental médico y de laboratorio	13924777	0000216168	26|	H.G.Z. No. 36	Pachuca de Soto	13010033	130102	200200	537-838	0389	01	01	0015901	PLANTILLA MALEABLE PARA PLACAS LC-DCP 2.4, DE 5 ORIFICIOS.	09	09530007	099001	1CH000	2021M12	2	1,017.48	2,034.96

ANEXOS DIVISIÓN DE CONTRATOS

GOBIERNO DE MÉXICO

IMSS

DIRECCIÓN DE FINANZAS
UNIDAD DE OPERACIÓN FINANCIERA
COORDINACIÓN DE PRESUPUESTO E
INFORMACIÓN PROGRAMÁTICA

México 2021 Año de la Independencia

Anexo 1 Equipamiento 2021

Clave de cartera SHCP : 1650GYR0061 No. de programa o proyecto PREI : 15130001 OLI No.: 270 / 1566

No. solicitud de SHCP : 48575 Cuenta contable PREI: 13350109

Nombre del programa o proyecto : Construcción del Hospital General de Zona de 170 camas en el municipio de Pachuca, Hidalgo

cifras en pesos

						PREI Milenium Presupuesto del Destino del Bien				SAI				PREI		PREI Milenium Control de Compromisos					Monto autorizado		
Clave COG	Nombre de clave COG	ID de Transac.	ID de Solicitud	CUR	Nombre de la Unidad	Municipio /Estado	Ubicación	UI	Centro de Costo	CPO-GEN	ESP	DIF	VAR	ID de Articulo	Descripción	URG	URG Ubicación	UI	Centro de Costo	Periodo Pptal	No. de bienes	Precio Unitario con IVA	Importe Total con IVA
53201	Instrumental médico y de laboratorio	13924778	0000216169	26|	H.G.Z. No. 36	Pachuca de Soto	13010033	130102	200200	537-838	0397	01	01	00015902	PLANTILLA MALEABLE PARA PLACAS LC-DCP 2.4, SEMILUNAR, DE 4 O 6 ORIFICIOS.	09	09530007	099001	1CH000	2021M12	2	1,017.48	2,034.96
53201	Instrumental médico y de laboratorio	13924779	0000215984	26|	H.G.Z. No. 36	Pachuca de Soto	13010033	130102	200200	537-838	0405	01	01	00015903	PLANTILLA MALEABLE PARA PLACAS UNIVERSALES	09	09530007	099001	1CH000	2021M12	2	630.01	1,260.02
53201	Instrumental médico y de laboratorio	13924780	0000216358	26|	H.G.Z. No. 36	Pachuca de Soto	13010033	130102	200200	537-838	0413	01	01	00015904	PLANTILLA MALEABLE PARA PLACAS DE RECONSTRUCCION	09	09530007	099001	1CH000	2021M12	2	644.08	1,288.16
53201	Instrumental médico y de laboratorio	13924781	0000215829	26|	H.G.Z. No. 36	Pachuca de Soto	13010033	130102	200200	537-251	0015	00	01	00013226	CURETA MC CALL, DERECHA E IZQUIERDA. JUEGO.	09	09530007	099001	1CH000	2021M12	1	1,103.54	1,103.54
53201	Instrumental médico y de laboratorio	13924782	0000216077	26|	H.G.Z. No. 36	Pachuca de Soto	13010033	130102	200200	537-327	0155	01	01	00013629	ELEVADOR SELDIN, MANGO METALICO, EXTREMO LARGO Y DELGADO CON LANCETA.	09	09530007	099001	1CH000	2021M12	1	846.59	846.59
53201	Instrumental médico y de laboratorio	13924783	0000215703	26|	H.G.Z. No. 36	Pachuca de Soto	13010033	130102	200200	537-327	0353	01	01	00013633	ELEVADOR, SELDIN, CON MANGO METALICO RECTO, ACANALADO, EXTREMO ANCHO.	09	09530007	099001	1CH000	2021M12	1	729.37	729.37
53201	Instrumental médico y de laboratorio	13924784	0000216265	26|	H.G.Z. No. 36	Pachuca de Soto	13010033	130102	200200	537-327	0536	00	01	00013642	ELEVADOR MOLT YOUNG, 9 CM DE LONGITUD.	09	09530007	099001	1CH000	2021M12	6	934.41	5,606.46
53201	Instrumental médico y de laboratorio	13924785	0000215895	26|	H.G.Z. No. 36	Pachuca de Soto	13010033	130102	200200	537-327	1534	01	01	00013657	ELEVADOR SELDIN, DE BANDERA, DERECHO, MANGO METALICO, EXTREMO EN ANGULO RECTO, HOJA GRANDE.	09	09530007	099001	1CH000	2021M12	7	756.72	5,297.04
53201	Instrumental médico y de laboratorio	13924786	0000215523	26|	H.G.Z. No. 36	Pachuca de Soto	13010033	130102	200200	537-327	1609	01	01	00013658	ELEVADOR SELDIN, DE BANDERA, IZQUIERDO, MANGO METALICO, EXTREMO EN ANGULO RECTO, HOJA GRANDE.	09	09530007	099001	1CH000	2021M12	7	635.72	4,450.04
53201	Instrumental médico y de laboratorio	13924787	0000215899	26|	H.G.Z. No. 36	Pachuca de Soto	13010033	130102	200200	537-383	0081	00	01	00013863	ESPEJO DENTAL, ROSCA SENCILLA, PLANO, SIN AUMENTO. NO. 5.	09	09530007	099001	1CH000	2021M12	9	112.71	1,014.39
53201	Instrumental médico y de laboratorio	13924788	0000215334	26|	H.G.Z. No. 36	Pachuca de Soto	13010033	130102	200200	537-426	0155	01	01	00013911	FORCEPS. NO. 65.	09	09530007	099001	1CH000	2021M12	1	1,210.10	1,210.10
53201	Instrumental médico y de laboratorio	13924789	0000216274	26|	H.G.Z. No. 36	Pachuca de Soto	13010033	130102	200200	537-426	0171	01	01	00013912	FORCEPS. NO. 17.	09	09530007	099001	1CH000	2021M12	1	1,210.10	1,210.10
53201	Instrumental médico y de laboratorio	13924790	0000216084	26|	H.G.Z. No. 36	Pachuca de Soto	13010033	130102	200200	537-426	0189	01	01	00013913	FORCEPS. NO. 151.	09	09530007	099001	1CH000	2021M12	1	1,638.17	1,638.17
53201	Instrumental médico y de laboratorio	13924791	0000216085	26|	H.G.Z. No. 36	Pachuca de Soto	13010033	130102	200200	537-426	0197	01	01	00013914	FORCEPS. NO. 15.	09	09530007	099001	1CH000	2021M12	1	1,638.17	1,638.17
53201	Instrumental médico y de laboratorio	13924792	0000216086	26|	H.G.Z. No. 36	Pachuca de Soto	13010033	130102	200200	537-426	0205	02	01	00013915	FORCEPS PARA ODONTECTOMIAS DEL NO. 151 B.	09	09530007	099001	1CH000	2021M12	1	1,210.10	1,210.10
53201	Instrumental médico y de laboratorio	13924793	0000215706	26|	H.G.Z. No. 36	Pachuca de Soto	13010033	130102	200200	537-426	0213	00	01	00013916	FORCEPS DENTAL. NO. 99 C.	09	09530007	099001	1CH000	2021M12	1	1,210.10	1,210.10
53201	Instrumental médico y de laboratorio	13924794	0000215900	26|	H.G.Z. No. 36	Pachuca de Soto	13010033	130102	200200	537-426	0221	00	01	00013917	FORCEPS DENTAL. NO. 11.	09	09530007	099001	1CH000	2021M12	1	1,210.10	1,210.10
53201	Instrumental médico y de laboratorio	13924795	0000215901	26|	H.G.Z. No. 36	Pachuca de Soto	13010033	130102	200200	537-426	0270	01	01	00013922	FORCEPS. NO. 53 IZQUIERDO.	09	09530007	099001	1CH000	2021M12	1	1,579.14	1,579.14
53201	Instrumental médico y de laboratorio	13924796	0000216635	26|	H.G.Z. No. 36	Pachuca de Soto	13010033	130102	200200	537-426	0460	01	01	00013933	FORCEPS. NO. 53 DERECHO.	09	09530007	099001	1CH000	2021M12	1	1,579.14	1,579.14
53201	Instrumental médico y de laboratorio	13924797	0000216637	26|	H.G.Z. No. 36	Pachuca de Soto	13010033	130102	200200	537-426	0726	00	01	00013947	FORCEPS PARA ODONTECTOMIAS DEL NO. 21.	09	09530007	099001	1CH000	2021M12	1	2,066.24	2,066.24
53201	Instrumental médico y de laboratorio	13924798	0000215532	26|	H.G.Z. No. 36	Pachuca de Soto	13010033	130102	200200	537-426	0734	00	01	00013948	FORCEPS PARA ODONTECTOMIAS DEL NO. 222.	09	09530007	099001	1CH000	2021M12	1	2,066.24	2,066.24
53201	Instrumental médico y de laboratorio	13924799	0000216297	26|	H.G.Z. No. 36	Pachuca de Soto	13010033	130102	200200	537-457	0207	01	01	00014031	GUBIA MEAD DE ARTICULACION SENCILLA. LONGITUD 165 MM.	09	09530007	099001	1CH000	2021M12	7	2,593.57	18,154.99
53201	Instrumental médico y de laboratorio	13924800	0000215359	26|	H.G.Z. No. 36	Pachuca de Soto	13010033	130102	200200	537-547	0019	00	01	00014111	JERINGA CARPULE, CON ADAPTADOR PARA AGUJA DESECHABLE CALIBRE 27 LARGA O CORTA	09	09530007	099001	1CH000	2021M12	17	1,571.10	26,708.70

GOBIERNO DE MÉXICO | IMSS

DIRECCIÓN DE FINANZAS
UNIDAD DE OPERACIÓN FINANCIERA
COORDINACIÓN DE PRESUPUESTO E
INFORMACIÓN PROGRAMÁTICA

México 2021 Año de la Independencia

Anexo 1 Equipamiento 2021

Clave de cartera SHCP : 1650GYR0061
No. solicitud de SHCP : 48575

No. de programa o proyecto PREI : 15130001
Cuenta contable PREI: 13350109

OLI No.: 270 / 1566

Nombre del programa o proyecto : Construcción del Hospital General de Zona de 170 camas en el municipio de Pachuca, Hidalgo

cifras en pesos

Clave COG	Nombre de clave COG	ID de Transac.	ID de Solicitud	CUR	Nombre de la Unidad	PREI Milenium Presupuesto del Destino del Bien				SAI				PREI		PREI Milenium Control de Compromisos					Monto autorizado		
						Municipio /Estado	Ubicación	UI	Centro de Costo	GPO-GEN	ESP	DIF	VAR	ID de Artículo	Descripción	URG	URG Ubicación	UI	Centro de Costo	Periodo Pptal	No. de bienes	Precio Unitario con IVA	Importe Total con IVA
53201	Instrumental médico y de laboratorio	13924801	0000215558	26|	H.G.Z. No. 36	Pachuca de Soto	13010033	130102	200200	537-583	0105	01	01	00014156	LIMA MILLER COLBURN, DOBLE EXTREMO, DEL NO. 1C O DEL NO. 3, CON PUNTAS DE TRABAJO RECTANGULAR Y OVAL, ESTRIAS HORIZONTALES.	09	09530007	099001	1CH000	2021M12	3	1,109.05	3,327.15
53201	Instrumental médico y de laboratorio	13924802	0000215411	26|	H.G.Z. No. 36	Pachuca de Soto	13010033	130102	200200	537-703	3302	01	01	00015072	PINZA HARTMAN, BOCA REDONDA, FENESTRADA, DIAMETRO DE CORTE DE 9 A 13 MM.DE LONGITUD.	09	09530007	099001	1CH000	2021M12	8	5,216.38	41,731.04
53201	Instrumental médico y de laboratorio	13924803	0000216017	26|	H.G.Z. No. 36	Pachuca de Soto	13010033	130102	200200	537-010	0066	01	01	00012746	ABATELENGUAS WIEDER HOJA GRANDE.	09	09530007	099001	1CH000	2021M12	4	985.18	3,940.72
53201	Instrumental médico y de laboratorio	13924804	0000216205	26|	H.G.Z. No. 36	Pachuca de Soto	13010033	130102	200200	537-012	0098	00	01	00012753	ABREBOCA MC KEISSON. ADULTO.	09	09530007	099001	1CH000	2021M12	5	3,175.15	15,875.75
53201	Instrumental médico y de laboratorio	13924805	0000215833	26|	H.G.Z. No. 36	Pachuca de Soto	13010033	130102	200200	537-012	0148	00	01	00012755	ABREBOCA MC KEISSON. INFANTIL.	09	09530007	099001	1CH000	2021M12	3	4,423.38	13,270.14
53201	Instrumental médico y de laboratorio	13924806	0000215835	26|	H.G.Z. No. 36	Pachuca de Soto	13010033	130102	200200	537-020	0056	00	01	00012771	ALICATE PARA CORTAR ALAMBRE GRUESO O FINO.	09	09530007	099001	1CH000	2021M12	2	10,675.45	21,350.90
53201	Instrumental médico y de laboratorio	13924807	0000215705	26|	H.G.Z. No. 36	Pachuca de Soto	13010033	130102	200200	537-327	2821	00	01	00013679	ELEVADOR SELDIN, DE DOBLE EXTREMO, ANGULADO, CON PUNTA DE TRABAJO DE MEDIA CAÑA.	09	09530007	099001	1CH000	2021M12	2	974.86	1,949.72
53201	Instrumental médico y de laboratorio	13924808	0000215918	26|	H.G.Z. No. 36	Pachuca de Soto	13010033	130102	200200	537-583	0048	01	01	00014153	LIMA MILLER COLBURN, DE DOBLE EXTREMO, DEL NO. 1C O DEL NO. 3, CON PUNTAS DE TRABAJO RECTANGULAR Y OVAL, ESTRIAS CRUZADAS.	09	09530007	099001	1CH000	2021M12	2	1,155.94	2,311.88
53201	Instrumental médico y de laboratorio	13924809	0000216660	26|	H.G.Z. No. 36	Pachuca de Soto	13010033	130102	200200	537-583	0055	00	01	00014154	LIMA SELDIN DOBLE EXTREMO, PUNTAS DE TRABAJO. OVALES.	09	09530007	099001	1CH000	2021M12	2	1,152.92	2,305.84
53201	Instrumental médico y de laboratorio	13924810	0000216661	26|	H.G.Z. No. 36	Pachuca de Soto	13010033	130102	200200	537-583	0246	00	01	00014162	LIMA MILLER O MILLER-COLBURN, DE DOBLE EXTREMO, DEL NO. 11C O DEL NO. 2, CON PUNTAS DE TRABAJO RECTANGULARES, ESTRIAS CRUZADAS.	09	09530007	099001	1CH000	2021M12	2	1,013.72	2,027.44
53201	Instrumental médico y de laboratorio	13924811	0000216112	26|	H.G.Z. No. 36	Pachuca de Soto	13010033	130102	200200	537-605	0141	00	01	00014231	MARTILLO PARTSCH, 2 G, 18 CM DE LONGITUD.	09	09530007	099001	1CH000	2021M12	6	2,381.48	14,288.88
53201	Instrumental médico y de laboratorio	13924812	0000216303	26|	H.G.Z. No. 36	Pachuca de Soto	13010033	130102	200200	537-620	0019	00	01	00014253	LEGRA-PERIOSTOTOMO FREER O FREER-OBWEGESER CON PUNTA CORTANTE DE 21 MM. LONGITUD. PARA CIRUGIA MAXILOFACIAL.	09	09530007	099001	1CH000	2021M12	2	1,273.80	2,547.60
53201	Instrumental médico y de laboratorio	13924813	0000216304	26|	H.G.Z. No. 36	Pachuca de Soto	13010033	130102	200200	537-620	0027	00	01	00014254	LEGRA-PERIOSTOTOMO FREER O FREER-OBWEGESER CON PUNTAS AGUDOS/ROMOS DE 185 MM. O 21 MM. LONGITUD. PARA CIRUGIA MAXILOFACIAL.	09	09530007	099001	1CH000	2021M12	2	1,138.37	2,276.74
53201	Instrumental médico y de laboratorio	13924814	0000215923	26|	H.G.Z. No. 36	Pachuca de Soto	13010033	130102	200200	537-620	0035	00	01	00014255	LEGRA-PERIOSTOTOMO OBWEGESER PUNTA CURVA DE 11 MM. ANCHO Y 18 MM. LONGITUD. PARA CIRUGIA MAXILOFACIAL.	09	09530007	099001	1CH000	2021M12	2	2,383.71	4,767.42
53201	Instrumental médico y de laboratorio	13924815	0000215361	26|	H.G.Z. No. 36	Pachuca de Soto	13010033	130102	200200	537-620	0043	00	01	00014256	LEGRA-PERIOSTOTOMO OBWEGESER PUNTA CURVA DE 6 MM. ANCHO Y 18 MM. LONGITUD. PARA CIRUGIA MAXILOFACIAL.	09	09530007	099001	1CH000	2021M12	2	2,383.71	4,767.42
53201	Instrumental médico y de laboratorio	13924816	0000216113	26|	H.G.Z. No. 36	Pachuca de Soto	13010033	130102	200200	537-620	0050	00	01	00014257	LEGRA-PERIOSTOTOMO OBWEGESER PUNTA RECTA DE 6 MM. ANCHO Y 18 MM. LONGITUD. PARA CIRUGIA MAXILOFACIAL.	09	09530007	099001	1CH000	2021M12	2	1,644.00	3,288.00

ANEXOS
DIVISIÓN DE CONTRATOS

GOBIERNO DE MÉXICO IMSS

DIRECCIÓN DE FINANZAS
UNIDAD DE OPERACIÓN FINANCIERA
COORDINACIÓN DE PRESUPUESTO E
INFORMACIÓN PROGRAMATICA

México 2021 Año de la Independencia

Anexo 1 Equipamiento 2021

Clave de cartera SHCP : 1650GYR0061 No. de programa o proyecto PREI : 15130001 OLI No.: 270 / 1566
No. solicitud de SHCP : 48575 Cuenta contable PREI: 13350109

Nombre del programa o proyecto : Construcción del Hospital General de Zona de 170 camas en el municipio de Pachuca, Hidalgo

cifras en pesos

						PREI Milenium Presupuesto del Destino del Bien				SAI				PREI		PREI Milenium Control de Compromisos					Monto autorizado		
Clave COG	Nombre de clave COG	ID de Transac.	ID de Solicitud	CUR	Nombre de la Unidad	Municipio /Estado	Ubicación	UI	Centro de Costo	CPO-GEN	ESP	DIF	VAR	ID de Articulo	Descripción	URG	URG Ubicación	UI	Centro de Costo	Periodo Pptal	No. de bienes	Precio Unitario con IVA	Importe Total con IVA
53201	Instrumental médico y de laboratorio	13924817	0000216305	26|	H.G.Z. No. 36	Pachuca de Soto	13010033	130102	200200	537-620	0068	00	01	0014258	LEGRA-PERIOSTOTOMO OBWEGESER PUNTA RECTA DE 9 MM. ANCHO Y 18 MM. LONGITUD. PARA CIRUGIA MAXILOFACIAL.	09	09530007	099001	1CH000	2021M12	2	1,644.00	3,288.00
53201	Instrumental médico y de laboratorio	13924818	0000216662	26|	H.G.Z. No. 36	Pachuca de Soto	13010033	130102	200200	537-620	0076	00	01	0014259	LEGRA-PERIOSTOTOMO PARA MANDIBULA OBWEGESER DERECHO DE 19 MM. DE LONGITUD. PARA CIRUGIA MAXILOFACIAL.	09	09530007	099001	1CH000	2021M12	2	7,309.09	14,618.18
53201	Instrumental médico y de laboratorio	13924819	0000215924	26|	H.G.Z. No. 36	Pachuca de Soto	13010033	130102	200200	537-620	0084	00	01	0014260	LEGRA-PERIOSTOTOMO PARA MANDIBULA OBWEGESER IZQUIERDO DE 19 MM. DE LONGITUD. PARA CIRUGIA MAXILOFACIAL.	09	09530007	099001	1CH000	2021M12	2	7,309.09	14,618.18
53201	Instrumental médico y de laboratorio	13924820	0000215561	26|	H.G.Z. No. 36	Pachuca de Soto	13010033	130102	200200	537-620	0092	00	01	0014261	LEGRA-PERIOSTOTOMO PARA MANDIBULA OBWEGESER DE 7 MM. ANCHO Y 25 MM. LONGITUD. PARA CIRUGIA MAXILOFACIAL.	09	09530007	099001	1CH000	2021M12	2	3,888.61	7,777.22
53201	Instrumental médico y de laboratorio	13924821	0000216114	26|	H.G.Z. No. 36	Pachuca de Soto	13010033	130102	200200	537-620	0100	00	01	0014262	LEZNA PARA LA MANDIBULA INFERIOR OBWEGESER DE 175 MM. LONGITUD. PARA CIRUGIA MAXILOFACIAL.	09	09530007	099001	1CH000	2021M12	2	3,904.57	7,809.14
53201	Instrumental médico y de laboratorio	13924822	0000216663	26|	H.G.Z. No. 36	Pachuca de Soto	13010033	130102	200200	537-620	0118	00	01	0014263	MOVILIZADOR DEL MAXILAR SUPERIOR OBWEGESER DE 11 MM. ANCHO Y 23 MM LONGITUD. PARA CIRUGIA MAXILOFACIAL.	09	09530007	099001	1CH000	2021M12	2	5,804.00	11,608.00
53201	Instrumental médico y de laboratorio	13924823	0000215362	26|	H.G.Z. No. 36	Pachuca de Soto	13010033	130102	200200	537-620	0126	00	01	0014264	OSTEOTOMO DE CU A OBWEGESER DE 12 MM. ANCHO Y 22 MM. LONGITUD PARA CIRUGIA MAXILOFACIAL.	09	09530007	099001	1CH000	2021M12	2	5,352.09	10,704.18
53201	Instrumental médico y de laboratorio	13924824	0000215562	26|	H.G.Z. No. 36	Pachuca de Soto	13010033	130102	200200	537-620	0134	00	01	0014265	OSTEOTOMO DE CUNA OBWEGESER DE 8 MM. ANCHO Y 22 MM. LONGITUD. PARA CIRUGIA MAXILOFACIAL.	09	09530007	099001	1CH000	2021M12	2	5,453.68	10,907.36
53201	Instrumental médico y de laboratorio	13924825	0000216491	26|	H.G.Z. No. 36	Pachuca de Soto	13010033	130102	200200	537-620	0142	00	01	0014266	OSTEOTOMO DEL PTERYGOID MAXILAR OBWEGESER DE 11 MM. ANCHO Y 23 MM. LONGITUD. PARA CIRUGIA MAXILOFACIAL.	09	09530007	099001	1CH000	2021M12	2	4,682.74	9,365.48
53201	Instrumental médico y de laboratorio	13924826	0000216306	26|	H.G.Z. No. 36	Pachuca de Soto	13010033	130102	200200	537-620	0159	00	01	0014267	OSTEOTOMO DEL PTERYGOID MAXILAR OBWEGESER DE 8 MM. ANCHO Y 23 MM. LONGITUD. PARA CIRUGIA MAXILOFACIAL.	09	09530007	099001	1CH000	2021M12	2	3,935.68	7,871.36
53201	Instrumental médico y de laboratorio	13924827	0000216307	26|	H.G.Z. No. 36	Pachuca de Soto	13010033	130102	200200	537-620	0167	00	01	0014268	OSTEOTOMO PARA TABIQUE NASAL OBWEGESER GRADUADO DE 4 MM. ANCHO Y 185 MM LONGITUD. PARA CIRUGIA MAXILOFACIAL.	09	09530007	099001	1CH000	2021M12	2	4,926.41	9,852.82
53201	Instrumental médico y de laboratorio	13924828	0000215563	26|	H.G.Z. No. 36	Pachuca de Soto	13010033	130102	200200	537-620	0175	00	01	0014269	OSTEOTOMO PARA TABIQUE NASAL OBWEGESER GRADUADO DE 6 MM ANCHO Y 185 MM. LONGITUD. PARA CIRUGIA MAXILOFACIAL.	09	09530007	099001	1CH000	2021M12	2	4,926.41	9,852.82
53201	Instrumental médico y de laboratorio	13924829	0000216115	26|	H.G.Z. No. 36	Pachuca de Soto	13010033	130102	200200	537-620	0183	00	01	0014270	PINZA DE RAMA DERECHA OBWEGESER DE 2 MM. LONGITUD. PARA CIRUGIA MAXILOFACIAL.	09	09530007	099001	1CH000	2021M12	2	11,391.96	22,783.92
53201	Instrumental médico y de laboratorio	13924830	0000215738	26|	H.G.Z. No. 36	Pachuca de Soto	13010033	130102	200200	537-620	0191	00	01	0014271	PINZA DE RAMA IZQUIERDA OBWEGESER DE 2 MM. LONGITUD. PARA CIRUGIA MAXILOFACIAL.	09	09530007	099001	1CH000	2021M12	2	11,391.96	22,783.92
53201	Instrumental médico y de laboratorio	13924831	0000215564	26|	H.G.Z. No. 36	Pachuca de Soto	13010033	130102	200200	537-620	0209	00	01	0014272	PINZA DE REPOSICION TESSIER DERECHA DE 23 MM. LONGITUD. PARA CIRUGIA MAXILOFACIAL.	09	09530007	099001	1CH000	2021M12	2	5,064.95	10,129.90

GOBIERNO DE MÉXICO | IMSS

DIRECCIÓN DE FINANZAS
UNIDAD DE OPERACIÓN FINANCIERA
COORDINACIÓN DE PRESUPUESTO E
INFORMACIÓN PROGRAMÁTICA

México 2021 Año de la Independencia

Anexo 1 Equipamiento 2021

Clave de cartera SHCP : 1650GYR0061
No. solicitud de SHCP : 48575
No. de programa o proyecto PREI : 15130001
Cuenta contable PREI: 13350109
OLI No.: 270 / 1566

Nombre del programa o proyecto : Construcción del Hospital General de Zona de 170 camas en el municipio de Pachuca, Hidalgo

cifras en pesos

Clave COG	Nombre de clave COG	ID de Transac.	ID de Solicitud	CUR	Nombre de la Unidad	PREI Milenium Presupuesto del Destino del Bien				SAI				PREI		PREI Milenium Control de Compromisos					Monto autorizado		
						Municipio /Estado	Ubicación	UI	Centro de Costo	GPO-GEN	ESP	DIF	VAR	ID de Artículo	Descripción	URG	URG Ubicación	UI	Centro de Costo	Periodo Pptal	No. de bienes	Precio Unitario con IVA	Importe Total con IVA
53201	Instrumental médico y de laboratorio	13924832	0000216664	26|	H.G.Z. No. 36	Pachuca de Soto	13010033	130102	200200	537-620	0217	00	01	0014273	PINZA DE REPOSICION TESSIER IZQUIERDA DE 23 MM. LONGITUD PARA CIRUGIA MAXILOFACIAL.	09	09530007	099001	1CH000	2021M12	2	5,064.95	10,129.90
53201	Instrumental médico y de laboratorio	13924833	0000215565	26|	H.G.Z. No. 36	Pachuca de Soto	13010033	130102	200200	537-620	0241	00	01	0014276	PINZA PARA TORCER ALAMBRE OBWEGESER PUNTA CUADRADA Y 13 MM. LONGITUD. PARA CIRUGIA MAXILOFACIAL.	09	09530007	099001	1CH000	2021M12	2	2,859.55	5,719.10
53201	Instrumental médico y de laboratorio	13924834	0000215925	26|	H.G.Z. No. 36	Pachuca de Soto	13010033	130102	200200	537-620	0258	00	01	0014277	RETRACTOR DE MENTON OBWEGESER DE 15 CM. LONGITUD. PARA CIRUGIA MAXILOFACIAL.	09	09530007	099001	1CH000	2021M12	2	2,152.10	4,304.20
53201	Instrumental médico y de laboratorio	13924835	0000215364	26|	H.G.Z. No. 36	Pachuca de Soto	13010033	130102	200200	537-620	0266	00	01	0014278	RETRACTOR DEL BORDE INFERIOR OBWEGESER DE 9/12 X 45 MM. Y 2 MM. LONGITUD. PARA CIRUGIA MAXILOFACIAL.	09	09530007	099001	1CH000	2021M12	2	2,812.84	5,625.68
53201	Instrumental médico y de laboratorio	13924836	0000215365	26|	H.G.Z. No. 36	Pachuca de Soto	13010033	130102	200200	537-620	0274	00	01	0014279	RETRACTOR MANDIBULAR OBWEGESER DE 1 MM. Y 17 MM. LONGITUD. PARA CIRUGIA MAXILOFACIAL.	09	09530007	099001	1CH000	2021M12	4	2,348.29	9,393.16
53201	Instrumental médico y de laboratorio	13924837	0000215740	26|	H.G.Z. No. 36	Pachuca de Soto	13010033	130102	200200	537-620	0282	00	01	0014280	RETRACTOR MANDIBULAR OBWEGESER DE 8 MM. Y 17 MM. LONGITUD. PARA CIRUGIA MAXILOFACIAL.	09	09530007	099001	1CH000	2021M12	4	2,348.29	9,393.16
53201	Instrumental médico y de laboratorio	13924838	0000215366	26|	H.G.Z. No. 36	Pachuca de Soto	13010033	130102	200200	537-620	0290	00	01	0014281	RETRACTOR NASAL 1/23 X 35 MM. Y 22 MM. LONGITUD. PARA CIRUGIA MAXILOFACIAL.	09	09530007	099001	1CH000	2021M12	2	5,064.95	10,129.90
53201	Instrumental médico y de laboratorio	13924839	0000216665	26|	H.G.Z. No. 36	Pachuca de Soto	13010033	130102	200200	537-620	0340	00	01	0014286	SEPARADOR DE TEJIDO BLANDO OBWEGESER CURVADO HACIA ARRIBA DE 1 X 42 MM. O 11 X 42 MM. PARA CIRUGIA MAXILOFACIAL.	09	09530007	099001	1CH000	2021M12	2	2,409.30	4,818.60
53201	Instrumental médico y de laboratorio	13924840	0000215367	26|	H.G.Z. No. 36	Pachuca de Soto	13010033	130102	200200	537-620	0357	00	01	0014287	SEPARADOR DE TEJIDO BLANDO OBWEGESER CURVADO HACIA ABAJO DE 1 X 42 MM. O 11 X 42 MM. PARA CIRUGIA MAXILOFACIAL	09	09530007	099001	1CH000	2021M12	4	2,407.63	9,630.52
53201	Instrumental médico y de laboratorio	13924841	0000215741	26|	H.G.Z. No. 36	Pachuca de Soto	13010033	130102	200200	537-620	0365	00	01	0014288	SEPARADOR DE TEJIDO BLANDO OBWEGESER CURVADO HACIA ABAJO DE 12 X 55 MM. PARA CIRUGIA MAXILOFACIAL	09	09530007	099001	1CH000	2021M12	4	2,189.59	8,758.36
53201	Instrumental médico y de laboratorio	13924842	0000216308	26|	H.G.Z. No. 36	Pachuca de Soto	13010033	130102	200200	537-620	0373	00	01	0014289	SEPARADOR DE TEJIDO BLANDO OBWEGESER CURVADO HACIA ABAJO DE 7 X 25 MM. PARA CIRUGIA MAXILOFACIAL	09	09530007	099001	1CH000	2021M12	2	2,409.30	4,818.60
53201	Instrumental médico y de laboratorio	13924843	0000215742	26|	H.G.Z. No. 36	Pachuca de Soto	13010033	130102	200200	537-620	0381	00	01	0014290	SEPARADOR DE TEJIDO BLANDO OBWEGESER CURVADO HACIA ARRIBA DE 12 X 55 MM. PARA CIRUGIA MAXILOFACIAL.	09	09530007	099001	1CH000	2021M12	2	2,191.26	4,382.52
53201	Instrumental médico y de laboratorio	13924844	0000216309	26|	H.G.Z. No. 36	Pachuca de Soto	13010033	130102	200200	537-620	0399	00	01	0014291	SEPARADOR PARA RAMA ASCENDENTE OBWEGESER DE 11/15 X 7 MM. Y 22 MM. LONGITUD.	09	09530007	099001	1CH000	2021M12	2	2,600.18	5,200.36
53201	Instrumental médico y de laboratorio	13924845	0000216666	26|	H.G.Z. No. 36	Pachuca de Soto	13010033	130102	200200	537-620	0407	00	01	0014292	SEPARADOR PARA RAMA ASCENDENTE OBWEGESER DE 12/22 X 7 MM. Y 22 MM. LONGITUD.	09	09530007	099001	1CH000	2021M12	2	2,327.36	4,654.72
53201	Instrumental médico y de laboratorio	13924846	0000215744	26|	H.G.Z. No. 36	Pachuca de Soto	13010033	130102	200200	537-620	0423	00	01	0014294	SPLIT OSTEOTOMO OBWEGESER DE 12 MM. ANCHO Y 22 MM.	09	09530007	099001	1CH000	2021M12	2	4,708.18	9,416.36
53201	Instrumental médico y de laboratorio	13924847	0000215926	26|	H.G.Z. No. 36	Pachuca de Soto	13010033	130102	200200	537-620	0431	00	01	0014295	SPLIT OSTEOTOMO OBWEGESER DE 16 MM. ANCHO Y 22	09	09530007	099001	1CH000	2021M12	2	4,708.18	9,416.36
53201	Instrumental médico y de laboratorio	13924848	0000216116	26|	H.G.Z. No. 36	Pachuca de Soto	13010033	130102	200200	537-620	0449	00	01	0014296	SPLIT OSTEOTOMO OBWEGESER DE 8 MM. ANCHO Y 22 MM.	09	09530007	099001	1CH000	2021M12	4	4,706.51	18,826.04

ANEXOS
DIVISIÓN DE CONTRATOS

GOBIERNO DE MÉXICO · IMSS

DIRECCIÓN DE FINANZAS
UNIDAD DE OPERACIÓN FINANCIERA
COORDINACION DE PRESUPUESTO E
INFORMACIÓN PROGRAMÁTICA

México 2021 Año de la Independencia

Anexo 1 Equipamiento 2021

Clave de cartera SHCP : 1650GYR0061 No. de programa o proyecto PREI : 15130001 OLI No.: 270 / 1566
No. solicitud de SHCP : 48575 Cuenta contable PREI: 13350109

Nombre del programa o proyecto : Construcción del Hospital General de Zona de 170 camas en el municipio de Pachuca, Hidalgo

cifras en pesos

Clave COG	Nombre de clave COG	ID de Transac.	ID de Solicitud	CUR	Nombre de la Unidad	PREI Milenium Presupuesto del Destino del Bien				SAI				PREI		PREI Milenium Control de Compromisos					Monto autorizado		
						Municipio /Estado	Ubicación	UI	Centro de Costo	GPO-GEN	ESP	DIF	VAR	ID de Articulo	Descripción	URG	URG Ubicación	UI	Centro de Costo	Periodo Pptal	No. de bienes	Precio Unitario con IVA	Importe Total con IVA
53201	Instrumental médico y de laboratorio	13924849	0000216117	26|	H.G.Z. No. 36	Pachuca de Soto	13010033	130102	200200	537-620	0456	00	01	0014297	TIJERA PARA EL LOMO DE LA NARIZ OBWEGESER RECTA DE 215 MM. LONGITUD.	09	09530007	099001	1CH000	2021M12	2	13,289.78	26,579.56
53201	Instrumental médico y de laboratorio	13924850	0000216135	26|	H.G.Z. No. 36	Pachuca de Soto	13010033	130102	200200	537-814	1187	01	01	0015453	SEPARADOR PARA LABIO Y MEJILLAS, CON VALVA GIRABLE LATERALMENTE, LONGITUD DE 19 A 21 MM.	09	09530007	099001	1CH000	2021M12	4	3,968.94	15,875.76
53201	Instrumental médico y de laboratorio	13924851	0000216513	26|	H.G.Z. No. 36	Pachuca de Soto	13010033	130102	200200	537-814	8307	01	01	0015525	SEPARADOR CAWOOD MINNESOTA, SIN ADAPTADOR DE LUZ FRIA, LONGITUD 155 MM.	09	09530007	099001	1CH000	2021M12	4	1,125.80	4,503.20
53201	Instrumental médico y de laboratorio	13924852	0000216514	26|	H.G.Z. No. 36	Pachuca de Soto	13010033	130102	200200	537-814	8315	01	01	0015526	SEPARADOR CAWOOD-MINNESOTA, CON ADAPTADOR PDE LUZ FRIA, LONGITUD 19 MM.	09	09530007	099001	1CH000	2021M12	2	22,272.00	44,544.00
53201	Instrumental médico y de laboratorio	13924853	0000215795	26|	H.G.Z. No. 36	Pachuca de Soto	13010033	130102	200200	537-857	0237	00	01	0016011	TIJERA PARA ALAMBRE, UNIVERSAL, LONGITUD 12 CM.	09	09530007	099001	1CH000	2021M12	9	1,294.20	11,647.80
53201	Instrumental médico y de laboratorio	13924854	0000215471	26|	H.G.Z. No. 36	Pachuca de Soto	13010033	130102	200200	537-191	1511	00	01	0013079	CINCEL LAMBOTE (MINI), RECTO, 4 MM DE ANCHO X 12 CM DE LONGITUD.	09	09530007	099001	1CH000	2021M12	7	779.09	5,453.63
53201	Instrumental médico y de laboratorio	13924855	0000215651	26|	H.G.Z. No. 36	Pachuca de Soto	13010033	130102	200200	537-191	1529	00	01	0013080	CINCEL LAMBOTE (MINI), RECTO, 6 MM DE ANCHO X 12 CM DE LONGITUD.	09	09530007	099001	1CH000	2021M12	8	778.97	6,231.76
53201	Instrumental médico y de laboratorio	13924856	0000215279	26|	H.G.Z. No. 36	Pachuca de Soto	13010033	130102	200200	537-191	1537	00	01	0013081	CINCEL LAMBOTE (MINI), RECTO, 8 MM DE ANCHO X 12 CM DE LONGITUD.	09	09530007	099001	1CH000	2021M12	9	836.37	7,527.33
53201	Instrumental médico y de laboratorio	13924857	0000215702	26|	H.G.Z. No. 36	Pachuca de Soto	13010033	130102	200200	537-316	0281	00	01	0013596	DISECTOR JOSEPH	09	09530007	099001	1CH000	2021M12	2	1,266.31	2,532.62
53201	Instrumental médico y de laboratorio	13924858	0000216452	26|	H.G.Z. No. 36	Pachuca de Soto	13010033	130102	200200	537-327	2904	00	01	0013687	ELEVADOR CUSHING, HOJA DE 11 A 12 MM. DE ANCHO, LONGITUD DE 19 A 2 MM.	09	09530007	099001	1CH000	2021M12	1	1,133.90	1,133.90
53201	Instrumental médico y de laboratorio	13924859	0000216273	26|	H.G.Z. No. 36	Pachuca de Soto	13010033	130102	200200	537-375	0529	01	01	0013854	ESPECULO NASAL WIEN, O WIENER O VIENA, TAMAÑO GRANDE.	09	09530007	099001	1CH000	2021M12	5	1,668.77	8,343.85
53201	Instrumental médico y de laboratorio	13924860	0000215332	26|	H.G.Z. No. 36	Pachuca de Soto	13010033	130102	200200	537-375	0537	01	01	0013855	ESPECULO NASAL WIEN, O WIENER O VIENA, TAMAÑO MEDIANO.	09	09530007	099001	1CH000	2021M12	5	1,620.84	8,104.20
53201	Instrumental médico y de laboratorio	13924861	0000215707	26|	H.G.Z. No. 36	Pachuca de Soto	13010033	130102	200200	537-426	0247	00	01	0013919	FORCEPS ASCH.	09	09530007	099001	1CH000	2021M12	8	2,910.17	23,281.36
53201	Instrumental médico y de laboratorio	13924862	0000215902	26|	H.G.Z. No. 36	Pachuca de Soto	13010033	130102	200200	537-440	0686	01	01	0013969	GANCHO FOMMON, CON 2 GARFIOS ABOTONADOS, LONGITUD DE 16	09	09530007	099001	1CH000	2021M12	3	1,105.70	3,317.10
53201	Instrumental médico y de laboratorio	13924863	0000216302	26|	H.G.Z. No. 36	Pachuca de Soto	13010033	130102	200200	537-583	0188	00	01	0014157	LIMA FOMON DOBLE ESTREMO LONGITUD 17 CM.	09	09530007	099001	1CH000	2021M12	2	3,173.64	6,347.28
53201	Instrumental médico y de laboratorio	13924864	0000215921	26|	H.G.Z. No. 36	Pachuca de Soto	13010033	130102	200200	537-605	0182	00	01	0014235	MARTILLO MACIZO, PESO DE 16 A 2 GRS.	09	09530007	099001	1CH000	2021M12	6	2,231.43	13,388.58
53201	Instrumental médico y de laboratorio	13924865	0000215930	26|	H.G.Z. No. 36	Pachuca de Soto	13010033	130102	200200	537-696	0042	00	01	0014387	PERFORADOR BUNNELL, MANUAL, CON MANDRIL Y LLAVE 16 CM. DE LONGITUD. JUEGO.	09	09530007	099001	1CH000	2021M12	13	14,806.58	192,485.54
53201	Instrumental médico y de laboratorio	13924866	0000216669	26|	H.G.Z. No. 36	Pachuca de Soto	13010033	130102	200200	537-702	0762	00	01	0014467	PINZA DE REDUCCIÓN, TIPO PINZA DE CAMPO, CON CREMALLERA LONGITUD 16 CM.	09	09530007	099001	1CH000	2021M12	4	5,661.29	22,645.16
53201	Instrumental médico y de laboratorio	13924867	0000215447	26|	H.G.Z. No. 36	Pachuca de Soto	13010033	130102	200200	537-702	4707	00	01	0014783	PINZA HALSTED MOSQUITO, CURVA, CON DIENTES, LONGITUD DE 12 A 13 MM.	09	09530007	099001	1CH000	2021M12	40	473.95	18,958.00
53201	Instrumental médico y de laboratorio	13924868	0000216325	26|	H.G.Z. No. 36	Pachuca de Soto	13010033	130102	200200	537-814	1138	01	01	0015449	SEPARADOR AUFRICHT, LONGITUD DE 19 A 2 MM.	09	09530007	099001	1CH000	2021M12	5	1,191.52	5,957.60
53201	Instrumental médico y de laboratorio	13924869	0000215704	26|	H.G.Z. No. 36	Pachuca de Soto	13010033	130102	200200	537-327	2664	01	01	0013664	ELEVADOR BEIN, CON MANGO METALICO, RECTO, ACANALADO, 4 MM., ANCHO DE HOJA.	09	09530007	099001	1CH000	2021M12	1	729.37	729.37
53201	Instrumental médico y de laboratorio	13924870	0000215530	26|	H.G.Z. No. 36	Pachuca de Soto	13010033	130102	200200	537-383	0073	00	01	0013862	ESPEJO DENTAL, ROSCA SENCILLA, PLANO, SIN AUMENTO. NO. 4.	09	09530007	099001	1CH000	2021M12	5	113.31	566.55

GOBIERNO DE MÉXICO | IMSS

DIRECCIÓN DE FINANZAS
UNIDAD DE OPERACIÓN FINANCIERA
COORDINACIÓN DE PRESUPUESTO E
INFORMACIÓN PROGRAMÁTICA

México 2021 Año de la Independencia

Anexo 1 Equipamiento 2021

Clave de cartera SHCP : 1650GYR0061
No. solicitud de SHCP : 48575
No. de programa o proyecto PREI : 15130001
Cuenta contable PREI: 13350109
OLI No.: 270 / 1566

Nombre del programa o proyecto : Construcción del Hospital General de Zona de 170 camas en el municipio de Pachuca, Hidalgo

cifras en pesos

Clave COG	Nombre de clave COG	ID de Transac.	ID de Solicitud	CUR	Nombre de la Unidad	PREI Milenium Presupuesto del Destino del Bien				SAI				PREI		PREI Milenium Control de Compromisos					Monto autorizado		
						Municipio /Estado	Ubicación	UI	Centro de Costo	GPO-GEN	ESP	DIF	VAR	ID de Artículo	Descripción	URG	URG Ubicación	UI	Centro de Costo	Periodo Pptal	No. de bienes	Precio Unitario con IVA	Importe Total con IVA
53201	Instrumental médico y de laboratorio	13924871	0000215556	26|	H.G.Z. No. 36	Pachuca de Soto	13010033	130102	200200	537-565	0156	00	01	00014137	LEGRA JOSEPH, CURVA, 6 MM X 15 CM DE LONGITUD.	09	09530007	099001	1CH000	2021M12	2	998.55	1,997.10
53201	Instrumental médico y de laboratorio	13924872	0000215919	26|	H.G.Z. No. 36	Pachuca de Soto	13010033	130102	200200	537-583	0196	01	01	00014158	LIMA MILLER-COLBURN, DOBLE EXTREMO DE 5 Y 8 MM DE ANCHO. LONGITUD 18 MM.	09	09530007	099001	1CH000	2021M12	1	1,017.07	1,017.07
53201	Instrumental médico y de laboratorio	13924873	0000215743	26|	H.G.Z. No. 36	Pachuca de Soto	13010033	130102	200200	537-620	0415	00	01	00014293	SONDA CONDUCTORA DE BROONER, DE 3 MM. DE LONGITUD.	09	09530007	099001	1CH000	2021M12	2	2,396.72	4,793.44
53201	Instrumental médico y de laboratorio	13924874	0000215368	26|	H.G.Z. No. 36	Pachuca de Soto	13010033	130102	200200	537-695	0019	00	01	00014386	PERFORADOR RALK, TIPO PISTOLA.	09	09530007	099001	1CH000	2021M12	2	15,616.32	31,232.64
53201	Instrumental médico y de laboratorio	13924875	0000215635	26|	H.G.Z. No. 36	Pachuca de Soto	13010033	130102	200200	537-702	5977	00	01	00014909	PINZA ALLIS, LONGITUD DE 2 A 22 MM.	09	09530007	099001	1CH000	2021M12	2	1,091.45	2,182.90
53201	Instrumental médico y de laboratorio	13924876	0000216348	26|	H.G.Z. No. 36	Pachuca de Soto	13010033	130102	200200	537-703	4268	00	01	00015103	PINZA AUTOCENTRANTE O TIPOVERBRUGGE ANGULADA, CON CIERRE DE TORNILLO, 19 CM DE LONGITUD.	09	09530007	099001	1CH000	2021M12	10	5,606.62	56,066.20
53201	Instrumental médico y de laboratorio	13924877	0000215832	26|	H.G.Z. No. 36	Pachuca de Soto	13010033	130102	200200	537-012	0072	00	01	00012752	ABREBOCA DENHARDT, AUTOMATICO CON CREMALLERA, LONGITUD 13 CM.	09	09530007	099001	1CH000	2021M12	9	4,277.48	38,497.32
53201	Instrumental médico y de laboratorio	13924878	0000216454	26|	H.G.Z. No. 36	Pachuca de Soto	13010033	130102	200200	537-370	0029	00	01	00013780	ESPATULA METALICA, DE DOBLE EXTREMO.	09	09530007	099001	1CH000	2021M12	3	305.62	916.86
53201	Instrumental médico y de laboratorio	13924879	0000216022	26|	H.G.Z. No. 36	Pachuca de Soto	13010033	130102	200200	537-105	0179	00	01	00012862	BISTURI GOLDMAN FOX. NO. 7.	09	09530007	099001	1CH000	2021M12	1	361.16	361.16
53201	Instrumental médico y de laboratorio	13924880	0000216208	26|	H.G.Z. No. 36	Pachuca de Soto	13010033	130102	200200	537-105	0187	00	01	00012863	BISTURI GOLDMAN FOX. NO. 8.	09	09530007	099001	1CH000	2021M12	1	361.16	361.16
53201	Instrumental médico y de laboratorio	13924881	0000215838	26|	H.G.Z. No. 36	Pachuca de Soto	13010033	130102	200200	537-105	0195	00	01	00012864	BISTURI GOLDMAN FOX. NO. 9.	09	09530007	099001	1CH000	2021M12	1	361.16	361.16
53201	Instrumental médico y de laboratorio	13924882	0000216030	26|	H.G.Z. No. 36	Pachuca de Soto	13010033	130102	200200	537-173	2511	00	01	00013046	SONDA PERIODONTAL W O WHO.	09	09530007	099001	1CH000	2021M12	1	250.56	250.56
53201	Instrumental médico y de laboratorio	13924883	0000216389	26|	H.G.Z. No. 36	Pachuca de Soto	13010033	130102	200200	537-251	0064	00	01	00013228	CURETA GOLDMAN FOX DEL NO. 2.	09	09530007	099001	1CH000	2021M12	1	554.18	554.18
53201	Instrumental médico y de laboratorio	13924884	0000215739	26|	H.G.Z. No. 36	Pachuca de Soto	13010033	130102	200200	537-620	0225	00	01	00014274	PINZA MARCADORA CRANE KAPLAN CON MARCADOR DERECHO. PARA CIRUGIA	09	09530007	099001	1CH000	2021M12	1	381.56	381.56
53201	Instrumental médico y de laboratorio	13924885	0000215363	26|	H.G.Z. No. 36	Pachuca de Soto	13010033	130102	200200	537-620	0233	00	01	00014275	PINZA MARCADORA CRANE KAPLAN CON MARCADOR IZQUIERDO. PARA CIRUGIA	09	09530007	099001	1CH000	2021M12	1	381.56	381.56
53201	Instrumental médico y de laboratorio	13924886	0000216018	26|	H.G.Z. No. 36	Pachuca de Soto	13010033	130102	200200	537-012	0205	00	01	00012758	SEPARADOR ORINGER. TAMA O ADULTO	09	09530007	099001	1CH000	2021M12	2	3,177.16	6,354.32
53201	Instrumental médico y de laboratorio	13924887	0000215836	26|	H.G.Z. No. 36	Pachuca de Soto	13010033	130102	200200	537-020	0171	00	01	00012782	TIJERA CON INSERTOS DE CARBURO DE TUNGSTENO, DE 12 A 13 MM. DE LONGITUD, PARA CORTAR ALAMBRE BLANDO Y DURO DE .3 A 1.2 MM. DE GROSOR.	09	09530007	099001	1CH000	2021M12	2	3,163.29	6,326.58
53201	Instrumental médico y de laboratorio	13924888	0000215274	26|	H.G.Z. No. 36	Pachuca de Soto	13010033	130102	200200	537-020	0189	00	01	00012783	ALICATE PARA CORTAR ALAMBRE, DE 16 A 175 MM. DE LONGITUD.	09	09530007	099001	1CH000	2021M12	5	10,260.98	51,304.90
53201	Instrumental médico y de laboratorio	13924889	0000216629	26|	H.G.Z. No. 36	Pachuca de Soto	13010033	130102	200200	537-310	0048	00	01	00013584	DOBLADOR DE ALAMBRE KIRSCHNER, TIPO TUBO.	09	09530007	099001	1CH000	2021M12	4	1,540.97	6,163.88
53201	Instrumental médico y de laboratorio	13924890	0000216144	26|	H.G.Z. No. 36	Pachuca de Soto	13010033	130102	200200	537-814	8711	00	01	00015559	SEPARADOR LANGENBECK, VALVA DE 11 MM. X 5 MM., LONGITUD DE 21 A 22 MM.	09	09530007	099001	1CH000	2021M12	2	897.36	1,794.72
53201	Instrumental médico y de laboratorio	13924891	0000216631	26|	H.G.Z. No. 36	Pachuca de Soto	13010033	130102	200200	537-327	0528	00	01	00013641	ELEVADOR LANGENBECK, 19.1 CM DE LONGITUD.	09	09530007	099001	1CH000	2021M12	6	1,091.40	6,548.40
53201	Instrumental médico y de laboratorio	13924892	0000216488	26|	H.G.Z. No. 36	Pachuca de Soto	13010033	130102	200200	537-583	0253	00	01	00014163	LIMA MILLER O MILLER-COLBURN, DE DOBLE EXTREMO, DEL NO. 2 O DEL NO. 11, CON PUNTAS DE TRABAJO RECTANGULARES, ESTRIAS HORIZONTALES.	09	09530007	099001	1CH000	2021M12	2	1,013.72	2,027.44

ANEXOS
DIVISIÓN DE CONTRATOS

GOBIERNO DE MÉXICO

IMSS

DIRECCIÓN DE FINANZAS
UNIDAD DE OPERACIÓN FINANCIERA
COORDINACIÓN DE PRESUPUESTO E
INFORMACIÓN PROGRAMÁTICA

México 2021 Año de la Independencia

Anexo 1 Equipamiento 2021

Clave de cartera SHCP : 1650GYR0061
No. solicitud de SHCP : 48575

No. de programa o proyecto PREI : 15130001
Cuenta contable PREI: 13350109

OLI No.: 270 / 1566

Nombre del programa o proyecto : Construcción del Hospital General de Zona de 170 camas en el municipio de Pachuca, Hidalgo

cifras en pesos

Clave COG	Nombre de clave COG	ID de Transac.	ID de Solicitud	CUR	Nombre de la Unidad	PREI Milenium Presupuesto del Destino del Bien				SAI				PREI		PREI Milenium Control de Compromisos					Monto autorizado		
						Municipio /Estado	Ubicación	UI	Centro de Costo	GPO-GEN	ESP	DIF	VAR	ID de Articulo	Descripción	URG	URG Ubicación	UI	Centro de Costo	Periodo Pptal	No. de bienes	Precio Unitario con IVA	Importe Total con IVA
53201	Instrumental médico y de laboratorio	13924893	0000215708	26|	H.G.Z. No. 36	Pachuca de Soto	13010033	130102	200200	537-426	0353	00	01	0013930	FORCEPS WALSHAM, DERECHO.	09	09530007	099001	1CH000	2021M12	2	2,408.57	4,817.14
53201	Instrumental médico y de laboratorio	13924894	0000215311	26|	H.G.Z. No. 36	Pachuca de Soto	13010033	130102	200200	537-702	6553	00	01	0014967	PINZA LUCAE, TIPO BAYONETA, CON DIENTES, LONGITUD DE 14 MM.	09	09530007	099001	1CH000	2021M12	2	510.48	1,020.96
53201	Instrumental médico y de laboratorio	13924895	0000216271	26|	H.G.Z. No. 36	Pachuca de Soto	13010033	130102	200200	537-375	0446	00	01	0013846	ESPECULO KILLIAN, INFANTIL DE 135 A 145 MM.	09	09530007	099001	1CH000	2021M12	2	2,763.15	5,526.30
53201	Instrumental médico y de laboratorio	13924896	0000215531	26|	H.G.Z. No. 36	Pachuca de Soto	13010033	130102	200200	537-383	2277	00	01	0013883	ESPEJO VAGINAL INFANTIL, COLLIN, VALVAS DE 53 A 65 MM. DE LONGITUD X 1 MM. DE ANCHO.	09	09530007	099001	1CH000	2021M12	2	2,383.71	4,767.42
53201	Instrumental médico y de laboratorio	13924897	0000216082	26|	H.G.Z. No. 36	Pachuca de Soto	13010033	130102	200200	537-383	2285	00	01	0013884	ESPEJO VAGINAL, COLLIN, VALVAS DE 65 A 85 MM. DE LONGITUD X 18 A 2 MM. DE ANCHO.	09	09530007	099001	1CH000	2021M12	2	3,224.85	6,449.70
53201	Instrumental médico y de laboratorio	13924898	0000215379	26|	H.G.Z. No. 36	Pachuca de Soto	13010033	130102	200200	537-814	2763	01	01	0015473	SEPARADOR BALFOUR-BABY	09	09530007	099001	1CH000	2021M12	1	6,740.75	6,740.75
53201	Instrumental médico y de laboratorio	13924899	0000216326	26|	H.G.Z. No. 36	Pachuca de Soto	13010033	130102	200200	537-814	8133	00	01	0015510	SEPARADOR BABY COLLIN	09	09530007	099001	1CH000	2021M12	2	14,294.10	28,588.20
53201	Instrumental médico y de laboratorio	13924900	0000215251	26|	H.G.Z. No. 36	Pachuca de Soto	13010033	130102	200200	537-702	2396	01	01	0014584	PINZAS DE DISECCION DEBACKEY, CON PUNTA DE 3.5 MM DE ANCHO, CANAL LONGITUDINAL CON DIENTES FINOS. LONGITUD TOTAL 16 MM.	09	09530007	099001	1CH000	2021M12	6	2,574.33	15,445.98
53201	Instrumental médico y de laboratorio	13924901	0000216335	26|	H.G.Z. No. 36	Pachuca de Soto	13010033	130102	200200	537-702	7163	00	01	0015027	PINZA DE BAKEY, DE DISECCION, RECTA, PUNTA DE 3.5 MM. DE ANCHO X 24 MM. DE LONGITUD.	09	09530007	099001	1CH000	2021M12	4	2,076.25	8,305.00
53201	Instrumental médico y de laboratorio	13924902	0000215369	26|	H.G.Z. No. 36	Pachuca de Soto	13010033	130102	200200	537-702	0804	00	01	0014471	PINZA GEMINI	09	09530007	099001	1CH000	2021M12	2	1,848.70	3,697.40
53201	Instrumental médico y de laboratorio	13924903	0000216626	26|	H.G.Z. No. 36	Pachuca de Soto	13010033	130102	200200	537-301	2573	00	01	0013545	DILATADOR HEGAR, DE DOBLE EXTREMO, PUNTA CONICA, HUECO. CALIBRE 3-4.	09	09530007	099001	1CH000	2021M12	1	324.08	324.08
53201	Instrumental médico y de laboratorio	13924904	0000216075	26|	H.G.Z. No. 36	Pachuca de Soto	13010033	130102	200200	537-301	2581	00	01	0013546	DILATADOR HEGAR, DE DOBLE EXTREMO, PUNTA CONICA, HUECO. CALIBRE 5-6.	09	09530007	099001	1CH000	2021M12	1	324.08	324.08
53201	Instrumental médico y de laboratorio	13924905	0000216449	26|	H.G.Z. No. 36	Pachuca de Soto	13010033	130102	200200	537-301	3720	00	01	0013566	DILATADOR HEGAR, DE DOBLE EXTREMO, CON PUNTA CONICA, HUECO, CALIBRE 1 - 2 MM.	09	09530007	099001	1CH000	2021M12	1	412.83	412.83
53201	Instrumental médico y de laboratorio	13924906	0000215629	26|	H.G.Z. No. 36	Pachuca de Soto	13010033	130102	200200	537-702	4442	00	01	0014757	PINZA GERALD, RECTA, CON DIENTES, LONGITUD DE 17 A 18 MM.	09	09530007	099001	1CH000	2021M12	13	746.44	9,703.72
53201	Instrumental médico y de laboratorio	13924907	0000215266	26|	H.G.Z. No. 36	Pachuca de Soto	13010033	130102	200200	537-702	5993	00	01	0014911	PINZA ALLIS-BABY, CON 4 X 5 DIENTES, LONGITUD DE 12 A 13 MM.	09	09530007	099001	1CH000	2021M12	22	1,348.89	29,675.58
53201	Instrumental médico y de laboratorio	13924908	0000216565	26|	H.G.Z. No. 36	Pachuca de Soto	13010033	130102	200200	537-716	0980	00	01	0015337	PORTA AGUJAS RYDER, VASCULAR, RECTO, QUIJADA ESTRIADA, CON INSERTOS DE CARBURO DE TUNGSTENO, LONGITUD DE 175 A 185 MM.	09	09530007	099001	1CH000	2021M12	1	3,905.69	3,905.69
53201	Instrumental médico y de laboratorio	13924909	0000216506	26|	H.G.Z. No. 36	Pachuca de Soto	13010033	130102	200200	537-814	1286	00	01	0015457	SEPARADOR FINOCHIETTO DE 7.5 CM DE APERTURA.	09	09530007	099001	1CH000	2021M12	1	8,236.39	8,236.39
53201	Instrumental médico y de laboratorio	13924910	0000216485	26|	H.G.Z. No. 36	Pachuca de Soto	13010033	130102	200200	537-565	0222	00	01	0014144	LEGRA DOYEN, HOJA CURVA DERECHA, INFANTIL.	09	09530007	099001	1CH000	2021M12	1	1,945.55	1,945.55
53201	Instrumental médico y de laboratorio	13924911	0000216486	26|	H.G.Z. No. 36	Pachuca de Soto	13010033	130102	200200	537-565	0230	00	01	0014145	LEGRA DOYEN, HOJA CURVA IZQUIERDA, INFANTIL.	09	09530007	099001	1CH000	2021M12	1	1,945.55	1,945.55
53201	Instrumental médico y de laboratorio	13924912	0000215263	26|	H.G.Z. No. 36	Pachuca de Soto	13010033	130102	200200	537-702	5647	00	01	0014876	PINZA DE BAKEY, RECTA, DE 225 MM. A 23 MM. DE LONGITUD.	09	09530007	099001	1CH000	2021M12	1	6,016.55	6,016.55
53201	Instrumental médico y de laboratorio	13924913	0000216386	26|	H.G.Z. No. 36	Pachuca de Soto	13010033	130102	200200	537-702	5670	00	01	0014879	PINZA DE BAKEY, RAMAS CON ANGULACION APROXIMADA A 45 GRADOS, DE 2 A 21 MM. DE LONGITUD.	09	09530007	099001	1CH000	2021M12	1	5,152.73	5,152.73

GOBIERNO DE MÉXICO | IMSS

DIRECCIÓN DE FINANZAS
UNIDAD DE OPERACIÓN FINANCIERA
COORDINACIÓN DE PRESUPUESTO E
INFORMACIÓN PROGRAMÁTICA

México 2021 Año de la Independencia

Anexo 1 Equipamiento 2021

Clave de cartera SHCP : 1650GYR0061
No. solicitud de SHCP : 48575
No. de programa o proyecto PREI : 15130001
Cuenta contable PREI: 13350109
OLI No.: 270 / 1566

Nombre del programa o proyecto : Construcción del Hospital General de Zona de 170 camas en el municipio de Pachuca, Hidalgo

cifras en pesos

Clave COG	Nombre de clave COG	ID de Transac.	ID de Solicitud	CUR	Nombre de la Unidad	PREI Milenium Presupuesto del Destino del Bien				SAI				PREI		PREI Milenium Control de Compromisos					Monto autorizado		
						Municipio /Estado	Ubicación	UI	Centro de Costo	GPO-GEN	ESP	DIF	VAR	ID de Artículo	Descripción	URG	URG Ubicación	UI	Centro de Costo	Periodo Pptal	No. de bienes	Precio Unitario con IVA	Importe Total con IVA
53201	Instrumental médico y de laboratorio	13924914	0000216539	26|	H.G.Z. No. 36	Pachuca de Soto	13010033	130102	200200	537-703	4128	00	01	0015094	PINZA POTTS, CURVA, QUIJADA TRAUMATICA, CON ESTRIAS FINAS LONGITUDINALES Y DIENTES PEQUEÑOS, 22 CM DE LONGITUD.	09	09530007	099001	1CH000	2021M12	2	4,268.21	8,536.42
53201	Instrumental médico y de laboratorio	13924915	0000215758	26|	H.G.Z. No. 36	Pachuca de Soto	13010033	130102	200200	537-814	7069	00	01	0015494	SEPARADOR FINOCHIETTO, 1 CM DE APERTURA.	09	09530007	099001	1CH000	2021M12	1	11,999.68	11,999.68
53201	Instrumental médico y de laboratorio	13924916	0000216630	26|	H.G.Z. No. 36	Pachuca de Soto	13010033	130102	200200	537-316	0505	00	01	00013616	DISECTOR BUNNELL, JUEGO DE 3 DIAMETROS	09	09530007	099001	1CH000	2021M12	1	4,990.37	4,990.37
53201	Instrumental médico y de laboratorio	13924917	0000216079	26|	H.G.Z. No. 36	Pachuca de Soto	13010033	130102	200200	537-327	2888	00	01	00013685	ELEVADOR COTTLE, DE DOBLE EXTREMO, CON VASTAGO GRADUADO, LONGITUD DE 2 A 21 MM., PARA SEPTUM NASAL.	09	09530007	099001	1CH000	2021M12	6	1,983.98	11,903.88
53201	Instrumental médico y de laboratorio	13924918	0000215525	26|	H.G.Z. No. 36	Pachuca de Soto	13010033	130102	200200	537-327	2912	00	01	00013688	ELEVADOR MODELO FREER, DE DOBLE EXTREMO, PUNTA ROMA Y CORTANTE, HOJAS ANGOSTAS, LONGITUD DE 18 A 195 MM. PARA SEPTUM NASAL.	09	09530007	099001	1CH000	2021M12	3	854.33	2,562.99
53201	Instrumental médico y de laboratorio	13924919	0000215695	26|	H.G.Z. No. 36	Pachuca de Soto	13010033	130102	200200	537-440	1346	00	01	0014004	GANCHO CONVERSE. DE DOBLE EXTREMO, DE 11 A 12 MM. DE LONGITUD.	09	09530007	099001	1CH000	2021M12	4	1,670.40	6,681.60
53201	Instrumental médico y de laboratorio	13924920	0000216197	26|	H.G.Z. No. 36	Pachuca de Soto	13010033	130102	200200	537-702	6173	00	01	0014929	PINZA GRAEFE, CURVA, ESTRIADA DE 70 MM.	09	09530007	099001	1CH000	2021M12	1	1,336.32	1,336.32
53201	Instrumental médico y de laboratorio	13924921	0000216182	26|	H.G.Z. No. 36	Pachuca de Soto	13010033	130102	200200	537-702	6215	00	01	0014933	PINZA DE SUJECION TRACCION FIJACION GRAEFE	09	09530007	099001	1CH000	2021M12	1	1,364.16	1,364.16
53201	Instrumental médico y de laboratorio	13924922	0000216006	26|	H.G.Z. No. 36	Pachuca de Soto	13010033	130102	200200	537-702	4657	00	01	0014778	PINZA CRILE, CURVA, CON 1X2 DIENTES, LONGITUD DE 14 MM.	09	09530007	099001	1CH000	2021M12	16	520.89	8,334.24
53201	Instrumental médico y de laboratorio	13924923	0000215986	26|	H.G.Z. No. 36	Pachuca de Soto	13010033	130102	200200	537-857	0187	02	01	0016006	TIJERA STEVENS, CURVA, PUNTAS ROMAS, LONGITUD, DE 110 A 120	09	09530007	099001	1CH000	2021M12	17	1,930.06	32,811.02
53201	Instrumental médico y de laboratorio	13924924	0000216383	26|	H.G.Z. No. 36	Pachuca de Soto	13010033	130102	200200	537-702	4947	00	01	0014806	PINZA RANKIN O RANKIN-KELLY, RECTA, LONGITUD DE 16 MM.	09	09530007	099001	1CH000	2021M12	9	705.70	6,351.30
53201	Instrumental médico y de laboratorio	13924925	0000216011	26|	H.G.Z. No. 36	Pachuca de Soto	13010033	130102	200200	537-702	6090	00	01	00014921	PINZA FOERSTER O FOERSTER-BALLENGER, CURVA, LISA, LONGITUD DE 24 A 25 MM.	09	09530007	099001	1CH000	2021M12	1	883.63	883.63
53201	Instrumental médico y de laboratorio	13924926	0000215947	26|	H.G.Z. No. 36	Pachuca de Soto	13010033	130102	200200	537-814	3308	01	01	00015481	SEPARADOR COTTLE, CON GANCHO AGUDO	09	09530007	099001	1CH000	2021M12	2	959.31	1,918.62
53201	Instrumental médico y de laboratorio	13924928	0000216398	26|	H.G.Z. No. 36	Pachuca de Soto	13010033	130102	200200	537-010	0025	00	01	0012745	ABATELENGUA ANDREW, CON HOJA ESTRIADA.	09	09530007	099001	1CH000	2021M12	4	3,436.93	13,747.72
53201	Instrumental médico y de laboratorio	13924929	0000215273	26|	H.G.Z. No. 36	Pachuca de Soto	13010033	130102	200200	537-010	0090	00	01	0012749	ABATELENGUAS WIEDER HOJA CHICA.	09	09530007	099001	1CH000	2021M12	7	965.52	6,758.64
53201	Instrumental médico y de laboratorio	13924930	0000216204	26|	H.G.Z. No. 36	Pachuca de Soto	13010033	130102	200200	537-012	0064	00	01	00012751	ABREBOCA JENNINGS, CON CREMALLERA, ABIERTO TOTALMENTE DE UN LADO, TAMAÑO ESTANDAR.	09	09530007	099001	1CH000	2021M12	4	6,770.72	27,082.88
53201	Instrumental médico y de laboratorio	13924931	0000216206	26|	H.G.Z. No. 36	Pachuca de Soto	13010033	130102	200200	537-012	0213	00	01	00012759	ABREBOCA MC IVOR, AUTOMATICO, CON BASTIDOR Y ABATELENGUAS EN TRES TAMAÑOS. JUEGO.	09	09530007	099001	1CH000	2021M12	6	7,434.28	44,605.68
53201	Instrumental médico y de laboratorio	13924932	0000215834	26|	H.G.Z. No. 36	Pachuca de Soto	13010033	130102	200200	537-015	0012	00	01	00012764	ADENOTOMO LA FORCE, DE CANASTILLA, DESARMABLE, CON HOJA CORTANTE CURVA. TAMAÑO GRANDE.	09	09530007	099001	1CH000	2021M12	3	7,752.95	23,258.85
53201	Instrumental médico y de laboratorio	13924933	0000215461	26|	H.G.Z. No. 36	Pachuca de Soto	13010033	130102	200200	537-015	0020	00	01	00012765	ADENOTOMO LA FORCE, DE CANASTILLA, DESARMABLE, CON HOJA CORTANTE CURVA. TAMA O MEDIANO.	09	09530007	099001	1CH000	2021M12	3	7,752.95	23,258.85

ANEXOS
DIVISIÓN DE CONTRATOS

GOBIERNO DE MÉXICO IMSS

DIRECCIÓN DE FINANZAS
UNIDAD DE OPERACIÓN FINANCIERA
COORDINACIÓN DE PRESUPUESTO E
INFORMACIÓN PROGRAMÁTICA

México 2021 Año de la Independencia

Anexo 1 Equipamiento 2021

Clave de cartera SHCP : 1650GYR0061 No. de programa o proyecto PREI : 15130001 OLI No.: 270 / 1566
No. solicitud de SHCP : 48575 Cuenta contable PREI: 13350109

Nombre del programa o proyecto : Construcción del Hospital General de Zona de 170 camas en el municipio de Pachuca, Hidalgo

cifras en pesos

						PREI Milenium Presupuesto del Destino del Bien				SAI				PREI		PREI Milenium Control de Compromisos					Monto autorizado		
Clave COG	Nombre de clave COG	ID de Transac.	ID de Solicitud	CUR	Nombre de la Unidad	Municipio /Estado	Ubicación	UI	Centro de Costo	GPO-GEN	ESP	DIF	VAR	ID de Articulo	Descripción	URG	URG Ubicación	UI	Centro de Costo	Periodo Pptal	No. de bienes	Precio Unitario con IVA	Importe Total con IVA
53201	Instrumental médico y de laboratorio	13924934	0000215644	26|	H.G.Z. No. 36	Pachuca de Soto	13010033	130102	200200	537-015	0046	00	01	00012766	ADENOTOMO LA FORCE, DE CANASTILLA, DESARMABLE, CON HOJA CORTANTE CURVA. TAMAÑO LACTANTE.	09	09530007	099001	1CH000	2021M12	3	7,752.95	23,258.85
53201	Instrumental médico y de laboratorio	13924935	0000215645	26|	H.G.Z. No. 36	Pachuca de Soto	13010033	130102	200200	537-015	0061	00	01	00012768	ADENOTOMO BECKMANN. JUEGO DE TRES TAMAÑOS.	09	09530007	099001	1CH000	2021M12	5	1,685.70	8,428.50
53201	Instrumental médico y de laboratorio	13924936	0000216207	26|	H.G.Z. No. 36	Pachuca de Soto	13010033	130102	200200	537-035	0018	00	01	00012785	AMIGDALOTOMO TYDING, RECTO, DE ASA DE ALAMBRE. CON ASAS DE DIFERENTES DIAMETROS.	09	09530007	099001	1CH000	2021M12	3	7,795.20	23,385.60
53201	Instrumental médico y de laboratorio	13924937	0000216451	26|	H.G.Z. No. 36	Pachuca de Soto	13010033	130102	200200	537-316	0240	00	01	00013593	DISECTOR HURD, LONGITUD DE 215 A 225 MM, PARA AMIGDALA.	09	09530007	099001	1CH000	2021M12	6	1,050.51	6,303.06
53201	Instrumental médico y de laboratorio	13924938	0000215879	26|	H.G.Z. No. 36	Pachuca de Soto	13010033	130102	200200	537-702	6645	00	01	00014976	PINZA SCHMEDEN, CON PUNTAS DE TRABAJO EN FORMA TRIANGULAR.	09	09530007	099001	1CH000	2021M12	4	6,846.01	27,384.04
53201	Instrumental médico y de laboratorio	13924939	0000216147	26|	H.G.Z. No. 36	Pachuca de Soto	13010033	130102	200200	537-814	8943	00	01	00015582	SEPARADOR LOTHROP, LONGITUD DE 18 MM.	09	09530007	099001	1CH000	2021M12	4	1,455.46	5,821.84
53201	Instrumental médico y de laboratorio	13924940	0000215803	26|	H.G.Z. No. 36	Pachuca de Soto	13010033	130102	200200	537-857	1920	00	01	00016132	TIJERA HEYMANN, ANGULADA, LONGITUD DE 170 A 180 MM.	09	09530007	099001	1CH000	2021M12	4	1,867.32	7,469.28
53201	Instrumental médico y de laboratorio	13924941	0000216579	26|	H.G.Z. No. 36	Pachuca de Soto	13010033	130102	200200	537-058	0036	01	01	00012799	PINZA BLAKESLEY O WEIL-BLAKESLEY A 45 GRADOS DEL NO. 1.	09	09530007	099001	1CH000	2021M12	2	10,203.31	20,406.62
53201	Instrumental médico y de laboratorio	13924942	0000215275	26|	H.G.Z. No. 36	Pachuca de Soto	13010033	130102	200200	537-058	0044	01	01	00012800	PINZA BLAKESLEY O WEIL-BLAKESLEY ACODADA A 45 GRADOS DEL NO. 2.	09	09530007	099001	1CH000	2021M12	2	10,203.31	20,406.62
53201	Instrumental médico y de laboratorio	13924943	0000216401	26|	H.G.Z. No. 36	Pachuca de Soto	13010033	130102	200200	537-173	0507	00	01	00012952	CANULA FRAZIER, CON VALVULA DE DEDO, CON MANDRIL, 6 FR DE CALIBRE (2 MM).	09	09530007	099001	1CH000	2021M12	5	583.21	2,916.05
53201	Instrumental médico y de laboratorio	13924944	0000216212	26|	H.G.Z. No. 36	Pachuca de Soto	13010033	130102	200200	537-173	1638	01	01	00012982	CANULA FRAZIER O FERGUSON, RECTA. 8 FR DE DIAMETRO, CON MANDRIL, LONGITUD TOTAL DE 18 A 19 MM.	09	09530007	099001	1CH000	2021M12	8	773.90	6,191.20
53201	Instrumental médico y de laboratorio	13924945	0000216033	26|	H.G.Z. No. 36	Pachuca de Soto	13010033	130102	200200	537-191	1446	00	01	00013077	CINCEL GUBIA, FREER COTTLE, 6 MM DE ANCHO.	09	09530007	099001	1CH000	2021M12	3	2,118.11	6,354.33
53201	Instrumental médico y de laboratorio	13924946	0000216586	26|	H.G.Z. No. 36	Pachuca de Soto	13010033	130102	200200	537-191	2311	00	01	00013106	CINCEL FREER, PARA SEPTUM NASAL, CURVO, ANCHO DE LA HOJA 4 O 5 MM., LONG. 16 O 19 CM.	09	09530007	099001	1CH000	2021M12	3	881.16	2,643.48
53201	Instrumental médico y de laboratorio	13924947	0000216199	26|	H.G.Z. No. 36	Pachuca de Soto	13010033	130102	200200	537-263	0029	00	01	00013236	CUCHARILLA COAKLEY NO. 1, LONGITUD 2 CM.	09	09530007	099001	1CH000	2021M12	2	1,607.76	3,215.52
53201	Instrumental médico y de laboratorio	13924948	0000216576	26|	H.G.Z. No. 36	Pachuca de Soto	13010033	130102	200200	537-263	0086	00	01	00013240	CUCHARILLA COAKLEY NO. 5. LONGITUD 2 CM.	09	09530007	099001	1CH000	2021M12	2	1,607.76	3,215.52
53201	Instrumental médico y de laboratorio	13924949	0000216059	26|	H.G.Z. No. 36	Pachuca de Soto	13010033	130102	200200	537-263	1506	00	01	00013358	CUCHARILLA COAKLEY DEL NO. 6.	09	09530007	099001	1CH000	2021M12	2	1,509.30	3,018.60
53201	Instrumental médico y de laboratorio	13924950	0000216272	26|	H.G.Z. No. 36	Pachuca de Soto	13010033	130102	200200	537-375	0511	01	01	00013853	ESPECULO NASAL WIEN, O WIENER O VIENA, TAMAÑO CHICO.	09	09530007	099001	1CH000	2021M12	7	1,620.46	11,343.22
53201	Instrumental médico y de laboratorio	13924951	0000215557	26|	H.G.Z. No. 36	Pachuca de Soto	13010033	130102	200200	537-565	0214	00	01	00014143	LEGRA COTTLE, DE 8 MM. DE ANCHO DE HOJA. DE 18 A 195 MM. DE LONGITUD.	09	09530007	099001	1CH000	2021M12	2	1,346.86	2,693.72
53201	Instrumental médico y de laboratorio	13924952	0000216107	26|	H.G.Z. No. 36	Pachuca de Soto	13010033	130102	200200	537-702	0135	00	01	00014409	PINZA GRENWALD O JANSEN, TIPO DE BAYONETA, ESTRIADA, LONGITUD 16 MM.	09	09530007	099001	1CH000	2021M12	8	575.12	4,600.96
53201	Instrumental médico y de laboratorio	13924953	0000215440	26|	H.G.Z. No. 36	Pachuca de Soto	13010033	130102	200200	537-702	3378	01	01	00014659	PINZAS BLAKESLEY, RECTA. TAMA O NO. 0.	09	09530007	099001	1CH000	2021M12	2	6,391.08	12,782.16
53201	Instrumental médico y de laboratorio	13924954	0000215252	26|	H.G.Z. No. 36	Pachuca de Soto	13010033	130102	200200	537-702	3469	01	01	00014668	PINZAS BLAKESLEY, RECTA. TAMA O NO. 1.	09	09530007	099001	1CH000	2021M12	2	6,431.19	12,862.38
53201	Instrumental médico y de laboratorio	13924955	0000216379	26|	H.G.Z. No. 36	Pachuca de Soto	13010033	130102	200200	537-702	3477	01	01	00014669	PINZAS BLAKESLEY, RECTA, TAMA O NO. 2. LONGITUD UTIL 11 MM.	09	09530007	099001	1CH000	2021M12	2	6,431.19	12,862.38
53201	Instrumental médico y de laboratorio	13924956	0000216571	26|	H.G.Z. No. 36	Pachuca de Soto	13010033	130102	200200	537-702	4145	00	01	00014729	PINZA ESTANDAR, RECTA, CON 2 X 3 DIENTES, DE 14 A 15 MM.	09	09530007	099001	1CH000	2021M12	32	256.98	8,223.36

GOBIERNO DE MÉXICO

IMSS

DIRECCIÓN DE FINANZAS
UNIDAD DE OPERACIÓN FINANCIERA
COORDINACIÓN DE PRESUPUESTO E
INFORMACIÓN PROGRAMÁTICA

México 2021 Año de la Independencia

Anexo 1 Equipamiento 2021

Clave de cartera SHCP : 1650GYR0061
No. solicitud de SHCP : 48575

No. de programa o proyecto PREI : 15130001
Cuenta contable PREI: 13350109

OLI No.: 270 / 1566

Nombre del programa o proyecto : Construcción del Hospital General de Zona de 170 camas en el municipio de Pachuca, Hidalgo

cifras en pesos

Clave COG	Nombre de clave COG	ID de Transac.	ID de Solicitud	CUR	Nombre de la Unidad	PREI Milenium Presupuesto del Destino del Bien				SAI				PREI		PREI Milenium Control de Compromisos					Monto autorizado		
						Municipio /Estado	Ubicacion	UI	Centro de Costo	GPO-GEN	ESP	DIF	VAR	ID de Articulo	Descripción	URG	URG Ubicación	UI	Centro de Costo	Periodo Pptal	No. de bienes	Precio Unitario con IVA	Importe Total con IVA
53201	Instrumental médico y de laboratorio	13924957	0000216161	26|	H.G.Z. No. 36	Pachuca de Soto	13010033	130102	200200	537-703	3443	01	01	00015076	PINZA KERRISON, MORDIDA DE 3 MM.	09	09530007	099001	1CH000	2021M12	2	7,041.99	14,083.98
53201	Instrumental médico y de laboratorio	13924958	0000216711	26|	H.G.Z. No. 36	Pachuca de Soto	13010033	130102	200200	537-703	5844	01	01	00015140	PINZA KERRISON, MORDIDA DE 5 MM.	09	09530007	099001	1CH000	2021M12	2	7,937.88	15,875.76
53201	Instrumental médico y de laboratorio	13924959	0000216362	26|	H.G.Z. No. 36	Pachuca de Soto	13010033	130102	200200	537-703	6727	01	01	00015171	PINZA KERRISON, MORDIDA DE 4 MM., LONGITUD DEL VASTAGO DE 7 A 85 MM.	09	09530007	099001	1CH000	2021M12	2	7,937.88	15,875.76
53201	Instrumental médico y de laboratorio	13924960	0000215987	26|	H.G.Z. No. 36	Pachuca de Soto	13010033	130102	200200	537-710	0291	02	01	00015271	POLIPOTOMO KRAUSE, ANGULADO, LONGITUD DE 25 A 26 MM.	09	09530007	099001	1CH000	2021M12	4	2,963.90	11,855.60
53201	Instrumental médico y de laboratorio	13924961	0000215393	26|	H.G.Z. No. 36	Pachuca de Soto	13010033	130102	200200	537-814	8695	00	01	00015557	SEPARADOR LANGENBECK VALVA DE 10 A 11 MM. X 30 MM.	09	09530007	099001	1CH000	2021M12	2	897.36	1,794.72
53201	Instrumental médico y de laboratorio	13924962	0000215751	26|	H.G.Z. No. 36	Pachuca de Soto	13010033	130102	200200	537-906	0097	01	01	00016186	TROCAR COAKLEY	09	09530007	099001	1CH000	2021M12	2	3,480.00	6,960.00
53201	Instrumental médico y de laboratorio	13924963	0000216019	26|	H.G.Z. No. 36	Pachuca de Soto	13010033	130102	200200	537-012	0346	00	01	00012760	ABREBOCA DAVIS BOYLE, AUTOMATICO	09	09530007	099001	1CH000	2021M12	2	14,045.01	28,090.02
53201	Instrumental médico y de laboratorio	13924964	0000216446	26|	H.G.Z. No. 36	Pachuca de Soto	13010033	130102	200200	537-272	0473	00	01	00013463	CUCHILLO COTTLE, PUNTA REDONDEADA, DE 15 MM. DE LONGITUD.	09	09530007	099001	1CH000	2021M12	5	1,200.58	6,002.90
53201	Instrumental médico y de laboratorio	13924965	0000215699	26|	H.G.Z. No. 36	Pachuca de Soto	13010033	130102	200200	537-272	0481	00	01	00013464	CUCHILLO FOMON, DOBLE FILO DE 16 A 17 MM. DE LONGITUD.	09	09530007	099001	1CH000	2021M12	5	1,191.52	5,957.60
53201	Instrumental médico y de laboratorio	13924966	0000215917	26|	H.G.Z. No. 36	Pachuca de Soto	13010033	130102	200200	537-457	0124	00	01	00014025	GUBIA LEMPERT, RECTA, 19 CM DE LONGITUD.	09	09530007	099001	1CH000	2021M12	5	4,061.66	20,308.30
53201	Instrumental médico y de laboratorio	13924967	0000216481	26|	H.G.Z. No. 36	Pachuca de Soto	13010033	130102	200200	537-457	0272	00	01	00014038	PINZA GUBIA LEMPERT CURVA, DE 19 A 2 MM. DE LONGITUD.	09	09530007	099001	1CH000	2021M12	4	2,763.35	11,053.40
53201	Instrumental médico y de laboratorio	13924968	0000215626	26|	H.G.Z. No. 36	Pachuca de Soto	13010033	130102	200200	537-702	6223	00	01	00014934	PINZA HARTMANN, AURICULAR, PUNTA FINA ESTRIADA,LONGITUD DE 12 A 135 MM.	09	09530007	099001	1CH000	2021M12	3	2,075.57	6,226.71
53201	Instrumental médico y de laboratorio	13924969	0000215245	26|	H.G.Z. No. 36	Pachuca de Soto	13010033	130102	200200	537-702	6249	00	01	00014936	PINZA HARTMANN, NASAL, PUNTA ESTRIADA, LONGITUD DE 16 A 18	09	09530007	099001	1CH000	2021M12	6	2,351.97	14,111.82
53201	Instrumental médico y de laboratorio	13924970	0000215246	26|	H.G.Z. No. 36	Pachuca de Soto	13010033	130102	200200	537-702	6264	00	01	00014938	PINZA HARTMANN, TIPO COCODRILO, LONGITUD DE RAMA DE 8 A 85 MM.	09	09530007	099001	1CH000	2021M12	3	1,589.14	4,767.42
53201	Instrumental médico y de laboratorio	13924971	0000216074	26|	H.G.Z. No. 36	Pachuca de Soto	13010033	130102	200200	537-301	2003	00	01	00013544	DILATADOR HOLLINGER HURST	09	09530007	099001	1CH000	2021M12	1	710,755.20	710,755.20
53201	Instrumental médico y de laboratorio	13924972	0000215701	26|	H.G.Z. No. 36	Pachuca de Soto	13010033	130102	200200	537-301	3688	00	01	00013562	DILATADORES TUCKER	09	09530007	099001	1CH000	2021M12	1	605,520.00	605,520.00
53201	Instrumental médico y de laboratorio	13924973	0000215632	26|	H.G.Z. No. 36	Pachuca de Soto	13010033	130102	200200	537-702	5084	00	01	00014820	PINZA JACKSON O CHEVALIER-JACKSON, QUIJADAS EN FORMA DE CUCHARILLA REDONDA, CURVA HACIA ARRIBA, LONGITUD 3 MM.	09	09530007	099001	1CH000	2021M12	1	8,858.20	8,858.20
53201	Instrumental médico y de laboratorio	13924974	0000216703	26|	H.G.Z. No. 36	Pachuca de Soto	13010033	130102	200200	537-703	2544	00	01	00015066	PINZA JACKSON, QUIJADAS CONCAVAS ALARGADAS, 4 CM DE ANCHO, 28 CM DE LONGITUD.	09	09530007	099001	1CH000	2021M12	1	9,225.85	9,225.85
53201	Instrumental médico y de laboratorio	13924975	0000216537	26|	H.G.Z. No. 36	Pachuca de Soto	13010033	130102	200200	537-703	3476	00	01	00015077	PINZA HOLINGER, LONGITUD 28 CM.	09	09530007	099001	1CH000	2021M12	1	11,908.50	11,908.50
53201	Instrumental médico y de laboratorio	13924976	0000215983	26|	H.G.Z. No. 36	Pachuca de Soto	13010033	130102	200200	537-703	6149	00	01	00015153	PINZA JACKSON, QUIJADAS ESTRIADAS, TALLO FLEXIBLE, LONGITUD 42 CM.	09	09530007	099001	1CH000	2021M12	1	9,175.43	9,175.43
53201	Instrumental médico y de laboratorio	13924977	0000215607	26|	H.G.Z. No. 36	Pachuca de Soto	13010033	130102	200200	537-703	6628	00	01	00015168	PINZA JACKSON, QUIJADAS RECTAS, LONGITUD 2 CM. INFANTIL.	09	09530007	099001	1CH000	2021M12	1	8,156.68	8,156.68
53201	Instrumental médico y de laboratorio	13924978	0000216330	26|	H.G.Z. No. 36	Pachuca de Soto	13010033	130102	200200	537-825	0186	00	01	00015608	SOPORTE LEWY, PARA MONTAR Y FIJAR LARINGOSCOPIOS HOLINGER Y JACKSON. TAMANOS LACTANTE, PEDIATRICO Y ADULTO, CON SISTEMA DE APOYO SOBRE EL PECHO.	09	09530007	099001	1CH000	2021M12	1	43,646.63	43,646.63

ANEXOS
DIVISIÓN DE CONTRATOS

GOBIERNO DE MÉXICO

IMSS

DIRECCIÓN DE FINANZAS
UNIDAD DE OPERACIÓN FINANCIERA
COORDINACIÓN DE PRESUPUESTO E
INFORMACIÓN PROGRAMÁTICA

México 2021 Año de la Independencia

Anexo 1 Equipamiento 2021

Clave de cartera SHCP : 1650GYR0061 No. de programa o proyecto PREI : 15130001 OLI No.: 270 / 1566

No. solicitud de SHCP : 48575 Cuenta contable PREI: 13350109

Nombre del programa o proyecto : Construcción del Hospital General de Zona de 170 camas en el municipio de Pachuca, Hidalgo

cifras en pesos

Clave COG	Nombre de clave COG	ID de Transac.	ID de Solicitud	CUR	Nombre de la Unidad	PREI Milenium Presupuesto del Destino del Bien				SAI				PREI		PREI Milenium Control de Compromisos					Monto autorizado		
						Municipio /Estado	Ubicación	UI	Centro de Costo	GPO-GEN	ESP	DIF	VAR	ID de Articulo	Descripción	URG	URG Ubicación	UI	Centro de Costo	Periodo Pptal	No. de bienes	Precio Unitario con IVA	Importe Total con IVA
53201	Instrumental médico y de laboratorio	13924979	0000215277	26|	H.G.Z. No. 36	Pachuca de Soto	13010033	130102	200200	537-173	1646	01	01	00012983	CANULA FRAZIER O FERGUSON, RECTA, 1 FR DE DIAMETRO, CON MANDRIL, LONGITUD TOTAL DE 18 A 19 MM.	09	09530007	099001	1CH000	2021M12	3	775.30	2,325.90
53201	Instrumental médico y de laboratorio	13924980	0000216032	26|	H.G.Z. No. 36	Pachuca de Soto	13010033	130102	200200	537-191	0679	00	01	00013067	CINCEL COTTLE, RECTO, 4 MM DE ANCHO.	09	09530007	099001	1CH000	2021M12	3	924.82	2,774.46
53201	Instrumental médico y de laboratorio	13924981	0000215472	26|	H.G.Z. No. 36	Pachuca de Soto	13010033	130102	200200	537-191	1545	00	01	00013082	CINCEL LAMBOTE (MINI), RECTO, 2.4 MM DE ANCHO X 8 CM DE LONGITUD.	09	09530007	099001	1CH000	2021M12	3	795.69	2,387.07
53201	Instrumental médico y de laboratorio	13924982	0000216216	26|	H.G.Z. No. 36	Pachuca de Soto	13010033	130102	200200	537-191	2287	00	01	00013103	CINCEL COTTLE DE 7 MM. DE ANCHO DE HOJA, DE 18 MM. DE	09	09530007	099001	1CH000	2021M12	3	954.38	2,863.14
53201	Instrumental médico y de laboratorio	13924983	0000215652	26|	H.G.Z. No. 36	Pachuca de Soto	13010033	130102	200200	537-209	0034	00	01	00013187	CIZALLA COTTLE KAZANJIAN.	09	09530007	099001	1CH000	2021M12	3	4,762.95	14,288.85
53201	Instrumental médico y de laboratorio	13924984	0000215897	26|	H.G.Z. No. 36	Pachuca de Soto	13010033	130102	200200	537-327	3035	00	01	00013700	ELEVADOR MCKENZY, DE DOBLE EXTREMO LONGITUD DE 22 MM.	09	09530007	099001	1CH000	2021M12	6	2,673.61	16,041.66
53201	Instrumental médico y de laboratorio	13924985	0000215526	26|	H.G.Z. No. 36	Pachuca de Soto	13010033	130102	200200	537-327	2938	00	01	00013690	ELEVADOR JOSPEH-MASING, PUNTA CORTANTE DE 8 MM. DE	09	09530007	099001	1CH000	2021M12	3	1,430.45	4,291.35
53201	Instrumental médico y de laboratorio	13924986	0000216269	26|	H.G.Z. No. 36	Pachuca de Soto	13010033	130102	200200	537-355	0259	00	01	00013743	ESCOFINA AUFRICHT, CURVA.	09	09530007	099001	1CH000	2021M12	3	2,034.25	6,102.75
53201	Instrumental médico y de laboratorio	13924987	0000215328	26|	H.G.Z. No. 36	Pachuca de Soto	13010033	130102	200200	537-355	0309	00	01	00013746	ESCOFINA COTTLE, RECTA, CON DIENTES CORTANTES EN DISECCION PODALICA.	09	09530007	099001	1CH000	2021M12	3	2,970.12	8,910.36
53201	Instrumental médico y de laboratorio	13924988	0000215329	26|	H.G.Z. No. 36	Pachuca de Soto	13010033	130102	200200	537-355	0739	00	01	00013748	ESCOFINA FO MMON, DE DOBLE EXTREMO, ESTRIAS CRUZADAS GRUESAS, LONGITUD DE 21 A 215 MM.	09	09530007	099001	1CH000	2021M12	3	2,924.99	8,774.97
53201	Instrumental médico y de laboratorio	13924989	0000216632	26|	H.G.Z. No. 36	Pachuca de Soto	13010033	130102	200200	537-375	0065	00	01	00013819	RINOSCOPIO OPERATORIO KILLIAN, DE HOJAS LARGAS Y PLANAS. JUEGO CON CINCO TAMAÑOS.	09	09530007	099001	1CH000	2021M12	3	6,102.45	18,307.35
53201	Instrumental médico y de laboratorio	13924990	0000216633	26|	H.G.Z. No. 36	Pachuca de Soto	13010033	130102	200200	537-375	0396	01	01	00013841	ESPECULO RICHARDS, PAVONADO JUEGO DE DIFERENTES DIAMETROS: 6.5, 7., 7.5 Y 8. MM.	09	09530007	099001	1CH000	2021M12	3	1,660.83	4,982.49
53201	Instrumental médico y de laboratorio	13924991	0000216069	26|	H.G.Z. No. 36	Pachuca de Soto	13010033	130102	200200	537-440	0694	02	01	00013970	GANCHO JOSEPH, CON 2 GARFIOS AGUDOS, DE 5 A 6 MM., LONGITUD DE 16 A 165 MM.	09	09530007	099001	1CH000	2021M12	8	959.30	7,674.40
53201	Instrumental médico y de laboratorio	13924992	0000216659	26|	H.G.Z. No. 36	Pachuca de Soto	13010033	130102	200200	537-583	0030	00	01	00014152	LIMA MALTZ, LONGITUD 18 CM.	09	09530007	099001	1CH000	2021M12	4	2,383.09	9,532.36
53201	Instrumental médico y de laboratorio	13924993	0000216667	26|	H.G.Z. No. 36	Pachuca de Soto	13010033	130102	200200	537-673	0601	00	01	00014324	OSTEOTOMO COTTLE, CORTE LINEAL, BORDES ROMOS, JUEGO DE SEIS: RECTOS DE 2, 4, 6, 1 Y 12 MM Y CURVO DE 6 MM DE ANCHO.	09	09530007	099001	1CH000	2021M12	3	5,645.57	16,936.71
53201	Instrumental médico y de laboratorio	13924994	0000215927	26|	H.G.Z. No. 36	Pachuca de Soto	13010033	130102	200200	537-673	1328	00	01	00014327	CINCEL CURVO, 8 MM DE ANCHO POR 24.1 CM DE LONGITUD.	09	09530007	099001	1CH000	2021M12	3	2,492.69	7,478.07
53201	Instrumental médico y de laboratorio	13924995	0000215811	26|	H.G.Z. No. 36	Pachuca de Soto	13010033	130102	200200	537-702	0994	00	01	00014489	PINZA TAKAHASHI, CURVA ARRIBA, LONGITUD 11 CM.	09	09530007	099001	1CH000	2021M12	3	10,703.02	32,109.06
53201	Instrumental médico y de laboratorio	13924996	0000215999	26|	H.G.Z. No. 36	Pachuca de Soto	13010033	130102	200200	537-702	1000	00	01	00014490	PINZA TAKAHASHI, RECTA, LONGITUD 12 CM.	09	09530007	099001	1CH000	2021M12	3	10,703.02	32,109.06
53201	Instrumental médico y de laboratorio	13924997	0000216004	26|	H.G.Z. No. 36	Pachuca de Soto	13010033	130102	200200	537-702	4210	00	01	00014736	PINZA GILLIES, CON 1 X 2 DIENTES, DE 15 MM. DE LONGITUD.	09	09530007	099001	1CH000	2021M12	3	481.75	1,445.25
53201	Instrumental médico y de laboratorio	13924998	0000216198	26|	H.G.Z. No. 36	Pachuca de Soto	13010033	130102	200200	537-702	6199	00	01	00014931	PINZA GRAEFE, RECTA, CON DIENTES, PUNTA DE 5 MM. DE ANCHO, LONGITUD DE 7 MM.	09	09530007	099001	1CH000	2021M12	3	2,928.96	8,786.88
53201	Instrumental médico y de laboratorio	13924999	0000215880	26|	H.G.Z. No. 36	Pachuca de Soto	13010033	130102	200200	537-702	6777	00	01	00014989	PINZA WALSHAM UNIVERSAL O COTLE-WALSHAM UNIVERSAL. NASAL, PUNTA RECTA, LONGITUD DE 23 MM.	09	09530007	099001	1CH000	2021M12	3	5,378.84	16,136.52

GOBIERNO DE MÉXICO

IMSS

DIRECCIÓN DE FINANZAS
UNIDAD DE OPERACIÓN FINANCIERA
COORDINACIÓN DE PRESUPUESTO E
INFORMACIÓN PROGRAMÁTICA

México 2021 Año de la Independencia

Anexo 1 Equipamiento 2021

Clave de cartera SHCP : 1650GYR0061
No. solicitud de SHCP : 48575

No. de programa o proyecto PREI : 15130001
Cuenta contable PREI: 13350109

OLI No.: 270 / 1566

Nombre del programa o proyecto : Construcción del Hospital General de Zona de 170 camas en el municipio de Pachuca, Hidalgo

cifras en pesos

Clave COG	Nombre de clave COG	ID de Transac.	ID de Solicitud	CUR	Nombre de la Unidad	PREI Milenium Presupuesto del Destino del Bien				SAI				PREI		PREI Milenium Control de Compromisos					Monto autorizado		
						Municipio /Estado	Ubicación	UI	Centro de Costo	GPO-GEN	ESP	DIF	VAR	ID de Artículo	Descripción	URG	URG Ubicación	UI	Centro de Costo	Periodo Pptal	No. de bienes	Precio Unitario con IVA	Importe Total con IVA
53201	Instrumental médico y de laboratorio	13925000	0000216172	26|	H.G.Z. No. 36	Pachuca de Soto	13010033	130102	200200	537-703	9655	01	01	00015228	PINZA ADSON, CON 1 X 2 DIENTES, LONGITUD DE 15 A 155 MM.	09	09530007	099001	1CH000	2021M12	9	407.58	3,668.22
53201	Instrumental médico y de laboratorio	13925001	0000215423	26|	H.G.Z. No. 36	Pachuca de Soto	13010033	130102	200200	537-704	0513	02	01	00015233	PINZA COTTLE, PARA COLUMELA, LONGITUD DE 1 A 11 MM.	09	09530007	099001	1CH000	2021M12	3	2,053.29	6,159.87
53201	Instrumental médico y de laboratorio	13925002	0000216550	26|	H.G.Z. No. 36	Pachuca de Soto	13010033	130102	200200	537-704	1040	01	01	00015238	PINZA WATSON WILIAMS, DIAMETRO OVAL DE 3.5 MM. LONGITUD TOTAL 25 MM.	09	09530007	099001	1CH000	2021M12	3	8,347.72	25,043.16
53201	Instrumental médico y de laboratorio	13925003	0000216317	26|	H.G.Z. No. 36	Pachuca de Soto	13010033	130102	200200	537-785	0218	01	01	00015410	RETRACTOR NEIVERT, CON GUIA DOBLE EXTREMO. LONGITUD TOTAL 173 MM.	09	09530007	099001	1CH000	2021M12	3	1,842.62	5,527.86
53201	Instrumental médico y de laboratorio	13925004	0000215577	26|	H.G.Z. No. 36	Pachuca de Soto	13010033	130102	200200	537-814	3159	01	01	00015479	SEPARADOR COTTLE DE 4 GARFIOS ROMOS, LONGITUD DE 14 A 15 MM.	09	09530007	099001	1CH000	2021M12	7	1,727.02	12,089.14
53201	Instrumental médico y de laboratorio	13925005	0000216140	26|	H.G.Z. No. 36	Pachuca de Soto	13010033	130102	200200	537-814	8588	00	01	00015546	SEPARADOR DESMARRES, VALVA DE 8 MM, LONGITUD DE 13 A 14 MM.	09	09530007	099001	1CH000	2021M12	7	477.03	3,339.21
53201	Instrumental médico y de laboratorio	13925006	0000216527	26|	H.G.Z. No. 36	Pachuca de Soto	13010033	130102	200200	537-836	9036	01	01	00015822	SIERRA JOSEPH, EN FORMA DE BAYONETA, DIENTES CRUZADOS. LONGITUD 185 MM.	09	09530007	099001	1CH000	2021M12	3	2,126.32	6,378.96
53201	Instrumental médico y de laboratorio	13925007	0000216336	26|	H.G.Z. No. 36	Pachuca de Soto	13010033	130102	200200	537-836	9077	00	01	00015826	SIERRA JOSEPH, NASAL, ANGULADA, JUEGO DE DOS, UNA DERECHA Y UNA IZQUIERDA.	09	09530007	099001	1CH000	2021M12	6	4,109.64	24,657.84
53201	Instrumental médico y de laboratorio	13925008	0000216173	26|	H.G.Z. No. 36	Pachuca de Soto	13010033	130102	200200	537-857	0732	01	01	00016032	TIJERA FOMMON, ACODADA, PUNTAS ROMAS, LONGITUD DE 130 A 145 MM.	09	09530007	099001	1CH000	2021M12	3	1,735.34	5,206.02
53201	Instrumental médico y de laboratorio	13925009	0000215612	26|	H.G.Z. No. 36	Pachuca de Soto	13010033	130102	200200	537-857	0849	01	01	00016039	TIJERA COTTLE, ACODADA, LONGITUD DE 155 A 165 MM.	09	09530007	099001	1CH000	2021M12	3	1,606.42	4,819.26
53201	Instrumental médico y de laboratorio	13925010	0000215433	26|	H.G.Z. No. 36	Pachuca de Soto	13010033	130102	200200	537-857	1763	00	01	00016116	TIJERA FOMMON, ANGULADA, PUNTAS ROMAS, LONGITUD DE 130 A 145 MM.	09	09530007	099001	1CH000	2021M12	3	1,704.71	5,114.13
53201	Instrumental médico y de laboratorio	13925011	0000216627	26|	H.G.Z. No. 36	Pachuca de Soto	13010033	130102	200200	537-301	3746	00	01	00013568	DILATADOR RITTER TAMAÑO 1.	09	09530007	099001	1CH000	2021M12	1	975.88	975.88
53201	Instrumental médico y de laboratorio	13925012	0000216628	26|	H.G.Z. No. 36	Pachuca de Soto	13010033	130102	200200	537-301	3761	00	01	00013570	DILATADOR RITTER TAMAÑO 3.	09	09530007	099001	1CH000	2021M12	1	975.88	975.88
53201	Instrumental médico y de laboratorio	13925013	0000216496	26|	H.G.Z. No. 36	Pachuca de Soto	13010033	130102	200200	537-702	0820	00	01	00014473	PINZA MIDDLETON JANSEN.	09	09530007	099001	1CH000	2021M12	1	18,284.70	18,284.70
53201	Instrumental médico y de laboratorio	13925014	0000216497	26|	H.G.Z. No. 36	Pachuca de Soto	13010033	130102	200200	537-702	0838	00	01	00014474	PINZA JANSEN O STRUYCKEN. LONGITUD 19.7 CM.	09	09530007	099001	1CH000	2021M12	2	8,515.04	17,030.08
53201	Instrumental médico y de laboratorio	13925015	0000215254	26|	H.G.Z. No. 36	Pachuca de Soto	13010033	130102	200200	537-702	3758	00	01	00014690	PINZA CITELLI NO. 3.	09	09530007	099001	1CH000	2021M12	1	15,033.60	15,033.60
53201	Instrumental médico y de laboratorio	13925016	0000216615	26|	H.G.Z. No. 36	Pachuca de Soto	13010033	130102	200200	537-702	6801	00	01	00014992	PINZA HAJEK O HAJEK-KOFLER, DE 3.5 X 3.5 MM HACIA ABAJO	09	09530007	099001	1CH000	2021M12	1	11,734.60	11,734.60
53201	Instrumental médico y de laboratorio	13925017	0000215881	26|	H.G.Z. No. 36	Pachuca de Soto	13010033	130102	200200	537-702	6819	00	01	00014993	PINZA HAJEK O HAJEK-KOFLER, DE 3.5 X 3.5 MM HACIA ARRIBA	09	09530007	099001	1CH000	2021M12	1	14,334.16	14,334.16
53201	Instrumental médico y de laboratorio	13925018	0000216551	26|	H.G.Z. No. 36	Pachuca de Soto	13010033	130102	200200	537-704	1172	01	01	00015251	PINZA BIPOLAR PARA COAGULACION, RECTA, DE 16.5 CM.	09	09530007	099001	1CH000	2021M12	1	6,518.41	6,518.41
53201	Instrumental médico y de laboratorio	13925019	0000215840	26|	H.G.Z. No. 36	Pachuca de Soto	13010033	130102	200200	537-173	0317	01	01	00012942	CANULA FRAZIER O FERGUSON, ANGULADA DE 3 A 45 GRADOS, 7 FR DE DIAMETRO, CON MANDRIL. LONGITUD TOTAL DE 18 A 19 MM.	09	09530007	099001	1CH000	2021M12	17	480.54	8,169.18
53201	Instrumental médico y de laboratorio	13925020	0000216515	26|	H.G.Z. No. 36	Pachuca de Soto	13010033	130102	200200	537-814	8497	01	01	00015538	SEPARADOR JACKSON, UN EXTREMO EN FORMA DE GANCHO AGUDO, OTRO EXTREMO EN FORMA DE VALVA. LONGITUD TOTAL 15 MM.	09	09530007	099001	1CH000	2021M12	2	638.11	1,276.22
53201	Instrumental médico y de laboratorio	13925021	0000216028	26|	H.G.Z. No. 36	Pachuca de Soto	13010033	130102	200200	537-173	1216	00	01	00012973	CANULA FRAZIER, ANGULADA, 9 FR DE CALIBRE (3. MM).	09	09530007	099001	1CH000	2021M12	5	1,295.15	6,475.75
53201	Instrumental médico y de laboratorio	13925022	0000216014	26|	H.G.Z. No. 36	Pachuca de Soto	13010033	130102	200200	537-263	0961	01	01	00013309	CUCHARILLAS BUCK, CURVA, JUEGO DE DIFERENTES DIAMETROS: DEL NO. (1.5 MM) DEL	09	09530007	099001	1CH000	2021M12	1	752.82	752.82

ANEXOS DIVISIÓN DE CONTRATOS

Anexo 1 Equipamiento 2021

Clave de cartera SHCP : 1650GYR0061
No. solicitud de SHCP : 48575

No. de programa o proyecto PREI : 15130001
Cuenta contable PREI: 13350109

OLI No.: 270 / 1566

Nombre del programa o proyecto : Construcción del Hospital General de Zona de 170 camas en el municipio de Pachuca, Hidalgo

cifras en pesos

Clave COG	Nombre de clave COG	ID de Transac.	ID de Solicitud	CUR	Nombre de la Unidad	PREI Milenium Presupuesto del Destino del Bien				SAI				PREI		PREI Milenium Control de Compromisos					Monto autorizado		
						Municipio /Estado	Ubicación	UI	Centro de Costo	GPO-GEN	ESP	DIF	VAR	ID de Articulo	Descripción	URG	URG Ubicación	UI	Centro de Costo	Periodo Pptal	No. de bienes	Precio Unitario con IVA	Importe Total con IVA
53201	Instrumental médico y de laboratorio	13925023	0000216613	26|	H.G.Z. No. 36	Pachuca de Soto	13010033	130102	200200	537-263	1365	00	01	00013344	CUCHARILLA BUCK, RECTA, BORDE ROMO, DEL NO. 2.	09	09530007	099001	1CH000	2021M12	1	403.43	403.43
53201	Instrumental médico y de laboratorio	13925024	0000216438	26|	H.G.Z. No. 36	Pachuca de Soto	13010033	130102	200200	537-263	1373	00	01	00013345	CUCHARILLA BUCK, RECTA, BORDE ROMO, DEL NO.1.	09	09530007	099001	1CH000	2021M12	1	403.43	403.43
53201	Instrumental médico y de laboratorio	13925025	0000215815	26|	H.G.Z. No. 36	Pachuca de Soto	13010033	130102	200200	537-702	3964	00	01	00014711	PINZA HARTMANN, AURICULAR, BOCA EN FORMA DE CUCHARILLA OVAL, LONGITUD DE VASTAGO DE 8 A 85 MM.	09	09530007	099001	1CH000	2021M12	1	3,888.71	3,888.71
53201	Instrumental médico y de laboratorio	13925026	0000215468	26|	H.G.Z. No. 36	Pachuca de Soto	13010033	130102	200200	537-173	2354	01	01	00013030	CANULA FRAZIER, CON GRADUACION EN CM., CALIBRE. 9 FR.	09	09530007	099001	1CH000	2021M12	1	588.57	588.57
53201	Instrumental médico y de laboratorio	13925027	0000215276	26|	H.G.Z. No. 36	Pachuca de Soto	13010033	130102	200200	537-089	0104	01	01	00012826	ASA ESTRIADA, PARA CRISTALINO.	09	09530007	099001	1CH000	2021M12	2	2,376.00	4,752.00
53201	Instrumental médico y de laboratorio	13925028	0000216580	26|	H.G.Z. No. 36	Pachuca de Soto	13010033	130102	200200	537-109	0084	00	01	00012886	BLEFAROSTATO LANCASTER. TAMAÑO MEDIANO.	09	09530007	099001	1CH000	2021M12	8	2,645.68	21,165.44
53201	Instrumental médico y de laboratorio	13925029	0000216214	26|	H.G.Z. No. 36	Pachuca de Soto	13010033	130102	200200	537-173	2396	01	01	00013034	CANULA PARA INYECCION DE AIRE, CAL. 27 GAUGE.	09	09530007	099001	1CH000	2021M12	5	418.76	2,093.80
53201	Instrumental médico y de laboratorio	13925030	0000215457	26|	H.G.Z. No. 36	Pachuca de Soto	13010033	130102	200200	537-218	0058	00	01	00013205	COMPAS CASTROVIEJO.	09	09530007	099001	1CH000	2021M12	6	12,882.01	77,292.06
53201	Instrumental médico y de laboratorio	13925031	0000215335	26|	H.G.Z. No. 36	Pachuca de Soto	13010033	130102	200200	537-440	0363	00	01	00013962	GANCHO JAMESON, 13.3 CM DE LONGITUD.	09	09530007	099001	1CH000	2021M12	18	1,035.74	18,643.32
53201	Instrumental médico y de laboratorio	13925032	0000216253	26|	H.G.Z. No. 36	Pachuca de Soto	13010033	130102	200200	537-440	1155	00	01	00013986	GANCHO GRAFE O VON GRAFE DE 13 A 14 MM DE LONGITUD, TAMAÑO MEDIANO O DEL No. 2	09	09530007	099001	1CH000	2021M12	13	1,050.88	13,661.44
53201	Instrumental médico y de laboratorio	13925033	0000216295	26|	H.G.Z. No. 36	Pachuca de Soto	13010033	130102	200200	537-702	0036	00	01	00014399	PINZA BISHOP HARMON, RECTA, FINA, SIN DIENTES, LONGITUD 8.5 CM.	09	09530007	099001	1CH000	2021M12	11	1,587.52	17,462.72
53201	Instrumental médico y de laboratorio	13925034	0000216474	26|	H.G.Z. No. 36	Pachuca de Soto	13010033	130102	200200	537-702	0457	00	01	00014438	PINZA MC PHERSON, ANGULADA, CON DIENTES Y PLATAFORMA.	09	09530007	099001	1CH000	2021M12	5	3,968.61	19,843.05
53201	Instrumental médico y de laboratorio	13925035	0000216249	26|	H.G.Z. No. 36	Pachuca de Soto	13010033	130102	200200	537-702	6678	00	01	00014979	PINZA STEVENS, CURVA, CON DIENTES, LONGITUD DE 1 A 11 MM.	09	09530007	099001	1CH000	2021M12	2	1,357.52	2,715.04
53201	Instrumental médico y de laboratorio	13925036	0000215687	26|	H.G.Z. No. 36	Pachuca de Soto	13010033	130102	200200	537-702	6686	00	01	00014980	PINZA STEVENS, CURVA, ESTRIADA, LONGITUD DE 1 A 11 MM.	09	09530007	099001	1CH000	2021M12	5	776.48	3,882.40
53201	Instrumental médico y de laboratorio	13925037	0000215312	26|	H.G.Z. No. 36	Pachuca de Soto	13010033	130102	200200	537-702	6694	00	01	00014981	PINZA STEVENS, RECTA, CON DIENTES, LONGITUD DE 1 A 11 MM.	09	09530007	099001	1CH000	2021M12	2	2,373.38	4,746.76
53201	Instrumental médico y de laboratorio	13925038	0000216439	26|	H.G.Z. No. 36	Pachuca de Soto	13010033	130102	200200	537-702	6702	00	01	00014982	PINZA STEVENS, RECTA, ESTRIADA, LONGITUD DE 1 A 11 MM.	09	09530007	099001	1CH000	2021M12	5	774.76	3,873.80
53201	Instrumental médico y de laboratorio	13925039	0000216440	26|	H.G.Z. No. 36	Pachuca de Soto	13010033	130102	200200	537-702	6710	00	01	00014983	PINZA TIPO JOYERO, CURVA, PUNTAS AGUDAS, DE 11 A 12 MM. DE LONGITUD.	09	09530007	099001	1CH000	2021M12	4	293.91	1,175.64
53201	Instrumental médico y de laboratorio	13925040	0000216532	26|	H.G.Z. No. 36	Pachuca de Soto	13010033	130102	200200	537-703	0894	01	01	00015052	PINZA BARRAQUER, PUNTAS ANGULADAS Y ROMAS, LONGITUD 15 A 11 MM.	09	09530007	099001	1CH000	2021M12	2	3,723.83	7,447.66
53201	Instrumental médico y de laboratorio	13925041	0000215421	26|	H.G.Z. No. 36	Pachuca de Soto	13010033	130102	200200	537-703	9226	01	01	00015219	PINZA CASTROVIEJO, PARA SUTURA, RECTA, CON DIENTES DE .3 MM. DE ANCHO. LONGITUD 1 MM.	09	09530007	099001	1CH000	2021M12	2	5,592.64	11,185.28
53201	Instrumental médico y de laboratorio	13925042	0000215996	26|	H.G.Z. No. 36	Pachuca de Soto	13010033	130102	200200	537-716	1129	01	01	00015351	PORTAAGUJAS CASTROVIEJO, RECTO, CON RETEN, CON INSERTOS DE CARBURO DE TUNGSTENO, LONGITUD DE 135 A 145 MM.	09	09530007	099001	1CH000	2021M12	7	4,232.71	29,628.97
53201	Instrumental médico y de laboratorio	13925043	0000216315	26|	H.G.Z. No. 36	Pachuca de Soto	13010033	130102	200200	537-716	1210	00	01	00015360	PORTA AGUJAS CASTROVIEJO, SIN RETEN, RECTO, CON INSERTOS DE CARBURO DE TUNGSTENO, LONGITUD 13 A 14 MM.	09	09530007	099001	1CH000	2021M12	2	6,685.89	13,371.78
53201	Instrumental médico y de laboratorio	13925044	0000215579	26|	H.G.Z. No. 36	Pachuca de Soto	13010033	130102	200200	537-814	7234	01	01	00015502	SEPARADOR DESMARRES, VALVA DE 13 A 14 MM, LONGITUD DE 13 A 14 MM.	09	09530007	099001	1CH000	2021M12	8	538.34	4,306.72

GOBIERNO DE MÉXICO | IMSS

DIRECCIÓN DE FINANZAS
UNIDAD DE OPERACION FINANCIERA
COORDINACIÓN DE PRESUPUESTO E
INFORMACIÓN PROGRAMÁTICA

México 2021 Año de la Independencia

Anexo 1 Equipamiento 2021

Clave de cartera SHCP : 1650GYR0061
No. solicitud de SHCP : 48575

No. de programa o proyecto PREI : 15130001
Cuenta contable PREI: 13350109

OLI No.: 270 / 1566

Nombre del programa o proyecto : Construcción del Hospital General de Zona de 170 camas en el municipio de Pachuca, Hidalgo

cifras en pesos

Clave COG	Nombre de clave COG	ID de Transac.	ID de Solicitud	CUR	Nombre de la Unidad	PREI Milenium Presupuesto del Destino del Bien				SAI				PREI		PREI Milenium Control de Compromisos					Monto autorizado		
						Municipio /Estado	Ubicación	UI	Centro de Costo	GPO-GEN	ESP	DIF	VAR	ID de Articulo	Descripción	URG	URG Ubicación	UI	Centro de Costo	Periodo Pptal	No. de bienes	Precio Unitario con IVA	Importe Total con IVA
53201	Instrumental médico y de laboratorio	13925045	0000215796	26|	H.G.Z. No. 36	Pachuca de Soto	13010033	130102	200200	537-857	0369	00	01	00016021	TIJERA STEVENS, CURVA, LARGA Y ROMA, LONGITUD 10.5 CM.	09	09530007	099001	1CH000	2021M12	2	771.48	1,542.96
53201	Instrumental médico y de laboratorio	13925046	0000215436	26|	H.G.Z. No. 36	Pachuca de Soto	13010033	130102	200200	537-857	2068	00	01	00016146	TIJERA VANNAS O VANNAS-TUBINGEN, CURVA, PUNTAS AGUDAS, LONGITUD DE 75 A 85 MM.	09	09530007	099001	1CH000	2021M12	6	5,570.80	33,424.80
53201	Instrumental médico y de laboratorio	13925047	0000216363	26|	H.G.Z. No. 36	Pachuca de Soto	13010033	130102	200200	537-857	0161	02	01	00016004	TIJERA STEVENS, RECTA, PUNTAS ROMAS, LONGITUD DE 110 A 120 MM.	09	09530007	099001	1CH000	2021M12	7	754.89	5,284.23
53201	Instrumental médico y de laboratorio	13925048	0000215934	26|	H.G.Z. No. 36	Pachuca de Soto	13010033	130102	200200	537-857	2233	00	01	00016163	TIJERA VANNAS, RECTA, LONGITUD 80 A 90 MM.	09	09530007	099001	1CH000	2021M12	2	4,836.80	9,673.60
53201	Instrumental médico y de laboratorio	13925049	0000216254	26|	H.G.Z. No. 36	Pachuca de Soto	13010033	130102	200200	537-440	1379	00	01	00014007	GANCHO GRAEFE O VON GRAEFE, PARA ESTRABISMO, TAMAÑO GRANDE.	09	09530007	099001	1CH000	2021M12	4	636.44	2,545.76
53201	Instrumental médico y de laboratorio	13925050	0000216373	26|	H.G.Z. No. 36	Pachuca de Soto	13010033	130102	200200	537-857	1078	01	01	00016057	TIJERA CASTROVIEJO, CURVA, PUNTAS ROMAS, LONGITUD DE 90 A 100 MM.	09	09530007	099001	1CH000	2021M12	4	5,010.33	20,041.32
53201	Instrumental médico y de laboratorio	13925051	0000215621	26|	H.G.Z. No. 36	Pachuca de Soto	13010033	130102	200200	537-857	1847	00	01	00016124	TIJERA PARA SUTURA, ANGULADA, CON PUNTAS PLANAS Y ABOTONADAS, DE 105 A 115 MM. DE LONGITUD.	09	09530007	099001	1CH000	2021M12	13	885.70	11,514.10
53201	Instrumental médico y de laboratorio	13925052	0000215463	26|	H.G.Z. No. 36	Pachuca de Soto	13010033	130102	200200	537-089	0336	00	01	00012829	ASA LISA PARA CRISTALINO.	09	09530007	099001	1CH000	2021M12	3	1,188.07	3,564.21
53201	Instrumental médico y de laboratorio	13925053	0000216021	26|	H.G.Z. No. 36	Pachuca de Soto	13010033	130102	200200	537-105	0013	00	01	00012850	BISTURI PUNTA DE DIAMANTE, CON MANGO PROTECTOR.	09	09530007	099001	1CH000	2021M12	3	61,199.89	183,599.67
53201	Instrumental médico y de laboratorio	13925054	0000215648	26|	H.G.Z. No. 36	Pachuca de Soto	13010033	130102	200200	537-105	0054	00	01	00012852	BISTURI BARKAN.	09	09530007	099001	1CH000	2021M12	3	1,328.77	3,986.31
53201	Instrumental médico y de laboratorio	13925055	0000216023	26|	H.G.Z. No. 36	Pachuca de Soto	13010033	130102	200200	537-109	0043	00	01	00012883	BLEFAROSTATO BARRAQUER, DE ALAMBRE. TAMAÑO INFANTIL.	09	09530007	099001	1CH000	2021M12	6	794.57	4,767.42
53201	Instrumental médico y de laboratorio	13925056	0000215841	26|	H.G.Z. No. 36	Pachuca de Soto	13010033	130102	200200	537-173	0770	00	01	00012954	CANULA SIMCOE, CURVA, DE DOBLE VIA, CON TUBO DE SILASTIC Y CONEXION DIRECTA A JERINGA.	09	09530007	099001	1CH000	2021M12	3	4,191.61	12,574.83
53201	Instrumental médico y de laboratorio	13925057	0000216027	26|	H.G.Z. No. 36	Pachuca de Soto	13010033	130102	200200	537-173	1125	00	01	00012971	CANULA SCHEIE, PUNTA ROMA, PARA IRRIGACION.	09	09530007	099001	1CH000	2021M12	3	556.21	1,668.63
53201	Instrumental médico y de laboratorio	13925058	0000216583	26|	H.G.Z. No. 36	Pachuca de Soto	13010033	130102	200200	537-173	1851	01	01	00012994	CANULA DE IRRIGACION ANIS, CON RETRACTOR DE IRIS CALIBRE 26, LONGITUD 5 X 7 MM. CON 2 ORIFICIOS.	09	09530007	099001	1CH000	2021M12	3	2,647.08	7,941.24
53201	Instrumental médico y de laboratorio	13925059	0000215470	26|	H.G.Z. No. 36	Pachuca de Soto	13010033	130102	200200	537-173	2578	00	01	00013052	CANULA MC INTYRE PARA CAMARA ANTERIOR, RECTA, PUNTA ROMA Y REDONDA, ANGULADA, DE 26 GAUGE, LONGITUD 17 MM.	09	09530007	099001	1CH000	2021M12	3	848.48	2,545.44
53201	Instrumental médico y de laboratorio	13925060	0000215330	26|	H.G.Z. No. 36	Pachuca de Soto	13010033	130102	200200	537-370	0334	00	01	00013792	ESPATULA IRIS ELSCHNIG.	09	09530007	099001	1CH000	2021M12	3	1,821.47	5,464.41
53201	Instrumental médico y de laboratorio	13925061	0000216455	26|	H.G.Z. No. 36	Pachuca de Soto	13010033	130102	200200	537-370	0680	01	01	00013800	ESPATULA CASTROVIEJO, PARA CICLODIALISIS, HOJA PLANA DE 1 MM. X 14 MM.	09	09530007	099001	1CH000	2021M12	3	1,192.41	3,577.23
53201	Instrumental médico y de laboratorio	13925062	0000216270	26|	H.G.Z. No. 36	Pachuca de Soto	13010033	130102	200200	537-370	0920	00	01	00013804	ESPATULA CASTROVIEJO, PARA CICLODIALISIS, HOJA PLANA DE 1 MM. X 1 MM.	09	09530007	099001	1CH000	2021M12	3	1,192.41	3,577.23
53201	Instrumental médico y de laboratorio	13925063	0000215319	26|	H.G.Z. No. 36	Pachuca de Soto	13010033	130102	200200	537-440	1148	00	01	00013985	GANCHO DE SINSKEY, ANGULADO DE .2 MM DE DIAMETRO, LONGITUD DE 11 A 12 MM.	09	09530007	099001	1CH000	2021M12	3	1,906.52	5,719.56
53201	Instrumental médico y de laboratorio	13925064	0000216119	26|	H.G.Z. No. 36	Pachuca de Soto	13010033	130102	200200	537-702	0028	00	01	00014398	PINZA BARRAQUER KATZIN, TIPO COLIBRI, CUATRO DIENTES, LONGITUD 7 CM.	09	09530007	099001	1CH000	2021M12	3	5,291.92	15,875.76
53201	Instrumental médico y de laboratorio	13925065	0000216470	26|	H.G.Z. No. 36	Pachuca de Soto	13010033	130102	200200	537-702	0093	00	01	00014405	PINZA DRESSING, RECTA, SIN DIENTES, LONGITUD 1.2 CM.	09	09530007	099001	1CH000	2021M12	5	265.62	1,329.10

ANEXOS
DIVISIÓN DE CONTRATOS

GOBIERNO DE MÉXICO IMSS

DIRECCIÓN DE FINANZAS
UNIDAD DE OPERACIÓN FINANCIERA
COORDINACIÓN DE PRESUPUESTO E
INFORMACIÓN PROGRAMÁTICA

México 2021 Año de la Independencia

Anexo 1 Equipamiento 2021

Clave de cartera SHCP : 1650CYR0061 No. de programa o proyecto PREI : 15130001 OLI No.: 270 / 1566
No. solicitud de SHCP : 48575 Cuenta contable PREI: 13350109

Nombre del programa o proyecto : Construcción del Hospital General de Zona de 170 camas en el municipio de Pachuca, Hidalgo

cifras en pesos

						PREI Milenium Presupuesto del Destino del Bien				SAI				PREI		PREI Milenium Control de Compromisos					Monto autorizado		
Clave COG	Nombre de clave COG	ID de Transac.	ID de Solicitud	CUR	Nombre de la Unidad	Municipio /Estado	Ubicación	UI	Centro de Costo	GPO-GEN	ESP	DIF	VAR	ID de Artículo	Descripción	URG	URG Ubicación	UI	Centro de Costo	Periodo Pptal	No. de bienes	Precio Unitario con IVA	Importe Total con IVA
53201	Instrumental médico y de laboratorio	13925066	0000215351	26|	H.G.Z. No. 36	Pachuca de Soto	13010033	130102	200200	537-702	0465	00	01	0014439	PINZA MC PHERSON, ANGULADA, SIN DIENTES, CON PLATAFORMA.	09	09530007	099001	1CH000	2021M12	3	3,159.52	9,478.56
53201	Instrumental médico y de laboratorio	13925067	0000215352	26|	H.G.Z. No. 36	Pachuca de Soto	13010033	130102	200200	537-702	0473	00	01	0014440	PINZA MC PHERSON, RECTA, CON DIENTES Y PLATAFORMA.	09	09530007	099001	1CH000	2021M12	6	4,176.00	25,056.00
53201	Instrumental médico y de laboratorio	13925068	0000215627	26|	H.G.Z. No. 36	Pachuca de Soto	13010033	130102	200200	537-702	0945	00	01	0014485	PINZA PIERCE O DERMOT PIERCE, TIPO COLIBRI, CURVA, CON DIENTES, DE 3 MM DE ANCHO. LONGITUD DE 7 A 8 MM.	09	09530007	099001	1CH000	2021M12	3	6,681.60	20,044.80
53201	Instrumental médico y de laboratorio	13925069	0000216536	26|	H.G.Z. No. 36	Pachuca de Soto	13010033	130102	200200	537-703	1454	01	01	0015058	PINZA CASTROVIEJO, PARA SUTURA, RECTA, CON DIENTES DE .12 O .15 MM. DE ANCHO, LONGITUD	09	09530007	099001	1CH000	2021M12	3	6,614.34	19,843.02
53201	Instrumental médico y de laboratorio	13925070	0000216566	26|	H.G.Z. No. 36	Pachuca de Soto	13010033	130102	200200	537-716	1145	01	01	0015353	PORTAAGUJAS CASTROVIEJO, RECTO, CON RETEN, LONGITUD DE 13 A 14 MM.	09	09530007	099001	1CH000	2021M12	3	5,047.76	15,143.28
53201	Instrumental médico y de laboratorio	13925071	0000215370	26|	H.G.Z. No. 36	Pachuca de Soto	13010033	130102	200200	537-716	1202	00	01	0015359	MICROPORTAGUJAS BARRAQUER, CURVO, SIN RETEN, CON INSERTOS DE CARBURO DE TUNGSTENO, LONGITUD DE 13 A 14 MM.	09	09530007	099001	1CH000	2021M12	3	6,349.86	19,049.58
53201	Instrumental médico y de laboratorio	13925072	0000216316	26|	H.G.Z. No. 36	Pachuca de Soto	13010033	130102	200200	537-763	0016	00	01	0015391	QUISTITOMO VON GRAFFE O GRAEFE, RECTO.	09	09530007	099001	1CH000	2021M12	3	1,252.80	3,758.40
53201	Instrumental médico y de laboratorio	13925073	0000216319	26|	H.G.Z. No. 36	Pachuca de Soto	13010033	130102	200200	537-800	0086	01	01	0015420	PUNCH KELLY DECEMENT, ESCLERAL CON DIAMETRO DE .75 MM.	09	09530007	099001	1CH000	2021M12	3	15,296.76	45,890.28
53201	Instrumental médico y de laboratorio	13925074	0000215425	26|	H.G.Z. No. 36	Pachuca de Soto	13010033	130102	200200	537-857	0294	00	01	0016016	TIJERA TROUTMAN CASTROVIEJO, CURVA A LA DERECHA, ROMA, LONGITUD 10 CM.	09	09530007	099001	1CH000	2021M12	3	6,349.86	19,049.58
53201	Instrumental médico y de laboratorio	13925075	0000215610	26|	H.G.Z. No. 36	Pachuca de Soto	13010033	130102	200200	537-857	0302	00	01	0016017	TIJERA TROUTMAN CASTROVIEJO. CURVA A LA IZQUIERDA, ROMA, LONGITUD 10 CM.	09	09530007	099001	1CH000	2021M12	3	6,349.86	19,049.58
53201	Instrumental médico y de laboratorio	13925076	0000216371	26|	H.G.Z. No. 36	Pachuca de Soto	13010033	130102	200200	537-857	0724	00	01	0016031	TIJERA VANNAS, CURVA, CUELLO DE CISNE, LONGITUD 8 CM.	09	09530007	099001	1CH000	2021M12	3	4,850.09	14,550.27
53201	Instrumental médico y de laboratorio	13925077	0000215622	26|	H.G.Z. No. 36	Pachuca de Soto	13010033	130102	200200	537-857	1953	00	01	0016135	TIJERA BARRAQUER DE 54 MM. A 57 MM. DE LONGITUD.	09	09530007	099001	1CH000	2021M12	3	5,011.20	15,033.60
53201	Instrumental médico y de laboratorio	13925078	0000215469	26|	H.G.Z. No. 36	Pachuca de Soto	13010033	130102	200200	537-173	2420	00	01	0013037	SONDA BOWMAN (ESTILETE),DEL NO. 00/0 O 0.7/0.8 MM. DIAM. PUNTAS.	09	09530007	099001	1CH000	2021M12	3	464.50	1,393.50
53201	Instrumental médico y de laboratorio	13925079	0000216029	26|	H.G.Z. No. 36	Pachuca de Soto	13010033	130102	200200	537-173	2446	00	01	0013039	SONDA BOWMAN (ESTILETE),DEL NO. 1/2 O 0.9/1.1 MM. DIAM. PUNTAS.	09	09530007	099001	1CH000	2021M12	3	464.50	1,393.50
53201	Instrumental médico y de laboratorio	13925080	0000215843	26|	H.G.Z. No. 36	Pachuca de Soto	13010033	130102	200200	537-173	2461	00	01	0013041	SONDA BOWMAN (ESTILETE),DEL NO. 3/4 O 1.3/1.4 MM. DIAM.	09	09530007	099001	1CH000	2021M12	3	519.92	1,559.76
53201	Instrumental médico y de laboratorio	13925081	0000216264	26|	H.G.Z. No. 36	Pachuca de Soto	13010033	130102	200200	537-301	0304	00	01	0013523	DILATADOR CASTROVIEJO, CON DOBLE PUNTA.	09	09530007	099001	1CH000	2021M12	3	505.48	1,516.44
53201	Instrumental médico y de laboratorio	13925082	0000215637	26|	H.G.Z. No. 36	Pachuca de Soto	13010033	130102	200200	537-702	6108	00	01	0014922	PINZA FOERSTER, PARA IRIS, RECTA, ESTRIADA, LONGITUD DE 85 A 95 MM.	09	09530007	099001	1CH000	2021M12	3	2,042.48	6,127.44
53201	Instrumental médico y de laboratorio	13925083	0000216120	26|	H.G.Z. No. 36	Pachuca de Soto	13010033	130102	200200	537-702	0861	00	01	0014477	PINZA LESTER, CON DIENTES, LONGITUD 8.5 CM.	09	09530007	099001	1CH000	2021M12	3	1,853.62	5,560.86
53201	Instrumental médico y de laboratorio	13925084	0000215948	26|	H.G.Z. No. 36	Pachuca de Soto	13010033	130102	200200	537-814	7218	01	01	0015500	SEPARADOR DESMARRES, VALVA DE 12 MM, LONGITUD DE 13 A 14 MM.	09	09530007	099001	1CH000	2021M12	14	537.98	7,531.72
53201	Instrumental médico y de laboratorio	13925085	0000216516	26|	H.G.Z. No. 36	Pachuca de Soto	13010033	130102	200200	537-814	8596	00	01	0015547	SEPARADOR DESMARRES, VALVA DE 1 MM, LONGITUD DE 13 A 14 MM.	09	09530007	099001	1CH000	2021M12	10	476.74	4,767.40
53201	Instrumental médico y de laboratorio	13925086	0000215696	26|	H.G.Z. No. 36	Pachuca de Soto	13010033	130102	200200	537-440	1387	00	01	0014008	GANCHO GRAEFE O VON GRAEFE, PARA ESTRABISMO, TAMAÑO PEQUEÑO.	09	09530007	099001	1CH000	2021M12	2	1,053.72	2,107.44
53201	Instrumental médico y de laboratorio	13925087	0000215916	26|	H.G.Z. No. 36	Pachuca de Soto	13010033	130102	200200	537-702	0689	00	01	0014459	PINZA DE CONJUNTIVA, CURVA, SIN DIENTES	09	09530007	099001	1CH000	2021M12	5	278.40	1,392.00

GOBIERNO DE MÉXICO | IMSS

DIRECCIÓN DE FINANZAS
UNIDAD DE OPERACIÓN FINANCIERA
COORDINACIÓN DE PRESUPUESTO E
INFORMACIÓN PROGRAMÁTICA

México 2021 Año de la Independencia

Anexo 1 Equipamiento 2021

Clave de cartera SHCP : 1650GYR0061
No. solicitud de SHCP : 48575

No. de programa o proyecto PREI : 15130001
Cuenta contable PREI: 13350109

OLI No.: 270 / 1566

Nombre del programa o proyecto : Construcción del Hospital General de Zona de 170 camas en el municipio de Pachuca, Hidalgo

cifras en pesos

Clave COG	Nombre de clave COG	ID de Transac.	ID de Solicitud	CUR	Nombre de la Unidad	PREI Milenium Presupuesto del Destino del Bien				SAI				PREI		PREI Milenium Control de Compromisos					Monto autorizado		
						Municipio /Estado	Ubicación	UI	Centro de Costo	GPO-GEN	ESP	DIF	VAR	ID de Artículo	Descripción	URG	URG Ubicación	UI	Centro de Costo	Periodo Pptal	No. de bienes	Precio Unitario con IVA	Importe Total con IVA
53201	Instrumental médico y de laboratorio	13925088	0000216381	26|	H.G.Z. No. 36	Pachuca de Soto	13010033	130102	200200	537-702	3857	00	01	0014700	PINZA DESMARRES, CHICA, LONGITUD DE 9 MM.	09	09530007	099001	1CH000	2021M12	5	3,068.70	15,343.50
53201	Instrumental médico y de laboratorio	13925089	0000215685	26|	H.G.Z. No. 36	Pachuca de Soto	13010033	130102	200200	537-702	6652	00	01	0014977	PINZA SNELLEN, PARA ENTROPION, DERECHA, LONGITUD DE 1 MM.	09	09530007	099001	1CH000	2021M12	2	3,375.60	6,751.20
53201	Instrumental médico y de laboratorio	13925090	0000215686	26|	H.G.Z. No. 36	Pachuca de Soto	13010033	130102	200200	537-702	6660	00	01	0014978	PINZA SNELLEN, PARA ENTROPION, IZQUIERDA, LONGITUD DE 1 MM.	09	09530007	099001	1CH000	2021M12	2	3,375.60	6,751.20
53201	Instrumental médico y de laboratorio	13925091	0000216339	26|	H.G.Z. No. 36	Pachuca de Soto	13010033	130102	200200	537-703	0886	00	01	00015051	PINZA ERHARDT, PARA PARPADO LONGITUD 9 MM.	09	09530007	099001	1CH000	2021M12	5	2,397.13	11,985.65
53201	Instrumental médico y de laboratorio	13925092	0000215422	26|	H.G.Z. No. 36	Pachuca de Soto	13010033	130102	200200	537-704	0232	01	01	00015230	PINZA BERKE, QUIJADA CORTA, LONGITUD DE 1 MM.	09	09530007	099001	1CH000	2021M12	2	3,560.69	7,121.38
53201	Instrumental médico y de laboratorio	13925093	0000215750	26|	H.G.Z. No. 36	Pachuca de Soto	13010033	130102	200200	537-731	0072	00	01	00015382	PROTECTOR JAEGER, CON PLACA DE HULE DURO.	09	09530007	099001	1CH000	2021M12	2	871.62	1,743.24
53201	Instrumental médico y de laboratorio	13925094	0000216509	26|	H.G.Z. No. 36	Pachuca de Soto	13010033	130102	200200	537-814	7192	01	01	00015499	SEPARADOR KNAPP CON 4 GARFIOS ROMOS, LONGITUDDE 13 MM.	09	09530007	099001	1CH000	2021M12	4	1,611.16	6,444.64
53201	Instrumental médico y de laboratorio	13925095	0000215697	26|	H.G.Z. No. 36	Pachuca de Soto	13010033	130102	200200	537-263	1704	00	01	00013378	CUCHARILLA MEYHOEFER DE 1.5 MM. DE DIAMETRO, PARA CHALAZION.	09	09530007	099001	1CH000	2021M12	3	1,192.41	3,577.23
53201	Instrumental médico y de laboratorio	13925096	0000215888	26|	H.G.Z. No. 36	Pachuca de Soto	13010033	130102	200200	537-263	1720	00	01	00013380	CUCHARILLA MEYHOEFER DE 2. MM. DE DIAMETRO, PARA	09	09530007	099001	1CH000	2021M12	3	1,192.41	3,577.23
53201	Instrumental médico y de laboratorio	13925097	0000216259	26|	H.G.Z. No. 36	Pachuca de Soto	13010033	130102	200200	537-263	1746	00	01	00013382	CUCHARILLA MEYHOEFER DE 3.5 MM. DE DIAMETRO, PARA CHALAZION.	09	09530007	099001	1CH000	2021M12	3	1,192.41	3,577.23
53201	Instrumental médico y de laboratorio	13925098	0000216575	26|	H.G.Z. No. 36	Pachuca de Soto	13010033	130102	200200	537-702	6181	00	01	0014930	PINZA GRAEFE, RECTA, 1 X 2 DIENTES, LONGITUD DE 1 A 11 MM.	09	09530007	099001	1CH000	2021M12	3	613.16	1,839.48
53201	Instrumental médico y de laboratorio	13925099	0000216377	26|	H.G.Z. No. 36	Pachuca de Soto	13010033	130102	200200	537-716	1095	01	01	00015348	PORTAAGUJAS CASTROVIEJO, CURVO, CON RETEN, CON INSERTOS DE CABURO DE TUNGSTENO, LONGITUD DE 135 A 145 MM.	09	09530007	099001	1CH000	2021M12	3	6,349.86	19,049.58
53201	Instrumental médico y de laboratorio	13925100	0000215890	26|	H.G.Z. No. 36	Pachuca de Soto	13010033	130102	200200	537-272	0507	00	01	00013466	CUCHILLO LISTON, DE UNA SOLA PIEZA, LONGITUD DE 16 A 17 MM.	09	09530007	099001	1CH000	2021M12	2	1,812.35	3,624.70
53201	Instrumental médico y de laboratorio	13925101	0000215527	26|	H.G.Z. No. 36	Pachuca de Soto	13010033	130102	200200	537-355	0747	00	01	00013749	ESCOFINA PUTTI, DE DOBLE EXTREMO, ESTRIAS CRUZADAS FINAS, LONGITUD DE 27 MM.	09	09530007	099001	1CH000	2021M12	3	3,115.01	9,345.03
53201	Instrumental médico y de laboratorio	13925102	0000215357	26|	H.G.Z. No. 36	Pachuca de Soto	13010033	130102	200200	537-457	0298	00	01	0014040	PINZA GUBIA LUER, CURVA LIGERA, LONGITUD DE 15 MM.	09	09530007	099001	1CH000	2021M12	2	2,648.19	5,296.38
53201	Instrumental médico y de laboratorio	13925103	0000216111	26|	H.G.Z. No. 36	Pachuca de Soto	13010033	130102	200200	537-565	0164	00	01	0014138	LEGRA LANGENBECK, CURVA, 18.4 CM DE LONGITUD.	09	09530007	099001	1CH000	2021M12	8	1,557.00	12,456.00
53201	Instrumental médico y de laboratorio	13925104	0000215560	26|	H.G.Z. No. 36	Pachuca de Soto	13010033	130102	200200	537-602	0425	00	01	00014199	MANGO PARA SIERRA DE GIGLI, 8 CM DE LONGITUD.	09	09530007	099001	1CH000	2021M12	4	1,036.72	4,146.88
53201	Instrumental médico y de laboratorio	13925105	0000216007	26|	H.G.Z. No. 36	Pachuca de Soto	13010033	130102	200200	537-702	4871	00	01	0014799	PINZA PEAN O ROCHESTER PEAN, RECTA, ESTRIAS TRANSVERSALES, LONGITUD DE 2 A 25 MM.	09	09530007	099001	1CH000	2021M12	8	990.45	7,923.60
53201	Instrumental médico y de laboratorio	13925106	0000216318	26|	H.G.Z. No. 36	Pachuca de Soto	13010033	130102	200200	537-785	0259	00	01	00015414	RETRACTOR O SEPARADOR PERCY, PARA AMPUTACION, CON MANGOS DESMONTABLES.	09	09530007	099001	1CH000	2021M12	2	13,719.94	27,439.88
53201	Instrumental médico y de laboratorio	13925107	0000215786	26|	H.G.Z. No. 36	Pachuca de Soto	13010033	130102	200200	537-836	0044	00	01	0019470	SIERRA CHARRIERE, TIPO ARCO	09	09530007	099001	1CH000	2021M12	2	9,260.31	18,520.62
53201	Instrumental médico y de laboratorio	13925108	0000215770	26|	H.G.Z. No. 36	Pachuca de Soto	13010033	130102	200200	537-836	9051	01	01	00015824	SIERRA CHARRIERE, TIPO SERRUCHO	09	09530007	099001	1CH000	2021M12	2	4,293.78	8,587.56
53201	Instrumental médico y de laboratorio	13925109	0000216528	26|	H.G.Z. No. 36	Pachuca de Soto	13010033	130102	200200	537-836	9069	00	01	00015825	SIERRA GIGLI U OLIVECRONA, LONGITUD DE 500 A 510 MM. CON 2 MANGOS DE AGARRE EN FORMA DE T.	09	09530007	099001	1CH000	2021M12	23	1,798.79	41,372.17
53201	Instrumental médico y de laboratorio	13925110	0000215965	26|	H.G.Z. No. 36	Pachuca de Soto	13010033	130102	200200	537-836	9093	00	01	00015828	SIERRA GIGLI DE 6 HILOS METALICOS DE 300 MM. DE LONGITUD.	09	09530007	099001	1CH000	2021M12	4	205.09	820.36

ANEXOS DIVISIÓN DE CONTRATOS

GOBIERNO DE MÉXICO IMSS

DIRECCIÓN DE FINANZAS
UNIDAD DE OPERACIÓN FINANCIERA
COORDINACIÓN DE PRESUPUESTO E
INFORMACIÓN PROGRAMÁTICA

México 2021 Año de la Independencia

Anexo 1 Equipamiento 2021

Clave de cartera SHCP : 1650GYR0061 No. de programa o proyecto PREI : 15130001 OLI No.: 270 / 1566
No. solicitud de SHCP : 48575 Cuenta contable PREI: 13350109

Nombre del programa o proyecto : Construcción del Hospital General de Zona de 170 camas en el municipio de Pachuca, Hidalgo

cifras en pesos

Clave COG	Nombre de clave COG	ID de Transac.	ID de Solicitud	CUR	Nombre de la Unidad	PREI Milenium Presupuesto del Destino del Bien				SAI				PREI		PREI Milenium Control de Compromisos					Monto autorizado		
						Municipio /Estado	Ubicación	UI	Centro de Costo	GPO-GEN	ESP	DIF	VAR	ID de Articulo	Descripción	URG	URG Ubicación	UI	Centro de Costo	Periodo Pptal	No. de bienes	Precio Unitario con IVA	Importe Total con IVA
53201	Instrumental médico y de laboratorio	13925111	0000215592	26|	H.G.Z. No. 36	Pachuca de Soto	13010033	130102	200200	537-836	9101	00	01	00015829	SIERRA GIGLI DE 6 HILOS METALICOS DE 400 MM. DE LONGITUD.	09	09530007	099001	1CH000	2021M12	4	205.09	820.36
53201	Instrumental médico y de laboratorio	13925112	0000215896	26|	H.G.Z. No. 36	Pachuca de Soto	13010033	130102	200200	537-327	2854	00	01	00013682	ELEVADOR CON MANGO, VASTAGO RECTO, CORTE CURVO, DE 195 MM. A 2 MM. DE LONGITUD.	09	09530007	099001	1CH000	2021M12	2	1,797.21	3,594.42
53201	Instrumental médico y de laboratorio	13925113	0000215524	26|	H.G.Z. No. 36	Pachuca de Soto	13010033	130102	200200	537-327	2862	00	01	00013683	ELEVADOR CON MANGO, VASTAGO RECTO, CORTE CURVO. DE 18 MM. A 19 MM. DE LONGITUD.	09	09530007	099001	1CH000	2021M12	3	1,392.10	4,176.30
53201	Instrumental médico y de laboratorio	13925114	0000216267	26|	H.G.Z. No. 36	Pachuca de Soto	13010033	130102	200200	537-327	2870	01	01	00013684	ELEVADOR CON MANGO, VASTAGO RECTO, CORTE PLANO, DE 18 MM. A 185 MM. DE LONGITUD.	09	09530007	099001	1CH000	2021M12	5	1,883.21	9,416.05
53201	Instrumental médico y de laboratorio	13925115	0000215929	26|	H.G.Z. No. 36	Pachuca de Soto	13010033	130102	200200	537-673	1609	00	01	00014342	OSTEOTOMO LAMBOTTE CURVO DE 17 MM. O 245 MM. DE LONGITUD X 8 MM. DE ANCHO.	09	09530007	099001	1CH000	2021M12	2	2,402.90	4,805.80
53201	Instrumental médico y de laboratorio	13925116	0000216311	26|	H.G.Z. No. 36	Pachuca de Soto	13010033	130102	200200	537-673	1617	00	01	00014343	OSTEOTOMO LAMBOTTE CURVO DE 17 MM. O 245 MM. DE LONGITUD X 12 MM. A 13 MM. DE ANCHO.	09	09530007	099001	1CH000	2021M12	4	2,401.23	9,604.92
53201	Instrumental médico y de laboratorio	13925117	0000216312	26|	H.G.Z. No. 36	Pachuca de Soto	13010033	130102	200200	537-673	1633	00	01	00014345	OSTEOTOMO LAMBOTTE CURVO DE 245 A 255 MM. DE LONGITUD X 2 MM. DE ANCHO.	09	09530007	099001	1CH000	2021M12	4	2,401.23	9,604.92
53201	Instrumental médico y de laboratorio	13925118	0000216118	26|	H.G.Z. No. 36	Pachuca de Soto	13010033	130102	200200	537-673	1641	00	01	00014346	OSTEOTOMO LAMBOTTE CURVO DE 245 MM. A 255 MM. DE LONGITUD X 25 MM. DE ANCHO.	09	09530007	099001	1CH000	2021M12	2	1,991.63	3,983.26
53201	Instrumental médico y de laboratorio	13925119	0000215566	26|	H.G.Z. No. 36	Pachuca de Soto	13010033	130102	200200	537-673	1658	00	01	00014347	OSTEOTOMO LAMBOTTE CURVO DE 245 MM. A 255 MM. DE LONGITUD X 3 MM. DE ANCHO.	09	09530007	099001	1CH000	2021M12	2	2,088.23	4,176.46
53201	Instrumental médico y de laboratorio	13925120	0000215567	26|	H.G.Z. No. 36	Pachuca de Soto	13010033	130102	200200	537-673	1666	00	01	00014348	OSTEOTOMO LAMBOTTE CURVO DE 245 MM. A 255 MM. DE LONGITUD X 38 MM. DE ANCHO.	09	09530007	099001	1CH000	2021M12	2	3,863.50	7,727.00
53201	Instrumental médico y de laboratorio	13925121	0000216476	26|	H.G.Z. No. 36	Pachuca de Soto	13010033	130102	200200	537-702	0747	02	01	00014465	PINZA DE REDUCCION, PUNTAS CURVAS, DENTADAS, CON SEGURO DE TORNILLO LONGITUD DE 22 A 24 MM.	09	09530007	099001	1CH000	2021M12	6	5,831.85	34,991.10
53201	Instrumental médico y de laboratorio	13925122	0000216495	26|	H.G.Z. No. 36	Pachuca de Soto	13010033	130102	200200	537-702	0770	00	01	00014468	PINZA DE REDUCCION, TIPO PINZA DE CAMPO, CON CREMALLERA, LONGITUD 2 CM.	09	09530007	099001	1CH000	2021M12	6	6,030.89	36,185.34
53201	Instrumental médico y de laboratorio	13925123	0000215248	26|	H.G.Z. No. 36	Pachuca de Soto	13010033	130102	200200	537-702	6454	00	01	00014957	PINZA LANE, CON CREMALLERA, LONGITUD DE 32 A 33 MM.	09	09530007	099001	1CH000	2021M12	8	4,722.88	37,783.04
53201	Instrumental médico y de laboratorio	13925124	0000216183	26|	H.G.Z. No. 36	Pachuca de Soto	13010033	130102	200200	537-702	6470	00	01	00014959	PINZA LANE, SIN CREMALLERA, LONGITUD DE 33 MM.	09	09530007	099001	1CH000	2021M12	4	4,004.72	16,018.88
53201	Instrumental médico y de laboratorio	13925125	0000216060	26|	H.G.Z. No. 36	Pachuca de Soto	13010033	130102	200200	537-702	6538	00	01	00014965	PINZA LOWMAN O GERSTER-LOWMAN, CON 1 X 2 GANCHOS, LONGITUD DE 2 A 25 MM.	09	09530007	099001	1CH000	2021M12	2	5,307.61	10,615.22
53201	Instrumental médico y de laboratorio	13925126	0000215419	26|	H.G.Z. No. 36	Pachuca de Soto	13010033	130102	200200	537-703	4789	00	01	00015120	PINZA AUTOCENTRANTE O TIPO VERBRUGGE, ANGULADA, CON CIERRE DE TORNILLO, 28 CM DE LONGITUD.	09	09530007	099001	1CH000	2021M12	2	7,056.06	14,112.12
53201	Instrumental médico y de laboratorio	13925127	0000216483	26|	H.G.Z. No. 36	Pachuca de Soto	13010033	130102	200200	537-497	0068	00	01	00014110	CARTER INTRODUCTOR DE ESFERA.	09	09530007	099001	1CH000	2021M12	2	3,038.04	6,076.08
53201	Instrumental médico y de laboratorio	13925128	0000216492	26|	H.G.Z. No. 36	Pachuca de Soto	13010033	130102	200200	537-673	1500	00	01	00014332	OSTEOTOMO LAMBOTTE O MINI-LAMBOTTE RECTO DE 6 MM. DE ANCHO DE HOJA.	09	09530007	099001	1CH000	2021M12	2	969.34	1,938.68
53201	Instrumental médico y de laboratorio	13925129	0000216493	26|	H.G.Z. No. 36	Pachuca de Soto	13010033	130102	200200	537-673	1518	00	01	00014333	OSTEOTOMO LAMBOTTE O MINI-LAMBOTTE CURVO DE 6 MM. DE ANCHO DE HOJA.	09	09530007	099001	1CH000	2021M12	2	1,062.89	2,125.78

GOBIERNO DE MÉXICO | IMSS

DIRECCIÓN DE FINANZAS
UNIDAD DE OPERACIÓN FINANCIERA
COORDINACIÓN DE PRESUPUESTO E
INFORMACIÓN PROGRAMÁTICA

México 2021 Año de la Independencia

Anexo 1 Equipamiento 2021

Clave de cartera SHCP : 1650GYR0061
No. solicitud de SHCP : 48575

No. de programa o proyecto PREI : 15130001
Cuenta contable PREI: 13350109

OLI No.: 270 / 1566

Nombre del programa o proyecto : Construcción del Hospital General de Zona de 170 camas en el municipio de Pachuca, Hidalgo

cifras en pesos

Clave COG	Nombre de clave COG	ID de Transac.	ID de Solicitud	CUR	Nombre de la Unidad	PREI Milenium Presupuesto del Destino del Bien				SAI				PREI		PREI Milenium Control de Compromisos					Monto autorizado		
						Municipio /Estado	Ubicación	UI	Centro de Costo	GPO-GEN	ESP	DIF	VAR	ID de Artículo	Descripción	URG	URG Ubicación	UI	Centro de Costo	Periodo Pptal	No. de bienes	Precio Unitario con IVA	Importe Total con IVA
53201	Instrumental médico y de laboratorio	13925130	0000215928	26|	H.G.Z. No. 36	Pachuca de Soto	13010033	130102	200200	537-673	1534	00	01	00014335	OSTEOTOMO LAMBOTTE O MINILAMBOTTE RECTO DE 17 MM. O 245 MM. DE LONGITUD X 12 MM. O 13 MM. DE ANCHO.	09	09530007	099001	1CH000	2021M12	2	1,673.51	3,347.02
53201	Instrumental médico y de laboratorio	13925131	0000215746	26|	H.G.Z. No. 36	Pachuca de Soto	13010033	130102	200200	537-673	1559	00	01	00014337	OSTEOTOMO LAMBOTTE RECTO DE 24 MM. A 25 MM. DE LONGITUD X 2 MM. DE ANCHO.	09	09530007	099001	1CH000	2021M12	2	1,673.51	3,347.02
53201	Instrumental médico y de laboratorio	13925132	0000215353	26|	H.G.Z. No. 36	Pachuca de Soto	13010033	130102	200200	537-702	0739	00	01	00014464	PINZA DE REDUCCION, DENTADA, CON CIERRE DE TORNILLO, LONGITUD 17 CM.	09	09530007	099001	1CH000	2021M12	2	5,279.64	10,559.28
53201	Instrumental médico y de laboratorio	13925133	0000215810	26|	H.G.Z. No. 36	Pachuca de Soto	13010033	130102	200200	537-702	6371	00	01	00014949	PINZA KERN, CON CREMALLERA, LONGITUD DE 21 A 23 MM.	09	09530007	099001	1CH000	2021M12	4	3,175.49	12,701.96
53201	Instrumental médico y de laboratorio	13925134	0000216248	26|	H.G.Z. No. 36	Pachuca de Soto	13010033	130102	200200	537-702	6520	00	01	00014964	PINZA LOWMAN O GERSTER-LOWMAN, CON 1 X 2 GANCHOS,LONGITUD DE 17 A 185 MM.	09	09530007	099001	1CH000	2021M12	4	4,769.88	19,079.52
53201	Instrumental médico y de laboratorio	13925135	0000215392	26|	H.G.Z. No. 36	Pachuca de Soto	13010033	130102	200200	537-814	8620	00	01	00015550	SEPARADOR HOHMANN, DE 24 A 25 MM. ANCHO DE HOJA.	09	09530007	099001	1CH000	2021M12	2	1,495.14	2,990.28
53201	Instrumental médico y de laboratorio	13925136	0000215281	26|	H.G.Z. No. 36	Pachuca de Soto	13010033	130102	200200	537-209	0760	00	01	00013193	CIZALLA LISTON O STILLE-LISTON, PARA HUESOS, CURVA, DOBLE ARTICULACION, LONG. 27 A 28 MM.	09	09530007	099001	1CH000	2021M12	2	7,408.91	14,817.82
53201	Instrumental médico y de laboratorio	13925137	0000216404	26|	H.G.Z. No. 36	Pachuca de Soto	13010033	130102	200200	537-209	0778	00	01	00013194	CIZALLA LISTON O STILLE-LISTON, RECTA, DOBLE ARTICULACION, LONGITUD DE 265 A 28 MM.	09	09530007	099001	1CH000	2021M12	2	7,408.91	14,817.82
53201	Instrumental médico y de laboratorio	13925138	0000215283	26|	H.G.Z. No. 36	Pachuca de Soto	13010033	130102	200200	537-209	0802	00	01	00013197	CIZALLA LISTON, RECTA, CON ARTICULACION SENCILLA, LONG. 14 MM.	09	09530007	099001	1CH000	2021M12	2	3,481.21	6,962.42
53201	Instrumental médico y de laboratorio	13925139	0000216405	26|	H.G.Z. No. 36	Pachuca de Soto	13010033	130102	200200	537-209	0810	00	01	00013198	CIZALLA RUSKIN LISTON, ANGULADA, CON ARTICULACION DOBLE, LONG. DE 18 A 19 MM.	09	09530007	099001	1CH000	2021M12	2	8,599.84	17,199.68
53201	Instrumental médico y de laboratorio	13925140	0000215828	26|	H.G.Z. No. 36	Pachuca de Soto	13010033	130102	200200	537-209	0828	00	01	00013199	CIZALLA RUSKIN-LISTON, RECTA, DOBLE ARTICULACION, LONG. 18 A 19 MM.	09	09530007	099001	1CH000	2021M12	6	5,819.77	34,918.62
53201	Instrumental médico y de laboratorio	13925141	0000215736	26|	H.G.Z. No. 36	Pachuca de Soto	13010033	130102	200200	537-457	0173	01	01	00014028	GUBIA STILLE LUER, RECTA, LONGITUD DE 2 A 23 MM.	09	09530007	099001	1CH000	2021M12	10	6,083.81	60,838.10
53201	Instrumental médico y de laboratorio	13925142	0000216482	26|	H.G.Z. No. 36	Pachuca de Soto	13010033	130102	200200	537-457	0363	00	01	00014047	GUBIA STILLE LUER, CURVA, LONGITUD DE 22 A 23 MM.	09	09530007	099001	1CH000	2021M12	8	8,153.11	65,224.88
53201	Instrumental médico y de laboratorio	13925143	0000216211	26|	H.G.Z. No. 36	Pachuca de Soto	13010033	130102	200200	537-173	0457	00	01	00012948	CANULA FRAZIER, CON MANDRIL. 9 FR. (3 MM).	09	09530007	099001	1CH000	2021M12	22	582.17	12,807.74
53201	Instrumental médico y de laboratorio	13925144	0000216585	26|	H.G.Z. No. 36	Pachuca de Soto	13010033	130102	200200	537-191	2303	00	01	00013105	CINCEL FREER, RECTO, ANCHO DE LA HOJA 4 MM., LONG. DE 16 A 17 MM.	09	09530007	099001	1CH000	2021M12	3	1,019.03	3,057.09
53201	Instrumental médico y de laboratorio	13925145	0000216076	26|	H.G.Z. No. 36	Pachuca de Soto	13010033	130102	200200	537-316	0018	00	01	00013592	DISECTOR BUNNELL, PUNTA TUBULAR CON RANURAS, 2 MM DE DIAMETRO DE LA BOCA, 13 CM DE LONGITUD.	09	09530007	099001	1CH000	2021M12	3	918.82	2,756.46
53201	Instrumental médico y de laboratorio	13925146	0000216256	26|	H.G.Z. No. 36	Pachuca de Soto	13010033	130102	200200	537-457	0033	01	01	00014019	GUBIA BEYER, QUIJADAS ANGOSTAS, LONGITUD DE 17 A 18 MM.	09	09530007	099001	1CH000	2021M12	1	6,506.92	6,506.92
53201	Instrumental médico y de laboratorio	13925147	0000216217	26|	H.G.Z. No. 36	Pachuca de Soto	13010033	130102	200200	537-191	2444	00	01	00013119	CINCEL HIBBS, CURVO, ANCHO DE LA HOJA DE 12 A 13 MM., LONG. 24 MM., MANGO HEXAGONAL.	09	09530007	099001	1CH000	2021M12	2	3,133.49	6,266.98
53201	Instrumental médico y de laboratorio	13925148	0000215509	26|	H.G.Z. No. 36	Pachuca de Soto	13010033	130102	200200	537-263	1456	00	01	00013353	CUCHARILLA BRUNS CURVA, COPA REDONDA NO.	09	09530007	099001	1CH000	2021M12	4	1,782.33	7,129.32
53201	Instrumental médico y de laboratorio	13925149	0000216266	26|	H.G.Z. No. 36	Pachuca de Soto	13010033	130102	200200	537-327	2839	00	01	00013680	ELEVADOR COBB, HOJA CURVA DE 13 A 14 MM. DE ANCHO, LONGITUD DE 24 A 28 MM.	09	09530007	099001	1CH000	2021M12	2	3,425.96	6,851.92

ANEXOS
DIVISIÓN DE CONTRATOS

GOBIERNO DE MÉXICO

IMSS

DIRECCIÓN DE FINANZAS
UNIDAD DE OPERACIÓN FINANCIERA
COORDINACIÓN DE PRESUPUESTO E
INFORMACIÓN PROGRAMÁTICA

México 2021 Año de la Independencia

Anexo 1 Equipamiento 2021

Clave de cartera SHCP : 1650GYR0061 No. de programa o proyecto PREI : 15130001 OLI No.: 270 / 1566

No. solicitud de SHCP : 48575 Cuenta contable PREI: 13350109

Nombre del programa o proyecto : Construcción del Hospital General de Zona de 170 camas en el municipio de Pachuca, Hidalgo

cifras en pesos

Clave COG	Nombre de clave COG	ID de Transac.	ID de Solicitud	CUR	Nombre de la Unidad	PREI Milenium Presupuesto del Destino del Bien				SAI				PREI		PREI Milenium Control de Compromisos					Monto autorizado		
						Municipio /Estado	Ubicación	UI	Centro de Costo	GPO-GEN	ESP	DIF	VAR	ID de Articulo	Descripción	URG	URG Ubicación	UI	Centro de Costo	Periodo Pptal	No. de bienes	Precio Unitario con IVA	Importe Total con IVA
53201	Instrumental médico y de laboratorio	13925150	0000216087	26|	H.G.Z. No. 36	Pachuca de Soto	13010033	130102	200200	537-440	0454	00	01	00013963	GANCHO AGUDO.	09	09530007	099001	1CH000	2021M12	2	1,331.37	2,662.74
53201	Instrumental médico y de laboratorio	13925151	0000216070	26|	H.G.Z. No. 36	Pachuca de Soto	13010033	130102	200200	537-440	1056	00	01	00013977	GANCHO MEDIANO, PARA HUESO, 23 CM DE LONGITUD.	09	09530007	099001	1CH000	2021M12	2	1,658.42	3,316.84
53201	Instrumental médico y de laboratorio	13925152	0000216622	26|	H.G.Z. No. 36	Pachuca de Soto	13010033	130102	200200	537-440	1098	00	01	00013981	GANCHO PEQUEÑO, PARA HUESO, 23 CM DE LONGITUD.	09	09530007	099001	1CH000	2021M12	2	1,658.42	3,316.84
53201	Instrumental médico y de laboratorio	13925153	0000216298	26|	H.G.Z. No. 36	Pachuca de Soto	13010033	130102	200200	537-457	0330	00	01	0014044	GUBIA RUSKIN, CON DOBLE ARTICULACION, QUIJADA CURVA, LONGITUD DE 18 A 19 MM.	09	09530007	099001	1CH000	2021M12	6	8,049.90	48,299.40
53201	Instrumental médico y de laboratorio	13925154	0000215745	26|	H.G.Z. No. 36	Pachuca de Soto	13010033	130102	200200	537-673	1526	00	01	0014334	OSTEOTOMO LAMBOTTE O MINILAMBOTTE RECTO DE 17 MM. O 245 MM. DE LONGITUD X 8 MM. DE ANCHO.	09	09530007	099001	1CH000	2021M12	4	1,922.43	7,689.72
53201	Instrumental médico y de laboratorio	13925155	0000216494	26|	H.G.Z. No. 36	Pachuca de Soto	13010033	130102	200200	537-673	1542	00	01	0014336	OSTEOTOMO LAMBOTTE RECTO DE 24 MM. A 25 MM. DE LONGITUD X 15 MM. DE ANCHO.	09	09530007	099001	1CH000	2021M12	4	1,922.43	7,689.72
53201	Instrumental médico y de laboratorio	13925156	0000215932	26|	H.G.Z. No. 36	Pachuca de Soto	13010033	130102	200200	537-702	0788	00	01	0014469	PINZA DE REDUCCION, TIPO PINZA DE CAMPO, DE PUNTA ANGOSTA, LONGITUD 13.2 CM.	09	09530007	099001	1CH000	2021M12	3	3,151.27	9,453.81
53201	Instrumental médico y de laboratorio	13925157	0000215933	26|	H.G.Z. No. 36	Pachuca de Soto	13010033	130102	200200	537-702	0796	00	01	0014470	PINZA DE REDUCCION, TIPO PINZA DE CAMPO, PUNTA ANCHA, LONGITUD 13.2 CM.	09	09530007	099001	1CH000	2021M12	4	2,382.04	9,528.16
53201	Instrumental médico y de laboratorio	13925158	0000215437	26|	H.G.Z. No. 36	Pachuca de Soto	13010033	130102	200200	537-702	6363	00	01	0014948	PINZA KERN, CON CREMALLERA, LONGITUD DE 14 MM.	09	09530007	099001	1CH000	2021M12	4	2,382.04	9,528.16
53201	Instrumental médico y de laboratorio	13925159	0000216356	26|	H.G.Z. No. 36	Pachuca de Soto	13010033	130102	200200	537-703	4755	00	01	00015118	PINZA AUTOCENTRANTE O TIPO VERBRUGGE ANGULADA, CON CIERRE DE TORNILLO, 24 CM DE LONGITUD.	09	09530007	099001	1CH000	2021M12	2	7,056.06	14,112.12
53201	Instrumental médico y de laboratorio	13925160	0000215957	26|	H.G.Z. No. 36	Pachuca de Soto	13010033	130102	200200	537-814	8646	00	01	00015552	SEPARADOR HOHMANN, DE 42 A 44 MM. ANCHO DE HOJA	09	09530007	099001	1CH000	2021M12	2	1,554.25	3,108.50
53201	Instrumental médico y de laboratorio	13925161	0000215588	26|	H.G.Z. No. 36	Pachuca de Soto	13010033	130102	200200	537-814	8901	00	01	00015578	SEPARADOR HOHMANN, DE 8 A 1 MM. ANCHO DE HOJA	09	09530007	099001	1CH000	2021M12	6	1,075.69	6,454.14
53201	Instrumental médico y de laboratorio	13925162	0000216020	26|	H.G.Z. No. 36	Pachuca de Soto	13010033	130102	200200	537-096	0113	00	01	00012846	AVELLANADOR PEQUEÑO, CON ACOPLE DE ANCLAJE RAPIDO, 3.5 MM DE DIAMETRO.	09	09530007	099001	1CH000	2021M12	1	1,725.85	1,725.85
53201	Instrumental médico y de laboratorio	13925163	0000216581	26|	H.G.Z. No. 36	Pachuca de Soto	13010033	130102	200200	537-172	0011	00	01	00012920	CAMISA DE CENTRAJE, 3.5/2.5 MM DE DIAMETRO.	09	09530007	099001	1CH000	2021M12	1	1,329.12	1,329.12
53201	Instrumental médico y de laboratorio	13925164	0000216448	26|	H.G.Z. No. 36	Pachuca de Soto	13010033	130102	200200	537-286	0386	00	01	00013492	DESATORNILLADOR HEXAGONAL, PEQUEÑO CON SUJETADOR AUTOMATICO DE TORNILLOS, PUNTA DE 2.5 MM.	09	09530007	099001	1CH000	2021M12	1	4,746.25	4,746.25
53201	Instrumental médico y de laboratorio	13925165	0000216078	26|	H.G.Z. No. 36	Pachuca de Soto	13010033	130102	200200	537-327	0346	00	01	00013632	ELEVADOR CON CORTE REDONDO, 6 MM DE ANCHO, VASTAGO LIGERAMENTE CURVO.	09	09530007	099001	1CH000	2021M12	1	1,794.58	1,794.58
53201	Instrumental médico y de laboratorio	13925166	0000216268	26|	H.G.Z. No. 36	Pachuca de Soto	13010033	130102	200200	537-340	0018	01	01	00013739	ERINA, PINZAS PARA SEPARAR.	09	09530007	099001	1CH000	2021M12	1	2,615.31	2,615.31
53201	Instrumental médico y de laboratorio	13925167	0000215360	26|	H.G.Z. No. 36	Pachuca de Soto	13010033	130102	200200	537-602	0276	00	01	00014191	MANGO PARA MACHUELO, 3.5 MM.	09	09530007	099001	1CH000	2021M12	1	6,190.69	6,190.69
53201	Instrumental médico y de laboratorio	13925168	0000215922	26|	H.G.Z. No. 36	Pachuca de Soto	13010033	130102	200200	537-609	0451	00	01	0014247	MEDIDOR DE PROFUNDIDAD, PEQUEÑO.	09	09530007	099001	1CH000	2021M12	1	5,846.40	5,846.40
53201	Instrumental médico y de laboratorio	13925169	0000216475	26|	H.G.Z. No. 36	Pachuca de Soto	13010033	130102	200200	537-702	0549	00	01	0014445	PINZA PORTADORA (SUJETADORA) DE TORNILLO.	09	09530007	099001	1CH000	2021M12	1	563.02	563.02
53201	Instrumental médico y de laboratorio	13925170	0000216668	26|	H.G.Z. No. 36	Pachuca de Soto	13010033	130102	200200	537-702	0754	00	01	0014466	PINZA DE REDUCCION, DENTADA, CON CIERRE DE TORNILLO, LONGITUD 16 CM.	09	09530007	099001	1CH000	2021M12	1	4,238.45	4,238.45

GOBIERNO DE MÉXICO | IMSS

DIRECCIÓN DE FINANZAS
UNIDAD DE OPERACIÓN FINANCIERA
COORDINACIÓN DE PRESUPUESTO E
INFORMACIÓN PROGRAMÁTICA

México 2021 Año de la Independencia

Anexo 1 Equipamiento 2021

Clave de cartera SHCP : 1650GYR0061
No. solicitud de SHCP : 48575

No. de programa o proyecto PREI : 15130001
Cuenta contable PREI: 13350109

OLI No.: 270 / 1566

Nombre del programa o proyecto : Construcción del Hospital General de Zona de 170 camas en el municipio de Pachuca, Hidalgo

cifras en pesos

Clave COG	Nombre de clave COG	ID de Transac.	ID de Solicitud	CUR	Nombre de la Unidad	PREI Milenium Presupuesto del Destino del Bien				SAI				PREI		PREI Milenium Control de Compromisos					Monto autorizado		
						Municipio /Estado	Ubicación	UI	Centro de Costo	GPO-GEN	ESP	DIF	VAR	ID de Articulo	Descripcion	URG	URG Ubicación	UI	Centro de Costo	Periodo Pptal	No. de bienes	Precio Unitario con IVA	Importe Total con IVA
53201	Instrumental médico y de laboratorio	13925171	0000216714	26|	H.G.Z. No. 36	Pachuca de Soto	13010033	130102	200200	537-709	0104	00	01	00015265	PLANTILLA MALEABLE DE ALUMINIO, PARA PLACAS PEQUE AS, CON 12 ORIFICIOS.	09	09530007	099001	1CH000	2021M12	2	621.75	1,243.50
53201	Instrumental médico y de laboratorio	13925172	0000216322	26|	H.G.Z. No. 36	Pachuca de Soto	13010033	130102	200200	537-814	0650	00	01	00015434	SEPARADOR HOHMANN, 15 MM DE ANCHO, LONGITUD 16 CM.	09	09530007	099001	1CH000	2021M12	2	757.28	1,514.56
53201	Instrumental médico y de laboratorio	13925173	0000215397	26|	H.G.Z. No. 36	Pachuca de Soto	13010033	130102	200200	537-814	8885	00	01	00015576	SEPARADOR HOHMANN O MINI-HOHMANN, PUNTA CUADRADA DE 6 MM.	09	09530007	099001	1CH000	2021M12	1	648.89	648.89
53201	Instrumental médico y de laboratorio	13925174	0000215961	26|	H.G.Z. No. 36	Pachuca de Soto	13010033	130102	200200	537-814	8893	00	01	00015577	SEPARADOR HOHMANN O MINI-HOHMANN, PUNTA REDONDEADA DE 8 MM.	09	09530007	099001	1CH000	2021M12	2	645.49	1,290.98
53201	Instrumental médico y de laboratorio	13925175	0000216359	26|	H.G.Z. No. 36	Pachuca de Soto	13010033	130102	200200	537-839	0016	01	01	00015906	LLAVE COMBINADA DE 11.0 MM. DE DIAMETRO.	09	09530007	099001	1CH000	2021M12	4	2,117.55	8,470.20
53201	Instrumental médico y de laboratorio	13925176	0000215570	26|	H.G.Z. No. 36	Pachuca de Soto	13010033	130102	200200	537-919	0050	00	01	00016201	VAINA DE SUJECION, PARA DESTORNILLADOR HEXAGONAL PEQUE O.	09	09530007	099001	1CH000	2021M12	1	3,973.97	3,973.97
53201	Instrumental médico y de laboratorio	13925177	0000216012	26|	H.G.Z. No. 36	Pachuca de Soto	13010033	130102	200200	537-237	0279	00	01	00013224	CORTADOR PARA CLAVOS DELGADOS, ACCION MULTIPLE, DE 32 MM. DE LONGITUD.	09	09530007	099001	1CH000	2021M12	2	17,616.86	35,233.72
53201	Instrumental médico y de laboratorio	13925178	0000216013	26|	H.G.Z. No. 36	Pachuca de Soto	13010033	130102	200200	537-237	0287	00	01	00013225	CORTADOR PARA CLAVOS GRUESOS, DOBLE ACCION, DE 47 MM. DE LONGITUD.	09	09530007	099001	1CH000	2021M12	2	20,880.00	41,760.00
53201	Instrumental médico y de laboratorio	13925179	0000216296	26|	H.G.Z. No. 36	Pachuca de Soto	13010033	130102	200200	537-702	0721	00	01	00014463	PINZA DE REDUCCION, DENTADA, CON CIERRE DE TORNILLO. LONGITUD 14 CM.	09	09530007	099001	1CH000	2021M12	1	4,946.78	4,946.78
53201	Instrumental médico y de laboratorio	13925180	0000215844	26|	H.G.Z. No. 36	Pachuca de Soto	13010033	130102	200200	537-209	0786	00	01	00013195	CIZALLA LISTON, ANGULADA, CON ARTICULACION SENCILLA, LONG. 14 MM.	09	09530007	099001	1CH000	2021M12	1	2,599.31	2,599.31
53201	Instrumental médico y de laboratorio	13925181	0000215518	26|	H.G.Z. No. 36	Pachuca de Soto	13010033	130102	200200	537-278	0014	00	01	00013478	DERMATOMO SCHINK.	09	09530007	099001	1CH000	2021M12	1	23,304.64	23,304.64
53201	Instrumental médico y de laboratorio	13925182	0000216108	26|	H.G.Z. No. 36	Pachuca de Soto	13010033	130102	200200	537-457	0231	00	01	00014034	GUBIA FRIEDMAN, CURVA, DE 14 MM. DE LONGITUD.	09	09530007	099001	1CH000	2021M12	2	2,648.19	5,296.38
53201	Instrumental médico y de laboratorio	13925183	0000215429	26|	H.G.Z. No. 36	Pachuca de Soto	13010033	130102	200200	537-716	0493	00	01	00015300	PORTAAGUJAS RYDER, 12.1 LONGITUD CM.	09	09530007	099001	1CH000	2021M12	1	3,045.31	3,045.31
53201	Instrumental médico y de laboratorio	13925184	0000216129	26|	H.G.Z. No. 36	Pachuca de Soto	13010033	130102	200200	537-814	0676	01	01	00015436	SEPARADOR HOHMAN, DE 6 MM DE ANCHO	09	09530007	099001	1CH000	2021M12	1	747.26	747.26
53201	Instrumental médico y de laboratorio	13925185	0000215575	26|	H.G.Z. No. 36	Pachuca de Soto	13010033	130102	200200	537-814	0817	00	01	00015437	SEPARADOR HOHMANN, 8 MM DE ANCHO	09	09530007	099001	1CH000	2021M12	1	747.26	747.26
53201	Instrumental médico y de laboratorio	13925186	0000215396	26|	H.G.Z. No. 36	Pachuca de Soto	13010033	130102	200200	537-814	8851	00	01	00015573	SEPARADOR WEITLANER WULLSTEIN, DE 3 X 3 GARFIOS AGUDOS, DE 13 MM. DE LONGITUD	09	09530007	099001	1CH000	2021M12	7	3,174.77	22,223.39
53201	Instrumental médico y de laboratorio	13925187	0000215282	26|	H.G.Z. No. 36	Pachuca de Soto	13010033	130102	200200	537-209	0794	00	01	00013196	CIZALLA LISTON, ANGULADA, DE ARTICULACION SENCILLA, LONG. DE 19 A 2 MM.	09	09530007	099001	1CH000	2021M12	1	4,440.65	4,440.65
53201	Instrumental médico y de laboratorio	13925188	0000215309	26|	H.G.Z. No. 36	Pachuca de Soto	13010033	130102	200200	537-263	1407	00	01	00013348	CUCHARILLA BRUNS, MANGO ESTRIADO, COPA REDONDA, DEL NO. 3	09	09530007	099001	1CH000	2021M12	1	1,218.92	1,218.92
53201	Instrumental médico y de laboratorio	13925189	0000216247	26|	H.G.Z. No. 36	Pachuca de Soto	13010033	130102	200200	537-263	1449	00	01	00013352	CUCHARILLA BRUNS CURVA, COPA REDONDA NO.000.	09	09530007	099001	1CH000	2021M12	1	1,787.35	1,787.35
53201	Instrumental médico y de laboratorio	13925190	0000216489	26|	H.G.Z. No. 36	Pachuca de Soto	13010033	130102	200200	537-605	0190	00	01	00014236	MARTILLO MACIZO, PESO DE 21 A 26 GRS.	09	09530007	099001	1CH000	2021M12	1	2,989.75	2,989.75
53201	Instrumental médico y de laboratorio	13925191	0000216310	26|	H.G.Z. No. 36	Pachuca de Soto	13010033	130102	200200	537-673	1567	00	01	00014338	OSTEOTOMO LAMBOTTE RECTO DE 24 MM. A 25 MM. DE LONGITUD X 25 MM. DE ANCHO.	09	09530007	099001	1CH000	2021M12	1	1,927.45	1,927.45
53201	Instrumental médico y de laboratorio	13925192	0000215963	26|	H.G.Z. No. 36	Pachuca de Soto	13010033	130102	200200	537-702	6900	00	01	00015002	PINZA MARTIN, RECTA, LONGITUD DE 19 A 25 MM.	09	09530007	099001	1CH000	2021M12	1	1,659.55	1,659.55

ANEXOS DIVISIÓN DE CONTRATOS

GOBIERNO DE MÉXICO IMSS

DIRECCIÓN DE FINANZAS
UNIDAD DE OPERACIÓN FINANCIERA
COORDINACIÓN DE PRESUPUESTO E INFORMACIÓN PROGRAMÁTICA

México 2021 Año de la Independencia

Anexo 1 Equipamiento 2021

OLI No.: 270 / 1566

Clave de cartera SHCP : 1650GYR0061
No. solicitud de SHCP : 48575
No. de programa o proyecto PREI : 15130001
Cuenta contable PREI: 13350109

Nombre del programa o proyecto : Construcción del Hospital General de Zona de 170 camas en el municipio de Pachuca, Hidalgo

cifras en pesos

Clave COG	Nombre de clave COG	ID de Transac.	ID de Solicitud	CUR	Nombre de la Unidad	PREI Milenium Presupuesto del Destino del Bien				SAI				PREI		PREI Milenium Control de Compromisos					Monto autorizado		
						Municipio /Estado	Ubicación	UI	Centro de Costo	GPO-GEN	ESP	DIF	VAR	ID de Articulo	Descripción	URG	URG Ubicación	UI	Centro de Costo	Periodo Pptal	No. de bienes	Precio Unitario con IVA	Importe Total con IVA
53201	Instrumental médico y de laboratorio	13925193	0000215395	26|	H.G.Z. No. 36	Pachuca de Soto	13010033	130102	200200	537-814	8836	00	01	00015571	SEPARADOR MOLLISON CURVO. DE 15 MM. A 155 MM. DE LONGITUD.	09	09530007	099001	1CH000	2021M12	1	6,746.40	6,746.40
53201	Instrumental médico y de laboratorio	13925194	0000215589	26|	H.G.Z. No. 36	Pachuca de Soto	13010033	130102	200200	537-814	8919	00	01	00015579	SEPARADOR HOHMANN, DE 17 A 18 MM. ANCHO DE HOJA.	09	09530007	099001	1CH000	2021M12	2	1,232.82	2,465.64
53201	Instrumental médico y de laboratorio	13925195	0000216388	26|	H.G.Z. No. 36	Pachuca de Soto	13010033	130102	200200	537-209	0869	00	01	00013203	CIZALLA STILLE, PARA CORTAR O REMOVER YESO, SIN GUIA, LONG. DE 25 A 26 MM.	09	09530007	099001	1CH000	2021M12	3	7,869.11	23,607.33
53201	Instrumental médico y de laboratorio	13925196	0000215582	26|	H.G.Z. No. 36	Pachuca de Soto	13010033	130102	200200	537-814	8604	00	01	00015548	SEPARADOR HENNIG, LONGITUD DE 27 A 28 MM.	09	09530007	099001	1CH000	2021M12	4	3,836.70	15,346.80
53201	Instrumental médico y de laboratorio	13925197	0000215768	26|	H.G.Z. No. 36	Pachuca de Soto	13010033	130102	200200	537-833	0236	00	01	00015797	LLAVE FIJA TIPO ESPAÑOLA, 11-14 MM.	09	09530007	099001	1CH000	2021M12	3	1,632.23	4,896.69
53201	Instrumental médico y de laboratorio	13925198	0000216153	26|	H.G.Z. No. 36	Pachuca de Soto	13010033	130102	200200	537-835	0010	00	01	00015816	SIERRA PARA ABRIR ANILLOS Y SORTIJAS TIPO PINZA DE 150 MM. A 170 MM. DE LONGITUD.	09	09530007	099001	1CH000	2021M12	3	2,118.11	6,354.33
53201	Instrumental médico y de laboratorio	13925199	0000216500	26|	H.G.Z. No. 36	Pachuca de Soto	13010033	130102	200200	537-857	2225	00	01	00016162	TIJERA UNIVERSAL PARA VENDAJES DE YESO, ANGULADA, PUNTA DE BOTON, UNA HOJA DENTADA Y PROTECCION EN LOS ANILLOS, LONGITUD DE 180 A 190 MM.	09	09530007	099001	1CH000	2021M12	2	293.24	586.48
53201	Instrumental médico y de laboratorio	13925200	0000215456	26|	H.G.Z. No. 36	Pachuca de Soto	13010033	130102	200200	537-209	0844	00	01	00013201	CIZALLA STILLE PARA CORTAR Y REMOVER YESO, DE 37 A 38 MM.	09	09530007	099001	1CH000	2021M12	1	9,480.30	9,480.30
53201	Instrumental médico y de laboratorio	13925201	0000215521	26|	H.G.Z. No. 36	Pachuca de Soto	13010033	130102	200200	537-301	0411	02	01	00013526	DILATADOR VAN BUREN, JUEGO DE 12 PZAS. CALIBRES DE 8 A 3 FR.	09	09530007	099001	1CH000	2021M12	11	10,344.76	113,792.36
53201	Instrumental médico y de laboratorio	13925202	0000215989	26|	H.G.Z. No. 36	Pachuca de Soto	13010033	130102	200200	537-716	0451	00	01	00015296	PORTAAGUJA FINOCHIETTO, RECTO, LONGITUD 27 CM.	09	09530007	099001	1CH000	2021M12	2	3,316.71	6,633.42
53201	Instrumental médico y de laboratorio	13925203	0000215452	26|	H.G.Z. No. 36	Pachuca de Soto	13010033	130102	200200	537-702	5787	00	01	00014890	PINZA LEES, ANGULO A 90 GRADOS DE 230 A 240 MM	09	09530007	099001	1CH000	2021M12	2	6,780.03	13,560.06
53201	Instrumental médico y de laboratorio	13925204	0000215453	26|	H.G.Z. No. 36	Pachuca de Soto	13010033	130102	200200	537-702	5795	00	01	00014891	PINZA LEES, ANGULO A 90 GRADOS DE 250 A 260 MM	09	09530007	099001	1CH000	2021M12	2	6,634.14	13,268.28
53201	Instrumental médico y de laboratorio	13925205	0000215522	26|	H.G.Z. No. 36	Pachuca de Soto	13010033	130102	200200	537-301	3670	00	01	00013561	DILATADOR DITTEL	09	09530007	099001	1CH000	2021M12	1	1,119.66	1,119.66
53201	Instrumental médico y de laboratorio	13925206	0000215383	26|	H.G.Z. No. 36	Pachuca de Soto	13010033	130102	200200	537-814	8166	01	01	00015511	SEPARADOR DENIS BROWN	09	09530007	099001	1CH000	2021M12	3	14,437.44	43,312.32
53201	Instrumental médico y de laboratorio	13925207	0000215439	26|	H.G.Z. No. 36	Pachuca de Soto	13010033	130102	200200	537-702	2107	01	01	00014555	PINZA DUVAL RECTA	09	09530007	099001	1CH000	2021M12	4	2,117.55	8,470.20
53201	Instrumental médico y de laboratorio	13925208	0000215988	26|	H.G.Z. No. 36	Pachuca de Soto	13010033	130102	200200	537-716	0139	02	01	00015279	PORTA AGUJAS CASTROVIEJO O MICRO CASTROVIEJO, CURVO, CON RETEN, LONGITUD DE 9 MM.	09	09530007	099001	1CH000	2021M12	3	4,562.14	13,686.42
53201	Instrumental médico y de laboratorio	13925209	0000215611	26|	H.G.Z. No. 36	Pachuca de Soto	13010033	130102	200200	537-716	0287	00	01	00015284	PORTA AGUJA HALSEY O WEBSTER, QUIJADA LISA, LONGITUD 12 CM.	09	09530007	099001	1CH000	2021M12	2	687.25	1,374.50
53201	Instrumental médico y de laboratorio	13925210	0000216712	26|	H.G.Z. No. 36	Pachuca de Soto	13010033	130102	200200	537-857	0179	02	01	00016005	TIJERA STEVENS, RECTA, PUNTAS AGUDAS	09	09530007	099001	1CH000	2021M12	2	771.47	1,542.94
53201	Instrumental médico y de laboratorio	13925211	0000216334	26|	H.G.Z. No. 36	Pachuca de Soto	13010033	130102	200200	537-702	6918	00	01	00015003	PINZA MILLIN, ANGULADA, QUIJADA EN FORMA DE T, LONGITUD DE 23 A 24 MM.	09	09530007	099001	1CH000	2021M12	2	3,441.65	6,883.30
53201	Instrumental médico y de laboratorio	13925212	0000216081	26|	H.G.Z. No. 36	Pachuca de Soto	13010033	130102	200200	537-375	0438	00	01	00013845	ESPECULO IVES-FANSLER.	09	09530007	099001	1CH000	2021M12	3	3,176.05	9,528.15
53201	Instrumental médico y de laboratorio	13925213	0000216457	26|	H.G.Z. No. 36	Pachuca de Soto	13010033	130102	200200	537-383	0040	00	01	00013861	ESPEJO PRATT, CON TORNILLO DE GRADUACION, 15 CM DE LONGITUD	09	09530007	099001	1CH000	2021M12	5	5,195.81	25,979.05
53201	Instrumental médico y de laboratorio	13925214	0000215333	26|	H.G.Z. No. 36	Pachuca de Soto	13010033	130102	200200	537-383	2095	01	01	00013872	ESPEJO ANO-RECTAL SIMS, BIVALVO CON TORNILLO DE GRADUACION.	09	09530007	099001	1CH000	2021M12	6	4,216.14	25,296.84
53201	Instrumental médico y de laboratorio	13925215	0000215320	26|	H.G.Z. No. 36	Pachuca de Soto	13010033	130102	200200	537-440	1437	00	01	00014013	GANCHO PRATT O CRYPT PARA CRIPTA.	09	09530007	099001	1CH000	2021M12	9	1,678.00	15,102.00
53201	Instrumental médico y de laboratorio	13925216	0000216062	26|	H.G.Z. No. 36	Pachuca de Soto	13010033	130102	200200	537-702	6629	00	01	00014974	PINZA RUSS-MODEL, PARA DISECCION, CON DIENTES FENESTRADA, LONGITUD DE 2 MM.	09	09530007	099001	1CH000	2021M12	5	640.83	3,204.15

GOBIERNO DE MÉXICO | IMSS

DIRECCIÓN DE FINANZAS
UNIDAD DE OPERACIÓN FINANCIERA
COORDINACIÓN DE PRESUPUESTO E
INFORMACIÓN PROGRAMÁTICA

México 2021 Año de la Independencia

Anexo 1 Equipamiento 2021

Clave de cartera SHCP : 1650GYR0061
No. solicitud de SHCP : 48575

No. de programa o proyecto PREI : 15130001
Cuenta contable PREI: 13350109

OLI No.: 270 / 1566

Nombre del programa o proyecto : Construcción del Hospital General de Zona de 170 camas en el municipio de Pachuca, Hidalgo

cifras en pesos

Clave COG	Nombre de clave COG	ID de Transac.	ID de Solicitud	CUR	Nombre de la Unidad	PREI Milenium Presupuesto del Destino del Bien				SAI				PREI		PREI Milenium Control de Compromisos					Monto autorizado		
						Municipio /Estado	Ubicación	UI	Centro de Costo	GPO-CEN	ESP	DIF	VAR	ID de Artículo	Descripción	URG	URG Ubicación	UI	Centro de Costo	Periodo Pptal	No. de bienes	Precio Unitario con IVA	Importe Total con IVA
53201	Instrumental médico y de laboratorio	13925217	0000215953	26|	H.G.Z. No. 36	Pachuca de Soto	13010033	130102	200200	537-814	8489	01	01	00015537	SEPARADOR SMITH-BUIE, LONGITUD DEL BRAZO 155 MM, APERTURA 11 MM, VALVAS DE 58 MM DE LARGO X 23 MM DE ANCHO.	09	09530007	099001	1CH000	2021M12	7	15,137.31	105,961.17
53201	Instrumental médico y de laboratorio	13925218	0000216008	26|	H.G.Z. No. 36	Pachuca de Soto	13010033	130102	200200	537-702	5266	00	01	00014838	PINZA YEOMAN, MORDIDA ACODADA HACIA ABAJO DE 330 MM.	09	09530007	099001	1CH000	2021M12	4	17,457.65	69,830.60
53201	Instrumental médico y de laboratorio	13925219	0000215253	26|	H.G.Z. No. 36	Pachuca de Soto	13010033	130102	200200	537-702	3634	00	01	00014681	PINZA PARA BIOPSIA RECTAL O YEOMAN, QUIJADA RECTA	09	09530007	099001	1CH000	2021M12	4	11,903.48	47,613.92
53201	Instrumental médico y de laboratorio	13925220	0000216378	26|	H.G.Z. No. 36	Pachuca de Soto	13010033	130102	200200	537-702	1448	00	01	00014529	PINZA YASARGIL, LONGITUD 18 CM.	09	09530007	099001	1CH000	2021M12	6	3,389.64	20,337.84
53201	Instrumental médico y de laboratorio	13925221	0000215819	26|	H.G.Z. No. 36	Pachuca de Soto	13010033	130102	200200	537-702	4392	00	01	00014752	PINZA YASARGIL, PORTA CLIPS MINI, RECTA, DE 18 MM. DE	09	09530007	099001	1CH000	2021M12	6	21,178.38	127,070.28
53201	Instrumental médico y de laboratorio	13925222	0000215256	26|	H.G.Z. No. 36	Pachuca de Soto	13010033	130102	200200	537-702	4400	00	01	00014753	PINZA YASARGIL, TIPO BAYONETA, PORTA CLIPS ESTANDAR, DE 17 MM. DE LONGITUD.	09	09530007	099001	1CH000	2021M12	3	15,692.02	47,076.06
53201	Instrumental médico y de laboratorio	13925223	0000215444	26|	H.G.Z. No. 36	Pachuca de Soto	13010033	130102	200200	537-702	4418	00	01	00014754	PINZA YASARGIL, TIPO BAYONETA, PORTA CLIPS MINI, DE 17 MM. DE LONGITUD.	09	09530007	099001	1CH000	2021M12	3	21,179.49	63,538.47
53201	Instrumental médico y de laboratorio	13925224	0000216191	26|	H.G.Z. No. 36	Pachuca de Soto	13010033	130102	200200	537-702	5282	00	01	00014840	PINZA CASPAR, APLICADORA DE CLIPS ESTANDAR, RECTA, CON SISTEMA DE ROTACION A 36 GRADOS.	09	09530007	099001	1CH000	2021M12	3	25,008.99	75,026.97
53201	Instrumental médico y de laboratorio	13925225	0000215824	26|	H.G.Z. No. 36	Pachuca de Soto	13010033	130102	200200	537-702	5290	00	01	00014841	PINZA CASPAR, APLICADORA DE MINI CLIPS, QUIJADA RECTA Y CON SISTEMA DE ROTACION A 36 GRADOS.	09	09530007	099001	1CH000	2021M12	3	25,008.99	75,026.97
53201	Instrumental médico y de laboratorio	13925226	0000215451	26|	H.G.Z. No. 36	Pachuca de Soto	13010033	130102	200200	537-702	5308	00	01	00014842	PINZA CASPAR, APLICADORA DE CLIPS ESTANDAR, QUIJADA ANGULADA A 45 GRADOS Y CON SISTEMA DE ROTACION A 36 GRADOS.	09	09530007	099001	1CH000	2021M12	3	25,008.99	75,026.97
53201	Instrumental médico y de laboratorio	13925227	0000215825	26|	H.G.Z. No. 36	Pachuca de Soto	13010033	130102	200200	537-702	5316	00	01	00014843	PINZA CASPAR, APLICADORA DE MINI CLIPS, QUIJADA ANGULADA A 45 GRADOS Y CON SISTEMA DE ROTACION A 36 GRADOS.	09	09530007	099001	1CH000	2021M12	3	25,008.99	75,026.97
53201	Instrumental médico y de laboratorio	13925228	0000216313	26|	H.G.Z. No. 36	Pachuca de Soto	13010033	130102	200200	537-702	0010	00	01	00014397	PINZA ADSON, EN BAYONETA, CON DIENTES, 18.5 CM DE LONGITUD.	09	09530007	099001	1CH000	2021M12	9	443.41	3,990.69
53201	Instrumental médico y de laboratorio	13925229	0000216473	26|	H.G.Z. No. 36	Pachuca de Soto	13010033	130102	200200	537-702	0358	00	01	00014428	PINZA DANDY, ESTRIADA,LONGITUD 12 MM.	09	09530007	099001	1CH000	2021M12	420	900.06	378,025.20
53201	Instrumental médico y de laboratorio	13925230	0000215975	26|	H.G.Z. No. 36	Pachuca de Soto	13010033	130102	200200	537-703	2056	00	01	00015064	PINZA ADSON, EN BAYONETA, SIN DIENTES, 18.5 CM DE LONGITUD.	09	09530007	099001	1CH000	2021M12	21	747.35	15,694.35
53201	Instrumental médico y de laboratorio	13925231	0000216024	26|	H.G.Z. No. 36	Pachuca de Soto	13010033	130102	200200	537-130	0012	00	01	00012894	BERBIQUI HUDSON, CON EXTENSION PARA BROCAS Y FRESAS.	09	09530007	099001	1CH000	2021M12	9	16,736.00	150,624.00
53201	Instrumental médico y de laboratorio	13925232	0000216210	26|	H.G.Z. No. 36	Pachuca de Soto	13010033	130102	200200	537-138	0329	00	01	00012897	BROCA HUDSON. 9, 14, 16, 22 MM. JUEGO.	09	09530007	099001	1CH000	2021M12	33	9,354.85	308,710.05
53201	Instrumental médico y de laboratorio	13925233	0000215649	26|	H.G.Z. No. 36	Pachuca de Soto	13010033	130102	200200	537-173	1075	00	01	00012967	CANULA CONE, CON MANDRIL, 12 POR 89 MM.	09	09530007	099001	1CH000	2021M12	12	794.01	9,528.12
53201	Instrumental médico y de laboratorio	13925234	0000216587	26|	H.G.Z. No. 36	Pachuca de Soto	13010033	130102	200200	537-209	0612	00	01	00013191	CIZALLA STILLE HORSLEY, 26.7 CM DE LONGITUD.	09	09530007	099001	1CH000	2021M12	3	12,852.23	38,556.69
53201	Instrumental médico y de laboratorio	13925235	0000215638	26|	H.G.Z. No. 36	Pachuca de Soto	13010033	130102	200200	537-227	0081	00	01	00013209	CONDUCTOR POPPEN, PARA SIERRA DE GIGLI, 27.9 CM DE LONGITUD.	09	09530007	099001	1CH000	2021M12	12	1,239.70	14,876.40

ANEXOS
DIVISIÓN DE CONTRATOS

GOBIERNO DE MÉXICO IMSS

DIRECCIÓN DE FINANZAS
UNIDAD DE OPERACIÓN FINANCIERA
COORDINACIÓN DE PRESUPUESTO E
INFORMACIÓN PROGRAMÁTICA

México 2021 Año de la Independencia

Anexo 1 Equipamiento 2021

Clave de cartera SHCP : 1650GYR0061
No. solicitud de SHCP : 48575

No. de programa o proyecto PREI : 15130001
Cuenta contable PREI: 13350109

OLI No.: 270 / 1566

Nombre del programa o proyecto : Construcción del Hospital General de Zona de 170 camas en el municipio de Pachuca, Hidalgo

cifras en pesos

						PREI Milenium Presupuesto del Destino del Bien				SAI				PREI		PREI Milenium Control de Compromisos					Monto autorizado		
Clave COG	Nombre de clave COG	ID de Transac.	ID de Solicitud	CUR	Nombre de la Unidad	Municipio /Estado	Ubicación	UI	Centro de Costo	GPO-GEN	ESP	DIF	VAR	ID de Artículo	Descripción	URG	URG Ubicación	UI	Centro de Costo	Periodo Pptal	No. de bienes	Precio Unitario con IVA	Importe Total con IVA
53201	Instrumental médico y de laboratorio	13925236	0000215639	26|	H.G.Z. No. 36	Pachuca de Soto	13010033	130102	200200	537-263	0227	01	01	00013245	CUCHARILLA LEMPERT, CON COPA DEL NO. O DE 2.6 MM. DE DIAMETRO. PARA CIRUGIA DE MASTOIDES. LONGITUD 2 CM.	09	09530007	099001	1CH000	2021M12	3	1,071.20	3,213.60
53201	Instrumental médico y de laboratorio	13925237	0000215830	26|	H.G.Z. No. 36	Pachuca de Soto	13010033	130102	200200	537-263	0243	01	01	00013246	CUCHARILLA LEMPERT, CON COPA DEL NO. 1 O DE 3. MM. DE DIAMETRO, PARA CIRUGIA DE MASTOIDES. LONGITUD 2 CM.	09	09530007	099001	1CH000	2021M12	3	1,071.20	3,213.60
53201	Instrumental médico y de laboratorio	13925238	0000215640	26|	H.G.Z. No. 36	Pachuca de Soto	13010033	130102	200200	537-263	0524	00	01	00013269	CUCHARILLA CLOWARD, NO. 4.	09	09530007	099001	1CH000	2021M12	3	3,340.80	10,022.40
53201	Instrumental médico y de laboratorio	13925239	0000216390	26|	H.G.Z. No. 36	Pachuca de Soto	13010033	130102	200200	537-263	0532	00	01	00013270	CUCHARILLA CLOWARD. NO. 5.	09	09530007	099001	1CH000	2021M12	3	3,340.80	10,022.40
53201	Instrumental médico y de laboratorio	13925240	0000215684	26|	H.G.Z. No. 36	Pachuca de Soto	13010033	130102	200200	537-263	1654	00	01	00013373	CUCHARILLA LEMPERT, CON COPA DEL NO. O DE 2.4 MM. DE DIAMETRO, PARA CIRUGIA DE MASTOIDES.	09	09530007	099001	1CH000	2021M12	3	1,071.20	3,213.60
53201	Instrumental médico y de laboratorio	13925241	0000215321	26|	H.G.Z. No. 36	Pachuca de Soto	13010033	130102	200200	537-263	1662	00	01	00013374	CUCHARILLA LEMPERT, CON COPA DEL NO. O DE 2. MM. DE DIAMETRO, PARA CIRUGIA DE	09	09530007	099001	1CH000	2021M12	3	1,071.20	3,213.60
53201	Instrumental médico y de laboratorio	13925242	0000216258	26|	H.G.Z. No. 36	Pachuca de Soto	13010033	130102	200200	537-263	1670	00	01	00013375	CUCHARILLA LEMPERT, CON COPA DEL NO. O DE 1.8 MM. DE DIAMETRO, PARA CIRUGIA DE MASTOIDES.	09	09530007	099001	1CH000	2021M12	3	848.58	2,545.74
53201	Instrumental médico y de laboratorio	13925243	0000216257	26|	H.G.Z. No. 36	Pachuca de Soto	13010033	130102	200200	537-457	0074	00	01	00014022	GUBIA FULTON, CURVA, 19 CM DE LONGITUD.	09	09530007	099001	1CH000	2021M12	3	5,820.89	17,462.67
53201	Instrumental médico y de laboratorio	13925244	0000215887	26|	H.G.Z. No. 36	Pachuca de Soto	13010033	130102	200200	537-457	0082	00	01	00014023	GUBIA FULTON, RECTA, 19 CM DE LONGITUD.	09	09530007	099001	1CH000	2021M12	3	5,820.89	17,462.67
53201	Instrumental médico y de laboratorio	13925245	0000215552	26|	H.G.Z. No. 36	Pachuca de Soto	13010033	130102	200200	537-457	0181	00	01	00014029	GUBIA STILLE PUSKIN, DOBLE ARTICULACION.	09	09530007	099001	1CH000	2021M12	3	5,820.89	17,462.67
53201	Instrumental médico y de laboratorio	13925246	0000215356	26|	H.G.Z. No. 36	Pachuca de Soto	13010033	130102	200200	537-457	0199	00	01	00014030	GUBIA STILLE, DOBLE ARTICULACION, ANGULACION LATERAL, MORDIDA DE 6 MM.	09	09530007	099001	1CH000	2021M12	3	7,407.80	22,223.40
53201	Instrumental médico y de laboratorio	13925247	0000215737	26|	H.G.Z. No. 36	Pachuca de Soto	13010033	130102	200200	537-457	0322	00	01	00014043	GUBIA OLIVECRONA, CURVA DE 195 A 25 MM. DE LONGITUD.	09	09530007	099001	1CH000	2021M12	3	2,719.51	8,158.53
53201	Instrumental médico y de laboratorio	13925248	0000216299	26|	H.G.Z. No. 36	Pachuca de Soto	13010033	130102	200200	537-561	0028	00	01	00014113	LEGRA ADSON, RECTA, 17 CM DE LONGITUD.	09	09530007	099001	1CH000	2021M12	3	1,212.33	3,636.99
53201	Instrumental médico y de laboratorio	13925249	0000216301	26|	H.G.Z. No. 36	Pachuca de Soto	13010033	130102	200200	537-565	0149	00	01	00014136	LEGRA HOEN, 15 MM POR 18.4 CM DE LONGITUD.	09	09530007	099001	1CH000	2021M12	3	1,263.60	3,790.80
53201	Instrumental médico y de laboratorio	13925250	0000216484	26|	H.G.Z. No. 36	Pachuca de Soto	13010033	130102	200200	537-565	0198	00	01	00014141	LEGRA SEMB, CON BORDE REDONDO CORTANTE.	09	09530007	099001	1CH000	2021M12	3	1,321.50	3,964.50
53201	Instrumental médico y de laboratorio	13925251	0000215568	26|	H.G.Z. No. 36	Pachuca de Soto	13010033	130102	200200	537-696	0075	00	01	00014388	PERFORADOR CONE, 12 MM X 22.9 CM.	09	09530007	099001	1CH000	2021M12	12	14,919.98	179,039.76
53201	Instrumental médico y de laboratorio	13925252	0000715931	26|	H.G.Z. No. 36	Pachuca de Soto	13010033	130102	200200	537-696	0521	00	01	00014394	PERFORADOR CONE, PARA CRANEO, NIÑOS.	09	09530007	099001	1CH000	2021M12	9	14,920.17	134,281.53
53201	Instrumental médico y de laboratorio	13925253	0000216471	26|	H.G.Z. No. 36	Pachuca de Soto	13010033	130102	200200	537-702	0176	00	01	00014412	PINZA PROTECTORA, CON UN ORIFICIO EN EL EXTREMO, ESTRIAS TRANSVERSALES CON CREMALLERA, LONGITUD DE 15 A 16 MM.	09	09530007	099001	1CH000	2021M12	18	3,835.40	69,037.20
53201	Instrumental médico y de laboratorio	13925254	0000216184	26|	H.G.Z. No. 36	Pachuca de Soto	13010033	130102	200200	537-702	0887	00	01	00014479	PINZA LOVE GRUENWALD.	09	09530007	099001	1CH000	2021M12	3	9,670.95	29,012.85
53201	Instrumental médico y de laboratorio	13925255	0000216380	26|	H.G.Z. No. 36	Pachuca de Soto	13010033	130102	200200	537-702	3774	00	01	00014692	PINZA CORTANTE RECTA PARA DISCO DE 18 MM. DE LONGITUD CON MORDIDA HACIA ABAJO DE 3 X 1 MM.	09	09530007	099001	1CH000	2021M12	3	10,174.08	30,522.24

GOBIERNO DE MÉXICO | IMSS

DIRECCIÓN DE FINANZAS
UNIDAD DE OPERACIÓN FINANCIERA
COORDINACIÓN DE PRESUPUESTO E
INFORMACIÓN PROGRAMÁTICA

México 2021 Año de la Independencia

Anexo 1 Equipamiento 2021

Clave de cartera SHCP : 1650GYR0061
No. solicitud de SHCP : 48575
No. de programa o proyecto PREI : 15130001
Cuenta contable PREI: 13350109
OLI No.: 270 / 1566

Nombre del programa o proyecto : Construcción del Hospital General de Zona de 170 camas en el municipio de Pachuca, Hidalgo

cifras en pesos

Clave COG	Nombre de clave COG	ID de Transac.	ID de Solicitud	CUR	Nombre de la Unidad	PREI Milenium Presupuesto del Destino del Bien				SAI				PREI		PREI Milenium Control de Compromisos					Monto autorizado		
						Municipio /Estado	Ubicación	UI	Centro de Costo	GPO-GEN	ESP	DIF	VAR	ID de Artículo	Descripción	URG	URG Ubicación	UI	Centro de Costo	Periodo Pptal	No. de bienes	Precio Unitario con IVA	Importe Total con IVA
53201	Instrumental médico y de laboratorio	13925256	0000215813	26|	H.G.Z. No. 36	Pachuca de Soto	13010033	130102	200200	537-702	3782	00	01	00014693	PINZA CORTANTE RECTA PARA DISCO DE 18 MM. DE LONGITUD CON MORDIDA HACIA ARRIBA DE 3 X 1 MM.	09	09530007	099001	1CH000	2021M12	3	9,598.96	28,796.88
53201	Instrumental médico y de laboratorio	13925257	0000216001	26|	H.G.Z. No. 36	Pachuca de Soto	13010033	130102	200200	537-702	3998	00	01	00014714	PINZA KERRISON CON MORDIDA DE 3 MM. HACIA ABAJO, CON ANGULO A 9 GRADOS Y 18 MM. DE	09	09530007	099001	1CH000	2021M12	9	14,334.39	129,009.51
53201	Instrumental médico y de laboratorio	13925258	0000215787	26|	H.G.Z. No. 36	Pachuca de Soto	13010033	130102	200200	537-703	5109	00	01	00015128	PINZA FERRIS SMITH, RECTA, MORDIDA DE 4 MM. LONGITUD DE 12 MM.	09	09530007	099001	1CH000	2021M12	6	9,594.92	57,569.52
53201	Instrumental médico y de laboratorio	13925259	0000215788	26|	H.G.Z. No. 36	Pachuca de Soto	13010033	130102	200200	537-703	5919	00	01	00015143	PINZA CLOWARD, RECTA, MORDIDA 6 X 12, 17.8 CM DE LONGITUD.	09	09530007	099001	1CH000	2021M12	3	9,259.19	27,777.57
53201	Instrumental médico y de laboratorio	13925260	0000215574	26|	H.G.Z. No. 36	Pachuca de Soto	13010033	130102	200200	537-814	0353	00	01	00015426	SEPARADOR CLOWARD, CON TRES HOJAS MALEABLES Y MECANISMO DE AUTORRETENCION.	09	09530007	099001	1CH000	2021M12	3	23,778.09	71,334.27
53201	Instrumental médico y de laboratorio	13925261	0000216127	26|	H.G.Z. No. 36	Pachuca de Soto	13010033	130102	200200	537-814	0387	00	01	00015427	SEPARADOR GREENBERG, UNIVERSAL, CON MECANISMO DE AUTORRETENCION, BARRA CRUZADA HEXAGONAL, BARRAS PRIMARIA Y SECUNDARIA, Y BRAZOS SEPARADORES CORTO Y LARGO, DESCANSO DE BRAZO, 5 HOJAS DE LONGITUD	09	09530007	099001	1CH000	2021M12	3	417,025.45	1,251,076.35
53201	Instrumental médico y de laboratorio	13925262	0000216321	26|	H.G.Z. No. 36	Pachuca de Soto	13010033	130102	200200	537-814	0601	00	01	00015431	SEPARADOR TAYLOR. TAMA O CHICO.	09	09530007	099001	1CH000	2021M12	3	1,398.69	4,196.07
53201	Instrumental médico y de laboratorio	13925263	0000215958	26|	H.G.Z. No. 36	Pachuca de Soto	13010033	130102	200200	537-814	8844	00	01	00015572	SEPARADOR TAYLOR, TAMAÑO GRANDE	09	09530007	099001	1CH000	2021M12	3	1,824.89	5,474.67
53201	Instrumental médico y de laboratorio	13925264	0000216499	26|	H.G.Z. No. 36	Pachuca de Soto	13010033	130102	200200	537-892	0051	00	01	00016175	TREFINA SCOVILLE, PARA BERBIQUI HUDSON, 25 MM.	09	09530007	099001	1CH000	2021M12	9	12,528.00	112,752.00
53201	Instrumental médico y de laboratorio	13925265	0000215839	26|	H.G.Z. No. 36	Pachuca de Soto	13010033	130102	200200	537-138	0576	00	01	00012898	BROCA MC KENZIE, PERFORADORA, 13 MM POR 9.8 CM DE LONGITUD.	09	09530007	099001	1CH000	2021M12	24	2,795.31	67,087.44
53201	Instrumental médico y de laboratorio	13925266	0000216025	26|	H.G.Z. No. 36	Pachuca de Soto	13010033	130102	200200	537-173	1083	00	01	00012968	CANULA CONE, CON MANDRIL, 14 POR 89 MM.	09	09530007	099001	1CH000	2021M12	6	2,382.60	14,295.60
53201	Instrumental médico y de laboratorio	13925267	0000216026	26|	H.G.Z. No. 36	Pachuca de Soto	13010033	130102	200200	537-173	1091	01	01	00012969	CANULA CONE, CON MANDRIL, 16 POR 89 MM.	09	09530007	099001	1CH000	2021M12	9	1,043.51	9,391.59
53201	Instrumental médico y de laboratorio	13925268	0000216200	26|	H.G.Z. No. 36	Pachuca de Soto	13010033	130102	200200	537-263	0094	00	01	00013241	CUCHARILLA COBB. NO. 3.	09	09530007	099001	1CH000	2021M12	12	3,671.97	44,063.64
53201	Instrumental médico y de laboratorio	13925269	0000215898	26|	H.G.Z. No. 36	Pachuca de Soto	13010033	130102	200200	537-370	0086	00	01	00013781	ESPATULA CUSHING, 17 CM DE LONGITUD.	09	09530007	099001	1CH000	2021M12	6	353.09	2,118.54
53201	Instrumental médico y de laboratorio	13925270	0000216080	26|	H.G.Z. No. 36	Pachuca de Soto	13010033	130102	200200	537-370	1050	00	01	00013817	ESPATULA CEREBRAL DAVIS, EN FORMA DE ABATELENGUA, MALEABLE, DE 15 A 16 MM. DE ANCHO X 18 MM. DE LONGITUD.	09	09530007	099001	1CH000	2021M12	6	464.80	2,788.80
53201	Instrumental médico y de laboratorio	13925271	0000216255	26|	H.G.Z. No. 36	Pachuca de Soto	13010033	130102	200200	537-440	1445	00	01	00014014	GANCHO SACHS, PARA DURAMADRE, DE UN GARFIO AGUDO, LONGITUD DE 18 A 21 MM.	09	09530007	099001	1CH000	2021M12	12	696.00	8,352.00
53201	Instrumental médico y de laboratorio	13925272	0000216192	26|	H.G.Z. No. 36	Pachuca de Soto	13010033	130102	200200	537-702	5357	00	01	00014847	PINZA DEVILBISS, CRANEAL, DE 25 A 21 MM. DE LONGITUD.	09	09530007	099001	1CH000	2021M12	9	12,669.56	114,026.04
53201	Instrumental médico y de laboratorio	13925273	0000215650	26|	H.G.Z. No. 36	Pachuca de Soto	13010033	130102	200200	537-173	2321	01	01	00013027	CANULA ELSBERG DE 5 FR.	09	09530007	099001	1CH000	2021M12	3	1,247.59	3,742.77
53201	Instrumental médico y de laboratorio	13925274	0000216213	26|	H.G.Z. No. 36	Pachuca de Soto	13010033	130102	200200	537-173	2339	01	01	00013028	CANULA ELSBERG DE 7 FR.	09	09530007	099001	1CH000	2021M12	3	1,247.59	3,742.77
53201	Instrumental médico y de laboratorio	13925275	0000215467	26|	H.G.Z. No. 36	Pachuca de Soto	13010033	130102	200200	537-173	2347	01	01	00013029	CANULA ELSBERG DE 9 FR.	09	09530007	099001	1CH000	2021M12	3	1,247.59	3,742.77
53201	Instrumental médico y de laboratorio	13925276	0000216614	26|	H.G.Z. No. 36	Pachuca de Soto	13010033	130102	200200	537-263	1548	00	01	00013362	CUCHARILLA COBB NO. .	09	09530007	099001	1CH000	2021M12	6	3,802.21	22,813.26

ANEXOS
DIVISIÓN DE COMPRAS

Anexo 1 Equipamiento 2021

Clave de cartera SHCP : 1650GYR0061 No. de programa o proyecto PREI : 15130001 OLI No.: 270 / 1566
No. solicitud de SHCP : 48575 Cuenta contable PREI: 13350109

Nombre del programa o proyecto : Construcción del Hospital General de Zona de 170 camas en el municipio de Pachuca, Hidalgo

cifras en pesos

Clave COG	Nombre de clave COG	ID de Transac.	ID de Solicitud	CUR	Nombre de la Unidad	PREI Milenium Presupuesto del Destino del Bien				SAI				PREI		PREI Milenium Control de Compromisos					Monto autorizado		
						Municipio /Estado	Ubicación	UI	Centro de Costo	GPO-GEN	ESP	DIF	VAR	ID de Articulo	Descripción	URG	URG Ubicación	UI	Centro de Costo	Periodo Prptal	No. de bienes	Precio Unitario con IVA	Importe Total con IVA
53201	Instrumental médico y de laboratorio	13925277	0000215683	26|	H.G.Z. No. 36	Pachuca de Soto	13010033	130102	200200	537-263	1555	00	01	00013363	CUCHARILLA COBB NO. 1.	09	09530007	099001	1CH000	2021M12	6	3,672.52	22,035.12
53201	Instrumental médico y de laboratorio	13925278	0000215310	26|	H.G.Z. No. 36	Pachuca de Soto	13010033	130102	200200	537-263	1563	00	01	00013364	CUCHARILLA COBB NO. 2.	09	09530007	099001	1CH000	2021M12	6	3,672.52	22,035.12
53201	Instrumental médico y de laboratorio	13925279	0000215327	26|	H.G.Z. No. 36	Pachuca de Soto	13010033	130102	200200	537-327	2896	00	01	00013686	ELEVADOR CUSHING O MARTIN CUSHING, HOJA DE 6 A 7 MM. DE ANCHO, LONGITUD DE 17 A 195 MM.	09	09530007	099001	1CH000	2021M12	6	1,111.95	6,671.70
53201	Instrumental médico y de laboratorio	13925280	0000215693	26|	H.G.Z. No. 36	Pachuca de Soto	13010033	130102	200200	537-440	1049	00	01	00013976	GANCHO DANDY.	09	09530007	099001	1CH000	2021M12	12	845.86	10,150.32
53201	Instrumental médico y de laboratorio	13925281	0000215694	26|	H.G.Z. No. 36	Pachuca de Soto	13010033	130102	200200	537-440	1338	00	01	00014003	GANCHO ADSON, DE 2 MM. DE LONGITUD.	09	09530007	099001	1CH000	2021M12	6	821.73	4,930.38
53201	Instrumental médico y de laboratorio	13925282	0000215517	26|	H.G.Z. No. 36	Pachuca de Soto	13010033	130102	200200	537-457	0090	01	01	00014024	GUBIA LEKSELL O LEKSELL-STILLE, ANGULADA, PUNTA ANCHA, LONGITUD DE 229 A 25 MM.	09	09530007	099001	1CH000	2021M12	6	7,406.68	44,440.08
53201	Instrumental médico y de laboratorio	13925283	0000216480	26|	H.G.Z. No. 36	Pachuca de Soto	13010033	130102	200200	537-457	0223	00	01	00014033	GUBIA ECHLIN, PUNTA ANCHA, LONGITUD DE 23 MM.	09	09530007	099001	1CH000	2021M12	12	7,406.12	88,873.44
53201	Instrumental médico y de laboratorio	13925284	0000216570	26|	H.G.Z. No. 36	Pachuca de Soto	13010033	130102	200200	537-702	4004	00	01	00014715	PINZA LOVE GRUENWALD, RECTA, MORDIDA DE 3 X 1 MM., LONGITUD DE 18 MM.	09	09530007	099001	1CH000	2021M12	3	9,247.92	27,743.76
53201	Instrumental médico y de laboratorio	13925285	0000216185	26|	H.G.Z. No. 36	Pachuca de Soto	13010033	130102	200200	537-702	4061	00	01	00014721	PINZA TIPO KERRISON CON MORDIDA DE 5 MM. HACIA ABAJO, CON ANGULO A 9 GRADOS Y 18 MM. DE LONGITUD.	09	09530007	099001	1CH000	2021M12	6	14,250.94	85,505.64
53201	Instrumental médico y de laboratorio	13925286	0000215982	26|	H.G.Z. No. 36	Pachuca de Soto	13010033	130102	200200	537-703	5869	01	01	00015141	PINZA KERRISON, MORDIDA DE 5 MM., LONGITUD DEL VASTAGO DE 9 A 1 MM.	09	09530007	099001	1CH000	2021M12	6	7,487.71	44,926.26
53201	Instrumental médico y de laboratorio	13925287	0000216717	26|	H.G.Z. No. 36	Pachuca de Soto	13010033	130102	200200	537-716	0873	00	01	00015326	PORTA AGUJAS CRILE WOOD, RECTO, QUIJADA ESTRIADA, LONGITUD DE 145 A 15 MM.	09	09530007	099001	1CH000	2021M12	6	1,651.70	9,910.20
53201	Instrumental médico y de laboratorio	13925288	0000216675	26|	H.G.Z. No. 36	Pachuca de Soto	13010033	130102	200200	537-814	1088	00	01	00015447	SEPARADOR WEITLANER, AGUDO,8 X 16 CM DE LONGITUD.	09	09530007	099001	1CH000	2021M12	6	2,645.96	15,875.76
53201	Instrumental médico y de laboratorio	13925289	0000215814	26|	H.G.Z. No. 36	Pachuca de Soto	13010033	130102	200200	537-702	3915	00	01	00014706	PINZA FERRIS-SMITH-KERRISON, ANGULADA A 4 GRADOS, MORDIDA DE 5 MM. DE 18 MM DE LONGITUD.	09	09530007	099001	1CH000	2021M12	3	15,687.25	47,061.75
53201	Instrumental médico y de laboratorio	13925290	0000216400	26|	H.G.Z. No. 36	Pachuca de Soto	13010033	130102	200200	537-173	0325	00	01	00012943	CANULA CONE, 9 FR DE CALIBRE (3 MM)	09	09530007	099001	1CH000	2021M12	3	10,256.47	30,769.41
53201	Instrumental médico y de laboratorio	13925291	0000215350	26|	H.G.Z. No. 36	Pachuca de Soto	13010033	130102	200200	537-702	0192	01	01	00014414	PINZA CUSHING O TAYLOR, CON DIENTES	09	09530007	099001	1CH000	2021M12	3	1,876.47	5,629.41
53201	Instrumental médico y de laboratorio	13925292	0000216472	26|	H.G.Z. No. 36	Pachuca de Soto	13010033	130102	200200	537-702	0200	00	01	00014415	PINZA CUSHING, ESTRIADA	09	09530007	099001	1CH000	2021M12	3	1,333.20	3,999.60
53201	Instrumental médico y de laboratorio	13925293	0000215952	26|	H.G.Z. No. 36	Pachuca de Soto	13010033	130102	200200	537-814	8257	01	01	00015520	SEPARADOR JANSEN-MASTOID	09	09530007	099001	1CH000	2021M12	3	6,629.75	19,889.25
53201	Instrumental médico y de laboratorio	13925294	0000215822	26|	H.G.Z. No. 36	Pachuca de Soto	13010033	130102	200200	537-702	4764	00	01	00014789	PINZA MIXTER O GEMINI, CON ESTRIAS TRANSVERSALES, DE 270 A 280 MM.	09	09530007	099001	1CH000	2021M12	8	1,693.54	13,548.32
53201	Instrumental médico y de laboratorio	13925295	0000215636	26|	H.G.Z. No. 36	Pachuca de Soto	13010033	130102	200200	537-702	5985	00	01	00014910	PINZA ALLIS-ADAIR, CON 1 X 11 DIENTES, LONGITUD DE 15 A 155 MM.	09	09530007	099001	1CH000	2021M12	20	2,023.71	40,474.20
53201	Instrumental médico y de laboratorio	13925296	0000215250	26|	H.G.Z. No. 36	Pachuca de Soto	13010033	130102	200200	537-702	2388	01	01	00014583	PINZAS DE DISECCION DEBACKEY CON PUNTA DE 2.0 MM.	09	09530007	099001	1CH000	2021M12	2	1,722.50	3,445.00
53201	Instrumental médico y de laboratorio	13925297	0000216572	26|	H.G.Z. No. 36	Pachuca de Soto	13010033	130102	200200	537-702	4202	00	01	00014735	PINZA ESTANDAR RECTA, CON DIENTES, DE 25 A 26 MM.	09	09530007	099001	1CH000	2021M12	4	435.38	1,741.52
53201	Instrumental médico y de laboratorio	13925298	0000215827	26|	H.G.Z. No. 36	Pachuca de Soto	13010033	130102	200200	537-702	6041	00	01	00014916	PINZA CARMALT O ROCHESTER-CARMALT, CURVA, LONGITUD DE 2 A 25 MM.	09	09530007	099001	1CH000	2021M12	46	1,420.61	65,348.06

GOBIERNO DE MÉXICO

IMSS

DIRECCIÓN DE FINANZAS
UNIDAD DE OPERACIÓN FINANCIERA
COORDINACIÓN DE PRESUPUESTO E
INFORMACION PROGRAMÁTICA

México 2021 Año de la Independencia

Anexo 1 Equipamiento 2021

Clave de cartera SHCP : 1650GYR0061
No. solicitud de SHCP : 48575

No. de programa o proyecto PREI : 15130001
Cuenta contable PREI: 13350109

OLI No.: 270 / 1566

Nombre del programa o proyecto : Construcción del Hospital General de Zona de 170 camas en el municipio de Pachuca, Hidalgo

cifras en pesos

Clave COG	Nombre de clave COG	ID de Transac.	ID de Solicitud	CUR	Nombre de la Unidad	PREI Milenium Presupuesto del Destino del Bien				SAI				PREI		PREI Milenium Control de Compromisos					Monto autorizado		
						Municipio /Estado	Ubicación	UI	Centro de Costo	GPO-GEN	ESP	DIF	VAR	ID de Artículo	Descripción	URG	URG Ubicación	UI	Centro de Costo	Periodo Pptal	No. de bienes	Precio Unitario con IVA	Importe Total con IVA
53201	Instrumental médico y de laboratorio	13925299	0000215798	26|	H.G.Z. No. 36	Pachuca de Soto	13010033	130102	200200	537-857	0708	01	01	0016030	TIJERA DIETHRICH O DIETHRICH-HEGEMANN, ANGULADA DE 120 GRADOS A 125 GRADOS, LONGITUD DE 170 A 180 MM.	09	09530007	099001	1CH000	2021M12	2	5,406.30	10,812.60
53201	Instrumental médico y de laboratorio	13925300	0000216347	26|	H.G.Z. No. 36	Pachuca de Soto	13010033	130102	200200	537-703	4169	01	01	0015098	PINZA TIPO BULLDOG, RECTA, ATRAUMATICA, LONGITUD DE 7 A 75 MM.	09	09530007	099001	1CH000	2021M12	4	2,909.88	11,639.52
53201	Instrumental médico y de laboratorio	13925301	0000215600	26|	H.G.Z. No. 36	Pachuca de Soto	13010033	130102	200200	537-703	4185	01	01	0015099	PINZA TIPO BULLDOG, CURVA, ATRAUMATICA, LONGITUD DE 7 A 75 MM.	09	09530007	099001	1CH000	2021M12	4	2,778.76	11,115.04
53201	Instrumental médico y de laboratorio	13925302	0000215464	26|	H.G.Z. No. 36	Pachuca de Soto	13010033	130102	200200	537-173	0341	00	01	0012944	CANULA ADSON, 10 CM DE LONGITUD.	09	09530007	099001	1CH000	2021M12	2	844.27	1,688.54
53201	Instrumental médico y de laboratorio	13925303	0000215377	26|	H.G.Z. No. 36	Pachuca de Soto	13010033	130102	200200	537-814	1716	00	01	0015471	SEPARADOR BECKMAN, GARFIOS 4 X 4	09	09530007	099001	1CH000	2021M12	2	6,439.43	12,878.86
53201	Instrumental médico y de laboratorio	13925304	0000215247	26|	H.G.Z. No. 36	Pachuca de Soto	13010033	130102	200200	537-702	6298	00	01	0014941	PINZA HEANEY O HEANEY MODIFICADA 230 A 245 MM.	09	09530007	099001	1CH000	2021M12	8	1,639.54	13,116.32
53201	Instrumental médico y de laboratorio	13925305	0000215935	26|	H.G.Z. No. 36	Pachuca de Soto	13010033	130102	200200	537-920	0701	00	01	0016214	VALVA JACKSON	09	09530007	099001	1CH000	2021M12	2	1,573.00	3,146.00
53201	Instrumental médico y de laboratorio	13925306	0000216083	26|	H.G.Z. No. 36	Pachuca de Soto	13010033	130102	200200	537-426	0122	00	01	0013909	FORCEPS SIMPSON, DE HOJAS FENESTRADAS, 36 CM DE LONGITUD.	09	09530007	099001	1CH000	2021M12	4	14,770.34	59,081.36
53201	Instrumental médico y de laboratorio	13925307	0000215767	26|	H.G.Z. No. 36	Pachuca de Soto	13010033	130102	200200	537-814	9024	01	01	0015590	SEPARADOR DOYEN, VALVA DE 45 MM X 85 A 92 MM., LONGITUD DE 24 MM.	09	09530007	099001	1CH000	2021M12	2	2,258.89	4,517.78
56501	Equipos y aparatos de comunicaciones y telecomunicaciones	13924102	0000215944	26|	H.G.Z. No. 36	Pachuca de Soto	13010033	130102	200200	529-803	0049	00	01	0017559	VIDEOCASETERA REPRODUCTORA	09	09530007	099001	1CH000	2021M12	20	2,398.55	47,971.00
56501	Equipos y aparatos de comunicaciones y telecomunicaciones	13924103	0000216680	26|	H.G.Z. No. 36	Pachuca de Soto	13010033	130102	200200	529-622	0022	00	01	0017505	MENSAJERO ELECTRONICO PARA USO INTERIOR	09	09530007	099001	1CH000	2021M12	3	9,478.54	28,435.62
56501	Equipos y aparatos de comunicaciones y telecomunicaciones	13924104	0000215942	26|	H.G.Z. No. 36	Pachuca de Soto	13010033	130102	200200	529-448	0115	00	01	0017502	GRABADORA REPRODUCTORA DE CASETTES Y DISCOS	09	09530007	099001	1CH000	2021M12	1	2,973.07	2,973.07
51101	Mobiliario	13924067	0000215752	26|	H.G.Z. No. 36	Pachuca de Soto	13010033	130102	200200	519-865	0078	01	01	0017004	TABLERO DE CORCHO	09	09530007	099001	1CH000	2021M12	1	2,079.50	2,079.50
51101	Mobiliario	13924070	0000215374	26|	H.G.Z. No. 36	Pachuca de Soto	13010033	130102	200200	519-810	0058	01	01	0017006	SILLA PARA AULA FABRICADA	09	09530007	099001	1CH000	2021M12	40	3,974.58	158,983.20
51101	Mobiliario	13924072	0000216501	26|	H.G.Z. No. 36	Pachuca de Soto	13010033	130102	200200	519-104	0269	01	01	0016932	BANCA EN REGADERA	09	09530007	099001	1CH000	2021M12	74	3,334.90	246,782.60
51101	Mobiliario	13924074	0000216067	26|	H.G.Z. No. 36	Pachuca de Soto	13010033	130102	200200	519-824	0513	00	01	0020567	SILLON RECLINABLE CONFORTABLE TAPIZADO EN TELA	09	09530007	099001	1CH000	2021M12	9	7,368.47	66,316.23
51101	Mobiliario	13924076	0000216442	26|	H.G.Z. No. 36	Pachuca de Soto	13010033	130102	200200	519-824	0526	00	01	0020568	SILLON FIJO	09	09530007	099001	1CH000	2021M12	84	7,464.60	627,026.40
51101	Mobiliario	13924084	0000216126	26|	H.G.Z. No. 36	Pachuca de Soto	13010033	130102	200200	519-160	0203	01	01	0016991	CARRO TRANSPORTADOR DE ROPA HUMEDA	09	09530007	099001	1CH000	2021M12	3	20,933.97	62,801.91
51101	Mobiliario	13924087	0000216131	26|	H.G.Z. No. 36	Pachuca de Soto	13010033	130102	200200	519-824	0052	01	01	0017005	SILLON ACOJINADO RECLINABLE	09	09530007	099001	1CH000	2021M12	8	9,296.50	74,372.00
51101	Mobiliario	13923869	0000216545	26|	H.G.Z. No. 36	Pachuca de Soto	13010033	130102	200200	511-622	0194	00	01	0019699	MODULO DE ATENCION	09	09530007	099001	1CH000	2021M12	1	214,907.64	214,907.64
51101	Mobiliario	13923870	0000216066	26|	H.G.Z. No. 36	Pachuca de Soto	13010033	130102	200200	511-619	1483	00	01	0020561	MESA DE CENTRO EN MDP	09	09530007	099001	1CH000	2021M12	11	10,442.92	114,872.12
51101	Mobiliario	13923871	0000216726	26|	H.G.Z. No. 36	Pachuca de Soto	13010033	130102	200200	511-836	0466	00	01	0020011	SILLON CONFORTABLE DE 3 LUGARES	09	09530007	099001	1CH000	2021M12	18	14,000.01	252,000.18
51101	Mobiliario	13923872	0000216166	26|	H.G.Z. No. 36	Pachuca de Soto	13010033	130102	200200	511-836	0345	01	01	0016630	SILLON CONFORTABLE DE 1 LUGAR, TAPIZADO EN TELA FABRICADO	09	09530007	099001	1CH000	2021M12	15	7,696.60	115,449.00
51101	Mobiliario	13923873	0000215997	26|	H.G.Z. No. 36	Pachuca de Soto	13010033	130102	200200	511-836	0496	00	01	0020014	SILLA GIRATORIA	09	09530007	099001	1CH000	2021M12	1	6,826.85	6,826.85
51101	Mobiliario	13923874	0000216710	26|	H.G.Z. No. 36	Pachuca de Soto	13010033	130102	200200	511-619	1197	01	01	0016607	MESA OVAL PARA JUNTAS 10 LUGARES	09	09530007	099001	1CH000	2021M12	1	29,257.06	29,257.06
51101	Mobiliario	13923878	0000216175	26|	H.G.Z. No. 36	Pachuca de Soto	13010033	130102	200200	511-076	0988	00	01	0019971	ARCHIVERO	09	09530007	099001	1CH000	2021M12	46	21,610.18	994,068.28
51101	Mobiliario	13923879	0000216720	26|	H.G.Z. No. 36	Pachuca de Soto	13010033	130102	200200	511-836	0458	00	01	0020010	SILLON CONFORTABLE DE 1 LUGAR	09	09530007	099001	1CH000	2021M12	6	8,596.73	51,580.38
51101	Mobiliario	13923880	0000215596	26|	H.G.Z. No. 36	Pachuca de Soto	13010033	130102	200200	511-339	1022	02	01	0019239	ESCRITORIO MODULAR DE 150CM CON LATERAL IZQUIERDO	09	09530007	099001	1CH000	2021M12	18	15,558.40	280,051.20

DIRECCIÓN DE FINANZAS
DIRECCIÓN DE PRESUPUESTO
COPIA

GOBIERNO DE MÉXICO

IMSS

DIRECCIÓN DE FINANZAS
UNIDAD DE OPERACIÓN FINANCIERA
COORDINACIÓN DE PRESUPUESTO E
INFORMACIÓN PROGRAMÁTICA

México 2021 Año de la Independencia

Anexo 1 Equipamiento 2021

Clave de cartera SHCP : 1650GYR0061
No. solicitud de SHCP : 48575

No. de programa o proyecto PREI : 15130001
Cuenta contable PREI: 13350109

OLI No.: 270 / 1566

Nombre del programa o proyecto : Construcción del Hospital General de Zona de 170 camas en el municipio de Pachuca, Hidalgo

cifras en pesos

Clave COG	Nombre de clave COG	ID de Transac.	ID de Solicitud	CUR	Nombre de la Unidad	PREI Milenium Presupuesto del Destino del Bien				SAI				PREI		PREI Milenium Control de Compromisos					Monto autorizado		
						Municipio /Estado	Ubicación	UI	Centro de Costo	GPO-GEN	ESP	DIF	VAR	ID de Artículo	Descripción	URG	URG Ubicación	UI	Centro de Costo	Periodo Pptal	No. de bienes	Precio Unitario con IVA	Importe Total con IVA
51101	Mobiliario	13923881	0000216351	26|	H.G.Z. No. 36	Pachuca de Soto	13010033	130102	200200	511-622	0079	01	01	00016612	MODULO ESCRITORIO AUTOSUSTENTABLE PARA UN LUGAR	09	09530007	099001	1CH000	2021M12	7	22,332.25	156,325.75
51101	Mobiliario	13923882	0000216687	26|	H.G.Z. No. 36	Pachuca de Soto	13010033	130102	200200	511-836	0311	02	01	00018555	SILLON FIJO DE RESPALDO BAJO	09	09530007	099001	1CH000	2021M12	245	5,053.86	1,238,195.70
51101	Mobiliario	13923885	0000216719	26|	H.G.Z. No. 36	Pachuca de Soto	13010033	130102	200200	511-814	0356	00	01	0020008	SILLA FIJA APILABLE CON ESTRUCTURA DE TRINEO	09	09530007	099001	1CH000	2021M12	373	3,868.99	1,443,133.27
51101	Mobiliario	13923886	0000216250	26|	H.G.Z. No. 36	Pachuca de Soto	13010033	130102	200200	511-836	0514	00	01	0020413	SILLON CONFORTABLE DE 2 LUGARES, TAPIZADO EN TELA LARGO 150 CM, FONDO 85 CM, ALTURA 75 CM. CAPACIDAD DE CARGA: 175 KG	09	09530007	099001	1CH000	2021M12	3	9,889.77	29,669.31
51101	Mobiliario	13923887	0000216252	26|	H.G.Z. No. 36	Pachuca de Soto	13010033	130102	200200	511-619	1476	00	01	0020559	MESA CIRCULAR	09	09530007	099001	1CH000	2021M12	22	11,352.22	249,748.84
51101	Mobiliario	13923890	0000216569	26|	H.G.Z. No. 36	Pachuca de Soto	13010033	130102	200200	511-836	0505	00	01	0020015	SILLON GIRATORIO	09	09530007	099001	1CH000	2021M12	87	5,939.47	516,733.89
51101	Mobiliario	13923891	0000216686	26|	H.G.Z. No. 36	Pachuca de Soto	13010033	130102	200200	511-836	0295	02	01	0018543	SILLON GIRATORIO DE RESPALDO	09	09530007	099001	1CH000	2021M12	5	4,870.03	24,350.15
51101	Mobiliario	13923894	0000216150	26|	H.G.Z. No. 36	Pachuca de Soto	13010033	130102	200200	511-026	0462	00	01	00019122	ANAQUEL DOBLE PARA LIBROS Y REVISTAS FABRICADOS CON PERFIL TUBULAR RECTANGULAR DE ACERO ROLADA EN FRIO (C.R.)	09	09530007	099001	1CH000	2021M12	4	21,228.00	84,912.00
51101	Mobiliario	13923895	0000216705	26|	H.G.Z. No. 36	Pachuca de Soto	13010033	130102	200200	511-026	0378	01	01	00016555	ANAQUEL PARA LIBROS Y REVISTAS	09	09530007	099001	1CH000	2021M12	4	28,391.80	113,567.20
51101	Mobiliario	13923896	0000215688	26|	H.G.Z. No. 36	Pachuca de Soto	13010033	130102	200200	511-619	1465	00	01	0020546	MESA DE USOS MULTIPLES EN MDP	09	09530007	099001	1CH000	2021M12	70	9,590.99	671,369.30
51101	Mobiliario	13923898	0000216065	26|	H.G.Z. No. 36	Pachuca de Soto	13010033	130102	200200	511-619	1457	00	01	0020545	MESA DE APOYO LATERAL EN MDP	09	09530007	099001	1CH000	2021M12	6	5,822.08	34,932.48
51101	Mobiliario	13923899	0000216617	26|	H.G.Z. No. 36	Pachuca de Soto	13010033	130102	200200	511-814	0382	00	01	0020554	SILLA GIRATORIA	09	09530007	099001	1CH000	2021M12	193	5,330.60	1,028,805.80
51101	Mobiliario	13923900	0000216706	26|	H.G.Z. No. 36	Pachuca de Soto	13010033	130102	200200	511-076	0351	01	01	00016561	ARCHIVERO DE CUATRO GAVETAS	09	09530007	099001	1CH000	2021M12	1	12,354.36	12,354.36
51101	Mobiliario	13923901	0000215974	26|	H.G.Z. No. 36	Pachuca de Soto	13010033	130102	200200	511-339	1014	02	01	00019238	ESCRITORIO MODULAR DE 150CM CON LATERAL DERECHO	09	09530007	099001	1CH000	2021M12	12	15,558.40	186,700.80
51101	Mobiliario	13923902	0000216146	26|	H.G.Z. No. 36	Pachuca de Soto	13010033	130102	200200	511-026	0454	00	01	00019119	ANAQUEL ESQUELETO DE 7 ENTREPAÑOS	09	09530007	099001	1CH000	2021M12	40	6,871.37	274,854.80
51101	Mobiliario	13923903	0000216559	26|	H.G.Z. No. 36	Pachuca de Soto	13010033	130102	200200	511-026	0501	00	01	00019977	ANAQUEL FIJO	09	09530007	099001	1CH000	2021M12	90	15,182.52	1,366,426.80
51101	Mobiliario	13923904	0000215512	26|	H.G.Z. No. 36	Pachuca de Soto	13010033	130102	200200	511-814	0405	00	01	0020556	SILLA ALTA GIRATORIA CON MECANISMO DE CONTACTO PERMANENTE Y ARO REPOSA PIES	09	09530007	099001	1CH000	2021M12	30	5,799.76	173,992.80
51101	Mobiliario	13923906	0000216181	26|	H.G.Z. No. 36	Pachuca de Soto	13010033	130102	200200	511-814	0364	00	01	0020009	SILLA GIRATORIA	09	09530007	099001	1CH000	2021M12	9	4,112.22	37,009.98
51101	Mobiliario	13923907	0000215314	26|	H.G.Z. No. 36	Pachuca de Soto	13010033	130102	200200	511-401	0094	00	01	0020401	EXHIBIDOR DE REVISTAS	09	09530007	099001	1CH000	2021M12	1	22,040.00	22,040.00
51101	Mobiliario	13923908	0000215792	26|	H.G.Z. No. 36	Pachuca de Soto	13010033	130102	200200	511-622	0182	00	01	00019698	MODULO DE ATENCION Y ORIENTACION AL DERECHOHABIENTE	09	09530007	099001	1CH000	2021M12	1	112,698.18	112,698.18
51101	Mobiliario	13923909	0000216352	26|	H.G.Z. No. 36	Pachuca de Soto	13010033	130102	200200	511-883	0305	01	01	00016636	TARJETERO SENCILLO PARA TARJETAS DE 7.62 X 12.7 CM (3" X 5") FABRICADO	09	09530007	099001	1CH000	2021M12	2	1,760.37	3,520.74
51101	Mobiliario	13923910	0000215317	26|	H.G.Z. No. 36	Pachuca de Soto	13010033	130102	200200	511-814	0421	00	01	0020673	SILLA FIJA DE POLIPROPILENO	09	09530007	099001	1CH000	2021M12	25	5,797.68	144,942.00
51101	Mobiliario	13923912	0000216064	26|	H.G.Z. No. 36	Pachuca de Soto	13010033	130102	200200	511-076	1023	00	01	0020388	ARCHIVERO	09	09530007	099001	1CH000	2021M12	1	13,865.36	13,865.36
51101	Mobiliario	13923914	0000216167	26|	H.G.Z. No. 36	Pachuca de Soto	13010033	130102	200200	511-883	0057	01	01	00016631	TARJETERO DOBLE PARA TARJETAS	09	09530007	099001	1CH000	2021M12	5	1,600.80	8,004.00
51101	Mobiliario	13923916	0000216541	26|	H.G.Z. No. 36	Pachuca de Soto	13010033	130102	200200	511-836	0337	01	01	00016629	SILLON CONFORTABLE DE 2 LUGARES	09	09530007	099001	1CH000	2021M12	1	9,650.93	9,650.93
51101	Mobiliario	13923917	0000216251	26|	H.G.Z. No. 36	Pachuca de Soto	13010033	130102	200200	511-814	0394	00	01	0020555	SILLA FIJA DE RESPALDO BAJO BASE DE TRINEO TAPIZADA EN	09	09530007	099001	1CH000	2021M12	54	4,070.54	219,809.16
51101	Mobiliario	13923918	0000216558	26|	H.G.Z. No. 36	Pachuca de Soto	13010033	130102	200200	511-026	0492	00	01	00019976	ANAQUEL ESQUELETO	09	09530007	099001	1CH000	2021M12	9	5,602.80	50,425.20
51101	Mobiliario	13923919	0000215980	26|	H.G.Z. No. 36	Pachuca de Soto	13010033	130102	200200	511-814	0069	01	01	00016619	SILLA ALTA GIRATORIA	09	09530007	099001	1CH000	2021M12	1	4,690.76	4,690.76
51101	Mobiliario	13923921	0000215414	26|	H.G.Z. No. 36	Pachuca de Soto	13010033	130102	200200	511-026	0436	01	01	00016556	ANAQUEL FIJO	09	09530007	099001	1CH000	2021M12	13	24,708.68	321,212.84
51101	Mobiliario	13924024	0000216508	26|	H.G.Z. No. 36	Pachuca de Soto	13010033	130102	200200	514-160	0014	00	01	0018440	CARRO PARA SUPERMERCADO	09	09530007	099001	1CH000	2021M12	1	11,658.56	11,658.56
51101	Mobiliario	13924064	0000216674	26|	H.G.Z. No. 36	Pachuca de Soto	13010033	130102	200200	519-865	0105	00	01	0020079	TABLERO DE CORCHO	09	09530007	099001	1CH000	2021M12	82	1,373.59	112,534.38
51101	Mobiliario	13924065	0000216498	26|	H.G.Z. No. 36	Pachuca de Soto	13010033	130102	200200	519-104	0574	00	01	0020052	BANCA VESTIDOR PARA CONSULTORIO	09	09530007	099001	1CH000	2021M12	37	2,462.47	91,111.39
51101	Mobiliario	13924068	0000215747	26|	H.G.Z. No. 36	Pachuca de Soto	13010033	130102	200200	519-104	0541	00	01	0020049	BANCA EN TANDEM	09	09530007	099001	1CH000	2021M12	119	9,701.00	1,154,419.00
51101	Mobiliario	13924069	0000216670	26|	H.G.Z. No. 36	Pachuca de Soto	13010033	130102	200200	519-104	0551	00	01	0020050	BANCA EN TANDEM	09	09530007	099001	1CH000	2021M12	55	13,033.66	716,851.30
51101	Mobiliario	13924071	0000215748	26|	H.G.Z. No. 36	Pachuca de Soto	13010033	130102	200200	519-160	0357	00	01	0020055	CARRO DE ASEO	09	09530007	099001	1CH000	2021M12	21	3,201.35	67,228.35

GOBIERNO DE MÉXICO

IMSS

DIRECCIÓN DE FINANZAS
UNIDAD DE OPERACION FINANCIERA
COORDINACIÓN DE PRESUPUESTO E
INFORMACIÓN PROGRAMÁTICA

México 2021 Año de la Independencia

Anexo 1 Equipamiento 2021

Clave de cartera SHCP : 1650GYR0061
No. solicitud de SHCP : 48575

No. de programa o proyecto PREI : 15130001
Cuenta contable PREI: 13350109

OLI No.: 270 / 1566

Nombre del programa o proyecto : Construcción del Hospital General de Zona de 170 camas en el municipio de Pachuca, Hidalgo

cifras en pesos

Clave COG	Nombre de clave COG	ID de Transac.	ID de Solicitud	CUR	Nombre de la Unidad	PREI Milenium Presupuesto del Destino del Bien				SAI				PREI		PREI Milenium Control de Compromisos					Monto autorizado		
						Municipio /Estado	Ubicación	UI	Centro de Costo	GPO-GEN	ESP	DIF	VAR	ID de Artículo	Descripción	URG	URG Ubicación	UI	Centro de Costo	Periodo Pptal	No. de bienes	Precio Unitario con IVA	Importe Total con IVA
51101	Mobiliario	13924081	0000216314	26|	H.G.Z. No. 36	Pachuca de Soto	13010033	130102	200200	519-104	0569	00	01	0020051	BANCA VESTIDOR PARA BAÑOS CAPACIDAD DE CARGA: 150 KG	09	09530007	099001	1CH000	2021M12	39	3,690.27	143,920.53
51101	Mobiliario	13924085	0000215372	26|	H.G.Z. No. 36	Pachuca de Soto	13010033	130102	200200	519-873	0151	00	01	0020082	TARIMA	09	09530007	099001	1CH000	2021M12	2	2,864.75	5,729.50
51101	Mobiliario	13924086	0000215571	26|	H.G.Z. No. 36	Pachuca de Soto	13010033	130102	200200	519-873	0141	00	01	0020081	TARIMA	09	09530007	099001	1CH000	2021M12	7	1,479.29	10,355.03
51101	Mobiliario	13925338	0000216678	26|	H.G.Z. No. 36	Pachuca de Soto	13010033	130102	200200	564-002	0664	02	01	0016242	SILLA TIPO BURBUJA	09	09530007	099001	1CH000	2021M12	2	5,685.13	11,370.26
51901	Equipo de administración	13924101	0000215943	26|	H.G.Z. No. 36	Pachuca de Soto	13010033	130102	200200	529-690	0011	00	01	0017531	PIZARRON	09	09530007	099001	1CH000	2021M12	9	40,179.21	361,612.89
51901	Equipo de administración	13924106	0000216132	26|	H.G.Z. No. 36	Pachuca de Soto	13010033	130102	200200	529-565	0013	00	01	0017400	LAVADORA Y PULIDORA	09	09530007	099001	1CH000	2021M12	3	73,663.97	220,991.91
51901	Equipo de administración	13924107	0000216681	26|	H.G.Z. No. 36	Pachuca de Soto	13010033	130102	200200	529-749	0053	00	01	0018095	PULIDORA LAVADORA PISOS, BI-FASICA	09	09530007	099001	1CH000	2021M12	3	51,058.75	153,176.25
51901	Equipo de administración	13924108	0000215382	26|	H.G.Z. No. 36	Pachuca de Soto	13010033	130102	200200	529-749	0103	00	01	0018096	PULIDORA LAVADORA DE PISOS, BIFASICA	09	09530007	099001	1CH000	2021M12	2	52,526.33	105,052.66
51901	Equipo de administración	13924088	0000216689	26|	H.G.Z. No. 36	Pachuca de Soto	13010033	130102	200200	523-159	0383	00	01	0018967	CAFETERA PARA AMERICANO PARA 48 TAZAS	09	09530007	099001	1CH000	2021M12	1	8,450.86	8,450.86
51901	Equipo de administración	13924090	0000215401	26|	H.G.Z. No. 36	Pachuca de Soto	13010033	130102	200200	523-782	1616	00	01	0019062	REFRIGERADOR TIPO DOMESTICO (FRIGOBAR), 4.5 PIES CUBICOS	09	09530007	099001	1CH000	2021M12	2	11,517.16	23,034.32
51901	Equipo de administración	13924091	0000215765	26|	H.G.Z. No. 36	Pachuca de Soto	13010033	130102	200200	523-782	1654	00	01	0019066	REFRIGERADOR TIPO DOMESTICO, 7.5 PIES CUBICOS	09	09530007	099001	1CH000	2021M12	2	16,888.44	33,776.88
51901	Equipo de administración	13924092	0000216685	26|	H.G.Z. No. 36	Pachuca de Soto	13010033	130102	200200	523-339	0052	01	01	0018521	ENFRIADOR Y CALENTADOR DE AGUA	09	09530007	099001	1CH000	2021M12	27	10,594.33	286,046.91
51901	Equipo de administración	13924093	0000216691	26|	H.G.Z. No. 36	Pachuca de Soto	13010033	130102	200200	523-580	0379	00	01	0019018	LICUADORA, CAPACIDAD DE 2 LITROS	09	09530007	099001	1CH000	2021M12	4	8,511.72	34,046.88
51901	Equipo de administración	13924094	0000215402	26|	H.G.Z. No. 36	Pachuca de Soto	13010033	130102	200200	523-782	1632	00	01	0019064	REFRIGERADOR TIPO DOMESTICO, 10 PIES CUBICOS	09	09530007	099001	1CH000	2021M12	1	17,749.95	17,749.95
51901	Equipo de administración	13924095	0000216519	26|	H.G.Z. No. 36	Pachuca de Soto	13010033	130102	200200	523-175	0342	00	01	0018907	CARRO TERMO PORTA CHAROLAS COLOR AZUL	09	09530007	099001	1CH000	2021M12	19	145,448.69	2,763,525.11
51901	Equipo de administración	13924096	0000216520	26|	H.G.Z. No. 36	Pachuca de Soto	13010033	130102	200200	523-750	0169	00	01	0018939	RECIPIENTE TERMICO PARA BEBIDAS, CAPACIDAD DE 9.5	09	09530007	099001	1CH000	2021M12	3	4,943.87	14,831.61
51901	Equipo de administración	13924097	0000215959	26|	H.G.Z. No. 36	Pachuca de Soto	13010033	130102	200200	523-580	0364	00	01	0019017	LICUADORA INDUSTRIAL, CAPACIDAD DE 4 LITROS	09	09530007	099001	1CH000	2021M12	1	12,982.47	12,982.47
51901	Equipo de administración	13924098	0000216522	26|	H.G.Z. No. 36	Pachuca de Soto	13010033	130102	200200	523-481	0565	00	01	0018991	HORNO DE MICRO ONDAS ACABADO EN ACERO INOXIDABLE	09	09530007	099001	1CH000	2021M12	1	6,007.70	6,007.70
51901	Equipo de administración	13924062	0000216546	26|	H.G.Z. No. 36	Pachuca de Soto	13010033	130102	200200	519-695	1908	01	01	0019706	PIZARRON MAGNETICO DE PARED DE 150 CM	09	09530007	099001	1CH000	2021M12	29	4,525.86	131,249.94
51901	Equipo de administración	13924063	0000215375	26|	H.G.Z. No. 36	Pachuca de Soto	13010033	130102	200200	519-695	0058	01	01	0017014	PIZARRON MAGNETICO DE PARED DE 120 CM	09	09530007	099001	1CH000	2021M12	29	3,152.85	91,432.65
51901	Equipo de administración	13924066	0000215793	26|	H.G.Z. No. 36	Pachuca de Soto	13010033	130102	200200	519-695	1917	01	01	0019707	PIZARRON	09	09530007	099001	1CH000	2021M12	1	5,298.96	5,298.96
51901	Equipo de administración	13924073	0000215690	26|	H.G.Z. No. 36	Pachuca de Soto	13010033	130102	200200	519-196	0194	00	01	0020583	CASILLERO	09	09530007	099001	1CH000	2021M12	535	9,118.36	4,878,322.60
51901	Equipo de administración	13924083	0000216512	26|	H.G.Z. No. 36	Pachuca de Soto	13010033	130102	200200	519-315	0017	00	01	0018569	ESCALERA DE TIJERA, DE 3 PELDAÑOS	09	09530007	099001	1CH000	2021M12	2	1,476.46	2,952.92
51901	Equipo de administración	13923875	0000215994	26|	H.G.Z. No. 36	Pachuca de Soto	13010033	130102	200200	511-790	0227	00	01	0020006	PORTAROTAFOLIO CON PIZARRON	09	09530007	099001	1CH000	2021M12	2	4,880.77	9,761.54
51901	Equipo de administración	13923876	0000216375	26|	H.G.Z. No. 36	Pachuca de Soto	13010033	130102	200200	511-339	1313	00	01	0019993	ESCRITORIO MODULAR	09	09530007	099001	1CH000	2021M12	1	10,178.55	10,178.55
51901	Equipo de administración	13923877	0000215977	26|	H.G.Z. No. 36	Pachuca de Soto	13010033	130102	200200	511-339	1212	02	01	0019246	ESCRITORIO MODULAR	09	09530007	099001	1CH000	2021M12	23	13,730.16	315,793.68
51901	Equipo de administración	13923883	0000216702	26|	H.G.Z. No. 36	Pachuca de Soto	13010033	130102	200200	511-268	0250	02	01	0019243	CREDENZA DE 150CM CON BASES METALICAS	09	09530007	099001	1CH000	2021M12	15	15,857.70	237,865.50
51901	Equipo de administración	13923884	0000216716	26|	H.G.Z. No. 36	Pachuca de Soto	13010033	130102	200200	511-109	0345	00	01	0019980	BANCO ALTO	09	09530007	099001	1CH000	2021M12	3	1,254.96	3,764.88
51901	Equipo de administracion	13923888	0000215597	26|	H.G.Z. No. 36	Pachuca de Soto	13010033	130102	200200	511-619	1080	01	01	0016600	MESA PARA SALA DE USOS MULTIPLES	09	09530007	099001	1CH000	2021M12	9	8,176.20	73,585.80
51901	Equipo de administración	13923889	0000216718	26|	H.G.Z. No. 36	Pachuca de Soto	13010033	130102	200200	511-339	1304	00	01	0019992	ESCRITORIO MODULAR	09	09530007	099001	1CH000	2021M12	12	8,979.29	107,751.48

ANEXOS DIVISIÓN DE CONTRATOS

GOBIERNO DE MÉXICO IMSS

DIRECCIÓN DE FINANZAS
UNIDAD DE OPERACIÓN FINANCIERA
COORDINACIÓN DE PRESUPUESTO E
INFORMACIÓN PROGRAMÁTICA

México 2021 Año de la Independencia

Anexo 1 Equipamiento 2021

Clave de cartera SHCP : 1650GYR0061
No. solicitud de SHCP : 48575

No. de programa o proyecto PREI : 15130001
Cuenta contable PREI: 13350109

OLI No.: 270 / 1566

Nombre del programa o proyecto : Construcción del Hospital General de Zona de 170 camas en el municipio de Pachuca, Hidalgo

cifras en pesos

Clave COG	Nombre de clave COG	ID de Transac.	ID de Solicitud	CUR	Nombre de la Unidad	PREI Milenium Presupuesto del Destino del Bien				SAI				PREI		PREI Milenium Control de Compromisos					Monto autorizado		
						Municipio /Estado	Ubicación	UI	Centro de Costo	GPO-GEN	ESP	DIF	VAR	ID de Articulo	Descripción	URG	URG Ubicación	UI	Centro de Costo	Periodo Pptal	No. de bienes	Precio Unitario con IVA	Importe Total con IVA
51901	Equipo de administracion	13923892	0000216176	26|	H.G.Z. No. 36	Pachuca de Soto	13010033	130102	200200	511-339	1275	00	01	0019989	ESCRITORIO MODULAR	09	09530007	099001	1CH000	2021M12	3	13,630.92	40,892.76
51901	Equipo de administracion	13923893	0000215691	26|	H.G.Z. No. 36	Pachuca de Soto	13010033	130102	200200	511-339	1422	00	01	0020592	ESCRITORIO RECTANGULAR DE 150 CM	09	09530007	099001	1CH000	2021M12	5	223,175.92	1,115,879.60
51901	Equipo de administración	13923897	0000216346	26|	H.G.Z. No. 36	Pachuca de Soto	13010033	130102	200200	511-619	1106	01	01	0016602	MESA DE APOYO PARA TELEFONOS	09	09530007	099001	1CH000	2021M12	30	3,737.25	112,117.50
51901	Equipo de administración	13923905	0000216372	26|	H.G.Z. No. 36	Pachuca de Soto	13010033	130102	200200	511-339	1288	00	01	0019990	ESCRITORIO MODULAR	09	09530007	099001	1CH000	2021M12	4	13,393.41	53,573.64
51901	Equipo de administracion	13923911	0000216564	26|	H.G.Z. No. 36	Pachuca de Soto	13010033	130102	200200	511-451	0281	00	01	0019996	GABINETE UNIVERSAL	09	09530007	099001	1CH000	2021M12	5	15,399.42	76,997.10
51901	Equipo de administración	13923913	0000216535	26|	H.G.Z. No. 36	Pachuca de Soto	13010033	130102	200200	511-339	1220	02	01	0019241	ESCRITORIO MODULAR TIPO BALA DE 150CM SIN LATERAL	09	09530007	099001	1CH000	2021M12	1	13,075.15	13,075.15
51901	Equipo de administración	13923915	0000216165	26|	H.G.Z. No. 36	Pachuca de Soto	13010033	130102	200200	511-619	1155	01	01	0016606	MESA ESQUINERA FABRICADA EN MDF	09	09530007	099001	1CH000	2021M12	8	3,369.01	26,952.08
51901	Equipo de administracion	13923920	0000215991	26|	H.G.Z. No. 36	Pachuca de Soto	13010033	130102	200200	511-178	0113	00	01	0019981	CARRETILLA PORTABULTOS	09	09530007	099001	1CH000	2021M12	1	2,668.82	2,668.82
51901	Equipo de administración	13924050	0000215572	26|	H.G.Z. No. 36	Pachuca de Soto	13010033	130102	200200	517-013	0087	00	01	0020084	ALACENA	09	09530007	099001	1CH000	2021M12	20	4,215.77	84,315.40
51901	Equipo de administración	13924075	0000215371	26|	H.G.Z. No. 36	Pachuca de Soto	13010033	130102	200200	519-810	0381	00	01	0020076	SILLA TIPO BOUNCER	09	09530007	099001	1CH000	2021M12	4	2,401.96	9,607.84
51901	Equipo de administración	13924082	0000215749	26|	H.G.Z. No. 36	Pachuca de Soto	13010033	130102	200200	519-315	0059	00	01	0020060	ESCALERA	09	09530007	099001	1CH000	2021M12	8	1,516.23	12,129.84
51901	Equipo de administración	13925314	0000215755	26|	H.G.Z. No. 36	Pachuca de Soto	13010033	130102	200200	564-002	0540	01	01	0016233	ESCALERILLA DE MADERA	09	09530007	099001	1CH000	2021M12	5	1,433.96	7,169.80
51901	Equipo de administración	13925323	0000215381	26|	H.G.Z. No. 36	Pachuca de Soto	13010033	130102	200200	564-002	0565	01	01	0016234	MESA DE MADERA, CON CUBIERTA DE VINIL	09	09530007	099001	1CH000	2021M12	1	5,186.19	5,186.19
51901	Equipo de administración	13924051	0000215936	26|	H.G.Z. No. 36	Pachuca de Soto	13010033	130102	200200	517-186	0066	01	01	0016875	BOTE DE BASURA SOBRE CARRO PATIN	09	09530007	099001	1CH000	2021M12	2	13,041.56	26,083.12
51901	Equipo de administración	13924054	0000216368	26|	H.G.Z. No. 36	Pachuca de Soto	13010033	130102	200200	517-270	0022	01	01	0019729	COCINETA CON PARRILLA ELECTRICA IZQUIERDA Y FREGADERO DERECHO	09	09530007	099001	1CH000	2021M12	1	25,012.51	25,012.51
51901	Equipo de administración	13924055	0000216543	26|	H.G.Z. No. 36	Pachuca de Soto	13010033	130102	200200	517-609	5193	00	01	0019392	MESA	09	09530007	099001	1CH000	2021M12	1	23,084.00	23,084.00
51901	Equipo de administración	13924056	0000216673	26|	H.G.Z. No. 36	Pachuca de Soto	13010033	130102	200200	517-609	0602	01	01	0016975	MESA LISA DE 120 CM CON RESPALDO Y ENTREPAÑO	09	09530007	099001	1CH000	2021M12	1	14,933.93	14,933.93
51901	Equipo de administración	13924057	0000215967	26|	H.G.Z. No. 36	Pachuca de Soto	13010033	130102	200200	517-609	0222	02	01	0019164	MESA LISA DE 180 CM	09	09530007	099001	1CH000	2021M12	1	21,303.60	21,303.60
51901	Equipo de administración	13924058	0000216672	26|	H.G.Z. No. 36	Pachuca de Soto	13010033	130102	200200	517-609	0784	01	01	0016957	MESA PARA COMEDOR	09	09530007	099001	1CH000	2021M12	1	5,623.54	5,623.54
56701	Herramientas y máquinas herramienta	13924100	0000215949	26|	H.G.Z. No. 36	Pachuca de Soto	13010033	130102	200200	527-686	0148	00	01	0018580	PATIN HIDRAULICO	09	09530007	099001	1CH000	2021M12	1	94,478.71	94,478.71
52301	Cámaras fotográficas y de video	13924099	0000215955	26|	H.G.Z. No. 36	Pachuca de Soto	13010033	130102	200200	525-185	0709	00	01	0018662	CAMARA FOTOGRAFICA DE 10,2 MEGAPIXELES	09	09530007	099001	1CH000	2021M12	1	24,655.36	24,655.36
52901	Otro mobiliario y equipo educacional y recreativo	13924077	0000215981	26|	H.G.Z. No. 36	Pachuca de Soto	13010033	130102	200200	519-630	3506	02	01	0019300	MESA INFANTIL MATERNAL RECUBIERTA CON LAMINADO PLASTICO DE ALTA PRESION	09	09530007	099001	1CH000	2021M12	1	2,399.88	2,399.88
52901	Otro mobiliario y equipo educacional y recreativo	13924078	0000216542	26|	H.G.Z. No. 36	Pachuca de Soto	13010033	130102	200200	519-810	0355	02	01	0019304	SILLA INFANTIL MATERNAL ACABADO RUGOSO COLOR AZUL O NARANJA	09	09530007	099001	1CH000	2021M12	4	1,136.80	4,547.20
52901	Otro mobiliario y equipo educacional y recreativo	13924079	0000215417	26|	H.G.Z. No. 36	Pachuca de Soto	13010033	130102	200200	519-630	3514	02	01	0019301	MESA INFANTIL PRE-ESCOLAR	09	09530007	099001	1CH000	2021M12	4	2,157.60	8,630.40
52901	Otro mobiliario y equipo educacional y recreativo	13924080	0000216353	26|	H.G.Z. No. 36	Pachuca de Soto	13010033	130102	200200	519-810	0017	02	01	0019302	SILLA INFANTIL PRE-ESCOLAR ACABADO RUGOSO COLOR AZUL O NARANJA	09	09530007	099001	1CH000	2021M12	14	1,107.49	15,504.86
TOTAL:																					20886	212,275,909.91	434,775,394.53

ANEXO No. 3
Anexo Técnico numeral 4.24.3

a) Descripción amplia y detallada de los bienes, incluyendo las cantidades por partida

Las especificaciones y requisitos de los bienes objeto del presente requerimiento de compra, se encuentran debidamente descritos en el **Anexo No. 3.1: Descripción amplia y detallada de los bienes (Cédulas de Descripción de Bienes).** Asimismo, se deberán considerar las cantidades y requisitos contenidos en el **Anexo No. 3.2: Relación y Cantidad de Bienes**, precisando que los bienes deberán entregarse a entera satisfacción del Instituto, en la Unidad destino, conforme a la dirección contenida en el **Anexo No. 3.4: Dirección de entrega.** Los bienes requeridos son los que se enlistan a continuación, los cuales se dividen conforme al grupo de suministro correspondiente:

- **Grupo 511 "Mobiliario Administrativo"**

No.	CUCOP	Clave PREI	Clave SAI	Equipo	Cantidad
1	51100111	16555	511.026.0378.01.01	ANAQUEL PARA LIBROS Y REVISTAS	4
2	51100111	16556	511.026.0436.01.01	ANAQUEL FIJO DE 80 A 85 CM. DOS VISTAS	13
3	51100111	19119	511.026.0454.00.01	ANAQUEL ESQUELETO 7 ENTREPAÑOS	40
4	51100111	19122	511.026.0462.00.01	ANAQUEL DOBLE PARA LIBROS Y REVISTAS	4
5	51100111	19976	511.026.0492.00.01	ANAQUEL ESQUELETO 7 ENTREPAÑOS	9
6	51100111	19977	511.026.0501.00.01	ANAQUEL FIJO DE 45 CM UNA VISTA	90
7	51100004	16561	511.076.0351.01.01	ARCHIVERO DE CUATRO GAVETAS	1
8	51100004	19971	511.076.0988.00.01	ARCHIVERO 4 GAVETAS CON PUERTAS ABATIBLES Y DESLIZABLES	46
9	51100004	20388	511.076.1023.00.01	ARCHIVERO 4 GAVETAS CON FRENTES EN MDP	1
10	51100012	19980	511.109.0345.00.01	BANCO ALTO	3
11	56700026	19981	511.178.0113.00.01	CARRETILLA PORTA BULTOS	1
12	51100020	19243	511.268.0250.02.01	CREDENZA DE 150CM CON BASES METALICAS	15
13	51100022	19238	511.339.1014.02.01	ESCRITORIO MODULAR DE 150 cm CON LATERAL DERECHO	12
14	51100022	19239	511.339.1022.02.01	ESCRITORIO MODULAR DE 150 CM CON LATERAL IZQUIERDO	18
15	51100022	19246	511.339.1212.02.01	ESCRITORIO MODULAR TIPO BALA DE 120CM SIN LATERAL	23
16	51100022	19241	511.339.1220.02.01	ESCRITORIO MODULAR TIPO BALA DERECHA DE 150 CM. SIN LATERAL	1
17	51100022	19989	511.339.1275.00.01	ESCRITORIO MODULAR DE 150 CM CON LATERAL DERECHO	3

ANEXOS
DIVISIÓN DE CONTRATOS

No.	CUCOP	Clave PREI	Clave SAI	Equipo	Cantidad
18	51100022	19990	511.339.1288.00.01	ESCRITORIO MODULAR DE 150 CM CON LATERAL IZQUIERDO	4
19	51100022	19992	511.339.1304.00.01	ESCRITORIO MODULAR TIPO BALA DE 120 CM SIN LATERAL	12
20	51100022	19993	511.339.1313.00.01	ESCRITORIO MODULAR TIPO BALA DE 150 CM. SIN LATERAL	1
21	51100022	20592	511.339.1422.00.01	ESCRITORIO RECTANGULAR DE 150 CM.	5
22	51100078	20401	511.401.0094.00.01	EXHIBIDOR DE REVISTAS.	1
23	51100033	19996	511.451.0281.00.01	GABINETE UNIVERSAL	5
24	51100040	16600	511.619.1080.01.01	MESA PARA SALA DE USOS MÚLTIPLES	9
25	51100040	16602	511.619.1106.01.01	MESA DE APOYO PARA TELEFONOS FABRICADA EN MDF	30
26	51100040	16606	511.619.1155.01.01	MESA ESQUINERA FABRICADA EN MDF	8
27	51100040	16607	511.619.1197.01.01	MESA OVAL PARA JUNTAS 10 LUGARES CON BASES METALICAS	1
28	51100040	20545	511.619.1457.00.01	MESA DE APOYO LATERAL EN MDP	6
29	51100040	20546	511.619.1465.00.01	MESA DE USOS MULTIPLES EN MDP	70
30	51100040	20559	511.619.1476.00.01	MESA CIRCULAR PARA JUNTAS DE 4 LUGARES DE CRISTAL	22
31	51100040	20561	511.619.1483.00.01	MESA DE CENTRO EN MDP	11
32	51100022	16612	511.622.0079.01.01	MODULO ESCRITORIO AUTOSUSTENTABLE PARA UN LUGAR	7
33	51100040	19698	511.622.0182.00.01	MODULO DE ATENCION Y ORIENTACION AL DERECHOHABIENTE TIPO A	1
34	51100022	19699	511.622.0194.00.01	MODULO DE ATENCION Y ORIENTACION AL DERECHOHABIENTE TIPO B	1
35	51901	20006	511.790.0227.00.01	PORTA ROTAFOLIO CON PIZARRON	2
36	51100111	16619	511.814.0069.01.01	SILLA ALTA GIRATORIA	1
37	51100090	20008	511.814.0356.00.01	SILLA FIJA APILABLE CON ESTRUCTURA TRINEO	373
38	51100094	20009	511.814.0364.00.01	SILLA GIRATORIA DE RESPALDO BAJO TAPIZADA EN POLIPIEL CON PISTÓN NEUMÁTICO	9
39	51100111	20554	511.814.0382.00.01	SILLA GIRATORIA DE RESPALDO BAJO TAPIZADA EN TELA CON PISTON NEUMATICO	193
40	51100090	20555	511.814.0394.00.01	SILLA FIJA DE RESPALDO BAJO BASE DE TRINEO TAPIZADA EN TELA	54
41	51100094	20556	511.814.0405.00.01	SILLA ALTA GIRATORIA CON MECANISMO DE CONTACTO PERMANENTE Y ARO REPOSA PIES	30
42	51100090	20673	511.814.0421.00.01	SILLA FIJA DE POLIPROPILENO	25
43	51100101	18543	511.836.0295.02.01	SILLON GIRATORIO DE RESPALDO BAJO TAPIZADO EN PIEL SINTETICA CON PISTON NEUMATICO	5

No.	CUCOP	Clave PREI	Clave SAI	Equipo	Cantidad
44	51100101	18555	511.836.0311.02.01	SILLON FIJO DE RESPALDO BAJO BASE DE TRINEO TAPIZADO EN PIEL SINTETICA	245
45	51100101	16629	511.836.0337.01.01	SILLON CONFORTABLE DE 2 LUGARES	1
46	51100101	16630	511.836.0345.01.01	SILLÓN CONFORTABLE DE 1 LUGAR, TAPIZADO EN TELA	15
47	51100101	20010	511.836.0458.00.01	SILLON CONFORTABLE DE 1 LUGAR, TAPIZADO EN TELA.	6
48	51100101	20011	511.836.0466.00.01	SILLON CONFORTABLE DE 3 LUGARES, TAPIZADO EN TELA	18
49	51100094	20014	511.836.0496.00.01	SILLA GIRATORIA DE RESPALDO ALTO TAPIZADA EN POLIPIEL CON PISTÓN NEUMÁTICO	1
50	51100094	20015	511.836.0505.00.01	SILLA GIRATORIA DE RESPALDO BAJO TAPIZADA EN POLIPIEL CON PISTÓN NEUMÁTICO	87
51	51100101	20413	511.836.0514.00.01	SILLON CONFORTABLE DE 2 LUGARES, TAPIZADO EN TELA	3
52	51300187	16631	511.883.0057.01.01	TARJETERO DOBLE PARA TARJETAS DE 7.62 X 12.7 CM (3" X 5")	5
53	51300187	16636	511.883.0305.01.01	TARJETERO SENCILLO PARA TARJETAS DE 7.62 X 12.7 CM (3" X 5")	2
					1553

- **Grupo 514 "Mobiliario, Equipo y otros de uso en Centros Vacacionales"**

No.	CUCOP	Clave PREI	Clave SAI	Equipo	Cantidad
1	51201	18440	514.160.0014.00.01	CARRO PARA SUPERMERCADO	1
					1

- **Grupo 517 "Mobiliario para Nutrición y Dietética (Cocina y Comedor)"**

No.	CUCOP	Clave PREI	Clave SAI	Equipo	Cantidad
1	51901	20084	517.013.0087.00.01	ALACENA ALTA DE 90 cm	20
2	51901	16875	517.186.0066.01.01	BOTE DE BASURA SOBRE CARRO PATIN	2
3	51901	19729	517.270.0022.01.01	COCINETA CON PARRILLA ELECTRICA IZQUIERDA Y FREGADERO DERECHO	1
4	51100040	19164	517.609.0222.02.01	MESA LISA 180 CM. PARA RECIBO DE LOZA CON ESCURRIDERO DERECHO	1
5	51100040	16975	517.609.0602.01.01	MESA LISA DE 120 CM CON RESPALDO Y ENTREPAÑO	1
6	51100040	16957	517.609.0784.01.01	MESA PARA COMEDOR 4 LUGARES	1

ANEXOS
DIVISIÓN DE CONTRATOS

7	51100040	16938	517.609.1196.01.01	MESA DE 150 CM CON RESPALDO Y FREGADERO IZQUIERDO	1
8	51100040	16918	517.609.1386.01.01	MESA DE 230 CM CON FREGADERO IZQUIERDO	1
9	51100040	19392	517.609.5193.00.01	MESA DE 120 CM CON FREGADERO IZQUIERDO	1
10	51100040	20111	517.609.5613.00.01	MESA LISA DE 120 CM CON RESP Y ENTR	25
11	51100040	20112	517.609.5625.00.01	MESA LISA DE 150 CM CON RESPALDO Y ENTREPAÑO.	5
12	51100040	20474	517.609.6189.00.01	MESA DE 180 CM CON RESPALDO Y FREGADERO IZQUIERDO	1
					60

- **Grupo 519 "Mobiliario para Salas de Espera, Almacenes, Lavanderías y Auditorios"**

No.	CUCOP	Clave PREI	Clave SAI	Equipo	Cantidad
1	51101	16932	519.104.0269.01.01	BANCA EN REGADERA	74
2	51101	20049	519.104.0541.00.01	BANCA EN TANDEM PARA 3 LUGARES	119
3	51101	20050	519.104.0551.00.01	BANCA EN TANDEM PARA 4 LUGARES	55
4	51100009	20051	519.104.0569.00.01	BANCA VESTIDOR PARA BAÑOS	39
5	51100010	20052	519.104.0574.00.01	BANCA VESTIDOR PARA CONSULTORIO	37
6	51200013	16991	519.160.0203.01.01	CARRO TRANSPORTADOR DE ROPA HUMEDA	3
7	51901	20055	519.160.0357.00.01	CARRO DE ASEO FORMA TIJERA	21
8	51901	20583	519.196.0194.00.01	CASILLERO DOBLE EN PLASTICO RESISTENTE	535
9	51900106	18569	519.315.0017.00.01	ESCALERA DE TIJERA DE 3 PELDAÑOS	2
10	51900106	20060	519.315.0059.00.01	ESCALERA DE TIJERA DE 3 PELDAÑOS	8
11	51100040	19300	519.630.3506.02.01	MESA INFANTIL MATERNAL	1
12	51100040	19301	519.630.3514.02.01	MESA INFANTIL PRE-ESCOLAR	4
13	51901	17014	519.695.0058.01.01	PIZARRON MAGNETICO DE PARED DE 120 CM.	29
14	51901	19706	519.695.1908.01.01	PIZARRON MAGNETICO DE PARED DE 150 CM.	29
15	51901	19707	519.695.1917.01.01	PIZARRON MAGNETICO DE PARED DE 180 CM.	1
16	51100095	19302	519.810.0017.02.01	SILLA INFANTIL PRE-ESCOLAR	14
17	51100090	17006	519.810.0058.01.01	SILLA PARA AULA	40
18	51100095	19304	519.810.0355.02.01	SILLA INFANTIL MATERNAL	4
19	51100090	20076	519.810.0381.00.01	SILLA TIPO BOUNCER CON ESTRUCTURA DE TRINEO	4
20	51100101	17005	519.824.0052.01.01	SILLON ACOJINADO RECLINABLE	8

No.	CUCOP	Clave PREI	Clave SAI	Equipo	Cantidad
21	51100101	20567	519.824.0513.00.01	SILLÓN RECLINABLE CONFORTABLE TAPIZADO EN TELA	9
22	51100101	20568	519.824.0526.00.01	SILLÓN FIJO CONFORTABLE DE 1 LUGAR TAPIZADO EN TELA	84
23	51901	17004	519.865.0078.01.01	TABLERO DE CORCHO DE 150 CM.	1
24	51901	20079	519.865.0105.00.01	TABLERO DE CORCHO DE 120 cm	82
25	51201	20081	519.873.0141.00.01	TARIMA PARA ESTIBAR MERCANCIA	7
26	51201	20082	519.873.0151.00.01	TARIMA PLASTICA PARA PATIN HIDRAULICO,	2
					1212

b) Realización de pruebas o presentación de muestras

No aplica la realización de pruebas señaladas en la fracción X del artículo 29 de la LAASSP.

c) Modificación de las especificaciones técnica de algún bien que no se encuentre regulado por el Cuadro Básico y Catálogo de Instrumental y Equipo Médico emitidos por la Comisión Interinstitucional del Cuadro Básico y Catálogo de Insumos del Sector Salud y el CBI

No aplica

d) Modificación de las especificaciones técnicas de un bien respecto de las estipuladas en el ejercicio anterior, y que derivado de la investigación de mercado el Área Contratante advierta que existan circunstancias que pudieran limitar la libre participación, concurrencia y competencia económica

Las Características Técnicas son estandarizadas, y no fueron realizadas modificaciones para el presente procedimiento.

e) Norma Oficial Mexicana, Norma Mexicana, Norma Internacional, Norma de Referencia o Especificación Técnica, que resulte aplicable a los bienes

los requerimientos se encuentran establecidos en los Términos y Condiciones del presente procedimiento, inciso d) Licencias, permisos, registros, certificados o autorizaciones que debe cumplir o aplicarse al bien o servicio a contratar, mismos que refieren lo siguiente:

ANEXOS
DIVISIÓN DE CONTRATOS

1. Para la totalidad de las partidas, será requisito presentar copia simple del Certificado de calidad ISO-9001 vigente,

2. Para los bienes fabricados en su totalidad o que cuenten con componentes en madera, será requisito presentar copia simple del Certificado que acredite el origen, custodia y manejo sustentable de la madera empleada en la fabricación del mobiliario administrativo.

3. Copia simple del o los Certificado indicados en el Anexo No. 3.1 "Descripción amplia y detallada de los bienes (Cédulas de Descripción de Bienes)".

Atentamente

Arq. Jesús Acosta Rodríguez
Titular de la Coordinación Técnica de Proyectos y Construcción de Inmuebles

GOBIERNO DE MÉXICO | IMSS

DIRECCIÓN DE ADMINISTRACIÓN
Unidad de Infraestructura, Proyectos Especiales y Cartera de Inversión
Coordinación de Infraestructura Inmobiliaria
Coordinación Técnica de Proyectos y Construcción de Inmuebles
División de Proyectos

México 2021 Año de la Independencia

ANEXO 3.4
DIRECCIONES

No.	ESTADO	LOCALIDAD	UNIDAD MÉDICA O SERVICIO	DIRECCIÓN	Designación	Nombre y Cargo	DATOS DE CONTACTO
1	Hidalgo	Pachuca	Hospital General de Zona No. 36	Boulvard Felipe Ángeles No. 1102, Fraccionamiento Aeropuerto, Municipio de Pachuca de Soto, Hidalgo. C.P. 42083	Administrador de Contrato	Lic. Mario Enrique Rodríguez Puente, Titular de la Jefatura de Servicios Administrativos	mario.rodriguezp@imss.gob.mx 771 718 9834 xt 13311
2	Hidalgo	Pachuca	Hospital General de Zona No. 36	Boulvard Felipe Ángeles No. 1102, Fraccionamiento Aeropuerto, Municipio de Pachuca de Soto, Hidalgo. C.P. 42083	Auxiliar	Ing. Braian Alberto Brown Hernández Jefe del Departamento de Construcción y P.I.	braian.brown@imss.gob.mx 771 718 9834 xt 13312

Atentamente

Arq. Jesús Acosta Rodríguez
Titular de la Coordinación Técnica de Proyectos y Construcción de Inmuebles.

ANEXOS
DIVISIÓN DE CONTRATOS

SIN TEXTO

Anexo No. 4.2
Acta Administrativa Circunstanciada de Entrega Recepción

En la Ciudad de _____, siendo las _____ horas del día _____del mes: _____ del año_____, en la Unidad Médica_____, en presencia de los servidores públicos del Instituto Mexicano del Seguro Social y el(los) representante(s) de la empresa _____, se levanta la presente acta a fin de hacer constar la ENTREGA-RECEPCIÓN, INSTALACION, PUESTA EN OPERACIÓN Y CAPACITACION DEL(LOS) BIEN(ES) a entera satisfacción del Instituto de acuerdo a las especificaciones generales que se detallan a continuación:

(**NOTA IMPORTANTE:** En caso de detectarse algún incumplimiento o circunstancia que impida la recepción a entera satisfacción del instituto, de acuerdo a lo establecido en el contrato que ampara la adquisición del bien, deberá procederse al levantamiento del Acta Circunstanciada de Rechazo de los bienes).

I. Descripción general del(los) bien(es) recibidos:

Equipo							
Nombre	Marca	Modelo	Número serie	Cantidad	Clave SAI	Clave PREI	Servicio de ubicación final del equipo

Equipos Accesorios*					
Nombre	Marca	Modelo	Número serie	Cantidad	Servicio de ubicación final del equipo

(*)Son todos los equipos que acompañan al equipo principal para su funcionamiento Ejemplo: Un tomógrafo se acompaña de una estación de trabajo, inyector de medio de contraste, impresora de placas, etc., siendo estos últimos equipos accesorios.

Proceso de adquisición:	Contrato Número:	Adjudicado a la empresa:	Domicilio de la empresa:	Teléfono de la empresa:	Correo electrónico de la empresa:

Se procedió a la verificación de los siguientes aspectos, de conformidad con el contrato de referencia, asi como las siguentes constancias que se anexan a la presente Acta, como parte integrante de la misma:

1. CONSTANCIA DE CONDICIONES DE EMPAQUE Y EMBALAJE DEL EMBARQUE DEL EQUIPO, ACCESORIOS Y CONSUMIBLES.

ANEXOS
DIVISIÓN DE CONTRATOS

2. CONSTANCIA DE APERTURA DEL EMBARQUE Y VERIFICACIÓN DEL(LOS) BIEN(ES).
3. CONSTANCIA DE INSTALACIÓN DEL(LOS) BIEN(ES).
4. CONSTANCIA DE PUESTA EN OPERACIÓN DEL(LOS) BIEN(ES).
5. CONSTANCIA DE CAPACITACIÓN DEL(LOS) BIEN(ES).

Por lo que revisado lo anterior, se procedió a recibir la(s) CONSTANCIA(S) DE CONDICIONES DE EMPAQUE Y EMBALAJE DEL EMBARQUE DEL EQUIPO, ACCESORIOS Y CONSUMIBLES de fecha_____ en la que constan las siguientes condiciones:

Condiciones de empaque y embalaje del embarque.

Una vez realizada la verificación anterior y encontrándose que el bien se recibió en buen estado se procedió a la verificación de la constancia de **APERTURA DEL EMBARQUE Y VERIFICACIÓN DEL(LOS) BIEN(ES)** de fecha _____.

Verificado lo anterior y encontrándose que el bien se encontaba en buen estado se procedió a verificación de la **CONSTANCIA DE INSTALACIÓN DEL(LOS) BIEN(ES),** de fecha _____.

Verificada la instalación del bien, se procedió a verificación de la **CONSTANCIA DE PUESTA EN OPERACIÓN DEL(LOS) BIEN(ES),** de fecha _____.
Como siguiente paso se verificó enla **CONSTANCIA DE CAPACITACIÓN DEL(LOS) BIEN(ES),** de fecha _____ que la misma se haya realizado conforme lo establecido en el Contrato respectivo.

Acto seguido, el personal de la unidad médica de que se trate,indicado por el Administrador del Contrato, recibe la información de operación y servicio de los bienes recibidos, así como licenciamientos de software, aplicativos de configuración y claves de acceso del equipo para uso irrestricto del Instituto, debiendo corresponder a lo que a continuación se describe:

- Dos juegos de manuales de operación del equipo principal y de sus equipos accesorios para cada Área usuaria de la unidad, preferentemente en idioma español.
- Un juego de manuales de operación del equipo principal y de sus equipos accesorios, preferentemente en formato digital y en idioma español, para el Área de conservación de la unidad.
- Un juego de manuales de servicio completo del equipo principal y de sus equipos accesorios, preferentemente en formato digital y en idioma español, para el Área de conservación de la unidad.
- Un juego de manuales de operación del equipo principal y de sus equipos, preferentemente en formato digital y en idioma español, para el Área de Ingeniería Biomédica de la unidad o delegacional.
- Un juego de manuales de servicio completo del equipo principal y de sus equipos, preferentemente en formato digital y en idioma español, para el Área de Ingeniería Biomédica de la unidad médica.
- Un juego de software, aplicativos de configuración y claves de acceso del equipo principal y de sus equipos accesorios para el Área de conservación de la unidad, en idioma español.
- Un juego de software, aplicativos de configuración y claves de acceso del equipo principal y de sus equipos accesorios para el Área de Ingeniería Biomédica de la unidad o delegacional, en idioma español.

Dichos manuales se relacionan a continuación:

Título	Referencia	Anexos	Tipo	Idioma

A. **Asimismo, a continuación se describe la *Documentación entregada al Administrador del Contrato por parte del proveedor:***

- Original del pedido o contrato, incluyendo la totalidad de sus anexos.
- Dos tantos originales y 3 copias de la Remisión de Pedido.
- Listado en el que se detallan las características del empaque, dimensiones, peso y contenido.
- la Carta de Garantía de los bienes y sus accesorios, y su óptimo funcionamiento en formato libre, en papel membretado de la empresa respectiva, firmada por el representante legal del licitante, en la que se indique clara y expresamente el plazo de garantía de los bienes ofertados y su óptimo funcionamiento, (o su extensión), así como, que la garantía responde a una cobertura amplia contra vicios ocultos, defectos de fabricación o cualquier falla que presenten, los bienes y sus accesorios por el periodo establecido.
- Original de escrito en formato libre, en papel membretado, firmada por el representante legal del licitante adjudicado, en la que se indiquen los centros de servicio, la descripción de la capacidad de servicio local y regional, número de los técnicos y nivel de resolución (capacidad), su base de localización, el tiempo aproximado de respuesta para reparaciones de emergencia (dentro y fuera de horario regular), indicando el número telefónico y correo electrónico oficial de la empresa para la comunicación de solicitud de reparación.
- Original del Programa Calendarizado o el Calendario de Mantenimientos Preventivos y en su caso para aquellas ofertas, de Mantenimiento Mayor, en el que se incluya la descripción de las acciones a efectuar, debiendo incluir la relación de las piezas y/o partes a verificar y/o reemplazar, de acuerdo a lo establecido en el manual de servicio del fabricante de los bienes que le sean adjudicados.
- Para el caso de equipo médico de importación, copia simple cotejada del Pedimento de importación.
- Original y copias de constancia de la instalación, conforme a lo indicado en el **Anexo No. 3.3**"Requisitos para el mobiliario".
- Original y copias de constancia de la capacitación otorgada al personal, conforme a lo indicado en el **Anexo 3.3** "Requisitos para el mobiliario" y el apartado "En su caso, si se requiere capacitación, solicitar programa para la misma" del inciso j) "Garantías de anticipos, cumplimiento, defectos o vicios ocultos de bienes, calidad de servicios y de operación y funcionamiento, que en su caso apliquen, las cuales deben indicar, según sea el caso:".
- Copia de la Carta relativa a consumibles y accesorios (Anexo No. 4.7) y sus anexos, entregada a la División de Equipamiento Médico, de conformidad con lo indicado en el apartado "La existencia de consumibles y refacciones, en su caso." Del inciso j) "Garantías de anticipos, cumplimiento, defectos o vicios ocultos de bienes, calidad de servicios y de operación y funcionamiento, que en su caso apliquen, las cuales deben indicar, según sea el caso".
- En caso de aplicar, carta del fabricante en la que se especifique que el equipo cumple con lo dispuesto por la norma NOM-229-SSA1-2002 y demás normatividad aplicable.

Observaciones:_____

ANEXOS
DIVISIÓN DE CONTRATOS

No habiendo otro asunto que hacer constar, se levanta la presente a las _____ horas del día de su inicio, firmando la presente al calce y al margen en original, por cuadruplicado, los que intervinieron en el presente evento y que se encuentran debidamente facultados para contraer las obligaciones que de éste se deriven,

quedando un original en poder del Responsable del área usuaria del(os) bien(es) de la Unidad de Destino Final de los bienes para el expediente respectivo, dos tantos originales al proveedor para el trámite de pago correspondiente, y el último juego original para el Administrador del Contrato, quien deberá remitir una copia simple al Área Contratante para su conocimiento y para los efectos legales y administrativos correspondientes, así como copia simple a la Coordinación Normativa de nivel central que en su caso, haya participado como área técnica de acuerdo al contrato de que se trate para su conocimiento.

FIRMANTES

Unidad Médica	**(Se deberá indicar la Unidad Médica de destino final de los bienes)**
Administrador del Contrato	**Director o Administrador o Responsable Administrativo del Control de Bienes de la Unidad de Destino Final del(os) bien(es)**
(Firma y matrícula) (Antefirma)	(Firma y matrícula) (Antefirma)
Responsable del área usuaria del(os) bien(es)	**Responsable del área de Conservación de la Unidad de Destino Final del(os) bien(es)**
(Firma y matrícula) (Antefirma)	(Firma y matrícula) (Antefirma)
Responsable de Ingeniería Biomédica (en caso de ser requerido)	**Representante(s) Legal del Proveedor asignado y facultado para la entrega del(os) bien(es)**
(Firma y matrícula) (Antefirma)	(Firma) (Antefirma)

NOTAS IMPORTANTES:

1. **LA TOTALIDAD DE LAS HOJAS QUE CONFORMEN LA PRESENTE ACTA, DEBERÁN CONTENER LA ANTEFIRMA DE LOS SERVIDORES QUE SUSCRIBEN AL FINAL DE LA MISMA.**
2. **EN EL CASO DE QUE SE PRESENTE CAMBIO DE PERSONAL, EL RESPONSABLE DE FORMALIZAR EL ACTA SERÁ EL SERVIDOR PUBLICO QUE LLEGUE A OCUPAR EL "CARGO INDICADO".**
3. **EL PRESENTE FORMATO CONTIENE LO MÍNIMO INDISPENSABLE Y TIENE ÚNICAMENTE CARÁCTER ORIENTATIVO MÁS NO LIMITATIVO, PARA LAS ÁREAS RESPONSABLES DE SU ELABORACIÓN.**

Anexo No. 4.3
Acta Administrativa Circunstanciada de Rechazo de Bienes de Inversión

En la Ciudad de _____, siendo las _____ horas del día: _____del mes: _____ del año_____, en el domicilio de _____se levanta la presente Acta para hacer constar la RECEPCIÓN DEL(LOS) BIEN(ES) con las siguientes especificaciones:

Mobiliario						
Nombre	Marca	Modelo	Número serie	Cantidad	Clave SAI	Clave PREI

De cual se cuenta con la siguiente información adicional:

Unidad Destino		Delegación	
Nombre de la empresa			
Dirección de la empresa			
Teléfono		Correo electrónico de la empresa	
Procedimiento de adquisición No.		Contrato No.	

El motivo del rechazo obedece a las siguientes razones que a continuación se exponen:

Se levanta la presente acta y se hace constar que el(los) bien(s) descrito(s) fue(ron) regresado(s) íntegramente al proveedor.

Se establece el compromiso por parte del proveedor para la nueva fecha de entrega del(os) bien(es) el día ___ del mes de _____ del año _____, siempre y cuando la nueva fecha se encuentre dentro del plazo establecido en la cláusula correspondiente para la entrega recepción del bien.

No habiendo otro asunto que hacer constar, se levanta la presente a las _____ horas del día de su inicio, firmando la presente al calce y al margen en original, los que intervinieron en el presente evento y que se

ANEXOS
DIVISIÓN DE CONTRATOS

encuentran debidamente facultados para contraer las obligaciones que de éste se deriven, quedando el original en poder del Administrador de la Unidad de Destino Final del(os) bien(es) para el expediente respectivo y hace entrega de una copia al proveedor, y se procede a enviar otra copia al Administrador del Contrato, al Área Adquirente para su conocimiento y para los efectos legales y administrativos correspondientes, así como a la Coordinación Normativa de nivel central que en su caso, haya participado como área técnica de acuerdo al contrato de que se trate para su conocimiento.

FIRMANTES

Unidad Médica	**(Se deberá indicar la Unidad Médica destino de los bienes)**				
Administrador del Contrato			**Director o Administrador o Responsable Administrativo del Control de Bienes de la Unidad de Destino Final del(os) bien(es)**		
(Firma y matrícula)		**(Antefirma)**	**(Firma y matrícula)**		**(Antefirma)**
Responsable del área usuaria del(os) bien(es)			**Responsable del área de Conservación de la Unidad de Destino Final del(os) bien(es)**		
(Firma y matrícula)		**(Antefirma)**	**(Firma y matrícula)**		**(Antefirma)**
Responsable de Ingeniería Biomédica (en caso de ser requerido)			**Representante(s) Legal del Proveedor asignado y facultado para la entrega del(os) bien(es)**		
(Firma y matrícula)		**(Antefirma)**	**(Firma)**		**(Antefirma)**

NOTAS IMPORTANTES:

1. **LA TOTALIDAD DE LAS HOJAS QUE CONFORMEN LA PRESENTE ACTA, DEBERÁN CONTENER LA ANTEFIRMA DE LOS SERVIDORES QUE SUSCRIBEN AL FINAL DE LA MISMA.**
2. **EN EL CASO DE QUE SE PRESENTE CAMBIO DE PERSONAL, EL RESPONSABLE DE FORMALIZAR EL ACTA SERÁ EL SERVIDOR PUBLICO QUE LLEGUE A OCUPAR EL "CARGO INDICADO"**
3. **EL PRESENTE FORMATO CONTIENE LO MÍNIMO INDISPENSABLE QUE DEBE CONTENER EL ACTA CIRCUNSTANCIADA, EL CUAL ÚNICAMENTE TIENE CARÁCTER ORIENTATIVO MÁS NO LIMITATIVO, PARA LAS ÁREAS RESPONSABLES DE SU ELABORACIÓN.**
4. **SE DEBERÁ DAR AVISO AL ADMINISTRADOR DE CONTRATO, ANEXANDO UNA COPIA SIMPLE DEL ACTA.**

ANEXO No. 4.3
Acta Administrativa Circunstanciada de Rechazo de Bienes de Inversión
(Instructivo de llenado)

En la Ciudad de _____, siendo las _____ horas del día: _____del mes: _____ del año_____, en el domicilio de _____se levanta la presente Acta para hacer constar la RECEPCIÓN DEL(LOS) BIEN(ES) con las siguientes especificaciones:

Equipo						
Nombre (1)	Marca (4)	Modelo (5)	Número serie (6)	Cantidad (7)	Clave SAI	Clave PREI

De cual se cuenta con la siguiente información adicional:

Unidad o UMAE destino (2)		Delegación (3)	
Nombre de la empresa (8)			
Dirección de la empresa (9)			
Teléfono dela empresa (10)		Correo electrónico de la empresa (11)	
Procedimiento de adquisición No. (12)		Contrato No. (13)	

El motivo del rechazo obedece a las siguientes razones que a continuación se exponen:

Se levanta la presente acta y se hace constar que el(los) bien(s) descrito(s) fue(ron) regresado(s) íntegramente al proveedor.

ANEXOS
DIVISIÓN DE CONTRATOS

Se establece el compromiso por parte del proveedor para la nueva fecha de entrega del(os) bien(es) el día ___ del mes de _____ del año _____, siempre y cuando la nueva fecha se encuentre dentro del plazo establecido en la cláusula correspondiente para la entrega recepción del bien.
No habiendo otro asunto que hacer constar, siendo las _____ horas del día de su inicio, firmando la presente al calce y al margen en original, los que intervinieron en el presente evento y que se encuentran debidamente facultados para contraer las obligaciones que de éste se deriven, quedando el original en poder del Administrador de la Unidad de Destino Final del(os) bien(es) para el expediente respectivo y hace entrega de una copia al proveedor, y se procede a enviar otra copia al Administrador del Contrato, al Área Adquirente para su conocimiento y para los efectos legales y administrativos correspondientes, así como a la Coordinación Normativa de nivel central que en su caso, haya participado como área técnica de acuerdo al contrato de que se trate para su conocimiento.

FIRMANTES

Unidad Médica	**(Se deberá indicar la Unidad Médica destino de los bienes)**				
Administrador del Contrato			**Director o Administrador o Responsable Administrativo del Control de Bienes de la Unidad de Destino Final del(os) bien(es)**		
(Firma y matrícula)		**(Antefirma)**	**(Firma y matrícula)**		**(Antefirma)**
Responsable del área usuaria del(os) bien(es)			**Responsable del área de Conservación de la Unidad de Destino Final del(os) bien(es)**		
(Firma y matrícula)		**(Antefirma)**	**(Firma y matrícula)**		**(Antefirma)**
Responsable de Ingeniería Biomédica (en caso de ser requerido)			**Representante(s) Legal del Proveedor asignado y facultado para la entrega del(os) bien(es)**		
(Firma y matrícula)		**(Antefirma)**	**(Firma)**		**(Antefirma)**

NOTAS IMPORTANTES:

1. LA TOTALIDAD DE LAS HOJAS QUE CONFORMEN LA PRESENTE ACTA, DEBERÁN CONTENER LA ANTEFIRMA DE LOS SERVIDORES QUE SUSCRIBEN AL FINAL DE LA MISMA.
2. EN EL CASO DE QUE SE PRESENTE CAMBIO DE PERSONAL, EL RESPONSABLE DE FORMALIZAR EL ACTA SERÁ EL SERVIDOR PUBLICO QUE LLEGUE A OCUPAR EL "CARGO INDICADO"

3. EL PRESENTE FORMATO CONTIENE LO MÍNIMO INDISPENSABLE QUE DEBE CONTENER EL ACTA CIRCUNSTANCIADA, EL CUAL ÚNICAMENTE TIENE CARÁCTER ORIENTATIVO MÁS NO LIMITATIVO, PARA LAS ÁREAS RESPONSABLES DE SU ELABORACIÓN.
4. SE DEBERÁ DAR AVISO AL ADMINISTRADOR DE CONTRATO, ANEXANDO UNA COPIA SIMPLE DEL ACTA.

No.	Dato	Anotar
1	Nombre	Nombre completo de equipo que se rechaza en este acto.
2	Unidad o UMAE Destino	Nombre de la Unidad Médica delegacional o la Unidad Médica de Alta Especialidad en que se elabora el acta.
3	Delegación	Delegación a la que pertenece la Unidad Médica.
4	Marca	Marca del equipo
5	Modelo	Modelo del equipo
6	No. de Serie	Número de serie del equipo
7	Cantidad	Número de equipos que en el acto se entregan.
8	Nombre de la empresa	Nombre completo de la empresa adjudicada.
9	Dirección de la empresa	Dirección de la empresa con código postal.
10	Teléfono de la empresa	Teléfono fijo de la empresa.
11	Correo electrónico de la empresa	Correo electrónico oficial de la empresa.
12	Procedimiento de adquisición	Número de licitación o adjudicación.
13	Contrato no.	Número contrato que contempla la adquisición del bien recibido.
14	Responsable de Ingeniería Biomédica (en caso de ser requerido)	Se convocará al Responsable de Ingeniería Biomédica en caso de requerir asesoría técnica especializada

ANEXOS
DIVISIÓN DE CONTRATOS

SIN TEXTO

ANEXO 6

IMSS
COORDINACION DE ABASTECIMIENTO Y EQUIPAMIENTO

REMISION DEL PEDIDO

FOLIO REMISIÓN

Fecha Remisión

CONTRATO No.:

RAZÓN SOCIAL Y DOCMICILIO PROVEEDOR

LUGAR

FECHA DEL CONTRATO

PLAZO

LUGAR DE ENTREGA

R.F.C.

RAMO

IMSS

GRUPO

RENG	CANTIDAD	UNIDAD	P.U.	CLAVE	DESCRIPCION	IMPORTE
					TOTAL	

IMPORTE

DATOS COMPLEMENTARIOS

ALTA

CLASIFICACION PRESUPUESTAL

No. DE PROVEEDOR					C	CTE	DOC	INM	TS	E	U	S.		PAX PRE	

ANEXOS
DIVISIÓN DE CONTRATOS

Remisión del Pedido
Instrucciones de llenado

OBJETIVO: Documentar la entrega de bienes que realiza el proveedor, recepción y alta de almacén y registro contable

GENERADO POR: Proveedor, Almacén Central de Programas Especiales, Almacén delegacional

Número	Dato	Anotar
1	N° (número)	Número de contrato
2	Fecha	Fecha , día, mes y año
3	Expediente	Número de expediente de compra
4	Fecha del contrato	Fecha de formalización del contrato
5	Registro del contrato S.P.P.	No llenar
6	Datos del proveedor	Nombre completo y razón social del proveedor que entrega los bienes de consumo
7	Plazo de entrega	Fecha limite de entrega de los bienes de consumo por parte del proveedor.
8	Hoja ____de_____	Número consecutivo de hojas de que conste la remisión.
9	PPAPF	No llenar
10	R.F.C.	Registro Federal de Contribuyentes completo del proveedor otorgado por la Secretaria de Hacienda y Crédito Público, incluyendo homoclave
11	Ramo	Anotar 124
12	I.M.S.S. Registro patronal	Número completo del registro patronal otorgado por el IMSS
13	Grupo	Grupo de suministro al que corresponden los bienes de consumo a entregar por el proveedor.

14	Lugar de entrega	Nombre y dirección completos de la unidad almacenaria donde entrega los bienes de consumo el proveedor.
15	Renglón	Número de renglón asignado al articulo en el anexo del contrato de la relación de bienes adjudicados.
16	Cantidad	Cantidad de articulos entregados por el proveedor
17	Unidad	Unidad de presentación del bien de consumo entregado por el proveedor conforme al Catalogo Operativo de Articulos del SAI.
18	Precio	Precio de unitario de compra
19	Clave del articulo	Clave completa de artículo genérico, especifico, diferenciador y variante
20	Descripción del articulo	Descripción completa del artículos entregado por el proveedor conforme al Catalogo Operativo de Artículos del SAI
21	Importe	Importe del articulo, resultado de multiplicar cantidad de artículos por precio unitario de compra en su caso en la misma columna se anota el desglose del I.V.A. y se suma para obtener el importe total.
22	Importe con letra	Se anotara la suma total de los importes de cada articulo descrito en la remisión del pedido considerando la suma del I,V,A, letra.
23	Importe	Importe total con número incluye I.V.A.
24	Destino final	Nombre completo del almacén que recibe los bienes de consumo
25	Datos complementarios	Según el programa
26	Proveedor	Número de proveedor asignado por el IMSS
27	Clave presupuestal	Codificación completa del Almacén que recibe los bienes de consumo
28	Partida	Partida presupuestal correspondiente al grupo de suministro del los bienes de consumo recibidos
29	Alta	Sello, número de alta y firma del Titular del Área o Almacén

ANEXOS
DIVISIÓN DE CONTRATOS

SIN TEXTO

ANEXO No. 4
Términos y Condiciones numeral 4.24.4

a) Vigencia:

La vigencia del contrato, será a partir del día natural siguiente al acto de fallo y hasta el 31 de diciembre del año en curso. Las obligaciones respecto de las garantías de los bienes contraídas por el Proveedor, tendrán la vigencia de **24 meses**, contado a partir de la entrega en el **Hospital General de Zona 170 camas, en la Ciudad de Pachuca de Soto, Hidalgo,** destino final de los bienes.

b) Plazo de entrega del bien:

El plazo de entrega de los bienes a entera satisfacción del Instituto, será de **"10 días naturales, contados a partir del día natural siguiente a la notificación de la adjudicación"**. En este plazo, el Proveedor deberá realizar la entrega, recepción de los bienes en el **Hospital General de Zona 170 camas, en la Ciudad de Pachuca de Soto, Hidalgo** y/o conforme a indicaciones del Administrador del Contrato, previa coordinación con el Administrador del Instrumento Jurídico que se derive del presente procedimiento; deberá hacer la instalación, puesta en operación de los bienes adjudicados y capacitación al personal del Instituto, establecidos en los presentes términos y condiciones.

c) Mecanismo de evaluación de proposiciones.

Para el total de las claves, se solicita que el Área Contratante estime la aplicación del Criterio Binario, de conformidad con el Artículo 36, segundo párrafo de la LAASSP y el 51, segundo párrafo de su Reglamento, para lo cual se pone a consideración la Justificación relativa a dicho mecanismo en el **Anexo No. 1.2 "Criterio de evaluación".**

Para efectos de la Evaluación de las Características Técnicas, se procederá al análisis integral y exhaustivo de la propuesta técnica, tomando en consideración los siguientes criterios:

1. Se corroborará la inclusión y legibilidad de la totalidad de la documentación técnica del participante, solicitada en el presente procedimiento.

ANEXOS
DIVISIÓN DE CONTRATOS

2. Se verificará la descripción técnica del licitante, la cual deberá ser legible, amplia y detallada de los bienes ofertados, conforme a lo precisado en el Instructivo de Llenado del "Descripción amplia y detallada de los bienes ofertados.

3. Se comprobará la inclusión de la(s) marca(s), modelo(s) y fabricante(s) indicados en la "Descripción amplia y detallada de los bienes ofertados y la congruencia que guarda con los anexos técnicos, folletos, catálogos, fotografías, instructivos y/o manuales del fabricante, que envíe el licitante como sustento. (**Anexo 4.1)**

4. Se comprobará la congruencia entre la descripción técnica del licitante, indicada en el "Descripción amplia y detallada de los bienes ofertados, incluyendo marca(s), modelo(s) y fabricante(s) y los documentos presentados para acreditar los requisitos establecidos, tanto para el inciso d) "Licencias, permisos, registros, certificados o autorizaciones que debe cumplir o aplicarse al bien o servicio a contratar", contenido en los presentes Términos y Condiciones; como para el inciso e) "Norma Oficial Mexicana, Norma Mexicana, Norma Internacional, Norma de Referencia o Especificación Técnica, que resulte aplicable a los bienes".

d) Licencias, permisos, registros, certificados o autorizaciones que debe cumplir o aplicarse al bien o servicio a contratar.

Para aquellos bienes ofertados, de origen Nacional o Internacional, los licitantes deberán adjuntar a su propuesta técnica la documentación en los términos siguientes:

1. Para la totalidad de las partidas, será requisito presentar copia simple del Certificado de calidad ISO-9001 vigente, en el que se deberá identificar:

    - Tipo y número de certificado.
    - Nombre y dirección de la empresa que se certifica.
    - Alcance.
    - Fecha de emisión.
    - Vigencia o fecha de vencimiento.
    - Nombre y firma autógrafa de la persona que emite el certificado.

El alcance deberá amparar la fabricación de bienes de iguales o similares características a los solicitados en los presentes Términos y Condiciones, y ofertados por el licitante.

2. Para los bienes fabricados en su totalidad o que cuenten con componentes en madera, será requisito presentar copia simple del Certificado que acredite el origen, custodia y manejo sustentable de la madera empleada en la fabricación del mobiliario administrativo.

    - Tipo y número de certificado.
    - Nombre y dirección de la empresa que se certifica.
    - Alcance.
    - Fecha de emisión.
    - Vigencia o fecha de vencimiento.
    - Nombre y firma autógrafa de la persona que emite el certificado.

    El alcance deberá amparar la fabricación de bienes de iguales o similares características a los solicitados en los presentes Términos y Condiciones, y ofertados por el licitante.

3. Copia simple del o los Certificado indicados en el Anexo No. 3.1 "Descripción amplia y detallada de los bienes (Cédulas de Descripción de Bienes)".

La documentación que acredite lo solicitado, deberá ser completa y, en caso de estar en idioma diferente al español deberá presentar la traducción simple al español, en el entendido de que la traducción podrá contener únicamente las páginas, secciones y/o párrafos que soporten sus proposiciones. Asimismo, la documentación presentada, deberá estar vigentes en el Acto de Presentación y Apertura de Proposiciones.

En cualquier caso, el Instituto se reserva el derecho de verificar en cualquier tiempo durante el procedimiento y posterior a su adjudicación, cualquier documentación presentada, con la intención de corroborar la veracidad de la información proporcionada por el licitante.

e) Folletos, catálogos, fotografías, manuales entre otros, en caso de que se requieran para comprobar las especificaciones técnicas requeridas.

ANEXOS
DIVISIÓN DE CONTRATOS

Para corroborar las especificaciones y requisitos de los bienes, se requiere que el licitante presente anexos técnicos, folletos, catálogos, fotografías, imágenes, instructivos y/o manuales del fabricante, los cuales deberán corresponder, con la(s) marca(s) y modelo(s) y/o número(s) de parte(s) y/o número(s) de catálogo(s) y con la descripción técnica enunciadas por el licitante, tal documentación deberá ser completa y, en caso de estar en idioma diferente al español deberá proporcionar la traducción simple al español, sin que altere, modifique o distorsione el contenido y/o alcance del documento traducido, en el entendido de que la traducción podrá contener únicamente las páginas, secciones y/o párrafos que soporten sus proposiciones.

En caso de presentar imágenes y/o fotografías para corroborar las especificaciones y requisitos ofertados, se precisa que el licitante deberá comprobar que existe la debida correspondencia entre la imagen y/o fotografía y el bien ofertado.

f) Visitas a las instalaciones institucionales, donde se suministrarán o colocarán los bienes o donde se prestarán los servicios, en su caso.

No aplica.

g) Visitas a las instalaciones de los licitantes.

No aplica

h) Las penas convencionales.

El Instituto aplicará pena convencional sobre lo incumplido por cada día natural de atraso en el cumplimiento de las obligaciones del Proveedor, según corresponda, de acuerdo a lo siguiente:

- Por el atraso, por causas atribuibles al Proveedor, en entrega de los bienes a entera satisfacción del Instituto en los plazos previstos de los presentes Términos y Condiciones, ya sea por atraso en la entrega de los bienes en el destino final de los bienes, por el equivalente al 2.5% por día, sin incluir el IVA.
- Por el atraso, por causas atribuibles al Proveedor, en la reposición del bien(es) dentro del plazo señalado en el apartado de Plazo y condiciones de canje o devolución del bien, de los presentes Términos y Condiciones, por el equivalente al 2.5% por día, sin incluir el IVA.

- Por el atraso, por causas atribuibles al Proveedor, por la reparación de los bienes y/o sus accesorios a través del mantenimiento correctivo solicitado por personal del Instituto dentro del plazo señalado en el apartado j, en su séptimo punto.
- Se aplicaran las deductivas sobre lo incumplido con forme al artículo 53 bis de la Ley de Adquisiciones Arrendamientos y Servicios del Sector Publico.

i) En su caso, mecanismos requeridos al proveedor para responder por defectos o vicios ocultos de los bienes o de la calidad de los servicios.

El licitante, durante la vigencia de la garantía del bien y su correcto funcionamiento, se compromete a responder ante la presentación en los bienes recibidos a entera satisfacción del Instituto, por defectos o vicios ocultos en el bien(s) de que se trate, a través del siguiente mecanismo:

Por conducto de los responsables administrativos del **Hospital General de Zona 170 camas, en la Ciudad de Pachuca de Soto, Hidalgo**, así como del administrador del contrato, podrá solicitar al Proveedor, el canje de los bienes que presenten defectos a simple vista o de fabricación, especificaciones distintas a las establecidas en el contrato o calidad inferior a la propuesta, vicios ocultos o bien, cuando el área usuaria manifieste alguna queja en el sentido de que el uso del bien puede afectar la calidad del servicio; debiendo notificar al Proveedor dentro del periodo de 6 días hábiles siguientes al momento en que se haya tenido conocimiento de alguno de los supuestos antes mencionados.

Cuando se presente alguno de los supuestos señalados (defectos a simple vista o de fabricación, especificaciones distintas a las establecidas en el contrato o calidad inferior a la propuesta, vicios ocultos o bien, cuando el área usuaria manifieste alguna queja en el sentido de que el uso del bien puede afectar la calidad del servicio), el Proveedor deberá reparar los bienes, cuando así proceda, en un plazo máximo de 6 días hábiles o bien, realizar el canje o reemplazo, por bienes nuevos en un plazo máximo de 30 días hábiles, a entera satisfacción del Instituto, contando a partir de la fecha de notificación por parte del Instituto, siempre que se encuentre vigente la garantía con la que se adquirió el bien. Lo anterior observando los plazos y procedimientos establecidos en el inciso "j) Garantías de anticipos, cumplimiento, defectos o vicios ocultos de bienes, calidad de servicios y de

ANEXOS
DIVISIÓN DE CONTRATOS

operación y funcionamiento, que en su caso apliquen, las cuales deben indicar, según sea el caso:", de los presentes Términos y Condiciones.

j) Garantías de anticipos, cumplimiento, defectos o vicios ocultos de bienes, calidad de servicios y de operación y funcionamiento, que en su caso apliquen, las cuales deben indicar, según sea el caso:

El licitante deberá garantizar los bienes que oferte y su óptimo funcionamiento por un periodo mínimo de 24 meses (obligatorio), misma que será exigible por el Instituto a partir de la entrega de los bienes a entera satisfacción del Instituto y hasta el cumplimiento del periodo correspondiente.

Por lo anterior, el licitante deberá integrar a su oferta, copia simple de la Carta de Garantía de los bienes y sus accesorios, y su óptimo funcionamiento, en formato libre, en papel membretado de la empresa respectiva, firmada por el representante legal del licitante, en la que se indique clara y expresamente el plazo de garantía de los bienes ofertados y su óptimo funcionamiento, así como, que la garantía responde a una cobertura amplia contra vicios ocultos, defectos de fabricación o cualquier falla que presenten, los bienes y sus accesorios por el periodo establecido. El original de la Carta de Garantía en mención, deberá ser entregada por el licitante que resulte adjudicado durante el acto de entrega recepción de los bienes, debiendo ésta corresponder a la integrada en la propuesta técnica correspondiente.

- **Plazo para notificar al proveedor.**

El Instituto, por conducto del Administrador del Contrato, solicitará al Proveedor, el canje, sustitución o reparación de los bienes y/o sus accesorios, que presenten defectos a simple vista o de fabricación, especificaciones distintas a las establecidas en el contrato identificadas posterior a la entrega o calidad inferior a la propuesta, vicios ocultos o bien, cuando el área usuaria manifieste alguna queja en el sentido de que el uso del bien puede afectar la calidad del servicio; debiendo notificar por escrito, mediante un oficio firmado por el responsable del área usuaria, en el que se indiquen las razones que se han presentado que ameritan el canje de los bienes, enviando éste al domicilio oficial de la empresa, así como por correo electrónico del Proveedor indicados en el escrito libre solicitado en el último párrafo del inciso "j) Garantías de anticipos, cumplimiento, defectos o vicios ocultos de bienes, calidad de servicios y de operación y funcionamiento, que en su caso apliquen",

dentro del periodo de 5 días hábiles siguientes al momento en que se haya tenido conocimiento de alguno de los supuestos antes mencionados.

- **La existencia de consumibles y refacciones, en su caso.**

El Proveedor se compromete a garantizar durante la vigencia de la garantía de los bienes y su óptimo funcionamiento, la existencia de refacciones, accesorios y consumibles, según sea el caso, para los bienes entregados y a mantener existencias de estas refacciones durante el periodo antes señalado.

- **Plazo y condiciones de canje o devolución del bien.**

Cuando se presenten fallas, defectos a simple vista o de fabricación, especificaciones distintas a las establecidas en el contrato identificadas posterior a la entrega o calidad inferior a la propuesta, vicios ocultos o cuando el área usuaria manifieste alguna queja en el sentido de que el uso del bien puede afectar la calidad del servicio, por conducto de los responsables administrativos del **Hospital General de Zona 170 camas, en la Ciudad de Pachuca de Soto, Hidalgo**, así como del Administrador del Contrato, deberá solicitar al Proveedor la reparación de los bienes y/o sus accesorios a través del mantenimiento correctivo que corresponda, cuando así proceda, en un plazo máximo de 6 días hábiles o bien, a través del canje o reemplazo por bienes nuevos en un plazo máximo de 30 días hábiles, a entera satisfacción del Instituto, contando a partir de la fecha de notificación por parte del Instituto, siempre que se encuentre vigente la garantía con la que se adquirió el bien.

- **Periodo de garantía.**

El licitante deberá garantizar los bienes que oferte y su óptimo funcionamiento por un periodo obligatorio de **24 meses**, misma que será exigible por el Instituto a partir de la entrega de los bienes a entera satisfacción del Instituto en el **Hospital General de Zona 170 camas, en la Ciudad de Pachuca de Soto, Hidalgo,** destino final de los bienes y hasta el cumplimiento del periodo correspondiente.

Por lo anterior, el licitante deberá integrar a su oferta, copia simple de la Carta de Garantía de los bienes y sus accesorios, y su óptimo funcionamiento, en formato libre, en papel membretado de la empresa respectiva, firmada por el representante legal del licitante, en

ANEXOS
DIVISIÓN DE CONTRATOS

la que se indique clara y expresamente el plazo de garantía de los bienes ofertados y su óptimo funcionamiento, así como, que la garantía responde a una cobertura amplia contra vicios ocultos, defectos de fabricación o cualquier falla que presenten, los bienes y sus accesorios por el periodo establecido. El original de la Carta de Garantía en mención, deberá ser entregada por el licitante que resulte adjudicado durante el acto de entrega recepción de los bienes, debiendo ésta corresponder a la integrada en la propuesta técnica correspondiente.

- **Tiempos máximos de reparación o atención de fallas.**

Durante la vigencia de la Garantía de los Bienes y sus accesorios **(24 meses)**, a partir de la entrega de los bienes entera satisfacción del Instituto, el Proveedor deberá asegurar su óptimo funcionamiento y en su caso, deberá reparar los bienes cuando así proceda, en un plazo máximo de 6 días hábiles o bien, reemplazarlos por bienes nuevos, a entera satisfacción del Instituto, en un plazo no mayor de 30 días hábiles, en ambos casos, el plazo contará a partir de la fecha de notificación por parte del Instituto, siempre que se encuentre vigente la garantía que otorga el fabricante sobre el bien.

Los 6 días hábiles posteriores al reporte por escrito, para la reparación se otorgarán bajo la siguiente secuencia:

- 2 días hábiles para acudir al **Hospital General de Zona 170 camas, en la Ciudad de Pachuca de Soto, Hidalgo**.
- 1 día hábil para diagnóstico.
- 3 días hábiles para remplazo de refacciones.

- **Garantía de mano de obra y/o partes.**

La garantía del bien y su óptimo funcionamiento, incluye en su cobertura, los trabajos de instalación y materiales en caso de requerirse, así como los trabajos de reparación y las partes sustituidas de los bienes en los mantenimientos respectivos.

- **Mantenimientos correctivos**

El Proveedor deberá proporcionar durante la vigencia de la garantía de los bienes **(24 meses)**, los servicios de mantenimiento:

a. Mantenimiento correctivo.

El servicio de mantenimiento correctivo será proporcionado por el Proveedor cuando el bien y/o sus accesorios presente fallas en su funcionamiento y/u operación, o cuando el área usuaria manifieste alguna queja en el sentido de que el uso del bien y/o sus accesorios puede afectar la calidad del servicio. Para efecto de lo anterior, el Instituto, por conducto del Administrador del Contrato, solicitará al Proveedor, se realicen las reparaciones de los bienes y/o sus accesorios; debiendo notificar por escrito, mediante un oficio firmado por el responsable del área usuaria, en el que se indiquen las razones que se han presentado, enviando éste al domicilio oficial de la empresa, así como por correo electrónico del Proveedor indicados en el escrito libre solicitado en el último párrafo del inciso "j) Garantías de anticipos, cumplimiento, defectos o vicios ocultos de bienes, calidad de servicios y de operación y funcionamiento, que en su caso apliquen", dentro del periodo de 6 días hábiles siguientes al momento en que se haya tenido conocimiento de alguno de los supuestos antes mencionados.

El Proveedor deberá atender las solicitudes de servicio de mantenimiento ante fallas presentadas en el funcionamiento del bien o sus accesorios, en un plazo máximo de 6 días hábiles o bien, reemplazarlos por bienes nuevos, a entera satisfacción del Instituto, observando los plazos y procedimientos establecidos en el apartado "Tiempos máximos de reparación o atención de fallas.", del inciso "j) Garantías de anticipos, cumplimiento, defectos o vicios ocultos de bienes, calidad de servicios y de operación y funcionamiento, que en su caso apliquen, las cuales deben indicar, según sea el caso:", de los presentes Términos y Condiciones.

En todos los casos, los mantenimientos deberán ser proporcionando todas aquellas partes y/o refacciones nuevas y originales que sean necesarias, sin costo adicional para el Instituto.

En los supuestos en los que el Proveedor señale que la falla fue producto de un mal uso o negligencia por parte del personal usuario del **Hospital General de Zona 170 camas, en la Ciudad de Pachuca de Soto, Hidalgo**, éste deberá acreditar que los bienes presentan daños por dichas causas y que en consecuencia no aplica dicha reparación a cargo del Proveedor, lo cual deberá ser aceptado por parte del Administrador de Contrato.

ANEXOS
DIVISIÓN DE CONTRATOS

- **Porcentaje a requerir por concepto de garantía de cumplimiento en los términos del lineamiento 5.5.5 de estas POBALINES.**

El Proveedor, para garantizar el cumplimiento de todas y cada una de las obligaciones estipuladas en el contrato adjudicado, deberá presentar fianza expedida por afianzadora debidamente constituida en términos de la Ley Federal de Instituciones de Fianzas, por un importe equivalente al 10% (diez por ciento) del monto total del contrato, sin considerar el Impuesto al Valor Agregado, a favor del Instituto Mexicano del Seguro Social, en el tipo de moneda ofertada.

La garantía de cumplimiento a las obligaciones del contrato, únicamente podrá ser liberada mediante autorización que sea emitida por escrito, por parte del Instituto, previa verificación del Área Requirente y/o del Administrador del Contrato del cumplimiento de todas las obligaciones del proveedor establecidas en el contrato correspondiente.

Esta garantía deberá presentarse a más tardar, dentro de los diez días naturales siguientes a la fecha de firma del contrato, en términos del artículo 48 de la LAASSP.

Las obligaciones cuyo cumplimiento se garantiza son indivisibles, por lo que dicha garantía se hará efectiva por el monto total de las obligaciones garantizadas, en razón de las características, cantidad y destino de los bienes objeto de la contratación.

k) Forma de pago

El pago de los bienes se efectuará en **pesos mexicanos, en una sola exhibición** conforme a la entrega de los bienes a entera satisfacción del IMSS, a los 20 días naturales posteriores a la entrega de la representación impresa del comprobante fiscal digital y documentación comprobatoria que acredite la entrega de los bienes a entera satisfacción del Instituto, en la División de Trámite de Erogaciones, ubicada en Calle Gobernador Tiburcio Montiel No. 15, Col. San Miguel Chapultepec, Delegación Miguel Hidalgo, Ciudad de México, C.P. 11850, de lunes a viernes en un horario de 9:00 a 14:00 horas, previa validación y autorización que para tal efecto realice el Administrador del contrato.

La documentación comprobatoria será:

1. Comprobante fiscal autorizado por el SAT en el que se indique:

a) Número de Proveedor
b) Número de Contrato
c) Número de tránsito o de alta(s)
d) Número de fianza y nombre de la afianzadora

2. Acta Administrativa Circunstanciada de Entrega, Recepción y Puesta en Operación de Bienes de Inversión.

3. Copia del contrato.

4. Remisión del pedido.

5. Copia de la fianza.

6. Original de la carta garantía entregada al Administrador del Contrato, en las que se detalle que su vigencia comenzará a partir de la entrega de los bienes a entera satisfacción del instituto en el **Hospital General de Zona 170 camas, en la Ciudad de Pachuca de Soto, Hidalgo,** destino final de los bienes, debidamente sellada y firmada, conforme lo señalado en el "Acta Administrativa Circunstanciada de Entrega, Recepción, y Puesta en Operación de Bienes de Inversión".

7. En su caso, CFDI a Favor del IMSS por sanciones o penalizaciones en las que se indique:

   a) Número de contrato
   b) Número de Proveedor

8. **Opinión positiva de cumplimiento de obligaciones en materia de seguridad social vigente a la fecha de presentación con el Administrador de Contrato, emitida por el IMSS, en términos del artículo 32-D del Código Fiscal de la Federación y de los Acuerdos ACDO.SA1.HCT.101214/281.P.DIR, ACDO.SA1.HCT.250315/62.P.DJ y ACDO 64/2020, publicados en el Diario Oficial de la Federación el 27 de febrero, 3 de abril de 2015 y 30 de marzo de 2020, respectivamente.**

   1. En el caso de que algún particular:
      a) No se encuentre registrado ante este Instituto o;
      b) Cuente con Registro Patronal pero no se encuentre dado de baja o;

ANEXOS
DIVISIÓN DE CONTRATOS

c) No tenga personal que sea sujeto de aseguramiento obligatorio, de conformidad con lo dispuesto por el artículo 12 de la Ley del Seguro Social.

No podrá obtener la citada opinión, por lo cual, dicho particular podrá dar cumplimiento a tal requerimiento presentando lo siguiente:

I. Documento emitido por este Instituto (resultado de la consulta en el sistema para obtener la Opinión), en el que se haga constar que no se puede emitir la Opinión de cumplimiento, de conformidad con la Regla Quinta del Anexo Único del ACDO.SA1.HCT.101214/281:P.DIR;

II. Escrito libre, bajo protesta de decir verdad, que no le es posible obtener la multicitada opinión, justificando el motivo y anexando el documento en el que conste que no se puede emitir la misma y;

III. En el caso de que el particular manifieste que presta sus servicios a través de trabajadores subcontratados con un tercero, deberá presentar en tal caso, junto con la documentación citada en los dos incisos anteriores, la Opinión de cumplimiento de obligaciones del subcontratante, vigente y positiva (lo anterior en términos del artículo 14-A de la Ley del Seguro Social).

2. Para los casos de contratos que se formalicen con personas físicas que presten sus servicios por sí mismos y por lo tanto no cuentan con un Registro Patronal ni tengan trabajadores registrados ante el Instituto, el particular deberá manifestar mediante escrito libre, bajo protesta de decir verdad, que no le es posible obtener la multicitada opinión, justificando el motivo y anexando el documento /resultado de la solicitud de Opinión que le da el Sistema Institucional) en el que conste que no se puede emitir la misma.

3. En el caso de aquellos patrones (Proveedores o contratistas y sus subcontratados) que tengan más de un Registro Patronal ante el Instituto y alguno o más de uno de éstos Registros no se encuentra al corriente en el cumplimiento de las multicitadas obligaciones, no se podrá considerar que se encuentra al corriente en el cumplimiento de dichas obligaciones, aun cuando el registro patronal que haya utilizado para el contrato de que se trate sí se encuentra al corriente en sus pagos, por lo que deberá regularizar todos sus Registros a efecto de poder obtener la Opinión positiva.

Para el trámite de pago en el contrato se deberá indicar que el Proveedor deberá expedir sus comprobantes fiscales digitales en el esquema de facturación electrónica, con las especificaciones normadas por el SAT a nombre del Instituto Mexicano del Seguro Social, con Registro Federal de Contribuyentes IMS421231I45, domicilio en Avenida Paseo de la Reforma Núm. 476, Colonia Juárez, C.P. 06600, Delegación Cuauhtémoc, Ciudad de México, para la validación de dichos comprobantes el Proveedor deberá cargar en Internet, a través del Portal de Servicios a Proveedores de la página del IMSS el archivo en formato XML, la validez de los mismos será determinada durante la carga y únicamente los comprobantes validos serán procedentes para pago.

En el contrato se deberá indicar que el Proveedor se obliga a no cancelar ante el SAT los CFDI a favor del IMSS previamente validados en el Portal de Servicios a Proveedores, salvo justificación y comunicación por parte del mismo al Administrador del Contrato para su autorización expresa, debiendo éste informar a las áreas de trámite de erogaciones de dicha justificación y Reposición del Comprobante Fiscal Digital por Internet (CFDI) en su caso.

En caso de aplicar, el contrato deberá señalar que el Proveedor deberá entregar el CFDI a favor del IMSS por el importe de la aplicación de la pena convencional por atraso o deficiencia del servicio.

En ningún caso, se deberá autorizar el pago de los bienes o servicios, sí no se ha determinado, calculado y notificado al Proveedor las penas convencionales o deducciones pactadas en el contrato, así como su registro y validación en el Sistema PREI Millenium.

El pago se realizará mediante transferencia electrónica de fondos, a través del esquema electrónico interbancario que el IMSS tiene en operación, para tal efecto en los contratos se deberá incluir el número de cuenta, CLABE, Banco y Sucursal, a menos que el Proveedor acredite en forma fehaciente la imposibilidad para ello.

El pago se depositará en la fecha programada, a través del esquema interbancario si la cuenta bancaria del Proveedor está contratada con BANORTE, BBVA BANCOMER, HSBC, o SCOTIABANK INVERLAT o a través del esquema inter bancario vía SPEI (Sistema de Pagos Electrónicos Interbancarios) si la cuenta pertenece a un banco distinto a los antes mencionados.

ANEXOS
DIVISIÓN DE CONTRATOS

Para que el Proveedor pueda celebrar un contrato de cesión de derechos de cobro, mismo que deberá notificarlo por escrito al IMSS con un mínimo de cinco días naturales anteriores a la fecha de pago programada, el Administrador del Contrato o en su caso el titular del Área Requirente, deberá entregar los documentos sustantivos de dicha cesión el área responsable de autorizar dicha cesión.

El Proveedor podrá optar por cobrar a través de factoraje financiero conforme al Programa de Cadenas Productivas de Nacional Financiera, S.N.C. Institución de Banca de Desarrollo con el IMSS.

l) Establecer los mecanismos de comprobación, supervisión y verificación de los bienes adquiridos, así como del cumplimiento de las requisiciones de cada entregable.

La entrega de los Bienes se realizará bajo el esquema de DDP "Entregada Derechos Pagados".

El Proveedor deberá entregar los bienes conforme al **Anexo 3.4 "Dirección de entrega".**

El Proveedor deberá cubrir todos los gastos para mantener asegurados los bienes y absorber todos los riesgos, hasta la recepción de los mismos a entera satisfacción del Instituto.

La recepción de los bienes se llevará a cabo en 1 acto:

La entrega de los bienes será conforme al **Anexo 3.4 "Dirección de entrega"**, y se procederá a levantar el "Acta Administrativa Circunstanciada de Entrega, Recepción, Instalación, Puesta en Operación y Capacitación de Bienes de Inversión" **(Anexo No. 4.2),** en la que se procederá a la verificación de los siguientes aspectos, de conformidad con el contrato de referencia:

1. La recepción de los bienes estará sujeta a la entrega de la documentación completa descrita en el contrato correspondiente (según corresponda):

- Original de la Carta de Garantía de los bienes y sus accesorios, y su óptimo funcionamiento en formato libre, en papel membretado de la empresa respectiva, firmada por el representante legal del licitante, en la que se indique clara y expresamente el plazo de garantía de los bienes ofertados y su óptimo funcionamiento,

así como, que la garantía responde a una cobertura amplia contra vicios ocultos, defectos de fabricación o cualquier falla que presenten, los bienes y sus accesorios por el periodo establecido.

El importe de los costos por el envío, maniobra de carga, descarga, e instalación correrán a cuenta del Proveedor por lo que formarán parte del valor de las proposiciones económicas a presentar. El personal del Instituto intervendrá únicamente en la identificación y guía del espacio en el que el mobiliario administrativo deberá ubicarse.

De ser el caso el proveedor deberá llevar acabo el armado de los bienes en el sitio, día y horario previo acuerdo entre el proveedor y el administrador del contrato.

En caso de detectarse algún incumplimiento o circunstancia que impida la recepción a entera satisfacción del Instituto, imputable al Proveedor, de acuerdo a lo establecido en el contrato que ampara la adquisición del bien, deberá procederse al levantamiento del "Acta Administrativa Circunstanciada de Rechazo de Bienes de Inversión". **(Anexo No. 4.3**), misma que deberá remitirse un original al Administrador del Contrato para los trámites a que haya lugar para las acciones legales conducentes.

Se precisa que los responsables de la recepción de los bienes es el Administrador el Contrato, y los servidores públicos autorizados para elaborar el "Acta Administrativa Circunstanciada de Entrega, Recepción, Instalación, Puesta en Operación y Capacitación de Bienes de Inversión" que se encuentra en el **Anexo No. 4.2 o bien, "Acta Administrativa Circunstanciada de Rechazo de Bienes de Inversión" del Anexo No. 4.3,** según corresponda.

El licitante adjudicado previa coordinación con el (los) Director(es) del **Hospital General de Zona 170 camas, en la Ciudad de Pachuca de Soto, Hidalgo**, destino final de los bienes, deberá identificar el espacio físico designado por el personal del **Hospital General de Zona 170 camas, en la Ciudad de Pachuca de Soto, Hidalgo**, en el que deberá hacer la entrega-recepción y, en su caso instalación y puesta en operación de los bienes.

Atentamente

ANEXOS
DIVISIÓN DE CONTRATOS

Arq. Jesús Acosta Rodríguez
Titular de la Coordinación Técnica de Proyectos y Construcción de Inmuebles

IMSS	INSTITUTO MEXICANO DEL SEGURO SOCIAL DIRECCIÓN DE ADMINISTRACIÓN UNIDAD DE ADQUISICIONES COORDINACIÓN DE ADQUISICIÓN DE BIENES Y CONTRATACIÓN DE SERVICIOS COORDINACIÓN TÉCNICA DE PLANEACIÓN Y CONTRATOS	Contrato Número **21BI0118**

ANEXO 2 (DOS)

"PROPUESTA TÉCNICA, CARTA GARANTÍA DE LOS BIENES, PROPUESTA ECONÓMICA Y ACTA DE FALLO"

EL PRESENTE ANEXO CONSTA DE **21** HOJAS INCLUYENDO ESTA CARÁTULA

DIVISIÓN DE CONTRATOS
NIVEL CENTRAL

ANEXOS
DIVISIÓN DE CONTRATOS

SIN TEXTO

9

www.tecnomuebles.com
ergonomia@tecnomuebles.com
ERGONOMIA PRODUCTIVIDAD S.A. DE C.V.
EPR - 980619 - AN5

INSTITUTO MEXICANO DEL SEGURO SOCIAL DIRECCIÓN DE ADMINISTRACIÓN UNIDAD DE ADQUISICIONES COORDINACIÓN DE ADQUISICIÓN DE BIENES Y CONTRATACIÓN DE SERVICIOS COORDINACIÓN TÉCNICA DE ADQUISICIÓN DE BIENES DE INVERSIÓN Y ACTIVOS DIVISIÓN DE EQUIPO Y MOBILIARIO ADMINISTRATIVO Y DE TRANSPORTE LICITACIÓN PÚBLICA NACIONAL ELECTRÓNICA NO. LA-050GYR040-E39-2021 "ADQUISICIÓN DE MOBILIARIO ADMINISTRATIVO PARA EL HOSPITAL GENERAL DE ZONA 170 CAMAS, EN LA CIUDAD DE PACHUCA DE SOTO, HIDALGO".

ANEXO NO. 4.1
Descripción amplia y detallada de los bienes ofertados
GRUPO 517 MOBILIARIO PARA NUTRICIÓN Y DIETETICA (COCINA Y COMEDOR)

CLAVE SAI:	517.013.0087.00.01	FECHA IMP.:		LICITANTE:	ERGONOMIA PRODUCTIVIDAD S.A. DE C.V.	MARCA:	VERSA
CLAVE PREI:	20084	HORA IMP.:		LICITACIÓN:	LA-050GYR040-E39-2021	MODELO:	V-0087
				PARTIDA:	9	CATALOGO:	V-9
NOMBRE GENÉRICO ALACENA ALTA DE 90 cm				CANTIDAD:	20	FABRICANTE	
						VERSA MUEBLES PARA OFICINA S.A. DE C.V.	

ESPECIFICACIONES Y REQUISITOS

Grupo	Mobiliario para Nutrición y Dietética (cocina y comedor).	
Areas o Locales de Uso	Diversos	
Dimensiones Generales	Frente 90 cm, Fondo 28 cm, Altura 60 cm.	
Capacidad de Carga	80 kg	
Descripción Técnica	Cuerpo	Fabricado de lámina de acero al carbono rolado en frío, calibre No. 20 (con perforaciones en el respaldo para su fijación a muro).
	Entrepaños	Fabricados de lámina de acero al carbono rolado en frío calibre No. 20.
	Puerta	Fabricada de tambor abatible de lámina de acero al carbono rolado en frío, calibre No. 20 con cierre de resbalón, con jaladera integrada (parte inferior).
		Moldura corrida fabricada en acero inoxidable, AISI 304, calibre No. 20.
		Bisagra oculta de resorte con muelle para puertas.
		Refuerzo para su fijación fabricado de lámina de acero al carbono rolado en frío, calibre No. 16.
Acabados	Acero al carbono rolado en frío	En pintura micro pulverizada epóxica horneada.
	Acero inoxidable, AISI 304	Pulido sanitario.
	Moldura de puerta	Pulido
Selección Cromática	Acero al carbono rolado en frío	PANTONE PQ-CoolGray2C El tono final debe aproximarse al tono propuesto según material.
Sistema de ensamble	Acero al carbono rolado en frío	Por punto y por arco eléctrico a base de soldadura MIG
	Acero inoxidable	A base de soldadura TIG (Argón con aporte de acero inoxidable tipo 308 "r" de 3/8")
Certificados	De manufactura o producción,	ISO 9001 Vigente, Sistema de gestión de calidad;
	Para las normas o certificados solicitados deberán de cumplir con lo siguiente:	Para artículos nacionales el certificado debe ser emitido por un organismo de certificación acreditado por la Entidad Mexicana de Acreditación (EMA). Para artículos internacionales el certificado debe ser emitido por un organismo oficial acreditado por el país de origen.
Tolerancias	En las dimensiones generales de +/- 10%	

DESCRIPCIÓN TÉCNICA DEL LICITANTE

Grupo	Mobiliario para Nutrición y Dietética (cocina y comedor).	
Areas o Locales de Uso	Diversos	
Dimensiones Generales	Frente 90 cm, Fondo 28 cm, Altura 60 cm.	
Capacidad de Carga	80 kg	
Descripción Técnica	Cuerpo	Fabricado de lámina de acero al carbono rolado en frío, calibre No. 20 (con perforaciones en el respaldo para su fijación a muro).
	Entrepaños	Fabricados de lámina de acero al carbono rolado en frío calibre No. 20.
	Puerta	Fabricada de tambor abatible de lámina de acero al carbono rolado en frío, calibre No. 20 con cierre de resbalón, con jaladera integrada (parte inferior).
		Moldura corrida fabricada en acero inoxidable, AISI 304, calibre No. 20.
		Bisagra oculta de resorte con muelle para puertas.
		Refuerzo para su fijación fabricado de lámina de acero al carbono rolado en frío, calibre No. 16.
Acabados	Acero al carbono rolado en frío	En pintura micro pulverizada epóxica horneada.
	Acero inoxidable, AISI 304	Pulido sanitario.
	Moldura de puerta	Pulido
Selección Cromática	Acero al carbono rolado en frío	PANTONE PQ-CoolGray2C El tono final debe aproximarse al tono propuesto según material.
Sistema de ensamble	Acero al carbono rolado en frío	Por punto y por arco eléctrico a base de soldadura MIG
	Acero inoxidable	A base de soldadura TIG (Argón con aporte de acero inoxidable tipo 308 "r" de 3/8")
Certificados	De manufactura o producción,	ISO 9001 Vigente, Sistema de gestión de calidad;
	Para las normas o certificados solicitados deberán de cumplir con lo siguiente:	Para artículos nacionales el certificado debe ser emitido por un organismo de certificación acreditado por la Entidad Mexicana de Acreditación (EMA). Para artículos internacionales el certificado debe ser emitido por un organismo oficial acreditado por el país de origen.
Tolerancias	En las dimensiones generales de +/- 10%	

ANEXOS
DIVISIÓN DE CONTRATOS

FECHA: GUADALAJARA JALISCO A 09 DE DICIEMBRE DE 2021

C. ALBERTO RODRIGUEZ HERNANDEZ
REPRESENTANTE LEGAL
R.F.C. EPR-980619-AN5
CORREO ELECTRONICO: ergonomia@tecnomuebles.com

Oficinas Centrales
Gobernador Curiel No 1672
Col. Morelos C.P. 44910 Guadalajara Jal.
Tels. (33) 38110221

www.tecnomuebles.com
ergonomia@tecnomuebles.com
ERGONOMIA PRODUCTIVIDAD S.A. DE C.V.
EPR - 980619 - AN5

INSTITUTO MEXICANO DEL SEGURO SOCIAL DIRECCIÓN DE ADMINISTRACIÓN UNIDAD DE ADQUISICIONES COORDINACIÓN DE ADQUISICIÓN DE BIENES Y CONTRATACIÓN DE SERVICIOS COORDINACIÓN TÉCNICA DE ADQUISICIÓN DE BIENES DE INVERSIÓN Y ACTIVOS DIVISIÓN DE EQUIPO Y MOBILIARIO ADMINISTRATIVO Y DE TRANSPORTE LICITACIÓN PÚBLICA NACIONAL ELECTRÓNICA NO. LA-050GYR040-E39-2021 "ADQUISICIÓN DE MOBILIARIO ADMINISTRATIVO PARA EL HOSPITAL GENERAL DE ZONA 170 CAMAS, EN LA CIUDAD DE PACHUCA DE SOTO, HIDALGO".

Perspectiva del artículo
Imágenes representativas y no indican diseño específico.

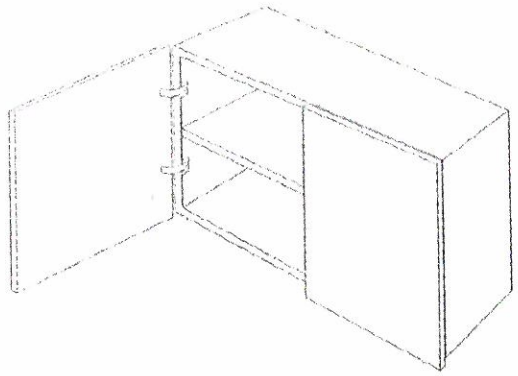

Perspectiva del artículo
Imágenes representativas y no indican diseño específico.

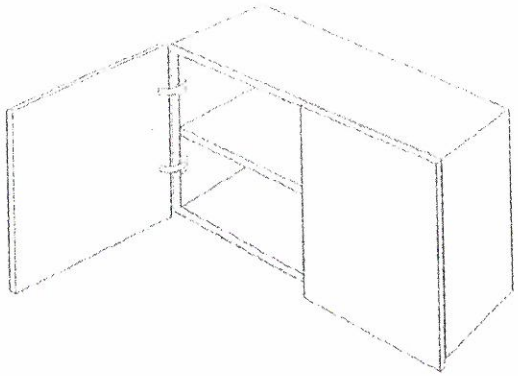

FECHA: GUADALAJARA JALISCO A 09 DE DICIEMBRE DE 2021

C. ALBERTO RODRIGUEZ HERNANDEZ
REPRESENTANTE LEGAL
R.F.C. EPR-980619-AN5
CORREO ELECTRONICO: ergonomia@tecnomuebles.com

Oficinas Centrales
Gobernador Curiel No 1672
Col. Morelos C.P. 44910 Guadalajara Jal.
Tels. (33) 38110221

www.tecnomuebles.com
ergonomia@tecnomuebles.com
ERGONOMIA PRODUCTIVIDAD S.A. DE C.V.
EPR - 980619 - AN5

INSTITUTO MEXICANO DEL SEGURO SOCIAL DIRECCIÓN DE ADMINISTRACIÓN UNIDAD DE ADQUISICIONES COORDINACIÓN DE ADQUISICIÓN DE BIENES Y CONTRATACIÓN DE SERVICIOS COORDINACIÓN TÉCNICA DE ADQUISICIÓN DE BIENES DE INVERSIÓN Y ACTIVOS DIVISIÓN DE EQUIPO Y MOBILIARIO ADMINISTRATIVO Y DE TRANSPORTE LICITACIÓN PÚBLICA NACIONAL ELECTRÓNICA NO. LA-050GYR040-E39-2021 "ADQUISICIÓN DE MOBILIARIO ADMINISTRATIVO PARA EL HOSPITAL GENERAL DE ZONA 170 CAMAS, EN LA CIUDAD DE PACHUCA DE SOTO, HIDALGO".

ANEXO No. 4.1
Descripción amplia y detallada de los bienes ofertados
GRUPO 517 MOBILIARIO PARA NUTRICIÓN Y DIETETICA (COCINA Y COMEDOR)

CLAVE SAI:	517.609.5625.00.01	FECHA IMP.:		LICITANTE:	ERGONOMIA PRODUCTIVIDAD S.A. DE C.V.	MARCA:	VERSA
CLAVE PREI:	20112	HORA IMP.:		LICITACIÓN:	LA-050GYR040-E39-2021	MODELO:	V-5625
				PARTIDA:	11	CATALOGO:	V-11
NOMBRE GENÉRICO MESA LISA DE 150 CM CON RESPALDO Y ENTREPAÑO.				CANTIDAD:	5	FABRICANTE	
						VERSA MUEBLES PARA OFICINA S.A. DE C.V.	

ESPECIFICACIONES Y REQUISITOS

Grupo	Mobiliario para nutrición y dietética (cocina y comedor)	
Areas o locales de uso	Cambio de línea	
Dimensiones generales	Frente 150 cm, ancho 70 cm, altura a la cubierta 90 cm, altura con respaldo 105 cm	
Capacidad de Carga	250 kg	
Descripción Técnica	Canal perimetral y refuerzos transversales	Fabricados en perfil tubular cuadrado de lámina de acero inoxidable, AISI 304, calibre 16, de 40 x 40 mm, en la parte superior para montaje de la cubierta;
	Cubierta lisa y respaldo	Fabricados en lámina de acero inoxidable, AISI 304, calibre 16;
	Entrepaño	Fabricados en lámina de acero inoxidable, calibre 18;
	Estructura y patas	Fabricadas en perfil tubular de lámina de acero inoxidable, AISI 304, calibre 16 de 38 mm (1 1/2") de diámetro;
	Refuerzo	Fabricado en perfil tubular de lámina de acero inoxidable, AISI 304, calibre 16 de 32 mm (1 ¼") de diámetro;
	Regatones	Fabricados en acero inoxidable, AISI 304, de 32 mm (1 ¼"), con base nitrilo sanitario blanco de 32 mm (1 ¼") de diámetro con altura ajustable.
Acabados	Regatones	Antideslizantes;
	Parte inferior de la cubierta	Con recubrimiento tipo Apcoseal;
	Acero inoxidable, AISI 304	Con pulido P3.
Sistema de ensamble	Regatones	Insertados a presión;
	Acero inoxidable, AISI 304	A base de soldadura TIG (Argón con aporte de acero inoxidable tipo 308 de 3/8")
Certificados	De manufactura o producción,	ISO 9001 Vigente, Sistema de gestión de calidad;
	Para las normas o certificados solicitados deberán de cumplir con lo siguiente:	Para artículos nacionales el certificado debe ser emitido por un organismo de certificación acreditado por la Entidad Mexicana de Acreditación (EMA). Para artículos internacionales el certificado debe ser emitido por un organismo oficial acreditado por el país de origen.
Tolerancias	En las dimensiones generales de +/- 10%.	

DESCRIPCIÓN TÉCNICA DEL LICITANTE

Grupo	Mobiliario para nutrición y dietética (cocina y comedor)	
Areas o locales de uso	Cambio de línea	
Dimensiones generales	Frente 150 cm, ancho 70 cm, altura a la cubierta 90 cm, altura con respaldo 105 cm	
Capacidad de Carga	250 kg	
Descripción Técnica	Canal perimetral y refuerzos transversales	Fabricados en perfil tubular cuadrado de lámina de acero inoxidable, AISI 304, calibre 16, de 40 x 40 mm, en la parte superior para montaje de la cubierta;
	Cubierta lisa y respaldo	Fabricados en lámina de acero inoxidable, AISI 304, calibre 16;
	Entrepaño	Fabricados en lámina de acero inoxidable, calibre 18;
	Estructura y patas	Fabricadas en perfil tubular de lámina de acero inoxidable, AISI 304, calibre 16 de 38 mm (1 1/2") de diámetro;
	Refuerzo	Fabricado en perfil tubular de lámina de acero inoxidable, AISI 304, calibre 16 de 32 mm (1 ¼") de diámetro;
	Regatones	Fabricados en acero inoxidable, AISI 304, de 32 mm (1 ¼"), con base nitrilo sanitario blanco de 32 mm (1 ¼") de diámetro con altura ajustable.
Acabados	Regatones	Antideslizantes;
	Parte inferior de la cubierta	Con recubrimiento tipo Apcoseal;
	Acero inoxidable, AISI 304	Con pulido P3.
Sistema de ensamble	Regatones	Insertados a presión;
	Acero inoxidable, AISI 304	A base de soldadura TIG (Argón con aporte de acero inoxidable tipo 308 de 3/8")
Certificados	De manufactura o producción,	ISO 9001 Vigente, Sistema de gestión de calidad;
	Para las normas o certificados solicitados deberán de cumplir con lo siguiente:	Para artículos nacionales el certificado debe ser emitido por un organismo de certificación acreditado por la Entidad Mexicana de Acreditación (EMA). Para artículos internacionales el certificado debe ser emitido por un organismo oficial acreditado por el país de origen.
Tolerancias	En las dimensiones generales de +/- 10%.	

ANEXOS
DIVISIÓN DE CONTRATOS

FECHA: GUADALAJARA JALISCO A 09 DE DICIEMBRE DE 2021

C. ALBERTO RODRIGUEZ HERNANDEZ
REPRESENTANTE LEGAL
R.F.C. EPR-980619-AN5
CORREO ELECTRONICO: ergonomia@tecnomuebles.com

Oficinas Centrales
Gobernador Curiel No 1672
Col. Morelos C.P. 44910 Guadalajara Jal.
Tels. (33) 38110221

www.tecnomuebles.com
ergonomia@tecnomuebles.com
ERGONOMIA PRODUCTIVIDAD S.A. DE C.V.
EPR - 980619 - AN5

INSTITUTO MEXICANO DEL SEGURO SOCIAL DIRECCIÓN DE ADMINISTRACIÓN UNIDAD DE ADQUISICIONES COORDINACIÓN DE ADQUISICIÓN DE BIENES Y CONTRATACIÓN DE SERVICIOS COORDINACIÓN TÉCNICA DE ADQUISICIÓN DE BIENES DE INVERSIÓN Y ACTIVOS DIVISIÓN DE EQUIPO Y MOBILIARIO ADMINISTRATIVO Y DE TRANSPORTE LICITACIÓN PÚBLICA NACIONAL ELECTRÓNICA NO. LA-050GYR040-E39-2021 "ADQUISICIÓN DE MOBILIARIO ADMINISTRATIVO PARA EL HOSPITAL GENERAL DE ZONA 170 CAMAS, EN LA CIUDAD DE PACHUCA DE SOTO, HIDALGO".

Perspectiva del artículo
Imágenes representativas y no indican diseño específico.

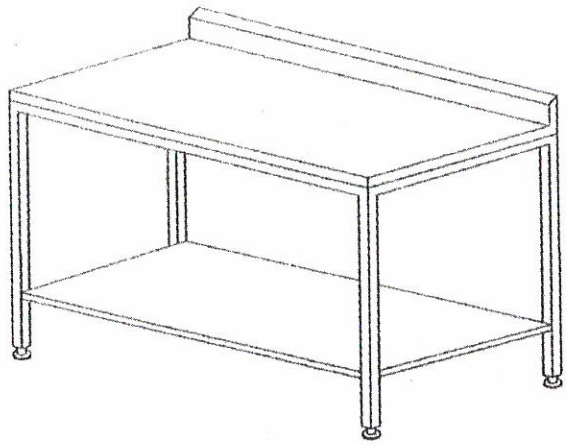

Perspectiva del artículo
Imágenes representativas y no indican diseño específico.

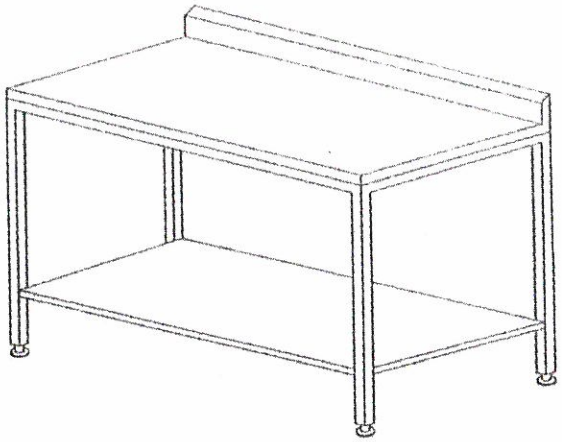

FECHA: GUADALAJARA JALISCO A 09 DE DICIEMBRE DE 2021

C. ALBERTO RODRIGUEZ HERNANDEZ
REPRESENTANTE LEGAL
R.F.C. EPR-980619-AN5
CORREO ELECTRONICO: ergonomia@tecnomuebles.com

Oficinas Centrales
Gobernador Curiel No 1672
Col. Morelos C.P. 44910 Guadalajara Jal.
Tels. (33) 38110221

www.tecnomuebles.com
ergonomia@tecnomuebles.com
ERGONOMIA PRODUCTIVIDAD S.A. DE C.V.
EPR - 980619 - AN5

INSTITUTO MEXICANO DEL SEGURO SOCIAL DIRECCIÓN DE ADMINISTRACIÓN UNIDAD DE ADQUISICIONES COORDINACIÓN DE ADQUISICIÓN DE BIENES Y CONTRATACIÓN DE SERVICIOS COORDINACIÓN TÉCNICA DE ADQUISICIÓN DE BIENES DE INVERSIÓN Y ACTIVOS DIVISIÓN DE EQUIPO Y MOBILIARIO ADMINISTRATIVO Y DE TRANSPORTE LICITACIÓN PÚBLICA NACIONAL ELECTRÓNICA NO. LA-050GYR040-E39-2021 "ADQUISICIÓN DE MOBILIARIO ADMINISTRATIVO PARA EL HOSPITAL GENERAL DE ZONA 170 CAMAS, EN LA CIUDAD DE PACHUCA DE SOTO, HIDALGO".

ANEXO No. 4.1
Descripción amplia y detallada de los bienes ofertados
GRUPO 519 "MOBILIARIO PARA SALAS DE ESPERA, ALMACENES, LAVANDERÍAS Y AUDITORIOS"

CLAVE SAI:	519.104.0541.00.01	FECHA IMP.:		LICITANTE:	ERGONOMIA PRODUCTIVIDAD S.A. DE C.V.	MARCA:	VERSA
CLAVE PREI:	20049	HORA IMP.:		LICITACIÓN:	LA-050GYR040-E39-2021	MODELO:	V-0541
				PARTIDA:	14	CATALOGO:	V-14
NOMBRE GENÉRICO BANCA EN TANDEM PARA 3 LUGARES				CANTIDAD:	119	FABRICANTE	
						VERSA MUEBLES PARA OFICINA S.A. DE C.V.	

ESPECIFICACIONES Y REQUISITOS

Grupo	Mobiliario de Salas de Espera, Almacenes, Lavandería y Auditorios.	
Áreas o locales de uso	Salas de Espera.	
Dimensiones generales	Frente 195 cm. Fondo 65 cm. Alto 90 cm.	
Capacidad del Carga	120 kg por asiento.	
Descripción técnica	Cuerpo de asiento y respaldo	Fabricados a base de lámina de acero rolado en frío, calibre no. 18, con doble curvatura en los extremos;
	Soporte horizontal	Fabricado en perfil rectangular de acero rolado en frío, calibre 14;
	Patas y descansa brazos	Fabricados en lámina de acero rolado en frío, calibre 18;
	Regatones	Fabricados en acero rolado en frío con 25.4 mm (1") de diámetro, con base de nitrilo sanitario blanco de 25.4 mm (1") de diámetro con altura ajustable.
Acabados	Lámina de acero rolado en frío	Pulida y cepillada, con doblez en los extremos para evitar filos cortantes.
	Regatones	Antiderrapantes
	Pieza completa	Todos los elementos son maquinados para un ensamble perfecto: dobleces en radios y ángulos bien alineados sin deformaciones, cavidades, huecos ni formas en bajo relieve para su correcto funcionamiento y durabilidad.
Sistema de ensamble	Cuerpo de asiento y respaldo	Ensamblados a patas y soportes por medio de anclajes de aluminio con embellecedores de aluminio pulido.
	Soporte horizontal	Ensamblado con sujetador de estructura en lámina de acero rolado en frío calibre 14.
Certificados	De manufactura o producción.	**ISO 9001 Vigente.** Sistema de gestión de calidad.
	Para las normas o certificados solicitados deberán de cumplir con lo siguiente:	Para artículos nacionales el certificado debe ser emitido por un organismo de certificación acreditado por la Entidad Mexicana de Acreditación (EMA). Para artículos internacionales el certificado debe ser emitido por un organismo oficial acreditado por el país de origen.

DESCRIPCIÓN TÉCNICA DEL LICITANTE

Grupo	Mobiliario de Salas de Espera, Almacenes, Lavandería y Auditorios.	
Áreas o locales de uso	Salas de Espera.	
Dimensiones generales	Frente 195 cm. Fondo 65 cm. Alto 90 cm.	
Capacidad del Carga	120 kg por asiento.	
Descripción técnica	Cuerpo de asiento y respaldo	Fabricados a base de lámina de acero rolado en frío, calibre no. 18, con doble curvatura en los extremos;
	Soporte horizontal	Fabricado en perfil rectangular de acero rolado en frío, calibre 14;
	Patas y descansa brazos	Fabricados en lámina de acero rolado en frío, calibre 18;
	Regatones	Fabricados en acero rolado en frío con 25.4 mm (1") de diámetro, con base de nitrilo sanitario blanco de 25.4 mm (1") de diámetro con altura ajustable.
Acabados	Lámina de acero rolado en frío	Pulida y cepillada, con doblez en los extremos para evitar filos cortantes.
	Regatones	Antiderrapantes
	Pieza completa	Todos los elementos son maquinados para un ensamble perfecto: dobleces en radios y ángulos bien alineados sin deformaciones, cavidades, huecos ni formas en bajo relieve para su correcto funcionamiento y durabilidad.
Sistema de ensamble	Cuerpo de asiento y respaldo	Ensamblados a patas y soportes por medio de anclajes de aluminio con embellecedores de aluminio pulido.
	Soporte horizontal	Ensamblado con sujetador de estructura en lámina de acero rolado en frío calibre 14.
Certificados	De manufactura o producción.	**ISO 9001 Vigente.** Sistema de gestión de calidad.
	Para las normas o certificados solicitados deberán de cumplir con lo siguiente:	Para artículos nacionales el certificado debe ser emitido por un organismo de certificación acreditado por la Entidad Mexicana de Acreditación (EMA). Para artículos internacionales el certificado debe ser emitido por un organismo oficial acreditado por el país de origen.

ANEXOS
DIVISIÓN DE CONTRATOS

FECHA: GUADALAJARA JALISCO A 09 DE DICIEMBRE DE 2021

C. ALBERTO RODRIGUEZ HERNANDEZ
REPRESENTANTE LEGAL
R.F.C. EPR-980619-AN5
CORREO ELECTRONICO: ergonomia@tecnomuebles.com

Oficinas Centrales
Gobernador Curiel No 1672
Col. Morelos C.P. 44910 Guadalajara Jal.
Tels. (33) 38110221

www.tecnomuebles.com
ergonomia@tecnomuebles.com
ERGONOMIA PRODUCTIVIDAD S.A. DE C.V.
EPR - 980619 - AN5

INSTITUTO MEXICANO DEL SEGURO SOCIAL DIRECCIÓN DE ADMINISTRACIÓN UNIDAD DE ADQUISICIONES COORDINACIÓN DE ADQUISICIÓN DE BIENES Y CONTRATACIÓN DE SERVICIOS COORDINACIÓN TÉCNICA DE ADQUISICIÓN DE BIENES DE INVERSIÓN Y ACTIVOS DIVISIÓN DE EQUIPO Y MOBILIARIO ADMINISTRATIVO Y DE TRANSPORTE LICITACIÓN PÚBLICA NACIONAL ELECTRÓNICA NO. LA-050GYR040-E39-2021 "ADQUISICIÓN DE MOBILIARIO ADMINISTRATIVO PARA EL HOSPITAL GENERAL DE ZONA 170 CAMAS, EN LA CIUDAD DE PACHUCA DE SOTO, HIDALGO".

Perspectiva del artículo Imágenes representativas y no indican diseño específico.	Perspectiva del artículo Imágenes representativas y no indican diseño específico.
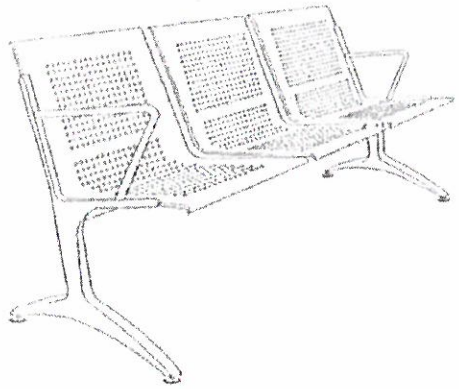	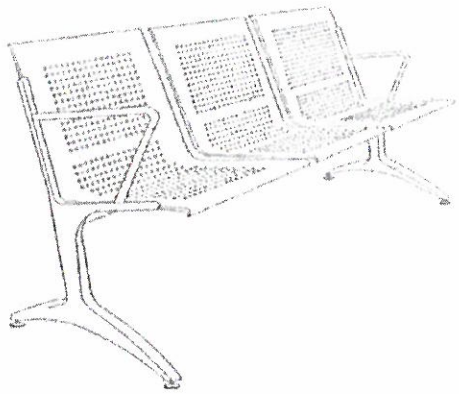

FECHA: GUADALAJARA JALISCO A 09 DE DICIEMBRE DE 2021

C. ALBERTO RODRIGUEZ HERNANDEZ
REPRESENTANTE LEGAL
R.F.C. EPR-980619-AN5
CORREO ELECTRONICO: ergonomia@tecnomuebles.com

Oficinas Centrales
Gobernador Curiel No 1672
Col. Morelos C.P. 44910 Guadalajara Jal.
Tels. (33) 38110221

www.tecnomuebles.com
ergonomia@tecnomuebles.com
ERGONOMIA PRODUCTIVIDAD S.A. DE C.V.
EPR - 980619 - AN5

INSTITUTO MEXICANO DEL SEGURO SOCIAL DIRECCIÓN DE ADMINISTRACIÓN UNIDAD DE ADQUISICIONES COORDINACIÓN DE ADQUISICIÓN DE BIENES Y CONTRATACIÓN DE SERVICIOS COORDINACIÓN TÉCNICA DE ADQUISICIÓN DE BIENES DE INVERSIÓN Y ACTIVOS DIVISIÓN DE EQUIPO Y MOBILIARIO ADMINISTRATIVO Y DE TRANSPORTE LICITACIÓN PÚBLICA NACIONAL ELECTRÓNICA NO. LA-050GYR040-E39-2021 "ADQUISICIÓN DE MOBILIARIO ADMINISTRATIVO PARA EL HOSPITAL GENERAL DE ZONA 170 CAMAS, EN LA CIUDAD DE PACHUCA DE SOTO, HIDALGO".

ANEXO No. 4.1
Descripción amplia y detallada de los bienes ofertados
GRUPO 519 "MOBILIARIO PARA SALAS DE ESPERA, ALMACENES, LAVANDERÍAS Y AUDITORIOS"

CLAVE SAI:	519.104.0551.00.01	FECHA IMP.:		LICITANTE:	ERGONOMIA PRODUCTIVIDAD S.A. DE C.V.	MARCA:	VERSA
CLAVE PREI:	20050	HORA IMP.:		LICITACIÓN:	LA-050GYR040-E39-2021	MODELO:	V-0551
				PARTIDA:	15	CATALOGO:	V-15
NOMBRE GENÉRICO BANCA EN TANDEM PARA 4 LUGARES				CANTIDAD:	55	FABRICANTE	
						VERSA MUEBLES PARA OFICINA S.A. DE C.V.	

ESPECIFICACIONES Y REQUISITOS

Grupo	Mobiliario Administrativo.	
Áreas o locales de uso	Salas de Espera.	
Dimensiones generales	Frente 260 cm; Fondo 65 cm; Alto 90 cm.	
Capacidad del Carga	120 k g por asiento.	
Descripción técnica	Cuerpo de asiento y respaldo	Fabricados a base de lámina de acero rolado en frío, calibre no. 18, con doble curvatura en los extremos;
	Soporte horizontal	Fabricado en perfil rectangular de acero rolado en frío, calibre 14;
	Patas y descansa brazos	Fabricados en lámina de acero rolado en frío, calibre 18;
	Regatones	Fabricados en acero rolado en frío con 25.4 mm (1") de diámetro, con base de nitrilo sanitario blanco de 25.4 mm (1") de diámetro con altura ajustable.
Acabados	Lámina de acero rolado en frío	Pulida y cepillada, con doblez en los extremos para evitar filos cortantes.
	Regatones	Antiderrapantes.
	Pieza completa	Todos los elementos son maquinados para un ensamble perfecto: dobleces en radios y ángulos bien alineados sin deformaciones, cavidades, huecos ni formas en bajo relieve para su correcto funcionamiento y durabilidad.
Sistema de ensamble	Cuerpo de asiento y respaldo	Ensamblados a patas y soportes por medio de anclajes de aluminio con embellecedores de aluminio pulido.
	Soporte horizontal	Ensamblado con sujetador de estructura en lámina de acero rolado en frío calibre 14.
Certificados	De manufactura o producción.	**ISO 9001 Vigente.** **Sistema de gestión de calidad.**
	Para las normas o certificados solicitados deberán de cumplir con lo siguiente:	Para artículos nacionales el certificado debe ser emitido por un organismo de certificación acreditado por la Entidad Mexicana de Acreditación (EMA). Para artículos internacionales el certificado debe ser emitido por un organismo oficial acreditado por el país de origen.
Tolerancias	En las dimensiones generales de +/- 10%.	
Perspectiva del artículo		
Imágenes representativas y no indican diseño específico.		

DESCRIPCIÓN TÉCNICA DEL LICITANTE

Grupo	Mobiliario Administrativo.	
Áreas o locales de uso	Salas de Espera.	
Dimensiones generales	Frente 260 cm; Fondo 65 cm; Alto 90 cm.	
Capacidad del Carga	120 k g por asiento.	
Descripción técnica	Cuerpo de asiento y respaldo	Fabricados a base de lámina de acero rolado en frío, calibre no. 18, con doble curvatura en los extremos;
	Soporte horizontal	Fabricado en perfil rectangular de acero rolado en frío, calibre 14;
	Patas y descansa brazos	Fabricados en lámina de acero rolado en frío, calibre 18;
	Regatones	Fabricados en acero rolado en frío con 25.4 mm (1") de diámetro, con base de nitrilo sanitario blanco de 25.4 mm (1") de diámetro con altura ajustable.
Acabados	Lámina de acero rolado en frío	Pulida y cepillada, con doblez en los extremos para evitar filos cortantes.
	Regatones	Antiderrapantes.
	Pieza completa	Todos los elementos son maquinados para un ensamble perfecto: dobleces en radios y ángulos bien alineados sin deformaciones, cavidades, huecos ni formas en bajo relieve para su correcto funcionamiento y durabilidad.
Sistema de ensamble	Cuerpo de asiento y respaldo	Ensamblados a patas y soportes por medio de anclajes de aluminio con embellecedores de aluminio pulido.
	Soporte horizontal	Ensamblado con sujetador de estructura en lámina de acero rolado en frío calibre 14.
Certificados	De manufactura o producción.	**ISO 9001 Vigente.** **Sistema de gestión de calidad.**
	Para las normas o certificados solicitados deberán de cumplir con lo siguiente:	Para artículos nacionales el certificado debe ser emitido por un organismo de certificación acreditado por la Entidad Mexicana de Acreditación (EMA). Para artículos internacionales el certificado debe ser emitido por un organismo oficial acreditado por el país de origen.
Tolerancias	En las dimensiones generales de +/- 10%.	
Perspectiva del artículo		
Imágenes representativas y no indican diseño específico.		

ANEXOS
DIVISIÓN DE CONTRATOS

FECHA: GUADALAJARA JALISCO A 09 DE DICIEMBRE DE 2021

C. ALBERTO RODRIGUEZ HERNANDEZ
REPRESENTANTE LEGAL
R.F.C. EPR-980619-AN5
CORREO ELECTRONICO: ergonomia@tecnomuebles.com

Oficinas Centrales
Gobernador Curiel No 1672
Col. Morelos C.P. 44910 Guadalajara Jal.
Tels. (33) 38110221

www.tecnomuebles.com
ergonomia@tecnomuebles.com
ERGONOMIA PRODUCTIVIDAD S.A. DE C.V.
EPR - 980619 - AN5

INSTITUTO MEXICANO DEL SEGURO SOCIAL DIRECCIÓN DE ADMINISTRACIÓN UNIDAD DE ADQUISICIONES COORDINACIÓN DE ADQUISICIÓN DE BIENES Y CONTRATACIÓN DE SERVICIOS COORDINACIÓN TÉCNICA DE ADQUISICIÓN DE BIENES DE INVERSIÓN Y ACTIVOS DIVISIÓN DE EQUIPO Y MOBILIARIO ADMINISTRATIVO Y DE TRANSPORTE LICITACIÓN PÚBLICA NACIONAL ELECTRÓNICA NO. LA-050GYR040-E39-2021 "ADQUISICIÓN DE MOBILIARIO ADMINISTRATIVO PARA EL HOSPITAL GENERAL DE ZONA 170 CAMAS, EN LA CIUDAD DE PACHUCA DE SOTO, HIDALGO".

Perspectiva del articulo Imágenes representativas y no indican diseño específico.	Perspectiva del articulo Imágenes representativas y no indican diseño específico.
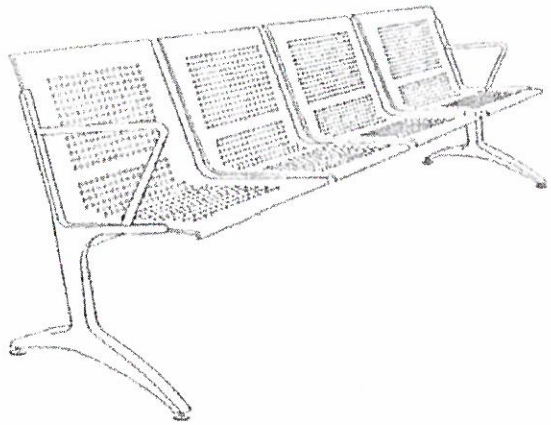	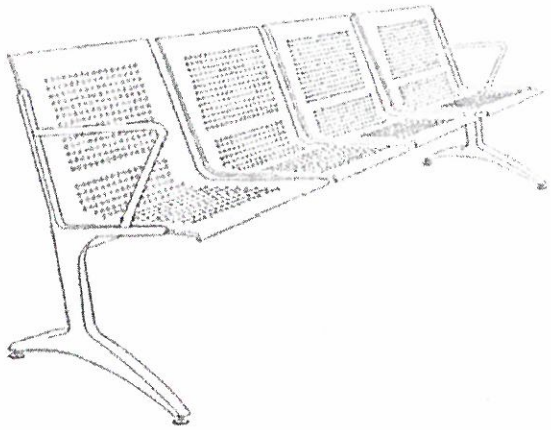

FECHA: GUADALAJARA JALISCO A 09 DE DICIEMBRE DE 2021

C. ALBERTO RODRIGUEZ HERNANDEZ
REPRESENTANTE LEGAL
R.F.C. EPR-980619-AN5
CORREO ELECTRONICO: ergonomia@tecnomuebles.com

Oficinas Centrales
Gobernador Curiel No 1672
Col. Morelos C.P. 44910 Guadalajara Jal.
Tels. (33) 38110221

www.tecnomuebles.com
ergonomia@tecnomuebles.com
ERGONOMIA PRODUCTIVIDAD S.A. DE C.V.
EPR - 980619 - AN5

INSTITUTO MEXICANO DEL SEGURO SOCIAL DIRECCIÓN DE ADMINISTRACIÓN UNIDAD DE ADQUISICIONES COORDINACIÓN DE ADQUISICIÓN DE BIENES Y CONTRATACIÓN DE SERVICIOS COORDINACIÓN TÉCNICA DE ADQUISICIÓN DE BIENES DE INVERSIÓN Y ACTIVOS DIVISIÓN DE EQUIPO Y MOBILIARIO ADMINISTRATIVO Y DE TRANSPORTE LICITACIÓN PÚBLICA NACIONAL ELECTRÓNICA NO. LA-050GYR040-E39-2021 "ADQUISICIÓN DE MOBILIARIO ADMINISTRATIVO PARA EL HOSPITAL GENERAL DE ZONA 170 CAMAS, EN LA CIUDAD DE PACHUCA DE SOTO, HIDALGO".

ANEXO No. 4.1
Descripción amplia y detallada de los bienes ofertados
GRUPO 511 "MOBILIARIO ADMINISTRATIVO"

CLAVE SAI:	511.026.0454.00.01	FECHA IMP.:		LICITANTE:	ERGONOMIA PRODUCTIVIDAD S.A. DE C.V.	MARCA:	VERSA
CLAVE PREI:	19119	HORA IMP.:		LICITACIÓN:	LA-050GYR040-E39-2021	MODELO:	V-0454
				PARTIDA:	16	CATALOGO:	V-16
NOMBRE GENÉRICO ANAQUEL ESQUELETO 7 ENTREPAÑOS				CANTIDAD:	40	FABRICANTE	
						VERSA MUEBLES PARA OFICINA S.A. DE C.V.	

ESPECIFICACIONES Y REQUISITOS	DESCRIPCIÓN TÉCNICA DEL LICITANTE
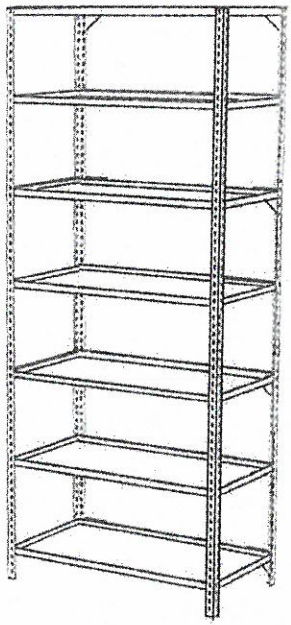 PERSPECTIVA	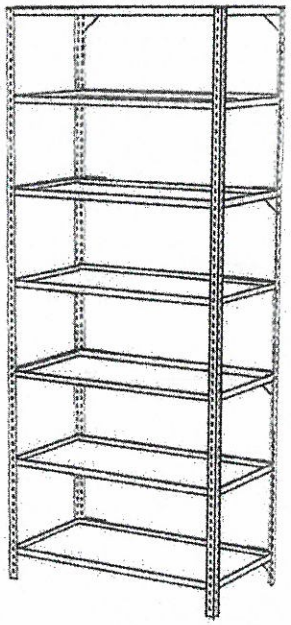 PERSPECTIVA

FECHA: GUADALAJARA JALISCO A 09 DE DICIEMBRE DE 2021

ANEXOS
DIVISIÓN DE CONTRATOS

C. ALBERTO RODRIGUEZ HERNANDEZ
REPRESENTANTE LEGAL
R.F.C. EPR-980619AN5
CORREO ELECTRONICO: ergonomia@tecnomuebles.com

Oficinas Corporativas
Gobernador Curiel No 1672
Col. Morelos C.P. 44910 Guadalajara Jal.
Tels. (33) 38110221

www.tecnomuebles.com
ergonomia@tecnomuebles.com
ERGONOMIA PRODUCTIVIDAD S.A. DE C.V.
EPR - 980619 - AN5

INSTITUTO MEXICANO DEL SEGURO SOCIAL DIRECCIÓN DE ADMINISTRACIÓN UNIDAD DE ADQUISICIONES COORDINACIÓN DE ADQUISICIÓN DE BIENES Y CONTRATACIÓN DE SERVICIOS COORDINACIÓN TÉCNICA DE ADQUISICIÓN DE BIENES DE INVERSIÓN Y ACTIVOS DIVISIÓN DE EQUIPO Y MOBILIARIO ADMINISTRATIVO Y DE TRANSPORTE LICITACIÓN PÚBLICA NACIONAL ELECTRÓNICA NO. LA-050GYR040-E39-2021 "ADQUISICIÓN DE MOBILIARIO ADMINISTRATIVO PARA EL HOSPITAL GENERAL DE ZONA 170 CAMAS, EN LA CIUDAD DE PACHUCA DE SOTO, HIDALGO".

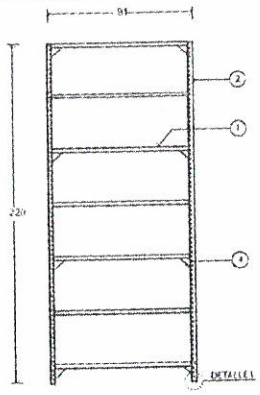

VISTA FRONTAL

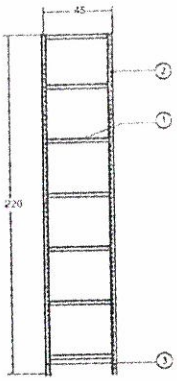

VISTA LATERAL

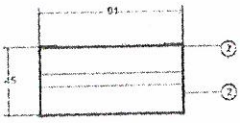

VISTA SUPERIOR

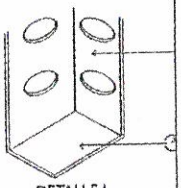

DETALLE I

DIMENSIONES GENERALES LAS QUE SE INDICAN	A PAÑOS	A EJES	ACOT. CMS.	ESCALA GRAFICA: S/E	

CARACTERÍSTICAS GENERALES:

DIMENSIONES GENERALES:

FRENTE: 91 CM.

PROFUNDIDAD: 45 CM.

ALTURA: 220 CM.

CAPACIDAD DE CARGA: 100 KG (COMO MÍNIMO) POR ENTREPAÑO, SIN CONSIDERAR EL PESO PROPIO DEL ARTÍCULO, GARANTIZANDO LA ESTABILIDAD Y RESISTENCIA NECESARIOS PARA SU ADECUADO FUNCIONAMIENTO.

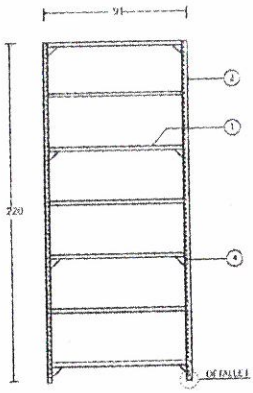

VISTA FRONTAL

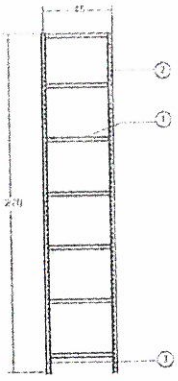

VISTA LATERAL

VISTA SUPERIOR

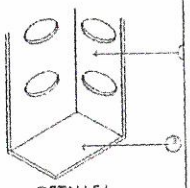

DETALLE I

DIMENSIONES GENERALES LAS QUE SE INDICAN	A PAÑOS	A EJES	ACOT. CMS.	ESCALA GRAFICA: S/E	

CARACTERÍSTICAS GENERALES:

DIMENSIONES GENERALES:

FRENTE: 91 CM.

PROFUNDIDAD: 45 CM.

ALTURA: 220 CM.

CAPACIDAD DE CARGA: 100 KG (COMO MÍNIMO) POR ENTREPAÑO, SIN CONSIDERAR EL PESO PROPIO DEL ARTÍCULO, GARANTIZANDO LA ESTABILIDAD Y RESISTENCIA NECESARIOS PARA SU ADECUADO FUNCIONAMIENTO.

FECHA: GUADALAJARA JALISCO A 09 DE DICIEMBRE DE 2021

C. ALBERTO RODRIGUEZ HERNANDEZ
REPRESENTANTE LEGAL
R.F.C. EPR-980619-AN5
CORREO ELECTRONICO: ergonomia@tecnomuebles.com

Oficinas Centrales
Gobernador Curiel No 1672
Col. Morelos C.P. 44910 Guadalajara Jal.
Tels. (33) 38110221

www.tecnomuebles.com
ergonomia@tecnomuebles.com
ERGONOMIA PRODUCTIVIDAD S.A. DE C.V.
EPR - 980619 - AN5

INSTITUTO MEXICANO DEL SEGURO SOCIAL DIRECCIÓN DE ADMINISTRACIÓN UNIDAD DE ADQUISICIONES COORDINACIÓN DE ADQUISICIÓN DE BIENES Y CONTRATACIÓN DE SERVICIOS COORDINACIÓN TÉCNICA DE ADQUISICIÓN DE BIENES DE INVERSIÓN Y ACTIVOS DIVISIÓN DE EQUIPO Y MOBILIARIO ADMINISTRATIVO Y DE TRANSPORTE LICITACIÓN PÚBLICA NACIONAL ELECTRÓNICA NO. LA-050GYR040-E39-2021 "ADQUISICIÓN DE MOBILIARIO ADMINISTRATIVO PARA EL HOSPITAL GENERAL DE ZONA 170 CAMAS, EN LA CIUDAD DE PACHUCA DE SOTO, HIDALGO".

DESCRIPCIÓN TÉCNICA:

1. **ENTREPAÑOS:** FABRICADOS CON LÁMINA DE ACERO ROLADA EN FRÍO (C.R.) CALIBRE No. 20 (COMO MÍNIMO) CON DOBLECES EN LAS ORILLAS A 90° SOLDADAS EN INTERIOR DE LAS ESQUINAS, EL ENTREPAÑO DEBERÁ TENER UN PERALTE MÍNIMO DE 25.4 MM (1"), REFORZADOS EN SU PARTE BAJA A BASE DE CANALETAS FABRICADAS EN LÁMINA DE ACERO ROLADA EN FRÍO (C.R.) CALIBRE No. 20, UNIDAS CON SOLDADURA TÉRMICA PARA UN PERFECTO ENSAMBLE Y ACABADO, CADA ENTREPAÑO DEBERÁ ESTAR PROVISTO DE PERFORACIONES EN FORMA OVAL PARA TORNILLOS DE 6.3 MM (1/4") DE DIÁMETRO EN LOS FRENTES Y LOS COSTADOS. LOS ENTREPAÑOS DEBERÁN TENER UN ACABADO GENERAL EN PINTURA HORNEADA, MICROPULVERIZADA EPÓXICA, COLOR GRIS FRÍO 2U (CÓDIGO PANTONE) O EL COLOR QUE EL ÁREA USUARIA DETERMINE PARA SU ADECUADO FUNCIONAMIENTO.

2 **POSTES "L":** POSTES EN FORMA "L" FABRICADOS CON LÁMINA DE ACERO ROLADA EN FRÍO (C.R.) CALIBRE No. 14 (COMO MÍNIMO), LOS POSTES DEBERÁN ESTAR PROVISTOS DE PERFORACIONES A TODO LO LARGO DE LA ESTRUCTURA, PARA LA FIJACIÓN DE ENTREPAÑOS A DIFERENTES ALTURAS; LOS POSTES DEBERÁN TENER UN ACABADO GENERAL A BASE DE PINTURA HORNEADA, MICROPULVERIZADA EPÓXICA, COLOR GRIS FRÍO 2U (CÓDIGO PANTONE) O EL COLOR QUE EL ÁREA USUARIA DETERMINE PARA SU ADECUADO FUNCIONAMIENTO.

3 **BASE PROTECTORA:** LOCALIZADA EN EL EXTREMO INFERIOR DEL POSTE, PARA UN MEJOR CONTACTO CON EL PISO, AUMENTANDO LA SUPERFICIE DE CONTACTO Y EVITANDO DAÑAR EL ARTÍCULO O ALGÚN OTRO ELEMENTO, LA BASE DEBERÁ SER FABRICADA EN LÁMINA DE ACERO ROLADA EN FRÍO (C.R.), CALIBRE No. 14 (COMO MÍNIMO), LA CUAL SE FIJARA A LA ESTRUCTURA MEDIANTE TORNILLOS, SOLDADURA O DOBLEZ DEL EXTREMO DEL POSTE. ACABADO GENERAL EN PINTURA DE MISMAS CARACTERÍSTICAS

DESCRIPCIÓN TÉCNICA:

1. **ENTREPAÑOS:** FABRICADOS CON LÁMINA DE ACERO ROLADA EN FRÍO (C.R.) CALIBRE No. 20 (COMO MÍNIMO) CON DOBLECES EN LAS ORILLAS A 90° SOLDADAS EN INTERIOR DE LAS ESQUINAS, EL ENTREPAÑO DEBERÁ TENER UN PERALTE MÍNIMO DE 25.4 MM (1"), REFORZADOS EN SU PARTE BAJA A BASE DE CANALETAS FABRICADAS EN LÁMINA DE ACERO ROLADA EN FRÍO (C.R.) CALIBRE No. 20, UNIDAS CON SOLDADURA TÉRMICA PARA UN PERFECTO ENSAMBLE Y ACABADO, CADA ENTREPAÑO DEBERÁ ESTAR PROVISTO DE PERFORACIONES EN FORMA OVAL PARA TORNILLOS DE 6.3 MM (1/4") DE DIÁMETRO EN LOS FRENTES Y LOS COSTADOS. LOS ENTREPAÑOS DEBERÁN TENER UN ACABADO GENERAL EN PINTURA HORNEADA, MICROPULVERIZADA EPÓXICA, COLOR GRIS FRÍO 2U (CÓDIGO PANTONE) O EL COLOR QUE EL ÁREA USUARIA DETERMINE PARA SU ADECUADO FUNCIONAMIENTO.

2 **POSTES "L":** POSTES EN FORMA "L" FABRICADOS CON LÁMINA DE ACERO ROLADA EN FRÍO (C.R.) CALIBRE No. 14 (COMO MÍNIMO), LOS POSTES DEBERÁN ESTAR PROVISTOS DE PERFORACIONES A TODO LO LARGO DE LA ESTRUCTURA, PARA LA FIJACIÓN DE ENTREPAÑOS A DIFERENTES ALTURAS; LOS POSTES DEBERÁN TENER UN ACABADO GENERAL A BASE DE PINTURA HORNEADA, MICROPULVERIZADA EPÓXICA, COLOR GRIS FRÍO 2U (CÓDIGO PANTONE) O EL COLOR QUE EL ÁREA USUARIA DETERMINE PARA SU ADECUADO FUNCIONAMIENTO.

3 **BASE PROTECTORA:** LOCALIZADA EN EL EXTREMO INFERIOR DEL POSTE, PARA UN MEJOR CONTACTO CON EL PISO, AUMENTANDO LA SUPERFICIE DE CONTACTO Y EVITANDO DAÑAR EL ARTÍCULO O ALGÚN OTRO ELEMENTO, LA BASE DEBERÁ SER FABRICADA EN LÁMINA DE ACERO ROLADA EN FRÍO (C.R.), CALIBRE No. 14 (COMO MÍNIMO), LA CUAL SE FIJARA A LA ESTRUCTURA MEDIANTE TORNILLOS, SOLDADURA O DOBLEZ DEL EXTREMO DEL POSTE. ACABADO GENERAL EN PINTURA DE MISMAS CARACTERÍSTICAS QUE EL RESTO DE LOS COMPONENTES DEL ARCHIVERO.

FECHA: GUADALAJARA JALISCO A 09 DE DICIEMBRE DE 2021

ANEXOS
DIVISIÓN DE CONTRATOS

C. ALBERTO RODRIGUEZ HERNANDEZ
REPRESENTANTE LEGAL
R.F.C. EPR-980619-AN5
CORREO ELECTRONICO: ergonomia@tecnomuebles.com

Oficinas Centrales
Gobernador Curiel No 1672
Col. Morelos C.P. 44910 Guadalajara Jal.
Tels. (33) 38110221

www.tecnomuebles.com
ergonomia@tecnomuebles.com
ERGONOMIA PRODUCTIVIDAD S.A. DE C.V.
EPR - 980619 - AN5

INSTITUTO MEXICANO DEL SEGURO SOCIAL DIRECCIÓN DE ADMINISTRACIÓN UNIDAD DE ADQUISICIONES COORDINACIÓN DE ADQUISICIÓN DE BIENES Y CONTRATACIÓN DE SERVICIOS COORDINACIÓN TÉCNICA DE ADQUISICIÓN DE BIENES DE INVERSIÓN Y ACTIVOS DIVISIÓN DE EQUIPO Y MOBILIARIO ADMINISTRATIVO Y DE TRANSPORTE LICITACIÓN PÚBLICA NACIONAL ELECTRÓNICA NO. LA-050GYR040-E39-2021 "ADQUISICIÓN DE MOBILIARIO ADMINISTRATIVO PARA EL HOSPITAL GENERAL DE ZONA 170 CAMAS, EN LA CIUDAD DE PACHUCA DE SOTO, HIDALGO".

QUE EL RESTO DE LOS COMPONENTES DELARCHIVERO.

4. REFUERZOS: TIPO CARTABÓN FABRICADOS EN LÁMINA DE ACERO ROLADAEN FRÍO (C.R.) CALIBRE NO. 18 (COMO MÍNIMO), PROVISTO CON PERFORACIONES PARA SU ARMADO, PROPORCIONANDO RIGIDEZ A LA UNIÓN DE ENTREPAÑOS CON LOS POSTES, DEBERÁ ESTAR REFORZADO CON CARTABONES UNO DE CADA 2 ENTREPAÑOS EN SUS CUATRO EXTREMOS, UBICANDOLOS ALTERNADAMENTE. ACABADO GENERAL EN PINTURA DE MISMAS CARACTERÍSTICAS QUE EL RESTO DE LOS COMPONENTES DELARCHIVERO.

5. TORNILLERÍA: TORNILLOS DE 6.3 X 12.7 MM (1/4" X ½") PROVISTOS CON TUERCA, ROLDANA DE PRESIÓN, ROLDANA PLANA; CON ACABADO GALVANIZADO EN TODO SU DESARROLLO.

NOTAS:

TOLERANCIA EN LAS DIMENSIONES GENERALES DE +/- 2%

LAS IMÁGENES SON REPRESENTATIVAS Y NO INDICAN DISEÑO ESPECÍFICO.

EL FABRICANTE DEBERÁ PROPORCIONAR UN INSTRUCTIVO DE ARMADO Y OPERACIÓN.

LA PROPUESTA TÉCNICA DE LOS PARTICIPANTES EN LOS PROCESOS DE ADQUISICIÓN, DEBERÁ ESTAR SOPORTADA POR EL CÁLCULO ESTRUCTURAL CORRESPONDIENTE, MEDIANTE EL CUÁL SE GARANTICE QUE EL ARTÍCULO PROPUESTO CUMPLE CON LAS CARACTERÍSTICAS ESTRUCTURALES MÍNIMAS SOLICITADAS.

LAS EMPRESAS PARTICIPANTES EN LOS PROCESOS DE ADQUISICIÓN, DEBERÁN ESTAR CERTIFICADAS CONTANDO CON EL ISO-9001-2000, Ó SU VERSIÓN 2008 COMO MÍNIMO. ASI MISMO, DEBERÁ PRESENTAR EN SU

4. REFUERZOS: TIPO CARTABÓN FABRICADOS EN LÁMINA DE ACERO ROLADAEN FRÍO (C.R.) CALIBRE NO. 18 (COMO MÍNIMO), PROVISTO CON PERFORACIONES PARA SU ARMADO, PROPORCIONANDO RIGIDEZ A LA UNIÓN DE ENTREPAÑOS CON LOS POSTES, DEBERÁ ESTAR REFORZADO CON CARTABONES UNO DE CADA 2 ENTREPAÑOS EN SUS CUATRO EXTREMOS, UBICANDOLOS ALTERNADAMENTE. ACABADO GENERAL EN PINTURA DE MISMAS CARACTERÍSTICAS QUE EL RESTO DE LOS COMPONENTES DELARCHIVERO.

5. TORNILLERÍA: TORNILLOS DE 6.3 X 12.7 MM (1/4" X ½") PROVISTOS CON TUERCA, ROLDANA DE PRESIÓN, ROLDANA PLANA; CON ACABADO GALVANIZADO EN TODO SU DESARROLLO.

NOTAS:

TOLERANCIA EN LAS DIMENSIONES GENERALES DE +/- 2%

LAS IMÁGENES SON REPRESENTATIVAS Y NO INDICAN DISEÑO ESPECÍFICO.

EL FABRICANTE DEBERÁ PROPORCIONAR UN INSTRUCTIVO DE ARMADO Y OPERACIÓN.

LA PROPUESTA TÉCNICA DE LOS PARTICIPANTES EN LOS PROCESOS DE ADQUISICIÓN, DEBERÁ ESTAR SOPORTADA POR EL CÁLCULO ESTRUCTURAL CORRESPONDIENTE, MEDIANTE EL CUÁL SE GARANTICE QUE EL ARTÍCULO PROPUESTO CUMPLE CON LAS CARACTERÍSTICAS ESTRUCTURALES MÍNIMAS SOLICITADAS.

LAS EMPRESAS PARTICIPANTES EN LOS PROCESOS DE ADQUISICIÓN, DEBERÁN ESTAR CERTIFICADAS CONTANDO CON EL ISO-9001-2000, Ó SU VERSIÓN 2008 COMO MÍNIMO. ASI MISMO, DEBERÁ PRESENTAR EN SU DOCUMENTACIÓN TÉCNICA QUE GARANTICE LA

FECHA: GUADALAJARA JALISCO A 09 DE DICIEMBRE DE 2021

C. ALBERTO RODRIGUEZ HERNANDEZ
REPRESENTANTE LEGAL
R.F.C. EPR-980619-AN5
CORREO ELECTRONICO: ergonomia@tecnomuebles.com

Oficinas Centrales
Gobernador Curiel No 1672
Col. Morelos C.P. 44910 Guadalajara Jal.
Tels. (33) 38110221

www.tecnomuebles.com
ergonomia@tecnomuebles.com
ERGONOMIA PRODUCTIVIDAD S.A. DE C.V.
EPR - 980619 - AN5

INSTITUTO MEXICANO DEL SEGURO SOCIAL DIRECCIÓN DE ADMINISTRACIÓN UNIDAD DE ADQUISICIONES COORDINACIÓN DE ADQUISICIÓN DE BIENES Y CONTRATACIÓN DE SERVICIOS COORDINACIÓN TÉCNICA DE ADQUISICIÓN DE BIENES DE INVERSIÓN Y ACTIVOS DIVISIÓN DE EQUIPO Y MOBILIARIO ADMINISTRATIVO Y DE TRANSPORTE LICITACIÓN PÚBLICA NACIONAL ELECTRÓNICA NO. LA-050GYR040-E39-2021 "ADQUISICIÓN DE MOBILIARIO ADMINISTRATIVO PARA EL HOSPITAL GENERAL DE ZONA 170 CAMAS, EN LA CIUDAD DE PACHUCA DE SOTO, HIDALGO".

DOCUMENTACIÓN TÉCNICA QUE GARANTICE LA CALIDAD DE LA SOLDADURA Y SUS PROCESOS DE APLICACIÓN, ASÍ COMO SOPORTE DOCUMENTAL Y TÉCNICO DE LOS MATERIALES EMPLEADOS EN LA FABRICACIÓN DELARTÍCULO.

TODOS LOS ELEMENTOS COMPONENTES, DEBERÁN TENER TRATAMIENTO IGNÍFUGO Ó RETARDANTE AL FUEGO, ASI COMO EVITAR LA EMANACIÓN DE GASES TÓXICOS EN CASO DE COMBUSTIÓN.

CRITERIOS NORMATIIVOS PARA EL CONTROL DE CALIDAD EN LA FABRICACIÓN DEL MOBILIARIO.

LAS UNIONES DE LOS ELEMENTOS COMPONENTES DEBERÁN SER PROCESADAS Y MAQUINADAS PARA UN PERFECTO ENSAMBLE A BASE DE SOLDADURA DE ARCO ELÉCTRICO (SISTEMA MIG Ó TIG) GARANTIZANDO MAYOR RESISTENCIA MECÁNICA CON RELACIÓN AL MATERIAL BASE, APLICADA EN CORDONES COMPLETOS UNIFORMES, DESBASTADOS Y PULIDOS, CON UN PERFECTO ACABADO (LAS UNIONES DE LOS VERTICALES, HORIZONTALES Y EN GENERAL TODO EL DESARROLLO).

LA PINTURA DEBERÁ SER APLICADA SOBRE UNA SUPERFICIE METÁLICA PRE-TRATADA A BASE DE UN PROCESO DE FOSFATIZADO PARA PREVENIR CORROSIÓN Y DEBERÁ SER PINTURA MICROPULVERIZADA EPÓXICA DE 4 MICRAS (COMO MÍNIMO) HORNEADA EN UN RANGO DE 200°C A 230°C, EN COLOR GRIS FRÍO 2U (CÓDIGO PANTONE) O EL QUE EL ÁREA USUARIA DETERMINE NECESARIA PARA SU FUNCIONAMIENTO, DEBERÁ SOPORTAR EL RAYADO DE UN LÁPIZ 4H COMO MÍNIMO. ASÍ MISMO DEBERÁ GARANTIZAR BUENA ADHERENCIA BAJO LA PRUEBA POR CORTE Y/O POR TRACCIÓN.

TODA LA TORNILLERÍA EMPLEADA EN EL ARMADO, DEBERÁ SER A BASE DE ACERO DE ALTA RESISTENCIA, CON ACABADO GALVANIZADO.

CALIDAD DE LA SOLDADURA Y SUS PROCESOS DE APLICACIÓN, ASÍ COMO SOPORTE DOCUMENTAL Y TÉCNICO DE LOS MATERIALES EMPLEADOS EN LA FABRICACIÓN DELARTÍCULO.

TODOS LOS ELEMENTOS COMPONENTES, DEBERÁN TENER TRATAMIENTO IGNÍFUGO Ó RETARDANTE AL FUEGO, ASI COMO EVITAR LA EMANACIÓN DE GASES TÓXICOS EN CASO DE COMBUSTIÓN.

CRITERIOS NORMATIIVOS PARA EL CONTROL DE CALIDAD EN LA FABRICACIÓN DEL MOBILIARIO.

LAS UNIONES DE LOS ELEMENTOS COMPONENTES DEBERÁN SER PROCESADAS Y MAQUINADAS PARA UN PERFECTO ENSAMBLE A BASE DE SOLDADURA DE ARCO ELÉCTRICO (SISTEMA MIG Ó TIG) GARANTIZANDO MAYOR RESISTENCIA MECÁNICA CON RELACIÓN AL MATERIAL BASE, APLICADA EN CORDONES COMPLETOS UNIFORMES, DESBASTADOS Y PULIDOS, CON UN PERFECTO ACABADO (LAS UNIONES DE LOS VERTICALES, HORIZONTALES Y EN GENERAL TODO EL DESARROLLO).

LA PINTURA DEBERÁ SER APLICADA SOBRE UNA SUPERFICIE METÁLICA PRE-TRATADA A BASE DE UN PROCESO DE FOSFATIZADO PARA PREVENIR CORROSIÓN Y DEBERÁ SER PINTURA MICROPULVERIZADA EPÓXICA DE 4 MICRAS (COMO MÍNIMO) HORNEADA EN UN RANGO DE 200°C A 230°C, EN COLOR GRIS FRÍO 2U (CÓDIGO PANTONE) O EL QUE EL ÁREA USUARIA DETERMINE NECESARIA PARA SU FUNCIONAMIENTO, DEBERÁ SOPORTAR EL RAYADO DE UN LÁPIZ 4H COMO MÍNIMO. ASÍ MISMO DEBERÁ GARANTIZAR BUENA ADHERENCIA BAJO LA PRUEBA POR CORTE Y/O POR TRACCIÓN.

TODA LA TORNILLERÍA EMPLEADA EN EL ARMADO, DEBERÁ SER A BASE DE ACERO DE ALTA RESISTENCIA, CON ACABADO GALVANIZADO.

FECHA: GUADALAJARA JALISCO A 09 DE DICIEMBRE DE 2021

ANEXOS
DIVISIÓN DE CONTRATOS

C. ALBERTO RODRIGUEZ HERNANDEZ
REPRESENTANTE LEGAL
R.F.C. EPR-980619-AN5
CORREO ELECTRONICO: ergonomia@tecnomuebles.com

Oficinas Corporativas
Gobernador Curiel No 1672
Col. Morelos C.P. 44910 Guadalajara Jal.
Tels. (33) 38110221

www.tecnomuebles.com
ergonomia@tecnomuebles.com
ERGONOMIA PRODUCTIVIDAD S.A. DE C.V.
EPR - 980619 - AN5

INSTITUTO MEXICANO DEL SEGURO SOCIAL DIRECCIÓN DE ADMINISTRACIÓN UNIDAD DE ADQUISICIONES COORDINACIÓN DE ADQUISICIÓN DE BIENES Y CONTRATACIÓN DE SERVICIOS COORDINACIÓN TÉCNICA DE ADQUISICIÓN DE BIENES DE INVERSIÓN Y ACTIVOS DIVISIÓN DE EQUIPO Y MOBILIARIO ADMINISTRATIVO Y DE TRANSPORTE LICITACIÓN PÚBLICA NACIONAL ELECTRÓNICA NO. LA-050GYR040-E39-2021 "ADQUISICIÓN DE MOBILIARIO ADMINISTRATIVO PARA EL HOSPITAL GENERAL DE ZONA 170 CAMAS, EN LA CIUDAD DE PACHUCA DE SOTO, HIDALGO".

EL ACERO EMPLEADO EN LA FABRICACIÓN DE LOS DIFERENTES COMPONENTES DEL ARTÍCULO, DEBERÁ SER DE LA ALEACIÓN Y EL CALIBRE QUE SE INDICA EN CADA UNO DE ELLOS, CONSIDERANDO LAS SIGUIENTES CARACTERÍSTICAS GENERALES:

A) ACERO AL CARBONO LAMINADO EN FRÍO (COLD-ROLLED) DEBERÁ CUMPLIR CON LAS NORMAS NMX-B-028 1998- SCFI, EN LOS SIGUIENTES INCISOS:

5.3 PROPIEDADES MECÁNICAS:
5.3.1 DOBLADO.
5.3.2 DUREZA.
5.3.3 DEFORMACIONES MODERADAS.
5.3.4 ACABADO CLASE"E".

EL PROVEEDOR Ó FABRICANTE DEBERÁ COLOCAR UNA PLACA CON SU IDENTIFICACIÓN, EN UN LUGAR VISIBLE, QUE NO INTERFIERA CON LAS FUNCIONES DEL ARTÍCULO, ASÍ MISMO LA PLACA DEBERÁ INCLUIR LA LEYENDA " PROPIEDAD DEL DEL IMSS". LA IDENTIFICACIÓN PODRÁ SER ELABORADA CON LAS SIGUIENTES ALTERNATIVAS: A) PLACA METÁLICA TROQUELADA, REMACHADA A LA ESTRUCTURA. B) DATOS GRABADOS EN LA ESTRUCTURA. C) DATOS TROQUELADOS EN LA ESTRUCTURA.

LOS ELEMENTOS COMPONENTES, PARA SU ALMACENAMIENTO, TRANSPORTACIÓN Y/O DISTRIBUCIÓN, DEBERÁN SER PROTEGIDOS EN BASE A LAS SIGUIENTES ALTERNATIVAS: A) PAPEL KRAFT DE 70 G/M2 MÍNIMO, CON FLEJES DE ACERO O PLÁSTICO. B) CARTÓN CORRUGADO DE 14 KG/CM2 MÍNIMO DE RESISTENCIA. C) JAULA DE MADERA CON UNIONES A BASE DE CLAVOS Y/O TORNILLERÍA O LO QUE EL FABRICANTE PROPONGA, QUE GARANTICE QUE EL ARTÍCULO (DESARMADO O ARMADO) NO SUFRA NINGÚN DETERIORO EN SUS ELEMENTOS COMPONENTES

EL ACERO EMPLEADO EN LA FABRICACIÓN DE LOS DIFERENTES COMPONENTES DEL ARTÍCULO, DEBERÁ SER DE LA ALEACIÓN Y EL CALIBRE QUE SE INDICA EN CADA UNO DE ELLOS, CONSIDERANDO LAS SIGUIENTES CARACTERÍSTICAS GENERALES:

A) ACERO AL CARBONO LAMINADO EN FRÍO (COLD-ROLLED) DEBERÁ CUMPLIR CON LAS NORMAS NMX-B-028 1998- SCFI, EN LOS SIGUIENTES INCISOS:

5.3 PROPIEDADES MECÁNICAS:
5.3.1 DOBLADO.
5.3.2 DUREZA.
5.3.3 DEFORMACIONES MODERADAS.
5.3.4 ACABADO CLASE"E".

EL PROVEEDOR Ó FABRICANTE DEBERÁ COLOCAR UNA PLACA CON SU IDENTIFICACIÓN, EN UN LUGAR VISIBLE, QUE NO INTERFIERA CON LAS FUNCIONES DEL ARTÍCULO, ASÍ MISMO LA PLACA DEBERÁ INCLUIR LA LEYENDA " PROPIEDAD DEL DEL IMSS". LA IDENTIFICACIÓN PODRÁ SER ELABORADA CON LAS SIGUIENTES ALTERNATIVAS: A) PLACA METÁLICA TROQUELADA, REMACHADA A LA ESTRUCTURA. B) DATOS GRABADOS EN LA ESTRUCTURA. C) DATOS TROQUELADOS EN LA ESTRUCTURA.

LOS ELEMENTOS COMPONENTES, PARA SU ALMACENAMIENTO, TRANSPORTACIÓN Y/O DISTRIBUCIÓN, DEBERÁN SER PROTEGIDOS EN BASE A LAS SIGUIENTES ALTERNATIVAS: A) PAPEL KRAFT DE 70 G/M2 MÍNIMO, CON FLEJES DE ACERO O PLÁSTICO. B) CARTÓN CORRUGADO DE 14 KG/CM2 MÍNIMO DE RESISTENCIA. C) JAULA DE MADERA CON UNIONES A BASE DE CLAVOS Y/O TORNILLERÍA O LO QUE EL FABRICANTE PROPONGA, QUE GARANTICE QUE EL ARTÍCULO (DESARMADO O ARMADO) NO SUFRA NINGÚN DETERIORO EN SUS ELEMENTOS COMPONENTES

FECHA: GUADALAJARA JALISCO A 09 DE DICIEMBRE DE 2021

C. ALBERTO RODRIGUEZ HERNANDEZ
REPRESENTANTE LEGAL
R.F.C. EPR-980619-AN5
CORREO ELECTRONICO: ergonomia@tecnomuebles.com

Oficinas Centrales
Gobernador Curiel No 1672
Col. Morelos C.P. 44910 Guadalajara Jal.
Tels. (33) 38110221

www.tecnomuebles.com
ergonomia@tecnomuebles.com
ERGONOMIA PRODUCTIVIDAD S.A. DE C.V.
EPR - 980619 - AN5

INSTITUTO MEXICANO DEL SEGURO SOCIAL DIRECCIÓN DE ADMINISTRACIÓN UNIDAD DE ADQUISICIONES COORDINACIÓN DE ADQUISICIÓN DE BIENES Y CONTRATACIÓN DE SERVICIOS COORDINACIÓN TÉCNICA DE ADQUISICIÓN DE BIENES DE INVERSIÓN Y ACTIVOS DIVISIÓN DE EQUIPO Y MOBILIARIO ADMINISTRATIVO Y DE TRANSPORTE LICITACIÓN PÚBLICA NACIONAL ELECTRÓNICA NO. LA-050GYR040-E39-2021 "ADQUISICIÓN DE MOBILIARIO ADMINISTRATIVO PARA EL HOSPITAL GENERAL DE ZONA 170 CAMAS, EN LA CIUDAD DE PACHUCA DE SOTO, HIDALGO".

ANEXO No. 4.1
Descripción amplia y detallada de los bienes ofertados
GRUPO 511 "MOBILIARIO ADMINISTRATIVO"

CLAVE SAI:	511.076.0988.00.01	FECHA IMP.:		LICITANTE:	ERGONOMIA PRODUCTIVIDAD S.A. DE C.V.	MARCA:	VERSA
CLAVE PREI:	19971	HORA IMP.:		LICITACIÓN:	LA-050GYR040-E39-2021	MODELO:	V-0988
				PARTIDA:	25	CATALOGO:	V-25
NOMBRE GENÉRICO ARCHIVERO 4 GAVETAS CON PUERTAS ABATIBLES Y DESLIZABLES				CANTIDAD:	46	FABRICANTE	
						VERSA MUEBLES PARA OFICINA S.A. DE C.V.	

ESPECIFICACIONES Y REQUISITOS

Grupo	Mobiliario Administrativo.	
Areas o Locales de Uso	Almacén de la Unidad	
Dimensiones Generales	Frente 100 cm, Fondo 45 cm, Altura 135 cm.	
Capacidad de Carga	220 Kg.	
Descripción técnica	Respaldo y refuerzos longitudinal y frontal	Fabricados en lámina de acero rolada en frío, calibre No. 22.
	Cartabones	Fabricados en lámina de acero rolado en frío, calibre No. 22, colocados en las esquinas.
	Base	Fabricada en lámina de acero rolado en frío, calibre No. 22 con canaletas Tipo "U".
	Fondo y zoclo perimetral	Fabricado en lámina de acero rolado en frío, calibre No. 20.
	Sistema de cierre	Centralizado anti-extracción con rótula de seguridad y cerradura de llave.
	Gavetas	Fabricadas en lámina de acero rolado en frío, calibre no. 22 con tapa de fondo calibre 20.
		Jaladera integrada
		Mecanismo de seguridad para abrir 1 gaveta a la vez.
		Correderas fabricadas en acero rolado en frío con sistema de deslizamiento embalinado y capacidad carga de 40 kg.
		Porta etiquetas fabricado en lámina de acero rolado en frío, calibre No. 22.
	Laterales	Fabricados con un canal fabricado en lámina de acero rolada en caliente decapada, calibre 14
	Regatones	Fabricados en acero rolado en frío de 25.4 mm (1") de diámetro y con base de nitrilo sanitario blanco de 25.4 mm (1") de diámetro con altura ajustable.
Acabados	Acero rolado en frío y acero rolado en caliente decapado	Con pintura micropulverizada electrostática híbrida.
		Texturizado fino semi-mate.
	Regatones	Antiderrapantes
Sistema de ensamble	Acero rolado en frío acero rolado en caliente decapado	Por punto y por arco eléctrico a base de soldadura MIG.
Selección Cromática	Pieza completa	PANTONE Antique White PQ-11-0105TCX El tono final debe aproximarse al tono propuesto según material.
		PANTONE Serenity PQ-15-3919TCX. El tono final debe aproximarse al tono propuesto según material.
		PANTONE Hint of mint PQ-11-4605TCX El tono final debe aproximarse al tono propuesto según material.
		PANTONE PQ-CoolGray 2C El tono final debe aproximarse al tono propuesto según material.
Certificados	De manufactura o producción	ISO 9001 Vigente. Sistema de gestión de calidad
	Para las normas o certificados solicitados deberán de cumplir con lo siguiente:	Para artículos nacionales, el certificado debe ser emitido por un organismo acreditado por la entidad mexicana de acreditación (EMA). Para artículos internacionales, el certificado debe ser emitido por un organismo oficial acreditado por el país de origen.
Tolerancias	En las dimensiones generales de +/- 10%.	

DESCRIPCIÓN TÉCNICA DEL LICITANTE

Grupo	Mobiliario Administrativo.	
Areas o Locales de Uso	Almacén de la Unidad	
Dimensiones Generales	Frente 100 cm, Fondo 45 cm, Altura 135 cm.	
Capacidad de Carga	220 Kg.	
Descripción técnica	Respaldo y refuerzos longitudinal y frontal	Fabricados en lámina de acero rolada en frío, calibre No. 22.
	Cartabones	Fabricados en lámina de acero rolado en frío, calibre No. 22, colocados en las esquinas.
	Base	Fabricada en lámina de acero rolado en frío, calibre No. 22 con canaletas Tipo "U".
	Fondo y zoclo perimetral	Fabricado en lámina de acero rolado en frío, calibre No. 20.
	Sistema de cierre	Centralizado anti-extracción con rótula de seguridad y cerradura de llave.
	Gavetas	Fabricadas en lámina de acero rolado en frío, calibre no. 22 con tapa de fondo calibre 20.
		Jaladera integrada
		Mecanismo de seguridad para abrir 1 gaveta a la vez.
		Correderas fabricadas en acero rolado en frío con sistema de deslizamiento embalinado y capacidad carga de 40 kg.
		Porta etiquetas fabricado en lámina de acero rolado en frío, calibre No. 22.
	Laterales	Fabricados con un canal fabricado en lámina de acero rolada en caliente decapada, calibre 14
	Regatones	Fabricados en acero rolado en frío de 25.4 mm (1") de diámetro y con base de nitrilo sanitario blanco de 25.4 mm (1") de diámetro con altura ajustable.
Acabados	Acero rolado en frío y acero rolado en caliente decapado	Con pintura micropulverizada electrostática híbrida.
		Texturizado fino semi-mate.
	Regatones	Antiderrapantes
Sistema de ensamble	Acero rolado en frío acero rolado en caliente decapado	Por punto y por arco eléctrico a base de soldadura MIG.
Selección Cromática	Pieza completa	PANTONE Antique White PQ-11-0105TCX El tono final debe aproximarse al tono propuesto según material.
		PANTONE Serenity PQ-15-3919TCX. El tono final debe aproximarse al tono propuesto según material.
		PANTONE Hint of mint PQ-11-4605TCX El tono final debe aproximarse al tono propuesto según material.
		PANTONE PQ-CoolGray 2C El tono final debe aproximarse al tono propuesto según material.
Certificados	De manufactura o producción	ISO 9001 Vigente. Sistema de gestión de calidad
	Para las normas o certificados solicitados deberán de cumplir con lo siguiente:	Para artículos nacionales, el certificado debe ser emitido por un organismo acreditado por la entidad mexicana de acreditación (EMA). Para artículos internacionales, el certificado debe ser emitido por un organismo oficial acreditado por el país de origen.
Tolerancias	En las dimensiones generales de +/- 10%.	

ANEXOS
DIVISIÓN DE CONTRATOS

FECHA: GUADALAJARA JALISCO A 09 DE DICIEMBRE DE 2021

C. ALBERTO RODRIGUEZ HERNANDEZ
REPRESENTANTE LEGAL
R.F.C. EPR-980619-AN5
CORREO ELECTRONICO: ergonomia@tecnomuebles.com

Oficinas Centrales
Gobernador Curiel No 1672
Col. Morelos C.P. 44910 Guadalajara Jal.
Tels. (33) 38110221

www.tecnomuebles.com
ergonomia@tecnomuebles.com
ERGONOMIA PRODUCTIVIDAD S.A. DE C.V.
EPR - 980619 - AN5

INSTITUTO MEXICANO DEL SEGURO SOCIAL DIRECCIÓN DE ADMINISTRACIÓN UNIDAD DE ADQUISICIONES COORDINACIÓN DE ADQUISICIÓN DE BIENES Y CONTRATACIÓN DE SERVICIOS COORDINACIÓN TÉCNICA DE ADQUISICIÓN DE BIENES DE INVERSIÓN Y ACTIVOS DIVISIÓN DE EQUIPO Y MOBILIARIO ADMINISTRATIVO Y DE TRANSPORTE LICITACIÓN PÚBLICA NACIONAL ELECTRÓNICA NO. LA-050GYR040-E39-2021 "ADQUISICIÓN DE MOBILIARIO ADMINISTRATIVO PARA EL HOSPITAL GENERAL DE ZONA 170 CAMAS, EN LA CIUDAD DE PACHUCA DE SOTO, HIDALGO".

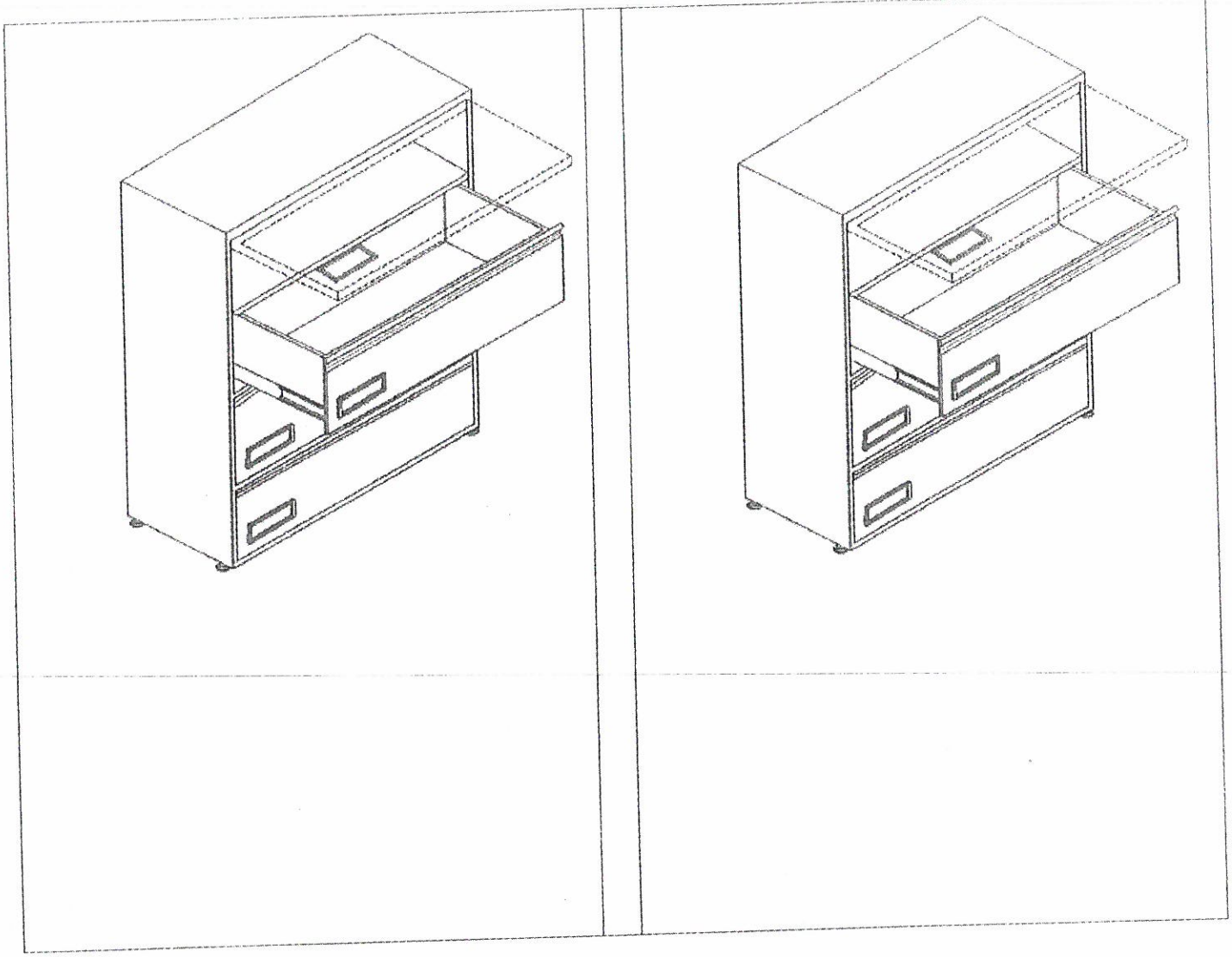

FECHA: GUADALAJARA JALISCO A 09 DE DICIEMBRE DE 2021

C. ALBERTO RODRIGUEZ HERNANDEZ
REPRESENTANTE LEGAL
R.F.C. EPR-980619-AN5
CORREO ELECTRONICO: ergonomia@tecnomuebles.com

Oficinas Centrales
Gobernador Curiel No 1672
Col. Morelos C.P. 44910 Guadalajara Jal.
Tels. (33) 38110221

www.tecnomuebles.com
ergonomia@tecnomuebles.com
ERGONOMIA PRODUCTIVIDAD S.A. DE C.V.
EPR - 980619 - AN5

INSTITUTO MEXICANO DEL SEGURO SOCIAL DIRECCIÓN DE ADMINISTRACIÓN UNIDAD DE ADQUISICIONES COORDINACIÓN DE ADQUISICIÓN DE BIENES Y CONTRATACIÓN DE SERVICIOS COORDINACIÓN TÉCNICA DE ADQUISICIÓN DE BIENES DE INVERSIÓN Y ACTIVOS DIVISIÓN DE EQUIPO Y MOBILIARIO ADMINISTRATIVO Y DE TRANSPORTE LICITACIÓN PÚBLICA NACIONAL ELECTRÓNICA NO. LA-050GYR040-E39-2021 "ADQUISICIÓN DE MOBILIARIO ADMINISTRATIVO PARA EL HOSPITAL GENERAL DE ZONA 170 CAMAS, EN LA CIUDAD DE PACHUCA DE SOTO, HIDALGO".

ANEXO No. 4.1
Descripción amplia y detallada de los bienes ofertados
GRUPO 511 "MOBILIARIO ADMINISTRATIVO"

CLAVE SAI:	511.026.0492.00.01	FECHA IMP.:		LICITANTE:	ERGONOMIA PRODUCTIVIDAD S.A. DE C.V.	MARCA:	VERSA
CLAVE PREI:	19976	HORA IMP.:		LICITACIÓN:	LA-050GYR040-E39-2021	MODELO:	V-0492
				PARTIDA:	26	CATALOGO:	V-26
NOMBRE GENÉRICO ANAQUEL ESQUELETO 7 ENTREPAÑOS				CANTIDAD:	9	FABRICANTE	
						VERSA MUEBLES PARA OFICINA S.A. DE C.V.	

ESPECIFICACIONES Y REQUISITOS

Grupo	Mobiliario Administrativo.	
Áreas o locales de uso	De almacenaje.	
Capacidad de Carga	100 kg. o más por entrepaño.	
Dimensiones generales	Frente 90 cm; Profundidad 45cm; Altura 220 cm.	
Descripción Técnica	Postes	4 piezas fabricadas en lámina de acero rolada en frío, con calibre mínimo de 16
		Cara frontal y posterior con línea de perforaciones con paso de centro a centro.
	Refuerzo	7 piezas fabricadas en lámina de acero rolada en frío, con calibre mínimo de 20 en todo lo largo del entrepaño
	Entrepaños	Fabricados en lámina de acero rolada en frío, calibre 22. Con doblez de peralte interno de 2.5 cm (1") y doblez longitudinal y transversal, troquelados en cada extremo.
Acabados	Pieza completa	Sometida a un proceso de fosfatizado, enjuague y sellado.
		En pintura pulverizada poliéster epóxica horneada.
Selección Cromática	Pieza completa	PANTONE Serenity PQ-15-3919TCX. El tono final debe aproximarse al tono propuesto según material.
		PANTONE Hint of mint PQ-11-4805TCX El tono final debe aproximarse al tono propuesto según material.
		PANTONE PQ-CoolGray 2C El tono final debe aproximarse al tono propuesto según material.
Certificados	De manufactura o producción.	ISO 9001- Vigente. Sistema de gestión de calidad.
	Para las normas o certificados solicitados deberán de cumplir con lo siguiente:	Para artículos nacionales el certificado debe ser emitido por un organismo de certificación acreditado por la Entidad Mexicana de Acreditación (EMA). Para artículos internacionales el certificado debe ser emitido por un organismo oficial acreditado por el país de origen.
Tolerancias	En las dimensiones generales de +/- 10%.	
Perspectiva del artículo		
Imágenes representativas y no indican diseño específico.		

DESCRIPCIÓN TÉCNICA DEL LICITANTE

Grupo	Mobiliario Administrativo	
Áreas o locales de uso	De almacenaje.	
Capacidad de Carga	100 kg. o más por entrepaño.	
Dimensiones generales	Frente 90 cm; Profundidad 45cm; Altura 220 cm.	
Descripción Técnica	Postes	4 piezas fabricadas en lámina de acero rolada en frío, con calibre mínimo de 16
		Cara frontal y posterior con línea de perforaciones con paso de centro a centro.
	Refuerzo	7 piezas fabricadas en lámina de acero rolada en frío, con calibre mínimo de 20 en todo lo largo del entrepaño
	Entrepaños	Fabricados en lámina de acero rolada en frío, calibre 22. Con doblez de peralte interno de 2.5 cm (1") y doblez longitudinal y transversal, troquelados en cada extremo.
Acabados	Pieza completa	Sometida a un proceso de fosfatizado, enjuague y sellado.
		En pintura pulverizada poliéster epóxica horneada.
Selección Cromática	Pieza completa	PANTONE Serenity PQ-15-3919TCX. El tono final debe aproximarse al tono propuesto según material.
		PANTONE Hint of mint PQ-11-4805TCX El tono final debe aproximarse al tono propuesto según material.
		PANTONE PQ-CoolGray 2C El tono final debe aproximarse al tono propuesto según material.
Certificados	De manufactura o producción.	ISO 9001- Vigente. Sistema de gestión de calidad.
	Para las normas o certificados solicitados deberán de cumplir con lo siguiente:	Para artículos nacionales el certificado debe ser emitido por un organismo de certificación acreditado por la Entidad Mexicana de Acreditación (EMA). Para artículos internacionales el certificado debe ser emitido por un organismo oficial acreditado por el país de origen.
Tolerancias	En las dimensiones generales de +/- 10%.	
Perspectiva del artículo		
Imágenes representativas y no indican diseño específico.		

ANEXOS
DIVISIÓN DE CONTRATOS

FECHA: GUADALAJARA JALISCO A 09 DE DICIEMBRE DE 2021

C. ALBERTO RODRIGUEZ HERNANDEZ
REPRESENTANTE LEGAL
R.F.C. EPR-980619-AN5
CORREO ELECTRONICO: ergonomia@tecnomuebles.com

Oficinas Centrales
Gobernador Curiel No 1672
Col. Morelos C.P. 44910 Guadalajara Jal.
Tels. (33) 38110221

www.tecnomuebles.com
ergonomia@tecnomuebles.com
ERGONOMIA PRODUCTIVIDAD S.A. DE C.V.
EPR - 980619 - AN5

INSTITUTO MEXICANO DEL SEGURO SOCIAL DIRECCIÓN DE ADMINISTRACIÓN UNIDAD DE ADQUISICIONES COORDINACIÓN DE ADQUISICIÓN DE BIENES Y CONTRATACIÓN DE SERVICIOS COORDINACIÓN TÉCNICA DE ADQUISICIÓN DE BIENES DE INVERSIÓN Y ACTIVOS DIVISIÓN DE EQUIPO Y MOBILIARIO ADMINISTRATIVO Y DE TRANSPORTE LICITACIÓN PÚBLICA NACIONAL ELECTRÓNICA NO. LA-050GYR040-E39-2021 "ADQUISICIÓN DE MOBILIARIO ADMINISTRATIVO PARA EL HOSPITAL GENERAL DE ZONA 170 CAMAS, EN LA CIUDAD DE PACHUCA DE SOTO, HIDALGO".

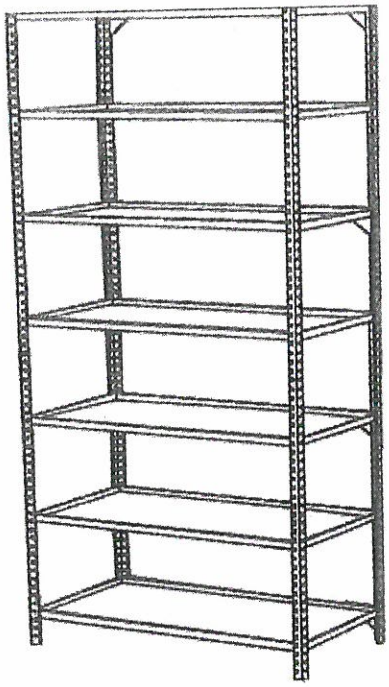

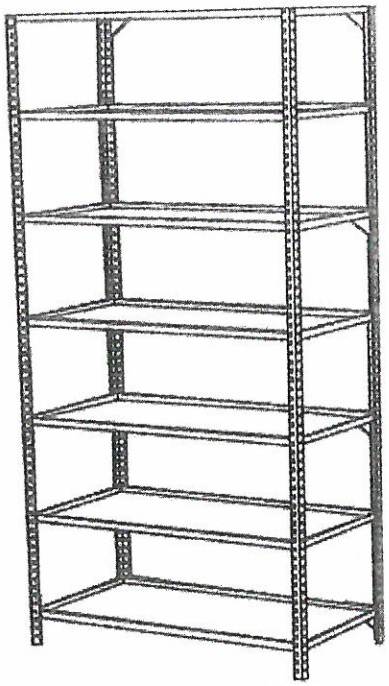

FECHA: GUADALAJARA JALISCO A 09 DE DICIEMBRE DE 2021

C. ALBERTO RODRIGUEZ HERNANDEZ
REPRESENTANTE LEGAL
R.F.C. EPR-980619-AN5
CORREO ELECTRONICO: ergonomia@tecnomuebles.com

Oficinas Centrales
Gobernador Curiel No 1672
Col. Morelos C.P. 44910 Guadalajara Jal.
Tels. (33) 38110221

www.tecnomuebles.com
ergonomia@tecnomuebles.com
ERGONOMIA PRODUCTIVIDAD S.A. DE C.V.
EPR - 980619 - AN5

INSTITUTO MEXICANO DEL SEGURO SOCIAL DIRECCIÓN DE ADMINISTRACIÓN UNIDAD DE ADQUISICIONES COORDINACIÓN DE ADQUISICIÓN DE BIENES Y CONTRATACIÓN DE SERVICIOS COORDINACIÓN TÉCNICA DE ADQUISICIÓN DE BIENES DE INVERSIÓN Y ACTIVOS DIVISIÓN DE EQUIPO Y MOBILIARIO ADMINISTRATIVO Y DE TRANSPORTE LICITACIÓN PÚBLICA NACIONAL ELECTRÓNICA NO. LA-050GYR040-E39-2021 "ADQUISICIÓN DE MOBILIARIO ADMINISTRATIVO PARA EL HOSPITAL GENERAL DE ZONA 170 CAMAS, EN LA CIUDAD DE PACHUCA DE SOTO, HIDALGO".

ANEXO No. 4.1
Descripción amplia y detallada de los bienes ofertados
GRUPO 511 "MOBILIARIO ADMINISTRATIVO"

CLAVE SAI:	511.451.0281.00.01	FECHA IMP.:		LICITANTE:	ERGONOMIA PRODUCTIVIDAD S.A. DE C.V.	MARCA:	VERSA
CLAVE PREI:	19996	HORA IMP.:		LICITACIÓN:	LA-050GYR040-E39-2021	MODELO:	V-0281
				PARTIDA:	34	CATALOGO:	V-34
NOMBRE GENÉRICO GABINETE UNIVERSAL				CANTIDAD:	5	FABRICANTE	
						VERSA MUEBLES PARA OFICINA S.A. DE C.V.	

ESPECIFICACIONES Y REQUISITOS

Grupo	Mobiliario Administrativo.	
Areas o Locales de Uso	Educación Médica e Investigación, Consulta Externa, Hospitalización, Auxiliares de diagnóstico y Tratamiento.	
Dimensiones Generales	Frente 90 cm, Fondo 50 cm, Altura 180 cm.	
Capacidad de Carga	50 Kg (por entrepaño)	
Descripción Técnica	Cuerpo	Fabricado en lámina de acero al carbono rolado en frío, calibre No. 20 compuesto por laterales, respaldo y tapa superior.
	Marco estructural	Interior con perfil para ajuste de altura de entrepaños.
	Base estructural	Fabricada en lámina de acero al carbono rolado en frío, calibre No. 18.
	Entrepaños	Fabricados en lámina de acero al carbono rolado en frío, calibre No. 22 con doblez perimetral y refuerzo de canal en parte inferior.
	Puertas	Fabricadas en lámina de acero al carbono rolado en frío, calibre No. 20
		Sistema de cierre de dos puntos, superior e inferior, diseño oculto en el interior de puerta a base de sistema de varilla.
		Jaladera integrada con cerradura de seguridad.
Acabados	Acero al carbono rolado en frío	En pintura horneada micropulverizada epóxica.
Selección Cromática	Acero al carbono rolado en frío	PANTONE Antique White PQ-11-0105TCX El tono final debe aproximarse al tono propuesto según material.
		PANTONE Serenity PQ-15-3919TCX El tono final debe aproximarse al tono propuesto según material.
		PANTONE Hint of mint PQ-11-4605TCX El tono final debe aproximarse al tono propuesto según material.
Sistema de ensamble	Acero al carbono rolado en frío	Por punto y por arco eléctrico a base de soldadura MIG.
Certificados	De manufactura o producción	ISO 9001 Vigente. Sistema de gestión de calidad.
	Para las normas o certificados solicitados deberán de cumplir con lo siguiente:	Para artículos nacionales, el certificado debe ser emitido por un organismo acreditado por la entidad mexicana de acreditación (EMA). Para artículos internacionales, el certificado debe ser emitido por un organismo oficial acreditado por el país de origen.
Tolerancias	En las dimensiones generales de +/- 10%.	

DESCRIPCIÓN TÉCNICA DEL LICITANTE

Grupo	Mobiliario Administrativo	
Areas o Locales de Uso	Educación Médica e Investigación, Consulta Externa, Hospitalización, Auxiliares de diagnóstico y Tratamiento.	
Dimensiones Generales	Frente 90 cm, Fondo 50 cm, Altura 180 cm	
Capacidad de Carga	50 Kg (por entrepaño)	
Descripción Técnica	Cuerpo	Fabricado en lámina de acero al carbono rolado en frío, calibre No. 20 compuesto por laterales, respaldo y tapa superior.
	Marco estructural	Interior con perfil para ajuste de altura de entrepaños.
	Base estructural	Fabricada en lámina de acero al carbono rolado en frío, calibre No. 18.
	Entrepaños	Fabricados en lámina de acero al carbono rolado en frío, calibre No. 22 con doblez perimetral y refuerzo de canal en parte inferior.
	Puertas	Fabricadas en lámina de acero al carbono rolado en frío, calibre No. 20
		Sistema de cierre de dos puntos, superior e inferior, diseño oculto en el interior de puerta a base de sistema de varilla.
		Jaladera integrada con cerradura de seguridad.
Acabados	Acero al carbono rolado en frío	En pintura horneada micropulverizada epóxica.
Selección Cromática	Acero al carbono rolado en frío	PANTONE Antique White PQ-11-0105TCX El tono final debe aproximarse al tono propuesto según material.
		PANTONE Serenity PQ-15-3919TCX. El tono final debe aproximarse al tono propuesto según material.
		PANTONE Hint of mint PQ-11-4605TCX El tono final debe aproximarse al tono propuesto según material.
Sistema de ensamble	Acero al carbono rolado en frío	Por punto y por arco eléctrico a base de soldadura MIG.
Certificados	De manufactura o producción	ISO 9001 Vigente. Sistema de gestión de calidad.
	Para las normas o certificados solicitados deberán de cumplir con lo siguiente:	Para artículos nacionales, el certificado debe ser emitido por un organismo acreditado por la entidad mexicana de acreditación (EMA). Para artículos internacionales, el certificado debe ser emitido por un organismo oficial acreditado por el país de origen.
Tolerancias	En las dimensiones generales de +/- 10%	

ANEXOS
DIVISIÓN DE CONTRATOS

FECHA: GUADALAJARA JALISCO A 09 DE DICIEMBRE DE 2021

C. ALBERTO RODRIGUEZ HERNANDEZ
REPRESENTANTE LEGAL
R.F.C. EPR-980619-AN5
CORREO ELECTRONICO: ergonomia@tecnomuebles.com

Oficinas Centrales
Gobernador Curiel No 1672
Col. Morelos C.P. 44910 Guadalajara Jal.
Tels. (33) 38110221

www.tecnomuebles.com
ergonomia@tecnomuebles.com
ERGONOMIA PRODUCTIVIDAD S.A. DE C.V.
EPR - 980619 - AN5

INSTITUTO MEXICANO DEL SEGURO SOCIAL DIRECCIÓN DE ADMINISTRACIÓN UNIDAD DE ADQUISICIONES COORDINACIÓN DE ADQUISICIÓN DE BIENES Y CONTRATACIÓN DE SERVICIOS COORDINACIÓN TÉCNICA DE ADQUISICIÓN DE BIENES DE INVERSIÓN Y ACTIVOS DIVISIÓN DE EQUIPO Y MOBILIARIO ADMINISTRATIVO Y DE TRANSPORTE LICITACIÓN PÚBLICA NACIONAL ELECTRÓNICA NO. LA-050GYR040-E39-2021 "ADQUISICIÓN DE MOBILIARIO ADMINISTRATIVO PARA EL HOSPITAL GENERAL DE ZONA 170 CAMAS, EN LA CIUDAD DE PACHUCA DE SOTO, HIDALGO".

Imágenes representativas y no indican diseño específico.

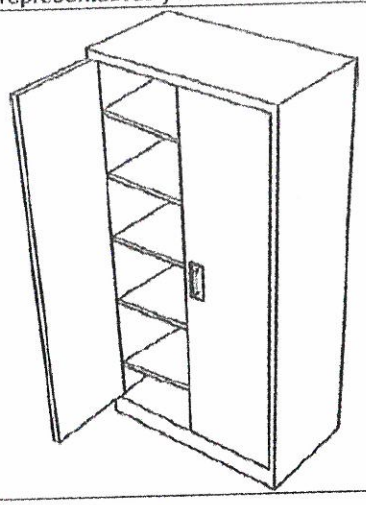

Imágenes representativas y no indican diseño específico.

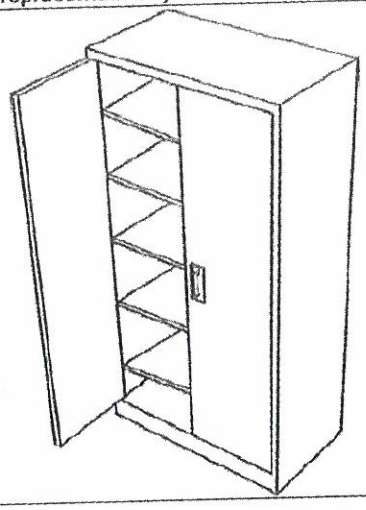

FECHA: GUADALAJARA JALISCO A 09 DE DICIEMBRE DE 2021

C. ALBERTO RODRIGUEZ HERNANDEZ
REPRESENTANTE LEGAL
R.F.C. EPR-980619-AN5
CORREO ELECTRONICO: ergonomia@tecnomuebles.com

Oficinas Centrales
Gobernador Curiel No 1672
Col. Morelos C.P. 44910 Guadalajara Jal.
Tels. (33) 38110221

www.tecnomuebles.com
ergonomia@tecnomuebles.com
ERGONOMIA PRODUCTIVIDAD S.A. DE C.V.
EPR - 980619 - AN5

INSTITUTO MEXICANO DEL SEGURO SOCIAL DIRECCIÓN DE ADMINISTRACIÓN UNIDAD DE ADQUISICIONES COORDINACIÓN DE ADQUISICIÓN DE BIENES Y CONTRATACIÓN DE SERVICIOS COORDINACIÓN TÉCNICA DE ADQUISICIÓN DE BIENES DE INVERSIÓN Y ACTIVOS DIVISIÓN DE EQUIPO Y MOBILIARIO ADMINISTRATIVO Y DE TRANSPORTE LICITACIÓN PÚBLICA NACIONAL ELECTRÓNICA NO. LA-050GYR040-E39-2021 "ADQUISICIÓN DE MOBILIARIO ADMINISTRATIVO PARA EL HOSPITAL GENERAL DE ZONA 170 CAMAS, EN LA CIUDAD DE PACHUCA DE SOTO, HIDALGO".

PUNTO J, TERMINOS Y CONDICIONES
PERIODO DE GARANTIA

GUADALAJARA JALISCO, A 09 DE DICIEMBRE DE 2021.

INSTITUTO MEXICANO DEL SEGURO SOCIAL
LICITACION LA-050GYR040-E39-2021
P R E S E N T E.

C. ALBERTO RODRIGUEZ HERNANDEZ EN MI CARÁCTER DE REPRESENTANTE LEGAL DE LA EMPRESA ERGONOMIA PRODUCTIVIDAD S.A. DE C.V. BAJO PROTESTA DE DECIR VERDAD MANIFIESTO LO SIGUIENTE:

EL TIEMPO DE GARANTÍA QUE SE OTORGA PARA LOS BIENES OFERTADOS POR MI REPRESENTADA PARA EL PRESENTE PROCEDIMIENTO DE LICITACIÓN PÚBLICA NACIONAL ELECTRÓNICA NO. LA-050GYR040-E39-2021 "ADQUISICIÓN DE MOBILIARIO ADMINISTRATIVO PARA EL HOSPITAL GENERAL DE ZONA 170 CAMAS, EN LA CIUDAD DE PACHUCA DE SOTO, HIDALGO", SERA DE 24 MESES, LA GARANTIA RESPONDE A UNA COBERTURA AMPLIA CONTRA VICIOS OCULTOS, DEFECTOS DE FABRICACIÓN O CUALQUIER FALLA QUE PRESENTEN, LOS BIENES Y SUS ACCESORIOS POR EL PERIODO ESTABLECIDO, PARA LAS SIGUIENTES PARTIDAS:

GRUPO 511 "MOBILIARIO ADMINISTRATIVO"

PARTIDA	CUCOP	CLAVE PREI	CLAVE SAI	EQUIPO	CANTIDAD	MARCA	MODELO
2	51100111	16556	511.026.0436.01.01	ANAQUEL FIJO DE 80 A 85 CM. DOS VISTAS	13	VERSA	V-0436
16	51100111	19119	511.026.0454.00.01	ANAQUEL ESQUELETO 7 ENTREPAÑOS	40	VERSA	V-0454
25	51100004	19971	511.076.0988.00.01	ARCHIVERO 4 GAVETAS CON PUERTAS ABATIBLES Y DESLIZABLES	46	VERSA	V-0988
26	51100111	19976	511.026.0492.00.01	ANAQUEL ESQUELETO 7 ENTREPAÑOS	9	VERSA	V-0492
27	51100111	19977	511.026.0501.00.01	ANAQUEL FIJO DE 45 CM UNA VISTA	90	VERSA	V-0501
34	51100033	19996	511.451.0281.00.01	GABINETE UNIVERSAL	5	VERSA	V-0281

PROTESTO LO NECESARIO

ANEXOS
DIVISIÓN DE CONTRATOS

C. ALBERTO RODRIGUEZ HERNANDEZ
REPRESENTANTE LEGAL
R.F.C. EPR-980619-AN5
CORREO ELECTRONICO: ergonomia@tecnomuebles.com

TECNOMUEBLES

Oficinas Centrales
Gobernador Curiel No 1672
Col. Morelos C.P. 44910 Guadalajara Jal.
Tels. (33) 38110221

www.tecnomuebles.com
ergonomia@tecnomuebles.com
ERGONOMIA PRODUCTIVIDAD S.A. DE C.V.
EPR - 980619 - AN5

INSTITUTO MEXICANO DEL SEGURO SOCIAL DIRECCIÓN DE ADMINISTRACIÓN UNIDAD DE ADQUISICIONES COORDINACIÓN DE ADQUISICIÓN DE BIENES Y CONTRATACIÓN DE SERVICIOS COORDINACIÓN TÉCNICA DE ADQUISICIÓN DE BIENES DE INVERSIÓN Y ACTIVOS DIVISIÓN DE EQUIPO Y MOBILIARIO ADMINISTRATIVO Y DE TRANSPORTE LICITACIÓN PÚBLICA NACIONAL ELECTRÓNICA NO. LA-050GYR040-E39-2021 "ADQUISICIÓN DE MOBILIARIO ADMINISTRATIVO PARA EL HOSPITAL GENERAL DE ZONA 170 CAMAS, EN LA CIUDAD DE PACHUCA DE SOTO, HIDALGO".

GRUPO 517 "MOBILIARIO PARA NUTRICIÓN Y DIETÉTICA (COCINA Y COMEDOR)"

PARTIDA	CUCOP	CLAVE PREI	CLAVE SAI	EQUIPO	CANTIDAD	MARCA	MODELO
9	51901	20084	517.013.0087.00.01	ALACENA ALTA DE 90 CM	20	VERSA	V-0087
10	51100040	20111	517.609.5613.00.01	MESA LISA DE 120 CM CON RESP Y ENTR	25	VERSA	V-5613
11	51100040	20112	517.609.5625.00.01	MESA LISA DE 150 CM CON RESPALDO Y ENTREPAÑO.	5	VERSA	V-5625

GRUPO 519 "MOBILIARIO PARA SALAS DE ESPERA, ALMACENES, LAVANDERÍAS Y AUDITORIOS"

PARTIDA	CUCOP	CLAVE PREI	CLAVE SAI	EQUIPO	CANTIDAD	MARCA	MODELO
6	51901	17014	519.695.0058.01.01	PIZARRÓN MAGNÉTICO DE PARED DE 120 CM.	29	VERSA	V-0058
12	51901	19706	519.695.1908.01.01	PIZARRÓN MAGNÉTICO DE PARED DE 150 CM.	29	VERSA	V-1908
14	51101	20049	519.104.0541.00.01	BANCA EN TÁNDEM PARA 3 LUGARES	119	VERSA	V-0541
15	51101	20050	519.104.0551.00.01	BANCA EN TÁNDEM PARA 4 LUGARES	55	VERSA	V-0551
21	51901	20079	519.865.0105.00.01	TABLERO DE CORCHO DE 120 CM	82	VERSA	V-0105

MI REPRESENTADA PONE A SU CONSIDERACIÓN LA SIGUENTE INFORMACIÓN PARA LA ATENCION DE LAS FALLAS A LOS BIENES QUE LE RESULTEN ADJUDICADOS EN EL PRESENTE PROCEDIMIENTO DE LICITACIÓN PÚBLICA NACIONAL ELECTRÓNICA NO. LA-050GYR040-E39-2021 "ADQUISICIÓN DE MOBILIARIO ADMINISTRATIVO PARA EL HOSPITAL GENERAL DE ZONA 170 CAMAS, EN LA CIUDAD DE PACHUCA DE SOTO, HIDALGO".

- TIEMPOS MÁXIMOS DE REPARACIÓN O ATENCIÓN DE FALLAS.

DURANTE LA VIGENCIA DE LA GARANTÍA DE LOS BIENES Y SUS ACCESORIOS (24 MESES), A PARTIR DE LA ENTREGA DE LOS BIENES ENTERA SATISFACCIÓN DEL INSTITUTO, EL PROVEEDOR DEBERÁ ASEGURAR SU ÓPTIMO FUNCIONAMIENTO Y EN SU CASO, DEBERÁ REPARAR LOS BIENES CUANDO ASÍ PROCEDA, EN UN PLAZO MÁXIMO DE 6 DÍAS HÁBILES O BIEN, REEMPLAZARLOS POR BIENES NUEVOS, A ENTERA SATISFACCIÓN DEL INSTITUTO, EN UN PLAZO NO MAYOR DE 30 DÍAS HÁBILES, EN AMBOS CASOS, EL PLAZO CONTARÁ A PARTIR DE LA FECHA DE NOTIFICACIÓN POR PARTE DEL INSTITUTO, SIEMPRE QUE SE ENCUENTRE VIGENTE LA GARANTÍA QUE OTORGA EL FABRICANTE SOBRE EL BIEN.

PROTESTO LO NECESARIO

C. ALBERTO RODRIGUEZ HERNANDEZ
REPRESENTANTE LEGAL
R.F.C. EPR-980619-AN5
CORREO ELECTRONICO: ergonomia@tecnomuebles.com

Oficinas Centrales
Gobernador Curiel No 1672
Col. Morelos C.P. 44910 Guadalajara Jal.
Tels. (33) 38110221

MAQ TECNOMUEBLES

www.tecnomuebles.com
ergonomia@tecnomuebles.com
ERGONOMIA PRODUCTIVIDAD S.A. DE C.V.
EPR - 980619 - AN5

INSTITUTO MEXICANO DEL SEGURO SOCIAL DIRECCIÓN DE ADMINISTRACIÓN UNIDAD DE ADQUISICIONES COORDINACIÓN DE ADQUISICIÓN DE BIENES Y CONTRATACIÓN DE SERVICIOS COORDINACIÓN TÉCNICA DE ADQUISICIÓN DE BIENES DE INVERSIÓN Y ACTIVOS DIVISIÓN DE EQUIPO Y MOBILIARIO ADMINISTRATIVO Y DE TRANSPORTE LICITACIÓN PÚBLICA NACIONAL ELECTRÓNICA NO. LA-050GYR040-E39-2021 "ADQUISICIÓN DE MOBILIARIO ADMINISTRATIVO PARA EL HOSPITAL GENERAL DE ZONA 170 CAMAS, EN LA CIUDAD DE PACHUCA DE SOTO, HIDALGO".

LOS 6 DÍAS HÁBILES POSTERIORES AL REPORTE POR ESCRITO, PARA LA REPARACIÓN SE OTORGARÁN BAJO LA SIGUIENTE SECUENCIA:

- 2 DÍAS HÁBILES PARA ACUDIR AL HOSPITAL GENERAL DE ZONA 170 CAMAS, EN LA CIUDAD DE PACHUCA DE SOTO, HIDALGO.
- 1 DÍA HÁBIL PARA DIAGNÓSTICO.
- 3 DÍAS HÁBILES PARA REMPLAZO DE REFACCIONES.

DATOS	DOMICILIO	CONTACTO	TELEFONO	CORREO ELECTRONICO/PAGINA WEB
ERGONOMIA PRODUCTIVIDAD S.A. DE C.V.	CALLE GOBERNADOR CURIEL NO 1672 COLONIA MORELOS C.P. 44910	MARCO ANTONIO MENDOZA SENGUA	3338110221 EXT 814 3316104890	SERVICIOACLIENTES@TECNOMUEBLES.COM ADMINISTRACIÓN@TECNOMUEBLES.COM WWW.TECNOMUEBLES.COM ERGONOMIA@TECNOMUEBLES.COM

LO ANTERIOR EN CUMPLIMIENTO A LO ESTABLECIDO EN BASES Y JUNTA ACLARATORIA QUE RIGEN LA PRESENTE LICITACIÓN PÚBLICA NACIONAL ELECTRÓNICA.

SIN TEXTO

PROTESTO LO NECESARIO

C. ALBERTO RODRIGUEZ HERNANDEZ
REPRESENTANTE LEGAL
R.F.C. EPR-980619-AN5
CORREO ELECTRONICO: ergonomia@tecnomuebles.com

ANEXOS
DIVISIÓN DE CONTRATOS

SIN TEXTO

www.tecnomuebles.com
ergonomia@tecnomuebles.com
ERGONOMIA PRODUCTIVIDAD S.A. DE C.V.
EPR - 980619 - AN5

INSTITUTO MEXICANO DEL SEGURO SOCIAL DIRECCIÓN DE ADMINISTRACIÓN UNIDAD DE ADQUISICIONES COORDINACIÓN DE ADQUISICIÓN DE BIENES Y CONTRATACIÓN DE SERVICIOS COORDINACIÓN TÉCNICA DE ADQUISICIÓN DE BIENES DE INVERSIÓN Y ACTIVOS DIVISIÓN DE EQUIPO Y MOBILIARIO ADMINISTRATIVO Y DE TRANSPORTE LICITACIÓN PÚBLICA NACIONAL ELECTRÓNICA NO. LA-050GYR040-E39-2021 "ADQUISICIÓN DE MOBILIARIO ADMINISTRATIVO PARA EL HOSPITAL GENERAL DE ZONA 170 CAMAS, EN LA CIUDAD DE PACHUCA DE SOTO, HIDALGO"

GUADALAJARA JALISCO, A 09 DE DICIEMBRE DE 2021.

INSTITUTO MEXICANO DEL SEGURO SOCIAL
LICITACION LA-050GYR040-E39-2021
P R E S E N T E.

ANEXO 11
FORMATO DE COTIZACIÓN O PROPUESTA ECONÓMICA
GRUPO 511 "MOBILIARIO ADMINISTRATIVO"

PARTIDA	CUCOP	CLAVE PREI	CLAVE SAI	EQUIPO	CANTIDAD	PRECIO UNITARIO S/IVA	IMPORTE TOTAL OFERTADO S/IVA
2	51100111	16556	511.026.0436.01.01	ANAQUEL FIJO DE 80 A 85 CM. DOS VISTAS	13	$ 44,975.00	$ 584,675.00
16	51100111	19119	511.026.0454.00.01	ANAQUEL ESQUELETO 7 ENTREPAÑOS	40	$ 4,710.00	$ 188,400.00
25	51100004	19971	511.076.0988.00.01	ARCHIVERO 4 GAVETAS CON PUERTAS ABATIBLES Y DESLIZABLES	46	$ 11,440.00	$ 526,240.00
26	51100111	19976	511.026.0492.00.01	ANAQUEL ESQUELETO 7 ENTREPAÑOS	9	$ 4,830.00	$ 43,470.00
27	51100111	19977	511.026.0501.00.01	ANAQUEL FIJO DE 45 CM UNA VISTA	90	$ 24,570.00	$ 2,211,300.00
34	51100033	19996	511.451.0281.00.01	GABINETE UNIVERSAL	5	$ 8,735.00	$ 43,675.00
					203	SUBTOTAL	$ 3,597,760.00

ANEXOS
DIVISIÓN DE CONTRATOS

PROTESTO LO NECESARIO

C. ALBERTO RODRIGUEZ HERNANDEZ
REPRESENTANTE LEGAL
R.F.C. EPR-980619-AN5
CORREO ELECTRONICO: ergonomia@tecnomuebles.com

MAQ TECNOMUEBLES

Oficinas Centrales
Gobernador Curiel No 1672
Col. Morelos C.P. 44910 Guadalajara Jal.
Tels. (33) 38110221

www.tecnomuebles.com
ergonomia@tecnomuebles.com
ERGONOMIA PRODUCTIVIDAD S.A. DE C.V.
EPR - 980619 - AN5

INSTITUTO MEXICANO DEL SEGURO SOCIAL DIRECCIÓN DE ADMINISTRACIÓN UNIDAD DE ADQUISICIONES COORDINACIÓN DE ADQUISICIÓN DE BIENES Y CONTRATACIÓN DE SERVICIOS COORDINACIÓN TÉCNICA DE ADQUISICIÓN DE BIENES DE INVERSIÓN Y ACTIVOS DIVISIÓN DE EQUIPO Y MOBILIARIO ADMINISTRATIVO Y DE TRANSPORTE LICITACIÓN PÚBLICA NACIONAL ELECTRÓNICA NO. LA-050GYR040-E39-2021 "ADQUISICIÓN DE MOBILIARIO ADMINISTRATIVO PARA EL HOSPITAL GENERAL DE ZONA 170 CAMAS, EN LA CIUDAD DE PACHUCA DE SOTO, HIDALGO"

LOS PRECIOS E IMPORTES OFERTADOS SERAN FIJOS DURANTE LA VIGENCIA DEL CONTRATO

IVA	$ 575,641.60
TOTAL	$ 4,173,401.60

TOTAL, CON LETRA
CUATRO MILLONES CIENTO SETENTA Y TRES MIL CUATROCIENTOS UN PESOS 60/100 M.N.

PROTESTO LO NECESARIO

C. ALBERTO RODRIGUEZ HERNANDEZ
REPRESENTANTE LEGAL
R.F.C. EPR-980619-AN5
CORREO ELECTRONICO: ergonomia@tecnomuebles.com

TECNOMUEBLES

Oficinas Centrales
Gobernador Curiel No 1672
Col. Morelos C.P. 44910 Guadalajara Jal.
Tels. (33) 38110221

www.tecnomuebles.com
ergonomia@tecnomuebles.com
ERGONOMIA PRODUCTIVIDAD S.A. DE C.V.
EPR - 980619 - AN5

INSTITUTO MEXICANO DEL SEGURO SOCIAL DIRECCIÓN DE ADMINISTRACIÓN UNIDAD DE ADQUISICIONES COORDINACIÓN DE ADQUISICIÓN DE BIENES Y CONTRATACIÓN DE SERVICIOS COORDINACIÓN TÉCNICA DE ADQUISICIÓN DE BIENES DE INVERSIÓN Y ACTIVOS DIVISIÓN DE EQUIPO Y MOBILIARIO ADMINISTRATIVO Y DE TRANSPORTE LICITACIÓN PÚBLICA NACIONAL ELECTRÓNICA NO. LA-050GYR040-E39-2021 "ADQUISICIÓN DE MOBILIARIO ADMINISTRATIVO PARA EL HOSPITAL GENERAL DE ZONA 170 CAMAS, EN LA CIUDAD DE PACHUCA DE SOTO, HIDALGO"

GUADALAJARA JALISCO, A 09 DE DICIEMBRE DE 2021.

INSTITUTO MEXICANO DEL SEGURO SOCIAL
LICITACION LA-050GYR040-E39-2021
P R E S E N T E.

ANEXO 11
FORMATO DE COTIZACIÓN O PROPUESTA ECONÓMICA
GRUPO 517 "MOBILIARIO PARA NUTRICIÓN Y DIETÉTICA (COCINA Y COMEDOR)"

PARTIDA	CUCOP	CLAVE PREI	CLAVE SAI	EQUIPO	CANTIDAD	PRECIO UNITARIO S/IVA	IMPORTE TOTAL OFERTADO S/IVA
9	51901	20084	517.013.0087.00.01	ALACENA ALTA DE 90 CM	20	$ 3,425.00	$ 68,500.00
10	51100040	20111	517.609.5613.00.01	MESA LISA DE 120 CM CON RESP Y ENTR	25	$ 13,040.00	$ 326,000.00
11	51100040	20112	517.609.5625.00.01	MESA LISA DE 150 CM CON RESPALDO Y ENTREPAÑO.	5	$ 16,210.00	$ 81,050.00
					50	SUBTOTAL	$ 475,550.00
						IVA	$ 76,088.00
						TOTAL	$ 551,638.00

LOS PRECIOS E IMPORTES OFERTADOS SERAN FIJOS DURANTE LA VIGENCIA DEL CONTRATO

TOTAL, CON LETRA
QUINIENTOS CINCUENTA Y UN MIL SEISCIENTOS TRENTA Y OCHO PESOS 00/100 M.N.

PROTESTO LO NECESARIO

ANEXOS
DIVISIÓN DE CONTRATOS

MAQ TECNOMUEBLES

C. ALBERTO RODRIGUEZ HERNANDEZ
REPRESENTANTE LEGAL
R.F.C. EPR-980619-AN5
CORREO ELECTRONICO: ergonomia@tecnomuebles.com

Oficinas Centrales
Gobernador Curiel No 1672
Col. Morelos C.P. 44910 Guadalajara Jal.
Tels. (33) 38110221

www.tecnomuebles.com
ergonomia@tecnomuebles.com
ERGONOMIA PRODUCTIVIDAD S.A. DE C.V.
EPR - 980619 - AN5

INSTITUTO MEXICANO DEL SEGURO SOCIAL DIRECCIÓN DE ADMINISTRACIÓN UNIDAD DE ADQUISICIONES COORDINACIÓN DE ADQUISICIÓN DE BIENES Y CONTRATACIÓN DE SERVICIOS COORDINACIÓN TÉCNICA DE ADQUISICIÓN DE BIENES DE INVERSIÓN Y ACTIVOS DIVISIÓN DE EQUIPO Y MOBILIARIO ADMINISTRATIVO Y DE TRANSPORTE LICITACIÓN PÚBLICA NACIONAL ELECTRÓNICA NO. LA-050GYR040-E39-2021 "ADQUISICIÓN DE MOBILIARIO ADMINISTRATIVO PARA EL HOSPITAL GENERAL DE ZONA 170 CAMAS, EN LA CIUDAD DE PACHUCA DE SOTO, HIDALGO"

GUADALAJARA JALISCO, A 09 DE DICIEMBRE DE 2021.

INSTITUTO MEXICANO DEL SEGURO SOCIAL
LICITACION LA-050GYR040-E39-2021
P R E S E N T E.

ANEXO 11
FORMATO DE COTIZACIÓN O PROPUESTA ECONÓMICA
GRUPO 519 "MOBILIARIO PARA SALAS DE ESPERA, ALMACENES, LAVANDERIAS Y AUDITORIOS"

PARTIDA	CUCOP	CLAVE PREI	CLAVE SAI	EQUIPO	CANTIDAD	PRECIO UNITARIO S/IVA	IMPORTE TOTAL OFERTADO S/IVA
6	51901	17014	519.695.0058.01.01	PIZARRON MAGNETICO DE PARED DE 120 CM.	29	$ 3,130.00	$ 90,770.00
14	51101	20049	519.104.0541.00.01	BANCA EN TANDEM PARA 3 LUGARES	119	$ 3,415.00	$ 406,385.00
15	51101	20050	519.104.0551.00.01	BANCA EN TANDEM PARA 4 LUGARES	55	$ 4,315.00	$ 237,325.00
21	51901	20079	519.865.0105.00.01	TABLERO DE CORCHO DE 120 CM	82	$ 1,360.00	$ 111,520.00
					285	SUBTOTAL	$ 846,000.00

PROTESTO LO NECESARIO

C. ALBERTO RODRIGUEZ HERNANDEZ
REPRESENTANTE LEGAL
R.F.C. EPR-980619-AN5
CORREO ELECTRONICO: ergonomia@tecnomuebles.com

TECNOMUEBLES

Oficinas Centrales
Gobernador Curiel No 1672
Col. Morelos C.P. 44910 Guadalajara Jal.
Tels. (33) 38110221

www.tecnomuebles.com
ergonomia@tecnomuebles.com
ERGONOMIA PRODUCTIVIDAD S.A. DE C.V.
EPR - 980619 - AN5

INSTITUTO MEXICANO DEL SEGURO SOCIAL DIRECCIÓN DE ADMINISTRACIÓN UNIDAD DE ADQUISICIONES COORDINACIÓN DE ADQUISICIÓN DE BIENES Y CONTRATACIÓN DE SERVICIOS COORDINACIÓN TÉCNICA DE ADQUISICIÓN DE BIENES DE INVERSIÓN Y ACTIVOS DIVISIÓN DE EQUIPO Y MOBILIARIO ADMINISTRATIVO Y DE TRANSPORTE LICITACIÓN PÚBLICA NACIONAL ELECTRÓNICA NO. LA-050GYR040-E39-2021 "ADQUISICIÓN DE MOBILIARIO ADMINISTRATIVO PARA EL HOSPITAL GENERAL DE ZONA 170 CAMAS, EN LA CIUDAD DE PACHUCA DE SOTO, HIDALGO"

LOS PRECIOS E IMPORTES OFERTADOS SERAN FIJOS DURANTE LA VIGENCIA DEL CONTRATO

IVA	$	135,360.00
TOTAL	$	981,360.00

TOTAL, CON LETRA
NOVECIENTOS OCHENTA Y UN MIL TRESCIENTOS SESENTA PESOS 00/100 M.N.

SIN TEXTO

PROTESTO LO NECESARIO

C. ALBERTO RODRIGUEZ HERNANDEZ
REPRESENTANTE LEGAL
R.F.C. EPR-980619-AN5
CORREO ELECTRONICO: ergonomia@tecnomuebles.com

ANEXOS
DIVISIÓN DE CONTRATOS

TECNOMUEBLES
Oficinas Centrales
Gobernador Curiel No 1672
Col. Morelos C.P. 44910 Guadalajara Jal.
Tels. (33) 38110221

SIN TEXTO

9

ACTA CORRESPONDIENTE A LA CELEBRACIÓN DE NOTIFICACIÓN DE FALLO

Licitación Pública Nacional, Electrónica No. LA-050GYR040-E39-2021, para la "Adquisición de Mobiliario Administrativo para el Hospital General de Zona 170 camas, en la Ciudad de Pachuca de Soto, Hidalgo".

En la Ciudad de México, siendo las **doce horas del día veinte de diciembre de 2021**, se reunieron en la División de Equipo y Mobiliario Administrativo y de Transporte, ubicada en la calle de Durango No. 291, piso once, Colonia Roma Norte, Alcandía Cuauhtémoc, Código Postal 06700, los servidores públicos que se mencionan al final de la presente acta, con objeto de llevar a cabo el acto para dar a conocer el Fallo del procedimiento de la **Licitación Pública Nacional, Electrónica No. LA-050GYR040-E39-2021", Adquisición de Mobiliario Administrativo para el Hospital General de Zona 170 camas, en la Ciudad de Pachuca de Soto, Hidalgo",** emitido con fundamento en los artículos 134 de la Constitución Política de los Estados Unidos Mexicanos, 36, 36 Bis fracción II, 37 y 37 Bis de la Ley de Adquisiciones, Arrendamientos y Servicios del Sector Público (LAASSP), así como de conformidad con lo previsto en los numerales *3.2 Fecha, hora y lugar para los actos de licitación*, *3.10 Acto de fallo* y *5.4 Adjudicación del contrato*, de la Convocatoria a la Licitación.

Este acto fue presidido por el Licenciado Antonio Raúl Gutiérrez García, Titular de la División de Equipo y Mobiliario Administrativo y de Transporte, dependiente de la Coordinación Técnica de Adquisición de Bienes de Inversión y Activos, de conformidad con las facultades conferidas por los numerales 7.1. 3. 1. 2. 2. del Manual de Organización de la Dirección de Administración y 5. 3. 8. inciso a) de las Políticas, Bases y Lineamientos en Materia de Adquisiciones, Arrendamientos y Servicios del Instituto Mexicano del Seguro Social.

A continuación, el servidor público que preside, dio lectura al Fallo contenido en esta Acta, emitido por la convocante, como se indica enseguida:

I. De conformidad con lo establecido en los artículos 36 segundo párrafo, 37 de la LAASSP y 51 del Reglamento de la LAASSP, así como en el numeral *5. Criterios específicos conforme a los cuales se evaluarán las proposiciones*, previsto en la Convocatoria y con base en la evaluación técnica realizada bajo la más estricta responsabilidad del área requirente, autorizada por el Titular de la Coordinación Técnica de Proyectos y Construcción de Inmuebles, Arquitecto Jesús Acosta Rodríguez, enviada mediante oficio número **09 53 38 61 1G21/0858 de fecha 15 de diciembre de 2021,** la cual se integra a la presente como **(Anexo 1)**, así como la realizada por la convocante respecto de los requisitos legales-administrativos, se indica a continuación a los licitantes cuya proposición se desechan por incumplimiento a los requisitos técnicos, tal y como se indica a continuación:

No.	Licitante	Partidas por grupo
1	ADMINISTRACIÓN DIBATO, S.A DE C.V.	**Grupo 511: Partidas: 16, 26 y 27** En el Dictamen Técnico de Evaluación, se concluye que la propuesta del licitante, de la revisión realizada a los documentos presentados en la propuesta del licitante **ADMINISTRACIÓN DIBATO, S.A DE C.V., NO CUMPLE** con lo solicitado en el numerales que se detallan en el **(Anexo 1).**
	ADMINISTRACIÓN DIBATO, S.A DE C.V.	**Grupo 517: Partidas: 5, 10 y 11** En el Dictamen Técnico de Evaluación, se concluye que la propuesta del licitante, de la revisión realizada a los documentos presentados en la propuesta del licitante **ADMINISTRACIÓN DIBATO, S.A DE C.V., NO CUMPLE** con lo solicitado en el numerales

ANEXOS
DIVISIÓN DE CONTRATOS

ACTA CORRESPONDIENTE A LA CELEBRACIÓN DE NOTIFICACIÓN DE FALLO

Licitación Pública Nacional, Electrónica No. LA-050GYR040-E39-2021, para la "Adquisición de Mobiliario Administrativo para el Hospital General de Zona 170 camas, en la Ciudad de Pachuca de Soto, Hidalgo".

		que se detallan en el **(Anexo 1).**
2	EDVAG CONCEPTOS COMERCIALES, S.A DE C.V.	**Grupo 511:** **Partidas:** **1,2,3,4,5,6,7,8,9,10,11,12,13,14,15,16,17,18,19,20,21,22,23,24,25,26,27,28,29,30,31,32,3334,35,36,37,38,39,40,41,42,43,44,45,46,47,48,49,50,51,52 y 53** En el Dictamen Técnico de Evaluación, se concluye que la propuesta del licitante, de la revisión realizada a los documentos presentados en la propuesta del licitante **EDVAG CONCEPTOS COMERCIALES, S.A DE C.V., NO CUMPLE** con lo solicitado en el numerales que se detallan en el **(Anexo 1).**
	EDVAG CONCEPTOS COMERCIALES, S.A DE C.V.	**Grupo 514** **Partida: 1** En el Dictamen Técnico de Evaluación, se concluye que la propuesta del licitante, de la revisión realizada a los documentos presentados en la propuesta del licitante **EDVAG CONCEPTOS COMERCIALES, S.A DE C.V., NO CUMPLE** con lo solicitado en el numerales que se detallan en el **(Anexo 1).**
	EDVAG CONCEPTOS COMERCIALES, S.A DE C.V.	**Grupo 517:** **Partidas: 1, 2, 3, 4, 5, 6, 7, 8, 9, 10, 11 y 12** En el Dictamen Técnico de Evaluación, se concluye que la propuesta del licitante, de la revisión realizada a los documentos presentados en la propuesta del licitante **EDVAG CONCEPTOS COMERCIALES, S.A DE C.V., NO CUMPLE** con lo solicitado en el numerales que se detallan en el **(Anexo 1).**
	EDVAG CONCEPTOS COMERCIALES, S.A DE C.V.	**Grupo 519:** **Partidas: 1,2,3,4,5,6,7,8,9,10,11,12,13,14,15,16,17,18,19,20,21,22,23,24,25 y 26** En el Dictamen Técnico de Evaluación, se concluye que la propuesta del licitante, de la revisión realizada a los documentos presentados en la propuesta del licitante **EDVAG CONCEPTOS COMERCIALES, S.A DE C.V., NO CUMPLE** con lo solicitado en el numerales que se detallan en el **(Anexo 1).**
3	SOLUCIONES ESTRATEGICAS, INSTITUCIONALES Y EMPRESARIALES, S.A DE C.V.	**Grupo 517:** **Partidas: 2, 3, 5, 6, 7, 9, 10, 11 y 12** En el Dictamen Técnico de Evaluación, se concluye que la propuesta del licitante, de la revisión realizada a los documentos presentados en la propuesta del licitante **SOLUCIONES ESTRATEGICAS, INSTITUCIONALES Y EMPRESARIALES, S.A DE C.V., NO CUMPLE** con lo solicitado en el numerales que se detallan en el **(Anexo 1).**
	SOLUCIONES ESTRATEGICAS, INSTITUCIONALES Y EMPRESARIALES, S.A DE C.V.	**Grupo 519:** **Partidas: 1, 16 , 17 y 18** En el Dictamen Técnico de Evaluación, se concluye que la propuesta del licitante, de la revisión realizada a los documentos presentados en la propuesta del licitante **SOLUCIONES ESTRATEGICAS, INSTITUCIONALES Y EMPRESARIALES, S.A DE C.V., NO CUMPLE** con lo solicitado en el numerales que se detallan en el **(Anexo 1).**

II.- Con base en lo establecido en el artículo 37 fracción II de la LAASSP y conforme al resultado de la evaluación técnica contenida en el **Anexo 1**, emitida por el área técnica; la evaluación legal administrativa realizada por el área contratante, a continuación se indica al licitante cuya proposición resultó solvente técnica y legalmente, en las partidas que se indican:

ACTA CORRESPONDIENTE A LA CELEBRACIÓN DE NOTIFICACIÓN DE FALLO

Licitación Pública Nacional, Electrónica No. LA-050GYR040-E39-2021, para la "Adquisición de Mobiliario Administrativo para el Hospital General de Zona 170 camas, en la Ciudad de Pachuca de Soto, Hidalgo".

Partidas	Licitante	Evaluación Técnica	Evaluación Legal Administrativa
Grupo 511: **Partidas:** 2, 16, 25, 26 ,27 y 34	ERGONOMIA PRODUCTIVIDAD, S.A. DE C.V.	CUMPLE	CUMPLE
Grupo 517: **Partidas:** 9, 10 y 11			
Grupo 519: **Partidas:** 6 ,14, 15 y 21			

III.- De conformidad con lo establecido en el artículo 134 de la Constitución Política de los Estados Unidos Mexicanos, los artículos 36 Bis fracción II y 37 fracción IV de la LAASSP, así como el numeral *5.4 Adjudicación del contrato*, se adjudican **8 (OCHO)** partidas que se indican, al licitante **ERGONOMIA PRODUCTIVIDAD, S.A. DE C.V.;** en virtud de que sus proposiciones resultan solventes, cumplen con los requisitos legales, técnicos, administrativos y económicos establecidos en la Convocatoria a la Licitación, en términos del numeral *5. Criterios específicos conforme a los cuales se evaluarán las proposiciones* y por lo tanto se garantiza el cumplimiento de las obligaciones respectivas, considerando que de esta forma se aseguran las mejores condiciones disponibles en cuanto a precio, calidad, financiamiento, oportunidad y demás circunstancias pertinentes para el Estado, tal y como se señala a continuación:

ERGONOMIA PRODUCTIVIDAD, S.A. DE C.V.							
Partida	Grupo	Clave PREI	Clave SAI	Descripción del bien	Cantidad	Precio Unitario sin IVA	Importe total sin IVA
16	511	19119	511.026.0454.00.01	ANAQUEL ESQUELETO 7 ENTREPAÑOS	40	$4,710.00	$188,400.00
25	511	19971	511.076.0988.00.01	ARCHIVERO 4 GAVETAS CON PUERTAS ABATIBLES Y DESLIZABLES	46	$11,440.00	$526,240.00
26	511	19976	511.026.0492.00.01	ANAQUEL ESQUELETO 7 ENTREPAÑOS	9	$4,830.00	$43,470.00
34	511	19996	511.451.0281.00.01	GABINETE UNIVERSAL	5	$8,735.00	$43,675.00
9	517	20084	517.013.0087.00.01	ALACENA ALTA DE 90 cm	20	$3,425.00	$68,500.00
11	517	20112	517.609.5625.00.01	MESA LISA DE 150 CM CON RESPALDO Y ENTREPAÑO.	5	$16,210.00	$81,050.00
14	519	20049	519.104.0541.00.01	BANCA EN TANDEM PARA 3 LUGARES	119	$3,415.00	$406,385.00
15	519	20050	519.104.0551.00.01	BANCA EN TANDEM PARA 4 LUGARES	55	$4,315.00	$237,325.00

ANEXOS

DIVISIÓN DE CONTRATOS

ACTA CORRESPONDIENTE A LA CELEBRACIÓN DE NOTIFICACIÓN DE FALLO

Licitación Pública Nacional, Electrónica No. LA-050GYR040-E39-2021, para la "Adquisición de Mobiliario Administrativo para el Hospital General de Zona 170 camas, en la Ciudad de Pachuca de Soto, Hidalgo".

ERGONOMIA PRODUCTIVIDAD, S.A. DE C.V.							
Partida	**Grupo**	**Clave PREI**	**Clave SAI**	**Descripción del bien**	**Cantidad**	**Precio Unitario sin IVA**	**Importe total sin IVA**
						Subtotal	$1,595,045.00
						IVA	$255,207.20
						Total	**$1,850,252.20**

IV.- De conformidad con el artículo 2, **de la LAASSP, así como 51 de su Reglamento, se declaran 5 (CINCO) partidas desiertas** que se indica a continuación, adjuntándose a la presente Acta como **(Anexo 2),** el cálculo para la estimación de **precio no aceptable**:

Partidas	Grupo	Clave PREI	Clave SAI	Descripción de bienes	Cantidad de Bienes
2	511	16556	511.026.0436.01.01	ANAQUEL FIJO DE 80 A 85 CM. DOS VISTAS	13
27	511	19977	511.026.0501.00.01	ANAQUEL FIJO DE 45 CM UNA VISTA	90
10	517	20111	517.609.5613.00.01	MESA LISA DE 120 CM CON RESP Y ENTR	25
6	519	17014	519.695.0058.01.01	PIZARRON MAGNETICO DE PARED DE 120 CM.	29
21	519	20079	519.865.0105.00.01	TABLERO DE CORCHO DE 120 cm	82

V.- De conformidad con el artículo 38 de la LAASSP y 58 de su Reglamento, **se declaran desiertas 79 (SETENTA Y NUEVE) partidas** que se indican a continuación, toda vez que las proposiciones presentadas para las mismas no cubren los requisitos solicitados en la convocatoria:

Partidas	Grupo	Clave PREI	Clave SAI	Descripción de bienes	Cantidad de Bienes
1	511	16555	511.026.0378.01.01	ANAQUEL PARA LIBROS Y REVISTAS	4
3	511	16561	511.076.0351.01.01	ARCHIVERO DE CUATRO GAVETAS	1
4	511	16600	511.619.1080.01.01	MESA PARA SALA DE USOS MÚLTIPLES	9

ACTA CORRESPONDIENTE A LA CELEBRACIÓN DE NOTIFICACIÓN DE FALLO

Licitación Pública Nacional, Electrónica No. LA-050GYR040-E39-2021, para la "Adquisición de Mobiliario Administrativo para el Hospital General de Zona 170 camas, en la Ciudad de Pachuca de Soto, Hidalgo".

5	511	16602	511.619.1106.01.01	MESA DE APOYO PARA TELEFONOS FABRICADA EN MDF	30
6	511	16606	511.619.1155.01.01	MESA ESQUINERA FABRICADA EN MDF	8
7	511	16607	511.619.1197.01.01	MESA OVAL PARA JUNTAS 10 LUGARES CON BASES METALICAS	1
8	511	16612	511.622.0079.01.01	MODULO ESCRITORIO AUTOSUSTENTABLE PARA UN LUGAR	7
9	511	16619	511.814.0069.01.01	SILLA ALTA GIRATORIA	1
10	511	16629	511.836.0337.01.01	SILLON CONFORTABLE DE 2 LUGARES	1
11	511	16630	511.836.0345.01.01	SILLÓN CONFORTABLE DE 1 LUGAR, TAPIZADO EN TELA	15
12	511	16631	511.883.0057.01.01	TARJETERO DOBLE PARA TARJETAS DE 7.62 X 12.7 CM (3" X 5")	5
13	511	16636	511.883.0305.01.01	TARJETERO SENCILLO PARA TARJETAS DE 7.62 X 12.7 CM (3" X 5")	2
14	511	18543	511.836.0295.02.01	SILLON GIRATORIO DE RESPALDO BAJO TAPIZADO EN PIEL SINTETICA CON PISTON NEUMATICO	5
15	511	18555	511.836.0311.02.01	SILLON FIJO DE RESPALDO BAJO BASE DE TRINEO TAPIZADO EN PIEL SINTETICA	245
17	511	19122	511.026.0462.00.01	ANAQUEL DOBLE PARA LIBROS Y REVISTAS	4
18	511	19238	511.339.1014.02.01	ESCRITORIO MODULAR DE 150 cm CON LATERAL DERECHO	12
19	511	19239	511.339.1022.02.01	ESCRITORIO MODULAR DE 150 CM CON LATERAL IZQUIERDO	18
20	511	19241	511.339.1220.02.01	ESCRITORIO MODULAR TIPO BALA DERECHA DE 150 CM. SIN LATERAL	1
21	511	19243	511.268.0250.02.01	CREDENZA DE 150CM CON BASES METALICAS	15
22	511	19246	511.339.1212.02.01	ESCRITORIO MODULAR TIPO BALA DE 120CM SIN LATERAL	23
23	511	19698	511.622.0182.00.01	MODULO DE ATENCION Y ORIENTACION AL DERECHOHABIENTE TIPO A	1
24	511	19699	511.622.0194.00.01	MODULO DE ATENCION Y ORIENTACION AL DERECHOHABIENTE TIPO B	1
28	511	19980	511.109.0345.00.01	BANCO ALTO	3
29	511	19981	511.178.0113.00.01	CARRETILLA PORTA BULTOS	1

ANEXOS

DIVISIÓN DE CONTRATOS

ACTA CORRESPONDIENTE A LA CELEBRACIÓN DE NOTIFICACIÓN DE FALLO

Licitación Pública Nacional, Electrónica No. LA-050GYR040-E39-2021, para la "Adquisición de Mobiliario Administrativo para el Hospital General de Zona 170 camas, en la Ciudad de Pachuca de Soto, Hidalgo".

30	511	19989	511.339.1275.00.01	ESCRITORIO MODULAR DE 150 CM CON LATERAL DERECHO	3
31	511	19990	511.339.1288.00.01	ESCRITORIO MODULAR DE 150 CM CON LATERAL IZQUIERDO	4
32	511	19992	511.339.1304.00.01	ESCRITORIO MODULAR TIPO BALA DE 120 CM SIN LATERAL	12
33	511	19993	511.339.1313.00.01	ESCRITORIO MODULAR TIPO BALA DE 150 CM. SIN LATERAL	1
35	511	20006	511.790.0227.00.01	PORTA ROTAFOLIO CON PIZARRON	2
36	511	20008	511.814.0356.00.01	SILLA FIJA APILABLE CON ESTRUCTURA TRINEO	373
37	511	20009	511.814.0364.00.01	SILLA GIRATORIA DE RESPALDO BAJO TAPIZADA EN POLIPIEL CON PISTÓN NEUMÁTICO	9
38	511	20010	511.836.0458.00.01	SILLON CONFORTABLE DE 1 LUGAR, TAPIZADO EN TELA.	6
39	511	20011	511.836.0466.00.01	SILLON CONFORTABLE DE 3 LUGARES, TAPIZADO EN TELA	18
40	511	20014	511.836.0496.00.01	SILLA GIRATORIA DE RESPALDO ALTO TAPIZADA EN POLIPIEL CON PISTÓN NEUMÁTICO	1
41	511	20015	511.836.0505.00.01	SILLA GIRATORIA DE RESPALDO BAJO TAPIZADA EN POLIPIEL CON PISTÓN NEUMÁTICO	87
42	511	20388	511.076.1023.00.01	ARCHIVERO 4 GAVETAS CON FRENTES EN MDP	1
43	511	20401	511.401.0094.00.01	EXHIBIDOR DE REVISTAS.	1
44	511	20413	511.836.0514.00.01	SILLON CONFORTABLE DE 2 LUGARES, TAPIZADO EN TELA	3
45	511	20545	511.619.1457.00.01	MESA DE APOYO LATERAL EN MDP	6
46	511	20546	511.619.1465.00.01	MESA DE USOS MULTIPLES EN MDP	70
47	511	20554	511.814.0382.00.01	SILLA GIRATORIA DE RESPALDO BAJO TAPIZADA EN TELA CON PISTON NEUMATICO	193
48	511	20555	511.814.0394.00.01	SILLA FIJA DE RESPALDO BAJO BASE DE TRINEO TAPIZADA EN TELA	54
49	511	20556	511.814.0405.00.01	SILLA ALTA GIRATORIA CON MECANISMO DE CONTACTO PERMANENTE Y ARO REPOSA PIES	30
50	511	20559	511.619.1476.00.01	MESA CIRCULAR PARA JUNTAS DE 4 LUGARES DE CRISTAL	22
51	511	20561	511.619.1483.00.01	MESA DE CENTRO EN MDP	11

ACTA CORRESPONDIENTE A LA CELEBRACIÓN DE NOTIFICACIÓN DE FALLO

Licitación Pública Nacional, Electrónica No. LA-050GYR040-E39-2021, para la "Adquisición de Mobiliario Administrativo para el Hospital General de Zona 170 camas, en la Ciudad de Pachuca de Soto, Hidalgo".

52	511	20592	511.339.1422.00.01	ESCRITORIO RECTANGULAR DE 150 CM.	5
53	511	20673	511.814.0421.00.01	SILLA FIJA DE POLIPROPILENO	25
1	514	18440	514.160.0014.00.01	CARRO PARA SUPERMERCADO	1
1	517	16875	517.186.0066.01.01	BOTE DE BASURA SOBRE CARRO PATIN	2
2	517	16918	517.609.1386.01.01	MESA DE 230 CM CON FREGADERO IZQUIERDO	1
3	517	16938	517.609.1196.01.01	MESA DE 150 CM CON RESPALDO Y FREGADERO IZQUIERDO	1
4	517	16957	517.609.0784.01.01	MESA PARA COMEDOR 4 LUGARES	1
5	517	16975	517.609.0602.01.01	MESA LISA DE 120 CM CON RESPALDO Y ENTREPAÑO	1
6	517	19164	517.609.0222.02.01	MESA LISA 180 CM. PARA RECIBO DE LOZA CON ESCURRIDERO DERECHO	1
7	517	19392	517.609.5193.00.01	MESA DE 120 CM CON FREGADERO IZQUIERDO	1
8	517	19729	517.270.0022.01.01	COCINETA CON PARRILLA ELECTRICA IZQUIERDA Y FREGADERO DERECHO	1
12	517	20474	517.609.6189.00.01	MESA DE 180 CM CON RESPALDO Y FREGADERO IZQUIERDO	1
1	519	16932	519.104.0269.01.01	BANCA EN REGADERA	74
2	519	16991	519.160.0203.01.01	CARRO TRANSPORTADOR DE ROPA HUMEDA	3
3	519	17004	519.865.0078.01.01	TABLERO DE CORCHO DE 150 CM.	1
4	519	17005	519.824.0052.01.01	SILLON ACOJINADO RECLINABLE	8
5	519	17006	519.810.0058.01.01	SILLA PARA AULA	40
7	519	18569	519.315.0017.00.01	ESCALERA DE TIJERA DE 3 PELDAÑOS	2
8	519	19300	519.630.3506.02.01	MESA INFANTIL MATERNAL	1
9	519	19301	519.630.3514.02.01	MESA INFANTIL PRE-ESCOLAR	4
10	519	19302	519.810.0017.02.01	SILLA INFANTIL PRE-ESCOLAR	14

ANEXOS
DIVISIÓN DE CONTRATOS

ACTA CORRESPONDIENTE A LA CELEBRACIÓN DE NOTIFICACIÓN DE FALLO

Licitación Pública Nacional, Electrónica No. LA-050GYR040-E39-2021, para la "Adquisición de Mobiliario Administrativo para el Hospital General de Zona 170 camas, en la Ciudad de Pachuca de Soto, Hidalgo".

11	519	19304	519.810.0355.02.01	SILLA INFANTIL MATERNAL	4
12	519	19706	519.695.1908.01.01	PIZARRON MAGNETICO DE PARED DE 150 CM.	29
13	519	19707	519.695.1917.01.01	PIZARRON MAGNETICO DE PARED DE 180 CM.	1
16	519	20051	519.104.0569.00.01	BANCA VESTIDOR PARA BAÑOS	39
17	519	20052	519.104.0574.00.01	BANCA VESTIDOR PARA CONSULTORIO	37
18	519	20055	519.160.0357.00.01	CARRO DE ASEO FORMA TIJERA	21
19	519	20060	519.315.0059.00.01	ESCALERA DE TIJERA DE 3 PELDAÑOS	8
20	519	20076	519.810.0381.00.01	SILLA TIPO BOUNCER CON ESTRUCTURA DE TRINEO	4
22	519	20081	519.873.0141.00.01	TARIMA PARA ESTIBAR MERCANCIA	7
23	519	20082	519.873.0151.00.01	TARIMA PLASTICA PARA PATIN HIDRAULICO,	2
24	519	20567	519.824.0513.00.01	SILLÓN RECLINABLE CONFORTABLE TAPIZADO EN TELA	9
25	519	20568	519.824.0526.00.01	SILLÓN FIJO CONFORTABLE DE 1 LUGAR TAPIZADO EN TELA	84
26	519	20583	519.196.0194.00.01	CASILLERO DOBLE EN PLASTICO RESISTENTE	535

VI.- En cumplimiento a lo establecido por el artículo 37 fracción VI de la LAASSP, este Fallo es emitido por el Licenciado Antonio Raúl Gutiérrez García, Titular de la División de Equipo y Mobiliario Administrativo y de Transporte, dependiente de la Coordinación Técnica de Adquisición de Bienes de Inversión y Activos de este Instituto, conforme a las facultades conferidas por el numeral 7.1.3.1.2.2. del Manual de Organización de la Dirección de Administración y 5.3.8., inciso a) de las Políticas, Bases y Lineamientos en Materia de Adquisiciones, Arrendamientos y Servicios del Instituto Mexicano del Seguro Social, en relación con la fracción I del artículo 2 del Reglamento de la LAASSP, así como el numeral 4.2.2.1.20 del Manual Administrativo de Aplicación General en Materia de Adquisiciones, Arrendamientos y Servicios del Sector Público, quien firma al final de la presente acta. Acto seguido, se indican el nombre y cargo de los responsables de la evaluación de las proposiciones:

Tipo de evaluación	Responsable de la evaluación
Técnica	Arquitecto Jesús Acosta Rodríguez Titular de la Coordinación Técnica de Proyectos y Construcción de Inmuebles (Área Técnica)

ACTA CORRESPONDIENTE A LA CELEBRACIÓN DE NOTIFICACIÓN DE FALLO

Licitación Pública Nacional, Electrónica No. LA-050GYR040-E39-2021, para la "Adquisición de Mobiliario Administrativo para el Hospital General de Zona 170 camas, en la Ciudad de Pachuca de Soto, Hidalgo".

Legal y económica	Lic. Antonio Raúl Gutiérrez García Titular de la División de Equipo y Mobiliario Administrativo y de Transporte (Área Convocante)

VII. Con fundamento en el artículo 37 fracción V de la LAASSP, se les informa a los licitantes adjudicados que deberán presentarse, a través de la persona que cuente con facultades para ello, a firmar el contrato correspondiente en la División de Contratos, dentro de los quince días siguientes contados a partir de la notificación del presente fallo, en las oficinas ubicadas en la calle de Durango No. 291, piso 10, colonia Roma Norte, Alcaldía Cuauhtémoc, Código Postal 06700, Ciudad de México; para ello es necesario que entregue la documentación requerida en el numeral 3.11 Firma de contrato, de la Convocatoria a la Licitación. El plazo de entrega de los bienes a entera satisfacción del Instituto, será de **"10 días naturales, contados a partir del día natural siguiente a la notificación de la adjudicación"**.

Asimismo, deberá entregar en la División de Contratos, en el domicilio referido en el párrafo anterior, a más tardar dentro de los 10 días naturales siguientes a la firma del contrato, la garantía de cumplimiento de éste, mediante fianza expedida por compañía autorizada en los términos de la Ley de Instituciones de Seguros y de Fianzas a favor del "Instituto Mexicano del Seguro Social", por un monto equivalente al 10% (diez por ciento) sobre el importe total del contrato, sin considerar el Impuesto al Valor Agregado (I.V.A.), en Moneda Nacional.

Para efectos de la notificación del Fallo, éste se dará a conocer a través de CompraNet a partir de su emisión y se enviará por correo electrónico un aviso a los licitantes informándoles que el Acta del Fallo se encuentra a su disposición en CompraNet y, en cumplimiento a lo dispuesto por el artículo 37 Bis de la LAASSP, a partir de esta fecha se pone a disposición de los licitantes, copia de un ejemplar del Acta, por un término no menor de 5 días hábiles, en el mural de comunicación, situado en el piso once, del inmueble de la calle Durango No. 291, Colonia Roma Norte, Código Postal 06700, Alcandía Cuauhtémoc, Ciudad de México.

De conformidad con el artículo 26 penúltimo párrafo de la LAASSP, se hace constar que a este acto no asistió ninguna persona que haya manifestado su interés de estar presente en el mismo como observador.

En uso de la palabra el representante del órgano Interno de Control del Instituto Mexicano del Seguro Social, señala que toda vez que hasta este momento está teniendo conocimiento del dictamen técnico y/o evaluación de las proposiciones presentadas conforme a la convocatoria a la licitación pública que nos ocupa, con fundamento en el artículo 57, párrafo primero, del Reglamento de la Ley de Adquisiciones, Arrendamientos y Servicios del Sector Público, en ese sentido es responsabilidad del área contratante y del área técnica y/o requirente la evaluación de las proposiciones que se realizan en el fallo de conformidad con el artículo 36 Bis de la Ley de Adquisiciones, Arrendamientos y Servicios del Sector Público, en correlación con los numerales 4.2.2.1.15, 4.2.2.1.16 y 4.2.2.1.17 del ACUERDO por el que se expide el Manual Administrativo de Aplicación General en Materia de Adquisiciones, Arrendamientos y Servicios del Sector Público y numerales 4.25, inciso e) de las

ANEXOS
DIVISIÓN DE CONTRATOS

ACTA CORRESPONDIENTE A LA CELEBRACIÓN DE NOTIFICACIÓN DE FALLO

Licitación Pública Nacional, Electrónica No. LA-050GYR040-E39-2021, para la "Adquisición de Mobiliario Administrativo para el Hospital General de Zona 170 camas, en la Ciudad de Pachuca de Soto, Hidalgo".

Políticas, Bases y Lineamientos en Materia de Adquisiciones, Arrendamientos y Servicios del Instituto Mexicano del Seguro Social, siendo todo lo que desea manifestar.
Por lo que no existiendo otro asunto que tratar se dio lectura a su contenido, concluyéndose el cierre de la misma, a las **13:00 horas con 35 minutos del día de su inicio**, firmando al margen y al calce en todas y cada una de sus hojas para la debida constancia y efectos legales procedentes, los que intervienen en este evento.

POR EL INSTITUTO MEXICANO DEL SEGURO SOCIAL:

NOMBRE Y CARGO	ÁREA QUE REPRESENTA	FIRMA	ANTE FIRMA
LICENCIADO ANTONIO RAÚL GUTIÉRREZ GARCÍA TITULAR DE LA DIVISIÓN DE EQUIPO Y MOBILIARIO ADMINISTRATIVO Y DE TRANSPORTE.	ÁREA CONTRATANTE		
ING. JOSÉ EDGAR ELIZALDE VELÁZQUEZ. TITULAR DE LA SUBJEFATURA DE DIVISIÓN DE INVESTIGACIÓN, EQUIPAMIENTO Y DESARROLLO DE PROYECTOS SUSTENTABLES.	(ÁREA TÉCNICA)		
LIC. MAYRA SELENE GARCÍA AGUILAR	DIRECCIÓN JURÍDICA		
C.P. PEDRO ALBERTO REYNOSO MORALES. REPRESENTANTE DEL ÓRGANO INTERNO DE CONTROL EN EL INSTITUTO MEXICANO DEL SEGURO SOCIAL.	ÓRGANO INTERNO DE CONTROL EN EL IMSS		

----------**FIN DEL ACTA**----------

IMSS	INSTITUTO MEXICANO DEL SEGURO SOCIAL DIRECCIÓN DE ADMINISTRACIÓN UNIDAD DE ADQUISICIONES COORDINACIÓN DE ADQUISICIÓN DE BIENES Y CONTRATACIÓN DE SERVICIOS COORDINACIÓN TÉCNICA DE PLANEACIÓN Y CONTRATOS	Contrato Número 21BI0118

ANEXO 3 (TRES)

"DOCUMENTO DE DESIGNACIÓN DE ADMINISTRADOR DEL CONTRATO"

EL PRESENTE ANEXO CONSTA DE **02** HOJAS INCLUYENDO ESTA CARÁTULA

DIVISIÓN DE CONTRATOS
NIVEL CENTRAL

ANEXOS
DIVISIÓN DE CONTRATOS

SIN TEXTO

SOCIMA
ARCHIVO HISTÓRICO

9

GOBIERNO DE MÉXICO | IMSS

ÓRGANO DE OPERACIÓN ADMINISTRATIVO
DESCONCENTRADO ESTATAL HIDALGO
JEFATURA DE SERVICIOS DE PRESTACIONES MÉDICAS

México 2021 Año de la Independencia

Oficio
139001050100/ 407 /2021

Pachuca de Soto, Hidalgo a 27 de agosto de 2021.

A quien corresponda
Coordinación de Abastecimiento y Equipamiento.

Presente:

Por medio del presente, informo a usted que designo como Administradores de los Contratos para el equipamiento del Hospital General de Zona No. 36 Pachuca, al Dr. Juan Darío Islas Cerna, Titular de la Jefatura de Prestaciones Médicas para el equipamiento médico y Lic. Mario Enrique Rodríguez Puente, Titular de la Jefatura de Servicios Administrativos para el mobiliario administrativo y equipo de informática.

Nombre	Objeto de la Administración	Firma de Aceptación
Dr. Juan Darío Islas Cerna, Titular de la Jefatura de Prestaciones Médicas	Para el equipo e instrumental médico	
Lic. Mario Enrique Rodríguez Puente, Titular de la Jefatura de Servicios Administrativos	Para el mobiliario administrativo y equipo de informática	

Así mismo, en esta labor le apoyarán las personas que a continuación se enlistan como administradores auxiliares en el contrato.

Nombre	Objeto de la Administración Auxiliar	Firma de Aceptación
Ing. Braian Alberto Brown Hernández Jefe del Departamento de Construcción y P.I.	Para el mobiliario administrativo	
Mtro. Carlos Arvizu Sánchez Coordinador de Informática	Para el equipo de informática	
Ing. Sergio Figueroa Pantoja Ingeniería Biomédica Delegacional	Para el equipo e instrumental médico	

Todo esto de conformidad con el numeral 4.24.6 de las Políticas, Bases y Lineamientos en Materia de Adquisiciones, Arrendamientos y Servicios del Instituto Mexicano del Seguro Social y aquellos numerales donde se estipula su responsabilidad y participación.

Sin otro asunto particular.

Atentamente

Dr. Fernando López Gómez
Encargado del Despacho

ANEXOS
DIVISIÓN DE CONTRATOS

Boulevard Luis Donaldo Colosio No.4604, Colonia El Palmar II, Fracción II, Pachuca de Soto, Hidalgo C. P. 42080,
Tel. (771) 7189834, Ext. 13301, 13302, 13303 y 13304, Directo 7185550

SIN TEXTO

9

IMSS	INSTITUTO MEXICANO DEL SEGURO SOCIAL DIRECCIÓN DE ADMINISTRACIÓN UNIDAD DE ADQUISICIONES COORDINACIÓN DE ADQUISICIÓN DE BIENES Y CONTRATACIÓN DE SERVICIOS COORDINACIÓN TÉCNICA DE PLANEACIÓN Y CONTRATOS	Contrato Número 21BI0118

ANEXO 4 (CUATRO)

"JUNTA DE ACLARACIONES, LA CUAL SE ENCUENTRA DISPONIBLE PARA SU CONSULTA EN EL PORTAL DE COMPRAS GUBERNAMENTALES COMPRANET"

EL PRESENTE ANEXO CONSTA DE **02** HOJAS INCLUYENDO ESTA CARÁTULA

DIVISIÓN DE CONTRATOS
NIVEL CENTRAL

ANEXOS
DIVISIÓN DE CONTRATOS

SIN TEXTO

9

"JUNTA DE ACLARACIONES", LA CUAL SE ENCUENTRA DISPONIBLE PARA SU CONSULTA EN EL PORTAL DE COMPRAS GUBERNAMENTALES COMPRANET.

JUN 1 2021

ANEXOS

DIVISIÓN DE CONTRATOS

SIN TEXTO

9