Se manifiesta que el archivo publicado es la mejor versión disponible con la que cuenta el Instituto Mexicano del Seguro Social.

CONTRATO **CERRADO** PARA LA **"ADQUISICIÓN DE MOBILIARIO ADMINISTRATIVO PARA HOSPITALES PRIORITARIOS (07 OBRAS)" (PARTIDAS 127, 128, 130, 134, 135, 137, 147, 149, 151, 153, 155, 156, 157, 160, 162, 171, 177, 180, 182, 185, 188, 190, 197, 202, 206, 207, 209, 213, 215, 218, 220, 221, 222, 224, 225, 226, 227, 230, 233, 234, 235, 236, 238, 240 Y 241) (DESTINO ZARAGOZA)**, QUE CELEBRAN, POR UNA PARTE, EL **INSTITUTO MEXICANO DEL SEGURO SOCIAL**, EN LO SUCESIVO **"EL INSTITUTO"**, REPRESENTADO POR LA **C. ELIA SANDRA VARAS GALEANA, EN SU CARÁCTER DE APODERADA LEGAL Y TITULAR DE LA COORDINACIÓN TÉCNICA DE ADQUISICIÓN DE BIENES DE INVERSIÓN Y ACTIVOS**, Y POR LA OTRA **EDVAG CONCEPTOS COMERCIALES, S.A. DE C.V.**, EN LO SUCESIVO **"EL PROVEEDOR"**, REPRESENTADA POR EL **C. JUAN CABRERA GÓMEZ**, EN SU CARÁCTER DE REPRESENTANTE LEGAL, A QUIENES DE MANERA CONJUNTA SE LES DENOMINARÁ **"LAS PARTES"**, AL TENOR DE LAS DECLARACIONES Y CLÁUSULAS SIGUIENTES:

D E C L A R A C I O N E S

I. Declara, **"EL INSTITUTO"**, que:

I.1 Es un organismo descentralizado de la Administración Pública Federal con personalidad jurídica y patrimonio propios, que tiene a su cargo la organización y administración del Seguro Social, como un servicio público de carácter nacional, en términos de los artículos 4 y 5 de la Ley del Seguro Social.

I.2 Conforme a lo dispuesto por el artículo 268 A de la Ley de Seguro Social, y acredita su personalidad mediante el testimonio de la Escritura Pública número 45,902 de fecha 25 de julio de 2023, otorgada ante la fe del Licenciado José Luis Franco Varela, Titular de la Notaría Pública Número 150 de la Ciudad de México, en cuyo protocolo también actúa por convenio de asociación, el Licenciado José Luis Franco Jiménez, Titular de la Notaría 64 de la Ciudad de México, e inscrita en el Registro Público de Organismos Descentralizados bajo el folio número 97-7-28072023-130615, de fecha 28 de julio de 2023; manifiesta bajo protesta de decir verdad que las facultades que le fueron conferidas no le han sido revocadas, modificadas, ni restringidas en forma alguna en cumplimiento a los artículos 24 y 25 de la Ley Federal de las Entidades Paraestatales, la C. Elia Sandra Varas Galeana, Titular de la Coordinación Técnica de Adquisición de Bienes de Inversión y Activos y Apoderada Legal con R.F.C. [redacted] es una servidora pública adscrita a la misma que cuenta con facultades legales para celebrar el presente contrato, quien podrá ser sustituida en cualquier momento en su cargo o funciones, sin que por ello, sea necesario celebrar un convenio modificatorio.

I.3 De conformidad con el artículo 84, penúltimo párrafo del Reglamento de la Ley de Adquisiciones, Arrendamientos y Servicios del Sector Público, **"LAASSP"**, suscribe el presente instrumento el servidor público señalado en el documento de designación de administrador del contrato, que se integra en el **Anexo 4 (cuatro)**, designado para dar seguimiento y verificar el cumplimiento de las obligaciones que deriven del objeto del

SE CANCELAN DATOS PERSONALES DE PERSONA(S) FISICAS IDENTIFICABLE(S) TALES COMO: RFC, POR CONSIDERARSE INFORMACIÓN CUYA DIFUSIÓN PUEDE AFECTAR A LA ESFERA PRIVADA DE LA MISMA, DE CONFORMIDAD CON LO ESTABLECIDO EN LOS ARTÍCULOS 113 FRACCIÓN I Y 118 DE LA LEY FEDERAL DE TRANSPARENCIA Y ACCESO A LA INFORMACIÓN PÚBLICA. D.O.F. 09-mayo-2016

"Este Instrumento Jurídico fue elaborado de conformidad con los documentos correspondientes al procedimiento de contratación que se señala".

presente contrato, quien podrá ser sustituido en cualquier momento, bastando para tales efectos un comunicado por escrito y firmado por el servidor público facultado para ello, informando a **"EL PROVEEDOR"** para los efectos del presente contrato.

I.4 La adjudicación del presente contrato se realizó mediante el procedimiento de Licitación Pública Nacional Electrónica número **LA-50-GYR-050GYR975-N-3-2024**, al amparo de lo establecido en los artículos 134 de la Constitución Política de los Estados Unidos Mexicanos, 26 fracción I, 26 Bis fracción II, 28 fracción I, 36 Bis y 46 de la **"LAASSP"** y los correlativos de su Reglamento, en términos del Acta Administrativa Correspondiente al Sorteo Manual de Insaculación y el Acta de Fallo, ambas de fecha 03 de julio de 2024, emitidas por la División de Equipo y Mobiliario Administrativo y de Transporte, documentos que se integran en el **Anexo 3 (tres)** del presente contrato.

A través del Acta Administrativa de Rectificación del Acta de Fallo de fecha 09 de julio de 2024, la Coordinación Técnica de Adquisición de Bienes de Inversión y Activos, realizó diversas correcciones mecanográficas, documento que se agrega al presente contrato como **Anexo 3 (tres)**.

Mediante oficio número 09 53 84 61 1CFI/2024/**6144** de fecha 04 de julio de 2024, la División de Equipo y Mobiliario Administrativo y de Transporte, solicitó a la División de Contratos la elaboración de los instrumentos jurídicos, remitiendo las documentales para su elaboración, siendo responsabilidad del Área Contratante, Área Requirente, Área Técnica y del Administrador del Contrato; los aspectos técnicos, presupuestales y demás cuestiones relacionadas con la contratación, incluido el contenido de los anexos, documento que se agrega en el **Anexo 3 (tres)** del presente contrato.

I.5. **"EL INSTITUTO"** cuenta con recursos suficientes y con autorización para ejercerlos en el cumplimiento de sus obligaciones derivadas del presente contrato, como se desprende de los Oficios de Liberación de Inversión (OLI), que se agregan al presente contrato en el **Anexo 1 (uno)**.

I.6 Cuenta con el Registro Federal de Contribuyentes **N° IMS421231I45.**

I.7 Tiene establecido su domicilio en Calle Durango número 291, Colonia Roma Norte, Demarcación Territorial Cuauhtémoc, Código Postal 06700, en la Ciudad de México, mismo que señala para los fines y efectos legales del presente contrato.

II. Declara **"EL PROVEEDOR"**, que:

II.1 Es una persona **MORAL** legalmente constituida según consta en la Escritura Pública número 89,324 de fecha 03 de noviembre de 2010, pasada ante la fe del Licenciado Juan José Aguilera González, Titular de la Notaría Pública número 66, Ecatepec, Estado de México, e inscrita en el Registro Público de la Propiedad y de Comercio del Distrito Federal, con el folio mercantil electrónico número 467393-1, denominada **"EDVAG CONCEPTOS COMERCIALES, S.A. DE C.V."**, cuyo objeto social es, entre otros, la importación,

exportación, compra, venta, arrendamiento, fabricación, distribución, comercialización, proceso, operación, uso, almacenamiento, reparación, mantenimiento y exportación en general de toda clase de equipo para oficinas, hospitales, escuelas y productos para el hogar.

II.2 El **C. JUAN CABRERA GÓMEZ**, en su carácter de **representante legal**, cuenta con facultades suficientes para suscribir el presente contrato y obligar a su representada en los términos, lo cual acredita mediante la Escritura Pública número 82,796 de fecha 14 de marzo de 2022, pasada ante la fe del Licenciado Mario Filogonio Rea Field, Titular de la Notaría Pública número 106 de la Ciudad de México, mismo que bajo protesta de decir verdad manifiesta que no le han sido limitado ni revocado en forma alguna.

II.3 Reúne las condiciones técnicas, jurídicas y económicas, y cuenta con la organización y elementos necesarios para su cumplimiento.

II.4 Cuenta con su Registro Federal de Contribuyentes **ECC1011039E0**.

II.5 Bajo protesta de decir verdad, está al corriente en los pagos de sus obligaciones fiscales, en específico las previstas en el artículo 32-D del Código Fiscal Federal vigente, así como de sus obligaciones fiscales en materia de seguridad social, ante el Instituto del Fondo Nacional de la Vivienda para los Trabajadores (INFONAVIT) y el Instituto Mexicano del Seguro Social (IMSS); lo que acredita con las Opiniones de Cumplimiento de Obligaciones Fiscales y en materia de Seguridad Social en sentido positivo, emitidas por el SAT e IMSS, respectivamente, así como con la Constancia de Situación Fiscal en materia de Aportaciones Patronales y Entero de Descuentos, sin adeudo, emitida por el INFONAVIT, las cuales se encuentran vigentes.

Manifiesta bajo protesta de decir verdad, no encontrarse en los supuestos de los artículos 50 y 60 de la **"LAASSP"**.

En caso de que **"EL PROVEEDOR"** se encuentre en los supuestos señalados anteriormente, el contrato será nulo previa determinación de la autoridad competente de conformidad con lo establecido en el artículo 15 de la **"LAASSP"**.

Asimismo, manifiesta que ni él ni ninguno de los socios o accionistas desempeñan un empleo, cargo o comisión en el servicio público, ni se encuentran inhabilitados para ello, o en su caso que, a pesar de desempeñarlo, con la formalización del presente contrato no se actualiza un conflicto de interés, en términos del artículo 49, fracción IX de la Ley General de Responsabilidades Administrativas.

Conforme a lo previsto en los artículos 57 de la **"LAASSP"** y 107 de su Reglamento, **"EL PROVEEDOR"**, en caso de auditorías, visitas o inspecciones que practique la Secretaría de la Función Pública y el Órgano Interno de Control en **"EL INSTITUTO"** y cualquier otra entidad fiscalizadora, deberá proporcionar la información relativa al presente contrato que en su momento se requiera, generada desde el procedimiento de adjudicación hasta la conclusión de la vigencia, a efecto de ser sujetos a fiscalización de los recursos de carácter

"Este Instrumento Jurídico fue elaborado de conformidad con los documentos correspondientes al procedimiento de contratación que se señala".

federal.

II.6 Se señala para todos los efectos legales, para oír y recibir toda clase de notificaciones y documentos los teléfonos: (55) 24752863 y (55) 57686864, correo electrónico: [redacted] y [redacted] domicilio ubicado en Avenida Lázaro Cárdenas, Manzana 89 Lote 1, Colonia Nueva Aragón, Ecatepec de Morelos, Estado de México. C.P. 55260.

III. Declaran **"LAS PARTES",** a través de sus representantes legales, que:

III.1 Es su voluntad celebrar el presente contrato y sujetarse a sus términos y condiciones, por lo que de común acuerdo se obligan de conformidad con las siguientes:

C L Á U S U L A S

PRIMERA. OBJETO DEL CONTRATO.

"EL PROVEEDOR" acepta y se obliga a proporcionar a **"EL INSTITUTO"** la **"ADQUISICIÓN DE MOBILIARIO ADMINISTRATIVO PARA HOSPITALES PRIORITARIOS (07 OBRAS)" (PARTIDAS 127, 128, 130, 134, 135, 137, 147, 149, 151, 153, 155, 156, 157, 160, 162, 171, 177, 180, 182, 185, 188, 190, 197, 202, 206, 207, 209, 213, 215, 218, 220, 221, 222, 224, 225, 226, 227, 230, 233, 234, 235, 236, 238, 240 Y 241) (DESTINO ZARAGOZA)**, en los términos y condiciones establecidos en este contrato y sus Anexos que forman parte integrante del mismo, así como a lo establecido en la Junta de Aclaraciones, la cual se encuentra disponible para su consulta en el Portal de Compras Gubernamentales CompraNet.

Los **Anexos** que forman parte integrante del presente contrato, se enuncian a continuación:

Anexo 1 (uno)	"Oficios de Liberación de Inversión (OLI)".
Anexo 2 (dos)	"Anexo 3. Anexo Técnico, Anexo 3.1 Cedulas de Descripción de los Bienes, Anexo 3.2 Relación y Cantidad de Bienes, Anexo 3.3 Requisitos para los Bienes, Anexo 3.4 Guía de Distribución, Anexo 4. Términos y Condiciones, Anexo 4.1, Descripción Amplia y Detallada de los Bienes Ofertados, Anexo 4.2, Anexo 4.2A., Anexo 4.2B., Anexo 4.2C., Anexo 4.2D., Anexo 4.3, Anexo 4.4, Anexo 4.5 y Anexo 4.6".
Anexo 3 (tres)	"Descripción Amplia y Detallada de los Bienes Ofertados, Propuesta Económica de **"EL PROVEEDOR"**, Carta Garantía, Acta Administrativa Correspondiente al Sorteo Manual de Insaculación, Acta de Fallo, Precisiones a la Convocatoria, Acta Administrativa de Rectificación del Acta de Fallo, Oficio número 09 53 84 61 1CFI/2024/6144, Oficio número 09 53 84 61 1CFB/06294 y Atenta Nota de fecha 10 de julio de 2024".
Anexo 4 (cuatro)	"Documento de designación de Administrador del Contrato".

"Este Instrumento Jurídico fue elaborado de conformidad con los documentos correspondientes al procedimiento de contratación que se señala".

SE CANCELAN DATOS PERSONALES DE PERSONA(S) FISICAS IDENTIFICABLE(S) TALES COMO: CORREO ELECTRÓNICO, POR CONSIDERARSE INFORMACIÓN CUYA DIFUSIÓN PUEDE AFECTAR A LA ESFERA PRIVADA DE LA MISMA, DE CONFORMIDAD CON LO ESTABLECIDO EN LOS ARTÍCULOS 113 FRACCIÓN I Y 118 DE LA LEY FEDERAL DE TRANSPARENCIA Y ACCESO A LA INFORMACIÓN PÚBLICA. D.O.F. 09-mayo-2016

Anexo 5 (cinco) "Junta de Aclaraciones", la cual se encuentra disponible para su consulta en el Portal de Compras Gubernamentales CompraNet

SEGUNDA. MONTO DEL CONTRATO

"EL INSTITUTO" pagará a **"EL PROVEEDOR"** como contraprestación por el suministro de los bienes objeto de este contrato, la cantidad de **$12,527,430.00 (DOCE MILLONES QUINIENTOS VEINTISIETE MIL CUATROCIENTOS TREINTA PESOS 00/100 M.N.)** más impuestos que ascienda a **$2,004,388.80 (DOS MILLONES CUATRO MIL TRESCIENTOS OCHENTA Y OCHO PESOS 80/100 M.N.)**, que hace un total de **$14,531,818.80 (CATORCE MILLONES QUINIENTOS TREINTA Y UN MIL OCHOCIENTOS DIECIOCHO PESOS 80/100 M.N.)**, de conformidad con los precios unitarios que se indican en el **Anexo 3 (tres)** del presente contrato.

Los precios unitarios son considerados fijos y en moneda nacional hasta que concluya la relación contractual que se formaliza, incluyendo todos los conceptos y costos involucrados en la **"ADQUISICIÓN DE MOBILIARIO ADMINISTRATIVO PARA HOSPITALES PRIORITARIOS (07 OBRAS)" (PARTIDAS 127, 128, 130, 134, 135, 137, 147, 149, 151, 153, 155, 156, 157, 160, 162, 171, 177, 180, 182, 185, 188, 190, 197, 202, 206, 207, 209, 213, 215, 218, 220, 221, 222, 224, 225, 226, 227, 230, 233, 234, 235, 236, 238, 240 Y 241) (DESTINO ZARAGOZA)**, por lo que **"EL PROVEEDOR"** no podrá agregar ningún costo extra y los precios serán inalterables durante la vigencia del presente contrato.

TERCERA. ANTICIPO.

Para el presente contrato **"EL INSTITUTO"** no otorgará anticipo a **"EL PROVEEDOR"**.

CUARTA. FORMA Y LUGAR DE PAGO.

"EL INSTITUTO" efectuará el pago en una sola exhibición a **"EL PROVEEDOR"** por cada Orden de Suministro cumplimentada, previa entrega de los bienes que representen la totalidad de los que hayan sido adjudicados, recibidos, instalados y operando a entera satisfacción de **"EL INSTITUTO"**, a través del administrador del presente contrato, de conformidad con lo dispuesto en el artículo 51 de la **"LAASSP"** así como por lo establecido en los incisos **k)** y **l)** de los Términos y Condiciones, que se agregan al presente contrato en el **Anexo 2 (dos)**.

El pago se realizará en pesos mexicanos, en los plazos normados por la Dirección de Finanzas, de acuerdo al "Procedimiento para la recepción, glosa y aprobación de documentos presentados para trámite de pago y la constitución, modificación, cancelación, operación y control de fondos fijos" sin que éstos rebasen los 20 (veinte) días naturales posteriores a aquel en que **"EL PROVEEDOR"** presente en forma impresa el Comprobante Fiscal Digital por Internet (CFDI), siempre y cuando se cuente con la suficiencia presupuestal, así como con la documentación comprobatoria que acredite la entrega de los bienes conforme lo señalado en los Términos y Condiciones que se agregan en el **Anexo 2 (dos)** del presente contrato, y conforme a los numerales cuarto y sexto del capítulo quinto, intitulado, de los Lineamientos para promover la

agilización de pago a los proveedores contenidos en el "Acuerdo por el que se emiten diversos lineamientos en materia de adquisiciones, arrendamientos y servicios y de obras públicas y servicios relacionados con las mismas", concordante con los artículos 65 y 66 del Reglamento de la Ley Federal de Presupuesto y Responsabilidad Hacendaria.

El CFDI deberá presentarse ante la División de Trámite de Erogaciones de la Coordinación de Contabilidad y Trámite de Erogaciones en Órganos Normativos, la Oficina de Control de Trámite de Erogaciones en los Órganos de Operación Administrativa Desconcentrada (OOAD), la Oficina de Trámite de Erogaciones de la Unidad Médica de Alta Especialidad (UMAE), según corresponda, para proceder a su glosa, revisión y, en su caso, aprobación. En caso de aplicar, dicho CFDI deberá contener el nombre, cargo y firma de autorización del Administrador del Contrato, de quien suscribió la orden de compra o servicio, o de quien autorizó la contratación por montos inferiores a $2,000.00 (antes de IVA). Asimismo, en dicho CFDI se deberán indicar: número de alta en SAI o número de identificación de pedido-recepción en PREI-Millenium (cuando sea aplicable), número de proveedor, número de contrato, y la indicación de que **"EL PROVEEDOR"** cuenta con opiniones positivas y vigentes en materia de aportaciones de seguridad social ante **"EL INSTITUTO"** e INFONAVIT así como de obligaciones fiscales ante el SAT.

En caso de que el devengo por la entrega-recepción no genere número de alta en SAI o número de pedido-recepción en PREI-Millenium, en su caso, se deberá adjuntar acta de entrega-recepción.

El personal de la División de Trámite de Erogaciones de la Coordinación de Contabilidad y Trámite de Erogaciones no podrá devolver el CFDI presentado por errores que no afecten la validez fiscal del documento o por causas imputables a **"EL INSTITUTO"**.

Para los casos en que no se formalice el presente contrato, el fallo o notificación de la adjudicación será el documento con el cual procederá el pago respectivo de los bienes entregados, únicamente para el periodo comprendido entre el fallo y la fecha en que debió formalizarse el contrato.

Para efectos de lo anterior, la División de Contratos deberá informar al administrador del presente contrato o Área Consolidadora, en su caso, en un plazo no mayor a 24 (veinticuatro) horas posteriores al vencimiento del plazo para formalización del instrumento legal, de la falta de formalización del mismo, a efecto de que se realicen las gestiones que correspondan para no recibir los bienes materia del presente contrato.

"EL PROVEEDOR" deberá expedir sus CFDI en el esquema de facturación electrónica, con las especificaciones normadas en los artículos 29 y 29-A del Código Fiscal de la Federación (CFF), así como las que emita el Servicio de Administración Tributaria (SAT) a nombre de **"EL INSTITUTO"**, con Registro Federal de Contribuyentes IMS421231I45 y en caso de ser necesario como dato adicional, el domicilio en Avenida Paseo de la Reforma Núm. 476 en la Colonia Juárez, C.P. 06600, Demarcación Territorial Cuauhtémoc, Ciudad de México.

Para la validación de dichos comprobantes **"EL PROVEEDOR"** deberá cargar en Internet, a través del Portal de Servicios a Proveedores de la página de **"EL INSTITUTO"** archivo en formato XML. La validez de los mismos, será determinada durante la carga y únicamente los comprobantes validos serán procedentes para pago.

El pago se realizará mediante transferencia electrónica de fondos y en la fecha, a través del esquema electrónico interbancario que **"EL INSTITUTO"** tiene en operación, para tal efecto **"EL PROVEEDOR"** deberá proporcionar la documentación requerida por la Coordinación de Tesorería, para dar de alta en el Sistema de **"EL INSTITUTO"**, la cuenta bancaria, (no deberá ser referenciada ni concentradora), CLABE, Banco y Sucursal a menos que éste acredite en forma fehaciente la imposibilidad para ello.

El pago se depositará a **"EL PROVEEDOR"** en la fecha programada, a través del Sistema de Pagos Electrónicos Interbancarios.

El administrador del presente contrato será quien dará la autorización para que la Dirección de Finanzas proceda a su pago de acuerdo a lo normado en el anexo "Normatividad de pago de las Cuentas Contables" del "Procedimiento para la recepción, glosa y aprobación de documentos presentados para trámite de pago y la constitución, modificación, cancelación, operación y control de fondos fijos".

En ningún caso, se deberá autorizar el pago de los bienes, sí no se ha determinado, calculado y notificado a **"EL PROVEEDOR"** las penas convencionales o deducciones pactadas en el presente contrato, así como su registro y validación en el Sistema PREI Millenium.

"EL PROVEEDOR" podrá optar por cobrar a través de factoraje financiero conforme al Programa de Cadenas Productivas de Nacional Financiera, S.N.C., Institución de Banca de Desarrollo con **"EL INSTITUTO"**.

En caso de que **"EL PROVEEDOR"** reciba pagos en exceso deberá reintegrar las cantidades pagadas en exceso más los intereses correspondientes, conforme a la tasa que establezca la Ley de Ingresos de la Federación, en los casos de prórroga para el pago de créditos fiscales. Los intereses se calcularán sobre las cantidades en exceso y se computarán por días naturales desde la fecha de su entrega hasta la fecha en que se pongan efectivamente las cantidades a disposición de **"EL INSTITUTO"**.

En caso de que **"EL PROVEEDOR"** presente su CFDI con errores o deficiencias, conforme a lo previsto en los artículos 89 y 90 del Reglamento de la **"LAASSP"**, **"EL INSTITUTO"** dentro de los 3 (tres) días hábiles siguientes a la recepción de la misma, indicará por escrito a **"EL PROVEEDOR"** las deficiencias o errores que deberá corregir. El periodo que transcurra a partir de la entrega del citado escrito y hasta que **"EL PROVEEDOR"** presente las correcciones no se computará dentro del plazo estipulado para el pago.

"EL PROVEEDOR", para cada uno de los pagos que efectivamente reciba, de acuerdo con esta cláusula, deberá de expedir a nombre de **"EL INSTITUTO"**, el "CFDI con complemento para la

"Este Instrumento Jurídico fue elaborado de conformidad con los documentos correspondientes al procedimiento de contratación que se señala".

recepción de pagos", también denominado "recibo electrónico de pago", el cual elaborará dentro de los plazos establecidos por las disposiciones fiscales vigentes y lo cargará en el portal de servicios a proveedores de la página de **"EL INSTITUTO"**.

"EL PROVEEDOR" se obliga a no cancelar ante el SAT los CFDI a favor de **"EL INSTITUTO"** previamente validados en el portal de servicios a proveedores, salvo justificación y comunicación por parte del mismo al administrador del presente contrato para su autorización expresa, debiendo éste informar a las áreas de trámite de erogaciones de dicha justificación y reposición del CFDI en su caso.

El administrador del presente contrato llevará a cabo la valoración de la procedencia del pago por concepto de gastos no recuperables conforme a lo previsto en los artículos 101 y 102 del Reglamento de la **"LAASSP"**, en relación con los artículos 38, 46, 54 Bis y 55 Bis, segundo párrafo de la **"LAASSP"**, previa solicitud por escrito a **"EL PROVEEDOR"**, acompañada de los documentos siguientes:

• Copia de la identificación oficial vigente con fotografía y firma de la persona que haya realizado los trámites relacionados con el procedimiento de contratación.

• El CFDI que reúna los requisitos de los artículos 29 y 29-A del CFF, 37 al 40 del Reglamento del Código Fiscal de la Federación (RCFF) y, en su caso, la Resolución de la Miscelánea Fiscal del Ejercicio que corresponda.

• La solicitud la realizará al administrador del presente contrato para la determinación de la procedencia del pago y, en su caso, elaborar el finiquito y remitirlo para el pago respectivo a la Coordinación de Contabilidad y Trámite de Erogaciones, dependiente de la Dirección de Finanzas, o ante la Jefatura de Servicios de Finanzas o de la Unidad Médica de Alta Especialidad (UMAE) o ante los Órganos de Operación Administrativa Desconcentrada (OOAD), según corresponda.

Al notificar a **"EL PROVEEDOR"** la aplicación de una pena convencional, el administrador del presente contrato deberá solicitar a las áreas de contabilidad (en Órganos Normativos, OOAD o en UMAE) la emisión del CFDI de ingreso por dicho concepto y entregarlo a **"EL PROVEEDOR"** para que se compense contra los adeudos que tenga **"EL INSTITUTO"** para con **"EL PROVEEDOR"** o, para que en su defecto, éste proceda a pagar a **"EL INSTITUTO"** la pena convencional.

El pago de los bienes quedará condicionado proporcionalmente al pago que **"EL PROVEEDOR"** deba efectuar por conceptos de penas convencionales y/o deducciones. En ambos casos, **"EL INSTITUTO"** realizará las retenciones correspondientes sobre el CFDI que se presente para pago. En el entendido de que en el supuesto de que sea rescindido el presente contrato, no procederá el cobro de dichas penalizaciones, ni la contabilización de las mismas para hacer efectiva la garantía de cumplimiento, de conformidad con lo establecido por el artículo 95 del Reglamento de la **"LAASSP"**.

Las Unidades Responsables del Gasto (URG) deberán registrar los contratos, convenios y su DDP en el Sistema PREI Millenium para el trámite de pago correspondiente.

Los bienes cuya recepción no genere alta a través del SAI o el PREI Millenium de manera electrónica, deberán contener la firma de recepción y de autorización para el trámite de pago de acuerdo a lo establecido en el "Procedimiento para la recepción, glosa y aprobación de documentos presentados para trámite de pago y la constitución, modificación, cancelación, operación y control de fondos fijos" vigente, así como el Acta de Entrega-Recepción, según corresponda.

Para que **"EL PROVEEDOR"** pueda celebrar un contrato de cesión de derechos de cobro, mismo que deberá notificarlo por escrito a **"EL INSTITUTO"** con un mínimo de 5 (cinco) días naturales anteriores a la fecha de pago programada, el administrador del presente contrato, o en su caso, el Titular del Área Requirente, deberá entregar los documentos sustantivos de dicha cesión al área responsable de autorizar ésta, conforme al "Procedimiento para la recepción, glosa y aprobación de documentos presentados para trámite de pago y la constitución, modificación, cancelación, operación y control de fondos fijos".

"EL PROVEEDOR" que tenga cuentas líquidas y exigibles a su cargo por concepto de cuotas obrero patronales, conforme a lo previsto en el artículo 40 B de la Ley del Seguro Social, acepta que **"EL INSTITUTO"** las compense con el o los pagos que tenga que hacerle por concepto de contraprestación por la prestación del servicio objeto de este contrato.

El cómputo del plazo para realizar el pago se contabilizará a partir del día hábil siguiente de la aceptación del CFDI o factura electrónica, y ésta reúna los requisitos fiscales que establece la legislación en la materia, el desglose de los bienes entregados, los precios unitarios, se verifique su autenticidad, no existan aclaraciones al importe y vaya acompañada con la documentación soporte de la entrega de los bienes facturados.

De conformidad con el artículo 90, del Reglamento de la **"LAASSP"**, en caso de que el CFDI o factura electrónica entregado presente errores, el Administrador del presente contrato o a quien éste designe por escrito, dentro de los 3 (tres) días hábiles siguientes de su recepción, indicará a **"EL PROVEEDOR"** las deficiencias que deberá corregir; por lo que, el procedimiento de pago reiniciará en el momento en que **"EL PROVEEDOR"** presente el CFDI y/o documentos soporte corregidos y sean aceptados.

El tiempo que **"EL PROVEEDOR"** utilice para la corrección del CFDI y/o documentación soporte entregada, no se computará para efectos de pago, de acuerdo con lo establecido en el artículo 51 de la **"LAASSP"**.

El CFDI o factura electrónica deberá ser presentada de forma impresa.

El CFDI o factura electrónica se deberá presentar desglosando el impuesto cuando aplique.

"Este Instrumento Jurídico fue elaborado de conformidad con los documentos correspondientes al procedimiento de contratación que se señala".

"EL PROVEEDOR" manifiesta su conformidad que, hasta en tanto no se cumpla con la verificación, supervisión y aceptación de los bienes, no se tendrán como recibidos o aceptados por el Administrador del presente contrato.

Para efectos de trámite de pago, **"EL PROVEEDOR"** deberá ser titular de una cuenta bancaria, en la que se efectuará la transferencia electrónica de pago, respecto de la cual deberá proporcionar toda la información y documentación que le sea requerida por **"EL INSTITUTO"**, para efectos del pago.

"EL PROVEEDOR" deberá presentar la información y documentación **"EL INSTITUTO"** le solicite para el trámite de pago, atendiendo a las disposiciones legales e internas de **"EL INSTITUTO"**.

El pago de los bienes, quedará condicionado al pago que **"EL PROVEEDOR"** deba efectuar por concepto de penas convencionales y, en su caso, deductivas.

Para el caso que se presenten pagos en exceso, se estará a lo dispuesto por el artículo 51, párrafo tercero, de la **"LAASSP"**.

QUINTA. LUGAR, PLAZOS Y CONDICIONES DE LA ENTREGA DE LOS BIENES.

La entrega de los bienes será conforme a los plazos, condiciones y entregables establecidos por **"EL INSTITUTO"** en el Anexo Técnico, en los Términos y Condiciones y Anexos, integrados en el **Anexo 2 (dos)** de este instrumento jurídico, apegándose a las condiciones, alcances y características detalladas en la Convocatoria y Junta de Aclaraciones, disponibles para su consulta en el Portal de Compras Gubernamentales CompraNet, Precisiones a la Convocatoria, Acta Administrativa correspondiente al Sorteo Manual de Insaculación, Acta de Fallo y Acta Administrativa de Rectificación del Acta de Fallo, éstas se agregan en el **Anexo 3 (tres)** del presente contrato.

La entrega de los bienes se realizará en los domicilios señalados en el Anexo Técnico, en los Términos y Condiciones y Anexos, integrados en el **Anexo 2 (dos)** de este instrumento jurídico y fechas establecidas en los mismos.

En los casos que derivado de la verificación se detecten defectos o discrepancias en la entrega de los bienes o incumplimiento en las especificaciones técnicas, **"EL PROVEEDOR"** contará con el plazo establecido en el Anexo Técnico, en los Términos y Condiciones y Anexos, integrados en el **Anexo 2 (dos)** de este instrumento jurídico para la reposición o corrección, contados a partir del momento de la notificación por correo electrónico y/o escrito, sin costo adicional para **"EL INSTITUTO"**.

LUGAR DE LA ENTREGA DE LOS BIENES.- El lugar de entrega de los bienes, a entera satisfacción de **"EL INSTITUTO"**, será en las Unidades Médicas contenidas en el *Anexo 3.4 "Guía de Distribución"*, integrado al presente contrato como **Anexo 2 (dos)**.

"Este Instrumento Jurídico fue elaborado de conformidad con los documentos correspondientes al procedimiento de contratación que se señala".

Asimismo, se deberá considerar lo señalado en la Junta de Aclaraciones disponible para su consulta en el Portal de Compras Gubernamentales CompraNet.

PLAZO DE ENTREGA DEL BIEN.- El plazo de entrega para todas las partidas relacionadas en el *Anexo 3.2 "Relación y Cantidad de Bienes"*, integrado al presente contrato como **Anexo 2 (dos)** será de 60 (sesenta) días naturales, los cuales serán contados a partir del día siguiente natural de la notificación del *Anexo 4.5 "Orden de Suministro"*, integrado al presente contrato como **Anexo 2 (dos)** que realice el Administrador del Contrato a **"EL PROVEEDOR"**. En caso de que **"EL PROVEEDOR"** esté en posibilidades de entregar en un plazo menor a los 60 (sesenta) días naturales podrá solicitar la autorización del Administrador del Contrato para entregarlos en dicho plazo menor, esta autorización deberá constar por escrito o vía correo electrónico.

La notificación del *Anexo 4.5 "Orden de Suministro"*, integrado al presente contrato como **Anexo 2 (dos)** podrá ser realizada a partir del día natural siguiente al inicio de la vigencia del presente contrato y hasta el 30 de agosto de 2024. Los Administradores del Contrato especificarán, en cada *Anexo 4.5 "Orden de Suministro"*, el lugar y cantidades de entrega de los bienes solicitados de cada partida con cargo al contrato abierto.

A partir de notificada *el Anexo No. 4.5 "Orden de Suministro"* y dentro del plazo de entrega para cada partida, **"EL PROVEEDOR"** deberá realizar la entrega, recepción y, en su caso, adecuación, instalación y puesta en operación de los bienes adjudicados, establecidos en el *Anexo No. 3.3 "Requisitos de los Bienes"* integrado al presente contrato como **Anexo 2 (dos)**.

Asimismo se deberá considerar lo señalado en la Junta de Aclaraciones disponible para su consulta en el Portal de Compras Gubernamentales CompraNet.

CONDICIONES DE LA ENTREGA DE LOS BIENES.- "EL PROVEEDOR" se obliga con **"EL INSTITUTO"** a cumplir con las condiciones de la entrega de los bienes, de acuerdo al Anexo Técnico, en los Términos y Condiciones y Anexos integrados al presente contrato como **Anexo 2 (dos)**, así como a lo ofrecido en sus propuestas técnica y económica que se agregan como **Anexo 3 (tres),** al presente contrato y lo dispuesto en la Junta de Aclaraciones, disponible para su consulta en el Portal de Compras Gubernamentales CompraNet.

Asimismo, **"EL PROVEEDOR"** se obliga a cumplir con lo señalado en los incisos **b), e), i), j)** y **l)** de los Términos y Condiciones integrados al presente contrato como **Anexo 2 (dos)**, así como lo dispuesto en la Junta de Aclaraciones disponible para su consulta en el Portal de Compras Gubernamentales CompraNet.

Cabe resaltar que mientras no se cumpla con las condiciones de la entrega de los bienes establecidas, **"EL INSTITUTO"** no dará por aceptado los bienes objeto de este contrato.

SEXTA. VIGENCIA

"LAS PARTES" convienen en que la vigencia del presente contrato será a partir del día natural siguiente de la notificación del fallo, es decir del día 04 de julio de 2024 y hasta el 31 de diciembre

"Este Instrumento Jurídico fue elaborado de conformidad con los documentos correspondientes al procedimiento de contratación que se señala".

de 2024, lo anterior conforme a lo señalado en la Atenta Nota de fecha 10 de julio de 2024, integrada al presente contrato como **Anexo 3 (tres)**.

SÉPTIMA. MODIFICACIONES DEL CONTRATO.

"LAS PARTES" están de acuerdo que **"EL INSTITUTO"** por razones fundadas y explícitas podrá ampliar el monto o la cantidad de los bienes, de conformidad con el artículo 52 de la "LAASSP", siempre y cuando las modificaciones no rebasen en su conjunto el 20% (veinte por ciento) de los establecidos originalmente, el precio unitario sea igual al originalmente pactado y el contrato esté vigente. La modificación se formalizará mediante la celebración de un Convenio Modificatorio.

"EL INSTITUTO", podrá ampliar la vigencia del presente instrumento, siempre y cuando, no implique incremento del monto contratado o de la cantidad de bienes, siendo necesario que se obtenga el previo consentimiento de **"EL PROVEEDOR"**.

De presentarse caso fortuito o fuerza mayor, o por causas atribuibles a **"EL INSTITUTO"**, se podrá modificar el plazo del presente instrumento jurídico, debiendo acreditar dichos supuestos con las constancias respectivas. La modificación del plazo por caso fortuito o fuerza mayor podrá ser solicitada por cualquiera de **"LAS PARTES"**.

En los supuestos previstos en los dos párrafos anteriores, no procederá la aplicación de penas convencionales por atraso.

Cualquier modificación al presente contrato deberá formalizarse por escrito, y deberá suscribirse por el servidor público de **"EL INSTITUTO"** que lo haya hecho, o quien lo sustituya o esté facultado para ello, para lo cual **"EL PROVEEDOR"** realizará el ajuste respectivo de la garantía de cumplimiento, en términos del artículo 91, último párrafo del Reglamento de la LAASSP, salvo que por disposición legal se encuentre exceptuado de presentar garantía de cumplimiento.

"EL INSTITUTO" se abstendrá de hacer modificaciones que se refieran a precios, anticipos, pagos progresivos, especificaciones y, en general, cualquier cambio que implique otorgar condiciones más ventajosas a un proveedor comparadas con las establecidas originalmente.

OCTAVA. GARANTÍA DE LOS BIENES

"EL PROVEEDOR" deberá garantizar los bienes y sus accesorios que oferte y su óptimo funcionamiento por un periodo obligatorio acorde a lo establecido en el *Anexo No. 3.3 "Requisitos para los bienes"* en la columna "Período de Garantía", integrado al presente contrato como **Anexo 2 (dos)** misma que será exigible por **"EL INSTITUTO"**, a partir de la entrega de los bienes, a entera satisfacción del mismo, en las Unidades Médicas, contenidas en el *Anexo No. 3.4 "Guía de Distribución"*, integrado al presente contrato como **Anexo 2 (dos)** de destino final de los bienes y hasta el cumplimiento del periodo correspondiente.

Por lo anterior, **"EL PROVEEDOR"** integró a su propuesta, copia simple de la Carta de Garantía de los bienes, sus accesorios, y su óptimo funcionamiento, misma que se agrega en el **Anexo 3**

"Este Instrumento Jurídico fue elaborado de conformidad con los documentos correspondientes al procedimiento de contratación que se señala".

(tres) del presente contrato, en la que se indica clara y expresamente el plazo de garantía de los bienes ofertados y su óptimo funcionamiento, así como, que la garantía responde a una cobertura amplia contra vicios ocultos, defectos de fabricación o cualquier falla que presenten, los bienes y sus accesorios por el periodo establecido. La Carta de Garantía de los bienes deberá ser entregada por **"EL PROVEEDOR"** durante el acto de entrega recepción de los bienes, debiendo ésta corresponder a la integrada en la propuesta técnica correspondiente. La falta de presentación de la copia simple de la Carta de Garantía de los bienes y sus accesorios y su óptimo funcionamiento en la propuesta técnica será motivo de incumplimiento.

Adicionalmente a la Carta de Garantía descrita, con fundamento en el artículo 45 fracción XVII, artículo 53 segundo párrafo de la **LAASSP** y artículo 96 segundo párrafo del **RLAASSP**, **"EL PROVEEDOR"** se obliga constituir una Garantía por los Defectos y Vicios Ocultos de los Bienes, así como de todas las obligaciones a cargo de **"EL PROVEEDOR"** cuyo cumplimiento vencen en plazo posterior a la terminación de la vigencia del presente contrato, por una vigencia del mismo plazo que **"EL PROVEEDOR"** oferte para garantizar todos los bienes incluidos en su propuesta, la cual será acorde a lo establecido en el *Anexo No. 3.3 "Requisitos para los bienes"* en la columna "Período de Garantía", integrado al presente contrato como **Anexo 2 (dos)**.

Dicha Garantía por los Defectos y Vicios Ocultos de los Bienes, cubrirá:

- La reparación o sustitución de los bienes y sus accesorios, que, una vez recibidos por **"EL INSTITUTO"**, presenten vicios ocultos, defectos de fabricación o fallas no originadas por el mal uso de los mismos.
- La disponibilidad, en venta, para **"EL INSTITUTO"** de refacciones y consumibles que en su caso requieran los bienes y/o accesorios adjudicados.

"EL PROVEEDOR" deberá constituir esta Garantía por Defectos o Vicios Ocultos de los Bienes mediante fianza expedida por compañía afianzadora mexicana autorizada por la Comisión Nacional de Seguros y Fianzas en términos de la Ley de Instituciones de Seguros y Fianzas, a favor de **"EL INSTITUTO"**, por un importe equivalente al 10% (diez por ciento) del monto total del contrato, sin incluir el IVA. Dicha fianza deberá ser entregada al Administrador del Contrato previamente a la entrega de los bienes al mismo y la formalización del Acta Administrativa de Entrega–Recepción respectiva, por lo cual, al momento de entregar los bienes, **"EL PROVEEDOR"** deberá proporcionar original de dicha fianza al Administrador del Contrato.

Esta fianza podrá ser exigible por **"EL INSTITUTO"** ante la Institución Afianzadora que la expidió, cuando **"EL PROVEEDOR"**:

a) No repare los bienes y sus accesorios que presenten vicios ocultos, defectos de fabricación o fallas no originadas por el mal uso de los mismos, en el tiempo establecido en la **fracción iii**. "Plazo y condiciones de canje o devolución del bien" del inciso **j)** de los Términos y Condiciones, integrados al presente contrato como **Anexo 2 (dos)**, una vez debidamente notificado por el Administrador del Contrato.

"Este Instrumento Jurídico fue elaborado de conformidad con los documentos correspondientes al procedimiento de contratación que se señala".

Asimismo, se deberá considerar lo señalado en los incisos **i)** y **j)** de los Términos y Condiciones que se integran en el **Anexo 2 (dos)** del presente contrato.

NOVENA. GARANTÍA DE CUMPLIMIENTO DEL CONTRATO

Conforme a los artículos 48, fracción II, 49, fracción II, de la **"LAASSP"**; 85, fracción III, y 103 de su Reglamento **"EL PROVEEDOR"** se obliga a constituir una garantía **divisible** y en este caso se hará efectiva en proporción al incumplimiento de la obligación principal, mediante fianza expedida por compañía afianzadora mexicana autorizada por la Comisión Nacional de Seguros y de Fianzas, a favor de **"EL INSTITUTO"**, por un importe equivalente al **10% (DIEZ POR CIENTO)** del monto total del contrato, sin incluir impuestos, lo anterior conforme a lo señalado en la Precisión a la Convocatoria, que se adjunta en el **Anexo 3 (tres)** del presente contrato.

Dicha fianza deberá ser entregada a **"EL INSTITUTO"**, a más tardar dentro de los 10 días naturales siguientes a la firma del presente contrato.

"EL PROVEEDOR" queda obligado a entregar a **"EL INSTITUTO"** la póliza de fianza antes señalada, en la División de Contratos, ubicada en Calle Durango número 291, 10º piso, Colonia Roma Norte, Demarcación Territorial Cuauhtémoc, Código Postal 06700, en la Ciudad de México, apegándose al formato que para tal efecto se entregará en la referida División.

Dicha póliza de garantía de cumplimiento del contrato se liberará de forma inmediata a **"EL PROVEEDOR"** una vez que **"EL INSTITUTO"** le otorgue autorización por escrito, para que éste pueda solicitar a la afianzadora correspondiente la cancelación de la fianza, autorización que se entregará a **"EL PROVEEDOR"** siempre que demuestre haber cumplido con la totalidad de las obligaciones adquiridas por virtud del presente contrato; para lo anterior deberá presentar mediante escrito la solicitud de liberación de la fianza en la División de Contratos, misma que llevará a cabo el procedimiento para su liberación y entrega.

ENDOSO DE LA GARANTÍA DE CUMPLIMIENTO.- En el supuesto de que **"EL INSTITUTO"** y por así convenir a sus intereses, decidiera modificar en cualquiera de sus partes el presente contrato, **"EL PROVEEDOR"** se obliga a otorgar el endoso de la póliza de garantía originalmente entregada, en el que conste las modificaciones o cambios en la respectiva fianza, observándose los mismos términos y condiciones señalados en la presente cláusula para la entrega de la garantía de cumplimiento, debiéndola entregar **"EL PROVEEDOR"** a más tardar dentro de los 10 (diez) días naturales siguientes a la firma del convenio respectivo.

EJECUCIÓN DE LA GARANTÍA DE CUMPLIMIENTO DE ESTE CONTRATO.- "EL INSTITUTO" llevará a cabo la ejecución de la garantía de cumplimiento de contrato en los casos siguientes:

a) Se rescinda administrativamente el presente contrato.

b) Durante su vigencia se detecten deficiencias, fallas o calidad inferior de los bienes entregados, en comparación con lo ofertado.

c) Cuando en el supuesto de que se realicen modificaciones al contrato, **"EL PROVEEDOR"** no entregue en el plazo pactado el endoso o la nueva garantía, que ampare el porcentaje establecido para garantizar el cumplimiento del presente instrumento, de conformidad con la presente Cláusula.

d) Por cualquier otro incumplimiento de las obligaciones contraídas en este contrato.

En caso de que **"EL PROVEEDOR"** incumpla con la entrega de la garantía en el plazo establecido, **"EL INSTITUTO"** podrá rescindir el contrato y dará vista al Órgano Interno de Control para que proceda en el ámbito de sus facultades.

La garantía de cumplimiento no será considerada como una limitante de responsabilidad de **"EL PROVEEDOR"**, derivada de sus obligaciones y garantías estipuladas en el presente instrumento jurídico, y no impedirá que **"EL INSTITUTO"** reclame la indemnización por cualquier incumplimiento que pueda exceder el valor de la garantía de cumplimiento.

En caso de incremento al monto del presente instrumento jurídico o modificación al plazo, **"EL PROVEEDOR"** se obliga a entregar a **"EL INSTITUTO",** dentro de los 10 (diez) días naturales siguientes a la formalización del mismo, de conformidad con el último párrafo del artículo 91, del Reglamento de la **"LAASSP"**, los documentos modificatorios o endosos correspondientes, debiendo contener en el documento la estipulación de que se otorga de manera conjunta, solidaria e inseparable de la garantía otorgada inicialmente.

Una vez cumplidas las obligaciones a satisfacción, el servidor público facultado por **"EL INSTITUTO"** procederá inmediatamente a extender la constancia de cumplimiento de las obligaciones contractuales y dará inicio a los trámites para la cancelación de la garantía cumplimiento del contrato, lo que comunicará a **"EL PROVEEDOR".**

DÉCIMA. OBLIGACIONES DE "EL PROVEEDOR".

"EL PROVEEDOR", se obliga a:

a) Entregar los bienes en las fechas o plazos y lugares establecidos conforme a lo pactado en el presente contrato y anexos respectivos.
b) Cumplir con las especificaciones técnicas y de calidad y demás condiciones establecidas en el presente contrato y sus respectivos anexos.
c) Realizar los trámites de importación y cubrir los impuestos y derechos que se generen, cuando se trate de bienes de procedencia extranjera
d) Asumir la responsabilidad de cualquier daño que llegue a ocasionar a **"EL INSTITUTO"** o a terceros con motivo de la ejecución y cumplimiento del presente contrato.
e) Proporcionar la información que le sea requerida por la Secretaría de la Función Pública y el Órgano Interno de Control, de conformidad con el artículo 107 del Reglamento de la **"LAASSP"**.
f) Así, como a lo señalado en el Anexo Técnico, Términos y Condiciones y Anexos que se integran en el **Anexo 2 (dos)** del presente contrato

"Este Instrumento Jurídico fue elaborado de conformidad con los documentos correspondientes al procedimiento de contratación que se señala".

DÉCIMA PRIMERA. OBLIGACIONES DE "EL INSTITUTO"

"EL INSTITUTO", se obliga a:

a) Otorgar las facilidades necesarias, a efecto de que **"EL PROVEEDOR"** lleve a cabo en los términos convenidos, el suministro de bienes objeto del contrato.

b) Realizar el pago correspondiente en tiempo y forma.

c) Extender a **"EL PROVEEDOR",** por conducto del servidor público facultado, la constancia de cumplimiento de obligaciones contractuales inmediatamente que se cumplan éstas a satisfacción expresa de dicho servidor público para que se dé trámite a la cancelación de la garantía de cumplimiento del presente contrato.

d) Así como a lo señalado en el Anexo Técnico, Términos y Condiciones y Anexos que se integran en el **Anexo 2 (dos)** del presente contrato.

DÉCIMA SEGUNDA. ADMINISTRACIÓN, VERIFICACIÓN, SUPERVISIÓN Y ACEPTACIÓN DE LOS BIENES

"EL INSTITUTO" designa como administrador del presente contrato al servidor público que suscribe el mismo, quien fue designado mediante el documento de designación de administrador del contrato que se adjunta en el **Anexo 4 (cuatro)**, quien dará seguimiento y verificará el cumplimiento de los derechos y obligaciones establecidos en este instrumento, quien podrá ser sustituido en cualquier momento, en su cargo o funciones sin que por ello sea necesario celebrar un convenio modificatorio.

En el caso de que se lleve a cabo un relevo institucional temporal o permanente con dicho servidor público de **"EL INSTITUTO"** tendrá carácter de ADMINISTRADOR DEL PRESENTE CONTRATO, la persona que sustituya al servidor público en el cargo, para lo cual no será necesario celebrar un convenio modificatorio.

Los bienes se tendrán por recibidos previa revisión del administrador del presente contrato, la cual consistirá en la verificación del cumplimiento de las especificaciones establecidas y en su caso en los anexos respectivos, así como las contenidas en la propuesta técnica.

"EL INSTITUTO", a través del administrador del contrato, rechazará los bienes que no cumplan las especificaciones establecidas en este contrato y en sus Anexos, obligándose **"EL PROVEEDOR"** en este supuesto, a entregarlos nuevamente bajo su responsabilidad y sin costo adicional para **"EL INSTITUTO",** sin perjuicio de la aplicación de las penas convencionales o deducciones al cobro correspondientes.

"EL INSTITUTO", a través del administrador del contrato, podrá aceptar los bienes que incumplan de manera parcial o deficiente las especificaciones establecidas en este contrato y en

los anexos respectivos, sin perjuicio de la aplicación de las deducciones al pago que procedan, y reposición de los bienes, cuando la naturaleza propia de éstos lo permita.

DÉCIMA TERCERA. DEDUCCIONES

"EL INSTITUTO" aplicará deducciones al pago por el incumplimiento parcial o deficiente, en que incurra **"EL PROVEEDOR"** conforme a lo estipulado en las cláusulas del presente contrato y sus anexos respectivos, las cuales se calcularán por un **1.0% (uno por ciento)** del precio unitario por cada día natural de atraso por incumplimiento sin incluir IVA conforme al concepto u obligación, nivel de servicio y unidad de medida señalado en el inciso **h)** de los Términos y Condiciones, integrados al presente contrato como **Anexo 2 (dos)**. Las cantidades a deducir se aplicarán en el CFDI o factura electrónica que **"EL PROVEEDOR"** presente para su cobro, en el pago que se encuentre en trámite o bien en el siguiente pago.

De no existir pagos pendientes, se requerirá a **"EL PROVEEDOR"** que realice el pago de la deductiva, en términos de la legislación aplicable.

Las deducciones económicas se aplicarán sobre la cantidad indicada sin incluir impuestos.

"EL INSTITUTO", a través del administrador del presente contrato será responsable del cálculo, aplicación y seguimiento de las deducciones. El monto máximo de aplicación de las deducciones no podrán ser mayor al que resulte de aplicar el porcentaje de la garantía de cumplimiento del presente contrato.

En caso de que se exceda se podrá proceder a la rescisión del presente contrato.

DÉCIMA CUARTA. PENAS CONVENCIONALES

En caso que **"EL PROVEEDOR"** incurra en atraso en el cumplimiento conforme a lo pactado para la entrega de los bienes objeto del presente contrato, conforme a lo establecido en el **Anexo 2 (dos)** parte integral del presente contrato, **"EL INSTITUTO"** por conducto del administrador del contrato aplicará la pena convencional equivalente al **1% (uno por ciento)** del valor de los bienes sin incluir IVA, entregados con atraso por cada día natural de atraso en la entrega, y se calcularán conforme a lo señalado en el inciso **h)** de los Términos y Condiciones integrados en el **Anexo 2 (dos)** del presente contrato, de conformidad con este instrumento legal y sus respectivos anexos.

El administrador del presente contrato será el responsable de determinar, calcular y aplicar las penas convencionales, vigilando los correspondientes registros o captura y validación en el sistema PREI Millenium, así como de notificarlas a **"EL PROVEEDOR"** personalmente, mediante oficio o por medios de comunicación electrónica.

"EL INSTITUTO" descontará las cantidades que resulten de aplicar la pena convencional, sobre los pagos que deba cubrir a **"EL PROVEEDOR"**. Por lo tanto, **"EL PROVEEDOR"** autoriza a descontar las cantidades que resulten de aplicar las sanciones señaladas en párrafos anteriores,

"Este Instrumento Jurídico fue elaborado de conformidad con los documentos correspondientes al procedimiento de contratación que se señala".

sobre los pagos que éste deba cubrirle a **"EL INSTITUTO"** durante el período en que incurra y/o se mantenga en atraso con motivo de la entrega de los bienes.

Para autorizar el pago de los bienes, previamente **"EL PROVEEDOR"** tiene que haber cubierto las penas convencionales aplicadas conforme a lo dispuesto en el presente contrato. El administrador del presente contrato será el responsable de verificar que se cumpla esta obligación, dentro de los 5 (cinco) días hábiles siguientes a la conclusión del atraso.

El importe de la pena convencional, no podrá exceder el equivalente al monto total de la garantía de cumplimiento del contrato, y en el caso de no haberse requerido esta garantía, no deberá exceder del 20% (veinte por ciento) del monto total del contrato.

Cuando **"EL PROVEEDOR"** quede exceptuado de la presentación de la garantía de cumplimiento, en los supuestos previsto en la **"LAASSP"**, el monto máximo de las penas convencionales por atraso que se puede aplicar, será del 20% (veinte por ciento) del monto de los bienes entregados fuera de la fecha convenida, de conformidad con lo establecido en el tercer párrafo del artículo 96 del Reglamento de la **"LAASSP"**.

DÉCIMA QUINTA. LICENCIAS, AUTORIZACIONES Y PERMISOS

En caso de aplicar, los bienes, que de acuerdo al objeto del presente contrato se adquieran o contraten, deberán cumplir con las Normas Oficiales Mexicanas y con las Normas Mexicanas, según proceda, y a falta de éstas, con las Normas Internacionales, de conformidad con lo dispuesto en la Ley de Infraestructura de la Calidad; en su caso, con las normas de referencia o especificaciones técnicas y cumplir con las características y especificaciones requeridas en el Anexo Técnico, Términos y Condiciones y Anexos, que se agregan al presente contrato en el **Anexo 2 (dos)**, asimismo, se deberá considerar lo señalado en la Junta de Aclaraciones disponible para su consulta en el Portal de Compras Gubernamentales CompraNet.

DÉCIMA SEXTA. PÓLIZA DE RESPONSABILIDAD CIVIL

Para la adquisición de los bienes, materia del presente contrato, no se requiere que **"EL PROVEEDOR"** contrate una póliza de seguro por responsabilidad civil, no obstante lo anterior **"EL PROVEEDOR"** será responsable de cualquier daño o afectación a **"EL INSTITUTO"** o sus derechohabientes, que por causas imputables a él cause el uso de los bienes objeto del presente contrato.

DÉCIMA SÉPTIMA. TRANSPORTE

"EL PROVEEDOR" se obliga bajo su costa y riesgo, a transportar los bienes e insumos necesarios para la adquisición de los bienes, desde su lugar de origen, hasta las instalaciones señaladas en el Anexo Técnico, en los Términos y Condiciones y Anexos, que se agregan en el **Anexo 2 (dos)** del presente contrato, en caso de aplicar.

DÉCIMA OCTAVA. IMPUESTOS Y DERECHOS

"Este Instrumento Jurídico fue elaborado de conformidad con los documentos correspondientes al procedimiento de contratación que se señala".

Los impuestos, derechos y gastos que procedan con motivo de la adquisición de los bienes, objeto del presente contrato, serán pagados por **"EL PROVEEDOR"**, mismos que no serán repercutidos a **"EL INSTITUTO"**.

"EL INSTITUTO" sólo cubrirá, cuando aplique, lo correspondiente al Impuesto al Valor Agregado (IVA), en los términos de la normatividad aplicable y de conformidad con las disposiciones fiscales vigentes.

DÉCIMA NOVENA. PROHIBICIÓN DE CESIÓN DE DERECHOS Y OBLIGACIONES

"EL PROVEEDOR" no podrá ceder total o parcialmente los derechos y obligaciones derivados del presente contrato, a favor de cualquier otra persona física o moral, con excepción de los derechos de cobro, en cuyo caso se deberá contar con la conformidad previa y por escrito de **"EL INSTITUTO"**.

VIGÉSIMA. DERECHOS DE AUTOR, PATENTES Y/O MARCAS

"EL PROVEEDOR" se obliga para con **"EL INSTITUTO"**, a responder por los daños y/o perjuicios que pudiera causar a **"EL INSTITUTO"** y/o a terceros, si con motivo de la entrega de los bienes se violan derechos de autor, de patentes y/o marcas u otro derecho reservado a nivel Nacional o Internacional.

Por lo anterior, **"EL PROVEEDOR"** manifiesta en este acto bajo protesta de decir verdad, no encontrarse en ninguno de los supuestos de infracción a la Ley Federal del Derecho de Autor, ni a la Ley Federal de Protección a la Propiedad Industrial.

En caso de que sobreviniera alguna reclamación en contra de **"EL INSTITUTO"** por cualquiera de las causas antes mencionadas, la única obligación de éste será la de dar aviso en el domicilio previsto en este instrumento jurídico a **"EL PROVEEDOR"**, para que éste lleve a cabo las acciones necesarias que garanticen la liberación de **"EL INSTITUTO"** de cualquier controversia o responsabilidad de carácter civil, mercantil, penal o administrativa que, en su caso, se ocasione.

Lo anterior de conformidad a lo establecido en el artículo 45, fracción XX de la **"LAASSP"**.

Asimismo, en caso de aplicar, **"EL PROVEEDOR"** deberá observar lo establecido en el Anexo aplicable a los Derechos de autor, patentes y/o marcas del presente Contrato.

VIGÉSIMA PRIMERA. CONFIDENCIALIDAD Y PROTECCIÓN DE DATOS PERSONALES.

"LAS PARTES" acuerdan que la información que se intercambie de conformidad con las disposiciones del presente instrumento, se tratarán de manera confidencial, siendo de uso exclusivo para la consecución del objeto del presente contrato y no podrá difundirse a terceros de conformidad con lo establecido en la Ley General y Federal, respectivamente, de

Transparencia y Acceso a la Información Pública, Ley General de Protección de Datos Personales en posesión de Sujetos Obligados y demás legislación aplicable.

Para el tratamiento de los datos personales que **"LAS PARTES"** recaben con motivo de la celebración del presente contrato, deberá de realizarse con base en lo previsto en los Avisos de Privacidad respectivos.

Por tal motivo, **"EL PROVEEDOR"** asume cualquier responsabilidad que se derive del incumplimiento de su parte, o de sus empleados, a las obligaciones de confidencialidad descritas en el presente contrato.

Asimismo, en caso de aplicar, **"EL PROVEEDOR"** deberá observar lo establecido en el Anexo aplicable a la Confidencialidad de la información del presente Contrato.

VIGÉSIMA SEGUNDA. TERMINACIÓN ANTICIPADA DEL CONTRATO

"EL INSTITUTO" cuando concurran razones de interés general, o bien, cuando por causas justificadas se extinga la necesidad de suministrar los bienes originalmente contratados y se demuestre que de continuar con el cumplimiento de las obligaciones pactadas, se ocasionaría algún daño o perjuicio a la **"EL INSTITUTO"**, o se determine la nulidad total o parcial de los actos que dieron origen al presente contrato, con motivo de la resolución de una inconformidad o intervención de oficio, emitida por la Secretaría de la Función Pública, podrá dar por terminado anticipadamente el presente contrato sin responsabilidad alguna para **"EL INSTITUTO"**, ello con independencia de lo establecido en la cláusula que antecede.

Cuando **"EL INSTITUTO"** determine dar por terminado anticipadamente el contrato, lo notificará al **"EL PROVEEDOR"** hasta con 30 (treinta) días naturales anteriores al hecho, debiendo sustentarlo en un dictamen fundado y motivado, en el que se precisarán las razones o causas que dieron origen a la misma y pagará a **"EL PROVEEDOR"** la parte proporcional de los bienes suministrados, así como los gastos no recuperables en que haya incurrido, previa solicitud por escrito, siempre que estos sean razonables, estén debidamente comprobados y se relacionen directamente con el presente contrato, limitándose según corresponda a los conceptos establecidos en la fracción I, del artículo 102 del Reglamento de la **"LAASSP"**.

VIGÉSIMA TERCERA. RESCISIÓN

"EL INSTITUTO" podrá iniciar en cualquier momento el procedimiento de rescisión, cuando **"EL PROVEEDOR"** incurra en alguna de las siguientes causales:

a) Contravenir los términos pactados para el suministro de los bienes establecidos en el presente contrato.
b) Transferir en todo o en parte las obligaciones que deriven del presente contrato a un tercero ajeno a la relación contractual.

"Este Instrumento Jurídico fue elaborado de conformidad con los documentos correspondientes al procedimiento de contratación que se señala".

c) Ceder los derechos de cobro derivados del contrato, sin contar con la conformidad previa y por escrito de **"EL INSTITUTO"**.
d) Suspender total o parcialmente y sin causa justificada el suministro objeto del presente contrato
e) Omitir suministrar los bienes en tiempo y forma conforme a lo establecido en el presente contrato y sus respectivos anexos.
f) No proporcionar a los Órganos de Fiscalización, la información que le sea requerida con motivo de las auditorías, visitas e inspecciones que realicen.
g) Ser declarado en concurso mercantil, o por cualquier otra causa distinta o análoga que afecte su patrimonio.
h) En caso de que compruebe la falsedad de alguna manifestación, información o documentación proporcionada para efecto del presente contrato;
i) No entregar dentro de los 10 (diez) días naturales siguientes a la fecha de firma del presente contrato, la garantía de cumplimiento del mismo.
j) En caso de que la suma de las penas convencionales o las deducciones al pago, igualan el monto total de la garantía de cumplimiento del contrato y/o alcanzan el 20% (veinte por ciento) del monto total de este contrato cuando no se haya requerido la garantía de cumplimiento.
k) Divulgar, transferir o utilizar la información que conozca en el desarrollo del cumplimiento del objeto del presente contrato, sin contar con la autorización de **"EL INSTITUTO"** en los términos de lo dispuesto en la cláusula VIGÉSIMA PRIMERA DE CONFIDENCIALIDAD Y PROTECCIÓN DE DATOS PERSONALES del presente instrumento jurídico;
l) Impedir el desempeño normal de labores de **"EL INSTITUTO";**
m) Incumplir cualquier obligación distinta de las anteriores y derivadas del presente contrato.

Para el caso de optar por la rescisión del contrato, **"EL INSTITUTO"** comunicará por escrito a **"EL PROVEEDOR"** el incumplimiento en que haya incurrido, para que en un término de 5 (cinco) días hábiles contados a partir de la notificación, exponga lo que a su derecho convenga y aporte en su caso las pruebas que estime pertinentes.

Transcurrido dicho término **"EL INSTITUTO"**, en un plazo de 15 (quince) días hábiles siguientes, tomando en consideración los argumentos y pruebas que hubiere hecho valer **"EL PROVEEDOR"**, determinará de manera fundada y motivada dar o no por rescindido el contrato, y comunicará a **"EL PROVEEDOR"** dicha determinación dentro del citado plazo.

Cuando se rescinda el contrato, se formulará el finiquito correspondiente, a efecto de hacer constar los pagos que deba efectuar **"EL INSTITUTO"** por concepto del contrato hasta el momento de rescisión, o los que resulten a cargo de **"EL PROVEEDOR".**

Iniciado un procedimiento de conciliación **"EL INSTITUTO"** podrá suspender el trámite del procedimiento de rescisión.

Si previamente a la determinación de dar por rescindido el contrato se entregaran los bienes, el procedimiento iniciado quedará sin efecto, previa aceptación y verificación de **"EL INSTITUTO"**

"Este Instrumento Jurídico fue elaborado de conformidad con los documentos correspondientes al procedimiento de contratación que se señala".

de que continúa vigente la necesidad de los bienes aplicando, en su caso, las penas convencionales correspondientes.

"EL INSTITUTO" podrá determinar no dar por rescindido el contrato, cuando durante el procedimiento advierta que la rescisión del mismo pudiera ocasionar algún daño o afectación a las funciones que tiene encomendadas. En este supuesto, **"EL INSTITUTO"** elaborará un dictamen en el cual justifique que los impactos económicos o de operación que se ocasionarían con la rescisión del contrato resultarían más inconvenientes.

De no rescindirse el contrato, **"EL INSTITUTO"** establecerá con **"EL PROVEEDOR"** otro plazo que le permita subsanar el incumplimiento que hubiere motivado el inicio del procedimiento, aplicando las sanciones correspondientes. El convenio modificatorio que al efecto se celebre deberá atender a las condiciones previstas por los dos últimos párrafos del artículo 52 de la **"LAASSP"**.

No obstante, de que se hubiere firmado el convenio modificatorio a que se refiere el párrafo anterior, si se presenta de nueva cuenta el incumplimiento, **"EL INSTITUTO"** quedará expresamente facultada para optar por exigir el cumplimiento del contrato, o rescindirlo, aplicando las sanciones que procedan.

Si se llevara a cabo la rescisión del contrato, y en el caso de que a **"EL PROVEEDOR"** se le hubieran entregado pagos progresivos, éste deberá de reintegrarlos más los intereses correspondientes, conforme a lo indicado en el artículo 51, párrafo cuarto, de la **"LAASSP"**.

Los intereses se calcularán sobre el monto de los pagos progresivos efectuados y se computarán por días naturales desde la fecha de su entrega hasta la fecha en que se pongan efectivamente las cantidades a disposición de **"EL INSTITUTO"**.

VIGÉSIMA CUARTA. RELACIÓN Y EXCLUSIÓN LABORAL

"EL PROVEEDOR" reconoce y acepta ser el único patrón de todos y cada uno de los trabajadores que intervienen en la adquisición y suministro de los bienes, por lo que, deslinda de toda responsabilidad a **"EL INSTITUTO"** respecto de cualquier reclamo que en su caso puedan efectuar sus trabajadores, sea de índole laboral, fiscal o de seguridad social y en ningún caso se le podrá considerar patrón sustituto, patrón solidario, beneficiario o intermediario.

"EL PROVEEDOR" asume en forma total y exclusiva las obligaciones propias de patrón respecto de cualquier relación laboral, que el mismo contraiga con el personal que labore bajo sus órdenes o intervenga o contrate para la atención de los asuntos encomendados por **"EL INSTITUTO"**, así como en la ejecución del objeto del presente contrato.

Para cualquier caso no previsto, **"EL PROVEEDOR"** exime expresamente a **"EL INSTITUTO"** de cualquier responsabilidad laboral, civil o penal o de cualquier otra especie que en su caso pudiera llegar a generarse, relacionado con el presente contrato.

Para el caso que, con posterioridad a la conclusión del presente contrato, **"EL INSTITUTO"** reciba una demanda laboral por parte de los trabajadores de **"EL PROVEEDOR"**, en la que se demande la solidaridad y/o sustitución patronal a **"EL INSTITUTO"**, **"EL PROVEEDOR"** queda obligado a dar cumplimiento a lo establecido en la presente cláusula.

VIGÉSIMA QUINTA. DISCREPANCIAS

"LAS PARTES" convienen que, en caso de discrepancia entre la convocatoria a la licitación pública, la invitación a cuando menos tres personas, o la solicitud de cotización, según corresponda del procedimiento de contratación del cual deriva el presente instrumento jurídico, y el modelo de contrato, prevalecerá lo establecido en la convocatoria, invitación o solicitud respectiva, de conformidad con el artículo 81, fracción IV, del Reglamento de la **"LAASSP"**.

VIGÉSIMA SEXTA. CONCILIACIÓN.

"LAS PARTES" acuerdan que para el caso de que se presenten desavenencias derivadas de la ejecución y cumplimiento del presente contrato podrán someterse al procedimiento de conciliación establecido en los artículos 77, 78 y 79 de la **"LAASSP"**, y 126 al 136 de su Reglamento.

VIGÉSIMA SÉPTIMA. DOMICILIOS

"LAS PARTES" señalan como sus domicilios legales para todos los efectos a que haya lugar y que se relacionan en el presente contrato, los que se indican en el apartado de Declaraciones, por lo que cualquier notificación judicial o extrajudicial, emplazamiento, requerimiento o diligencia que en dichos domicilios se practique, será enteramente válida, al tenor de lo dispuesto en el Título Tercero del Código Civil Federal.

VIGÉSIMA OCTAVA. LEGISLACIÓN APLICABLE

"LAS PARTES" se obligan a sujetarse estrictamente para el suministro de bienes objeto del presente contrato a todas y cada una de las cláusulas que lo integran, sus Anexos que forman parte integral del mismo, a la **"LAASSP"**, su Reglamento; al Código Civil Federal; a la Ley Federal de Procedimiento Administrativo; al Código Federal de Procedimientos Civiles; a la Ley Federal de Presupuesto y Responsabilidad Hacendaria y su Reglamento.

VIGÉSIMA NOVENA. JURISDICCIÓN

"LAS PARTES" convienen que, para la interpretación y cumplimiento de este contrato, así como para lo no previsto en el mismo, se someterán a la jurisdicción y competencia de los Tribunales Federales con sede en la Ciudad de México, renunciando expresamente al fuero que pudiera corresponderles en razón de su domicilio actual o futuro.

FIRMANTES O SUSCRIPCIÓN.

Por lo anterior expuesto, **"EL INSTITUTO"** y **"EL PROVEEDOR"**, manifiestan estar conformes y enterados de las consecuencias, valor y alcance legal de todas y cada una de las estipulaciones que el presente instrumento jurídico contiene, por lo que lo ratifican y firman en todas sus partes, por duplicado, en la Ciudad de México, el **18 de julio de 2024**, quedando un ejemplar en poder de **"EL PROVEEDOR"** y el restante en poder de **"EL INSTITUTO"**.

POR "EL INSTITUTO"
INSTITUTO MEXICANO DEL SEGURO SOCIAL

C. ELIA SANDRA VARAS GALEANA
Titular de la Coordinación Técnica de Adquisición de Bienes de Inversión y Activos y Apoderada Legal
R.F.C. [redacted]

POR "EL PROVEEDOR"
EDVAG CONCEPTOS COMERCIALES, S.A. DE C.V.
R.F.C.: ECC1011039E0

C. JUAN CABRERA GÓMEZ
Representante Legal

SE CANCELAN DATOS PERSONALES DE PERSONA(S) FISICAS IDENTIFICABLE(S) TALES COMO: RFC, POR CONSIDERARSE INFORMACIÓN CUYA DIFUSIÓN PUEDE AFECTAR A LA ESFERA PRIVADA DE LA MISMA, DE CONFORMIDAD CON LO ESTABLECIDO EN LOS ARTÍCULOS 113 FRACCIÓN I Y 118 DE LA LEY FEDERAL DE TRANSPARENCIA Y ACCESO A LA INFORMACIÓN PÚBLICA. D.O.F. 09-mayo-2016

"Este Instrumento Jurídico fue elaborado de conformidad con los documentos correspondientes al procedimiento de contratación que se señala".

ADMINISTRADOR DEL CONTRATO

C. ANGÉLICA ROJAS SÁNCHEZ
Jefa de Departamento de Finanzas y Sistemas
N47 Jefe de Departamento UMH A80 del Órgano de Operación Administrativa Desconcentrada en el Distrito Federal Norte
R.F.C.: [redacted]

SE CANCELAN DATOS PERSONALES DE PERSONA(S) FISICAS IDENTIFICABLE(S) TALES COMO: RFC, POR CONSIDERARSE INFORMACIÓN CUYA DIFUSIÓN PUEDE AFECTAR A LA ESFERA PRIVADA DE LA MISMA, DE CONFORMIDAD CON LO ESTABLECIDO EN LOS ARTÍCULOS 113 FRACCIÓN I Y 118 DE LA LEY FEDERAL DE TRANSPARENCIA Y ACCESO A LA INFORMACIÓN PÚBLICA. D.O.F. 09-mayo-2016

RRSR/HRJ/LMLR/XPMM

"Este Instrumento Jurídico fue elaborado de conformidad con los documentos correspondientes al procedimiento de contratación que se señala".

SIN TEXTO

ANEXO 1 (UNO)

"OFICIOS DE LIBERACIÓN DE INVERSIÓN (OLI)"

ANEXOS
DIVISION DE CONTRATOS

SIN TEXTO

GOBIERNO DE MÉXICO | IMSS

DIRECCIÓN DE FINANZAS
Unidad de Operación Financiera
Coordinación de Presupuesto e Información Programática

Arq. Jesús Acosta Rodríguez
Coordinador de Proyectos y Seguimiento Institucional
P r e s e n t e

Ciudad de México, a 5 de abril de 2024

Oficio de solicitud del área requirente: 09538461101/0280, 0318 y 0327

La División de Evaluación y Análisis Financiero dependiente de la Coordinación de Proyectos y Seguimiento Institucional, solicita la cancelación del Oficio de Liberación de Inversión (OLI) No. BMI24/001/3746 por un monto de $687,486,256.23, asimismo la emisión de un nuevo OLI por un monto de $72,562,854.00; referente al presupuesto 2024 del siguiente programa, para la adquisición de 5,134 bienes, correspondientes a la cartera señalada a continuación.

C a p í t u l o: Equipamiento

Oficio de Liberación de Inversión 2024

No. 09900I/6B3000/6B30/BMI24/ **030 / 0876**

Descripción de Cartera del Programa o Proyecto de Inversión (PPI) de la SHCP

Nombre de Cartera: Construcción del Hospital General Regional de 216 camas en el municipio de Ensenada, Baja California

Clave de Cartera: 2350GYR0027
No. de solicitud: 64016
Unidad Responsable: GYR
Modalidad: K
Programa presupuestario: 012
Fuente financiamiento: 4
Localización geográfica: 02 Baja California

Información del HCT del IMSS

Proyecto PREI: 22020004
Acuerdos: ACDO.AS1.HCT.121223/338.P.DF
ACDO.AS3.HCT.280916/255.P.DF

Presupuesto ejercicio 2024: 1,784,278,456.00
Nombre del PPI: PPI de Infraestructura

Calendario en Cartera de Inversión

Años anteriores	Ejercicio 2024	Ejercicio 2025	Ejercicio 2026	Ejercicios posteriores	Monto Total de Inversión
141,351,103.00	2,954,202,417.00	579,113,881.00	0.00	0.00	3,674,667,401.00

Autorización de asignación del Oficio de Liberación de Inversión (OLI) 2024

Se emite el presente OLI de conformidad a los artículos 35 y 48 de la Ley Federal de Presupuesto y Responsabilidad Hacendaria; 156 fracción II y 165 A de su Reglamento; 25 y 45 de la Ley de Adquisiciones, Arrendamientos y Servicios del Sector Público, el numeral 7.1.2.1 del Manual de Organización de la Dirección de Finanzas, numeral 7.5.11 de la Norma Presupuestaria del Instituto Mexicano del Seguro Social y al oficio circular No. 0990016B3000/6B30/0409 signado por el entonces Coordinador de Presupuesto e Información Programática en julio de 2021, lo anterior para dar inicio a las gestiones de Adquisición de Equipamiento del Programa de Inversión Física 2024.

Unidad Responsable del Gasto (URG): 09 Nivel Central
Número de bienes: 5,134
Monto original con IVA: 72,562,854.00

setenta y dos millones quinientos sesenta y dos mil ochocientos cincuenta y cuatro pesos 00/100 m.n.)

Detalle No. OLI. 001/3746 Sustituido

Por tanto, el monto señalado se ha registrado en el Sistema Financiero PREI Millenium para que la URG inicie los procesos de adquisición conforme al Anexo que se adjunta, y con base en los artículos 8 y 69 del Reglamento Interior del Instituto Mexicano del Seguro Social (IMSS) y el numeral 7.5.17 de la Norma Presupuestaria del IMSS.

Atentamente,

Giovanni D. Bojorquez Covarrubias
El Titular

Calle 10 No. 8, Mza 3, Col. Lomas Altas en Consultorios C.P. 06760, Cuauhtémoc, Ciudad de México, Tel. 55 5627 6900 Ext. 21710

www.gob.mx/imss

JM/APDR/ARHP/AEC

Continúa al reverso

2024 Felipe Carrillo PUERTO

ANEXOS
DIVISION DE CONTRATOS

GOBIERNO DE MÉXICO | IMSS

DIRECCIÓN DE FINANZAS
Unidad de Operación Financiera
Coordinación de Presupuesto e Información Programática

Arq. Jesús Acosta Rodríguez
Coordinador de Proyectos y Seguimiento Institucional
Presente

Ciudad de México, a 5 de abril de 2024

Oficio de solicitud del área requirente: 09538461IG11/0280, 0318 y 0327

La División de Evaluación y Análisis Financiero dependiente de la Coordinación de Proyectos y Seguimiento Institucional, solicita la cancelación del Oficio de Liberación de Inversión (OLI) No. BMI24/001/3746 por un monto de $687,485,256.23, asimismo la emisión de un nuevo OLI por un monto de $72,562,854.00, referente al presupuesto 2024 del siguiente programa, para la adquisición de 5,134 bienes, correspondientes a la cartera señalada a continuación.

Capítulo: Equipamiento

Oficio de Liberación de Inversión 2024

No. 099001/6B3000/5B30/BMI24/ **030 / 0876**

Normatividad del Programa de Inversión Física

En materia de obra pública y de adquisiciones de bienes muebles e inmuebles las Unidades Responsables del Gasto se abstendrán de convocar, adjudicar o contratar obras públicas o adquisiciones, arrendamiento o servicios relacionados con las mismas, cuando no cuenten con la autorización de inversión en términos de las disposiciones aplicables.

Lo relativo a la celebración de contratos, ejecución de obras, adquisiciones de bienes muebles e inmuebles, deberá apegarse a lo dispuesto por la Ley de Adquisiciones, Arrendamientos y Servicios del Sector Público, en la Ley de Obras Públicas y Servicios Relacionados con las Mismas y demás legislación aplicable.

Cabe precisar que, de acuerdo con lo ordenado en los artículos 42 fracción II y 107 de la Ley Federal de Presupuesto y Responsabilidad Hacendaria, 42 de su Reglamento y, conforme a los "Lineamientos para el seguimiento del ejercicio de los programas y proyectos de inversión, proyectos de infraestructura productiva de largo plazo y proyectos de asociaciones público privadas, de la Administración Pública Federal" emitidos por la Unidad de Inversiones de la Secretaría de Hacienda y Crédito Público, tiene la obligatoriedad de reportar el **seguimiento de los programas y proyectos de inversión** a través de la División de Control y Seguimiento al Presupuesto de Inversión, asimismo la información presentada deberá ser congruente con lo reportado en los distintos sistemas electrónicos de dicha Secretaría, incluido el CompraNet, por lo que en caso de que no se turne la información del seguimiento del ejercicio de inversión dentro de los plazos establecidos, no se podrá solicitar el registro de cartera de nuevos programas y proyectos de inversión, ni realizar modificaciones a los ya registrados, hasta en tanto no se actualice su seguimiento.

Con copia para:
Mtro. Eliécer Moreno Peralta.- Titular de la Unidad de Operación Financiera. (SICGC)
Lic. Jessica Miranda Vega.- Coordinadora Técnica de Gestión Presupuestaria. (SICGC)
Lic. Carlos David Barraza Haro.- Encargado del Despacho de la Jefatura de Servicios de Finanzas en el OOAD Baja California. (/I)

(OOAD) Órgano de Operación Administrativa Desconcentrada

(SICGC) Se envía por el Sistema Institucional de Control de Gestión de Correspondencia.
(/I) Se comunica a través de la dirección electrónica establecida para el OOAD o UMAE:
http://comunidades.imss.gob.mx:106/sites/cc/df/dcsgi/default.aspx

Obten el anexo del OLI en formato Excel en:
https://imssmx.sharepoint.com/:x:/s/OLIAnexoBMI2024/EaqZe8rVl8REo-5FIPyd00kBunIL2RsWJ7X8KVyY_TzHxQ?e=AY2oOi

O bien

Volante No. 2024000051, 0056 y 1339

ANEXOS

GOBIERNO DE MÉXICO | IMSS

DIRECCIÓN DE FINANZAS
Unidad de Operación Financiera
Coordinación de Presupuesto e Información Programática

Anexo 1 Equipamiento 2024

Clave de cartera SHCP : 2350GYR0027
No. solicitud de SHCP : 64016
No. de programa o proyecto PREI : 22020004
Cuenta contable PREI: 13350109
OLI No.: 030 / 0876

Nombre del programa o proyecto : Construcción del Hospital General Regional de 216 camas en el municipio de Ensenada, Baja California

cifras en pesos

Clave COG	Nombre de clave COG	ID de Transac.	ID de Solicitud	CUR	Nombre de la Unidad	PREI Millenium Presupuesto del Destino del Bien				SAI				PREI		PREI Millenium Control de Compromisos					Monto autorizado	
						Municipio/Estado	Ubicación	UI	Centro de Costo	GPO-GEN	ESP	DIF	VAR	ID de Artículo	Descripción	URG	URG Ubicación	UI	Centro de Costo	Periodo Pptal	No. de bienes	Precio Unitario con IVA	Importe Total con IVA
53101	Equipo médico y de laboratorio	21864107	0000390640	19	Oficina Delegacional BCN	Mexicali	02010003	029001	050100	519-275	0022	00	01	0020059	DESPACHADOR DE MEDICAMENTOS	09	09530007	099001	1C1000	2024M06	4	42,744.00	170,976.00
53101	Equipo médico y de laboratorio	21864137	0000391875	19	Oficina Delegacional BCN	Mexicali	02010003	029001	050100	517-609	5467	00	01	0020096	MESA DE 180 CM CON RESPALDO Y FREGADERO DERECHO	09	09530007	099001	1C1000	2024M06	1	82,186.00	82,186.00
53101	Equipo médico y de laboratorio	21864141	0000391888	19	Oficina Delegacional BCN	Mexicali	02010003	029001	050100	517-609	5549	00	01	0020104	MESA DE 180 CM CON RESPALDO Y DOBLE FREGADERO CENTRAL	09	09530007	099001	1C1000	2024M06	2	51,335.00	102,670.00
53101	Equipo médico y de laboratorio	21864142	0000391870	19	Oficina Delegacional BCN	Mexicali	02010003	029001	050100	517-609	5559	00	01	0020105	MESA ELECTRICA CALIENTE MOVIL (2 CHAROLAS) CALIBRE 12	09	09530007	099001	1C1000	2024M06	3	43,266.00	129,798.00
53101	Equipo médico y de laboratorio	21864143	0000390484	19	Oficina Delegacional BCN	Mexicali	02010003	029001	050100	517-609	5567	00	01	0020106	MESA ELECTRICA CALIENTE MOVIL (3 CHAROLAS) CALIBRE 12	09	09530007	099001	1C1000	2024M06	1	50,187.00	50,187.00
53101	Equipo médico y de laboratorio	21864146	0000391534	19	Oficina Delegacional BCN	Mexicali	02010003	029001	050100	517-609	5613	00	01	0020111	MESA LISA DE 120 CM CON RESPALDO Y ENTREPAÑO.	09	09530007	099001	1C1000	2024M06	15	22,676.00	340,140.00
53101	Equipo médico y de laboratorio	21864147	0000390157	19	Oficina Delegacional BCN	Mexicali	02010003	029001	050100	517-609	5625	00	01	0020112	MESA LISA DE 150 CM CON RESPALDO Y ENTREPAÑO.	09	09530007	099001	1C1000	2024M06	4	27,587.00	110,348.00
53101	Equipo médico y de laboratorio	21864148	0000391543	19	Oficina Delegacional BCN	Mexicali	02010003	029001	050100	517-609	5647	00	01	0020114	MESA LISA PARA RECIBO DE LOZA CON ESCURRIDERO DERECHO	09	09530007	099001	1C1000	2024M06	2	33,021.00	66,042.00
53101	Equipo médico y de laboratorio	21864149	0000391204	19	Oficina Delegacional BCN	Mexicali	02010003	029001	050100	517-609	5683	00	01	0020117	MESA PARA TAJO DE 150 CM CANAL PERIMETRAL Y REFUERZOS TRANSVERSALES PARA MONTAJE DE LA CUBIERTA	09	09530007	099001	1C1000	2024M06	1	29,097.00	29,097.00
53101	Equipo médico y de laboratorio	21864150	0000390983	19	Oficina Delegacional BCN	Mexicali	02010003	029001	050100	517-609	5695	00	01	0020118	MESA DE 230 CM PARA LAVADO DE BIBERONES CON TRIPLE FREGADERO CENTRAL	09	09530007	099001	1C1000	2024M06	1	45,075.00	45,075.00
53101	Equipo médico y de laboratorio	21864175	0000390839	19	Oficina Delegacional BCN	Mexicali	02010003	029001	050100	517-615	7413	00	01	0020405	MESA DOBLE PARA GABINETE TIPO KARDEX. DIMENSIONES GENERALES: FRENTE 60 CM, PROFUNDIDAD 70 CM; ALTURA 75 CM.	09	09530007	099001	1C1000	2024M06	3	5,855.00	17,565.00
53101	Equipo médico y de laboratorio	21864180	0000391218	19	Oficina Delegacional BCN	Mexicali	02010003	029001	050100	517-609	5742	00	01	0020430	MESA CON FREGADERO DERECHO	09	09530007	099001	1C1000	2024M06	2	23,259.00	46,518.00
53101	Equipo médico y de laboratorio	21864181	0000389861	19	Oficina Delegacional BCN	Mexicali	02010003	029001	050100	517-609	6718	00	01	0020477	MESA DE 230 CM CON FREGADERO CENTRAL. DIMENSIONES GENERALES: FRENTE 230 CM, ANCHO 70 CM, ALTURA 90 CM.	09	09530007	099001	1C1000	2024M06	1	49,056.00	49,056.00
51001	Equipo de administración	21864059	0000389563	19	Oficina Delegacional BCN	Mexicali	02010003	029001	050100	519-695	1897	01	01	0019298	PIZARRON	09	09530007	099001	1C1000	2024M06	16	4,826.00	77,216.00
51001	Equipo de administración	21864198	0000390552	19	Oficina Delegacional BCN	Mexicali	02010003	029001	050100	519-196	0194	00	01	0020583	CASILLERO	09	09530007	099001	1C1000	2024M06	602	17,999.00	10,835,398.00
51001	Equipo de administración	21864193	0000390818	19	Oficina Delegacional BCN	Mexicali	02010003	029001	050100	519-650	5515	00	01	0020585	MESA RECTANGULAR PARA COMPUTADORA	09	09530007	099001	1C1000	2024M06	1	9,826.00	9,826.00

ANEXOS
DIVISION DE CONTRATOS

GOBIERNO DE MÉXICO | IMSS

DIRECCIÓN DE FINANZAS
Unidad de Operación Financiera
Coordinación de Presupuesto e Información Programática

OLI No.: 030 / 0876

Anexo 1 Equipamiento 2024

Clave de cartera SHCP: 2350GYR0027
No. solicitud de SHCP: 64016
No. de programa o proyecto PREI: 22020004
Cuenta contable PREI: 13350109

Nombre del programa o proyecto: Construcción del Hospital General Regional de 216 camas en el municipio de Ensenada, Baja California

cifras en pesos

						PREI Millenium Presupuesto del Destino del Bien				SAI					PREI		PREI Millenium Control de Compromisos					Monto autorizado		
Clave COG	Nombre de clave COG	ID de Transac.	ID de Solicitud	CUR	Nombre de la Unidad	Municipio /Estado	Ubicación	UI	Centro de Costo	GPO-GEN	ESP	DIF	VAR	ID de Artículo	Descripción	URG	URG Ubicación	UI	Centro de Costo	Periodo Ppto	No. de bienes	Precio Unitario con IVA	Importe Total con IVA
51901	Equipo de administración	21864072	0000390315	19	Oficina Delegacional BCN	Mexicali	02010003	029001	050100	511-109	0345	00	01	0019980	BANCO ALTO	09	09530007	099001	1G1000	2024M06	20	4,066.00	81,320.00
51901	Equipo de administración	21864073	0000390999	19	Oficina Delegacional BCN	Mexicali	02010003	029001	050100	511-178	0113	00	01	0019981	CARRETILLA PORTABULTOS	09	09530007	099001	1G1000	2024M06	6	7,795.00	46,770.00
51901	Equipo de administración	21864074	0000392022	19	Oficina Delegacional BCN	Mexicali	02010003	029001	050100	511-268	0282	00	01	0019984	CREDENZA	09	09530007	099001	1G1000	2024M06	38	20,700.00	786,600.00
51901	Equipo de administración	21864075	0000392026	19	Oficina Delegacional BCN	Mexicali	02010003	029001	050100	511-339	1275	00	01	0019989	ESCRITORIO MODULAR	09	09530007	099001	1G1000	2024M06	37	27,514.00	1,018,018.00
51901	Equipo de administración	21864076	0000391359	19	Oficina Delegacional BCN	Mexicali	02010003	029001	050100	511-339	1288	00	01	0019990	ESCRITORIO MODULAR	09	09530007	099001	1G1000	2024M06	55	25,288.00	1,390,840.00
51901	Equipo de administración	21864077	0000391014	19	Oficina Delegacional BCN	Mexicali	02010003	029001	050100	511-339	1295	00	01	0019991	ESCRITORIO MODULAR	09	09530007	099001	1G1000	2024M06	1	21,292.00	21,292.00
51901	Equipo de administración	21864078	0000391014	19	Oficina Delegacional BCN	Mexicali	02010003	029001	050100	511-339	1304	00	01	0019992	ESCRITORIO MODULAR	09	09530007	099001	1G1000	2024M06	31	29,216.00	905,696.00
51901	Equipo de administración	21864079	0000390007	19	Oficina Delegacional BCN	Mexicali	02010003	029001	050100	511-339	1313	00	01	0019993	ESCRITORIO MODULAR	09	09530007	099001	1G1000	2024M06	6	17,318.00	103,908.00
51901	Equipo de administración	21864080	0000391694	19	Oficina Delegacional BCN	Mexicali	02010003	025001	050100	511-339	1313	00	01	0019993	ESCRITORIO MODULAR	09	09530007	099001	1G1000	2024M06	18	20,102.00	361,836.00
51901	Equipo de administración	21864086	0000389859	19	Oficina Delegacional BCN	Mexicali	02010003	025001	050100	511-451	0291	00	01	0018996	GABINETE UNIVERSAL	09	09530007	099001	1G1000	2024M06	10	8,329.00	83,290.00
51901	Equipo de administración	21864087	0000397000	19	Oficina Delegacional BCN	Mexicali	02010003	029001	050100	511-780	0227	00	01	0020005	PORTAROTAFOLIO CON PIZARRON	09	09530007	099001	1G1000	2024M06	34	6,587.00	223,958.00
51901	Equipo de administración	21864106	0000389595	19	Oficina Delegacional BCN	Mexicali	02010003	029001	050100	519-515	0059	00	01	0020060	ESCALERA	09	09530007	099001	1G1000	2024M06	10	19,267.00	192,670.00
51901	Equipo de administración	21864109	0000390000	19	Oficina Delegacional BCN	Mexicali	02010003	029001	050100	519-630	5401	00	01	0020062	MESA DE TRABAJO	09	09530007	099001	1G1000	2024M06	10	19,267.00	192,670.00
51901	Equipo de administración	21864110	0000390002	19	Oficina Delegacional BCN	Mexicali	02010003	029001	050100	519-630	5415	00	01	0020063	MESA INFANTIL MATERNAL FABRICADA EN POLIPROPILENO DE ALTA RESISTENCIA	09	09530007	099001	1G1000	2024M06	1	3,227.00	3,227.00
51901	Equipo de administración	21864111	0000392038	19	Oficina Delegacional BCN	Mexicali	02010003	029001	050100	519-630	5427	00	01	0020064	MESA INFANTIL PARA PREESCOLAR	09	09530007	099001	1G1000	2024M06	3	10,161.00	30,483.00
51901	Equipo de administración	21864115	0000390396	19	Oficina Delegacional BCN	Mexicali	02010003	029001	050100	519-695	1974	00	01	0020069	PIZARRON	09	09530007	099001	1G1000	2024M06	7	2,140.00	14,980.00
51901	Equipo de administración	21864116	0000391200	19	Oficina Delegacional BCN	Mexicali	02010003	029001	050100	519-695	1987	00	01	0020070	PIZARRON	09	09530007	099001	1G1000	2024M06	17	5,772.00	104,924.00
51901	Equipo de administración	21864117	0000389845	19	Oficina Delegacional BCN	Mexicali	02010003	029001	050100	519-695	2004	00	01	0020072	PIZARRON	09	09530007	099001	1G1000	2024M06	52	8,864.00	460,928.00
51901	Equipo de administración	21864118	0000390505	19	Oficina Delegacional BCN	Mexicali	02010003	029001	050100	519-695	2013	00	01	0020073	PIZARRON	09	09530007	099001	1G1000	2024M06	4	9,437.00	37,748.00
51901	Equipo de administración	21864119	0000390050	19	Oficina Delegacional BCN	Mexicali	02010003	029001	050100	519-810	0353	00	01	0020074	SILLA INFANTIL PRE-ESCOLAR EN POLIPROPILENO	09	09530007	099001	1G1000	2024M06	6	1,748.00	10,488.00

GOBIERNO DE MÉXICO | IMSS

DIRECCIÓN DE FINANZAS
Unidad de Operación Financiera
Coordinación de Presupuesto e Información Programática

Anexo 1 Equipamiento 2024

Clave de cartera SHCP : 2350GYR0027
No. solicitud de SHCP : 64016
No. de programa o proyecto PREI : 22020004
Cuenta contable PREI: 13350109
OLI No.: 030 / 0876

Nombre del programa o proyecto : Construcción del Hospital General Regional de 216 camas en el municipio de Ensenada, Baja California

cifras en pesos

Clave COG	Nombre de clave COG	ID de Transac.	ID de Solicitud	CUR	Nombre de la Unidad	PREI Milenium Presupuesto del Destino del Bien				SAI				PREI		PREI Milenium Control de Compromisos					Monto autorizado		
						Municipio/Estado	Ubicación	UI	Centro de Costo	GPO-CEN	ESP	DIF	VAR	ID de Artículo	Descripción	UPC	URG Ubicación	UI	Centro de Costo	Periodo Ptal	No. de bienes	Precio Unitario con IVA	Importe Total con IVA
51901	Equipo de administración	21864120	0000389857	19	Oficina Delegacional BCN	Mexicali	02010003	029001	050100	519-810	0378	00	01	0020075	SILLA INFANTIL MATERNAL PINTURA EN POLVO ELECTROESTATICA HIBRIDA	09	09530007	099001	1G1000	2024M06	4	1,438.00	5,752.00
51901	Equipo de administración	21864121	0000390512	19	Oficina Delegacional BCN	Mexicali	02010003	029001	050100	519-810	0381	00	01	0020076	SILLA TIPO BOUNCER	09	09530007	099001	1G1000	2024M06	6	17,679.00	106,074.00
51901	Equipo de administración	21864129	0000390485	19	Oficina Delegacional BCN	Mexicali	02010003	029001	050100	517-013	0087	00	01	0020084	ALACENA	09	09530007	099001	1G1000	2024M06	43	9,223.00	396,589.00
51901	Equipo de administración	21864130	0000389935	19	Oficina Delegacional BCN	Mexicali	02010003	029001	050100	517-256	0204	00	01	0020087	CARRO PARA CHAROLAS EN AUTOSERVICIO	09	09530007	099001	1G1000	2024M06	2	28,689.00	57,378.00
51901	Equipo de administración	21864131	0000391196	19	Oficina Delegacional BCN	Mexicali	02010003	029001	050100	517-256	0213	00	01	0020088	CARRO TRANSPORTADOR DE CHAROLAS PARA ALIMENTOS LARGO 135 CM, ANCHO 60 CM	09	09530007	099001	1G1000	2024M06	3	39,618.00	118,854.00
51901	Equipo de administración	21864132	0000391865	19	Oficina Delegacional BCN	Mexicali	02010003	029001	050100	517-256	0226	00	01	0020089	CARRO TRANSPORTADOR DE OLLAS.	09	09530007	099001	1G1000	2024M06	2	17,069.00	34,138.00
51901	Equipo de administración	21864133	0000391202	19	Oficina Delegacional BCN	Mexicali	02010003	029001	050100	517-270	0125	00	01	0020090	COCINETA CON PARRILLA ELECTRICA DERECHA Y FREGADERO IZQUIERDO	09	09530007	099001	1G1000	2024M06	1	44,312.00	44,312.00
51901	Equipo de administración	21864134	0000390504	19	Oficina Delegacional BCN	Mexicali	02010003	029001	050100	517-270	0137	00	01	0020091	COCINETA CON PARRILLA ELECTRICA IZQUIERDA FREGADERO DERECHO	09	09530007	099001	1G1000	2024M06	1	44,381.00	44,381.00
51901	Equipo de administración	21864135	0000391214	19	Oficina Delegacional BCN	Mexicali	02010003	029001	050100	517-272	0022	00	01	0020092	COLGADOR PARA UTENSILIOS DE COCINA	09	09530007	099001	1G1000	2024M06	1	11,114.00	11,114.00
51901	Equipo de administración	21864136	0000391556	19	Oficina Delegacional BCN	Mexicali	02010003	029001	050100	517-301	011E	00	01	0020093	DEPOSITO DE PAN.	09	09530007	099001	1G1000	2024M06	1	25,946.00	25,946.00
51901	Equipo de administración	21864138	0000389859	19	Oficina Delegacional BCN	Mexicali	02010003	029001	050100	517-609	5497	00	01	0020099	MESA CALIENTE DE 160 CM	09	09530007	099001	1G1000	2024M06	1	56,923.00	56,923.00
51901	Equipo de administración	21864139	0000391820	19	Oficina Delegacional BCN	Mexicali	02010003	029001	050100	517-609	5506	00	01	0020100	MESA DE 330 CM CON DOBLE FREGADERO CENTRAL.	09	09530007	099001	1G1000	2024M06	1	63,218.00	63,218.00
51901	Equipo de administración	21864140	0000391885	19	Oficina Delegacional BCN	Mexicali	02010003	029001	050100	517-609	5537	00	01	0020103	MESA DE 120 CM CON RESPALDO Y FREGADERO IZQUIERDO	09	09530007	099001	1G1000	2024M06	1	22,395.00	22,395.00
51901	Equipo de administración	21864144	0000390826	19	Oficina Delegacional BCN	Mexicali	02010003	029001	050100	517-609	5572	00	01	0020107	MESA FRIA A HIELO MOVIL (3 CHAROLAS)	09	09530007	099001	1G1000	2024M06	3	43,846.00	131,538.00
51901	Equipo de administración	21864145	0000390637	19	Oficina Delegacional BCN	Mexicali	02010003	029001	050100	517-609	5597	00	01	0020109	MESA FRIA PARA BARRA DE AUTO SERVICIO (4 CHAROLAS)	09	09530007	099001	1G1000	2024M06	1	58,839.00	58,839.00
51901	Equipo de administración	21864180	0000389877	19	Oficina Delegacional BCN	Mexicali	02010003	029001	050100	511-339	1206	00	01	0020543	ESCRITORIO MODULAR	09	09530007	099001	1G1000	2024M06	1	49,515.00	49,515.00
51901	Equipo de administración	21864202	0000390837	19	Oficina Delegacional BCN	Mexicali	02010003	029001	050100	511-339	1422	00	01	0020592	ESCRITORIO RECTANGULAR DE 150 CM	09	09530007	099001	1G1000	2024M06	50	20,233.00	1,011,650.00
51901	Equipo de administración	21864203	0000390869	19	Oficina Delegacional BCN	Mexicali	02010003	029001	050100	511-339	1437	00	01	0020593	ESCRITORIO RECTANGULAR DE 180 CM	09	09530007	099001	1G1000	2024M06	1	13,195.00	13,195.00

ANEXOS
DIVISION DE CONTRATOS

GOBIERNO DE MÉXICO | IMSS

Anexo 1 Equipamiento 2024

OLI No.: 030 / 0876

Clave de cartera SHCP : 2350GYR0027
No. solicitud de SHCP : 64016
No. de programa o proyecto PREI : 22020004
Cuenta contable PREI: 13350109

Nombre del programa o proyecto : Construcción del Hospital General Regional de 216 camas en el municipio de Ensenada, Baja California

cifras en pesos

Clave COG	Nombre de clave COG	ID de Transac.	ID de Solicitud	CUR	Nombre de la Unidad	PREI Millenium Presupuesto del Destino del Bien				SAI				PREI		PREI Millenium Control de Compromisos					Monto autorizado		
						Municipio/Estado	Ubicación	UI	Centro de Costo	GPO-CEN	ESP	DIF	VAR	ID de Artículo	Descripción	URG	URG. Ubicación	UI	Centro de Costo	Periodo Presupuestal	No. de bienes	Precio Unitario con IVA	Importe Total con IVA
51901	Equipo de administración	21863476	0000391830	19	Oficina Delegacional BCN	Mexicali	02010003	029001	050100	519-051	0262	02	01	00018611	ATRIL	09	09530007	099001	1G1000	2024M06	1	20,458.00	20,458.00
51901	Equipo de administración	21864027	0000390108	19	Oficina Delegacional BCN	Mexicali	02010003	029001	050100	517-609	0784	01	01	00016967	MESA PARA COMEDOR	09	09530007	099001	1G1000	2024M06	74	13,325.00	986,050.00
51901	Equipo de administración	21864028	0000390457	19	Oficina Delegacional BCN	Mexicali	02010003	029001	050100	517-609	0495	01	01	00016972	MESA DE 270 CM. CON RESPALDO, ESCURRIDERO Y DOBLE FREGADERO IZQUIERDO	09	09530007	099001	1G1000	2024M06	2	47,046.00	94,092.00
51901	Equipo de administración	21864060	0000392035	19	Oficina Delegacional BCN	Mexicali	02010003	029001	050100	517-609	0295	01	01	00019244	MESA DE 230 CM CON RESPALDO Y DOBLE FREGADERO CENTRAL PARA OLLAS, DESCRIPCION TECNICA	09	09530007	099001	1G1000	2024M06	1	40,337.00	40,337.00
51901	Equipo de administración	21864061	0000392039	19	Oficina Delegacional BCN	Mexicali	02010003	029001	050100	517-609	0727	01	01	00019765	MESA DE 210 CM CON RESPALDO Y DOBLE FREGADERO IZQUIERDO	09	09530007	099001	1G1000	2024M06	1	42,266.00	42,266.00
51101	Mobiliario	21864195	0000390209	19	Oficina Delegacional BCN	Mexicali	02010003	029001	050100	519-024	0526	00	01	00020595	SILLON FIJO	09	09530007	099001	1G1000	2024M06	10	13,583.00	135,830.00
51101	Mobiliario	21864197	0000390209	19	Oficina Delegacional BCN	Mexicali	02010003	029001	050100	519-033	0071	00	01	00020580	APARCADOR DE SIGICULTAS EN ESPIRAL	09	09530007	099001	1G1000	2024M06	3	43,338.00	130,014.00
51101	Mobiliario	21864197	0000390171	19	Oficina Delegacional BCN	Mexicali	02010003	029001	050100	519-033	0071	00	01	00020583	SILLA ALTA INFANTIL DE POLIPROPILENO	09	09530007	099001	1G1000	2024M06	6	25,427.00	152,562.00
51101	Mobiliario	21864204	0000389903	19	Oficina Delegacional BCN	Mexicali	02010003	029001	050100	519-810	0443	00	01	00018554	ARCHIVERO	09	09530007	099001	1G1000	2024M06	1	24,929.00	24,929.00
51101	Mobiliario	21864044	0000390293	19	Oficina Delegacional BCN	Mexicali	02010003	029001	050100	511-076	0958	02	01	00015696	MODULO DE ATENCION Y ORIENTACION AL DERECHOHABIENTE	09	09530007	099001	1G1000	2024M06	1	273,265.00	273,265.00
51101	Mobiliario	21864057	0000389991	19	Oficina Delegacional BCN	Mexicali	02010003	029001	050100	511-622	0182	00	01	00019699	MODULO DE ATENCION	09	09530007	099001	1G1000	2024M06	1	280,530.00	280,530.00
51101	Mobiliario	21864058	0000391893	19	Oficina Delegacional BCN	Mexicali	02010003	029001	050100	511-622	0194	00	01	00019968	ARCHIVERO	09	09530007	099001	1G1000	2024M06	22	19,840.00	436,480.00
51101	Mobiliario	21864062	0000391693	19	Oficina Delegacional BCN	Mexicali	02010003	029001	050100	511-076	0952	00	01	00019969	ARCHIVERO	09	09530007	099001	1G1000	2024M06	1	29,974.00	29,974.00
51101	Mobiliario	21864063	0000389629	19	Oficina Delegacional BCN	Mexicali	02010003	029001	050100	511-076	0956	00	01	00019970	ARCHIVERO	09	09530007	099001	1G1000	2024M06	4	16,127.00	64,508.00
51101	Mobiliario	21864064	0000389864	19	Oficina Delegacional BCN	Mexicali	02010003	029001	050100	511-076	0975	00	01	00019971	ARCHIVERO	09	09530007	099001	1G1000	2024M06	105	28,209.00	2,961,945.00
51101	Mobiliario	21864065	0000389962	19	Oficina Delegacional BCN	Mexicali	02010003	029001	050100	511-076	0985	00	01	00019973	ARCHIVERO	09	09530007	099001	1G1000	2024M06	10	19,079.00	190,790.00
51101	Mobiliario	21864066	0000391989	19	Oficina Delegacional BCN	Mexicali	02010003	029001	050100	511-076	1007	00	01	00019974	ARCHIVERO	09	09530007	099001	1G1000	2024M06	1	5,350.00	5,350.00
51101	Mobiliario	21864067	0000390071	19	Oficina Delegacional BCN	Mexicali	02010003	029001	050100	511-076	1016	00	01	00019975	ANAQUEL ESQUELETO	09	09530007	099001	1G1000	2024M06	125	22,760.00	2,845,000.00
51101	Mobiliario	21864068	0000390226	19	Oficina Delegacional BCN	Mexicali	02010003	029001	050100	511-076	0992	00	01	00019976	ANAQUEL ESQUELETO	09	09530007	099001	1G1000	2024M06	125	22,760.00	2,845,000.00

SOLAMENTE PARA CONSULTA

GOBIERNO DE MÉXICO | IMSS

DIRECCIÓN DE FINANZAS
Unidad de Operación Financiera
Coordinación de Presupuesto e Información Programática

Anexo 1 Equipamiento 2024

Clave de cartera SHCP : 2350GYR0027
No. solicitud de SHCP : 64016
No. de programa o proyecto PREI : 22020004
Cuenta contable PREI: 13350109
OLI No.: 030 / 0876

Nombre del programa o proyecto : Construcción del Hospital General Regional de 216 camas en el municipio de Ensenada, Baja California

cifras en pesos

Clave COG	Nombre de clave COG	ID de Transac.	ID de Solicitud	CUR	Nombre de la Unidad	PREI Millenium Presupuesto del Destino del Bien				SAI				PREI		PREI Millenium Control de Compromisos					Monto autorizado	
						Municipio/Estado	Ubicación	UI	Centro de Costo	GPO-GEN	ESP	DIF	VAR	ID de Artículo	Descripción	URG	URG Ubicación	UI	Centro de Costo	Periodo Pptal	No. de bienes	Precio Unitario con IVA	Importe Total con IVA
51101	Mobiliario	21864068	0000390631	19	Oficina Delegacional BCN	Mexicali	02010003	029001	050100	511-026	0501	00	01	0019977	ANAQUEL FIJO	09	09530007	099001	101000	2024M06	216	29,308.00	6,330,528.00
51101	Mobiliario	21864070	0000391336	19	Oficina Delegacional BCN	Mexicali	02010003	029001	050100	511-026	0517	00	01	0019978	ANAQUEL FIJO	09	09530007	099001	101000	2024M06	15	34,910.00	453,830.00
51101	Mobiliario	21864071	0000392003	19	Oficina Delegacional BCN	Mexicali	02010003	029001	050100	511-026	0527	00	01	0019979	ANAQUEL PARA LIBROS Y REVISTAS FRENTE 90 CM	09	09530007	099001	101000	2024M06	6	41,541.00	249,246.00
51101	Mobiliario	21864081	0000391517	19	Oficina Delegacional BCN	Mexicali	02010003	029001	050100	511-618	1345	00	01	0019999	MESA DE APOYO PARA TELEFONOS FABRICADA EN MDF, FRENTE 45 CM	09	09530007	099001	101000	2024M06	10	5,039.00	50,390.00
51101	Mobiliario	21864082	0000390291	19	Oficina Delegacional BCN	Mexicali	02010003	029001	050100	511-619	1363	00	01	0020001	MESA ESQUINERA FABRICADA EN MDF, FRENTE 60CM	09	09530007	099001	101000	2024M06	11	8,329.00	91,619.00
51101	Mobiliario	21864083	0000391326	19	Oficina Delegacional BCN	Mexicali	02010003	029001	050100	511-619	1378	00	01	0020002	MESA RECTANGULAR DE JUNTAS PARA 10 PERSONAS	09	09530007	099001	101000	2024M06	5	37,283.00	186,415.00
51101	Mobiliario	21864084	0000389641	19	Oficina Delegacional BCN	Mexicali	02010003	029001	050100	511-619	1381	00	01	0020003	MESA PARA SALA DE USOS MULTIPLES	09	09530007	099001	101000	2024M06	26	14,900.00	387,400.00
51101	Mobiliario	21864085	0000390800	19	Oficina Delegacional BCN	Mexicali	02010003	029001	050100	511-622	0226	00	01	0020005	MODULO ESCRITORIO AUTOSUSTENTABLE PARA DOS LUGARES	09	09530007	099001	101000	2024M06	1	59,982.00	59,982.00
51101	Mobiliario	21864086	0000392015	19	Oficina Delegacional BCN	Mexicali	02010003	029001	050100	511-814	0364	00	01	0020009	SILLA GIRATORIA	09	09530007	099001	101000	2024M06	93	8,338.00	775,434.00
51101	Mobiliario	21864088	0000392007	19	Oficina Delegacional BCN	Mexicali	03010003	029001	050100	511-835	0458	00	01	0020010	SILLON CONFORTABLE DE 1 LUGAR	09	09530007	099001	101000	2024M06	70	12,932.00	905,240.00
51101	Mobiliario	21864089	0000389652	19	Oficina Delegacional BCN	Mexicali	02010003	029001	050100	511-836	0466	00	01	0020011	SILLON CONFORTABLE DE 3 LUGARES	09	09530007	099001	101000	2024M06	16	23,303.00	372,848.00
51101	Mobiliario	21864090	0000392020	19	Oficina Delegacional BCN	Mexicali	02010003	029001	050100	511-836	0471	00	01	0020012	SILLON FIJO DE RESPALDO ALTO BASE DE TRINEO	09	09530007	099001	101000	2024M06	254	7,935.00	2,015,490.00
51101	Mobiliario	21864091	0000389656	19	Oficina Delegacional BCN	Mexicali	02010003	029001	050100	511-836	0484	00	01	0020013	SILLON FIJO	09	09530007	099001	101000	2024M06	402	9,578.00	3,850,356.00
51101	Mobiliario	21864092	0000389659	19	Oficina Delegacional BCN	Mexicali	02010003	029001	050100	511-836	0496	00	01	0020014	SILLA GIRATORIA	09	09530007	099001	101000	2024M06	7	11,648.00	81,536.00
51101	Mobiliario	21864093	0000390648	19	Oficina Delegacional BCN	Mexicali	02010003	029001	050100	511-836	0505	00	01	0020015	SILLON GIRATORIO	09	09530007	099001	101000	2024M06	116	10,769.00	1,273,102.00
51101	Mobiliario	21864094	0000392037	19	Oficina Delegacional BCN	Mexicali	02010003	029001	050100	511-883	0529	00	01	0020017	TARJETERO DOBLE PARA TARJETAS DE 7.62 X 12.70 CM	09	09530007	099001	101000	2024M06	1	7,103.00	7,103.00
51101	Mobiliario	21864095	0000391691	19	Oficina Delegacional BCN	Mexicali	02010003	029001	050100	511-883	0534	00	01	0020018	TARJETERO DOBLE PARA TARJETAS DE 12.70 X 20.3 CM (5 PULGADAS X 8 PULGADAS)	09	09530007	099001	101000	2024M06	9	9,560.00	86,040.00
51101	Mobiliario	21864096	0000389672	19	Oficina Delegacional BCN	Mexicali	02010003	029001	050100	511-883	0556	00	01	0020020	TARJETERO SENCILLO PARA TARJETAS DE 7.62 X 12.70 CM	09	09530007	099001	101000	2024M06	7	3,606.00	25,242.00
51101	Mobiliario	21864097	0000390513	19	Oficina Delegacional BCN	Mexicali	02010003	029001	050100	511-883	0579	00	01	0020022	TARJETERO TRIPLE DE 10 GAVETAS PARA TARJETAS DE 7.62 X 12.70 CM	09	09530007	099001	101000	2024M06	2	20,322.00	40,644.00

ANEXOS DIVISIÓN DE CONTRATOS

GOBIERNO DE MÉXICO | IMSS

OLI No.: 030 / 0876

Anexo 1 Equipamiento 2024

Clave de cartera SHCP : 2350GYR0027
No. solicitud de SHCP : 64016
No. de programa o proyecto PREI : 22020004
Cuenta contable PREI: 13350109

Nombre del programa o proyecto : Construcción del Hospital General Regional de 216 camas en el municipio de Ensenada, Baja California

cifras en pesos

Clave COG	Nombre de clave COG	ID de Transac.	ID de Solicitud	CUR	Nombre de la Unidad	PREI Millenium Presupuesto del Destino del Bien				SAI				PREI		PREI Millenium Control de Compromisos					Monto autorizado		
						Municipio /Estado	Ubicación	UI	Centro de Costo	GPO-GEN	ESP	DIF	VAR	ID de Artículo	Descripción	URG	URG Ubicación	UI	Centro de Costo	Periodo Ptal	No. de bienes	Precio Unitario con IVA	Importe Total con IVA
51101	Mobiliario	21864098	0000391314	19	Oficina Delegacional BCN	Mexicali	02010003	029001	050100	519-104	0539	00	01	0020048	BANCA EN REGADERA	09	09530007	099001	1G1000	2024M06	75	7,188.00	539,550.00
51101	Mobiliario	21864099	0000390617	19	Oficina Delegacional BCN	Mexicali	02010003	029001	050100	519-104	0541	00	01	0020049	BANCA EN TANDEM	09	09530007	099001	1G1000	2024M06	164	21,124.00	3,464,336.00
51101	Mobiliario	21864100	0000389967	19	Oficina Delegacional BCN	Mexicali	02010003	029001	050100	519-104	0551	00	01	0020050	BANCA EN TANDEM	09	09530007	099001	1G1000	2024M06	105	23,794.00	2,498,370.00
51101	Mobiliario	21864101	0000390973	19	Oficina Delegacional BCN	Mexicali	02010003	029001	050100	519-104	0569	00	01	0020051	BANCA VESTIDOR PARA BAÑOS CAPACIDAD DE CARGA: 150 KG	09	09530007	099001	1G1000	2024M06	55	7,316.00	402,380.00
51101	Mobiliario	21864102	0000389643	19	Oficina Delegacional BCN	Mexicali	02010003	029001	050100	519-104	0574	00	01	0020052	BANCA VESTIDOR PARA CONSULTORIO	09	09530007	099001	1G1000	2024M06	49	7,863.00	385,287.00
51101	Mobiliario	21864103	0000390984	19	Oficina Delegacional BCN	Mexicali	02010003	029001	050100	519-146	0542	00	01	0020054	BUTACA PARA AUDITORIO LARGO 54 CM, ANCHO 56 CM, ALTURA VARIABLE 83 CM.	09	09530007	099001	1G1000	2024M06	250	7,647.00	1,911,750.00
51101	Mobiliario	21864104	0000390988	19	Oficina Delegacional BCN	Mexicali	02010003	029001	050100	519-160	0357	00	01	0020055	CARRO DE ASEO	09	09530007	099001	1G1000	2024M06	43	5,656.00	243,208.00
51101	Mobiliario	21864105	0000392009	19	Oficina Delegacional BCN	Mexicali	02010003	029001	050100	519-160	0365	00	01	0020056	CARRO TRANSPORTADOR DE BIBERONES	09	09530007	099001	1G1000	2024M06	3	21,785.00	65,355.00
51101	Mobiliario	21864106	0000390517	19	Oficina Delegacional BCN	Mexicali	02010003	029001	050100	519-160	0376	00	01	0020057	CARRO TRANSPORTADOR DE ROPA HUMEDA ACABADOS ACERO INOXIDABLE	09	09530007	099001	1G1000	2024M06	3	35,616.00	106,848.00
51101	Mobiliario	21864112	0000391023	19	Oficina Delegacional BCN	Mexicali	02010003	025001	050100	519-630	5432	00	01	0020065	MESA USO DE 180 CM PARA DOBLAR ROPA	09	09530007	099001	1G1000	2024M06	1	23,411.00	23,411.00
51101	Mobiliario	21864113	0000391692	19	Oficina Delegacional BCN	Mexicali	02010003	029001	050100	519-630	5454	00	01	0020067	MESA PARA COMPUTADORA	09	09530007	099001	1G1000	2024M06	5	11,055.00	55,275.00
51101	Mobiliario	21864114	0000391979	19	Oficina Delegacional BCN	Mexicali	02010003	029001	050100	519-630	5462	00	01	0020068	MESA PARA DIBUJO (RESTIRADOR) 150 CM	09	09530007	099001	1G1000	2024M06	2	7,871.00	15,742.00
51101	Mobiliario	21864122	0000391879	19	Oficina Delegacional BCN	Mexicali	02010003	029001	050100	519-810	0393	00	01	0020077	SILLA PARA ALTA FRENTE 60 CM, FONDO 75 CM.	09	09530007	099001	1G1000	2024M06	43	7,415.00	318,800.00
51101	Mobiliario	21864123	0000390870	19	Oficina Delegacional BCN	Mexicali	02010003	029001	050100	519-824	0504	00	01	0020078	SILLON ACOJINABLE RECLINABLE SISTEMA MECANICO	09	09530007	099001	1G1000	2024M06	93	40,473.00	3,763,989.00
51101	Mobiliario	21864124	0000390814	19	Oficina Delegacional BCN	Mexicali	02010003	029001	050100	519-855	0105	00	01	0020079	TABLERO DE CORCHO	09	09530007	099001	1G1000	2024M06	120	3,797.00	455,640.00
51101	Mobiliario	21864125	0000389542	19	Oficina Delegacional BCN	Mexicali	02010003	029001	050100	519-865	0114	00	01	0020080	TABLERO DE CORCHO DE 150 CM.	09	09530007	099001	1G1000	2024M06	1	3,440.00	3,440.00
51101	Mobiliario	21864126	0000389878	19	Oficina Delegacional BCN	Mexicali	02010003	029001	050100	519-873	0141	00	01	0020081	TARIMA	09	09530007	099001	1G1000	2024M06	23	6,741.00	155,043.00
51101	Mobiliario	21864127	0000389503	19	Oficina Delegacional BCN	Mexicali	02010003	029001	050100	519-873	0151	00	01	0020082	TARIMA	09	09530007	099001	1G1000	2024M06	2	11,306.00	22,612.00
51101	Mobiliario	21864128	0000390186	19	Oficina Delegacional BCN	Mexicali	02010003	029001	050100	517-063	0136	00	01	0020085	ANAQUEL PARA TOLLAS	09	09530007	099001	1G1000	2024M06	3	26,635.00	80,079.00

GOBIERNO DE MÉXICO | IMSS

DIRECCIÓN DE FINANZAS
Unidad de Operación Financiera
Coordinación de Presupuesto e Información Programática

Anexo 1 Equipamiento 2024

Clave de cartera SHCP : 2350GYR0027
No. solicitud de SHCP : 64016
No. de programa o proyecto PREI : 22020004
Cuenta contable PREI: 13350109
OLI No.: 030 / 0876

Nombre del programa o proyecto : Construcción del Hospital General Regional de 216 camas en el municipio de Ensenada, Baja California

cifras en pesos

Clave COG	Nombre de clave COG	ID de Transac.	ID de Solicitud	CUR	Nombre de la Unidad	PREI Millenium Presupuesto del Destino del Bien				SAI				PREI		PREI Millenium Control de Compromisos					Monto autorizado	
						Municipio/Estado	Ubicación	UI	Centro de Costo	GPO-CEN	ESP	DIF	VAR	ID de Artículo	Descripción	URG	URG Ubicación	UI	Centro de Costo	Periodo Ppto	No. de bienes	Precio Unitario con IVA	Importe Total con IVA
51101	Mobiliario	21864172	0000390147	19	Oficina Delegacional BCN	Mexicali	02010003	029001	050100	511-026	0530	00	01	0020367	ANAQUEL DOBLE PARA LIBROS Y REVISTAS, DIMENSIONES GENERALES: LARGO 90CM, ANCHO 70CM, ALTURA 200CM.	09	09530007	099001	101000	2024M06	14	26,735.00	374,290.00
51101	Mobiliario	21864173	0000391530	19	Oficina Delegacional BCN	Mexicali	02010003	029001	050100	511-076	1023	00	01	0020383	ARCHIVERO	09	09530007	099001	101000	2024M06	6	26,988.00	161,928.00
51101	Mobiliario	21864174	0000391651	19	Oficina Delegacional BCN	Mexicali	02010003	029001	050100	511-401	0054	00	01	0020401	EXHIBIDOR DE REVISTAS	09	09530007	099001	101000	2024M06	1	27,868.00	27,868.00
51101	Mobiliario	21864176	0000389841	19	Oficina Delegacional BCN	Mexicali	02010003	029001	050100	511-263	0353	00	01	0020410	MODULO ESCRITORIO AUTO SUSTENTABLE PARA 1 LUGAR: CORREDERAS (GAVETAS Y CAJONES) CON SISTEMA DE BALEROS DE PRECISIÓN, FRENTE 161 CM, FONDO 83.5 CM, ALTURA 130 CM.	09	09530007	099001	101000	2024M06	5	76,024.00	380,120.00
51101	Mobiliario	21864177	0000391545	19	Oficina Delegacional BCN	Mexicali	02010003	029001	050100	511-814	0379	00	01	0020412	SILLA APILABLE CON TAPIZ DE TELA Y ESTRUCTURA DE TRINEO	09	09530007	099001	101000	2024M06	113	5,901.00	666,813.00
51101	Mobiliario	21864178	0000391007	19	Oficina Delegacional BCN	Mexicali	02010003	029001	050100	511-836	0514	00	01	0020413	SILLON CONFORTABLE DE 2 LUGARES, TAPIZADO EN TELA LARGO 150 CM, FONDO 85 CM, ALTURA 75 CM, CAPACIDAD DE CARGA: 175 KG	09	09530007	099001	101000	2024M06	14	13,197.00	184,758.00
51101	Mobiliario	21864179	0000359852	19	Oficina Delegacional BCN	Mexicali	02010003	029001	050100	511-836	0558	00	01	0020417	SILLON GIRATORIO	09	09530007	099001	101000	2024M06	4	7,011.00	28,044.00
51101	Mobiliario	21864187	0000389871	19	Oficina Delegacional BCN	Mexicali	02010003	029001	050100	511-622	0291	00	01	0020542	MODULO EN L PARA CONSULTORIO CON LATERAL DERECHO	09	09530007	099001	101000	2024M06	1	31,897.00	31,897.00
51101	Mobiliario	21864189	0000389633	19	Oficina Delegacional BCN	Mexicali	02010003	029001	050100	511-619	1457	00	01	0020545	MESA DE APOYO LATERAL EN MDP	09	09530007	099001	101000	2024M06	10	14,635.00	146,350.00
51101	Mobiliario	21864190	0000389506	19	Oficina Delegacional BCN	Mexicali	02010003	029001	050100	511-619	1465	00	01	0020546	MESA DE USOS MULIPLES EN MDP	09	09530007	099001	101000	2024M06	37	13,641.00	504,717.00
51101	Mobiliario	21864191	0000391845	19	Oficina Delegacional BCN	Mexicali	02010003	029001	050100	511-814	0382	00	01	0020554	SILLA GIRATORIA	09	09530007	099001	101000	2024M06	343	9,609.00	3,295,887.00
51101	Mobiliario	21864192	0000389879	19	Oficina Delegacional BCN	Mexicali	02010003	029001	050100	511-814	0394	00	01	0020555	SILLA FIJA DE RESPALDO BAJO BASE DE TRINEO TAPIZADA EN TELA	09	09530007	099001	101000	2024M06	338	5,934.00	2,005,692.00
51101	Mobiliario	21864193	0000390527	19	Oficina Delegacional BCN	Mexicali	02010003	029001	050100	511-814	0405	00	01	0020556	SILLA ALTA GIRATORIA CON MECANISMO DE CONTACTO PERMANENTE Y APOYO PARA PIES	09	09530007	099001	101000	2024M06	35	10,292.00	360,220.00
51101	Mobiliario	21864194	0000389384	19	Oficina Delegacional BCN	Mexicali	02010003	029001	050100	511-619	1476	00	01	0020559	MESA CIRCULAR	09	09530007	099001	101000	2024M06	35	29,906.00	1,046,710.00
51101	Mobiliario	21864195	0000391804	19	Oficina Delegacional BCN	Mexicali	02010003	029001	050100	511-619	1483	00	01	0020561	MESA DE CENTRO EN MDP	09	09530007	099001	101000	2024M06	9	21,400.00	192,600.00

ANEXOS
DIVISION DE CONTRATOS

GOBIERNO DE MÉXICO | IMSS

DIRECCIÓN DE FINANZAS
Unidad de Operación Financiera
Coordinación de Presupuesto e Información Programática

Anexo 1 Equipamiento 2024

OLI No.: 030 / 0876

Clave de cartera SHCP : 2350GYR0027
No. solicitud de SHCP : 64016

No. de programa o proyecto PREI : 22020004
Cuenta contable PREI: 13350109

Nombre del programa o proyecto : Construcción del Hospital General Regional de 216 camas en el municipio de Ensenada, Baja California

cifras en pesos

Clave COG	Nombre de clave COG	ID de Transac.	ID de Solicitud	CUR	Nombre de la Unidad	PREI Millenium Presupuesto del Destino del Bien				SAI				PREI		PREI Milenium Control de Compromisos					Monto autorizado		
						Municipio /Estado	Ubicación	UI	Centro de Costo	GPO-GEN	ESP	DIF	VAR	ID de Artículo	Descripción	URG	URG Ubicación	UI	Centro de Costo	Periodo Pptal	No. de bienes	Precio Unitario con IVA	Importe Total con IVA
51101	Mobiliario	21864200	0000389560	191	Oficina Delegacional BCN	Mexicali	02010003	029001	050100	511-465	0024	00	01	0020587	GUARDA INFERIOR DE 120 CM	09	09530007	099001	101000	2024M06	5	23,236.00	116,180.00
51101	Mobiliario	21864201	0000391590	191	Oficina Delegacional BCN	Mexicali	02010003	029001	050100	511-465	0039	00	01	0020588	GUARDA INFERIOR DE 150 CM	09	09530007	099001	101000	2024M06	50	31,097.00	1,554,850.00
51101	Mobiliario	21864219	0000391910	191	Oficina Delegacional BCN	Mexicali	02010003	029001	050100	511-914	0421	00	01	0020673	SILLA FDA DE POLIPROPILENO	09	09530007	099001	101000	2024M06	13	7,568.00	98,384.00
51101	Mobiliario	21864182	0000391562	191	Oficina Delegacional BCN	Mexicali	02010003	029001	050100	517-825	0323	00	01	0020493	SILLA PARA COMEDOR FABRICADA EN ALUMINIO FRENTE 55 CM, FONDO 55 CM, ALTURA 80 CM, CAPACIDAD DE CARGA: 750 KG.	09	09530007	099001	101000	2024M06	292	2,257.00	659,044.00
TOTAL																					5134	3,350,563.00	72,562,854.00

DIVISION DE CONTRATOS
ANEXOS

GOBIERNO DE MÉXICO | IMSS

DIRECCIÓN DE FINANZAS
Unidad de Operación Financiera
Coordinación de Presupuesto e Información Programática

Arq. Jesús Acosta Rodríguez
Coordinador de Proyectos y Seguimiento Institucional
P r e s e n t e

Ciudad de México, a 5 de abril de 2024

Oficio de solicitud del área requirente: 09538461IG11/0280, 0318 y 0327

La División de Evaluación y Análisis Financiero dependiente de la Coordinación de Proyectos y Seguimiento Institucional, solicita la cancelación del Oficio de Liberación de Inversión (OLI) No. BMI24/005/3750 por un monto de $493,253,152.20, asimismo la emisión de un nuevo OLI por un monto de $73,434,613.00; referente al presupuesto 2024 del siguiente programa, para la adquisición de 5,041 bienes, correspondientes a la cartera señalada a continuación.

Capítulo: Equipamiento

Oficio de Liberación de Inversión 2024

No. 099001/6B3000/6B30/BMI24/ **031 / 0877**

Descripción de Cartera del Programa o Proyecto de Inversión (PPI) de la SHCP

Nombre de Cartera: Sustitución del HGR No. 25 Ignacio Zaragoza. Ciudad de México

Clave de Cartera: 2250GYR0032
No. de solicitud: 65377
Unidad Responsable: GYR
Modalidad: K

Programa presupuestario: 012
Fuente financiamiento: 4
Localización geográfica: 09 Ciudad de México

Información del HCT del IMSS

Proyecto PREI: 2136000:
Acuerdos: ACDO.AS3.HCT.121223/338.P.DF
ACDO.AS3.HCT.280916/255.P.DF

Presupuesto ejercicio 2024: 575,191,639.0
Nombre del PPI: PPI de Infraestructura

Calendario en Cartera de Inversión

Años anteriores	Ejercicio 2024	Ejercicio 2025	Ejercicio 2026	Ejercicios posteriores	Monto Total de Inversión
1,092,839,383.00	2,180,441,147.00	15,000,000.00	0.00	0.00	3,288,280,530.00

Autorización de asignación del Oficio de Liberación de Inversión (OLI) 2024

Se emite el presente OLI de conformidad a los artículos 35 y 48 de la Ley Federal de Presupuesto y Responsabilidad Hacendaria; 156 fracción II y 156 A de su Reglamento; 25 y 45 de la Ley de Adquisiciones, Arrendamientos y Servicios del Sector Público, el numeral 7.1.2.1 del Manual de Organización de la Dirección de Finanzas, numeral 7.5.11 de la Norma Presupuestaria del Instituto Mexicano del Seguro Social y al oficio circular No. 09900168B3000/6B30/0409 signado por el entonces Coordinador de Presupuesto e Información Programática en julio de 2021, lo anterior para dar inicio a las gestiones de Adquisición de Equipamiento del Programa de Inversión Física 2024.

Unidad Responsable del Gasto (URG): 09 Nivel Central
Número de bienes: 5,041
Monto original con IVA: 73,434,613.00

(setenta y tres millones cuatrocientos treinta y cuatro mil seiscientos trece pesos 00/100 m.n.)

Detalle No. OLI 005/3750 Sustituido

Por tanto, el monto señalado se ha registrado en el Sistema Financiero PREI Millenium para que la URG inicie los procesos de adquisición conforme al Anexo que se adjunta, y con base en los artículos 8 y 69 del Reglamento Interior del Instituto Mexicano del Seguro Social (IMSS) y el numeral 7.5.17 de la Norma Presupuestaria del IMSS.

Atentamente,

Clovaldi D. Bojorquez Covarrubias
El Titular

IMV/ABP/BCHP/AEG

2024 Felipe Carrillo PUERTO

ANEXOS
DIVISION DE CONTRATOS

GOBIERNO DE MÉXICO | IMSS

DIRECCIÓN DE FINANZAS
Unidad de Operación Financiera
Coordinación de Presupuesto e Información Programática

Arq. Jesús Acosta Rodríguez
Coordinador de Proyectos y Seguimiento Institucional
Presente

Ciudad de México, a 5 de abril de 2024

Oficio de solicitud del área requirente: 09538461101/0280, 0318 y 0327
La División de Evaluación y Análisis Financiero dependiente de la Coordinación de Proyectos y Seguimiento Institucional, solicita la cancelación del Oficio de Liberación de Inversión (OLI) No. BMI24/005/3750 por un monto de $493,253,152.20, asimismo la emisión de un nuevo OLI por un monto de $73,434,613.00; referente al presupuesto 2024 del siguiente programa, para la adquisición de 5,041 bienes, correspondientes a la cartera señalada a continuación.

Capítulo: Equipamiento

Oficio de Liberación de Inversión 2024

No. 09900I/6B3000/6B30/BMI24/ **031 / 0877**

Normatividad del Programa de Inversión Física

En materia de obra pública y de adquisiciones de bienes muebles e inmuebles las Unidades Responsables del Gasto se abstendrán de convocar, adjudicar o contratar obras públicas o adquisiciones, arrendamiento o servicios relacionados con las mismas, cuando no cuenten con la autorización de inversión en términos de las disposiciones aplicables.

Lo relativo a la celebración de contratos, ejecución de obras, adquisiciones de bienes muebles e inmuebles, deberá apegarse a lo dispuesto por la Ley de Adquisiciones, Arrendamientos y Servicios del Sector Público, en la Ley de Obras Públicas y Servicios Relacionados con las Mismas y demás legislación aplicable.

Cabe precisar que, de acuerdo con lo ordenado en los artículos 42 fracción II y 107 de la Ley Federal de Presupuesto y Responsabilidad Hacendaria, 42 de su Reglamento y, conforme a los "Lineamientos para el seguimiento del ejercicio de los programas y proyectos de inversión, proyectos de infraestructura productiva de largo plazo y proyectos de asociaciones público privadas, de la Administración Pública Federal" emitidos por la Unidad de Inversiones de la Secretaría de Hacienda y Crédito Público, tiene la obligatoriedad de reportar el **seguimiento de los programas y proyectos de inversión** a través de la División de Control y Seguimiento al Presupuesto de Inversión, asimismo la información presentada deberá ser congruente con lo reportado en los distintos sistemas electrónicos de dicha Secretaría, incluido el CompraNet, por lo que en caso de que no se turne la información del seguimiento del ejercicio de inversión dentro de los plazos establecidos, no se podrá solicitar el registro de cartera de nuevos programas y proyectos de inversión, ni realizar modificaciones a los ya registrados, hasta en tanto no se actualice su seguimiento.

Con copia para:
Mtro. Eliécer Moreno Peralta.- Titular de la Unidad de Operación Financiera. (SICGC)
Lic. Jessica Miranda Vega.- Coordinadora Técnica de Gestión Presupuestaria. (SICGC)
Lic. Daniel Zavala Flores .- Encargado del Despacho de la Jefatura de Servicios de Finanzas en el OOAD Norte del Distrito Federal (Ciudad de México). (/1)

(OOAD) Órgano de Operación Administrativa Desconcentrada

(SICGC) Se envía por el Sistema Institucional de Control de Gestión de Correspondencia.
(/1) Se comunica a través de la dirección electrónica establecida para el OOAD o UMAE:
http://comunidades.imss.gob.mx:106/sites/cc/df/dcsgi/default.aspx

Obten el anexo del OLI en formato Excel en:
https://imssmx.sharepoint.com/:x:/s/OLIAnexoBMI2024/EaqZe8rVl8REo-5FIPyd00kBunIL2RsWJ7X8KVyY_TzHxQ?e=AY2oOi

O bien

Volante No. 2024000051, 0056 y 1339

ANEXO
DIVISIÓN DE CONTRATOS

GOBIERNO DE MÉXICO | IMSS

DIRECCIÓN DE FINANZAS
Unidad de Operación Financiera
Coordinación de Presupuesto e Información Programática

Anexo 1 Equipamiento 2024

Clave de cartera SHCP : 2250GYR0032
No. solicitud de SHCP : 65377
No. de programa o proyecto PREI : 21360003
Cuenta contable PREI: 13350109
OLI No.: 031 / 0877

Nombre del programa o proyecto : Sustitución del HGR No. 25 Ignacio Zaragoza, Ciudad de México

cifras en pesos

Clave COG	Nombre de clave COG	ID de Transac.	ID de Solicitud	CUR	Nombre de la Unidad	PREI Millenium Presupuesto del Destino del Bien				SAI				PREI		PREI Millenium Control de Compromisos						Monto autorizado	
						Municipio/Estado	Ubicación	UI	Centro de Costo	GPO-GEN	ESP	Dif	VAR	ID de Artículo	Descripción	URG	URG Ubicación	UI	Centro de Costo	Periodo Pptal	No. de bienes	Precio Unitario con IVA	Importe Total con IVA
53101	Equipo médico y de laboratorio	21863394	0000391661	23I	H Gral Regional 25	1331	36200001	360501	200200	519-279	0022	00	01	0020059	DESPACHADOR DE MEDICAMENTOS	09	09530007	099001	1G1000	2024M06	5	42,744.00	213,720.00
53101	Equipo médico y de laboratorio	21863420	0000391561	23I	H Gral Regional 25	1331	36200001	360501	200200	517-609	5467	00	01	0020096	MESA DE 180 CM CON RESPALDO Y FREGADERO DERECHO.	09	09530007	099001	1G1000	2024M06	1	82,186.00	82,186.00
53101	Equipo médico y de laboratorio	21863424	0000390520	23I	H Gral Regional 25	1331	36200001	360501	200200	517-609	5549	00	01	0020104	MESA DE 180 CM CON RESPALDO Y DOBLE FREGADERO CENTRAL.	09	09530007	099001	1G1000	2024M06	2	51,335.00	102,670.00
53101	Equipo médico y de laboratorio	21863425	0000390820	23I	H Gral Regional 25	1331	36200001	360501	200200	517-609	5550	00	01	0020105	MESA ELECTRICA CALIENTE MOVIL (2 CHAROLAS) CALIBRE 12	09	09530007	099001	1G1000	2024M06	3	43,266.00	129,798.00
53101	Equipo médico y de laboratorio	21863426	0000390824	23I	H Gral Regional 25	1331	36200001	360501	200200	517-609	5567	00	01	0020106	MESA ELECTRICA CALIENTE MOVIL (3 CHAROLAS) CALIBRE 12	09	09530007	099001	1G1000	2024M06	1	50,187.00	50,187.00
53101	Equipo médico y de laboratorio	21863429	0000391197	23I	H Gral Regional 25	1331	36200001	360501	200200	517-609	5613	00	01	0020111	MESA LISA DE 120 CM CON RESPALDO Y ENTREPAÑO.	09	09530007	099001	1G1000	2024M06	16	22,676.00	362,816.00
53101	Equipo médico y de laboratorio	21863430	0000391857	23I	H Gral Regional 25	1331	36200001	360501	200200	517-609	5625	00	01	0020112	MESA LISA DE 150 CM CON RESPALDO Y ENTREPAÑO.	09	09530007	099001	1G1000	2024M06	4	27,587.00	110,348.00
53101	Equipo médico y de laboratorio	21863431	0000391640	23I	H Gral Regional 25	1331	36200001	360501	200200	517-609	5647	00	01	0020114	MESA LISA PARA RECIBO DE LOZA CON ESCURRIDERO DERECHO	09	09530007	099001	1G1000	2024M06	2	33,021.00	66,042.00
53101	Equipo médico y de laboratorio	21863432	0000391885	23I	H Gral Regional 25	1331	36200001	360501	200200	517-609	5683	00	01	0020117	MESA PARA TAJO DE 150 CM CANAL PERIMETRAL Y REFUERZOS TRANSVERSALES PARA MONTAJE DE LA CUBIERTA	09	09530007	099001	1G1000	2024M06	1	29,097.00	29,097.00
53101	Equipo médico y de laboratorio	21863433	0000391870	23I	H Gral Regional 25	1331	36200001	360501	200200	517-609	5695	00	01	0020118	MESA DE 230 CM PARA LAVADO DE BIBERONES CON TRIPLE FREGADERO CENTRAL	09	09530007	099001	1G1000	2024M06	1	45,075.00	45,075.00
53101	Equipo médico y de laboratorio	21863442	0000390176	23I	H Gral Regional 25	1331	36200001	360501	200200	517-609	5742	00	01	0020430	MESA CON FREGADERO DERECHO	09	09530007	099001	1G1000	2024M06	5	23,258.00	116,290.00
53101	Equipo médico y de laboratorio	21863443	0000389632	23I	H Gral Regional 25	1331	36200001	360501	200200	517-609	6216	00	01	0020477	MESA DE 230 CM CON FREGADERO CENTRAL DIMENSIONES GENERALES: FRENTE 230 CM, ANCHO 70 CM, ALTURA 90 CM.	09	09530007	099001	1G1000	2024M06	4	49,056.00	196,224.00
51901	Equipo de administración	21863346	0000390003	23I	H Gral Regional 25	1331	36200001	360501	200200	519-695	1097	01	01	0019708	PIZARRON	09	09530007	099001	1G1000	2024M06	18	4,826.00	86,868.00
51901	Equipo de administración	21863456	0000389567	23I	H Gral Regional 25	1331	36200001	360501	200200	519-196	0194	00	01	0020583	CASILLERO	09	09530007	099001	1G1000	2024M06	576	17,989.00	10,349,425.00
51901	Equipo de administración	21863457	0000391917	23I	H Gral Regional 25	1331	36200001	360501	200200	519-650	5515	00	01	0020586	MESA RECTANGULAR PARA COMPUTADORA	09	09530007	099001	1G1000	2024M06	1	9,826.00	9,826.00
51901	Equipo de administración	21863360	0000389967	23I	H Gral Regional 25	1331	36200001	360501	200200	511-109	0345	00	01	0019980	BANCO ALTO	09	09530007	099001	1G1000	2024M06	19	4,066.00	77,254.00
51901	Equipo de administración	21863361	0000390642	23I	H Gral Regional 25	1331	36200001	360501	200200	511-170	0113	00	01	0019951	CARRETILLA PORTABULTOS	09	09530007	099001	1G1000	2024M06	7	7,795.00	54,565.00
51901	Equipo de administración	21863362	0000390328	23I	H Gral Regional 25	1331	36200001	360501	200200	511-268	0262	00	01	0019964	CREDENZA	09	09530007	099001	1G1000	2024M06	38	20,700.00	786,600.00
51901	Equipo de administración	21863363	0000390331	23I	H Gral Regional 25	1331	36200001	360501	200200	511-339	1275	00	01	0019989	ESCRITORIO MODULAR	09	09530007	099001	1G1000	2024M06	50	27,514.00	1,375,700.00
51901	Equipo de administración	21863364	0000391555	23I	H Gral Regional 25	1331	36200001	360501	200200	511-339	1283	00	01	0019990	ESCRITORIO MODULAR	09	09530007	099001	1G1000	2024M06	87	25,288.00	2,200,056.00
51901	Equipo de administración	21863365	0000391020	23I	H Gral Regional 25	1331	36200001	360501	200200	511-339	1285	00	01	0019991	ESCRITORIO MODULAR	09	09530007	099001	1G1000	2024M06	1	21,299.00	21,299.00

DIVISIÓN DE CONTRATOS

DIRECCIÓN DE FINANZAS
Unidad de Operación Financiera
Coordinación de Presupuesto e Información Programática

GOBIERNO DE MÉXICO | IMSS

OLI No.: 031 / 0877

Anexo 1 Equipamiento 2024

Clave de cartera SHCP : 2250GYR0032
No. solicitud de SHCP : 65377
No. de programa o proyecto PREI : 21360003
Cuenta contable PREI: 13350109

Nombre del programa o proyecto : Sustitución del HGR No. 25 Ignacio Zaragoza. Ciudad de México

cifras en pesos

Clave COG	Nombre de clave COG	ID de Transac.	ID de Solicitud	CUR	Nombre de la Unidad	PREI Millenium Presupuesto del Destino del Bien				SAI				PREI		PREI Millenium Control de Compromisos					Monto autorizado		
						Municipio/Estado	Ubicación	UI	Centro de Costo	GPO-GEN	ESP	DIF	VAR	ID de Artículo	Descripción	URG	URG Ubicación	UI	Centro de Costo	Periodo Ppto	No. de bienes	Precio Unitario con IVA	Importe Total con IVA
51901	Equipo de administración	21863366	0000391374	23J	H Gral Regional 25	1331	36200001	360501	200200	511-339	1304	00	01	00019992	ESCRITORIO MODULAR	09	09530007	099001	1G1000	2024M06	33	29,215.00	964,035.00
51901	Equipo de administración	21863367	0000391670	23J	H Gral Regional 25	1331	36200001	360501	200200	511-339	1313	00	01	00019993	ESCRITORIO MODULAR	09	09530007	099001	1G1000	2024M06	5	17,318.00	86,590.00
51901	Equipo de administración	21863368	0000391655	23J	H Gral Regional 25	1331	36200001	360501	200200	511-451	0201	00	01	00019996	GABINETE UNIVERSAL	09	09530007	099001	1G1000	2024M06	15	20,102.00	301,530.00
51901	Equipo de administración	21863374	0000389991	23J	H Gral Regional 25	1331	36200001	360501	200200	511-790	0227	00	01	00020056	PORTAROTAFOLIO CON PIZARRON	09	09530007	099001	1G1000	2024M06	8	8,529.00	68,232.00
51901	Equipo de administración	21863395	0000391352	23J	H Gral Regional 25	1331	36200001	360501	200200	519-315	0059	00	01	00020060	ESCALERA	09	09530007	099001	1G1000	2024M06	36	6,587.00	237,132.00
51901	Equipo de administración	21863396	0000392034	23J	H Gral Regional 25	1331	36200001	360501	200200	519-630	5401	00	01	00020062	MESA DE TRABAJO	09	09530007	099001	1G1000	2024M06	10	19,267.00	192,670.00
51901	Equipo de administración	21863397	0000390337	23J	H Gral Regional 25	1331	36200001	360501	200200	519-630	5427	00	01	00020064	MESA INFANTIL PARA PREESCOLAR	09	09530007	099001	1G1000	2024M06	1	10,161.00	10,161.00
51901	Equipo de administración	21863401	0000391109	23J	H Gral Regional 25	1331	36200001	360501	200200	519-695	1974	00	01	00020069	PIZARRON	09	09530007	099001	1G1000	2024M06	8	2,140.00	17,120.00
51901	Equipo de administración	21863402	0000391209	23J	H Gral Regional 25	1331	36200001	360501	200200	519-695	1967	00	01	00020070	PIZARRON	09	09530007	099001	1G1000	2024M06	27	6,172.00	166,644.00
51901	Equipo de administración	21863403	0000391968	23J	H Gral Regional 25	1331	36200001	360501	200200	519-695	2004	00	01	00020072	PIZARRON	09	09530007	099001	1G1000	2024M06	80	8,814.00	705,120.00
51901	Equipo de administración	21863404	0000390172	23J	H Gral Regional 25	1331	36200001	360501	200200	519-695	2013	00	01	00020075	PIZARRON	09	09530007	099001	1G1000	2024M06	5	9,439.00	47,195.00
51901	Equipo de administración	21863405	0000389865	23J	H Gral Regional 25	1331	36200001	360501	200200	519-810	0381	00	01	00020076	SILLA TIPO BOUNCER	09	09530007	099001	1G1000	2024M06	6	17,679.00	106,074.00
51901	Equipo de administración	21863412	0000390497	23J	H Gral Regional 25	1331	36200001	360501	200200	517-015	0081	00	01	00020084	ALACENA	09	09530007	099001	1G1000	2024M06	37	9,223.00	341,251.00
51901	Equipo de administración	21863414	0000389837	23J	H Gral Regional 25	1331	36200001	360501	200200	517-256	0204	00	01	00020087	CARRO PARA CHAROLAS EN AUTOSERVICIO	09	09530007	099001	1G1000	2024M06	2	28,685.00	57,370.00
51901	Equipo de administración	21863415	0000390843	23J	H Gral Regional 25	1331	36200001	360501	200200	517-256	0213	00	01	00020088	CARRO TRANSPORTADOR DE CHAROLAS PARA ALIMENTOS LARGO 135 CM, ANCHO 60 CM	09	09530007	099001	1G1000	2024M06	3	39,618.00	118,854.00
51901	Equipo de administración	21863416	0000390169	23J	H Gral Regional 25	1331	36200001	360501	200200	517-256	0226	00	01	00020089	CARRO TRANSPORTADOR DE OLLAS	09	09530007	099001	1G1000	2024M06	2	17,069.00	34,138.00
51901	Equipo de administración	21863417	0000390850	23J	H Gral Regional 25	1331	36200001	360501	200200	517-270	0125	00	01	00020093	COCINETA CON PARRILLA ELECTRICA DERECHA Y FREGADERO IZQUIERDO	09	09530007	099001	1G1000	2024M06	1	44,312.00	44,312.00
51901	Equipo de administración	21863418	0000390173	23J	H Gral Regional 25	1331	36200001	360501	200200	517-272	0022	00	01	00020095	COLGADOR PARA UTENSILIOS DE COCINA	09	09530007	099001	1G1000	2024M06	1	11,314.00	11,314.00
51901	Equipo de administración	21863419	0000389530	23J	H Gral Regional 25	1331	36200001	360501	200200	517-301	0116	00	01	00020099	DEPOSITO DE PAN	09	09530007	099001	1G1000	2024M06	1	25,946.00	25,946.00
51901	Equipo de administración	21863421	0000391563	23J	H Gral Regional 25	1331	36200001	360501	200200	517-609	5497	00	01	00020100	MESA CALIENTE DE 160 CM	09	09530007	099001	1G1000	2024M06	1	56,923.00	56,923.00
51901	Equipo de administración	21863422	0000390871	23J	H Gral Regional 25	1331	36200001	360501	200200	517-609	5506	00	01	00020103	MESA DE 300 CM CON DOBLE FREGADERO CENTRAL	09	09530007	099001	1G1000	2024M06	1	63,218.00	63,218.00
51901	Equipo de administración	21863423	0000389539	23J	H Gral Regional 25	1331	36200001	360501	200200	517-609	5537	00	01	00020107	MESA DE 120 CM CON RESPALDO Y FREGADERO IZQUIERDO	09	09530007	099001	1G1000	2024M06	1	22,395.00	22,395.00
51901	Equipo de administración	21863427	0000390153	23J	H Gral Regional 25	1331	36200001	360501	200200	517-609	5572	00	01	00020109	MESA FRIA A HIELO MOVIL (3 CHAROLAS)	09	09530007	099001	1G1000	2024M06	3	41,846.00	111,538.00
51901	Equipo de administración	21863428	0000391848	23J	H Gral Regional 25	1331	36200001	360501	200200	517-609	5597	00	01	00020155	MESA FRIA PARA BARRA DE AUTO SERVICIO (4 CHAROLAS)	09	09530007	099001	1G1000	2024M06	1	50,319.00	50,319.00
51901	Equipo de administración	21863445	0000390397	23J	H Gral Regional 25	1331	36200001	360501	200200	511-339	1406	00	01	00020543	ESCRITORIO MODULAR	09	09530007	099001	1G1000	2024M06	1	49,515.00	49,515.00
51901	Equipo de administración	21863460	0000389900	23J	H Gral Regional 25	1331	36200001	360501	200200	511-339	1422	00	01	00020992	ESCRITORIO RECTANGULAR DE 150 CM	09	09530007	099001	1G1000	2024M06	92	20,213.00	1,859,796.00

GOBIERNO DE MÉXICO | IMSS

DIRECCIÓN DE FINANZAS
Unidad de Operación Financiera
Coordinación de Presupuesto e Información Programática

Anexo 1 Equipamiento 2024

Clave de cartera SHCP : 2250GYR0032
No. solicitud de SHCP : 65377
No. de programa o proyecto PREI : 21360003
Cuenta contable PREI: 13350109
OLI No.: 031 / 0877

Nombre del programa o proyecto : Sustitución del HGR No. 25 Ignacio Zaragoza. Ciudad de México

cifras en pesos

Clave COG	Nombre de clave COG	ID de Transac.	ID de Solicitud	CUR	Nombre de la Unidad	PREI Millenium Presupuesto del Destino del Bien				SAI				PREI		PREI Millenium Control de Compromisos					Monto autorizado		
						Municipio /Estado	Ubicación	UI	Centro de Costo	GPO-CEN	ESP	DIF	VAR	ID de Artículo	Descripción	URG	URG Ubicación	UI	Centro de Costo	Periodo Pptal	No. de bienes	Precio Unitario con IVA	Importe Total con IVA
51901	Equipo de administración	21863461	0000391259	23I	H Gral Regional 25	1331	36200001	360501	200200	511-339	1437	00	01	0020593	ESCRITORIO RECTANGULAR DE 180 CM	09	09530007	099001	1G1000	2024M06	2	13,195.00	92,365.00
51901	Equipo de administración	21863334	0000389819	23I	H Gral Regional 25	1331	36200001	360501	200200	519-051	0262	02	01	0000161	ATRIL	09	09530007	099001	1G1000	2024M06	1	20,458.00	20,458.00
51901	Equipo de administración	21863336	0000390455	23I	H Gral Regional 25	1331	36200001	360501	200200	517-609	0784	01	01	0016857	MESA PARA COMEDOR	09	09530007	099001	1G1000	2024M06	73	13,325.00	972,725.00
51901	Equipo de administración	21863337	0000389783	23I	H Gral Regional 25	1331	36200001	360501	200200	517-609	0495	01	01	0016972	MESA DE 270 CM. CON RESPALDO, ESCURRIDERO Y DOBLE FREGADERO IZQUIERDO	09	09530007	099001	1G1000	2024M06	2	47,046.00	94,092.00
51901	Equipo de administración	21863349	0000391369	23I	H Gral Regional 25	1331	36200001	360501	200200	517-609	0255	01	01	0015744	MESA DE 230 CM CON RESPALDO Y DOBLE FREGADERO CENTRAL PARA OLLAS, DESCRIPCION TECNICA	09	09530007	099001	1G1000	2024M06	1	40,357.00	40,357.00
51901	Equipo de administración	21863350	0000391025	23I	H Gral Regional 25	1331	36200001	360501	200200	517-609	0727	01	01	0019765	MESA DE 210 CM CON RESPALDO Y DOBLE FREGADERO IZQUIERDO	09	09530007	099001	1G1000	2024M06	1	42,266.00	42,266.00
51101	Mobiliario	21863453	0000391247	23I	H Gral Regional 25	1331	36200001	360501	200200	519-824	0513	00	01	0020567	SILLON RECLINABLE CONFORTABLE TAPIZADO EN TELA	09	09530007	099001	1G1000	2024M06	10	17,555.00	175,550.00
51101	Mobiliario	21863454	0000391908	23I	H Gral Regional 25	1331	36200001	360501	200200	519-824	0526	00	01	0020568	SILLON FIJO	09	09530007	099001	1G1000	2024M06	19	13,583.00	258,077.00
51101	Mobiliario	21863455	0000389555	23I	H Gral Regional 25	1331	36200001	360501	200200	519-033	0071	00	01	0020580	APARCADOR DE BICICLETAS EN ESPIRAL	09	09530007	099001	1G1000	2024M06	3	43,338.00	130,014.00
51101	Mobiliario	21863462	0000390539	23I	H Gral Regional 25	1331	36200001	360501	200200	519-810	0413	00	01	0020633	SILLA ALTA INFANTIL DE POLIPROPILENO	09	09530007	099001	1G1000	2024M06	6	25,427.00	152,562.00
51101	Mobiliario	21863346	0000390327	23I	H Gral Regional 25	1331	36200001	360501	200200	511-076	0898	02	01	0018554	ARCHIVERO	09	09530007	099001	1G1000	2024M06	1	24,929.00	24,929.00
51101	Mobiliario	21863347	0000389029	23I	H Gral Regional 25	1331	36200001	360501	200200	511-622	0182	00	01	0019698	MODULO DE ATENCION Y ORIENTACION AL DERECHOHABIENTE	09	09530007	099001	1G1000	2024M06	1	273,265.00	273,265.00
51101	Mobiliario	21863391	0000390614	23I	H Gral Regional 25	1331	36200001	360501	200200	511-622	0194	00	01	0019699	MODULO DE ATENCION	09	09530007	099001	1G1000	2024M06	1	280,530.00	280,530.00
51101	Mobiliario	21863352	0000390963	23I	H Gral Regional 25	1331	36200001	360501	200200	511-076	0952	00	01	0019966	ARCHIVERO	09	09530007	099001	1G1000	2024M06	22	19,940.00	438,680.00
51101	Mobiliario	21863353	0000390286	23I	H Gral Regional 25	1331	36200001	360501	200200	511-076	0966	00	01	0019969	ARCHIVERO	09	09530007	099001	1G1000	2024M06	2	29,974.00	59,948.00
51101	Mobiliario	21863354	0000391958	23I	H Gral Regional 25	1331	36200001	360501	200200	511-076	0975	00	01	0019970	ARCHIVERO	09	09530007	099001	1G1000	2024M06	7	16,127.00	112,889.00
51101	Mobiliario	21863355	0000391665	23I	H Gral Regional 25	1331	36200001	360501	200200	511-076	0989	00	01	0019971	ARCHIVERO	09	09530007	099001	1G1000	2024M06	102	28,209.00	2,877,318.00
51101	Mobiliario	21863356	0000390827	23I	H Gral Regional 25	1331	36200001	360501	200200	511-076	1007	00	01	0019973	ARCHIVERO	09	09530007	099001	1G1000	2024M06	10	19,079.00	190,790.00
51101	Mobiliario	21863357	0000391098	23I	H Gral Regional 25	1331	36200001	360501	200200	511-076	1016	00	01	0019974	ARCHIVERO	09	09530007	099001	1G1000	2024M06	1	13,360.00	13,360.00
51101	Mobiliario	21863358	0000390311	23I	H Gral Regional 25	1331	36200001	360501	200200	511-026	0501	00	01	0019977	ANAQUEL FIJO	09	09530007	099001	1G1000	2024M06	201	29,308.00	5,890,908.00
51101	Mobiliario	21863359	0000392011	23I	H Gral Regional 25	1331	36200001	360501	200200	511-026	0517	00	01	0019978	ANAQUEL FIJO	09	09530007	099001	1G1000	2024M06	13	34,910.00	453,830.00
51101	Mobiliario	21863360	0000390290	23I	H Gral Regional 25	1331	36200001	360501	200200	511-026	0527	00	01	0019979	ANAQUEL PARA LIBROS Y REVISTAS FRENTE 90 CM	09	09530007	099001	1G1000	2024M06	4	41,541.00	166,164.00
51101	Mobiliario	21863370	0000390672	23I	H Gral Regional 25	1331	36200001	360501	200200	511-619	1345	00	01	0019999	MESA DE APOYO PARA TELEFONOS FABRICADA EN MDF FRENTE 45 CM	09	09530007	099001	1G1000	2024M06	15	5,039.00	75,585.00
							36200001	360501	200200	511-619	1363	00	01	0020001	MESA ESQUINERA FABRICADA EN MDF FRENTE 50CM	09	09530007	099001	1G1000	2024M06	13	8,329.00	108,277.00

ANEXOS
DIVISIÓN DE CONTRATOS

GOBIERNO DE MÉXICO | IMSS

OLI No.: 031 / 0877

Anexo 1 Equipamiento 2024

Clave de cartera SHCP : 2250GYR0032 | No. de programa o proyecto PREI : 21360003
No. solicitud de SHCP : 65377 | Cuenta contable PREI: 13350109

Nombre del programa o proyecto : Sustitución del HGR No. 25 Ignacio Zaragoza, Ciudad de México

cifras en pesos

Clave COG	Nombre de clave COG	ID de Transac.	ID de Solicitud	CUR	Nombre de la Unidad	PREI Millenium Presupuesto del Destino del Bien				SAI				PREI		PREI Millenium Control de Compromisos					Monto autorizado		
						Municipio /Estado	Ubicación	UI	Centro de Costo	GPO-GEN	ESP	DIF	VAR	ID de Artículo	Descripción	URO	URO Ubicación	UI	Centro de Costo	Periodo Pptal	No. de bienes	Precio Unitario con IVA	Importe Total con IVA
51101	Mobiliario	21863371	0000389640	23	H Gral Regional 25	1331	36200001	360501	200200	511-619	1378	00	01	0020007	MESA RECTANGULAR DE JUNTAS PARA 10 PERSONAS	09	09530007	099001	1G1000	2024M06	5	37,283.00	186,415.00
51101	Mobiliario	21863372	0000389645	23	H Gral Regional 25	1331	36200001	360501	200200	511-619	1381	00	01	0020003	MESA PARA SALA DE USOS MULTIPLES	09	09530007	099001	1G1000	2024M06	27	14,900.00	402,300.00
51101	Mobiliario	21863373	0000389305	23	H Gral Regional 25	1331	36200001	360501	200200	511-622	0228	00	01	0020005	MODULO ESCRITORIO AUTOSUSTENTABLE PARA DOS LUGARES	09	09530007	099001	1G1000	2024M06	1	59,982.00	59,982.00
51101	Mobiliario	21863375	0000391675	23	H Gral Regional 25	1331	36200001	360501	200200	511-614	0364	00	01	0020009	SILLA GIRATORIA	09	09530007	099001	1G1000	2024M06	91	8,338.00	758,758.00
51101	Mobiliario	21863376	0000392014	23	H Gral Regional 25	1331	36200001	360501	200200	511-836	0468	00	01	0020010	SILLON CONFORTABLE DE 1 LUGAR	09	09530007	099001	1G1000	2024M06	61	12,932.00	788,852.00
51101	Mobiliario	21863377	0000391348	23	H Gral Regional 25	1331	36200001	360501	200200	511-836	0466	00	01	0020001	SILLON CONFORTABLE DE 3 LUGARES	09	09530007	099001	1G1000	2024M06	17	23,303.00	396,151.00
51101	Mobiliario	21863378	0000390644	23	H Gral Regional 25	1331	36200001	360501	200200	511-836	0471	00	01	0020002	SILLON FIJO DE RESPALDO ALTO BASE DE TRINEO.	09	09530007	099001	1G1000	2024M06	576	7,935.00	4,570,560.00
51101	Mobiliario	21863379	0000389393	23	H Gral Regional 25	1331	36200001	360501	200200	511-836	0484	00	01	0020013	SILLON FIJO	09	09530007	099001	1G1000	2024M06	389	9,578.00	3,725,842.00
51101	Mobiliario	21863380	0000390001	23	H Gral Regional 25	1331	36200001	360501	200200	511-836	0496	00	01	0020014	SILLA GIRATORIA	09	09530007	099001	1G1000	2024M06	14	11,648.00	163,072.00
51101	Mobiliario	21863391	0000391017	23	H Gral Regional 25	1331	36200001	360501	200200	511-836	0505	00	01	0020015	SILLON GIRATORIO	08	08530007	099001	1G1000	2024M06	145	10,789.00	1,564,405.00
51101	Mobiliario	21863382	0000391022	23	H Gral Regional 25	1331	36200001	360501	200200	511-883	0529	00	01	0020017	TARJETERO DOBLE PARA TARJETAS DE 7.62 X 12.70 CM	09	09530007	099001	1G1000	2024M06	1	7,103.00	7,103.00
51101	Mobiliario	21863383	0000391311	23	H Gral Regional 25	1331	36200001	360501	200200	511-883	0556	00	01	0020020	TARJETERO SENCILLO PARA TARJETAS DE 7.62 X 12.70 CM	09	09530007	099001	1G1000	2024M06	5	3,606.00	18,030.00
51101	Mobiliario	21863384	0000391659	23	H Gral Regional 25	1331	36200001	360501	200200	511-883	0579	00	01	0020022	TARJETERO TRIPLE DE 10 CAVETAS PARA TARJETAS DE 7.62 X 12.70 CM.	09	09530007	099001	1G1000	2024M06	2	20,322.00	40,644.00
51101	Mobiliario	21863385	0000390287	23	H Gral Regional 25	1331	36200001	360501	200200	519-104	0539	00	01	0020040	BANCA EN RECADERA	09	09530007	099001	1G1000	2024M06	56	7,186.00	402,416.00
51101	Mobiliario	21863386	0000389566	23	H Gral Regional 25	1331	36200001	360501	200200	519-104	0541	00	01	0020049	BANCA EN TANDEM	06	06530007	099001	1G1000	2024M06	161	21,174.00	3,400,964.00
51101	Mobiliario	21863387	0000391992	23	H Gral Regional 25	1331	36200001	360501	200200	519-104	0551	00	01	0020050	BANCA EN TANDEM	09	09530007	099001	1G1000	2024M06	102	25,794.00	2,426,988.00
51101	Mobiliario	21863388	0000389642	23	H Gral Regional 25	1331	36200001	360501	200200	519-104	0569	00	01	0020051	BANCA VESTIDOR PARA BAÑOS CAPACIDAD DE CARGA 150 KG	09	09530007	099001	1G1000	2024M06	46	7,316.00	336,536.00
51101	Mobiliario	21863389	0000389981	23	H Gral Regional 25	1331	36200001	360501	200200	519-104	0574	00	01	0020052	BANCA VESTIDOR PARA CONSULTORIO	09	09530007	099001	1G1000	2024M06	46	7,863.00	361,698.00
51101	Mobiliario	21863390	0000390632	23	H Gral Regional 25	1331	36200001	360501	200200	519-146	0542	00	01	0020054	BUTACA PARA AUDITORIO LARGO 54 CM, ANCHO 66 CM, ALTURA VARIABLE 83 CM	09	09530007	099001	1G1000	2024M06	150	7,647.00	1,147,050.00
51101	Mobiliario	21863391	0000390659	23	H Gral Regional 25	1331	36200001	360501	200200	519-160	0357	00	01	0020055	CARRO DE ASEO	09	09530007	099001	1G1000	2024M06	37	5,656.00	209,272.00
51101	Mobiliario	21863392	0000391675	23	H Gral Regional 25	1331	36200001	360501	200200	519-160	0365	00	01	0020056	CARRO TRANSPORTADOR DE BIBERONES	09	09530007	099001	1G1000	2024M06	3	21,785.00	65,355.00
51101	Mobiliario	21863393	0000391679	23	H Gral Regional 25	1331	36200001	360501	200200	519-160	0376	00	01	0020057	CARRO TRANSPORTADOR DE ROPA HUMEDA ACABADOS ACERO INOXIDABLE	09	09530007	099001	1G1000	2024M06	3	33,616.00	100,848.00
51101	Mobiliario	21863394	0000391024	23	H Gral Regional 25	1331	36200001	360501	200200	519-630	5432	00	01	0020065	MESA LISA DE 180 CM PARA DOBLAR ROPA	09	09530007	099001	1G1000	2024M06	1	23,411.00	23,411.00
51101	Mobiliario	21863395	0000391312	23	H Gral Regional 25	1331	36200001	360501	200200	519-630	5434	00	01	0020067	MESA PARA COMPUTADORA	09	09530007	099001	1G1000	2024M06	4	11,055.00	44,220.00

SOLICITADO VIA SAI/SIAP

GOBIERNO DE MÉXICO | IMSS

DIRECCIÓN DE FINANZAS
Unidad de Operación Financiera
Coordinación de Presupuesto e Información Programática

Anexo 1 Equipamiento 2024

Clave de cartera SHCP: 2250GYR0032
No. solicitud de SHCP: 65377
No. de programa o proyecto PREI: 21360003
Cuenta contable PREI: 13350109
OLI No.: 031 / 0877

Nombre del programa o proyecto: Sustitución del HGR No. 25 Ignacio Zaragoza. Ciudad de México

cifras en pesos

Clave COG	Nombre de clave COG	ID de Transac.	ID de Solicitud	CUR	Nombre de la Unidad	PREI Millenium Presupuesto del Destino del Bien				SAI				PREI		PREI Millenium Control de Compromisos						Monto autorizado	
						Municipio /Estado	Ubicación	UI	Centro de Costo	OPD-GEN	ESP	DIF	VAR	ID de Artículo	Descripción	URG	URG Ubicación	UI	Centro de Costo	Periodo Pistal	No. de bienes	Precio Unitario con IVA	Importe Total con IVA
51101	Mobiliario	21863400	0000391087	23	H Gral Regional 25	1331	36200001	360501	200200	519-630	5462	00	01	0020068	MESA PARA DIBUJO (RESTIRADOR) 150 CM	09	09530007	099001	101000	2024M06	2	7,871.00	15,742.00
51101	Mobiliario	21863406	0000391226	23	H Gral Regional 25	1331	36200001	360501	200200	519-810	0393	00	01	0020077	SILLA PARA AULA FRENTE 60 CM, FONDO 75 CM	09	09530007	099001	101000	2024M06	40	7,415.00	296,600.00
51101	Mobiliario	21863407	0000369538	23	H Gral Regional 25	1331	36200001	360501	200200	519-824	0504	00	01	0020078	SILLON ACOJINABLE RECLINABLE SISTEMA MECANICO.	09	09530007	099001	101000	2024M06	84	40,473.00	3,399,732.00
51101	Mobiliario	21863408	0000391235	23	H Gral Regional 25	1331	36200001	360501	200200	519-865	0105	00	01	0020079	TABLERO DE CORCHO	09	09530007	099001	101000	2024M06	105	3,797.00	398,685.00
51101	Mobiliario	21863409	0000390890	23	H Gral Regional 25	1331	36200001	360501	200200	519-865	0114	00	01	0020080	TABLERO DE CORCHO DE 150 CM.	09	09530007	099001	101000	2024M06	1	3,440.00	3,440.00
51101	Mobiliario	21863410	0000389972	23	H Gral Regional 25	1331	36200001	360501	200200	519-873	0141	00	01	0020081	TARIMA	09	09530007	099001	101000	2024M06	23	6,741.00	155,043.00
51101	Mobiliario	21863411	0000391525	23	H Gral Regional 25	1331	36200001	360501	200200	519-873	0151	00	01	0020082	TARIMA	09	09530007	099001	101000	2024M06	2	11,306.00	22,612.00
51101	Mobiliario	21863413	0000390490	23	H Gral Regional 25	1331	36200001	360501	200200	517-063	0135	00	01	0020085	ANAQUEL PARA OLLAS	09	09530007	099001	101000	2024M06	3	26,693.00	80,079.00
51101	Mobiliario	21863436	0000389932	23	H Gral Regional 25	1331	36200001	360501	200200	511-026	0532	00	01	0020387	ANAQUEL COBLE PARA LIBROS Y REVISTAS. DIMENSIONES GENERALES: LARGO 90CM, ANCHO 70CM, ALTURA 200CM.	09	09530007	099001	101000	2024M06	12	26,735.00	320,820.00
51101	Mobiliario	21863437	0000391850	23	H Gral Regional 25	1331	36200001	360501	200200	511-076	1023	00	01	0020388	ARCHIVERO	09	09530007	099001	101000	2024M06	12	26,988.00	323,856.00
51101	Mobiliario	21863438	0000390845	23	H Gral Regional 25	1331	36200001	360501	200200	511-263	0353	00	01	0020410	MODULO ESCRITORIO AUTO SUSTENTABLE PARA 1 LUGAR, CORREDERAS (GAVETAS Y CAJONES) CON SISTEMA DE BALEROS DE PRECISION. FRENTE 161 CM, FONDO 83.5 CM, ALTURA 130 CM.	09	09530007	099001	101000	2024M06	11	76,024.00	836,264.00
51101	Mobiliario	21863439	0000390502	23	H Gral Regional 25	1331	36200001	360501	200200	511-814	0379	00	01	0020412	SILLA APILABLE CON TAPIZ DE TELA Y ESTRUCTURA DE TRINEO	09	09530007	099001	101000	2024M06	53	5,901.00	312,753.00
51101	Mobiliario	21863440	0000391867	23	H Gral Regional 25	1331	36200001	360501	200200	511-836	0514	00	01	0020413	SILLON CONFORTABLE DE 2 LUGARES, TAPIZADO EN TELA LARGO 150 CM, FONDO 85 CM, ALTURA 75 CM, CAPACIDAD DE CARGA 175 KG	09	09530007	099001	101000	2024M06	14	13,197.00	184,758.00
51101	Mobiliario	21863441	0000390175	23	H Gral Regional 25	1331	36200001	360501	200200	511-836	0559	00	01	0020417	SILLON GIRATORIO	09	09530007	099001	101000	2024M06	6	7,011.00	42,066.00
51101	Mobiliario	21863446	0000390819	23	H Gral Regional 25	1331	36200001	360501	200200	511-619	1457	00	01	0020545	MESA DE APOYO LATERAL EN MDP	09	09530007	099001	101000	2024M06	9	14,635.00	131,715.00
51101	Mobiliario	21863447	0000391640	23	H Gral Regional 25	1331	36200001	360501	200200	511-619	1465	00	01	0020546	MESA DE USOS MULTIPLES EN MDP	09	09530007	099001	101000	2024M06	47	13,641.00	641,127.00
51101	Mobiliario	21863448	0000390828	23	H Gral Regional 25	1331	36200001	360501	200200	511-836	0382	00	01	0020554	SILLA GIRATORIA	09	09530007	099001	101000	2024M06	276	9,609.00	3,652,084.00
51101	Mobiliario	21863449	0000391740	23	H Gral Regional 25	1331	36200001	360501	200200	511-814	0394	00	01	0020555	SILLA FIJA DE RESPALDO BAJO BASE DE TRINEO TAPIZADA EN TELA.	08	09530007	099001	101000	2024M06	252	5,934.00	1,732,728.00
51101	Mobiliario	21863450	0000390530	23	H Gral Regional 25	1331	36200001	360501	200200	511-814	0405	00	01	0020556	SILLA ALTA GIRATORIA CON MECANISMO DE CONTACTO PERMANENTE Y APOYAPIES DE	08	09530007	099001	101000	2024M06	44	10,292.00	452,848.00

ANEXO
UNIDAD DE CONTRATOS

DIRECCIÓN DE FINANZAS
Unidad de Operación Financiera
Coordinación de Presupuesto e
Información Programática

GOBIERNO DE MÉXICO | IMSS

Anexo 1 Equipamiento 2024

OLI No.: 031 / 0877

Clave de cartera SHCP : 2250GYR0032
No. solicitud de SHCP : 65377

No. de programa o proyecto PREI : 21360003
Cuenta contable PREI: 13350109

Nombre del programa o proyecto : Sustitución del HGR No. 25 Ignacio Zaragoza. Ciudad de México

cifras en pesos

Clave COG	Nombre de clave COG	ID de Transac.	ID de Solicitud	CUR	Nombre de la Unidad	PREI Millenium Presupuesto del Destino del Bien				SAI				PREI		PREI Milenium Control de Compromisos					Monto autorizado		
						Municipio /Estado	Ubicación	UI	Centro de Costo	GPO-GEN	ESP	DIF	VAR	ID de Artículo	Descripción	URG	URG Ubicación	UI	Centro de Costo	Periodo Pptal	No. de bienes	Precio Unitario con IVA	Importe Total con IVA
51101	Mobiliario	21863451	0000391576	23	H Gral Regional 25	1331	36200001	360501	200200	511-619	1476	00	01	0020559	MESA CIRCULAR	09	09530007	099001	1G1000	2024M06	26	29,906.00	777,556.00
51101	Mobiliario	21863452	0000390531	23	H Gral Regional 25	1331	36200001	360501	200200	511-619	1483	00	01	0020561	MESA DE CENTRO EN MDP	09	09530007	099001	1G1000	2024M06	4	21,400.00	85,600.00
51101	Mobiliario	21863458	0000390214	23	H Gral Regional 25	1331	36200001	360501	200200	511-465	0024	00	01	0020587	GUARDA INFERIOR DE 120 CM	09	09530007	099001	1G1000	2024M06	7	23,236.00	162,652.00
51101	Mobiliario	21863459	0000389895	23	H Gral Regional 25	1331	36200001	360501	200200	511-465	0039	00	01	0020588	GUARDA INFERIOR DE 150 CM	09	09530007	099001	1G1000	2024M06	43	31,097.00	1,337,171.00
51101	Mobiliario	21863468	0000391912	23	H Gral Regional 25	1331	36200001	360501	200200	511-814	0421	00	01	0020673	SILLA FIJA DE POLIPROPILENO	09	09530007	099001	1G1000	2024M06	2	7,568.00	15,136.00
51101	Mobiliario	21863469	0000391914	23	H Gral Regional 25	1331	36200001	360501	200200	511-814	0448	00	01	0020811	SILLA SECRETARIAL	09	09530007	099001	1G1000	2024M06	2	3,608.00	7,216.00
51101	Mobiliario	21863473	0000390901	23	H Gral Regional 25	1331	36200001	360501	200200	511-026	0554	00	01	0021310	ANAQUEL ESQUELETO DE 7 ENTREPAÑOS DE ACERO INOXIDABLE.	09	09530007	099001	1G1000	2024M06	119	25,067.00	2,997,705.00
51101	Mobiliario	21863444	0000391565	23	H Gral Regional 25	1331	36200001	360501	200200	517-825	0323	00	01	0020493	SILLA PARA COMEDOR FABRICADA EN ALUMINIO FRENTE 55 CM. FONDO 55 CM. ALTURA 90 CM CAPACIDAD DE CARGA:250 KG	09	09530007	099001	1G1000	2024M06	160	2,257.00	361,120.00
TOTAL																					5041	3,249,059.00	73,434,613.00

DIVISIÓN DE CONTRATOS

GOBIERNO DE MÉXICO | IMSS

DIRECCIÓN DE FINANZAS
Unidad de Operación Financiera
Coordinación de Presupuesto e Información Programática

Arq. Jesús Acosta Rodríguez
Coordinador de Proyectos y Seguimiento Institucional
P r e s e n t e

Ciudad de México, a 5 de abril de 2024

Oficio de solicitud del área requirente: 09538461IG11/0280, 0318 y 0327

La División de Evaluación y Análisis Financiero dependiente de la Coordinación de Proyectos y Seguimiento Institucional, solicita la cancelación del Oficio de Liberación de Inversión (OLI) No. EMI24/006/3751 por un monto de $280,377,303.80, asimismo la emisión de un nuevo OLI por un monto de $51,638,682.00; referente al presupuesto 2024 del siguiente programa, para la adquisición de 3,347 bienes, correspondientes a la cartera señalada a continuación.

C a p í t u l o: Equipamiento

Oficio de Liberación de Inversión 2024

No. 09900/6B3000/6B30/BMI24/ 032 / 0878

Descripción de Cartera del Programa o Proyecto de Inversión (PPI) de la SHCP

Nombre de Cartera: Nuevo Hospital General de Zona de 70 camas, de las cuales 40 serán para la Unidad de Traumatología y Ortopedia en Ticúl, Yucatán

Clave de Cartera: 2250GYR0040
No. de solicitud: 70293
Unidad Responsable: GYR
Modalidad: K
Programa presupuestario: 012
Fuente financiamiento: 4
Localización geográfica: 31 Yucatán

Información del HCT del IMSS

Proyecto PREI: 2233000S
Acuerdos: ACDO.AS3.HCT.121223/338.P.DF
ACDO.AS3.HCT.280916/256.P.DF

Presupuesto ejercicio 2024: 723,609,012.00
Nombre del PPI: PPI de Infraestructura

Calendario en Cartera de Inversión

Años anteriores	Ejercicio 2024	Ejercicio 2025	Ejercicio 2026	Ejercicios posteriores	Monto Total de Inversión
159,872,289.00	1,475,133,236.00	5,000,000.00	0.00	0.00	1,640,005,525.00

Autorización de asignación del Oficio de Liberación de Inversión (OLI) 2024

Se emite el presente OLI de conformidad a los artículos 35 y 48 de la Ley Federal de Presupuesto y Responsabilidad Hacendaria; 156 fracción II y 156 A de su Reglamento; 25 y 45 de la Ley de Adquisiciones, Arrendamientos y Servicios del Sector Público, el numeral 7.1.2.1 del Manual de Organización de la Dirección de Finanzas, numeral 7.5.11 de la Norma Presupuestaria del Instituto Mexicano del Seguro Social y al oficio circular No. 09900/16B3000/6B30/0409 signado por el entonces Coordinador de Presupuesto e Información Programática en julio de 2021, lo anterior para dar inicio a las gestiones de Adquisición de Equipamiento del Programa de Inversión Física 2024.

Unidad Responsable del Gasto (URG): 09 Nivel Central
Número de bienes: 3,347
Monto original con IVA: 51,638,682.00

(cincuenta y un millones seiscientos treinta y ocho mil seiscientos ochenta y dos pesos 00/100 m.n.)

Detalle No. OLI 006/3751 Sustituido

Por tanto, el monto señalado se ha registrado en el Sistema Financiero PREI Millenium para que la URG inicie los procesos de adquisición conforme al Anexo que se adjunta, y con base en los artículos 8 y 69 del Reglamento Interior del Instituto Mexicano del Seguro Social (IMSS) y el numeral 7.5.11 de la Norma Presupuestaria del IMSS.

Atentamente,

Giovanni O. Bojorquez Covarrubias
El Titular

Av. Paseo de [illegible] Col. [illegible] Alcaldía Cuauhtémoc, C.P. 06600, CDMX Tel. (55) 5628 [illegible] ext. [illegible] [illegible]

JM/AP/JR/HP/AE/jg

Página 1 de 9

2024 Felipe Carrillo PUERTO

ANEXOS
DIVISION DE CONTRATOS

GOBIERNO DE MÉXICO | IMSS

DIRECCIÓN DE FINANZAS
Unidad de Operación Financiera
Coordinación de Presupuesto e
Información Programática

Arq. Jesús Acosta Rodríguez
Coordinador de Proyectos y Seguimiento Institucional
Presente

Ciudad de México, a 5 de abril de 2024

Oficio de solicitud del área requirente: 09538461IG11/0280, 0318 y 0327

La División de Evaluación y Análisis Financiero dependiente de la Coordinación de Proyectos y Seguimiento Institucional, solicita la cancelación del Oficio de Liberación de Inversión (OLI) No. BMI24/006/3751 por un monto de $280,377,303.80, asimismo la emisión de un nuevo OLI por un monto de $51,638,682.00; referente al presupuesto 2024 del siguiente programa, para la adquisición de 3,347 bienes, correspondientes a la cartera señalada a continuación.

Capítulo: Equipamiento

Oficio de Liberación de Inversión 2024

No. 099001/6B3000/6B30/BMI24/ **032 / 0878**

Normatividad del Programa de Inversión Física

En materia de obra pública y de adquisiciones de bienes muebles e inmuebles las Unidades Responsables del Gasto se abstendrán de convocar, adjudicar o contratar obras públicas o adquisiciones, arrendamiento o servicios relacionados con las mismas, cuando no cuenten con la autorización de inversión en términos de las disposiciones aplicables.

Lo relativo a la celebración de contratos, ejecución de obras, adquisiciones de bienes muebles e inmuebles, deberá apegarse a lo dispuesto por la Ley de Adquisiciones, Arrendamientos y Servicios del Sector Público, en la Ley de Obras Públicas y Servicios Relacionados con las Mismas y demás legislación aplicable.

Cabe precisar que, de acuerdo con lo ordenado en los artículos 42 fracción II y 107 de la Ley Federal de Presupuesto y Responsabilidad Hacendaria, 42 de su Reglamento y, conforme a los "Lineamientos para el seguimiento del ejercicio de los programas y proyectos de inversión, proyectos de infraestructura productiva de largo plazo y proyectos de asociaciones público privadas, de la Administración Pública Federal" emitidos por la Unidad de Inversiones de la Secretaría de Hacienda y Crédito Público, tiene la obligatoriedad de reportar el **seguimiento de los programas y proyectos de inversión** a través de la División de Control y Seguimiento al Presupuesto de Inversión, asimismo la información presentada deberá ser congruente con lo reportado en los distintos sistemas electrónicos de dicha Secretaría, incluido el CompraNet, por lo que en caso de que no se turne la información del seguimiento del ejercicio de inversión dentro de los plazos establecidos, no se podrá solicitar el registro de cartera de nuevos programas y proyectos de inversión, ni realizar modificaciones a los ya registrados, hasta en tanto no se actualice su seguimiento.

Con copia para:
Mtro. Eliécer Moreno Peralta.- Titular de la Unidad de Operación Financiera. (SICGC)
Lic. Jessica Miranda Vega.- Coordinadora Técnica de Gestión Presupuestaria. (SICGC)
L.A.D.E. Yerson Ricardo Sosa Meza.- Jefe de Servicios de Finanzas en el OOAD Yucatán. (/I)

(OOAD) Órgano de Operación Administrativa Desconcentrada

(SICGC) Se envía por el Sistema Institucional de Control de Gestión de Correspondencia.
(/I) Se comunica a través de la dirección electrónica establecida para el OOAD o UMAE:
http://comunidades.imss.gob.mx:106/sites/cc/df/dcsgi/default.aspx

Obten el anexo del OLI en formato Excel en:
https://imssmx.sharepoint.com/:x:/s/OLIAnexoBMI2024/EaqZe8rVI8REo-5FIPyd00kBunIL2RsWJ7X8KVyY_TzHxQ?e=AY2oOi

O bien

Volante No. 2024000051, 0056 y 1339

DIRECCIÓN DE CONTRATOS

GOBIERNO DE MÉXICO | IMSS

DIRECCIÓN DE FINANZAS
Unidad de Operación Financiera
Coordinación de Presupuesto e Información Programática

Anexo 1 Equipamiento 2024

Clave de cartera SHCP : 2250GYR0040
No. solicitud de SHCP : 70293
No. de programa o proyecto PREI : 22330005
Cuenta contable PREI: 13350109
OLI No.: 032 / 0878

Nombre del programa o proyecto : Nuevo Hospital General de Zona de 70 camas, de las cuales 40 serán para la Unidad de Traumatología y Ortopedia en Ticúl, Yucatán

cifras en pesos

Clave COG	Nombre de clave COG	ID de Transac.	ID de Solicitud	CUR	Nombre de la Unidad	PREI Millenium Presupuesto del Destino del Bien				SAI				PREI		PREI Millenium Control de Compromisos					Monto autorizado		
						Municipio/Estado	Ubicación	UI	Centro de Costo	GPO-CEN	ESP	DIF	VAR	ID de Artículo	Descripción	URG	URG Ubicación	UI	Centro de Costo	Periodo Ppto	No. de bienes	Precio Unitario con IVA	Importe Total con IVA
53101	Equipo médico y de laboratorio	21865117	0000391001	22I	M OFNAS. ADMINISTRATIVAS DELE	MERIDA	33010010	339001	200910	519-279	6022	00	01	00020039	DESPACHADOR DE MEDICAMENTOS	09	09530007	099001	1G1000	2024M06	2	42,744.00	85,488.00
53101	Equipo médico y de laboratorio	21865144	0000389858	22I	M OFNAS. ADMINISTRATIVAS DELE	MERIDA	33010010	339001	200910	517-609	5467	00	01	00020096	MESA DE 180 CM CON RESPALDO Y FREGADERO DERECHO	09	09530007	099001	1G1000	2024M06	1	82,186.00	82,186.00
53101	Equipo médico y de laboratorio	21865148	0000389875	22I	M OFNAS. ADMINISTRATIVAS DELE	MERIDA	33010010	339001	200910	517-609	5559	00	01	00020105	MESA ELÉCTRICA CALIENTE MOVIL (2 CHAROLAS) CALIBRE 12	09	09530007	099001	1G1000	2024M06	4	43,266.00	173,064.00
53101	Equipo médico y de laboratorio	21865149	0000391184	22I	M OFNAS. ADMINISTRATIVAS DELE	MERIDA	33010010	339001	200910	517-609	5567	00	01	00020106	MESA ELECTRICA CALIENTE MOVIL (3 CHAROLAS) CALIBRE 12	09	09530007	099001	1G1000	2024M06	2	50,187.00	100,374.00
53101	Equipo médico y de laboratorio	21865151	0000390494	22I	M OFNAS. ADMINISTRATIVAS DELE	MERIDA	33010010	339001	200910	517-609	5613	00	01	00020111	MESA LISA DE 120 CM CON RESPALDO Y ENTREPAÑO.	09	09530007	099001	1G1000	2024M06	10	22,676.00	226,760.00
53101	Equipo médico y de laboratorio	21865152	0000390837	22I	M OFNAS. ADMINISTRATIVAS DELE	MERIDA	33010010	339001	200910	517-609	5625	00	01	00020112	MESA LISA DE 150 CM CON RESPALDO Y ENTREPAÑO.	09	09530007	099001	1G1000	2024M06	3	27,587.00	82,761.00
53101	Equipo médico y de laboratorio	21865153	0000389840	22I	M OFNAS. ADMINISTRATIVAS DELE	MERIDA	33010010	339001	200910	517-609	5635	00	01	00020113	MESA LISA DE 180 CM CON RESPALDO Y ENTREPAÑO.	09	09530007	099001	1G1000	2024M06	1	27,587.00	27,587.00
53101	Equipo médico y de laboratorio	21865154	0000391203	22I	M OFNAS. ADMINISTRATIVAS DELE	MERIDA	33010010	339001	200910	517-609	5657	00	01	00020115	MESA LISA PARA RECIBO DE LOZA CON ESCURRIDERO IZQUIERDO	09	09530007	099001	1G1000	2024M06	1	25,449.00	25,449.00
53101	Equipo médico y de laboratorio	21865155	0000390156	22I	M OFNAS ADMINISTRATIVAS DELE	MERIDA	33010010	339001	200910	517-609	5683	00	01	00020117	MESA PARA TAJO DE 150 CM CANAL PERIMETRAL Y REFUERZOS TRANSVERSALES PARA MONTAJE DE LA CUBIERTA	09	09530007	099001	1G1000	2024M06	1	29,097.00	29,097.00
53101	Equipo médico y de laboratorio	21865156	0000389800	22I	M OFNAS. ADMINISTRATIVAS DELE	MERIDA	33010010	339001	200910	517-609	5695	00	01	00020118	MESA DE 230 CM PARA LAVADO DE BIBERONES CON TRIPLE FREGADERO CENTRAL	09	09530007	099001	1G1000	2024M06	1	45,075.00	45,075.00
53101	Equipo médico y de laboratorio	21865161	0000390840	22I	M OFNAS. ADMINISTRATIVAS DELE	MERIDA	33010010	339001	200910	517-619	1413	00	01	00020405	MESA DOBLE PARA GABINETE TIPO XARDEX; DIMENSIONES GENERALES: FRENTE 60 CM; PROFUNDIDAD 70 CM; ALTURA 75 CM	09	09530007	099001	1G1000	2024M06	3	5,855.00	17,565.00
53101	Equipo médico y de laboratorio	21865167	0000389533	22I	M OFNAS. ADMINISTRATIVAS DELE	MERIDA	33010010	339001	200910	517-609	6255	00	01	00020481	MESA FRIA A HIELO FIJA (3 CHAROLAS)	09	09530007	099001	1G1000	2024M06	4	37,815.00	151,260.00
53101	Equipo de administración	21865180	0000390886	22I	M OFNAS. ADMINISTRATIVAS DELE	MERIDA	33010010	339001	200910	519-199	0194	00	01	00020583	CASTILLERO	09	09530007	099001	1G1000	2024M06	550	17,999.00	9,899,450.00
53101	Equipo de administración	21865181	0000390251	22I	M OFNAS. ADMINISTRATIVAS DELE	MERIDA	33010010	339001	200910	519-630	5515	00	01	00020586	MESA RECTANGULAR PARA COMPUTADORA	09	09530007	099001	1G1000	2024M06	1	9,826.00	9,826.00
53101	Equipo de administración	21865085	0000391344	22I	M OFNAS. ADMINISTRATIVAS DELE	MERIDA	33010010	339001	200910	511-109	0345	00	01	00019980	BANCO ALTO	09	09530007	099001	1G1000	2024M06	13	4,066.00	52,858.00
53101	Equipo de administración	21865086	0000390320	22I	M OFNAS. ADMINISTRATIVAS DELE	MERIDA	33010010	339001	200910	511-178	0113	00	01	00019961	CARRETILLA PORTABULTOS	09	09530007	099001	1G1000	2024M06	3	7,795.00	23,385.00
53101	Equipo de administración	21865187	0000390533	22I	M OFNAS. ADMINISTRATIVAS DELE	MERIDA	33010010	339001	200910	511-768	0252	00	01	00019984	CREDENZA	09	09530007	099001	1G1000	2024M06	29	20,700.00	600,300.00

ANEXOS DIVISIÓN DE CONTRATOS

GOBIERNO DE MÉXICO | IMSS

DIRECCIÓN DE FINANZAS
Unidad de Operación Financiera
Coordinación de Presupuesto e Información Programática

OLI No.: 032 / 0878

Anexo 1 Equipamiento 2024

Clave de cartera SHCP : 2250GYR0040
No. solicitud de SHCP : 70293

No. de programa o proyecto PREI : 22330005
Cuenta contable PREI: 13350109

Nombre del programa o proyecto : Nuevo Hospital General de Zona de 70 camas, de las cuales 40 serán para la Unidad de Traumatología y Ortopedia en Ticúl, Yucatán

cifras en pesos

Clave COG	Nombre de clave COG	ID de Transac.	ID de Solicitud	CUR	Nombre de la Unidad	PREI Millenium Presupuesto del Destino del Bien				SAI				PREI		PREI Millenium Control de Compromisos					Monto autorizado		
						Municipio/Estado	Ubicación	UI	Centro de Costo	GPO-GEN	ESP	DIF	VAR	ID de Artículo	Descripción	URG	URG Ubicación	UI	Centro de Costo	Periodo Pptal	No. de bienes	Precio Unitario con IVA	Importe Total con IVA
51901	Equipo de administración	21865088	0000391007	22I	M.OFNAS. ADMINISTRATIVAS DELE	MERIDA	33010010	339001	200910	511-339	1275	00	01	0019983	ESCRITORIO MODULAR	09	09530007	099001	IG1000	2024M06	7	27,514.00	192,598.00
51901	Equipo de administración	21865089	0000391360	22I	M.OFNAS. ADMINISTRATIVAS DELE	MERIDA	33010010	339001	200910	511-339	1288	00	01	0019993	ESCRITORIO MODULAR	09	09530007	099001	IG1000	2024M06	4	25,288.00	101,152.00
51901	Equipo de administración	21865090	0000389666	22I	M.OFNAS. ADMINISTRATIVAS DELE	MERIDA	33010010	339001	200910	511-339	1304	00	01	0019992	ESCRITORIO MODULAR	09	09530007	099001	IG1000	2024M06	3	29,215.00	87,645.00
51901	Equipo de administración	21865091	0000389631	22I	M.OFNAS. ADMINISTRATIVAS DELE	MERIDA	33010010	339001	200910	511-451	0281	00	01	0019996	GABINETE UNIVERSAL	09	09530007	099001	IG1000	2024M06	11	20,102.00	221,122.00
51901	Equipo de administración	21865097	0000390306	22I	M.OFNAS. ADMINISTRATIVAS DELE	MERIDA	33010010	339001	200910	511-780	0277	00	01	0020005	PORTAROTAFOLIO CON PIZARRON	09	09530007	099001	IG1000	2024M06	11	8,329.00	91,619.00
51901	Equipo de administración	21865118	0000390320	22I	M.OFNAS. ADMINISTRATIVAS DELE	MERIDA	33010010	339001	200910	519-315	0059	00	01	0020060	ESCALERA	09	09530007	099001	IG1000	2024M06	35	6,587.00	230,545.00
51901	Equipo de administración	21865120	0000391255	22I	M.OFNAS. ADMINISTRATIVAS DELE	MERIDA	33010010	339001	200910	519-630	5401	00	01	0020062	MESA DE TRABAJO	09	09530007	099001	IG1000	2024M06	12	19,767.00	237,204.00
51901	Equipo de administración	21865121	0000391688	22I	M.OFNAS. ADMINISTRATIVAS DELE	MERIDA	33010010	339001	200910	519-630	5415	00	01	0020063	MESA INFANTIL MATERNAL FABRICADA EN POLIPROPILENO DE ALTA RESISTENCIA	09	09530007	099001	IG1000	2024M06	1	3,227.00	3,227.00
51901	Equipo de administración	21865122	0000389664	22I	M.OFNAS. ADMINISTRATIVAS DELE	MERIDA	33010010	339001	200910	519-630	5427	00	01	0020064	MESA INFANTIL PARA PREESCOLAR	09	09530007	099001	IG1000	2024M06	3	10,161.00	30,483.00
51901	Equipo de administración	21865123	0000391880	22I	M.OFNAS. ADMINISTRATIVAS DELE	MERIDA	33010010	339001	200910	519-695	1974	00	01	0020069	PIZARRÓN	09	09530007	099001	IG1000	2024M06	2	2,140.00	4,280.00
51901	Equipo de administración	21865124	0000389521	22I	M.OFNAS. ADMINISTRATIVAS DELE	MERIDA	33010010	339001	200910	519-695	1987	00	01	0020070	PIZARRON	09	09530007	099001	IG1000	2024M06	25	6,172.00	154,300.00
51901	Equipo de administración	21865125	0000391552	22I	M.OFNAS. ADMINISTRATIVAS DELE	MERIDA	33010010	339001	200910	519-695	2004	00	01	0020072	PIZARRON	09	09530007	099001	IG1000	2024M06	39	8,814.00	343,746.00
51901	Equipo de administración	21865126	0000389853	22I	M.OFNAS. ADMINISTRATIVAS DELE	MERIDA	33010010	339001	200910	519-695	2013	00	01	0020073	PIZARRON	09	09530007	099001	IG1000	2024M06	1	9,437.00	9,437.00
51901	Equipo de administración	21865127	0000391355	22I	M.OFNAS. ADMINISTRATIVAS DELE	MERIDA	33010010	339001	200910	519-810	0363	05	01	0020074	SILLA INFANTIL PRE-ESCOLAR EN POLIPROPILENO	09	09530007	099001	IG1000	2024M06	6	1,748.00	10,488.00
51901	Equipo de administración	21865128	0000389529	22I	M.OFNAS. ADMINISTRATIVAS DELE	MERIDA	33010010	339001	200910	519-810	0378	00	01	0020075	SILLA INFANTIL MATERNAL PINTURA EN POLVO ELECTROESTATICA HIBRIDA	09	09530007	099001	IG1000	2024M06	4	1,438.00	5,752.00
51901	Equipo de administración	21865129	0000391878	22I	M.OFNAS. ADMINISTRATIVAS DELE	MERIDA	33010010	339001	200910	519-810	0381	00	01	0020076	SILLA TIPO BOUNCER	09	09530007	099001	IG1000	2024M06	3	17,679.00	53,037.00
51901	Equipo de administración	21865135	0000391526	22I	M.OFNAS. ADMINISTRATIVAS DELE	MERIDA	33010010	339001	200910	517-613	0087	00	01	0020084	ALACENA	09	09530007	099001	IG1000	2024M06	11	9,222.00	78,913.00
51901	Equipo de administración	21865137	0000391557	22I	M.OFNAS. ADMINISTRATIVAS DELE	MERIDA	33010010	339001	200910	517-256	0204	00	01	0020087	CARRO PARA CHAROLAS EN AUTOSERVICIO	09	09530007	099001	IG1000	2024M06	7	28,689.00	57,378.00

GOBIERNO DE MÉXICO | IMSS

DIRECCIÓN DE FINANZAS
Unidad de Operación Financiera
Coordinación de Presupuesto e Información Programática

Anexo 1 Equipamiento 2024

Clave de cartera SHCP : 22500YR0040
No. solicitud de SHCP : 70293
No. de programa o proyecto PREI : 22330005
Cuenta contable PREI: 13350109
Nombre del programa o proyecto : Nuevo Hospital General de Zona de 70 camas, de las cuales 40 serán para la Unidad de Traumatología y Ortopedia en Ticúl, Yucatán
OLI No.: 032 / 0878

cifras en pesos

Clave COG	Nombre de clave COG	ID de Transac.	ID de Solicitud	CUR	Nombre de la Unidad	PREI Millenium Presupuesto del Destino del Bien				SAI				PREI		PREI Millenium Control de Compromisos					Monto autorizado	
						Municipio/Estado	Ubicación	UI	Centro de Costo	GPO-CEN	ESP	DIF	VAR	ID de Artículo	Descripción	URC	URC Ubicación	UI	Centro de Costo	Periodo Ptal	No. de bienes	Precio Unitario con IVA	Importe Total con IVA
51901	Equipo de administración	21865139	0000391855	221	M OFNAS. ADMINISTRATIVAS DELE	MERIDA	33010010	339001	200910	517-256	0213	00	01	0020088	CARRO TRANSPORTADOR DE CHAROLAS PARA ALIMENTOS LARGO 155 CM, ANCHO 60 CM	09	09530007	099001	101000	2024M06	4	39,618.00	158,472.00
51901	Equipo de administración	21865139	0000390847	221	M OFNAS. ADMINISTRATIVAS DELE	MERIDA	33010010	339001	200910	517-256	0226	00	01	0020089	CARRO TRANSPORTADOR DE OLLAS.	09	09530007	099001	101000	2024M06	2	17,069.00	34,138.00
51901	Equipo de administración	21865140	0000390593	221	M OFNAS. ADMINISTRATIVAS DELE	MERIDA	33010010	339001	200910	517-270	0125	00	01	0020090	COCINETA CON PARRILLA ELECTRICA DERECHA Y FREGADERO IZQUIERDO	09	09530007	099001	101000	2024M06	1	44,312.00	44,312.00
51901	Equipo de administración	21865141	0000390852	221	M OFNAS. ADMINISTRATIVAS DELE	MERIDA	33010010	339001	200910	517-270	0137	00	01	0020091	COCINETA CON PARRILLA ELECTRICA IZQUIERDA FREGADERO DERECHO	09	09530007	099001	101000	2024M06	1	44,381.00	44,381.00
51901	Equipo de administración	21865142	0000391553	221	M OFNAS. ADMINISTRATIVAS DELE	MERIDA	33010010	339001	200910	517-272	0022	00	01	0020092	COLGADOR PARA UTENSILIOS DE COCINA	09	09530007	099001	101000	2024M06	1	11,114.00	11,114.00
51901	Equipo de administración	21865143	0000389526	221	M OFNAS. ADMINISTRATIVAS DELE	MERIDA	33010010	339001	200910	517-301	0116	00	01	0020093	DEPOSITO DE PAN	09	09530007	099001	101000	2024M06	1	25,946.00	25,946.00
51901	Equipo de administración	21865145	0000391564	221	M OFNAS. ADMINISTRATIVAS DELE	MERIDA	33010010	339001	200910	517-609	5506	00	01	0020100	MESA DE 300 CM CON DOBLE FREGADERO CENTRAL	09	09530007	099001	101000	2024M06	1	63,218.00	63,218.00
51901	Equipo de administración	21865146	0000389535	221	M OFNAS. ADMINISTRATIVAS DELE	MERIDA	33010010	339001	200910	517-609	5515	00	01	0020101	MESA CON RESPALDO Y DOBLE FREGADERO DERECHO	09	09530007	099001	101000	2024M06	1	26,248.00	26,248.00
51901	Equipo de administración	21865147	0000391568	221	M OFNAS. ADMINISTRATIVAS DELE	MERIDA	33010010	339001	200910	517-609	5537	00	01	0020103	MESA DE 120 CM CON RESPALDO Y FREGADERO IZQUIERDO.	09	09530007	099001	101000	2024M06	1	22,395.00	22,395.00
51901	Equipo de administración	21865150	0000391527	221	M OFNAS. ADMINISTRATIVAS DELE	MERIDA	33010010	339001	200910	517-609	5572	00	01	0020107	MESA FRIA A HIELO MOVIL (5 CHAROLAS)	09	09530007	099001	101000	2024M06	1	43,846.00	43,846.00
51901	Equipo de administración	21865154	0000390216	221	M OFNAS. ADMINISTRATIVAS DELE	MERIDA	33010010	339001	200910	511-339	1406	00	01	0020543	ESCRITORIO MODULAR	09	09530007	099001	101000	2024M06	1	49,515.00	49,515.00
51901	Equipo de administración	21865165	0000391258	221	M OFNAS. ADMINISTRATIVAS DELE	MERIDA	33010010	339001	200910	511-339	1422	00	01	0020592	ESCRITORIO RECTANGULAR DE 150 CM	09	09530007	099001	101000	2024M06	121	20,253.00	2,448,193.00
51901	Equipo de administración	21865065	0000389780	221	M OFNAS. ADMINISTRATIVAS DELE	MERIDA	33010010	339001	200910	511-339	1437	00	01	0020593	ESCRITORIO RECTANGULAR DE 180 CM	09	09530007	099001	101000	2024M06	2	13,195.00	26,390.00
51901	Equipo de administración	21865068	0000390109	221	M OFNAS. ADMINISTRATIVAS DELE	MERIDA	33010010	339001	200910	517-609	1139	01	01	0016947	MESA CALIENTE DE 159 CM	09	09530002	099001	101000	2024M06	1	54,992.00	54,992.00
51901	Equipo de administración	21865076	0000391367	221	M OFNAS. ADMINISTRATIVAS DELE	MERIDA	33010010	339001	200910	517-609	0784	01	01	0016957	MESA PARA COMEDOR	09	09530007	099001	101000	2024M06	21	13,325.00	279,825.00
51901	Equipo de administración	21865077	0000391177	221	M OFNAS. ADMINISTRATIVAS DELE	MERIDA	33010010	339001	200910	517-609	0255	01	01	0019744	MESA DE 230 CM CON RESPALDO Y DOBLE FREGADERO CENTRAL PARA OLLAS. DESCRIPCION TECNICA	09	09530007	099001	101000	2024M06	1	40,357.00	40,357.00
51901	Mobiliario	21865078	0000391584	221	M OFNAS. ADMINISTRATIVAS DELE	MERIDA	33010010	339001	200910	517-609	6175	00	01	0020493	MESA	09	09530007	099001	101000	2024M06	1	32,355.00	32,355.00
										519-033	0071	00	01	0020590	APARCADOR DE BICICLETAS EN ESPIRAL	09	09530007	099001	101000	2024M06	1	43,338.00	43,338.00

ANEXOS
DIVISION DE CONTRATOS

GOBIERNO DE MÉXICO | IMSS

OLI No.: 032 / 0878

Anexo 1 Equipamiento 2024

Clave de cartera SHCP : 2250GYR0040
No. solicitud de SHCP : 70293

No. de programa o proyecto PREI : 22330005
Cuenta contable PREI: 13350109

Nombre del programa o proyecto : Nuevo Hospital General de Zona de 70 camas, de las cuales 40 serán para la Unidad de Traumatología y Ortopedia en Ticúl, Yucatán

cifras en pesos

Clave COG	Nombre de clave COG	ID de Transac.	ID de Solicitud	CUR	Nombre de la Unidad	PREI Millenium Presupuesto del Destino del Bien				SM				PREI		PREI Millenium Control de Compromisos					Monto autorizado		
						Municipio/Estado	Ubicación	UI	Centro de Costo	GPO-GEN	ESP	DIF	VAR	ID de Artículo	Descripción	URG	URG Ubicación	UI	Centro de Costo	Periodo Pptal	No. de bienes	Precio Unitario con IVA	Importe Total con IVA
51101	Mobiliario	21865186	0000389104	22I	M.OFNAS. ADMINISTRATIVAS DELE	MERIDA	33010010	339001	200910	511-810	0413	00	01	0020633	SILLA ALTA INFANTIL DE POLIPROPILENO	09	09530007	099001	1G1000	2024M06	6	25,427.00	152,562.00
51101	Mobiliario	21865074	0000390645	22I	M.OFNAS. ADMINISTRATIVAS DELE	MERIDA	33010010	339001	200910	511-622	0182	00	01	0019698	MODULO DE ATENCION Y ORIENTACION AL DERECHOHABIENTE	09	09530007	099001	1G1000	2024M06	1	273,265.00	273,265.00
51101	Mobiliario	21865075	0000391356	22I	M.OFNAS. ADMINISTRATIVAS DELE	MERIDA	33010010	339001	200910	511-622	0194	00	01	0019699	MODULO DE ATENCION	09	09530007	099001	1G1000	2024M06	1	280,530.00	280,530.00
51101	Mobiliario	21865077	0000390655	22I	M.OFNAS. ADMINISTRATIVAS DELE	MERIDA	33010010	339001	200910	511-076	0952	00	01	0019968	ARCHIVERO	09	09530007	099001	1G1000	2024M06	14	19,940.00	279,160.00
51101	Mobiliario	21865078	0000389630	22I	M.OFNAS. ADMINISTRATIVAS DELE	MERIDA	33010010	339001	200910	511-076	0986	00	01	0019969	ARCHIVERO	09	09530007	099001	1G1000	2024M06	2	29,974.00	59,948.00
51101	Mobiliario	21865079	0000389864	22I	M.OFNAS. ADMINISTRATIVAS DELE	MERIDA	33010010	339001	200910	511-076	0988	00	01	0019971	ARCHIVERO	09	09530007	099001	1G1000	2024M06	71	28,209.00	2,002,839.00
51101	Mobiliario	21865080	0000390970	22I	M.OFNAS. ADMINISTRATIVAS DELE	MERIDA	33010010	339001	200910	511-076	1007	00	01	0019973	ARCHIVERO	09	09530007	099001	1G1000	2024M06	20	19,079.00	381,580.00
51101	Mobiliario	21865081	0000391331	22I	M.OFNAS. ADMINISTRATIVAS DELE	MERIDA	33010010	339001	200910	511-026	0492	00	01	0019976	ANAQUEL ESQUELETO	09	09530007	099001	1G1000	2024M06	110	22,760.00	2,503,600.00
51101	Mobiliario	21865082	0000389647	22I	M.OFNAS. ADMINISTRATIVAS DELE	MERIDA	33010010	339001	200910	511-026	0501	00	01	0019977	ANAQUEL FIJO	09	09530007	099001	1G1000	2024M06	139	29,308.00	4,073,812.00
51101	Mobiliario	21865083	0000393309	22I	M.OFNAS. ADMINISTRATIVAS DELE	MERIDA	33010010	339001	200910	511-026	0517	00	01	0019978	ANAQUEL FIJO	09	09530007	099001	1G1000	2024M06	16	34,910.00	558,560.00
51101	Mobiliario	21865084	0000391677	22I	M.OFNAS. ADMINISTRATIVAS DELE	MERIDA	33010010	339001	200910	511-026	0527	00	01	0019979	ANAQUEL PARA LIBROS Y REVISTAS FRENTE 90 CM	09	09530007	099001	1G1000	2024M06	6	41,041.00	246,246.00
51101	Mobiliario	21865092	0000391318	22I	M.OFNAS. ADMINISTRATIVAS DELE	MERIDA	33010010	339001	200910	511-619	1345	00	01	0019999	MESA DE APOYO PARA TELEFONOS FABRICADA EN MDF FRENTE 45CM	09	09530007	099001	1G1000	2024M06	2	5,039.00	10,078.00
51101	Mobiliario	21865093	0000390619	22I	M.OFNAS. ADMINISTRATIVAS DELE	MERIDA	33010010	339001	200910	511-619	1363	00	01	0020001	MESA ESQUINERA FABRICADA EN MDF FRENTE 90CM	09	09530007	099001	1G1000	2024M06	9	8,329.00	74,961.00
51101	Mobiliario	21865094	0000391527	22I	M.OFNAS. ADMINISTRATIVAS DELE	MERIDA	33010010	339001	200910	511-619	1378	00	01	0020002	MESA RECTANGULAR DE JUNTAS PARA 10 PERSONAS	09	09530007	099001	1G1000	2024M06	5	37,283.00	186,415.00
51101	Mobiliario	21865095	0000390297	22I	M.OFNAS. ADMINISTRATIVAS DELE	MERIDA	33010010	339001	200910	511-619	1381	00	01	0020003	MESA PARA SALA DE USOS MULTIPLES	09	09530007	099001	1G1000	2024M06	28	14,900.00	417,200.00
51101	Mobiliario	21865096	0000391333	22I	M.OFNAS. ADMINISTRATIVAS DELE	MERIDA	33010010	339001	200910	511-622	0226	00	01	0020005	MODULO ESCRITORIO AUTOSUSTENTABLE PARA DOS LUGARES	09	09530007	099001	1G1000	2024M06	2	99,582.00	199,164.00
51101	Mobiliario	21865098	0000390993	22I	M.OFNAS. ADMINISTRATIVAS DELE	MERIDA	33010010	339001	200910	511-814	0394	00	01	0020009	SILLA GIRATORIA	09	09530007	099001	1G1000	2024M06	3	8,338.00	25,014.00
51101	Mobiliario	21865099	0000391346	22I	M.OFNAS. ADMINISTRATIVAS DELE	MERIDA	33010010	339001	200910	511-836	0458	00	01	0020010	SILLON CONFORTABLE DE 1 LUGAR	09	09530007	099001	1G1000	2024M06	43	12,932.00	556,076.00
51101	Mobiliario	21865100	0000389988	22I	M.OFNAS. ADMINISTRATIVAS DELE	MERIDA	33010010	339001	200910	511-836	0466	00	01	0020011	SILLON CONFORTABLE DE 3 LUGARES	09	09530007	099001	1G1000	2024M06	16	23,403.00	374,448.00

GOBIERNO DE MÉXICO | IMSS

DIRECCIÓN DE FINANZAS
Unidad de Operación Financiera
Coordinación de Presupuesto e Información Programática

Anexo 1 Equipamiento 2024

Clave de cartera SHCP : 2250GYR0040
No. solicitud de SHCP : 70293
No. de programa o proyecto PREI : 22330005
Cuenta contable PREI: 13350109

Nombre del programa o proyecto : Nuevo Hospital General de Zona de 70 camas, de las cuales 40 serán para la Unidad de Traumatología y Ortopedia en Ticúl, Yucatán

OLI No.: 032 / 0878

cifras en pesos

Clave COG	Nombre de clave COG	ID de Transac.	ID de Solicitud	CUR	Nombre de la Unidad	PREI Millenium Presupuesto del Destino del Bien				SAI				PREI		PREI Millenium Control de Compromisos					Monto autorizado		
						Municipio/Estado	Ubicación	UI	Centro de Costo	GPO-CEN	ESP	DIF	VAR	ID de Artículo	Descripción	URG	URG Ubicación	UI	Centro de Costo	Periodo Pptal	No. de bienes	Precio Unitario con IVA	Importe Total con IVA
51101	Mobiliario	21865101	0000391682	22I	M.OFNAS. ADMINISTRATIVAS DELE	MERIDA	33010010	339001	200910	511-836	0471	00	01	00020012	SILLON FIJO DE RESPALDO ALTO BASE DE TRINEO.	09	09530007	099001	1G1000	2024M06	4	7,935.00	31,740.00
51101	Mobiliario	21865102	0000391684	22I	M.OFNAS. ADMINISTRATIVAS DELE	MERIDA	33010010	339001	200910	511-836	0484	00	01	00020013	SILLON FIJO	09	09530007	099001	1G1000	2024M06	60	9,578.00	574,680.00
51101	Mobiliario	21865103	0000392031	22I	M.OFNAS. ADMINISTRATIVAS DELE	MERIDA	33010010	339001	200910	511-836	0495	00	01	00020014	SILLA GIRATORIA	09	09530007	099001	1G1000	2024M06	4	11,648.00	46,592.00
51101	Mobiliario	21865104	0000390335	22I	M.OFNAS. ADMINISTRATIVAS DELE	MERIDA	33010010	339001	200910	511-836	0505	00	01	00020015	SILLON GIRATORIO	09	09530007	099001	1G1000	2024M06	186	10,789.00	2,006,754.00
51101	Mobiliario	21865105	0000390690	22I	M.OFNAS. ADMINISTRATIVAS DELE	MERIDA	33010010	339001	200910	511-883	0529	00	01	00020017	TARJETERO DOBLE PARA TARJETAS DE 7.62 X 12.70 CM	09	09530007	099001	1G1000	2024M06	1	7,103.00	7,103.00
51101	Mobiliario	21865106	0000389671	22I	M.OFNAS. ADMINISTRATIVAS DELE	MERIDA	33010010	339001	200910	511-883	0534	00	01	00020018	TARJETERO DOBLE PARA TARJETAS DE 12.70 X 20.3 CM (5 PULGADAS X 8 PULGADAS).	09	09530007	099001	1G1000	2024M06	7	9,560.00	66,920.00
51101	Mobiliario	21865107	0000389626	22I	M.OFNAS. ADMINISTRATIVAS DELE	MERIDA	33010010	339001	200910	511-883	0556	00	01	00020020	TARJETERO SENCILLO PARA TARJETAS DE 7.62 X 12.70 CM	09	09530007	099001	1G1000	2024M06	5	3,605.00	18,030.00
51101	Mobiliario	21865108	0000389532	22I	M.OFNAS. ADMINISTRATIVAS DELE	MERIDA	33010010	339001	200910	511-883	0579	00	01	00020022	TARJETERO TRIPLE DE 10 CAVETAS PARA TARJETAS DE 7.62 X 12.70 CM.	09	09530007	099001	1G1000	2024M06	3	20,322.00	60,966.00
51101	Mobiliario	21865109	0000391319	22I	M.OFNAS. ADMINISTRATIVAS DELE	MERIDA	33010010	339001	200910	519-104	0533	00	01	00020048	BANCA EN REGADERA	09	09530007	099001	1G1000	2024M06	99	7,186.00	711,414.00
51101	Mobiliario	21865110	0000391603	22I	M.OFNAS. ADMINISTRATIVAS DELE	MERIDA	33010010	339001	200910	519-104	0541	00	01	00020049	BANCA EN TANDEM	09	09530007	099001	1G1000	2024M06	94	21,124.00	1,985,656.00
51101	Mobiliario	21865111	0000389573	22I	M.OFNAS. ADMINISTRATIVAS DELE	MERIDA	33010010	339001	200910	519-104	0551	00	01	00020050	BANCA EN TANDEM	09	09530007	099001	1G1000	2024M06	84	23,794.00	1,998,696.00
51101	Mobiliario	21865112	0000391668	22I	M.OFNAS. ADMINISTRATIVAS DELE	MERIDA	33010010	339001	200910	519-104	0569	00	01	00020051	BANCA VESTIDOR PARA BAÑOS CAPACIDAD DE CARGA:150 KG	09	09530007	099001	1G1000	2024M06	44	7,316.00	321,904.00
51101	Mobiliario	21865113	0000390381	22I	M.OFNAS. ADMINISTRATIVAS DELE	MERIDA	33010010	339001	200910	519-104	0574	00	01	00020052	BANCA VESTIDOR PARA CONSULTORIO	09	09530007	099001	1G1000	2024M06	31	7,863.00	243,753.00
51101	Mobiliario	21865114	0000391672	22I	M.OFNAS. ADMINISTRATIVAS DELE	MERIDA	33010010	339001	200910	519-160	0352	00	01	00020055	CARRO DE ASEO	09	09530007	099001	1G1000	2024M06	32	5,656.00	180,992.00
51101	Mobiliario	21865115	0000389585	22I	M.OFNAS. ADMINISTRATIVAS DELE	MERIDA	33010010	339001	200910	519-160	0365	00	01	00020056	CARRO TRANSPORTADOR DE BIBERONES	09	09530007	099001	1G1000	2024M06	2	21,785.00	43,570.00
51101	Mobiliario	21865116	0000392016	22I	M.OFNAS. ADMINISTRATIVAS DELE	MERIDA	33010010	339001	200910	519-160	0376	00	01	00020057	CARRO TRANSPORTADOR DE ROPA HUMEDA ACABADOS: ACERO INOXIDABLE	09	09530007	099001	1G1000	2024M06	8	35,616.00	284,928.00
51101	Mobiliario	21865118	0000390646	22I	M.OFNAS. ADMINISTRATIVAS DELE	MERIDA	33010010	339001	200910	519-630	5394	00	01	00020061	MESA LISA PARA DOBLAR ROPA DE LAMINA DE ACERO	09	09530007	099001	1G1000	2024M06	1	19,134.00	19,134.00
51101	Mobiliario	21865130	0000391225	22I	M.OFNAS. ADMINISTRATIVAS DELE	MERIDA	33010010	339001	200910	519-810	0393	00	01	00020077	SILLA PARA AULA FRENTE 60 CM, FONDO 75 CM.	09	09530007	099001	1G1000	2024M06	32	7,415.00	237,280.00
51101	Mobiliario	21865131	0000389800	22I	M.OFNAS. ADMINISTRATIVAS DELE	MERIDA	33010010	339001	200910	519-874	0504	00	01	00020078	SILLON ACOJINABLE RECLINABLE SISTEMA MECANICO	09	09530007	099001	1G1000	2024M06	22	40,473.00	890,406.00

ANEXOS QUE FORMAN PARTE DEL CONTRATO

GOBIERNO DE MÉXICO | IMSS

DIRECCIÓN DE FINANZAS
Unidad de Operación Financiera
Coordinación de Presupuesto e Información Programática

OLI No.: 032 / 0878

Anexo 1 Equipamiento 2024

Clave de cartera SHCP : 2250GYR0040
No. solicitud de SHCP : 70293

No. de programa o proyecto PREI : 22330005
Cuenta contable PREI: 13350109

Nombre del programa o proyecto : Nuevo Hospital General de Zona de 70 camas, de las cuales 40 serán para la Unidad de Traumatología y Ortopedia en Ticúl, Yucatán

cifras en pesos

Clave COG	Nombre de clave COG	ID de Transac.	ID de Solicitud	CUR	Nombre de la Unidad	PREI Millenium Presupuesto del Destino del Bien				SAI				PREI		PREI Millenium Control de Compromisos					Monto autorizado		
						Municipio/Estado	Ubicación	UI	Centro de Costo	GPO GEN	ESP	DIF	VAR	ID de Artículo	Descripción	URG	URG Ubicación	UI	Centro de Costo	Periodo Fptal	No. de Bienes	Precio Unitario con IVA	Importe Total con IVA
51101	Mobiliario	21865132	0000389547	22I	M.OFNAS. ADMINISTRATIVAS DELE	MERIDA	33010010	339001	200910	519-865	0105	00	01	0020079	TABLERO DE CORCHO	09	09530007	099001	1G1000	2024M06	99	3,797.00	375,903.00
51101	Mobiliario	21865133	0000391737	22I	M.OFNAS. ADMINISTRATIVAS DELE	MERIDA	33010010	339001	200910	519-873	0141	00	01	0020081	TARIMA	09	09530007	099001	1G1000	2024M06	48	6,741.00	323,568.00
51101	Mobiliario	21865134	0000389504	22I	M.OFNAS. ADMINISTRATIVAS DELE	MERIDA	33010010	339001	200910	519-873	0151	00	01	0020082	TARIMA	09	09530007	099001	1G1000	2024M06	4	11,306.00	45,224.00
51101	Mobiliario	21865136	0000389829	22I	M.OFNAS. ADMINISTRATIVAS DELE	MERIDA	33010010	339001	200910	517-063	0136	00	01	0020085	ANAQUEL PARA OLLAS	09	09530007	099001	1G1000	2024M06	3	26,693.00	80,079.00
51101	Mobiliario	21865159	0000390822	22I	M.OFNAS. ADMINISTRATIVAS DELE	MERIDA	33010010	339001	200910	511-026	0532	00	01	0020307	ANAQUEL DOBLE PARA LIBROS Y REVISTAS. DIMENSIONES GENERALES: LARGO 90CM, ANCHO 70CM, ALTURA 200CM.	09	09530007	099001	1G1000	2024M06	16	26,739.00	374,290.00
51101	Mobiliario	21865160	0000389512	22I	M.OFNAS. ADMINISTRATIVAS DELE	MERIDA	33010010	339001	200910	511-076	1023	00	01	0020308	ARCHIVERO	09	09530007	099001	1G1000	2024M06	20	28,988.00	339,760.00
51101	Mobiliario	21865162	0000391862	22I	M.OFNAS. ADMINISTRATIVAS DELE	MERIDA	33010010	339001	200910	511-814	0379	00	01	0020412	SILLA APILABLE CON TAPIZ DE TELA Y ESTRUCTURA DE TRINEO	09	09530007	099001	1G1000	2024M06	163	5,901.00	961,863.00
51101	Mobiliario	21865163	0000389524	22I	M.OFNAS. ADMINISTRATIVAS DELE	MERIDA	33010010	339001	200910	511-830	0614	00	01	0020413	SILLON CONFIDENCIAL DE 2 LUGARES, TAPIZADO EN TELA LARGO 150 CM, FONDO 85 CM, ALTURA 75 CM, CAPACIDAD DE CARGA: 175 KG	09	09530007	099001	1G1000	2024M06	6	13,107.00	78,642.00
51101	Mobiliario	21865164	0000390894	22I	M.OFNAS. ADMINISTRATIVAS DELE	MERIDA	33010010	339001	200910	511-836	0616	00	01	0020415	SILLON FIJO	09	09530007	099001	1G1000	2024M06	4	8,718.00	34,872.00
51101	Mobiliario	21865165	0000390857	22I	M.OFNAS. ADMINISTRATIVAS DELE	MERIDA	33010010	339001	200910	511-836	0558	00	01	0020417	SILLON GIRATORIO	09	09530007	099001	1G1000	2024M06	7	7,811.00	54,677.00
51101	Mobiliario	21865170	0000390192	22I	M.OFNAS. ADMINISTRATIVAS DELE	MERIDA	33010010	339001	200910	511-622	0291	00	01	0020542	MODULO EN L PARA CONSULTORIO CON LATERAL DERECHO	09	09530007	099001	1G1000	2024M06	7	11,867.00	55,669.00
51101	Mobiliario	21865172	0000390483	22I	M.OFNAS. ADMINISTRATIVAS DELE	MERIDA	33010010	339001	200910	511-619	1437	00	01	0020545	MESA DE APOYO LATERAL EN MDP	09	09530007	099001	1G1000	2024M06	14	14,633.00	204,862.00
51101	Mobiliario	21865173	0000389507	22I	M.OFNAS. ADMINISTRATIVAS DELE	MERIDA	33010010	339001	200910	511-619	1465	00	01	0020546	MESA DE USOS MULTIPLES EN MDP	09	09530007	099001	1G1000	2024M06	35	13,641.00	204,615.00
51101	Mobiliario	21865174	0000389818	22I	M.OFNAS. ADMINISTRATIVAS DELE	MERIDA	33010010	339001	200910	511-814	0382	00	01	0020554	SILLA GIRATORIA	09	09530007	099001	1G1000	2024M06	261	9,609.00	2,507,949.00
51101	Mobiliario	21865175	0000391973	22I	M.OFNAS. ADMINISTRATIVAS DELE	MERIDA	33010010	339001	200910	511-814	0394	00	01	0020555	SILLA FIJA DE RESPALDO BAJO BASE DE TRINEO TAPIZADA EN TELA	09	09530007	099001	1G1000	2024M06	302	5,934.00	1792,068.00
51101	Mobiliario	21865176	0000389547	22I	M.OFNAS. ADMINISTRATIVAS DELE	MERIDA	33010010	339001	200910	511-814	0405	00	01	0020556	SILLA ALTA GIRATORIA CON MECANISMO DE CONTACTO PERMANENTE Y ARO REPOSA PIES	09	09530007	099001	1G1000	2024M06	42	10,292.00	432,264.00
51101	Mobiliario	21865177	0000391902	22I	M.OFNAS. ADMINISTRATIVAS DELE	MERIDA	33010010	339001	200910	511-619	1476	00	01	0020559	MESA CIRCULAR	09	09530007	099001	1G1000	2024M06	24	29,906.00	717744.00

CONTINUACIÓN

GOBIERNO DE MÉXICO | IMSS

DIRECCIÓN DE FINANZAS
Unidad de Operación Financiera
Coordinación de Presupuesto e Información Programática

Anexo 1 Equipamiento 2024

Clave de cartera SHCP: 2250GYR0040
No. solicitud de SHCP : 70293
No. de programa o proyecto PREI: 22330005
Cuenta contable PREI: 13350109
OLI No.: 032 / 0878

Nombre del programa o proyecto: Nuevo Hospital General de Zona de 70 camas, de las cuales 40 serán para la Unidad de Traumatología y Ortopedia en Ticúl, Yucatán

cifras en pesos

Clave COG	Nombre de clave COG	ID de Transac.	ID de Solicitud	CUR	Nombre de la Unidad	PREI Millenium Presupuesto del Destino del Bien				SAI				PREI		PREI Millenium Control de Compromisos					Monto autorizado		
						Municipio/Estado	Ubicacion	UI	Centro de Costo	CPO-CEN	ESP	DIF	VAR	ID de Artículo	Descripción	URG	URG Ubicación	UI	Centro de Costo	Periodo Ppto	No. de bienes	Precio Unitario con IVA	Importe Total con IVA
51101	Mobiliario	21865178	0000389551	221	M OFNAS. ADMINISTRATIVAS DELE	MERIDA	33010010	339001	200910	511-619	1481	00	01	0020561	MESA DE CENTRO EN MDP	09	09530007	099001	1C1000	2024M06	2	21,400.00	43,806.00
51101	Mobiliario	21865182	0000391253	221	M OFNAS. ADMINISTRATIVAS DELE	MERIDA	33010010	339001	200910	511-465	0024	00	01	0020587	GUARDA INFERIOR DE 120 CM	09	09530007	099001	1C1000	2024M06	6	23,236.00	159,416.00
51101	Mobiliario	21865183	0000389894	221	M OFNAS. ADMINISTRATIVAS DELE	MERIDA	33010010	339001	200910	511-465	0038	00	01	0020588	GUARDA INFERIOR DE 150 CM	09	09530007	099001	1C1000	2024M06	100	31,097.00	3,109,700.00
51101	Mobiliario	21865191	0000389889	221	M OFNAS. ADMINISTRATIVAS DELE	MERIDA	33010010	339001	200910	511-814	0421	00	01	0020573	SILLA FIJA DE POLIPROPILENO	09	09530007	099001	1C1000	2024M06	6	7,568.00	45,408.00
TOTAL																					3347	293,651.00	51670,682.00

ANEXOS
DIVISION DE CONTRATOS

SIN TEXTO

DIVISION DE CONTRATOS

GOBIERNO DE MÉXICO | IMSS

DIRECCIÓN DE FINANZAS
Unidad de Operación Financiera
Coordinación de Presupuesto e Información Programática

Arq. Jesús Acosta Rodríguez
Coordinador de Proyectos y Seguimiento Institucional
P r e s e n t e

Ciudad de México, a 5 de abril de 2024

Oficio de solicitud del área requirente: 09538461IGII/0280, 0318 y 0327

La División de Evaluación y Análisis Financiero dependiente de la Coordinación de Proyectos y Seguimiento Institucional, solicita la cancelación del Oficio de Liberación de Inversión (OLI) No. BMI24/007/3752 por un monto de $629,004,847.57, asimismo la emisión de un nuevo OLI por un monto de $65,140,309.00; referente al presupuesto 2024 del siguiente programa, para la adquisición de 4,373 bienes, correspondientes a la cartera señalada a continuación.

C a p í t u l o: Equipamiento

Oficio de Liberación de Inversión 2024

No. 09500I/6B3000/6B30/BMI24/ **033 / 0879**

Descripción de Cartera del Programa o Proyecto de Inversión (PPI) de la SHCP

Nombre de Cartera: Construcción del Hospital General de Zona de 144 camas en Tuxtla Gutiérrez Chiapas

e de Cartera: 2350GYR0008
No. de solicitud: 74850
Unidad Responsable: GYR
Modalidad: K

Programa presupuestario: 012
Fuente financiamiento: 4
Localización geográfica: 07 Chiapas

Información del HCT del IMSS

Proyecto PREI: 22070003
Acuerdos: ACDO.AS3.HCT.121223/338.PDF
ACDO.AS3.HCT.280916/255.P.DF

Presupuesto ejercicio 2024: 2,200,205,286.00
Nombre del PPI: PPI de Infraestructura

Calendario en Cartera de Inversión

Años anteriores	Ejercicio 2024	Ejercicio 2025	Ejercicio 2026	Ejercicios posteriores	Monto Total de Inversión
/19,000,632.00	3,417,259,591.00	3,000,000.00	0.00	0.00	4,141,260,223.00

Autorización de asignación del Oficio de Liberación de Inversión (OLI) 2024

Se emite el presente OLI de conformidad a los artículos 35 y 48 de la Ley Federal de Presupuesto y Responsabilidad Hacendaria; 156 fracción II y 156 A de su Reglamento; 25 y 45 de la Ley de Adquisiciones, Arrendamientos y Servicios del Sector Público, el numeral 7.1.2.1 del Manual de Organización de la Dirección de Finanzas, numeral 7.5.11 de la Norma Presupuestaria del Instituto Mexicano del Seguro Social y al oficio circular No. 09900I6B3000/6B30/0409 signado por el entonces Coordinador de Presupuesto e Información Programática en julio de 2021, lo anterior para dar inicio a las gestiones de Adquisición de Equipamiento del Programa de Inversión Física 2024.

Unidad Responsable del Gasto (URG): 09 Nivel Central
Número de bienes: 4,373
Monto original con IVA: 65,140,309.00

(sesenta y cinco millones ciento cuarenta mil trescientos nueve pesos 00/100 m.n.)

Detalle No. OLI 007/3752 Sustituido

Por tanto, el monto señalado se ha registrado en el Sistema Financiero PREI Millenium para que la URG inicie los procesos de adquisición conforme al Anexo que se adjunta, y con base en los artículos 8 y 69 del Reglamento Interior del Instituto Mexicano del Seguro Social (IMSS) y el numeral 7.5.17 de la Norma Presupuestaria del IMSS.

Atentamente,

Giovanni D. Bojorquez Covarrubias
El Titular

2024 Felipe Carrillo PUERTO

ANEXOS
DIVISION DE CONTRATOS

GOBIERNO DE MÉXICO | IMSS

DIRECCIÓN DE FINANZAS
Unidad de Operación Financiera
Coordinación de Presupuesto e
Información Programática

Arq. Jesús Acosta Rodríguez
Coordinador de Proyectos y Seguimiento Institucional
Presente

Ciudad de México, a 5 de abril de 2024

Oficio de solicitud del área requirente: 09538461101I/0280, 0318 y 0327

La División de Evaluación y Análisis Financiero dependiente de la Coordinación de Proyectos y Seguimiento Institucional, solicita la cancelación del Oficio de Liberación de Inversión (OLI) No. BMI24/007/3752 por un monto de $629,004,847.57, asimismo la emisión de un nuevo OLI por un monto de $65,140,309.00, referente al presupuesto 2024 del siguiente programa, para la adquisición de 4,373 bienes, correspondientes a la cartera señalada a continuación.

Capítulo: Equipamiento

Oficio de Liberación de Inversión 2024

No. 09900I/6B3000/6B30/BMI24/ **033 / 0879**

Normatividad del Programa de Inversión Física

En materia de obra pública y de adquisiciones de bienes muebles e inmuebles las Unidades Responsables del Gasto se abstendrán de convocar, adjudicar o contratar obras públicas o adquisiciones, arrendamiento o servicios relacionados con las mismas, cuando no cuenten con la autorización de inversión en términos de las disposiciones aplicables.

Lo relativo a la celebración de contratos, ejecución de obras, adquisiciones de bienes muebles e inmuebles, debera apegarse a lo dispuesto por la Ley de Adquisiciones, Arrendamientos y Servicios del Sector Público, en la Ley de Obras Públicas y Servicios Relacionados con las Mismas y demás legislación aplicable.

Cabe precisar que, de acuerdo con lo ordenado en los artículos 42 fracción II y 107 de la Ley Federal de Presupuesto y Responsabilidad Hacendaria, 42 de su Reglamento y, conforme a los "Lineamientos para el seguimiento del ejercicio de los programas y proyectos de inversión, proyectos de infraestructura productiva de largo plazo y proyectos de asociaciones público privadas, de la Administración Pública Federal" emitidos por la Unidad de Inversiones de la Secretaría de Hacienda y Crédito Público, tiene la obligatoriedad de reportar el **seguimiento de los programas y proyectos de inversión** a través de la División de Control y Seguimiento al Presupuesto de Inversión, asimismo la información presentada deberá ser congruente con lo reportado en los distintos sistemas electrónicos de dicha Secretaría, incluido el CompraNet, por lo que en caso de que no se turne la información del seguimiento del ejercicio de inversión dentro de los plazos establecidos, no se podrá solicitar el registro de cartera de nuevos programas y proyectos de inversión, ni realizar modificaciones a los ya registrados, hasta en tanto no se actualice su seguimiento.

Con copia para:
Mtro. Eliécer Moreno Peralta.- Titular de la Unidad de Operación Financiera. (SICGC)
Lic. Jessica Miranda Vega.- Coordinadora Técnica de Gestión Presupuestaria. (SICGC)
M.A. Nelly María Aguilar Zenteno.- Jefa de Servicios de Finanzas en el OOAD Chiapas. (//)

(OOAD) Órgano de Operación Administrativa Desconcentrada

(SICGC) Se envía por el Sistema Institucional de Control de Gestión de Correspondencia.
(//) Se comunica a través de la dirección electrónica establecida para el OOAD o UMAE:
http://comunidades.imss.gob.mx:106/sites/cc/df/dcsgi/default.aspx

Obten el anexo del OLI en formato Excel en:
https://imssimx.sharepoint.com/:x:/s/OLIAnexoBMI2024/EaqZeBrVJ8REo-5FIPyd00kBunIL2RsWJ7X8KVyY_TzHxQ?e=AY2oOi

O bien

Volante No. 2024000051, 0056 y 1339

ANEXOS
DIRECCIÓN DE CONTRATOS

GOBIERNO DE MÉXICO | IMSS

DIRECCIÓN DE FINANZAS
Unidad de Operación Financiera
Coordinación de Presupuesto e Información Programática

Anexo 1 Equipamiento 2024

Clave de cartera SHCP : 2350GYR0008
No. solicitud de SHCP : 74850
No. de programa o proyecto PREI : 22070003
Cuenta contable PREI: 13350109
OLI No.: 033 / 0879

Nombre del programa o proyecto : Construcción del Hospital General de Zona de 144 camas en Tuxtla Gutiérrez Chiapas

cifras en pesos

Clave COG	Nombre de clave COG	ID de Transac.	ID de Solicitud	CUR	Nombre de la Unidad	PREI Millenium Presupuesto del Destino del Gtos				SAI				PREI		PREI Millenium Control de Compromisos						Monto autorizado	
						Municipio/Estado	Ubicación	UI	Centro de Costo	GPO-GEN	ESP	DIF	VAR	ID de Artículo	Descripción	URG	URG Ubicación	UI	Centro de Costo	Periodo Ptal	No. de bienes	Precio Unitario con IVA	Importe Total con IVA
53101	Equipo médico y de laboratorio	21864860	0000389654	15	M_DELEGACION ESTATAL	TAPACHULA, CHIS.	07020010	079001	130100	519-279	0022	00	01	0020059	DESPACHADOR DE MEDICAMENTOS	09	09530007	099001	1G1000	2024M06	4	42,744.00	170,976.00
53101	Equipo médico y de laboratorio	21864892	0000390194	15	M_DELEGACION ESTATAL	TAPACHULA, CHIS.	07020010	079001	130100	517-609	5549	00	01	0020104	MESA DE 180 CM CON RESPALDO Y DOBLE FREGADERO CENTRAL	09	09530007	099001	1G1000	2024M06	4	51,335.00	205,340.00
53101	Equipo médico y de laboratorio	21864893	0000391183	15	M_DELEGACION ESTATAL	TAPACHULA, CHIS.	07020010	079001	130100	517-609	5559	00	01	0020105	MESA ELECTRICA CALIENTE MOVIL (2 CHAROLAS) CALIBRE 12	09	09530007	099001	1G1000	2024M06	3	43,266.00	129,798.00
53101	Equipo médico y de laboratorio	21864894	0000390150	15	M_DELEGACION ESTATAL	TAPACHULA, CHIS.	07020010	079001	130100	517-609	5567	00	01	0020106	MESA ELECTRICA CALIENTE MOVIL (3 CHAROLAS) CALIBRE 12	09	09530007	099001	1G1000	2024M06	1	50,187.00	50,187.00
53101	Equipo médico y de laboratorio	21864897	0000391849	15	M_DELEGACION ESTATAL	TAPACHULA, CHIS.	07020010	079001	130100	517-609	5613	00	01	0020111	MESA LISA DE 120 CM CON RESPALDO Y ENTREPAÑO.	09	09530007	099001	1G1000	2024M06	16	22,676.00	362,816.00
53101	Equipo médico y de laboratorio	21864898	0000390496	15	M_DELEGACION ESTATAL	TAPACHULA, CHIS.	07020010	079001	130100	517-609	5625	00	01	0020112	MESA LISA DE 150 CM CON RESPALDO Y ENTREPAÑO.	09	09530007	099001	1G1000	2024M06	4	27,587.00	110,348.00
53101	Equipo médico y de laboratorio	21864899	0000390844	15	M_DELEGACION ESTATAL	TAPACHULA, CHIS.	07020010	079001	130100	517-609	5647	00	01	0020114	MESA LISA PARA RECIBO DE LOZA CON ESCURRIDERO DERECHO	09	09530007	099001	1G1000	2024M06	4	33,021.00	132,084.00
53101	Equipo médico y de laboratorio	21864900	0000391864	15	M_DELEGACION ESTATAL	TAPACHULA, CHIS.	07020010	079001	130100	517-609	5683	00	01	0020117	MESA PARA TAJO DE 150 CM CANAL PERIMETRAL Y REFUERZOS TRANSVERSALES PARA MONTAJE DE LA CUBIERTA	09	09530007	099001	1G1000	2024M06	1	29,097.00	29,097.00
53101	Equipo médico y de laboratorio	21864901	0000389951	15	M_DELEGACION ESTATAL	TAPACHULA, CHIS.	07020010	079001	130100	517-609	5695	00	01	0020118	MESA DE 250 CM PARA LAVADO DE BIBERONES CON TRIPLE FREGADERO CENTRAL	09	09530007	099001	1G1000	2024M06	1	45,075.00	45,075.00
53101	Equipo médico y de laboratorio	21864926	0000390497	15	M_DELEGACION ESTATAL	TAPACHULA, CHIS.	07020010	079001	130100	511-619	1413	00	01	0020405	MESA DOBLE PARA GABINETE TIPO KARDEX. DIMENSIONES GENERALES: FRENTE 60 CM; PROFUNDIDAD 70 CM; ALTURA 76 CM.	09	09530007	099001	1G1000	2024M06	3	5,855.00	17,565.00
53101	Equipo médico y de laboratorio	21864815	0000391363	15	M_DELEGACION ESTATAL	TAPACHULA, CHIS.	07020010	079001	130100	517-609	0115	02	01	00019709	MESA DE 180 CM CON RESPALDO Y FREGADERO DERECHO CON PREPARACION PARA TRITURADOR	09	09530007	099001	1G1000	2024M06	1	20,625.00	20,625.00
51901	Equipo de administración	21864949	0000391588	15	M_DELEGACION ESTATAL	TAPACHULA, CHIS.	07020010	079001	130100	519-186	0194	00	01	0020583	CASILLERO	09	09530007	099001	1G1000	2024M06	562	17,999.00	10,115,438.00
51901	Equipo de administración	21864950	0000391589	15	M_DELEGACION ESTATAL	TAPACHULA, CHIS.	07020010	079001	130100	519-630	5515	00	01	0020585	MESA RECTANGULAR PARA COMPUTADORA	09	09530007	099001	1G1000	2024M06	1	9,826.00	9,826.00
51901	Equipo de administración	21864826	0000390997	15	M_DELEGACION ESTATAL	TAPACHULA, CHIS.	07020010	079001	130100	511-109	0345	00	01	00019980	BANCO ALTO	09	09530007	099001	1G1000	2024M06	18	4,066.00	73,188.00
51901	Equipo de administración	21864827	0000389992	15	M_DELEGACION ESTATAL	TAPACHULA, CHIS.	07020010	079001	130100	511-778	0113	00	01	00019981	CARRETILLA PORTABULTOS	09	09530007	099001	1G1000	2024M06	6	7,795.00	46,770.00
51901	Equipo de administración	21864828	0000389997	15	M_DELEGACION ESTATAL	TAPACHULA, CHIS.	07020010	079001	130100	511-268	0282	00	01	00019984	CREDENZA	09	09530007	099001	1G1000	2024M06	26	20,700.00	538,200.00
51901	Equipo de administración	21864829	0000391257	15	M_DELEGACION ESTATAL	TAPACHULA, CHIS.	07020010	079001	130100	511-339	1275	00	01	00019993	ESCRITORIO MODULAR	09	09530007	099001	1G1000	2024M06	38	27,514.00	1,045,532.00
51901	Equipo de administración	21864830	0000391689	15	M_DELEGACION ESTATAL	TAPACHULA, CHIS.	07020010	079001	130100	511-339	1288	00	01	00019990	ESCRITORIO MODULAR	09	09530007	099001	1G1000	2024M06	54	25,288.00	1,365,552.00
51901	Equipo de administración	21864831	0000390334	15	M_DELEGACION ESTATAL	TAPACHULA, CHIS.	07020010	079001	130100	511-339	1295	00	01	00019991	ESCRITORIO MODULAR	09	09530007	099001	1G1000	2024M06	1	21,292.00	21,292.00
51901	Equipo de administración	21864832	0000391372	15	M_DELEGACION ESTATAL	TAPACHULA, CHIS.	07020010	079001	130100	511-339	1304	00	01	00019992	ESCRITORIO MODULAR	09	09530007	099001	1G1000	2024M06	27	29,215.00	788,805.00

DIVISION DE CONTRATOS

GOBIERNO DE MÉXICO | IMSS

OLI No.: 033 / 0879

Anexo 1 Equipamiento 2024

Clave de cartera SHCP : 2350GYR0008 — No. de programa o proyecto PREI : 22070003
No. solicitud de SHCP : 74850 — Cuenta contable PREI: 13350109

Nombre del programa o proyecto : Construcción del Hospital General de Zona de 144 camas en Tuxtla Gutiérrez Chiapas

cifras en pesos

Clave COCI	Nombre de clave COS	ID de Transac.	ID de Solicitud	CUR	Nombre de la Unidad	PREI Millenium Presupuesto del Destino del Bien				SAI				PREI		PREI Millenium Control de Compromisos					Monto autorizado		
						Municipio /Estado	Ubicación	UI	Centro de Costo	GPO-CEN	ESP	DIF	VAR	ID de Artículo	Descripción	URG	URG Ubicación	UI	Centro de Costo	Periodo Ptal	No. de bienes	Precio Unitario con IVA	Importe Total con IVA
51901	Equipo de administración	21864833	0000391026	15	M_DELEGACION ESTATAL	TAPACHULA, CHIS.	07020010	079001	130100	511-359	1315	00	01	0019993	ESCRITORIO MODULAR	09	09530007	099001	1G1000	2024M06	17	17,318.00	294,406.00
51901	Equipo de administración	21864834	0000389960	15	M_DELEGACION ESTATAL	TAPACHULA, CHIS.	07020010	079001	130100	511-451	0261	00	01	0019998	GABINETE UNIVERSAL	09	09530007	099001	1G1000	2024M06	18	20,102.00	361,836.00
51901	Equipo de administración	21864841	0000391338	15	M_DELEGACION ESTATAL	TAPACHULA, CHIS.	07020010	079001	130100	511-790	0227	00	01	0020006	PORTAROTAFOLIO CON PIZARRON	09	09530007	099001	1G1000	2024M06	10	8,329.00	83,290.00
51901	Equipo de administración	21864861	0000391351	15	M_DELEGACION ESTATAL	TAPACHULA, CHIS.	07020010	079001	130100	519-315	0059	00	01	0020060	ESCALERA	09	09530007	099001	1G1000	2024M06	37	6,587.00	243,719.00
51901	Equipo de administración	21864862	0000392033	15	M_DELEGACION ESTATAL	TAPACHULA, CHIS.	07020010	079001	130100	519-630	5401	00	01	0020062	MESA DE TRABAJO	09	09530007	099001	1G1000	2024M06	10	19,267.00	192,670.00
51901	Equipo de administración	21864863	0000391352	15	M_DELEGACION ESTATAL	TAPACHULA, CHIS.	07020010	079001	130100	519-630	5415	00	01	0020063	MESA INFANTIL MATERNAL FABRICADA EN POLIPROPILENO DE ALTA RESISTENCIA	09	09530007	099001	1G1000	2024M06	1	3,227.00	3,227.00
51901	Equipo de administración	21864864	0000391018	15	M_DELEGACION ESTATAL	TAPACHULA, CHIS.	07020010	079001	130100	519-630	5427	00	01	0020064	MESA INFANTIL PARA PREESCOLAR	09	09530007	099001	1G1000	2024M06	3	10,161.00	30,483.00
51901	Equipo de administración	21864865	0000390503	15	M_DELEGACION ESTATAL	TAPACHULA, CHIS.	07020010	079001	130100	519-695	1974	00	01	0020069	PIZARRON	09	09530007	099001	1G1000	2024M06	5	2,140.00	10,700.00
51901	Equipo de administración	21864868	0000391208	15	M_DELEGACION ESTATAL	TAPACHULA, CHIS.	07020010	079001	130100	519-695	1987	00	01	0020070	PIZARRON	09	09530007	099001	1G1000	2024M06	36	6,172.00	222,192.00
51901	Equipo de administración	21864869	0000391213	15	M_DELEGACION ESTATAL	TAPACHULA, CHIS.	07020010	079001	130100	519-695	2004	00	01	0020077	PIZARRON	09	09530007	099001	1G1000	2024M06	36	8,814.00	317,304.00
51901	Equipo de administración	21864870	0000391554	15	M_DELEGACION ESTATAL	TAPACHULA, CHIS.	07020010	079001	130100	519-695	2013	00	01	0020073	PIZARRON	09	09530007	099001	1G1000	2024M06	1	9,437.00	9,437.00
51901	Equipo de administración	21864871	0000391874	15	M_DELEGACION ESTATAL	TAPACHULA, CHIS.	07020010	079001	130100	519-810	0363	00	01	0020074	SILLA INFANTIL PREESCOLAR EN POLIPROPILENO	09	09530007	099001	1G1000	2024M06	6	1,748.00	10,488.00
51901	Equipo de administración	21864872	0000391873	15	M_DELEGACION ESTATAL	TAPACHULA, CHIS.	07020010	079001	130100	519-810	0376	00	01	0020075	SILLA INFANTIL MATERNAL PINTURA EN POLVO ELECTROESTATICA HIBRIDA	09	09530007	099001	1G1000	2024M06	4	1,438.00	5,752.00
51901	Equipo de administración	21864873	0000390178	15	M_DELEGACION ESTATAL	TAPACHULA, CHIS.	07020010	079001	130100	519-810	0381	00	01	0020076	SILLA TIPO BOUNCER	09	09530007	099001	1G1000	2024M06	4	17,679.00	70,716.00
51901	Equipo de administración	21864874	0000389534	15	M_DELEGACION ESTATAL	TAPACHULA, CHIS.	07020010	079001	130100	517-013	0087	00	01	0020084	ALACENA	09	09530007	099001	1G1000	2024M06	42	9,223.00	387,366.00
51901	Equipo de administración	21864880	0000390830	15	M_DELEGACION ESTATAL	TAPACHULA, CHIS.	07020010	079001	130100	517-256	0204	00	01	0020087	CARRO PARA CHAROLAS EN AUTOSERVICIO	09	09530007	099001	1G1000	2024M06	2	28,089.00	97,578.00
51901	Equipo de administración	21864882	0000391852	15	M_DELEGACION ESTATAL	TAPACHULA, CHIS.	07020010	079001	130100	517-256	0214	00	01	0020088	CARRO TRANSPORTADOR DE CHAROLAS PARA ALIMENTOS LARGO 135 CM, ANCHO 69 CM	09	09530007	099001	1G1000	2024M06	3	39,618.00	118,854.00
51901	Equipo de administración	21864883	0000390159	15	M_DELEGACION ESTATAL	TAPACHULA, CHIS.	07020010	079001	130100	517-256	0226	00	01	0020089	CARRO TRANSPORTADOR DE OLLAS	09	09530007	099001	1G1000	2024M06	2	17,069.00	34,138.00
51901	Equipo de administración	21864884	0000391201	15	M_DELEGACION ESTATAL	TAPACHULA, CHIS.	07020010	079001	130100	517-270	0125	00	01	0020090	COCINETA CON PARRILLA ELECTRICA DERECHA Y FREGADERO IZQUIERDO	09	09530007	099001	1G1000	2024M06	1	44,312.00	44,312.00
51901	Equipo de administración	21864885	0000391550	15	M_DELEGACION ESTATAL	TAPACHULA, CHIS.	07020010	079001	130100	517-270	0137	00	01	0020091	COCINETA CON PARRILLA ELECTRICA IZQUIERDA FREGADERO DERECHO	09	09530007	099001	1G1000	2024M06	1	44,381.00	44,381.00
51901	Equipo de administración	21864886	0000389847	15	M_DELEGACION ESTATAL	TAPACHULA, CHIS.	07020010	079001	130100	517-272	0022	00	01	0020092	COLGADOR PARA UTENSILIOS DE COCINA	09	09530007	099001	1G1000	2024M06	3	4,114.00	11,184.00
51901	Equipo de administración	21864887	0000389849	15	M_DELEGACION ESTATAL	TAPACHULA, CHIS.	07020010	079001	130100	517-301	0116	00	01	0020093	DEPOSITO DE PAN	09	09530007	099001	1G1000	2024M06	1	26,946.00	26,946.00
51901	Equipo de administración	21864888	0000391559	15	M_DELEGACION ESTATAL	TAPACHULA, CHIS.	07020010	079001	130100	517-609	5497	00	01	0020099	MESA CALIENTE DE 160 CM	09	09530007	099001	1G1000	2024M06	1	56,923.00	56,923.00
51901	Equipo de administración	21864889	0000390863	15	M_DELEGACION ESTATAL	TAPACHULA, CHIS.	07020010	079001	130100	517-609	5508	00	01	0020100	MESA DE 300 CM CON DOBLE FREGADERO CENTRAL	09	09530007	099001	1G1000	2024M06	1	63,218.00	63,218.00
51901	Equipo de administración	21864890	0000390104	15	M_DELEGACION ESTATAL	TAPACHULA, CHIS.	07020010	079001	130100														

SOLAMENTE PARA USO INTERNO

GOBIERNO DE MÉXICO | IMSS

DIRECCIÓN DE FINANZAS
Unidad de Operación Financiera
Coordinación de Presupuesto e Información Programática

Anexo 1 Equipamiento 2024

Clave de cartera SHCP : 2350GYR0008
No. solicitud de SHCP : 74850
No. de programa o proyecto PREI : 22070003
Cuenta contable PREI: 13350109
OLI No.: 033 / 0879

Nombre del programa o proyecto : Construcción del Hospital General de Zona de 144 camas en Tuxtla Gutiérrez Chiapas

cifras en pesos

Clave COG	Nombre de clave COG	ID de Transac.	ID de Solicitud	CUR	Nombre de la Unidad	PREI Milenium Presupuesto del Destino del Bien				SAI				PREI		PREI Milenium Control de Compromisos					Monto autorizado		
						Municipio/Estado	Ubicación	UI	Centro de Costo	GPO-GEN	ESP	DIF	VAR	ID de Artículo	Descripción	URC	URC Ubicación	UI	Centro de Costo	Periodo Pptal	No. de bienes	Precio Unitario con IVA	Importe Total con IVA
51901	Equipo de administración	21864891	0000390879	15	M_DELEGACION ESTATAL	TAPACHULA, CHIS.	07020010	079001	130100	517-609	5537	00	01	00020103	MESA DE 120 CM CON RESPALDO Y FREGADERO IZQUIERDO	09	09530007	099001	1G1000	2024M06	1	22,395.00	22,395.00
51901	Equipo de administración	21864895	0000391520	15	M_DELEGACION ESTATAL	TAPACHULA, CHIS.	07020010	079001	130100	517-609	5572	00	01	00020107	MESA FRIA A HIELO MOVIL (3 CHAROLAS)	09	09530007	099001	1G1000	2024M06	3	43,846.00	131,538.00
51901	Equipo de administración	21864896	0000390837	15	M_DELEGACION ESTATAL	TAPACHULA, CHIS.	07020010	079001	130100	517-609	5597	00	01	00020109	MESA FRIA PARA BARRA DE AUTO SERVICIO (4 CHAROLAS)	09	09530007	099001	1G1000	2024M06	1	58,839.00	58,839.00
51901	Equipo de administración	21864933	0000390524	15	M_DELEGACION ESTATAL	TAPACHULA, CHIS.	07020010	079001	130100	511-339	1406	00	01	00020543	ESCRITORIO MODULAR	09	09530007	099001	1G1000	2024M06	1	49,515.00	49,515.00
51901	Equipo de administración	21864952	0000389899	15	M_DELEGACION ESTATAL	TAPACHULA, CHIS.	07020010	079001	130100	511-339	1422	00	01	00020592	ESCRITORIO RECTANGULAR DE 150 CM	09	09530007	099001	1G1000	2024M06	19	20,233.00	384,427.00
51901	Equipo de administración	21864954	0000389565	15	M_DELEGACION ESTATAL	TAPACHULA, CHIS.	07020010	079001	130100	511-339	1437	00	01	00020593	ESCRITORIO RECTANGULAR DE 160 CM	09	09530007	099001	1G1000	2024M06	1	13,195.00	13,195.00
51901	Equipo de administración	21864785	0000390455	15	M_DELEGACION ESTATAL	TAPACHULA, CHIS.	07020010	079001	130100	517-609	0784	01	01	00016957	MESA PARA COMEDOR	09	09530007	099001	1G1000	2024M06	43	13,325.00	572,975.00
51901	Equipo de administración	21864787	0000390137	15	M_DELEGACION ESTATAL	TAPACHULA, CHIS.	07020010	079001	130100	517-609	0495	01	01	00016972	MESA DE 270 CM, CON RESPALDO, ESCURRIDERO Y DOBLE FREGADERO IZQUIERDO	09	09530007	099001	1G1000	2024M06	4	47,046.00	188,184.00
51901	Equipo de administración	21864816	0000389665	15	M_DELEGACION ESTATAL	TAPACHULA, CHIS.	07020010	079001	130100	517-609	0255	01	01	00019744	MESA DE 230 CM CON RESPALDO Y DOBLE FREGADERO CENTRAL PARA OLLAS. DESCRIPCION TECNICA	09	09530007	099001	1G1000	2024M06	1	40,357.00	40,357.00
51901	Equipo de administración	21864817	0000390906	15	M_DELEGACION ESTATAL	TAPACHULA, CHIS.	07020010	079001	130100	517-609	0727	01	01	00019765	MESA DE 210 CM CON RESPALDO Y DOBLE FREGADERO IZQUIERDO	09	09530007	099001	1G1000	2024M06	1	42,266.00	42,266.00
51101	Mobiliario	21864947	0000389096	15	M_DELEGACION ESTATAL	TAPACHULA, CHIS.	07020010	079001	130100	519-874	0526	00	01	00020568	SILLON FIJO	09	09530007	099001	1G1000	2024M06	18	13,583.00	244,494.00
51101	Mobiliario	21864948	0000390210	15	M_DELEGACION ESTATAL	TAPACHULA, CHIS.	07020010	079001	130100	519-033	0071	00	01	00020580	APARCADOR DE BICICLETAS EN ESPIRAL	09	09530007	099001	1G1000	2024M06	3	43,338.00	130,014.00
51101	Mobiliario	21864955	0000391556	15	M_DELEGACION ESTATAL	TAPACHULA, CHIS.	07020010	079001	130100	519-810	0413	00	01	00020633	SILLA ALTA INFANTIL DE POLIPROPILENO	09	09530007	099001	1G1000	2024M06	6	25,427.00	152,562.00
51101	Mobiliario	21864704	0000391143	15	M_DELEGACION ESTATAL	TAPACHULA, CHIS.	07020010	079001	130100	511-619	1197	01	01	00016607	MESA OVAL PARA JUNTAS 10 LUGARES	09	09530007	099001	1G1000	2024M06	1	42,388.00	42,388.00
51101	Mobiliario	21864785	0000391136	15	M_DELEGACION ESTATAL	TAPACHULA, CHIS.	07020010	079001	130100	511-619	1312	01	01	00016608	MESA OVAL PARA JUNTAS OCHO LUGARES	09	09530007	099001	1G1000	2024M06	1	29,050.00	29,050.00
51101	Mobiliario	21864813	0000391005	15	M_DELEGACION ESTATAL	TAPACHULA, CHIS.	07020010	079001	130100	511-622	0182	00	01	00018698	MODULO DE ATENCION Y ORIENTACION AL DERECHOHABIENTE	09	09530007	099001	1G1000	2024M06	1	273,265.00	273,265.00
51101	Mobiliario	21864814	0000391009	15	M_DELEGACION ESTATAL	TAPACHULA, CHIS.	07020010	079001	130100	511-622	0184	00	01	00019699	MODULO DE ATENCION	09	09530007	099001	1G1000	2024M06	1	280,530.00	280,530.00
51101	Mobiliario	21864818	0000390341	15	M_DELEGACION ESTATAL	TAPACHULA, CHIS.	07020010	079001	130100	511-076	0952	00	01	00019968	ARCHIVERO	09	09530007	099001	1G1000	2024M06	22	19,940.00	438,680.00
51101	Mobiliario	21864819	0000391313	15	M_DELEGACION ESTATAL	TAPACHULA, CHIS.	07020010	079001	130100	511-076	0966	00	01	00019969	ARCHIVERO	09	09530007	099001	1G1000	2024M06	1	29,974.00	29,974.00
51101	Mobiliario	21864820	0000389971	15	M_DELEGACION ESTATAL	TAPACHULA, CHIS.	07020010	079001	130100	511-076	1007	00	01	00019973	ARCHIVERO	09	09530007	099001	1G1000	2024M06	10	19,079.00	190,790.00
51101	Mobiliario	21864821	0000391398	15	M_DELEGACION ESTATAL	TAPACHULA, CHIS.	07020010	079001	130100	511-076	1016	00	01	00019974	ARCHIVERO	09	09530007	099001	1G1000	2024M06	1	13,360.00	13,360.00
51101	Mobiliario	21864822	0000390330	15	M_DELEGACION ESTATAL	TAPACHULA, CHIS.	07020010	079001	130100	511-026	0492	00	01	00019976	ANAQUEL ESQUELETO	09	09530007	099001	1G1000	2024M06	118	22,760.00	2,685,680.00
51101	Mobiliario	21864823	0000391397	15	M_DELEGACION ESTATAL	TAPACHULA, CHIS.	07020010	079001	130100	511-026	0501	00	01	00019977	ANAQUEL FIJO	09	09530007	099001	1G1000	2024M06	212	29,308.00	6,213,296.00
51101	Mobiliario	21864824	0000390310	15	M_DELEGACION ESTATAL	TAPACHULA, CHIS.	07020010	079001	130100	511-026	0517	00	01	00019978	ANAQUEL FIJO	09	09530007	099001	1G1000	2024M06	13	34,910.00	453,830.00
51101	Mobiliario	21864825	0000391628	15	M_DELEGACION ESTATAL	TAPACHULA, CHIS.	07020010	079001	130100	511-026	0527	00	01	00019979	ANAQUEL PARA LIBROS Y REVISTAS FRENTE 90 CM	09	09530007	099001	1G1000	2024M06	4	41,541.00	166,164.00

ANEXOS
DIVISION DE CONTRATOS

GOBIERNO DE MÉXICO | IMSS

DIRECCION DE FINANZAS
Unidad de Operación Financiera
Coordinación de Presupuesto e Información Programática

OLI No.: 033 / 0879

Anexo 1 Equipamiento 2024

Clave de cartera SHCP : 2350GYR0008
No. solicitud de SHCP : 74850

No. de programa o proyecto PREI : 22070003
Cuenta contable PREI: 13350109

Nombre del programa o proyecto : Construcción del Hospital General de Zona de 144 camas en Tuxtla Gutiérrez Chiapas

cifras en pesos

						PREI Millenium Presupuesto del Destino del Bien				SAI				PREI		PREI Millenium Control de Compromisos					Monto autorizado		
Clave COG	Nombre de clave COG	ID de Transac.	ID de Solicitud	CUR	Nombre de la Unidad	Municipio /Estado	Ubicación	UI	Centro de Costo	CPO-GEN	ESP	DIF	VAR	ID de Artículo	Descripción	URG	URG Ubicación	UI	Centro de Costo	Periodo Pptal	No. de bienes	Precio Unitario con IVA	Importe Total con IVA
51101	Mobiliario	21864835	0000391662	15	M_DELEGACION ESTATAL	TAPACHULA, CHIS.	07020010	079001	130100	511-619	1333	00	01	0019998	MESA CIRCULAR	09	09530007	099001	1G1000	2024M06	1	9,199.00	9,199.00
51101	Mobiliario	21864836	0000390965	15	M_DELEGACION ESTATAL	TAPACHULA, CHIS.	07020010	079001	130100	511-619	1345	00	01	0018999	MESA DE APOYO PARA TELEFONOS FABRICADA EN MDF, FRENTE 45 CM	09	09530007	099001	1G1000	2024M06	15	5,039.00	75,585.00
51101	Mobiliario	21864837	0000390620	15	M_DELEGACION ESTATAL	TAPACHULA, CHIS.	07020010	079001	130100	511-619	1363	00	01	0020001	MESA ESQUINERA FABRICADA EN MDF, FRENTE 50CM	09	09530007	099001	1G1000	2024M06	11	8,329.00	91,619.00
51101	Mobiliario	21864838	0000391991	15	M_DELEGACION ESTATAL	TAPACHULA, CHIS.	07020010	079001	130100	511-619	1378	00	01	0020002	MESA RECTANGULAR DE JUNTAS PARA 10 PERSONAS	09	09530007	099001	1G1000	2024M06	2	37,283.00	74,566.00
51101	Mobiliario	21864839	0000391994	15	M_DELEGACION ESTATAL	TAPACHULA, CHIS.	07020010	079001	130100	511-619	1381	00	01	0020003	MESA PARA SALA DE USOS MULTIPLES	09	09530007	099001	1G1000	2024M06	157	14,900.00	2,339,300.00
51101	Mobiliario	21864840	0000390302	15	M_DELEGACION ESTATAL	TAPACHULA, CHIS.	07020010	079001	130100	511-622	0226	00	01	0020005	MODULO ESCRITORIO AUTOSUSTENTABLE PARA DOS LUGARES	09	09530007	099001	1G1000	2024M06	1	59,982.00	59,982.00
51101	Mobiliario	21864842	0000389651	15	M_DELEGACION ESTATAL	TAPACHULA, CHIS.	07020010	079001	130100	511-635	0459	00	01	0020010	SILLON CONFORTABLE DE 1 LUGAR	09	09530007	099001	1G1000	2024M06	54	12,932.00	698,328.00
51101	Mobiliario	21864843	0000390638	15	M_DELEGACION ESTATAL	TAPACHULA, CHIS.	07020010	079001	130100	511-635	0466	00	01	0020011	SILLON CONFORTABLE DE 3 LUGARES	09	09530007	099001	1G1000	2024M06	15	23,303.00	349,545.00
51101	Mobiliario	21864844	0000392024	15	M_DELEGACION ESTATAL	TAPACHULA, CHIS.	07020010	079001	130100	511-636	0471	00	01	0020012	SILLON FIJO DE RESPALDO ALTO BASE DE TRINEO.	09	09530007	099001	1G1000	2024M06	203	7,935.00	1,610,805.00
51101	Mobiliario	21864845	0000391353	15	M_DELEGACION ESTATAL	TAPACHULA, CHIS.	07020010	079001	130100	511-636	0484	00	01	0020013	SILLON FIJO	09	09530007	099001	1G1000	2024M06	291	9,578.00	2,787,198.00
51101	Mobiliario	21864846	0000391333	15	M_DELEGACION ESTATAL	TAPACHULA, CHIS.	07020010	079001	130100	511-636	0496	00	01	0020014	SILLA GIRATORIA	09	09530007	099001	1G1000	2024M06	9	11,648.00	104,832.00
51101	Mobiliario	21864847	0000391690	15	M_DELEGACION ESTATAL	TAPACHULA, CHIS.	07020010	079001	130100	511-636	0505	00	01	0020015	SILLON GIRATORIO	09	09530007	099001	1G1000	2024M06	270	10,893.00	2,941,110.00
51101	Mobiliario	21864848	0000390339	15	M_DELEGACION ESTATAL	TAPACHULA, CHIS.	07020010	079001	130100	511-883	0529	00	01	0020017	TARJETERO DOBLE PARA TARJETAS DE 7.62 X 12.70 CM	09	09530007	099001	1G1000	2024M06	2	7,103.00	14,206.00
51101	Mobiliario	21864849	0000390009	15	M_DELEGACION ESTATAL	TAPACHULA, CHIS.	07020010	079001	130100	511-883	0534	00	01	0020018	TARJETERO DOBLE PARA TARJETAS DE 12.70 X 20.3 CM (5 PULGADAS X 8 PULGADAS)	09	09530007	099001	1G1000	2024M06	7	9,560.00	66,920.00
51101	Mobiliario	21864850	0000391978	15	M_DELEGACION ESTATAL	TAPACHULA, CHIS.	07020010	079001	130100	511-883	0556	00	01	0020020	TARJETERO SENCILLO PARA TARJETAS DE 7.62 X 12.70 CM	09	09530007	099001	1G1000	2024M06	6	3,606.00	21,636.00
51101	Mobiliario	21864851	0000391981	15	M_DELEGACION ESTATAL	TAPACHULA, CHIS.	07020010	079001	130100	511-883	0579	00	01	0020022	TARJETERO TRIPLE DE 10 GAVETAS PARA TARJETAS DE 7.62 X 12.70 CM	09	09530007	099001	1G1000	2024M06	2	20,322.00	40,644.00
51101	Mobiliario	21864852	0000391983	15	M_DELEGACION ESTATAL	TAPACHULA, CHIS.	07020010	079001	130100	519-104	0539	00	01	0020048	BANCA EN REGADERA	09	09530007	099001	1G1000	2024M06	20	7,186.00	143,720.00
51101	Mobiliario	21864853	0000390292	15	M_DELEGACION ESTATAL	TAPACHULA, CHIS.	07020010	079001	130100	519-104	0547	00	01	0020049	BANCA EN TANDEM	09	09530007	099001	1G1000	2024M06	161	21,124.00	3,400,964.00
51101	Mobiliario	21864854	0000390972	15	M_DELEGACION ESTATAL	TAPACHULA, CHIS.	07020010	079001	130100	519-104	0551	00	01	0020050	BANCA EN TANDEM	09	09530007	099001	1G1000	2024M06	100	23,794.00	2,379,400.00
51101	Mobiliario	21864855	0000391329	15	M_DELEGACION ESTATAL	TAPACHULA, CHIS.	07020010	079001	130100	519-104	0559	00	01	0020051	BANCA VESTIDOR PARA BAÑOS CAPACIDAD DE CARGA: 150 KG	09	09530007	099001	1G1000	2024M06	69	7,318.00	504,804.00
51101	Mobiliario	21864856	0000390902	15	M_DELEGACION ESTATAL	TAPACHULA, CHIS.	07020010	079001	130100	519-104	0574	00	01	0020052	BANCA VESTIDOR PARA CONSULTORIO	09	09530007	099001	1G1000	2024M06	53	7,863.00	416,739.00
51101	Mobiliario	21864857	0000392002	15	M_DELEGACION ESTATAL	TAPACHULA, CHIS.	07020010	079001	130100	519-180	0357	00	01	0020055	CARRO DE ASEO	09	09530007	099001	1G1000	2024M06	43	5,656.00	243,208.00
51101	Mobiliario	21864858	0000391341	15	M_DELEGACION ESTATAL	TAPACHULA, CHIS.	07020010	079001	130100	519-180	0365	00	01	0020056	CARRO TRANSPORTADOR DE BIBERONES	09	09530007	099001	1G1000	2024M06	5	21,785.00	88,385.00

SOLICITUD DE SUMINISTRO

GOBIERNO DE MÉXICO | IMSS

DIRECCIÓN DE FINANZAS
Unidad de Operación Financiera
Coordinación de Presupuesto e Información Programática

Anexo 1 Equipamiento 2024

Clave de cartera SHCP : 2350GYR0008
No. solicitud de SHCP : 74850
No. de programa o proyecto PREI : 22070003
Cuenta contable PREI: 13350109
OLI No.: 033 / 0879

Nombre del programa o proyecto : Construcción del Hospital General de Zona de 144 camas en Tuxtla Gutiérrez Chiapas

cifras en pesos

Clave COG	Nombre de clave COG	ID de Transac.	ID de Solicitud	CUR	Nombre de la Unidad	PREI Millenium Presupuesto del Destino del Bien / SAI								PREI		PREI Millenium Control de Compromisos					Monto autorizado		
						Municipio /Estado	Ubicación	UI	Centro de Costo	GPO-CEN	ESP	DIF	VAR	ID de Artículo	Descripción	URC	URC Ubicación	UI	Centro de Costo	Periodo Pptal	No. de bienes	Precio Unitario con IVA	Importe Total con IVA
51101	Mobiliario	21864859	0000390695	15]	M_DELEGACION ESTATAL	TAPACHULA, CHIS.	07020010	079001	130100	519-160	0376	00	01	0020057	CARRO TRANSPORTADOR DE ROPA HUMEDA ACABADOS ACERO INOXIDABLE	09	09530007	099001	1G1000	2024M06	3	35,616.00	106,848.00
51101	Mobiliario	21864865	0000390340	15]	M_DELEGACION ESTATAL	TAPACHULA, CHIS.	07020010	079001	130100	519-630	5432	00	01	0020065	MESA LISA DE 180 CM PARA DOBLAR ROPA	09	09530007	099001	1G1000	2024M06	1	23,411.00	23,411.00
51101	Mobiliario	21864866	0000389956	15]	M_DELEGACION ESTATAL	TAPACHULA, CHIS.	07020010	079001	130100	519-630	5454	00	01	0020067	MESA PARA COMPUTADORA	09	09530007	099001	1G1000	2024M06	7	11,055.00	77,385.00
51101	Mobiliario	21864867	0000392105	15]	M_DELEGACION ESTATAL	TAPACHULA, CHIS.	07020010	079001	130100	519-630	5462	00	01	0020068	MESA PARA DIBUJO [RESTIRADOR] 150 CM	09	09530007	099001	1G1000	2024M06	1	7,871.00	7,871.00
51101	Mobiliario	21864875	0000390869	15]	M_DELEGACION ESTATAL	TAPACHULA, CHIS.	07020010	079001	130100	519-810	0393	00	01	0020077	SILLA PARA AULA FRENTE 60 CM, FONDO 75 CM	09	09530007	099001	1G1000	2024M06	40	7,415.00	296,600.00
51101	Mobiliario	21864876	0000391229	15]	M_DELEGACION ESTATAL	TAPACHULA, CHIS.	07020010	079001	130100	519-824	0504	00	01	0020078	SILLON ACOJINABLE RECLINABLE SISTEMA MECANICO	09	09530007	099001	1G1000	2024M06	67	40,473.00	2,711,691.00
51101	Mobiliario	21864877	0000391234	15]	M_DELEGACION ESTATAL	TAPACHULA, CHIS.	07020010	079001	130100	519-865	0105	00	01	0020079	TABLERO DE CORCHO	09	09530007	099001	1G1000	2024M06	88	3,797.00	334,136.00
51101	Mobiliario	21864878	0000389821	15]	M_DELEGACION ESTATAL	TAPACHULA, CHIS.	07020010	079001	130100	519-873	0141	00	01	0020081	TARIMA	09	09530007	099001	1G1000	2024M06	23	6,741.00	155,043.00
51101	Mobiliario	21864879	0000391941	15]	M_DELEGACION ESTATAL	TAPACHULA, CHIS.	07020010	079001	130100	519-875	0151	00	01	0020082	TARIMA	09	09530007	099001	1G1000	2024M06	2	11,306.00	22,612.00
51101	Mobiliario	21864881	0000390334	15]	M_DELEGACION ESTATAL	TAPACHULA, CHIS.	07020010	079001	130100	512-063	0136	00	01	0020085	ANAQUEL PARA OLLAS	09	09530007	099001	1G1000	2024M06	3	26,693.00	80,079.00
51101	Mobiliario	21864923	0000389505	15]	M_DELEGACION ESTATAL	TAPACHULA, CHIS.	07020010	079001	130100	511-026	0532	00	01	0020387	ANAQUEL DOBLE PARA LIBROS Y REVISTAS. DIMENSIONES GENERALES. LARGO 90CM, ANCHO 70CM, ALTURA 200CM.	09	09530007	099001	1G1000	2024M06	12	26,735.00	320,820.00
51101	Mobiliario	21864924	0000389834	15]	M_DELEGACION ESTATAL	TAPACHULA, CHIS.	07020010	079001	130100	511-076	1023	00	01	0020388	ARCHIVERO	09	09530007	099001	1G1000	2024M06	99	26,988.00	2,671,812.00
51101	Mobiliario	21864925	0000390156	15]	M_DELEGACION ESTATAL	TAPACHULA, CHIS.	07020010	079001	130100	511-401	0094	00	01	0020401	EXHIBIDOR DE REVISTAS	09	09530007	099001	1G1000	2024M06	1	27,868.00	27,868.00
51101	Mobiliario	21864927	0000390158	15]	M_DELEGACION ESTATAL	TAPACHULA, CHIS.	07020010	079001	130100	511-619	1426	00	01	0020406	MESA RECTANGULAR DE JUNTAS PARA 8 PERSONAS	09	09530007	099001	1G1000	2024M06	1	14,482.00	14,482.00
51101	Mobiliario	21864926	0000391859	15]	M_DELEGACION ESTATAL	TAPACHULA, CHIS.	07020010	079001	130100	511-263	0553	00	01	0020410	MODULO ESCRITORIO AUTO SUSTENTABLE PARA 1 LUGAR, CORREDERAS (GAVETAS Y CAJONES) CON SISTEMA DE BALEROS DE PRECISION. FRENTE 161 CM, FONDO 83.5 CM, ALTURA 130 CM	09	09530007	099001	1G1000	2024M06	5	76,024.00	380,120.00
51101	Mobiliario	21864929	0000391206	15]	M_DELEGACION ESTATAL	TAPACHULA, CHIS.	07020010	079001	130100	511-814	0379	00	01	0020412	SILLA APILABLE CON TAPIZ DE TELA Y ESTRUCTURA DE TRINEO	09	09530007	099001	1G1000	2024M06	124	5,901.00	731,724.00
51101	Mobiliario	21864930	0000391212	15]	M_DELEGACION ESTATAL	TAPACHULA, CHIS.	07020010	079001	130100	511-836	0514	00	01	0020413	SILLON CONFORTABLE DE 2 LUGARES, TAPIZADO EN TELA LARGO 150 CM, FONDO 85 CM, ALTURA 75 CM, CAPACIDAD DE CARGA: 175 KG	09	09530007	099001	1G1000	2024M06	12	13,197.00	158,364.00
51101	Mobiliario	21864931	0000393855	15]	M_DELEGACION ESTATAL	TAPACHULA, CHIS.	07020010	079001	130100	511-835	0536	00	01	0020415	SILLON FIJO	09	09530007	099001	1G1000	2024M06	6	8,718.00	52,308.00
51101	Mobiliario	21864932	0000391873	15]	M_DELEGACION ESTATAL	TAPACHULA, CHIS.	07020010	079001	130100	511-836	0558	00	01	0020417	SILLON GIRATORIO	09	09530007	099001	1G1000	2024M06	4	7,011.00	28,044.00

ANEXOS
DIVISION DE CONTRATOS

GOBIERNO DE MÉXICO

IMSS

OLI No.: 033 / 0879

Anexo 1 Equipamiento 2024

Clave de cartera SHCP : 2350GYR0008
No. solicitud de SHCP : 74850

No. de programa o proyecto PREI : 22070003
Cuenta contable PREI: 13350109

Nombre del programa o proyecto : Construcción del Hospital General de Zona de 144 camas en Tuxtla Gutiérrez Chiapas

cifras en pesos

Clave COG	Nombre de clave COG	ID de Transac.	ID de Solicitud	CUR	Nombre de la Unidad	PREI Millenium Presupuesto del Destino del Bien				SAI				PREI		PREI Millenium Control de Compromisos					Monto autorizado		
						Municipio/Estado	Ubicación	UI	Centro de Costo	CPO-CEN	ESP	DIF	VAR	ID de Artículo	Descripción	URG	URG Ubicación	UI	Centro de Costo	Periodo Pptal	No. de bienes	Precio Unitario con IVA	Importe Total con IVA
51101	Mobiliario	21864936	0000390519	15	M_DELEGACION ESTATAL	TAPACHULA, CHIS.	07020010	079001	130100	511-622	0291	00	01	0020542	MODULO EN L PARA CONSULTORIO CON LATERAL DERECHO	09	09530007	099001	1G1000	2024M06	1	31,897.00	31,897.00
51101	Mobiliario	21864940	0000391520	15	M_DELEGACION ESTATAL	TAPACHULA, CHIS.	07020010	079001	130100	511-619	1457	00	01	0020545	MESA DE APOYO LATERAL EN MDP	09	09530007	099001	1G1000	2024M06	13	14,635.00	190,255.00
51101	Mobiliario	21864941	0000391524	15	M_DELEGACION ESTATAL	TAPACHULA, CHIS.	07020010	079001	130100	511-619	1465	00	01	0020546	MESA DE USOS MULTIPLES EN MDP	09	09530007	099001	1G1000	2024M06	65	13,641.00	886,665.00
51101	Mobiliario	21864942	0000390827	15	M_DELEGACION ESTATAL	TAPACHULA, CHIS.	07020010	079001	130100	511-814	0382	00	01	0020554	SILLA GIRATORIA	09	09530007	099001	1G1000	2024M06	242	9,609.00	2,325,378.00
51101	Mobiliario	21864943	0000389881	15	M_DELEGACION ESTATAL	TAPACHULA, CHIS.	07020010	079001	130100	511-814	0394	00	01	0020555	SILLA FIJA DE RESPALDO BAJO BASE DE TRINEO TAPIZADA EN TELA	09	09530007	099001	1G1000	2024M06	268	5,834.00	1,590,312.00
51101	Mobiliario	21864944	0000390203	15	M_DELEGACION ESTATAL	TAPACHULA, CHIS.	07020010	079001	130100	511-814	0405	00	01	0020556	SILLA ALTA GIRATORIA CON MECANISMO DE CONTACTO PERMANENTE Y APOYAPIERNAS PIES	09	09530007	099001	1G1000	2024M06	37	10,292.00	380,804.00
51101	Mobiliario	21864945	0000389885	15	M_DELEGACION ESTATAL	TAPACHULA, CHIS.	07020010	079001	130100	511-619	1476	00	01	0020559	MESA CIRCULAR	09	09530007	099001	1G1000	2024M06	25	29,906.00	747,650.00
51101	Mobiliario	21864946	0000391579	15	M_DELEGACION ESTATAL	TAPACHULA, CHIS.	07020010	079001	130100	511-619	1483	00	01	0020561	MESA DE CENTRO EN MDP	09	09530007	099001	1G1000	2024M06	8	21,400.00	171,200.00
51101	Mobiliario	21864951	0000390213	15	M_DELEGACION ESTATAL	TAPACHULA, CHIS.	07020010	079001	130100	511-465	0024	00	01	0020587	GUARDA INFERIOR DE 120 CM	09	09530007	099001	1G1000	2024M06	4	23,236.00	92,944.00
51101	Mobiliario	21864952	0000391623	15	M_DELEGACION ESTATAL	TAPACHULA, CHIS.	07020010	079001	130100	511-465	0039	00	01	0020588	GUARDA INFERIOR DE 150 CM	09	09530007	099001	1G1000	2024M06	25	31,097.00	777,425.00
51101	Mobiliario	21864970	0000391749	15	M_DELEGACION ESTATAL	TAPACHULA, CHIS.	07020010	079001	130100	511-814	0421	00	01	0020693	SILLA FIJA DE POLIPROPILENO	09	09530007	099001	1G1000	2024M06	13	7,568.00	98,384.00
51101	Mobiliario	21864971	0000391911	15	M_DELEGACION ESTATAL	TAPACHULA, CHIS.	07020010	079001	130100	511-814	0448	00	01	0020698	SILLA SECRETARIAL	09	09530007	099001	1G1000	2024M06	2	3,608.00	7,216.00
51101	Mobiliario	21864933	0000391220	15	M_DELEGACION ESTATAL	TAPACHULA, CHIS.	07020010	079001	130100	517-825	0523	00	01	0020493	SILLA PARA COMEDOR FABRICADA EN ALUMINIO FRENTE 55 CM, FONDO 55 CM, ALTURA 80 CM, CAPACIDAD DE CARGA 250 KG	09	09530007	099001	1G1000	2024M06	170	2,257.00	383,690.00
TOTAL:																					4373	3,210,159.00	65,140,309.00

GOBIERNO DE MÉXICO | IMSS

DIRECCIÓN DE FINANZAS
Unidad de Operación Financiera
Coordinación de Presupuesto e Información Programática

Arq. Jesús Acosta Rodríguez
Coordinador de Proyectos y Seguimiento Institucional
P r e s e n t e

Ciudad de México, a 5 de abril de 2024

Oficio de solicitud del área requirente: 09538461101/0281, 0326 y 0327

La División de Evaluación y Análisis Financiero dependiente de la Coordinación de Proyectos y Seguimiento Institucional, solicita la cancelación del Oficio de Liberación de Inversión (OLI) No. 3MI24/002/3747 por un monto de $871,391,431.79, asimismo la emisión de un nuevo OLI por un monto de $66,939,676.00; referente al presupuesto 2024 del siguiente programa, para la adquisición de 4,785 bienes, correspondientes a la cartera señalada a continuación.

C a p í t u l o: Equipamiento

Oficio de Liberación de Inversión 2024

No. 099001/6B3000/6B30/3MI24/ 034 / 0683

Descripción de Cartera del Programa o Proyecto de Inversión (PPI) de la SHCP

Nombre de Cartera: Reestructuración,Terminación y Ampliación del Hospital General Regional de 260 Camas en Cd. Juárez, Chihuahua

Clave de Cartera: 2250GYR0015
No. de solicitud: 64034
Unidad Responsable: CYR
Modalidad: K
Programa presupuestario: 012
Fuente financiamiento: 4
Localización geográfica: 08 Chihuahua

Información del HCT del IMSS

Proyecto PREI: 21080005
Acuerdos: ACDO.AS3.HCT.121223/336.P.DF
ACDO.AS3.HCT.280916/255.P.DF
Presupuesto ejercicio 2024: 1,834,527,995.00
Nombre del PPI: PPI de Infraestructura

Calendario en Cartera de Inversión

Años anteriores	Ejercicio 2024	Ejercicio 2025	Ejercicio 2026	Ejercicios posteriores	Monto Total de Inversión
961,887,498.00	2,621,028,879.00	5,000,000.00	0.00	0.00	3,587,916,377.00

Autorización de asignación del Oficio de Liberación de Inversión (OLI) 2024

Se emite el presente OLI de conformidad a los artículos 35 y 48 de la Ley Federal de Presupuesto y Responsabilidad Hacendaria; 156 fracción II y 156 A de su Reglamento; 25 y 45 de la Ley de Adquisiciones, Arrendamientos y Servicios del Sector Público, el numeral 7.1.2.1 del Manual de Organización de la Dirección de Finanzas, numeral 7.5.11 de la Norma Presupuestaria del Instituto Mexicano del Seguro Social y al oficio circular No. 0990016B3000/6B30/0409 signado por el entonces Coordinador de Presupuesto e Información Programática en julio de 2021, lo anterior para dar inicio a las gestiones de Adquisición de Equipamiento del Programa de Inversión Física 2024.

Unidad Responsable del Gasto (URG): 09 Nivel Central
Número de bienes: 4,785
Monto original con IVA: 66,939,676.00

sesenta y seis millones novecientos treinta y nueve mil seiscientos setenta y seis pesos 00/100 m.n.)

Detalle No. OLI 002/3747 Sustituido

Por tanto, el monto señalado se ha registrado en el Sistema Financiero PREI Millenium para que la URG inicie los procesos de adquisición conforme al Anexo que se adjunta, y con base en los artículos 8 y 69 del Reglamento Interior del Instituto Mexicano del Seguro Social (IMSS) y el numeral 7.5.17 de la Norma Presupuestaria del IMSS.

Atentamente,

Giovanni D. Bojorquez Covarrubias
El Titular

Calzada [illegible] Col. Buena Vista, Alcaldía Cuauhtémoc, C.P. 06839, CDMX Tel. (55) 5628 1700, Ext. [illegible] y [illegible]

GDBC/MAVH/JRHP/DPM

2024 Felipe Carrillo PUERTO

Página 1 de 8

ANEXOS
DIVISION DE CONTRATOS

GOBIERNO DE MÉXICO | IMSS

DIRECCIÓN DE FINANZAS
Unidad de Operación Financiera
Coordinación de Presupuesto e
Información Programática

Arq. Jesús Acosta Rodríguez
Coordinador de Proyectos y Seguimiento Institucional
P r e s e n t e

Ciudad de México, a 5 de abril de 2024

Oficio de solicitud del área requirente: 09538461IG11/0281, 0326 y 0327
La División de Evaluación y Análisis Financiero dependiente de la Coordinación de Proyectos y Seguimiento Institucional, solicita la cancelación del Oficio de Liberación de Inversión (OLI) No. BMI24/002/3747 por un monto de $871,391,431.79, asimismo la emisión de un nuevo OLI por un monto de $66,939,676.00; referente al presupuesto 2024 del siguiente programa, para la adquisición de 4,785 bienes, correspondientes a la cartera señalada a continuación.

Capítulo: Equipamiento

Oficio de Liberación de Inversión 2024

No. 09B001/6B3000/6B30/BMI24/ 034 / 0683

Normatividad del Programa de Inversión Física

En materia de obra pública y de adquisiciones de bienes muebles e inmuebles las Unidades Responsables del Gasto se abstendrán de convocar, adjudicar o contratar obras públicas o adquisiciones, arrendamiento o servicios relacionados con las mismas, cuando no cuenten con la autorización de inversión en l términos de las disposiciones aplicables.

Lo relativo a la celebración de contratos, ejecución de obras, adquisiciones de bienes muebles e inmuebles, deberá apegarse a lo dispuesto por la Ley de Adquisiciones, Arrendamientos y Servicios del Sector Público, en la Ley de Obras Públicas y Servicios Relacionados con las Mismas y demás legislación aplicable.

Cabe precisar que, de acuerdo con lo ordenado en los artículos 42 fracción II y 107 de la Ley Federal de Presupuesto y Responsabilidad Hacendaria, 42 de su Reglamento y, conforme a los "Lineamientos para el seguimiento del ejercicio de los programas y proyectos de inversión, proyectos de infraestructura productiva de largo plazo y proyectos de asociaciones público privadas, de la Administración Pública Federal" emitidos por la Unidad de Inversiones de la Secretaría de Hacienda y Crédito Público, tiene la obligatoriedad de reportar el **seguimiento de los programas y proyectos de inversión** a través de la División de Control y Seguimiento al Presupuesto de Inversión, asimismo la información presentada deberá ser congruente con lo reportado en los distintos sistemas electrónicos de dicha Secretaría, incluido el CompraNet, por lo que en caso de que no se turne la información del seguimiento del ejercicio de inversión dentro de los plazos establecidos, no se podrá solicitar el registro de cartera de nuevos programas y proyectos de inversión, ni realizar modificaciones a los ya registrados, hasta en tanto no se actualice su seguimiento.

Con copia para:
Mtro. Eliécer Moreno Peralta.- Titular de la Unidad de Operación Financiera. (SICGC)
Lic. Jessica Miranda Vega.- Coordinadora Técnica de Gestión Presupuestaria. (SICGC)
L.C.P. Graciela Salas Alvídrez.- Jefa de Servicios de Finanzas en el OOAD Chihuahua. (/1)

(OOAD) Órgano de Operación Administrativa Desconcentrada

(SICGC) Se envía por el Sistema Institucional de Control de Gestión de Correspondencia.
(/1) Se comunica a través de la dirección electrónica establecida para el OOAD o UMAE:
http://comunidades.imss.gob.mx:106/sites/cc/df/dcsgi/default.aspx

Obten el anexo del OLI en formato Excel en:
https://imssmx.sharepoint.com/:x:/s/OLIAnexoBMI2024/EaqZe8rVI8REo-5FIPyd00kBunIL2RsWJ7X8KVyY_TzHxQ?e=AY2oOi

o bien

Volante No. 2024000050, 0058 y 1339

ANEXOS
DIRECCIÓN DE CONTRATOS

GOBIERNO DE MÉXICO | IMSS

DIRECCIÓN DE FINANZAS
Unidad de Operación Financiera
Coordinación de Presupuesto e Información Programática

Anexo 1 Equipamiento 2024

Clave de cartera SHCP : 2250GYR0015
No. solicitud de SHCP : 64034
No. de programa o proyecto PREI : 21080005
Cuenta contable PREI: 13350109
OLI No.: 034 / 0683

Nombre del programa o proyecto : Reestructuración,Terminación y Ampliación del Hospital General Regional de 260 Camas en Cd. Juárez, Chihuahua

cifras en pesos

Clave COG	Nombre de clave COG	ID de Transac.	ID de Solicitud	CUR	Nombre de la Unidad	PREI Millenium Presupuesto del Destino del Bien				SAT				PREI		PREI Millenium Control de Compromisos					Monto autorizado		
						Municipio/Estado	Ubicación	UI	Centro de Costo	GPO-GEN	ESP	DIF	VAR	ID de Artículo	Descripción	URG	URG Ubicación	UI	Centro de Costo	Periodo Pptal.	No. de bienes	Precio Unitario con IVA	Importe Total con IVA
53101	Equipo médico y de laboratorio	21870577	0000390902	24I	H Gral Regional 66	CIUDAD JUAREZ CHIH.	08100046	080501	200200	519-107	1309	00	01	00021419	BANCO ALTO, TABURETE FABRICADO DE ACERO CON APLICACION DE PINTURA ELECTROSTATICA, CON POLVO SECO COMPUESTO DE RESINAS Y PIGMENTOS CON ACABADO UNIFORME Y DURADERO.	09	09530007	099001	1G1000	2024M06	19	1,497.00	28,443.00
53101	Equipo médico y de laboratorio	21870497	0000390155	24I	H Gral Regional 66	CIUDAD JUAREZ CHIH.	08100046	080501	200200	517-609	5613	00	01	00020111	MESA LISA DE 120 CM CON RESPALDO Y ENTREPAÑO.	09	09530007	099001	1G1000	2024M06	15	22,676.00	340,140.00
53101	Equipo médico y de laboratorio	21870510	0000391837	24I	H Gral Regional 66	CIUDAD JUAREZ CHIH.	08100046	080501	200200	517-609	5567	00	01	00020106	MESA ELECTRICA CALIENTE MOVIL (3 CHAROLAS) CALIBRE 12	09	09530007	099001	1G1000	2024M06	1	50,187.00	50,187.00
53101	Equipo médico y de laboratorio	21870521	0000391891	24I	H Gral Regional 66	CIUDAD JUAREZ CHIH.	08100046	080501	200200	517-609	5559	00	01	00020105	MESA ELECTRICA CALIENTE MOVIL (2 CHAROLAS) CALIBRE 12	09	09530007	099001	1G1000	2024M06	3	43,266.00	129,798.00
53101	Equipo médico y de laboratorio	21870524	0000391198	24I	H Gral Regional 66	CIUDAD JUAREZ CHIH.	08100046	080501	200200	517-609	5647	00	01	00020114	MESA LISA PARA REGIDO DE LOZA CON ESCURRIDERO DERECHO.	09	09530007	099001	1G1000	2024M06	2	33,021.00	66,042.00
53101	Equipo médico y de laboratorio	21870525	0000391853	24I	H Gral Regional 66	CIUDAD JUAREZ CHIH.	08100046	080501	200200	517-609	5625	00	01	00020112	MESA LISA DE 150 CM CON RESPALDO Y ENTREPAÑO.	09	09530007	099001	1G1000	2024M06	4	27,567.00	110,268.00
53101	Equipo médico y de laboratorio	21870539	0000390179	24I	H Gral Regional 66	CIUDAD JUAREZ CHIH.	08100046	080501	200200	517-609	5467	00	01	00020098	MESA DE 180 CM CON RESPALDO Y FREGADERO DERECHO.	09	09530007	099001	1G1000	2024M06	1	82,186.00	82,186.00
53101	Equipo médico y de laboratorio	21870542	0000391349	24I	H Gral Regional 66	CIUDAD JUAREZ CHIH.	08100046	080501	200200	519-279	0022	00	01	00020059	DESPACHADOR DE MEDICAMENTOS	09	09530007	099001	1G1000	2024M06	4	42,744.00	170,976.00
53101	Equipo médico y de laboratorio	21870554	0000390838	24I	H Gral Regional 66	CIUDAD JUAREZ CHIH.	08100046	080501	200200	511-619	1413	00	01	00020405	MESA DOBLE PARA GABINETE TIPO KARDEX. DIMENSIONES GENERALES: FRENTE 60 CM; PROFUNDIDAD 70 CM; ALTURA 75 CM.	09	09530007	099001	1G1000	2024M06	3	5,855.00	17,565.00
53101	Equipo médico y de laboratorio	21870509	0000389540	24I	H Gral Regional 66	CIUDAD JUAREZ CHIH	08100046	080501	200200	517-609	5549	00	01	00020104	MESA DE 180 CM CON RESPALDO Y DOBLE FREGADERO CENTRAL	09	09530007	099001	1G1000	2024M06	2	51,335.00	102,670.00
53101	Equipo médico y de laboratorio	21870591	0000390167	24I	H Gral Regional 66	CIUDAD JUAREZ CHIH.	08100046	080501	200200	517-609	5695	00	01	00020118	MESA DE 230 CM PARA LAVADO DE BIBERONES CON TRIPLE FREGADERO CENTRAL	09	09530007	099001	1G1000	2024M06	2	45,075.00	90,150.00
53101	Equipo médico y de laboratorio	21870606	0000390165	24I	H Gral Regional 66	CIUDAD JUAREZ CHIH.	08100046	080501	200200	517-609	5683	00	01	00020117	MESA PARA TAJO DE 150 CM CANAL PERIMETRAL Y REFUERZOS TRANSVERSALES PARA MONTAJE DE LA CUBIERTA	09	09530007	099001	1G1000	2024M06	1	29,097.00	29,097.00
53101	Equipo médico y de laboratorio	21870539	0000389862	24I	H Gral Regional 66	CIUDAD JUAREZ CHIH.	08100046	080501	200200	517-609	6216	00	01	00020477	MESA DE 230 CM CON FREGADERO CENTRAL. DIMENSIONES GENERALES: FRENTE 230 CM, ANCHO 70 CM, ALTURA 90 CM.	09	09530007	099001	1G1000	2024M06	1	49,056.00	49,056.00
53101	Equipo de refrigeración	21870539	0000391845	24I	H Gral Regional 66	CIUDAD JUAREZ CHIH	08100046	080501	200200	519-695	1597	01	01	00019708	PIZARRON	09	09530007	099001	1G1000	2024M06	16	4,826.00	77,216.00

ANEXO
DIVISION DE CONTRATOS

GOBIERNO DE MÉXICO | IMSS

DIRECCIÓN DE FINANZAS
Unidad de Operación Financiera
Coordinación de Presupuesto e Información Programática

Anexo 1 Equipamiento 2024

OLI No.: 034 / 0683

Clave de cartera SHCP : 2250GYR0015
No. solicitud de SHCP : 64034
No. de programa o proyecto PREI : 21080005
Cuenta contable PREI: 13350109

Nombre del programa o proyecto : Reestructuración,Terminación y Ampliación del Hospital General Regional de 260 Camas en Cd. Juárez, Chihuahua

cifras en pesos

						PREI Millenium Presupuesto del Destino del Bien				SAI				PREI		PREI Milenium Control de Compromisos					Monto autorizado		
Clave COG	Nombre de clave COG	ID de Transac.	ID de Solicitud	CUR	Nombre de la Unidad	Municipio /Estado	Ubicación	UI	Centro de Costo	GPO-GEN	ESP	DIF	VAR	ID de Artículo	Descripción	URG	URG Ubicación	UI	Centro de Costo	Periodo Pptal	No. de bienes	Precio Unitario con IVA	Importe Total con IVA
51901	Equipo de administración	21870555	0000389559	24I	H Gral Regional 66	CIUDAD JUAREZ CHIH.	08100046	080501	200200	519-630	5515	00	01	0020586	MESA RECTANGULAR PARA COMPUTADORA	09	09530007	099001	1G1000	2024M06	1	9,026.00	9,026.00
51901	Equipo de administración	21870614	0000389556	24I	H Gral Regional 66	CIUDAD JUAREZ CHIH.	08100046	080501	200200	519-196	0194	00	01	0020583	CASILLERO	09	09530007	099001	1G1000	2024M06	121	17,999.00	2,177,879.00
51901	Equipo de administración	21870495	0000391557	24I	H Gral Regional 66	CIUDAD JUAREZ CHIH.	08100046	080501	200200	517-301	0116	00	01	0020093	DEPOSITO DE PAN.	09	09530007	099001	1G1000	2024M06	1	25,946.00	25,946.00
51901	Equipo de administración	21870499	0000390281	24I	H Gral Regional 66	CIUDAD JUAREZ CHIH.	08100046	080501	200200	511-451	0281	00	01	0019996	GABINETE UNIVERSAL	09	09530007	099001	1G1000	2024M06	17	20,102.00	341,734.00
51901	Equipo de administración	21870500	0000391877	24I	H Gral Regional 66	CIUDAD JUAREZ CHIH.	08100046	080501	200200	519-810	0381	00	01	0020076	SILLA TIPO BOUNCER	09	09530007	099001	1G1000	2024M06	6	17,679.00	106,074.00
51901	Equipo de administración	21870505	0000390148	24I	H Gral Regional 66	CIUDAD JUAREZ CHIH.	08100046	080501	200200	517-613	0387	00	01	0020084	ALACENA	09	09530007	099001	1G1000	2024M06	43	9,223.00	396,589.00
51901	Equipo de administración	21870509	0000389830	24I	H Gral Regional 66	CIUDAD JUAREZ CHIH.	08100046	080501	200200	517-609	5597	00	01	0020109	MESA FRIA PARA BARRA DE AUTO SERVICIO (4 CHAROLAS)	09	09530007	099001	1G1000	2024M06	1	58,839.00	58,839.00
51901	Equipo de administración	21870511	0000390492	24I	H Gral Regional 66	CIUDAD JUAREZ CHIH.	08100046	080501	200200	517-256	0204	00	01	0020087	CARRO PARA CHAROLAS EN AUTOSERVICIO	09	09530007	099001	1G1000	2024M06	2	28,689.00	57,378.00
51901	Equipo de administración	21870514	0000391375	24I	H Gral Regional 66	CIUDAD JUAREZ CHIH.	08100046	080501	200200	511-339	1313	00	01	0019993	ESCRITORIO MODULAR	09	09530007	099001	1G1000	2024M06	13	17,318.00	225,134.00
51901	Equipo de administración	21870517	0000391337	24I	H Gral Regional 66	CIUDAD JUAREZ CHIH.	08100046	080501	200200	511-799	0227	00	01	0020006	PORTAROTAFOLIO CON PIZARRON	09	09530007	099001	1G1000	2024M06	11	8,329.00	91,619.00
51901	Equipo de administración	21870520	0000389826	24I	H Gral Regional 66	CIUDAD JUAREZ CHIH.	08100046	080501	200200	517-609	5572	00	01	0020107	MESA FRIA A HIELO MOVIL (3 CHAROLAS)	09	09530007	099001	1G1000	2024M06	3	43,846.00	131,538.00
51901	Equipo de administración	21870523	0000390836	24I	H Gral Regional 66	CIUDAD JUAREZ CHIH.	08100046	080501	200200	517-256	0213	00	01	0020086	CARRO TRANSPORTADOR DE CHAROLAS PARA ALIMENTOS LARGO 135 CM, ANCHO 60 CM	09	09530007	099001	1G1000	2024M06	3	39,618.00	118,854.00
51901	Equipo de administración	21870530	0000391542	24I	H Gral Regional 66	CIUDAD JUAREZ CHIH.	08100046	080501	200200	517-256	9226	00	01	0020089	CARRO TRANSPORTADOR DE OLLAS.	09	09530007	099001	1G1000	2024M06	2	17,069.00	34,138.00
51901	Equipo de administración	21870541	0000389843	24I	H Gral Regional 66	CIUDAD JUAREZ CHIH.	08100046	080501	200200	517-270	0125	00	01	0020090	COCINETA CON PARRILLA ELECTRICA DERECHA Y FREGADERO IZQUIERDO	09	09530007	099001	1G1000	2024M06	1	44,312.00	44,312.00
51901	Equipo de administración	21870545	0000390872	24I	H Gral Regional 66	CIUDAD JUAREZ CHIH.	08100046	080501	200200	517-609	5537	00	01	0020103	MESA DE 120 CM CON RESPALDO Y FREGADERO IZQUIERDO	09	09530007	099001	1G1000	2024M06	1	22,395.00	22,395.00
51901	Equipo de administración	21870548	0000392036	24I	H Gral Regional 66	CIUDAD JUAREZ CHIH.	08100046	080501	200200	511-339	1295	00	01	0019991	ESCRITORIO MODULAR	09	09530007	099001	1G1000	2024M06	1	21,292.00	21,292.00
51901	Equipo de administración	21870549	0000390643	24I	H Gral Regional 66	CIUDAD JUAREZ CHIH.	08100046	080501	200200	511-268	0282	00	01	0019984	CREDENZA	09	09530007	099001	1G1000	2024M06	30	20,700.00	621,000.00
51901	Equipo de administración	21870551	0000391000	24I	H Gral Regional 66	CIUDAD JUAREZ CHIH.	08100046	080501	200200	511-178	0113	00	01	0019981	CARRETILLA PORTABULTOS	09	09530007	099001	1G1000	2024M06	5	7,795.00	38,975.00
51901	Equipo de administración	21870552	0000389657	24I	H Gral Regional 66	CIUDAD JUAREZ CHIH.	08100046	080501	200200	519-315	0059	00	01	0020060	ESCALERA	09	09530007	099001	1G1000	2024M06	34	6,587.00	223,958.00
51901	Equipo de administración	21870553	0000391861	24I	H Gral Regional 66	CIUDAD JUAREZ CHIH.	08100046	080501	200200	519-695	1987	00	01	0020070	PIZARRON	09	09530007	099001	1G1000	2024M06	36	5,172.00	186,192.00
51901	Equipo de administración	21870559	0000391793	24I	H Gral Regional 66	CIUDAD JUAREZ CHIH.	08100046	080501	200200	517-609	5906	00	01	0020100	MESA DE 300 CM CON DOBLE FREGADERO CENTRAL	09	09530007	099001	1G1000	2024M06	1	65,218.00	65,218.00
51901	Equipo de administración	21870562	0000389854	24I	H Gral Regional 66	CIUDAD JUAREZ CHIH.	08100046	080501	200200	519-810	0353	00	01	0020074	SILLA INFANTIL PRE-ESCOLAR EN POLIPROPILENO	09	09530007	099001	1G1000	2024M06	6	1,748.00	10,488.00
51901	Equipo de administración	21870564	0000390379	24I	H Gral Regional 66	CIUDAD JUAREZ CHIH.	08100046	080501	200200	511-339	1275	00	01	0019989	ESCRITORIO MODULAR	09	09530007	099001	1G1000	2024M06	63	27,514.00	1,733,382.00
51901	Equipo de administración	21870569	0000391924	24I	H Gral Regional 66	CIUDAD JUAREZ CHIH.	08100046	080501	200200	511-339	1432	00	01	0020093	ESCRITORIO RECTANGULAR DE 180 CM.	09	09530007	099001	1G1000	2024M06	1	13,195.00	13,195.00
51901	Equipo de administración	21870571	0000391949	24I	H Gral Regional 66	CIUDAD JUAREZ CHIH.	08100046	080501	200200	519-695	2004	00	01	0020072	PIZARRON	09	09530007	099001	1G1000	2024M06	93	8,814.00	819,702.00

GOBIERNO DE MÉXICO | IMSS

DIRECCIÓN DE FINANZAS
Unidad de Operación Financiera
Coordinación de Presupuesto e Información Programática

Anexo 1 Equipamiento 2024

Clave de cartera SHCP : 2250GYR0015
No. solicitud de SHCP : 64034
No. de programa o proyecto PREI : 21080005
Cuenta contable PREI: 13350109

Nombre del programa o proyecto : Reestructuración,Terminación y Ampliación del Hospital General Regional de 260 Camas en Cd. Juárez, Chihuahua

OLI No.: 034 / 0683

cifras en pesos

Clave COG	Nombre de clave COG	ID de Transac.	ID de Solicitud	CUR	Nombre de la Unidad	PREI Millenium Presupuesto del Destino del Bien SAI								PREI		PREI Millenium Control de Compromisos					Monto autorizado		
						Municipio/Estado	Ubicación	UI	Centro de Costo	GPO-GEN	ESP	DIF	VAR	ID de Artículo	Descripción	UNC	UNC Ubicación	UI	Centro de Costo	Periodo Pptal	No. de bienes	Precio Unitario con IVA	Importe Total con IVA
51901	Equipo de administración	21870573	0000391361	24I	H Gral Regional 66	CIUDAD JUAREZ CHIH	08100046	080501	200200	519-630	5415	00	01	00020053	MESA INFANTIL MATERNAL FABRICADA EN POLIPROPILENO DE ALTA RESISTENCIA	09	09530007	099001	1G1000	2024M06	6	3,227.00	19,362.00
51901	Equipo de administración	21870578	0000390338	24I	H Gral Regional 66	CIUDAD JUAREZ CHIH.	08100046	080501	200200	511-339	1304	00	01	00019992	ESCRITORIO MODULAR	09	09530007	099001	1G1000	2024M06	27	29,215.00	788,805.00
51901	Equipo de administración	21870581	0000390330	24I	H Gral Regional 66	CIUDAD JUAREZ CHIH.	08100046	080501	200200	519-630	5401	00	01	00020062	MESA DE TRABAJO	09	09530007	099001	1G1000	2024M06	10	19,267.00	192,670.00
51901	Equipo de administración	21870585	0000390005	24I	H Gral Regional 66	CIUDAD JUAREZ CHIH.	08100046	080501	200200	519-630	5427	00	01	00020064	MESA INFANTIL PARA PREESCOLAR	09	09530007	099001	1G1000	2024M06	12	10,161.00	121,932.00
51901	Equipo de administración	21870590	0000391236	24I	H Gral Regional 66	CIUDAD JUAREZ CHIH.	08100046	080501	200200	519-695	2013	00	01	00020073	PIZARRON	09	09530007	099001	1G1000	2024M06	1	9,437.00	9,437.00
51901	Equipo de administración	21870592	0000389730	24I	H Gral Regional 66	CIUDAD JUAREZ CHIH.	08100046	080501	200200	511-339	1408	00	01	00020543	ESCRITORIO MODULAR	09	09530007	099001	1G1000	2024M06	1	49,515.00	49,515.00
51901	Equipo de administración	21870593	0000390851	24I	H Gral Regional 66	CIUDAD JUAREZ CHIH.	08100046	080501	200200	519-695	1974	00	01	00020069	PIZARRON	09	09530007	099001	1G1000	2024M06	9	2,140.00	19,260.00
51901	Equipo de administración	21870596	0000389898	24I	H Gral Regional 66	CIUDAD JUAREZ CHIH.	08100046	080501	200200	517-270	0137	00	01	00020091	COCINETA CON PARRILLA ELECTRICA IZQUIERDA FREGADERO DERECHO	09	09530007	099001	1G1000	2024M06	1	44,381.00	44,381.00
51901	Equipo de administración	21870599	0000389949	24I	H Gral Regional 66	CIUDAD JUAREZ CHIH.	08100046	080501	200200	511-339	1422	00	01	00020592	ESCRITORIO RECTANGULAR DE 150 CM	09	09530007	099001	1G1000	2024M06	9	20,233.00	182,097.00
51901	Equipo de administración	21870607	0000391686	24I	H Gral Regional 66	CIUDAD JUAREZ CHIH.	08100046	080501	200200	517-272	0022	00	01	00020092	COLGADOR PARA UTENSILIOS DE COCINA	09	09530007	099001	1G1000	2024M06	1	11,114.00	11,114.00
51901	Equipo de administración	21870608	0000390165	24I	H Gral Regional 66	CIUDAD JUAREZ CHIH.	08100046	080501	200200	511-339	1288	00	01	00019990	ESCRITORIO MODULAR	09	09530007	099001	1G1000	2024M06	106	25,268.00	2,680,528.00
51901	Equipo de administración	21870556	0000389692	24I	H Gral Regional 66	CIUDAD JUAREZ CHIH.	08100046	080501	200200	519-051	0262	02	01	00001631	ATRIL	09	09530007	099001	1G1000	2024M06	1	20,458.00	20,458.00
51901	Equipo de administración	21870573	0000391013	24I	H Gral Regional 66	CIUDAD JUAREZ CHIH.	08100046	080501	200200	517-609	1139	01	01	00016947	MESA CALIENTE DE 159 CM	09	09530007	099001	1G1000	2024M06	1	54,992.00	54,992.00
51901	Equipo de administración	21870604	0000390458	24I	H Gral Regional 66	CIUDAD JUAREZ CHIH	08100046	080501	200200	517-609	0255	01	01	00019744	MESA DE 210 CM CON RESPALDO Y DOBLE FREGADERO CENTRAL PARA OLLAS. DESCRIPCION TECNICA	09	09530007	099001	1G1000	2024M06	1	40,357.00	40,357.00
51901	Equipo de administración	21870615	0000391369	24I	H Gral Regional 66	CIUDAD JUAREZ CHIH	08100046	080501	200200	517-609	0495	01	01	00016972	MESA DE 270 CM. CON RESPALDO, ESCURRIDERO Y DOBLE FREGADERO IZQUIERDO	09	09530007	099001	1G1000	2024M06	2	47,046.00	94,092.00
51101	Mobiliario	21870537	0000389553	24I	H Gral Regional 66	CIUDAD JUAREZ CHIH	08100046	080501	200200	517-609	0727	01	01	00019765	MESA DE 210 CM CON RESPALDO Y DOBLE FREGADERO IZQUIERDO	09	09530007	099001	1G1000	2024M06	1	42,266.00	42,266.00
51101	Mobiliario	21870612	0000391583	24I	H Gral Regional 66	CIUDAD JUAREZ CHIH.	08100046	080501	200200	519-824	0526	00	01	00020568	SILLON FIJO	09	09530007	099001	1G1000	2024M06	36	13,583.00	353,358.00
51101	Mobiliario	21870613	0000389586	24I	H Gral Regional 66	CIUDAD JUAREZ CHIH.	08100046	080501	200200	519-035	0071	00	01	00020580	APARCADOR DE BICICLETAS EN ESPIRAL	09	09530007	099001	1G1000	2024M06	3	43,338.00	130,014.00
51101	Mobiliario	21870650	0000389873	24I	H Gral Regional 66	CIUDAD JUAREZ CHIH.	08100046	080501	200200	519-810	0413	00	01	00020633	SILLA ALTA INFANTIL DE POLIPROPILENO	09	09530007	099001	1G1000	2024M06	12	25,427.00	305,124.00
51101	Mobiliario	21870491	0000390879	24I	H Gral Regional 66	CIUDAD JUAREZ CHIH.	08100046	080501	200200	519-865	0105	00	01	00020079	TABLERO DE CORCHO	09	09530007	099001	1G1000	2024M06	146	3,797.00	554,362.00
51101	Mobiliario	21870492	0000390980	24I	H Gral Regional 66	CIUDAD JUAREZ CHIH.	08100046	080501	200200	519-865	0114	00	01	00020080	TABLERO DE CORCHO DE 150 CM.	09	09530007	099001	1G1000	2024M06	1	3,440.00	3,440.00
51101	Mobiliario	21870493	0000391233	24I	H Gral Regional 66	CIUDAD JUAREZ CHIH.	08100046	080501	200200	511-026	0517	00	01	00019978	ANAQUEL FIJO	09	09530007	099001	1G1000	2024M06	13	34,910.00	453,830.00
51101	Mobiliario	21870496	0000389959	24I	H Gral Regional 66	CIUDAD JUAREZ CHIH	08100046	080501	200200	511-622	0201	00	01	00020542	MODULO EN L PARA CONSULTORIO CON LATERAL DERECHO	09	09530007	099001	1G1000	2024M06	1	31,897.00	31,897.00
							08100046	080501	200200	511-339	1406	00	01	00019959	ARCHIVERO	09	09530007	099001	1G1000	2024M06	1	29,974.00	29,974.00

ANEXOS
DIVISIÓN DE CONTRATOS

GOBIERNO DE MÉXICO | IMSS

OLI No.: 034 / 0683

Anexo 1 Equipamiento 2024

Clave de cartera SHCP : 2250GYR0015
No. solicitud de SHCP : 64034
No. de programa o proyecto PREI : 21080005
Cuenta contable PREI: 13350109

Nombre del programa o proyecto : Reestructuración,Terminación y Ampliación del Hospital General Regional de 260 Camas en Cd. Juárez, Chihuahua

cifras en pesos

Clave COG	Nombre de clave COG	ID de Transac.	ID de Solicitud	CUR	Nombre de la Unidad	PREI Millenium Presupuesto del Destino del Bien				SAI				PREI		PREI Millenium Control de Compromisos					Monto autorizado		
						Municipio /Estado	Ubicación	UI	Centro de Costo	GPO-GEN	ESP	DIF	VAR	ID de Artículo	Descripción	URG	URG Ubicación	UI	Centro de Costo	Periodo Fpral	No. de bienes	Precio Unitario con IVA	Importe Total con IVA
S1101	Mobiliario	21870496	0000380321	24	H Gral Regional 66	CIUDAD JUAREZ CHIH.	08100046	080501	200200	511-838	0466	00	01	0020011	SILLON CONFORTABLE DE 3 LUGARES.	09	09530007	099001	1G1000	2024M06	10	23,303.00	233,030.00
S1101	Mobiliario	21870498	0000389650	24	H Gral Regional 66	CIUDAD JUAREZ CHIH.	08100046	080501	200200	519-160	0365	00	01	0020056	CARRO TRANSPORTADOR DE BIBERONES	09	09530007	099001	1G1000	2024M06	3	21,785.00	65,355.00
S1101	Mobiliario	21870501	0000390823	24	H Gral Regional 66	CIUDAD JUAREZ CHIH.	08100046	080501	200200	511-619	1465	00	01	0020546	MESA DE USOS MULTIPLES EN MDP	09	09530007	099001	1G1000	2024M06	105	13,641.00	1,432,305.00
S1101	Mobiliario	21870502	0000389823	24	H Gral Regional 66	CIUDAD JUAREZ CHIH.	08100046	080501	200200	519-873	0151	00	01	0020082	TARIMA	09	09530007	099001	1G1000	2024M06	2	11,306.00	22,612.00
S1101	Mobiliario	21870503	0000390528	24	H Gral Regional 66	CIUDAD JUAREZ CHIH.	08100046	080501	200200	511-814	0405	00	01	0020556	SILLA ALTA GIRATORIA CON MECANISMO DE CONTACTO PERMANENTE Y ARO REPOSA PIES	09	09530007	099001	1G1000	2024M06	36	10,292.00	370,512.00
S1101	Mobiliario	21870504	0000391547	24	H Gral Regional 66	CIUDAD JUAREZ CHIH.	08100046	080501	200200	517-609	5665	00	01	0020015	MESA PARA COMEDOR	09	09530007	099001	1G1000	2024M06	74	10,285.00	761,090.00
S1101	Mobiliario	21870506	0000391656	24	H Gral Regional 66	CIUDAD JUAREZ CHIH.	08100046	080501	200200	519-630	5462	00	01	0020058	MESA PARA DIBUJO (RESTIRADOR) 150 CM	09	09530007	099001	1G1000	2024M06	1	7,671.00	7,671.00
S1101	Mobiliario	21870507	0000390525	24	H Gral Regional 66	CIUDAD JUAREZ CHIH.	08100046	080501	200200	511-814	0394	00	01	0020555	SILLA FIJA DE RESPALDO BAJO BASE DE TRINEO TAPIZADA EN TELA	09	09530007	099001	1G1000	2024M06	392	5,934.00	2,326,128.00
S1101	Mobiliario	21870512	0000390294	24	H Gral Regional 66	CIUDAD JUAREZ CHIH.	08100046	080501	200200	511-076	0898	02	01	0019554	ARCHIVERO	09	09530007	099001	1G1000	2024M06	1	24,929.00	24,929.00
S1101	Mobiliario	21870513	0000391994	24	H Gral Regional 66	CIUDAD JUAREZ CHIH.	08100046	080501	200200	519-104	0541	00	01	0020048	BANCA EN TANDEM	09	09530007	099001	1G1000	2024M06	177	21,124.00	3,738,948.00
S1101	Mobiliario	21870515	0000392026	24	H Gral Regional 66	CIUDAD JUAREZ CHIH.	08100046	080501	200200	511-635	0490	00	01	0020014	SILLA GIRATORIA.	09	09530007	099001	1G1000	2024M06	9	11,648.00	104,832.00
S1101	Mobiliario	21870516	0000389668	24	H Gral Regional 66	CIUDAD JUAREZ CHIH.	08100046	080501	200200	511-883	0534	00	01	0020018	TARJETERO DOBLE PARA TARJETAS DE 12.70 X 20.3 CM (5 PULGADAS X 8 PULGADAS).	09	09530007	099001	1G1000	2024M06	9	9,560.00	86,040.00
S1101	Mobiliario	21870518	0000390867	24	H Gral Regional 66	CIUDAD JUAREZ CHIH.	08100046	080501	200200	519-610	0393	00	01	0020077	SILLA PARA AULA FRENTE 60 CM, FONDO 75 CM	09	09530007	099001	1G1000	2024M06	40	7,413.00	296,520.00
S1101	Mobiliario	21870519	0000389634	24	H Gral Regional 66	CIUDAD JUAREZ CHIH.	08100046	080501	200200	511-619	1345	00	01	0019999	MESA DE APOYO PARA TELEFONOS FABRICADA EN MDP, FRENTE 45 CM	09	09530007	099001	1G1000	2024M06	17	5,039.00	85,663.00
S1101	Mobiliario	21870522	0000390312	24	H Gral Regional 66	CIUDAD JUAREZ CHIH.	08100046	080501	200200	511-026	0527	00	01	0019979	ANAQUEL PARA LIBROS Y REVISTAS FRENTE 90 CM	09	09530007	099001	1G1000	2024M06	6	41,541.00	249,246.00
S1101	Mobiliario	21870525	0000390299	24	H Gral Regional 66	CIUDAD JUAREZ CHIH.	08100046	080501	200200	511-026	0501	00	01	0019977	ANAQUEL FIJO	09	09530007	099001	1G1000	2024M06	179	28,306.00	5,066,174.00
S1101	Mobiliario	21870527	0000389511	24	H Gral Regional 66	CIUDAD JUAREZ CHIH.	08100046	080501	200200	517-063	0136	00	01	0020085	ANAQUEL PARA OLLAS	09	09530007	099001	1G1000	2024M06	3	26,693.00	80,079.00
S1101	Mobiliario	21870528	0000391354	24	H Gral Regional 66	CIUDAD JUAREZ CHIH.	08100046	080501	200200	519-630	5394	00	01	0020081	MESA LISA PARA DOBLAR ROPA DE LÁMINA DE ACERO	09	09530007	099001	1G1000	2024M06	1	19,134.00	19,134.00
S1101	Mobiliario	21870529	0000389970	24	H Gral Regional 66	CIUDAD JUAREZ CHIH.	08100046	080501	200200	511-076	1007	00	01	0019973	ARCHIVERO	09	09530007	099001	1G1000	2024M06	10	19,079.00	190,790.00
S1101	Mobiliario	21870531	0000390625	24	H Gral Regional 66	CIUDAD JUAREZ CHIH.	08100046	080501	200200	511-076	1016	00	01	0019974	ARCHIVERO	09	09530007	099001	1G1000	2024M06	1	18,360.00	18,360.00
S1101	Mobiliario	21870532	0000389998	24	H Gral Regional 66	CIUDAD JUAREZ CHIH.	08100046	080501	200200	511-814	0401	00	01	0020673	SILLA FIJA DE POLIPROPILENO	09	09530007	099001	1G1000	2024M06	16	7,566.00	121,056.00
S1101	Mobiliario	21870533	0000389882	24	H Gral Regional 66	CIUDAD JUAREZ CHIH.	08100046	080501	200200	519-104	0539	00	01	0020068	BANCA EN REGADERA	09	09530007	099001	1G1000	2024M06	85	7,360.00	625,600.00
S1101	Mobiliario	21870534	0000391018	24	H Gral Regional 66	CIUDAD JUAREZ CHIH.	08100046	080501	200200	511-883	0529	00	01	0020017	TARJETERO DOBLE PARA TARJETAS DE 7.62 X 12.70 CM	09	09530007	099001	1G1000	2024M06	2	7,102.00	14,204.00
S1101	Mobiliario	21870535	0000390856	24	H Gral Regional 66	CIUDAD JUAREZ CHIH.	08100046	080501	200200	511-836	0558	00	01	0020417	SILLON GIRATORIO	09	09530007	099001	1G1000	2024M06	4	7,011.00	28,044.00

GOBIERNO DE MÉXICO | IMSS

DIRECCIÓN DE FINANZAS
Unidad de Operación Financiera
Coordinación de Presupuesto e Información Programática

Anexo 1 Equipamiento 2024

Clave de cartera SHCP : 2250GYR0015
No. solicitud de SHCP : 64034
No. de programa o proyecto PREI : 21080005
Cuenta contable PREI: 13350109
OLI No.: 034 / 0683

Nombre del programa o proyecto : Reestructuración,Terminación y Ampliación del Hospital General Regional de 260 Camas en Cd. Juárez, Chihuahua

cifras en pesos

Clave COG	Nombre de clave COG	ID de Transac.	ID de Solicitud	CUR	Nombre de la Unidad	PREI Millenium Presupuesto del Destino del Bien				SAI				PREI		PREI Millenium Control de Compromisos						Monto autorizado	
						Municipio/Estado	Ubicación	UI	Centro de Costo	GPO-GEN	ESP	DIF	VAR	ID de Artículo	Descripción	URG	URG Ubicación	UI	Centro de Costo	Periodo Ptal	No. de bienes	Precio Unitario con IVA	Importe Total con IVA
51101	Mobiliario	21870540	0000390980	241	H Gral Regional 66	CIUDAD JUAREZ CHIH.	08100046	080501	200200	511-622	0296	00	01	00020305	MODULO ESCRITORIO AUTOSUSTENTABLE PARA DOS LUGARES	09	09530007	099001	1G1000	2024M05	1	59,882.00	59,882.00
51101	Mobiliario	21870543	0000390973	241	H Gral Regional 66	CIUDAD JUAREZ CHIH.	08100046	080501	200200	511-619	1378	00	01	00020002	MESA RECTANGULAR DE JUNTAS PARA 10 PERSONAS	09	09530007	099001	1G1000	2024M06	4	37,283.00	149,132.00
51101	Mobiliario	21870544	0000391287	241	H Gral Regional 66	CIUDAD JUAREZ CHIH.	08100046	080501	200200	511-076	0988	00	01	00019971	ARCHIVERO	09	09530007	099001	1G1000	2024M06	104	28,209.00	2,933,736.00
51101	Mobiliario	21870545	0000391005	241	H Gral Regional 66	CIUDAD JUAREZ CHIH.	08100046	080501	200200	511-026	0492	00	01	00019976	ANAQUEL ESQUELETO	09	09530007	099001	1G1000	2024M06	77	22,760.00	1,752,520.00
51101	Mobiliario	21870547	0000391578	241	H Gral Regional 66	CIUDAD JUAREZ CHIH.	08100046	080501	200200	511-619	1483	00	01	00020561	MESA DE CENTRO EN MDP	09	09530007	099001	1G1000	2024M06	9	21,400.00	192,600.00
51101	Mobiliario	21870550	0000392032	241	H Gral Regional 66	CIUDAD JUAREZ CHIH.	08100046	080501	200200	511-836	0508	00	01	00020015	SILLON GIRATORIO	09	09530007	099001	1G1000	2024M06	165	10,789.00	1,780,185.00
51101	Mobiliario	21870557	0000391006	241	H Gral Regional 66	CIUDAD JUAREZ CHIH.	08100046	080501	200200	511-622	0194	00	01	00015699	MODULO DE ATENCION	09	09530007	099001	1G1000	2024M06	1	280,530.00	280,530.00
51101	Mobiliario	21870560	0000391450	241	H Gral Regional 66	CIUDAD JUAREZ CHIH.	08100046	080501	200200	511-622	0182	00	01	00019698	MODULO DE ATENCION Y ORIENTACION AL DERECHOHABIENTE	09	09530007	099001	1G1000	2024M06	1	273,265.00	273,265.00
51101	Mobiliario	21870560	0000390189	241	H Gral Regional 66	CIUDAD JUAREZ CHIH.	08100046	080501	200200	511-824	0504	00	01	00020078	SILLON ACOJINABLE RECLINABLE SISTEMA MECANICO	09	09530007	099001	1G1000	2024M05	87	40,473.00	5,521,151.00
51101	Mobiliario	21870561	0000390318	241	H Gral Regional 66	CIUDAD JUAREZ CHIH.	08100046	080501	200200	519-150	0378	00	01	00020057	CARRO TRANSPORTADOR DE ROPA HUMEDA ACABADOS: ACERO INOXIDABLE	09	09530007	099001	1G1000	2024M06	5	35,616.00	106,848.00
51101	Mobiliario	21870563	0000389543	241	H Gral Regional 66	CIUDAD JUAREZ CHIH.	08100046	080501	200200	511-619	1476	00	01	00020359	MESA CIRCULAR	09	09530007	099001	1G1000	2024M05	55	29,906.00	1,646,710.00
51101	Mobiliario	21870565	0000389833	241	H Gral Regional 66	CIUDAD JUAREZ CHIH.	08100046	080501	200200	511-076	1023	00	01	00020388	ARCHIVERO	09	09530007	099001	1G1000	2024M06	9	26,988.00	242,892.00
51101	Mobiliario	21870566	0000390217	241	H Gral Regional 66	CIUDAD JUAREZ CHIH.	08100046	080501	200200	511-026	0554	00	01	00021330	ANAQUEL ESQUELETO DE 7 ENTREPAÑOS DE ACERO INOXIDABLE	09	09530007	099001	1G1000	2024M06	40	26,067.00	1,042,680.00
51101	Mobiliario	21870567	0000390958	241	H Gral Regional 66	CIUDAD JUAREZ CHIH.	08100046	080501	200200	519-104	0551	00	01	00020050	BANCA EN TANDEM	09	09530007	099001	1G1000	2024M06	124	23,794.00	2,950,456.00
51101	Mobiliario	21870568	0000390583	241	H Gral Regional 66	CIUDAD JUAREZ CHIH.	08100046	080501	200200	511-076	0952	00	01	00019958	ARCHIVERO	09	09530007	099001	1G1000	2024M06	22	19,940.00	438,680.00
51101	Mobiliario	21870570	0000389827	241	H Gral Regional 66	CIUDAD JUAREZ CHIH.	08100046	080501	200200	511-874	0392	00	01	00020564	SILLA GIRATORIA	09	09530007	099001	1G1000	2024M06	378	9,609.00	3,632,202.00
51101	Mobiliario	21870574	0000391027	241	H Gral Regional 66	CIUDAD JUAREZ CHIH.	08100046	080501	200200	511-883	0556	00	01	00020020	TARJETERO SENCILLO PARA TARJETAS DE 7.62 X 12.70 CM	09	09530007	099001	1G1000	2024M06	7	3,606.00	25,242.00
51101	Mobiliario	21870576	0000391858	241	H Gral Regional 66	CIUDAD JUAREZ CHIH.	08100046	080501	200200	511-263	0353	00	01	00020410	MODULO ESCRITORIO AUTO SUSTENTABLE PARA 1 LUGAR CORREDERAS (GAVETAS Y CAJONES) CON SISTEMA DE BALEROS DE PRECISION FRENTE 151 CM, FONDO 83.5 CM, ALTURA 130 CM	09	09530007	099001	1G1000	2024M06	2	76,024.00	152,048.00
51101	Mobiliario	21870577	0000390114	241	H Gral Regional 66	CIUDAD JUAREZ CHIH.	08100046	080501	200200	511-619	1197	01	01	00016607	MESA OVAL PARA JUNTAS 10 LUGARES	09	09530007	099001	1G1000	2024M06	1	42,388.00	42,388.00
51101	Mobiliario	21870579	0000390831	241	H Gral Regional 66	CIUDAD JUAREZ CHIH.	08100046	080501	200200	511-465	0024	00	01	00020567	GUARDA INFERIOR DE 120 CM	09	09530007	099001	1G1000	2024M06	3	23,235.00	69,708.00
51101	Mobiliario	21870580	0000389527	241	H Gral Regional 66	CIUDAD JUAREZ CHIH.	08100046	080501	200200	511-867	0529	00	01	00020092	TARJETERO TRIPLE DE 10 GAVETAS PARA TARJETAS DE 7.62 X 12.70 CM	09	09530007	099001	1G1000	2024M06	2	20,322.00	40,644.00

ANEXOS
DIVISION DE CONTRATOS

SIN TEXTO

ANEXOS
FUNCION DE CONTRATOS

GOBIERNO DE MÉXICO | IMSS

DIRECCIÓN DE FINANZAS
Unidad de Operación Financiera
Coordinación de Presupuesto e Información Programática

Anexo 1 Equipamiento 2024

Clave de cartera SHCP : 2250GYR0015 No. de programa o proyecto PREI : 21080005 OLI No.: 034 / 0683
No. solicitud de SHCP : 64034 Cuenta contable PREI: 13350109

Nombre del programa o proyecto : Reestructuración,Terminación y Ampliación del Hospital General Regional de 260 Camas en Cd. Juárez, Chihuahua

cifras en pesos

Clave COG	Nombre de clave COG	ID de Transac.	ID de Solicitud	CUR	Nombre de la Unidad	PREI Millenium Presupuesto del Destino del Gtos				SAI				PREI		PREI Millenium Control de Compromisos					Monto autorizado		
						Municipio/Estado	Ubicación	UI	Centro de Costo	CPO-CEN	ESP	DIF	VAR	ID de Artículo	Descripción	URG	URG Ubicación	UI	Centro de Costo	Periodo Presi	No. de Bienes	Precio Unitario con IVA	Importe total con IVA
5301	Mobiliario	21870582	0000350284	24	H Gral Regional 66	CIUDAD JUAREZ CHIH.	08100046	080501	200200	511-078	0175	00	01	0018970	ARCHIVERO	09	09530007	090001	101000	2024M06	3	16,127.00	48,381.00
5101	Mobiliario	21870583	0000350574	24	H Gral Regional 66	CIUDAD JUAREZ CHIH.	08100046	080501	200200	511-838	0274	00	01	0020413	SILLON CONFORTABLE DE 2 LUGARES, TAPIZADO EN TELA LARGO 150 CM FONDO 85 CM, ALTURA 95 CM, CAPACIDAD DE CARGA 175 KG	09	09530007	090001	101000	2024M06	15	12,197.00	182,955.00
5301	Mobiliario	21870584	0000350674	24	H Gral Regional 66	CIUDAD JUAREZ CHIH.	08100046	080501	200200	511-830	5454	00	01	0020067	MESA PARA COMPUTADORA	09	09530007	090001	101000	2024M06	5	11,055.60	55,278.00
5101	Mobiliario	21870587	0000350978	24	H Gral Regional 66	CIUDAD JUAREZ CHIH.	08100046	080501	200200	519-304	0874	00	01	0020052	BANCA VESTIDOR PARA CONSULTORIO	09	09530007	090001	101000	2024M06	51	7,863.00	401,013.00
5301	Mobiliario	21870588	0000351085	24	H Gral Regional 66	CIUDAD JUAREZ CHIH.	08100046	080501	200200	511-148	0142	00	01	0020054	BUTACA PARA AUDITORIO LARGO 54 CM, ANCHO 86 CM, ALTURA VARIABLE 81 CM	09	09530007	090001	101000	2024M06	150	2,247.00	337,050.00
5301	Mobiliario	21870584	0000350574	24	H Gral Regional 66	CIUDAD JUAREZ CHIH.	08100046	080501	200200	511-401	0024	00	01	0020401	EXHIBIDOR DE REVISTAS	09	09530007	090001	101000	2024M06	1	27,960.00	27,960.00
5101	Mobiliario	21870585	0000350923	24	H Gral Regional 66	CIUDAD JUAREZ CHIH.	08100046	080501	200200	511-066	0822	00	01	0020387	ANAQUEL DOBLE PARA LIBROS Y REVISTAS DIMENSIONES GENERALES: LARGO 90CM, ANCHO 50CM, ALTURA 200CM.	09	09530007	090001	101000	2024M06	30	26,755.00	802,650.00
5301	Mobiliario	21870587	0000350978	24	H Gral Regional 66	CIUDAD JUAREZ CHIH.	08100046	080501	200200	511-838	0881	00	01	0020053	MESA PARA SALA DE USOS MULTIPLES	09	09530007	090001	101000	2024M06	27	12,117.00	327,159.00
5101	Mobiliario	21870588	0000351036	24	H Gral Regional 66	CIUDAD JUAREZ CHIH.	08100046	080501	200200	511-819	1457	00	01	0020545	MESA DE APOYO LATERAL MDP	09	09530007	090001	101000	2024M06	10	14,635.00	146,350.00
5101	Mobiliario	21870503	0000191804	24	H Gral Regional 66	CIUDAD JUAREZ CHIH.	08100046	080501	200200	511-835	0484	00	01	0020003	SILLON FIJO	09	09530007	090001	101000	2024M06	423	9,578.00	4,051,494.00
5101	Mobiliario	21870501	0000351372	24	H Gral Regional 66	CIUDAD JUAREZ CHIH.	08100046	080501	200200	511-619	1263	00	01	0020001	MESA ESQUINERA FABRICADA EN MDP, FRENTE 50CM	09	09530007	090001	101000	2024M06	11	8,329.00	91,619.00
5101	Mobiliario	21870587	0000350581	24	H Gral Regional 66	CIUDAD JUAREZ CHIH.	08100046	080501	200200	519-573	0141	00	01	0020041	TARIMA	09	09530007	090001	101000	2024M06	24	6,941.00	166,584.00
5101	Mobiliario	21870605	0000350845	24	H Gral Regional 66	CIUDAD JUAREZ CHIH.	08100046	080501	200200	511-814	0579	00	01	0020472	SILLA APILABLE CON TAPIZ DE TELA Y ESTRUCTURA DE TRINEO	09	09530007	090001	101000	2024M06	109	5,901.00	643,209.00
5101	Mobiliario	21870605	0000351002	24	H Gral Regional 66	CIUDAD JUAREZ CHIH.	08100046	080501	200200	511-465	0039	00	01	0020589	CUARDA INFERIOR DE 150 CM	09	09530007	090001	101000	2024M06	24	31,097.00	746,328.00
5101	Mobiliario	21870608	0000351348	24	H Gral Regional 66	CIUDAD JUAREZ CHIH.	08100046	080501	200200	511-835	0456	00	01	0020010	SILLON CONFORTABLE DE 1 LUGAR	09	09530007	090001	101000	2024M06	98	12,932.00	1,267,336.00
5101	Mobiliario	21870609	0000351846	24	H Gral Regional 66	CIUDAD JUAREZ CHIH.	08100046	080501	200200	511-835	0536	00	01	0020415	SILLON FIJO	09	09530007	090001	101000	2024M06	567	8,713.00	4,941,471.00
5101	Mobiliario	21870610	0000350622	24	H Gral Regional 66	CIUDAD JUAREZ CHIH.	08100046	080501	200200	519-104	0659	00	01	0020051	BANCA VESTIDOR PARA BAÑOS CAPACIDAD DE CARGA 150 KG	09	09530007	090001	101000	2024M06	31	7,316.00	226,796.00
5101	Mobiliario	21870611	0000351339	24	H Gral Regional 66	CIUDAD JUAREZ CHIH.	08100046	080501	200200	519-160	0357	00	01	0020055	CARRO DE ASEO	09	09530007	090001	101000	2024M06	47	5,655.00	265,785.00
TOTAL																					4785	1,527,813.00	36,939,375.00

ANEXOS
DIVISIÓN DE CONTRATOS

SIN TEXTO

GOBIERNO DE MÉXICO | IMSS

DIRECCIÓN DE FINANZAS
Unidad de Operación Financiera
Coordinación de Presupuesto e
Información Programática

Arq. Jesús Acosta Rodríguez
Coordinador de Proyectos y Seguimiento Institucional
P r e s e n t e

Ciudad de México, a 5 de abril de 2024

Oficio de solicitud del área requirente: 09538461IG11/0281, 0326 y 0327

La División de Evaluación y Análisis Financiero dependiente de la Coordinación de Proyectos y Seguimiento Institucional, solicita la cancelación del Oficio de Liberación de Inversión (OLI) No. BMI24/008/3753 por un monto de $346,501,685.12, asimismo la emisión de un nuevo OLI por un monto de $56,878,401.00; referente al presupuesto 2024 del siguiente programa, para la adquisición de 3,654 bienes, correspondientes a la cartera señalada a continuación.

C a p í t u l o: Equipamiento

Oficio de Liberación de Inversión 2024

No. 099001/6B3000/6B30/BMI24/ **035 / 0684**

Descripción de Cartera del Programa o Proyecto de Inversión (PPI) de la SHCP

Nombre de Cartera: Nuevo Hospital General de Zona de 90 Camas, en Navojoa, Sonora.

Información del HCT del IMSS

Proyecto PREI: 22270004
Acuerdos: ACDO.AS3.HCT.121223/338.P.DF
ACDO.AS3.HCT.280916/255.P.DF

Presupuesto ejercicio 2024: 1,551,560,948.00
Nombre del PPI: PPI de Infraestructura

Clave de Cartera: 2350GYR0017
No. de solicitud: 74836
Unidad Responsable: GYR
Modalidad: K

Programa presupuestario: 012
Fuente financiamiento: 4
Localización geográfica: 26 Sonora

Calendario en Cartera de Inversión

Años anteriores	Ejercicio 2024	Ejercicio 2025	Ejercicio 2026	Ejercicios posteriores	Monto Total de Inversión
322,555,061.00	1,868,336,234.00	37,023,062.00	0.00	0.00	2,227,914,357.00

Autorización de asignación del Oficio de Liberación de Inversión (OLI) 2024

Se emite el presente OLI de conformidad a los artículos 35 y 48 de la Ley Federal de Presupuesto y Responsabilidad Hacendaria; 156 fracción II y 156 A de su Reglamento; 25 y 45 de la Ley de Adquisiciones, Arrendamientos y Servicios del Sector Público, el numeral 7.1.2.1 del Manual de Organización de la Dirección de Finanzas, numeral 7.5.11 de la Norma Presupuestaria del Instituto Mexicano del Seguro Social y al oficio circular No. 0990016B3000/6B30/0409 signado por el entonces Coordinador de Presupuesto e Información Programática en julio de 2021, lo anterior para dar inicio a las gestiones de Adquisición de Equipamiento del Programa de Inversión Física 2024.

Unidad Responsable del Gasto (URG): 09 Nivel Central
Número de bienes: 3,654
Monto original con IVA: 56,878,401.00

(cincuenta y seis millones ochocientos setenta y ocho mil cuatrocientos un pesos 00/100 m.n.)

Detalle No. OLI 008/3753 Sustituido

Por tanto, el monto señalado se ha registrado en el Sistema Financiero PREI Millenium para que la URG inicie los procesos de adquisición conforme al Anexo 1 que se adjunta, y con base en los artículos 8 y 69 del Reglamento Interior del Instituto Mexicano del Seguro Social (IMSS) y el numeral 7.5.17 de la Norma Presupuestaria del IMSS.

Atentamente,

Giovanni D. Bojorquez Covarrubias
El Titular

Continúa al reverso

JMV/APOR/RHP/DEM

2024
Felipe Carrillo
PUERTO

ANEXOS
DIVISION DE CONTRATOS

GOBIERNO DE MÉXICO | IMSS

DIRECCIÓN DE FINANZAS
Unidad de Operación Financiera
Coordinación de Presupuesto e Información Programática

Arq. Jesús Acosta Rodríguez
Coordinador de Proyectos y Seguimiento Institucional
Presente

Ciudad de México, a 5 de abril de 2024

Oficio de solicitud del área requirente: 09538461101/0281, 0326 y 0327
La División de Evaluación y Análisis Financiero dependiente de la Coordinación de Proyectos y Seguimiento Institucional, solicita la cancelación del Oficio de Liberación de Inversión (OLI) No. BMI24/008/3753 por un monto de $346,501,685.12, asimismo la emisión de un nuevo OLI por un monto de $56,878,401.00; referente al presupuesto 2024 del siguiente programa, para la adquisición de 3,654 bienes, correspondientes a la cartera señalada a continuación.

Capítulo: Equipamiento

Oficio de Liberación de Inversión 2024

No. 09901/6B3000/6B30/BMI24/ **035 / 0684**

Normatividad del Programa de Inversión Física

En materia de obra pública y de adquisiciones de bienes muebles e inmuebles las Unidades Responsables del Gasto se abstendrán de convocar, adjudicar o contratar obras públicas o adquisiciones, arrendamiento o servicios relacionados con las mismas, cuando no cuenten con la autorización de inversión en los términos de las disposiciones aplicables.

Lo relativo a la celebración de contratos, ejecución de obras, adquisiciones de bienes muebles e inmuebles, deberá apegarse a lo dispuesto por la Ley de Adquisiciones, Arrendamientos y Servicios del Sector Público, en la Ley de Obras Públicas y Servicios Relacionados con las Mismas y demás legislación aplicable.

Cabe precisar que, de acuerdo con lo ordenado en los artículos 42 fracción II y 107 de la Ley Federal de Presupuesto y Responsabilidad Hacendaria, 42 de su Reglamento y, conforme a los "Lineamientos para el seguimiento del ejercicio de los programas y proyectos de inversión, proyectos de infraestructura productiva de largo plazo y proyectos de asociaciones público privadas, de la Administración Pública Federal" emitidos por la Unidad de Inversiones de la Secretaría de Hacienda y Crédito Público, tiene la obligatoriedad de reportar el **seguimiento de los programas y proyectos de inversión** a través de la División de Control y Seguimiento al Presupuesto de Inversión, asimismo la información presentada deberá ser congruente con lo reportado en los distintos sistemas electrónicos de dicha Secretaría, incluido el CompraNet, por lo que en caso de que no se turne la información del seguimiento del ejercicio de inversión dentro de los plazos establecidos, no se podrá solicitar el registro de cartera de nuevos programas y proyectos de inversión, ni realizar modificaciones a los ya registrados, hasta en tanto no se actualice su seguimiento.

Con copia para:
Mtro. Eliécer Moreno Peralta.- Titular de la Unidad de Operación Financiera. (SICGC)
Lic. Jessica Miranda Vega.- Coordinadora Técnica de Gestión Presupuestaria. (SICGC)
Lic. Claudia Aracely Enriquez Santoyo.- Encargada del Despacho de la Jefatura de Servicios de Finanzas en el OOAD Sonora. (/I)

(OOAD) Órgano de Operación Administrativa Desconcentrada

(SICGC) Se envía por el Sistema Institucional de Control de Gestión de Correspondencia.
(/I) Se comunica a través de la dirección electrónica establecida para el OOAD o UMAE:
http://comunidades.imss.gob.mx:106/sites/cc/df/dcsgi/default.aspx

Obten el anexo del OLI en formato Excel en:
https://imssmx.sharepoint.com/:x:/s/OLIAnexoBMI2024/EaqZe8rVl8REo-5FlPyd00kBunlL2RsWJ7X8KVyY_TzHxQ?e=AY2oOi

O bien

ARCHIVO
DIVISIÓN DE CONTRATOS

Anexo 1 Equipamiento 2024

Clave de cartera SHCP : 2350GYR0017
No. solicitud de SHCP : 74836
No. de programa o proyecto PREI : 22270004
Cuenta contable PREI: 13350109
OLI No.: 035 / 0684

Nombre del programa o proyecto : Nuevo Hospital General de Zona de 90 Camas, en Navojoa, Sonora.

cifras en pesos

Clave COG	Nombre de clave COG	ID de Transac.	ID de Solicitud	CUR	Nombre de la Unidad	PREI Millenium Presupuesto del Destino del Bien				SAI				PREI		PREI Millenium Control de Compromisos					Monto autorizado	
						Municipio /Estado	Ubicación	UI	Centro de Costo	GPO-GEN	ESP	DIF	VAR	ID de Artículo	Descripción	URG	URG Ubicación	UI	Centro de Costo	Periodo Ppal	No. de bienes	Precio Unitario con IVA	Importe Total con IVA
53101	Equipo médico y de laboratorio	21870268	0000391522	15	Inmueble o Terreno Desocupado	Navojoa	27070015	270103	200200	517-609	5567	00	01	00020106	MESA ELECTRICA CALIENTE MOVIL (3 CHAROLAS) CALIBRE 12	09	09530007	099001	101000	2024M06	1	50,187.00	50,187.00
53101	Equipo médico y de laboratorio	21870274	0000391180	15	Inmueble o Terreno Desocupado	Navojoa	27070015	270103	200200	517-609	5613	00	01	00020111	MESA LISA DE 120 CM CON RESPALDO Y ENTREPAÑO.	09	09530007	099001	101000	2024M06	16	22,676.00	362,816.00
53101	Equipo médico y de laboratorio	21870282	0000390516	15	Inmueble o Terreno Desocupado	Navojoa	27070018	270103	200200	517-609	5549	00	01	00020104	MESA DE 180 CM CON RESPALDO Y DOBLE FREGADERO CENTRAL	09	09530007	099001	101000	2024M06	4	51,335.00	205,340.00
53101	Equipo médico y de laboratorio	21870294	0000389990	15	Inmueble o Terreno Desocupado	Navojoa	27070018	270103	200200	519-279	0022	00	01	00020059	DESPACHADOR DE MEDICAMENTOS	09	09530007	099001	101000	2024M06	4	42,744.00	170,976.00
53101	Equipo médico y de laboratorio	21870300	0000391548	15	Inmueble o Terreno Desocupado	Navojoa	27070018	270103	200200	517-609	5683	00	01	00020117	MESA PARA TAJO DE 150 CM CANAL PERIMETRAL Y REFUERZOS TRANSVERSALES PARA MONTAJE DE LA CUBIERTA	09	09530007	099001	101000	2024M06	1	29,097.00	29,097.00
53101	Equipo médico y de laboratorio	21870312	0000389518	15	Inmueble o Terreno Desocupado	Navojoa	27070018	270103	200200	511-619	1413	00	01	00020405	MESA DOBLE PARA GABINETE TIPO KARDEX. DIMENSIONES GENERALES: FRENTE 60 CM; PROFUNDIDAD 70 CM; ALTURA 75 CM.	09	09530007	099001	101000	2024M06	3	5,855.00	17,565.00
53101	Equipo médico y de laboratorio	21870318	0000391211	15	Inmueble o Terreno Desocupado	Navojoa	27070018	270103	200200	517-609	5695	00	01	00020118	MESA DE 230 CM PARA LAVADO DE BIBERONES CON TRIPLE FREGADERO CENTRAL	09	09530007	099001	101000	2024M06	1	45,075.00	45,075.00
53101	Equipo médico y de laboratorio	21870321	0000391892	15	Inmueble o Terreno Desocupado	Navojoa	27070018	270103	200200	517-609	5659	00	01	00020105	MESA ELECTRICA CALIENTE MOVIL (2 CHAROLAS) CALIBRE 12	09	09530007	099001	101000	2024M06	3	43,266.00	129,798.00
53101	Equipo médico y de laboratorio	21870343	0000389517	15	Inmueble o Terreno Desocupado	Navojoa	27070018	270103	200200	517-609	5625	00	01	00020112	MESA LISA DE 150 CM CON RESPALDO Y ENTREPAÑO	09	09530007	099001	101000	2024M06	2	27,587.00	55,174.00
53101	Equipo médico y de laboratorio	21870355	0000391544	15	Inmueble o Terreno Desocupado	Navojoa	27070018	270103	200200	517-609	5647	00	01	00020114	MESA LISA PARA RECIBO DE LOZA CON ESCURRIDERO DERECHO	09	09530007	099001	101000	2024M06	4	33,021.00	132,084.00
53101	Equipo médico y de laboratorio	21870340	0000391011	15	Inmueble o Terreno Desocupado	Navojoa	27070018	270103	200200	517-609	0115	02	01	00019739	MESA DE 180 CM CON RESPALDO Y FREGADERO DERECHO CON PREPARACION PARA TRITURADOR	09	09530007	099001	101000	2024M06	1	20,625.00	20,625.00
51901	Equipo de administración	21870314	0000390211	15	Inmueble o Terreno Desocupado	Navojoa	27070018	270103	200200	519-196	0164	00	01	00020583	CASILLERO	09	09530007	099001	101000	2024M06	562	17,999.00	10,115,438.00
51901	Equipo de administración	21870315	0000391588	15	Inmueble o Terreno Desocupado	Navojoa	27070018	270103	200200	519-630	5515	00	01	00020586	MESA RECTANGULAR PARA COMPUTADORA	09	09530007	099001	101000	2024M06	1	9,826.00	9,826.00
51901	Equipo de administración	21870249	0000391881	15	Inmueble o Terreno Desocupado	Navojoa	27070018	270103	200200	517-609	5506	00	01	00020130	MESA DE 300 CM CON DOBLE FREGADERO CENTRAL	09	09530007	099001	101000	2024M06	1	63,218.00	63,218.00
51901	Equipo de administración	21870249	0000389831	15	Inmueble o Terreno Desocupado	Navojoa	27070018	270103	200200	517-609	5597	00	01	00020109	MESA FRIA PARA BARRA DE AUTO SERVICIO (4 CHAROLAS)	09	09530007	099001	101000	2024M06	1	58,839.00	58,839.00
51901	Equipo de administración	21870252	0000391183	15	Inmueble o Terreno Desocupado	Navojoa	27070018	270103	200200	517-256	0204	00	01	00020587	CARRO PARA CHAROLAS EN AUTOSERVICIO	09	09530007	099001	101000	2024M06	2	28,689.00	57,378.00

DIVISIÓN DE CONTRATOS
ANEXOS

GOBIERNO DE MÉXICO | IMSS

Anexo 1 Equipamiento 2024

OLI No.: 035 / 0684

Clave de cartera SHCP : 2350GYR0017
No. solicitud de SHCP : 74836
No. de programa o proyecto PREI : 22270004
Cuenta contable PREI: 13350109

Nombre del programa o proyecto : Nuevo Hospital General de Zona de 90 Camas, en Navojoa, Sonora.

cifras en pesos

Clave COG	Nombre de clave COG	ID de Transac.	ID de Solicitud	CUR	Nombre de la Unidad	PREI Millenium Presupuesto del Destino del Bien				SAI				PREI		PREI Millenium Control de Compromisos					Monto autorizado		
						Municipio/Estado	Ubicación	UI	Centro de Costo	CPO-GEN	ESP	DIF	VAR	ID de Artículo	Descripción	URG	URG Ubicación	UI	Centro de Costo	Periodo Pptal	No. de bienes	Precio Unitario con IVA	Importe Total con IVA
51901	Equipo de administración	21870255	0000391015	15	Inmueble o Terreno Desocupado	Navojoa	27070018	270103	200200	511-339	1295	00	01	00019991	ESCRITORIO MODULAR	09	09530007	099001	1G1000	2024M06	1	21,292.00	21,292.00
51901	Equipo de administración	21870257	0000390506	15	Inmueble o Terreno Desocupado	Navojoa	27070018	270103	200200	519-695	2013	00	01	0020073	PIZARRON	09	09530007	099001	1G1000	2024M06	2	9,437.00	18,874.00
51901	Equipo de administración	21870267	0000390708	15	Inmueble o Terreno Desocupado	Navojoa	27070018	270103	200200	519-695	1974	00	01	0020069	PIZARRON	09	09530007	099001	1G1000	2024M06	4	2,140.00	8,560.00
51901	Equipo de administración	21870273	0000390909	15	Inmueble o Terreno Desocupado	Navojoa	27070018	270103	200200	517-301	0116	00	01	0020093	DEPOSITO DE PAN.	09	09530007	099001	1G1000	2024M06	1	25,946.00	25,946.00
51901	Equipo de administración	21870275	0000390360	15	Inmueble o Terreno Desocupado	Navojoa	27070018	270103	200200	517-256	0226	00	01	0020089	CARRO TRANSPORTADOR DE OLLAS.	09	09530007	099001	1G1000	2024M06	2	17,069.00	34,138.00
51901	Equipo de administración	21870279	0000389549	15	Inmueble o Terreno Desocupado	Navojoa	27070018	270103	200200	511-730	0227	00	01	0020006	PORTARCTAFOLIO CON PIZARRON	09	09530007	099001	1G1000	2024M06	9	8,329.00	74,961.00
51901	Equipo de administración	21870280	0000389653	15	Inmueble o Terreno Desocupado	Navojoa	27070018	270103	200200	511-178	0113	00	01	00019981	CARRETILLA PORTABULTOS	09	09530007	099001	1G1000	2024M06	6	7,795.00	46,770.00
51901	Equipo de administración	21870253	0000391895	15	Inmueble o Terreno Desocupado	Navojoa	27070018	270103	200200	511-339	1406	00	01	0020543	ESCRITORIO MODULAR	09	09530007	099001	1G1000	2024M06	1	49,515.00	49,515.00
51901	Equipo de administración	21870286	0000391005	15	Inmueble o Terreno Desocupado	Navojoa	27070018	270103	200200	511-250	0292	00	01	00019984	CREDENZA	09	09530007	099001	1G1000	2024M06	27	20,700.00	558,900.00
51901	Equipo de administración	21870288	0000390656	15	Inmueble o Terreno Desocupado	Navojoa	27070018	270103	200200	511-339	1313	00	01	00019983	ESCRITORIO MODULAR	09	09530007	099001	1G1000	2024M06	4	17,318.00	69,272.00
51901	Equipo de administración	21870292	0000390161	15	Inmueble o Terreno Desocupado	Navojoa	27070018	270103	200200	519-695	1987	00	01	0020070	PIZARRON	09	09530007	099001	1G1000	2024M06	29	6,172.00	178,988.00
51901	Equipo de administración	21870296	0000389838	15	Inmueble o Terreno Desocupado	Navojoa	27070018	270103	200200	517-256	0213	00	01	0020088	CARRO TRANSPORTADOR DE CHAROLAS PARA ALIMENTOS LARGO 135 CM. ANCHO 60 CM.	09	09530007	099001	1G1000	2024M06	3	39,618.00	118,854.00
51901	Equipo de administración	21870299	0000391021	15	Inmueble o Terreno Desocupado	Navojoa	27070018	270103	200200	511-339	1304	00	01	00019992	ESCRITORIO MODULAR	09	09530007	099001	1G1000	2024M06	23	29,215.00	671,945.00
51901	Equipo de administración	21870307	0000390900	15	Inmueble o Terreno Desocupado	Navojoa	27070018	270103	200200	511-339	1437	00	01	0020505	ESCRITORIO RECTANGULAR DE 180 CM	09	09530007	099001	1G1000	2024M06	1	13,195.00	13,195.00
51901	Equipo de administración	21870308	0000389525	15	Inmueble o Terreno Desocupado	Navojoa	27070018	270103	200200	517-272	0022	00	01	0020092	COLGADOR PARA UTENSILIOS DE COCINA	09	09530007	099001	1G1000	2024M06	1	11,114.00	11,114.00
51901	Equipo de administración	21870310	0000390849	15	Inmueble o Terreno Desocupado	Navojoa	27070018	270103	200200	519-695	2004	00	01	0020072	PIZARRON	09	09530007	099001	1G1000	2024M06	44	8,814.00	387,816.00
51901	Equipo de administración	21870317	0000391219	15	Inmueble o Terreno Desocupado	Navojoa	27070018	270103	200200	519-610	0378	00	01	0020075	SILLA INFANTIL MATERNAL PINTURA EN POLVO ELECTROESTATICA HIBRIDA	09	09530007	099001	1G1000	2024M06	4	1,438.00	5,752.00
51901	Equipo de administración	21870319	0000388570	15	Inmueble o Terreno Desocupado	Navojoa	27070018	270103	200200	517-270	0125	00	01	0020080	COCINETA CON PARRILLA ELECTRICA DERECHA Y FREGADERO IZQUIERDO	09	09530007	099001	1G1000	2024M06	1	44,312.00	44,312.00

GOBIERNO DE MÉXICO | IMSS

DIRECCIÓN DE FINANZAS
Unidad de Operación Financiera
Coordinación de Presupuesto e Información Programática

Anexo 1 Equipamiento 2024

Clave de cartera SHCP : 2350GYR0017
No. solicitud de SHCP : 74836
No. de programa o proyecto PREI : 22270004
Cuenta contable PREI: 13350109
OLI No.: 035 / 0684

Nombre del programa o proyecto : Nuevo Hospital General de Zona de 90 Camas, en Navojoa, Sonora.

cifras en pesos

Clave COG	Nombre de clave COG	ID de Transac.	ID de Solicitud	CUR	Nombre de la Unidad	PREI Millenium Presupuesto del Destino del Bien				SAI				PREI		PREI Millenium Control de Compromisos					Monto autorizado		
						Municipio /Estado	Ubicación	UI	Centro de Costo	CPO-CEN	ESP	DIF	VAR	ID de Artículo	Descripción	URG	URG Ubicación	UI	Centro de Costo	Periodo Pptal	No. de bienes	Precio Unitario con IVA	Importe Total con IVA
51901	Equipo de administración	21870320	0000391844	15	Inmueble o Terreno Desocupado	Navojoa	27070018	270103	200200	517-603	5572	00	01	0020107	MESA FRIA A HIELO MOVIL (3 CHAROLAS)	09	09530007	099001	1G1000	2024M06	3	43,846.00	131,538.00
51901	Equipo de administración	21870323	0000391221	15	Inmueble o Terreno Desocupado	Navojoa	27070018	270103	200200	519-910	0381	00	01	0020076	SILLA TIPO BOUNCER	09	09530007	099001	1G1000	2024M06	3	17,679.00	53,037.00
51901	Equipo de administración	21870324	0000390649	15	Inmueble o Terreno Desocupado	Navojoa	27070018	270103	200200	519-630	5427	00	01	0020064	MESA INFANTIL PARA PREESCOLAR	09	09530007	099001	1G1000	2024M06	3	10,161.00	30,483.00
51901	Equipo de administración	21870329	0000391210	15	Inmueble o Terreno Desocupado	Navojoa	27070018	270103	200200	517-270	0137	00	01	0020091	COCINETA CON PARRILLA ELECTRICA IZQUIERDA FREGADERO DERECHO	09	09530007	099001	1G1000	2024M06	1	44,381.00	44,381.00
51901	Equipo de administración	21870333	0000390185	15	Inmueble o Terreno Desocupado	Navojoa	27070018	270103	200200	517-609	5537	00	01	0020103	MESA DE 120 CM CON RESPALDO Y FREGADERO IZQUIERDO	09	09530007	099001	1G1000	2024M06	1	22,395.00	22,395.00
51901	Equipo de administración	21870335	0000391843	15	Inmueble o Terreno Desocupado	Navojoa	27070018	270103	200200	517-015	0087	00	01	0020084	ALACENA	09	09530007	099001	1G1000	2024M06	40	9,223.00	368,920.00
51901	Equipo de administración	21870339	0000392012	15	Inmueble o Terreno Desocupado	Navojoa	27070018	270103	200200	511-109	0345	00	01	0019980	BANCO ALTO	09	09530007	099001	1G1000	2024M06	18	4,066.00	73,188.00
51901	Equipo de administración	21870341	0000389855	15	Inmueble o Terreno Desocupado	Navojoa	27070018	270103	200200	519-810	0363	00	01	0020074	SILLA INFANTIL PRE-ESCOLAR EN POLIPROPILENO	09	09530007	099001	1G1000	2024M06	6	1,748.00	10,488.00
51901	Equipo de administración	21870347	0000389661	15	Inmueble o Terreno Desocupado	Navojoa	27070018	270103	200200	519-630	5401	00	01	0020062	MESA DE TRABAJO	09	09530007	099001	1G1000	2024M06	10	19,267.00	192,670.00
51901	Equipo de administración	21870353	0000391087	15	Inmueble o Terreno Desocupado	Navojoa	27070018	270103	200200	519-630	5415	00	01	0020063	MESA INFANTIL MATERNAL FABRICADA EN POLIPROPILENO DE ALTA RESISTENCIA	09	09530007	099001	1G1000	2024M06	1	3,227.00	3,227.00
51901	Equipo de administración	21870354	0000391222	15	Inmueble o Terreno Desocupado	Navojoa	27070018	270103	200200	517-609	5497	00	01	0020099	MESA CALIENTE DE 160 CM	09	09530007	099001	1G1000	2024M06	1	56,923.00	56,923.00
51901	Equipo de administración	21870358	0000389998	15	Inmueble o Terreno Desocupado	Navojoa	27070018	270103	200200	511-339	1275	00	01	0019969	ESCRITORIO MODULAR	09	09530007	099001	1G1000	2024M06	21	27,514.00	577,794.00
51901	Equipo de administración	21870359	0000392030	15	Inmueble o Terreno Desocupado	Navojoa	27070018	270103	200200	511-339	1288	00	01	0019990	ESCRITORIO MODULAR	09	09530007	099001	1G1000	2024M06	46	25,288.00	1,163,248.00
51901	Equipo de administración	21870360	0000390898	15	Inmueble o Terreno Desocupado	Navojoa	27070018	270103	200200	511-339	1422	00	01	0020592	ESCRITORIO RECTANGULAR DE 150 CM	09	09530007	099001	1G1000	2024M06	38	20,233.00	768,854.00
51901	Equipo de administración	21870361	0000391657	15	Inmueble o Terreno Desocupado	Navojoa	27070018	270103	200200	511-457	0281	00	01	0019999	CABINETE UNIVERSAL	09	09530007	099001	1G1000	2024M06	16	20,102.00	321,632.00
51901	Equipo de administración	21870362	0000391533	15	Inmueble o Terreno Desocupado	Navojoa	27070018	270103	200200	517-186	0073	00	01	0020086	BOTE DE BASURA SOBRE CARRO PATIN 40 CM DE DIAMETRO Y 60 CM DE ALTURA	09	09530007	099001	1G1000	2024M06	2	16,147.00	32,294.00
51901	Equipo de administración	21870366	0000390325	15	Inmueble o Terreno Desocupado	Navojoa	27070018	270103	200200	519-615	0059	00	01	0020060	ESCALERA	09	09530007	099001	1G1000	2024M06	35	6,597.00	230,895.00
51901	Equipo de administración	21870365	0000391805	15	Inmueble o Terreno Desocupado	Navojoa	27070018	270103	200200	517-609	0495	01	01	0016972	MESA DE 270 CM CON RESPALDO, ESCURRIDERO Y DOBLE FREGADERO IZQUIERDO	09	09530007	099001	1G1000	2024M06	4	47,046.00	188,184.00

ANEXOS DIVISION DE CONTRATOS

GOBIERNO DE MÉXICO | IMSS

Anexo 1 Equipamiento 2024

OLI No.: 035 / 0684

Clave de cartera SHCP : 2350GYR0017
No. solicitud de SHCP : 74836
No. de programa o proyecto PREI : 22270004
Cuenta contable PREI: 13350109

Nombre del programa o proyecto : Nuevo Hospital General de Zona de 90 Camas, en Navojoa, Sonora.

cifras en pesos

						PREI Millenium Presupuesto del Destino del Bien									PREI		PREI Millenium Control de Compromisos					Monto autorizado		
Clave COG	Nombre de clave COG	ID de Transac.	ID de Solicitud	CUR	Nombre de la Unidad	Municipio/Estado	Ubicación	UI	Centro de Costo	GPO-GEN	ESP	DIF	VAR	ID de Artículo	Descripción	UNG	UNG Ubicación	UI	Centro de Costo	Partida Pptal	No. de bienes	Precio Unitario con IVA	Importe Total con IVA
51901	Equipo de administración	21870266	0000391570	15	Inmueble o Terreno Desocupado	Navojoa	27070018	270103	200200	517-609	0727	01	01	10019765	MESA DE 210 CM CON RESPALDO Y DOBLE FREGADERO IZQUIERDO	09	09530007	099001	1G1000	2024M06	1	42,266.00	42,266.00
51901	Equipo de administración	21870270	0000391364	15	Inmueble o Terreno Desocupado	Navojoa	27070018	270103	200200	517-609	0255	01	01	10019744	MESA DE 230 CM CON RESPALDO Y DOBLE FREGADERO CENTRAL PARA OLLAS. DESCRIPCION TECNICA	09	09530007	099001	1G1000	2024M06	1	40,357.00	40,357.00
51101	Mobiliario	21870264	0000391907	15	Inmueble o Terreno Desocupado	Navojoa	27070018	270103	200200	519-824	0526	00	01	10020568	SILLON FIJO	09	09530007	099001	1G1000	2024M06	11	13,583.00	149,413.00
51101	Mobiliario	21870294	0000390865	15	Inmueble o Terreno Desocupado	Navojoa	27070018	270103	200200	519-033	0071	00	01	10020590	APARCADOR DE BICICLETAS EN ESPIRAL	09	09530007	099001	1G1000	2024M06	3	43,338.00	130,014.00
51101	Mobiliario	21870313	0000391695	15	Inmueble o Terreno Desocupado	Navojoa	27070018	270103	200200	519-810	0413	00	01	10020633	SILLA ALTA INFANTIL DE POLIPROPILENO	09	09530007	099001	1G1000	2024M06	6	25,427.00	152,562.00
51101	Mobiliario	21870247	0000389658	15	Inmueble o Terreno Desocupado	Navojoa	27070018	270103	200200	511-622	0182	00	01	10019698	MODULO DE ATENCION Y ORIENTACION AL DERECHOHABIENTE	09	09530007	099001	1G1000	2024M06	1	273,265.00	273,265.00
51101	Mobiliario	21870250	0000390873	15	Inmueble o Terreno Desocupado	Navojoa	27070018	270103	200200	519-824	0504	00	01	10020078	SILLON ACOJINABLE RECLINABLE SISTEMA MECANICO	09	09530007	099001	1G1000	2024M06	43	40,473.00	1,740,339.00
51101	Mobiliario	21870251	0000390887	15	Inmueble o Terreno Desocupado	Navojoa	27070018	270103	200200	511-026	0517	00	01	10019978	ANAQUEL FIJO	09	09530007	099001	1G1000	2024M06	11	34,910.00	483,830.00
51101	Mobiliario	21870253	0000391890	15	Inmueble o Terreno Desocupado	Navojoa	27070018	270103	200200	519-104	0551	00	01	10020050	BANCA EN TANDEM	09	09530007	099001	1G1000	2024M06	103	23,794.00	2,450,782.00
51101	Mobiliario	21870254	0000389693	15	Inmueble o Terreno Desocupado	Navojoa	27070018	270103	200200	511-485	0024	00	01	10020567	GUARDA INFERIOR DE 120 CM.	09	09530007	099001	1G1000	2024M06	3	23,236.00	69,708.00
51101	Mobiliario	21870256	0000390975	15	Inmueble o Terreno Desocupado	Navojoa	27070018	270103	200200	511-076	1016	00	01	10019974	ARCHIVERO	09	09530007	099001	1G1000	2024M06	1	13,360.00	13,360.00
51101	Mobiliario	21870258	0000391551	15	Inmueble o Terreno Desocupado	Navojoa	27070018	270103	200200	511-836	0536	00	01	10020415	SILLON FIJO	09	09530007	099001	1G1000	2024M06	7	8,718.00	61,026.00
51101	Mobiliario	21870259	0000392023	15	Inmueble o Terreno Desocupado	Navojoa	27070018	270103	200200	511-836	0471	00	01	10020012	SILLON FIJO DE RESPALDO ALTO BASE DE TRINEO.	09	09530007	099001	1G1000	2024M06	186	7,935.00	1,475,910.00
51101	Mobiliario	21870260	0000391669	15	Inmueble o Terreno Desocupado	Navojoa	27070018	270103	200200	519-104	0574	00	01	10020052	BANCA VESTIDOR PARA CONSULTORIO	09	09530007	099001	1G1000	2024M06	45	7,863.00	353,835.00
51101	Mobiliario	21870261	0000391595	15	Inmueble o Terreno Desocupado	Navojoa	27070018	270103	200200	511-814	0421	00	01	10020673	SILLA FIJA DE POLIPROPILENO	09	09530007	099001	1G1000	2024M06	13	7,568.00	98,384.00
51101	Mobiliario	21870262	0000390598	15	Inmueble o Terreno Desocupado	Navojoa	27070018	270103	200200	511-836	0558	00	01	10020417	SILLON GIRATORIO	09	09530007	099001	1G1000	2024M06	3	7,011.00	21,033.00
51101	Mobiliario	21870263	0000391209	15	Inmueble o Terreno Desocupado	Navojoa	27070018	270103	200200	511-814	0379	00	01	10020412	SILLA APILABLE CON TAPIZ DE TELA Y ESTRUCTURA DE TRINEO	09	09530007	099001	1G1000	2024M06	96	5,901.00	566,496.00
51101	Mobiliario	21870269	0000390636	15	Inmueble o Terreno Desocupado	Navojoa	27070018	270103	200200	519-150	0378	00	01	10020657	CARRO TRANSPORTADOR DE ROPA HUMEDA ACABADOS ACERO INOXIDABLE	09	09530007	099001	1G1000	2024M06	3	35,616.00	106,848.00

GOBIERNO DE MÉXICO | IMSS

DIRECCIÓN DE FINANZAS
Unidad de Operación Financiera
Coordinación de Presupuesto e Información Programática

Anexo 1 Equipamiento 2024

Clave de cartera SHCP: 2350GYR0017
No. solicitud de SHCP: 74836
No. de programa o proyecto PREI: 22270004
Cuenta contable PREI: 13350109
OLI No.: 035 / 0684

Nombre del programa o proyecto: Nuevo Hospital General de Zona de 90 Camas, en Navojoa, Sonora.

cifras en pesos

Clave COG	Nombre de clave COG	ID de Transac.	ID de Solicitud	CUR	Nombre de la Unidad	PREI Millenium Presupuesto del Destino del Bien				SAI				PREI		PREI Millenium Control de Compromisos					Monto autorizado		
						Municipio /Estado	Ubicación	UI	Centro de Costo	GPO-GEN	ESP	DIF	VAR	ID de Artículo	Descripción	URG	URG Ubicación	UI	Centro de Costo	Periodo Pptal	No de bienes	Precio Unitario con IVA	Importe Total con IVA
51101	Mobiliario	21870270	0000391595	15	Inmueble o Terreno Desocupado	Navojoa	27070018	270103	200200	511-619	1476	00	01	0020559	MESA CIRCULAR	09	09530007	099001	101000	2024M06	25	29,906.00	747,650.00
51101	Mobiliario	21870271	0000389933	15	Inmueble o Terreno Desocupado	Navojoa	27070018	270103	200200	511-076	0988	00	01	0019971	ARCHIVERO	09	09530007	099001	101000	2024M06	104	28,209.00	2,933,736.00
51101	Mobiliario	21870272	0000391531	15	Inmueble o Terreno Desocupado	Navojoa	27070018	270103	200200	511-076	1023	00	01	0010388	ARCHIVERO	09	09530007	099001	101000	2024M06	7	26,988.00	188,916.00
51101	Mobiliario	21870276	0000391016	15	Inmueble o Terreno Desocupado	Navojoa	27070018	270103	200200	511-636	0505	00	01	0020015	SILLON GIRATORIO	09	09530007	099001	101000	2024M06	126	10,789.00	1,359,414.00
51101	Mobiliario	21870277	0000390164	15	Inmueble o Terreno Desocupado	Navojoa	27070018	270103	200200	517-609	5665	00	01	0020116	MESA PARA COMEDOR	09	09530007	099001	101000	2024M06	80	10,285.00	822,800.00
51101	Mobiliario	21870278	0000390009	15	Inmueble o Terreno Desocupado	Navojoa	27070018	270103	200200	511-883	0534	00	01	0020018	TARJETERO DOBLE PARA TARJETAS DE 12.70 X 20.3 CM (5 PULGADAS X 8 PULGADAS)	09	09530007	099001	101000	2024M06	7	9,560.00	66,920.00
51101	Mobiliario	21870281	0000390968	15	Inmueble o Terreno Desocupado	Navojoa	27070018	270103	200200	519-810	0393	00	01	0020077	SILLA PARA AULA FRENTE 60 CM, FONDO 75 CM	09	09530007	099001	101000	2024M06	32	7,415.00	237,280.00
51101	Mobiliario	21870285	0000391187	15	Inmueble o Terreno Desocupado	Navojoa	27070018	270103	200200	517-063	0136	00	01	0020095	ANAQUEL PARA OLLAS	09	09530007	099001	101000	2024M06	3	25,693.00	80,079.00
51101	Mobiliario	21870287	0000390621	15	Inmueble o Terreno Desocupado	Navojoa	27070018	270103	200200	511-076	1007	00	01	0019973	ARCHIVERO	09	09530007	099001	101000	2024M06	10	19,079.00	190,790.00
51101	Mobiliario	21870289	0000389825	15	Inmueble o Terreno Desocupado	Navojoa	27070018	270103	200200	511-619	1455	00	01	0020546	MESA DE USOS MULTIPLES EN MDP	09	09530007	099001	101000	2024M06	29	13,641.00	395,589.00
51101	Mobiliario	21870290	0000391660	15	Inmueble o Terreno Desocupado	Navojoa	27070018	270103	200200	519-104	0539	00	01	0020048	BANCA EN REGADERA	09	09530007	099001	101000	2024M06	4	7,186.00	28,744.00
51101	Mobiliario	21870291	0000392040	15	Inmueble o Terreno Desocupado	Navojoa	27070018	270103	200200	511-883	0529	00	01	0020017	TARJETERO DOBLE PARA TARJETAS DE 7.62 X 12.70 CM	09	09530007	099001	101000	2024M06	1	7,103.00	7,103.00
51101	Mobiliario	21870293	0000389874	15	Inmueble o Terreno Desocupado	Navojoa	27070018	270103	200200	519-865	0105	00	01	0020079	TABLERO DE CORCHO	09	09530007	099001	101000	2024M06	109	3,797.00	413,873.00
51101	Mobiliario	21870295	0000389842	15	Inmueble o Terreno Desocupado	Navojoa	27070018	270103	200200	511-263	0353	00	01	0020410	MODULO ESCRITORIO AUTO SUSTENTABLE PARA 1 LUGAR, CORREDERAS (GAVETAS Y CAJONES) CON SISTEMA DE BALEROS DE PRECISION, FRENTE 181 CM, FONDO 83.5 CM, ALTURA 130 CM	09	09530007	099001	101000	2024M06	3	76,024.00	228,072.00
51101	Mobiliario	21870297	0000390894	15	Inmueble o Terreno Desocupado	Navojoa	27070018	270103	200200	511-465	0039	00	01	0020518	CUARDA INFERIOR DE 150 CM	09	09530007	099001	101000	2024M06	32	31,097.00	995,104.00
51101	Mobiliario	21870298	0000391680	15	Inmueble o Terreno Desocupado	Navojoa	27070018	270103	200200	511-076	0956	00	01	0019969	ARCHIVERO	09	09530007	099001	101000	2024M06	1	29,974.00	29,974.00

DIVISIÓN DE CONTRATOS

GOBIERNO DE MÉXICO | IMSS

OLI No.: 035 / 0684

Anexo 1 Equipamiento 2024

Clave de cartera SHCP : 2350GYR0017
No. solicitud de SHCP : 74836
No. de programa o proyecto PREI : 22270004
Cuenta contable PREI: 13350109

Nombre del programa o proyecto : Nuevo Hospital General de Zona de 90 Camas, en Navojoa, Sonora.

cifras en pesos

Clave COG	Nombre de clave COG	ID de Transac.	ID de Solicitud	CUR	Nombre de la Unidad	PREI Millenium Presupuesto del Destino del Bien				SAI				PREI		PREI Millenium Control de Compromisos					Monto autorizado		
						Municipio /Estado	Ubicación	UI	Centro de Costo	GPO-GEN	ESP	DIF	VAR	ID de Artículo	Descripción	URG	URG Ubicación	UI	Centro de Costo	Periodo Ppual	No. de bienes	Precio Unitario con IVA	Importe Total con IVA
5II01	Mobiliario	21870301	0000390148	15	Inmueble o Terreno Desocupado	Navojoa	27070018	270103	200200	511-026	0532	00	01	0020387	ANAQUEL DOBLE PARA LIBROS Y REVISTAS DIMENSIONES GENERALES: LARGO 90CM, ANCHO 70CM, ALTURA 200CM.	09	09530007	099001	1G1000	2024M06	14	26,916.00	374,250.00
5II01	Mobiliario	21870302	0000390652	15	Inmueble o Terreno Desocupado	Navojoa	27070018	270103	200200	511-630	5432	00	01	0020065	MESA LISA DE 180 CM PARA DOBLAR ROPA.	09	09530007	099001	1G1000	2024M06	1	23,411.00	23,411.00
5II01	Mobiliario	21870303	0000389979	15	Inmueble o Terreno Desocupado	Navojoa	27070018	270103	200200	511-026	0492	00	01	0018976	ANAQUEL ESQUELETO	09	09530007	099001	1G1000	2024M06	92	22,760.00	2,093,920.00
5II01	Mobiliario	21870304	0000390904	15	Inmueble o Terreno Desocupado	Navojoa	27070016	270103	200200	519-180	0165	00	01	0020056	CARRO TRANSPORTADOR DE BIBERONES	09	09530007	099001	1G1000	2024M06	3	21,785.00	65,355.00
5II01	Mobiliario	21870305	0000391905	15	Inmueble o Terreno Desocupado	Navojoa	27070018	270103	200200	519-104	0541	00	01	0020049	BANCA EN TANDEM	09	09530007	099001	1G1000	2024M06	105	21,124.00	2,239,144.00
5II01	Mobiliario	21870306	0000389523	15	Inmueble o Terreno Desocupado	Navojoa	27070015	270103	200200	511-836	0514	00	01	0020013	SILLON CONFORTABLE DE 2 LUGARES, TAPIZADO EN TELA LARGO 150 CM, FONDO 85 CM, ALTURA 75 CM, CAPACIDAD DE CARGA 125 KG	09	09530007	099001	1G1000	2024M06	9	12,197.00	118,773.00
5II01	Mobiliario	21870308	0000389955	15	Inmueble o Terreno Desocupado	Navojoa	27070018	270103	200200	519-630	5454	00	01	0020067	MESA PARA COMPUTADORA	09	09530007	099001	1G1000	2024M06	3	11,055.00	33,165.00
5II01	Mobiliario	21870311	0000388890	15	Inmueble o Terreno Desocupado	Navojoa	27070018	270103	200200	511-814	0394	00	01	0020555	SILLA FIJA DE RESPALDO BAJO BASE DE TRINEO TAPIZADA EN TELA	09	09530007	099001	1G1000	2024M06	165	5,934.00	979,110.00
5II01	Mobiliario	21870312	0000391332	15	Inmueble o Terreno Desocupado	Navojoa	27070018	270103	200200	511-026	0501	00	01	0019977	ANAQUEL FIJO	09	09530007	099001	1G1000	2024M06	214	29,308.00	6,271,912.00
5II01	Mobiliario	21870325	0000390486	15	Inmueble o Terreno Desocupado	Navojoa	27070018	270103	200200	511-814	0382	00	01	0020554	SILLA GIRATORIA	09	09530007	099001	1G1000	2024M06	242	9,669.00	2,325,578.00
5II01	Mobiliario	21870326	0000390295	15	Inmueble o Terreno Desocupado	Navojoa	27070018	270103	200200	519-104	0569	00	01	0020051	BANCA VESTIDOR PARA BAÑOS CAPACIDAD DE CARGA 150 KG	09	09530007	099001	1G1000	2024M06	45	7,316.00	329,220.00
5II02	Mobiliario	21870327	0000389635	15	Inmueble o Terreno Desocupado	Navojoa	27070018	270103	200200	511-619	1345	00	01	0019999	MESA DE APOYO PARA TELEFONOS FABRICADA EN MDF, FRENTE 45 CM	09	09530007	099001	1G1000	2024M06	8	5,039.00	40,312.00
5II01	Mobiliario	21870328	0000390301	15	Inmueble o Terreno Desocupado	Navojoa	27070018	270103	200200	511-622	0228	00	01	0020005	MODULO ESCRITORIO AUTOSUSTENTABLE PARA DOS LUGARES	09	09530007	099001	1G1000	2024M06	3	59,982.00	179,946.00
5II01	Mobiliario	21870330	0000389972	15	Inmueble o Terreno Desocupado	Navojoa	27070018	270103	200200	511-619	1378	00	01	0020002	MESA RECTANGULAR DE JUNTAS PARA 10 PERSONAS	09	09530007	099001	1G1000	2024M06	3	37,283.00	111,849.00
5II01	Mobiliario	21870331	0000389872	15	Inmueble o Terreno Desocupado	Navojoa	27070018	270103	200200	511-622	0291	00	01	0020042	MODULO EN L PARA CONSULTORIO CON LATERAL DE SERVICIO	09	09530007	099001	1G1000	2024M06	1	31,897.00	31,897.00
5II01	Mobiliario	21870332	0000389868	15	Inmueble o Terreno Desocupado	Navojoa	27070018	270103	200200	511-836	0466	00	01	0020001	SILLON CONFORTABLE DE 3 LUGARES	09	09530007	099001	1G1000	2024M06	13	23,303.00	302,939.00
5II01	Mobiliario	21870334	0000391101	15	Inmueble o Terreno Desocupado	Navojoa	27070018	270103	200200	511-619	1483	00	01	0020060	MESA DE CENTRO EN MDF	09	09530007	099001	1G1000	2024M06	9	21,400.00	192,600.00

GOBIERNO DE MÉXICO | IMSS

DIRECCIÓN DE FINANZAS
Unidad de Operación Financiera
Coordinación de Presupuesto e Información Programática

Anexo 1 Equipamiento 2024

Clave de cartera SHCP : 2350GYR0017
No. solicitud de SHCP : 74836
No. de programa o proyecto PREI : 22270004
Cuenta contable PREI: 13350109
OLI No.: 035 / 0684

Nombre del programa o proyecto : Nuevo Hospital General de Zona de 90 Camas, en Navojoa, Sonora.

cifras en pesos

Clave COG	Nombre de clave COG	ID de Transac.	ID de Solicitud	CUR	Nombre de la Unidad	PREI Millenium Presupuesto del Destino del Bien				SAI				PREI		PREI Millenium Control de Compromisos					Monto autorizado		
						Municipio /Estado	Ubicación	UI	Centro de Costo	GPO-GEN	ESP	DIF	VAR	ID de Artículo	Descripción	URG	URG Ubicación	UI	Centro de Costo	Periodo Pptal	No. de bienes	Precio Unitario con IVA	Importe Total con IVA
51101	Mobiliario	21870335	0000369824	15	Inmueble o Terreno Desocupado	Navojoa	27070018	270103	200200	519-873	0151	00	01	0020082	TARIMA	09	09530007	099001	1G1000	2024M06	2	11,306.00	22,612.00
51101	Mobiliario	21870337	0000369199	15	Inmueble o Terreno Desocupado	Navojoa	27070018	270103	200200	519-873	0141	00	01	0020081	TARIMA	09	09530007	099001	1G1000	2024M06	23	6,741.00	155,043.00
51101	Mobiliario	21870338	0000369993	15	Inmueble o Terreno Desocupado	Navojoa	27070018	270103	200200	519-160	0357	00	01	0020055	CARRO DE ASEO	09	09530007	099001	1G1000	2024M06	40	5,656.00	226,240.00
51101	Mobiliario	21870342	0000370547	15	Inmueble o Terreno Desocupado	Navojoa	27070018	270103	200200	511-522	0194	00	01	0019699	MODULO DE ATENCION	09	09530007	099001	1G1000	2024M06	1	280,530.00	280,530.00
51101	Mobiliario	21870344	0000391592	15	Inmueble o Terreno Desocupado	Navojoa	27070018	270103	200200	511-026	0554	00	01	0021310	ANAQUEL ESQUELETO DE 7 ENTREPAÑOS DE ACERO INOXIDABLE	09	09530007	099001	1G1000	2024M06	16	25,067.00	401,072.00
51101	Mobiliario	21870345	0000389628	15	Inmueble o Terreno Desocupado	Navojoa	27070018	270103	200200	511-883	0579	00	01	0020022	TARJETERO TRIPLE DE 10 GAVETAS PARA TARJETAS DE 7.62 X 12.70 CM	09	09530007	099001	1G1000	2024M06	2	20,322.00	40,644.00
51101	Mobiliario	21870346	0000390654	15	Inmueble o Terreno Desocupado	Navojoa	27070018	270103	200200	511-076	0852	00	01	0019958	ARCHIVERO	09	09530007	099001	1G1000	2024M06	22	19,940.00	438,680.00
51101	Mobiliario	21870348	0000389502	15	Inmueble o Terreno Desocupado	Navojoa	27070018	270103	200200	511-619	1457	00	01	0020545	MESA DE APOYO LATERAL EN MDP	09	09530007	099001	1G1000	2024M06	10	14,635.00	146,350.00
51101	Mobiliario	21870349	0000390529	15	Inmueble o Terreno Desocupado	Navojoa	27070018	270103	200200	511-914	0405	00	01	0020556	SILLA ALTA GIRATORIA CON MECANISMO DE CONTACTO PERMANENTE Y ARO REPOSA PIES	09	09530007	099001	1G1000	2024M06	32	10,292.00	329,344.00
51101	Mobiliario	21870350	0000392027	15	Inmueble o Terreno Desocupado	Navojoa	27070018	270103	200200	511-836	0484	00	01	0020033	SILLON FIJO	09	09530007	099001	1G1000	2024M06	215	9,578.00	2,059,270.00
51101	Mobiliario	21870351	0000390992	15	Inmueble o Terreno Desocupado	Navojoa	27070018	270103	200200	511-914	0364	00	01	0020035	SILLA GIRATORIA	09	09530007	099001	1G1000	2024M06	60	8,338.00	500,280.00
51101	Mobiliario	21870352	0000391523	15	Inmueble o Terreno Desocupado	Navojoa	27070018	270103	200200	511-619	1363	00	01	0020001	MESA ESQUINERA FABRICADA EN MDF FRENTE 50CM	09	09530007	099001	1G1000	2024M06	11	8,329.00	91,619.00
51101	Mobiliario	21870355	0000392004	15	Inmueble o Terreno Desocupado	Navojoa	27070018	270103	200200	511-026	0527	00	01	0019979	ANAQUEL PARA LIBROS Y REVISTAS FRENTE 90 CM	09	09530007	099001	1G1000	2024M06	6	41,541.00	249,246.00
51101	Mobiliario	21870357	0000389836	15	Inmueble o Terreno Desocupado	Navojoa	27070018	270103	200200	511-401	0094	00	01	0020401	EXHIBIDOR DE REVISTAS	09	09530007	099001	1G1000	2024M06	1	27,868.00	27,868.00
51101	Mobiliario	21870363	0000390285	15	Inmueble o Terreno Desocupado	Navojoa	27070018	270103	200200	511-075	0875	00	01	0019970	ARCHIVERO	09	09530007	099001	1G1000	2024M06	3	16,127.00	48,381.00
51101	Mobiliario	21870364	0000390977	15	Inmueble o Terreno Desocupado	Navojoa	27070018	270103	200200	511-619	1581	00	01	0020003	MESA PARA SALA DE USOS MULTIPLES	09	09530007	099001	1G1000	2024M06	19	14,900.00	283,100.00
51101	Mobiliario	21870365	0000390013	15	Inmueble o Terreno Desocupado	Navojoa	27070018	270103	200200	511-836	0458	00	01	0020010	SILLON CONFORTABLE DE 1 LUGAR	09	09530007	099001	1G1000	2024M06	43	12,932.00	556,075.00
51101	Mobiliario	21870366	0000390032	15	Inmueble o Terreno Desocupado	Navojoa	27070018	270103	200200	511-836	0496	00	01	0020014	SILLA GIRATORIA	09	09530007	099001	1G1000	2024M06	7	11,648.00	81,536.00
51101	Mobiliario	21870367	0000391085	15	Inmueble o Terreno Desocupado	Navojoa	27070018	270103	200200	519-630	5462	00	01	0020058	MESA PARA DIBUJO (RESTIRADOR) 150 CM	09	09530007	099001	1G1000	2024M06	1	7,671.00	7,671.00

ANEXOS
DIVISIÓN DE CONTRATOS

GOBIERNO DE MÉXICO | IMSS

OLI No.: 035 / 0684

Anexo 1 Equipamiento 2024

Clave de cartera SHCP : 2350GYR0017
No. solicitud de SHCP : 74836

No. de programa o proyecto PREI : 22270004
Cuenta contable PREI: 13350109

Nombre del programa o proyecto : Nuevo Hospital General de Zona de 90 Camas, en Navojoa, Sonora.

cifras en pesos

Clave COG	Nombre de clave COG	ID de Transac.	ID de Solicitud	CUR	Nombre de la Unidad	PREI Millenium Presupuesto del Destino del Bien				SAI				PREI		PREI Millenium Control de Compromisos					Monto autorizado		
						Municipio /Estado	Ubicación	UI	Centro de Costo	GPO-GEN	ESP	DIF	VAR	ID de Artículo	Descripción	URG	URG Ubicación	UI	Centro de Costo	Periodo Pptal	No. de bienes	Precio Unitario con IVA	Importe Total con IVA
51101	Mobiliario	21870369	0000391028	151	Inmueble o Terreno Desocupado	Navojoa	27070018	270103	200200	511-883	0556	00	01	0020028	TARJETERO SENCILLO PARA TARJETAS DE 7.62 X 12.70 CM.	09	09530007	099001	101000	2024M06	5	3,606.00	18,030.00
51101	Mobiliario	21870316	0000390862	151	Inmueble o Terreno Desocupado	Navojoa	27070018	270103	200200	511-825	0323	00	01	0020493	SILLA PARA COMEDOR FABRICADA EN ALUMINIO FRENTE 55 CM, FONDO 55 CM, ALTURA 80 CM. CAPACIDAD DE CARGA: 250 KG	09	09530007	099001	101000	2024M06	75	2,257.00	169,275.00
TOTAL																					3664	3,703,280.00	56,878,401.00

GOBIERNO DE MÉXICO | IMSS

DIRECCIÓN DE FINANZAS
Unidad de Operación Financiera
Coordinación de Presupuesto e Información Programática

Arq. Jesús Acosta Rodríguez
Coordinador de Proyectos y Seguimiento Institucional
Presente

Ciudad de México, a 5 de abril de 2024

Oficio de solicitud del área requirente: 09538461IG11/0281, 0326 y 0327

La División de Evaluación y Análisis Financiero dependiente de la Coordinación de Proyectos y Seguimiento Institucional, solicita la cancelación del Oficio de Liberación de Inversión (OLI) No. BMI24/003/3748 por un monto de $509,836,274.87, asimismo la emisión de un nuevo OLI por un monto de $67,328,855.00; referente al presupuesto 2024 del siguiente programa, para la adquisición de 4,577 bienes, correspondientes a la cartera señalada a continuación.

Capítulo: Equipamiento

Oficio de Liberación de Inversión 2024

No. 099001/6B3000/6B30/BMI24/ **036 / 0685**

Descripción de Cartera del Programa o Proyecto de Inversión (PPI) de la SHCP

Nombre de Cartera: Construcción del Hospital General de Zona de 180 camas en sustitución del HGR 36 San Alejandro, Puebla

Clave de Cartera: 2250GYR0023
No. de solicitud: 67020
Unidad Responsable: GYR
Modalidad: K

Programa presupuestario: 012
Fuente financiamiento: 4
Localización geográfica: 21 Puebla

Información del HCT del IMSS

Proyecto PREI: 21220002
Acuerdos: ACDO.AS3.HCT.121223/338.P.DF
ACDO.AS3.HCT.280916/255.P.DF

Presupuesto ejercicio 2024: 1,322,061,313.00
Nombre del PPI: PPI de Infraestructura

Calendario en Cartera de Inversión

Años anteriores	Ejercicio 2024	Ejercicio 2025	Ejercicio 2026	Ejercicios posteriores	Monto Total de Inversión
1,087,388,041.00	2,080,009,323.00	650,802,276.00	0.00	0.00	3,818,199,640.00

Autorización de asignación del Oficio de Liberación de Inversión (OLI) 2024

Se emite el presente OLI de conformidad a los artículos 35 y 48 de la Ley Federal de Presupuesto y Responsabilidad Hacendaria; 156 fracción II y 156 A de su Reglamento; 25 y 45 de la Ley de Adquisiciones, Arrendamientos y Servicios del Sector Público; el numeral 7.1.2.1 del Manual de Organización de la Dirección de Finanzas, numeral 7.5.11 de la Norma Presupuestaria del Instituto Mexicano del Seguro Social y al oficio circular No. 0990016B3000/6B30/0409 signado por el entonces Coordinador de Presupuesto e Información Programática en julio de 2021, lo anterior para dar inicio a las gestiones de Adquisición de Equipamiento del Programa de Inversión Física 2024.

Unidad Responsable del Gasto (URG): 09 **Nivel Central**
Número de bienes: **4,577**
Monto original con IVA: **67,328,855.00**

Detalle No. OLI 003/3748 Sustituido

(sesenta y siete millones trescientos veintiocho mil ochocientos cincuenta y cinco pesos 00/100 m.n.)

Por tanto, el monto señalado se ha registrado en el Sistema Financiero PREI Millenium para que la URG inicie los procesos de adquisición conforme al Anexo 1 que se adjunta, y con base en los artículos 8 y 69 del Reglamento Interior del Instituto Mexicano del Seguro Social (IMSS) y el numeral 7.5.17 de la Norma Presupuestaria del IMSS.

Atentamente,

Giovanni D. Bojorquez Covarrubias
El Titular

Continúa al reverso...

2024 Año de Felipe Carrillo PUERTO

JMV/APOR/JRHP/DBM

ANEXOS
DIVISIÓN DE CONTRATOS

GOBIERNO DE MÉXICO | IMSS

DIRECCIÓN DE FINANZAS
Unidad de Operación Financiera
Coordinación de Presupuesto e
Información Programática

Arq. Jesús Acosta Rodríguez
Coordinador de Proyectos y Seguimiento Institucional
P r e s e n t e

Ciudad de México, a 5 de abril de 2024

Oficio de solicitud del área requirente: 09538461IG11/0281, 0326 y 0327

La División de Evaluación y Análisis Financiero dependiente de la Coordinación de Proyectos y Seguimiento Institucional, solicita la cancelación del Oficio de Liberación de Inversión (OLI) No. BMI24/003/3748 por un monto de $509,836,274.87, asimismo la emisión de un nuevo OLI por un monto de $67,328,855.00; referente al presupuesto 2024 del siguiente programa, para la adquisición de 4,577 bienes, correspondientes a la cartera señalada a continuación.

C a p í t u l o: Equipamiento

Oficio de Liberación de Inversión 2024

No. 099001/6B3000/6B30/BMI24/ **036 / 0685**

N o r m a t i v i d a d d e l P r o g r a m a d e I n v e r s i ó n F í s i c a

En materia de obra pública y de adquisiciones de bienes muebles e inmuebles las Unidades Responsables del Gasto se abstendrán de convocar, adjudicar o contratar obras públicas o adquisiciones, arrendamiento o servicios relacionados con las mismas, cuando no cuenten con la autorización de inversión en los términos de las disposiciones aplicables.

Lo relativo a la celebración de contratos, ejecución de obras, adquisiciones de bienes muebles e inmuebles, deberá apegarse a lo dispuesto por la Ley de Adquisiciones, Arrendamientos y Servicios del Sector Público, en la Ley de Obras Públicas y Servicios Relacionados con las Mismas y demás legislación aplicable.

Cabe precisar que, de acuerdo con lo ordenado en los artículos 42 fracción II y 107 de la Ley Federal de Presupuesto y Responsabilidad Hacendaria, 42 de su Reglamento y, conforme a los "Lineamientos para el seguimiento del ejercicio de los programas y proyectos de inversión, proyectos de infraestructura productiva de largo plazo y proyectos de asociaciones público privadas, de la Administración Pública Federal" emitidos por la Unidad de Inversiones de la Secretaría de Hacienda y Crédito Público, tiene la obligatoriedad de reportar el **seguimiento de los programas y proyectos de inversión** a través de la División de Control y Seguimiento al Presupuesto de Inversión, asimismo la información presentada deberá ser congruente con lo reportado en los distintos sistemas electrónicos de dicha Secretaría, incluido el CompraNet, por lo que en caso de que no se turne la información del seguimiento del ejercicio de inversión dentro de los plazos establecidos, no se podrá solicitar el registro de cartera de nuevos programas y proyectos de inversión, ni realizar modificaciones a los ya registrados, hasta en tanto no se actualice su seguimiento.

Con copia para:
Mtro. Eliécer Moreno Peralta.- Titular de la Unidad de Operación Financiera. (SICGC)
Lic. Jessica Miranda Vega.- Coordinadora Técnica de Gestión Presupuestaria. (SICGC)
C.P. Manuel Sanromán Vázquez.- Jefe de Servicios de Finanzas en el OOAD Puebla. (/1)

(OOAD) Órgano de Operación Administrativa Desconcentrada

(SICGC) Se envía por el Sistema Institucional de Control de Gestión de Correspondencia.
(/1) Se comunica a través de la dirección electrónica establecida para el OOAD o UMAE:
http://comunidades.imss.gob.mx:106/sites/cc/df/dcsgi/default.aspx

Obten el anexo del OLI en formato Excel en:
https://imssmx.sharepoint.com/:x:/s/OLIAnexoBMI2024/EaqZe8rVl8REo-5FIPyd00kBunIL2RsWJ7X8KVyY_TzHxQ?e=AY2oOi

O bien

Volante No. 2024000050, 0058 y 1339

ANEXOS
DIVISIÓN DE CONTRATOS

GOBIERNO DE MÉXICO | IMSS

DIRECCIÓN DE FINANZAS
Unidad de Operación Financiera
Coordinación de Presupuesto e Información Programática

Anexo 1 Equipamiento 2024

Clave de cartera SHCP : 2250GYR0023
No. solicitud de SHCP : 67020
No. de programa o proyecto PREI : 21220002
Cuenta contable PREI: 13350109
OLI No.: 036 / 0685

Nombre del programa o proyecto : Construcción del Hospital General de Zona de 180 camas en sustitución del HGR 36 San Alejandro, Puebla

cifras en pesos

Clave COG	Nombre de clave COG	ID de Transac.	ID de Solicitud	CUR	Nombre de la Unidad	PREI Millenium Presupuesto del Destino del Bien				SAI				PREI		PREI Milenium Control de Compromisos					Monto autorizado		
						Municipio /Estado	Ubicación	UI	Centro de Costo	GPO-GEN	ESP	DIF	VAR	ID de Articulo	Descripción	URG	URG Ubicación	UI	Centro de Costo	Periodo Pptal	No. de bienes	Precio Unitario con IVA	Importe Total con IVA
53101	Equipo médico y de laboratorio	21870387	0000390639	23I	M H.G.R. Y U.M.A.A. 36	PUEBLA	22010018	220501	200323	519-279	0022	00	01	0020059	DESPACHADOR DE MEDICAMENTOS	09	09530007	099001	1G1000	2024M06	4	42,744.00	170,976.00
53101	Equipo médico y de laboratorio	21870394	0000391192	23I	M H.G.R. Y U.M.A.A. 36	PUEBLA	22010018	220501	200323	511-619	1413	00	01	0020405	MESA DOBLE PARA GABINETE TIPO KARDEX. DIMENSIONES GENERALES: FRENTE 60 CM; PROFUNDIDAD 70 CM; ALTURA 75 CM.	09	09530007	099001	1G1000	2024M06	3	5,855.00	17,565.00
53101	Equipo médico y de laboratorio	21870399	0000391521	23I	M H.G.R. Y U.M.A.A. 36	PUEBLA	22010018	220501	200323	517-609	5567	00	01	0020106	MESA ELECTRICA CALIENTE MOVIL (3 CHAROLAS) CALIBRE 12	09	09530007	099001	1G1000	2024M06	1	50,187.00	50,187.00
53101	Equipo médico y de laboratorio	21870401	0000390521	23I	M H.G.R. Y U.M.A.A. 36	PUEBLA	22010018	220501	200323	517-609	5559	00	01	0020105	MESA ELECTRICA CALIENTE MOVIL (2 CHAROLAS) CALIBRE 12	09	09530007	099001	1G1000	2024M06	3	43,266.00	129,798.00
53101	Equipo médico y de laboratorio	21870403	0000390499	23I	M H.G.R. Y U.M.A.A. 36	PUEBLA	22010018	220501	200323	517-609	5647	00	01	0020114	MESA LISA PARA RECIBO DE LOZA CON ESCURRIDERO DERECHO	09	09530007	099001	1G1000	2024M06	2	33,021.00	66,042.00
53101	Equipo médico y de laboratorio	21870451	0000390493	23I	M H.G.R. Y U.M.A.A. 36	PUEBLA	22010018	220501	200323	517-609	5613	00	01	0020111	MESA LISA DE 120 CM CON RESPALDO Y ENTREPAÑO.	09	09530007	099001	1G1000	2024M06	14	22,676.00	317,464.00
53101	Equipo médico y de laboratorio	21870461	0000389839	23I	M H.G.R. Y U.M.A.A. 36	PUEBLA	22010018	220501	200323	517-609	5625	00	01	0020112	MESA LISA DE 150 CM CON RESPALDO Y ENTREPAÑO.	09	09530007	099001	1G1000	2024M06	4	27,587.00	110,348.00
53101	Equipo médico y de laboratorio	21870477	0000391560	23I	M H.G.R. Y U.M.A.A. 36	PUEBLA	22010018	220501	200323	517-609	5467	00	01	0020096	MESA DE 180 CM CON RESPALDO Y FREGADERO DERECHO.	09	09530007	099001	1G1000	2024M06	1	82,186.00	82,186.00
53101	Equipo médico y de laboratorio	21870478	0000391230	23I	M H.G.R. Y U.M.A.A. 36	PUEBLA	22010018	220501	200323	517-609	5549	00	01	0020104	MESA DE 180 CM CON RESPALDO Y DOBLE FREGADERO CENTRAL.	09	09530007	099001	1G1000	2024M06	2	51,335.00	102,670.00
53101	Equipo médico y de laboratorio	21870479	0000391866	23I	M H.G.R. Y U.M.A.A. 36	PUEBLA	22010018	220501	200323	517-609	5695	00	01	0020118	MESA DE 230 CM PARA LAVADO DE BIBERONES CON TRIPLE FREGADERO CENTRAL.	09	09530007	099001	1G1000	2024M06	1	45,075.00	45,075.00
53101	Equipo médico y de laboratorio	21870385	0000389856	23I	M H.G.R. Y U.M.A.A. 36	PUEBLA	22010018	220501	200323	517-609	6216	00	01	0020477	MESA DE 230 CM CON FREGADERO CENTRAL. DIMENSIONES GENERALES: FRENTE 230 CM, ANCHO 70 CM, ALTURA 90 CM.	09	09530007	099001	1G1000	2024M06	1	49,056.00	49,056.00
53101	Equipo médico y de laboratorio	21870416	0000391559	23I	M H.G.R. Y U.M.A.A. 36	PUEBLA	22010018	220501	200323	517-609	5742	00	01	0020430	MESA CON FREGADERO DERECHO	09	09530007	099001	1G1000	2024M06	2	23,258.00	46,516.00
51901	Equipo de administración	21870428	0000391587	23I	M H.G.R. Y U.M.A.A. 36	PUEBLA	22010018	220501	200323	519-630	5515	00	01	0020586	MESA RECTANGULAR PARA COMPUTADORA	09	09530007	099001	1G1000	2024M06	1	9,826.00	9,826.00
51901	Equipo de administración	21870443	0000389662	23I	M H.G.R. Y U.M.A.A. 36	PUEBLA	22010018	220501	200323	519-695	1897	01	01	0019708	PIZARRON	09	09530007	099001	1G1000	2024M06	15	4,826.00	72,390.00
51901	Equipo de administración	21870473	0000391915	23I	M H.G.R. Y U.M.A.A. 36	PUEBLA	22010018	220501	200323	519-196	0194	00	01	0020583	CASILLERO	09	09530007	099001	1G1000	2024M06	566	17,999.00	10,187,434.00
51901	Equipo de administración	21870371	0000392025	23I	M H.G.R. Y U.M.A.A. 36	PUEBLA	22010018	220501	200323	511-339	1275	00	01	0019989	ESCRITORIO MODULAR	09	09530007	099001	1G1000	2024M06	21	27,514.00	577,794.00
51901	Equipo de administración	21870373	0000389393	23I	M H.G.R. Y U.M.A.A. 36	PUEBLA	22010018	220501	200323	511-268	0282	00	01	0019984	CREDENZA	09	09530007	099001	1G1000	2024M06	33	20,700.00	683,100.00
51901	Equipo de administración	21870374	0000390960	23I	M H.G.R. Y U.M.A.A. 36	PUEBLA	22010018	220501	200323	511-451	0281	00	01	0019986	GABINETE UNIVERSAL	09	09530007	099001	1G1000	2024M06	10	20,102.00	201,020.00
51901	Equipo de administración	21870379	0000389844	23I	M H.G.R. Y U.M.A.A. 36	PUEBLA	22010018	220501	200323	519-695	2004	00	01	0020072	PIZARRON	09	09530007	099001	1G1000	2024M06	32	8,814.00	282,048.00
51901	Equipo de administración	21870380	0000391999	23I	M H.G.R. Y U.M.A.A. 36	PUEBLA	22010018	220501	200323	511-790	0227	00	01	0020006	PORTAROTAFOLIO CON PIZARRON	09	09530007	099001	1G1000	2024M06	9	8,329.00	74,961.00

ANEXOS
DIVISIÓN DE CONTRATOS

Anexo 1 Equipamiento 2024

Clave de cartera SHCP : 2250GYR0023
No. solicitud de SHCP : 67020

No. de programa o proyecto PREI : 21220002
Cuenta contable PREI: 13350109

OLI No.: 0367/ 0685

Nombre del programa o proyecto : Construcción del Hospital General de Zona de 180 camas en sustitución del HGR 36 San Alejandro, Puebla

cifras en pesos

						PREI Millenium Presupuesto del Destino del Bien				SAI				PREI		PREI Millenium Control de Compromisos					Monto autorizado		
Clave COG	Nombre de clave COG	ID de Transac.	ID de Solicitud	CUR	Nombre de la Unidad	Municipio /Estado	Ubicación	UI	Centro de Costo	GPO-GEN	ESP	DIF	VAR	ID de Artículo	Descripción	URG	URG Ubicación	UI	Centro de Costo	Periodo Pptal	No. de bienes	Precio Unitario con IVA	Importe Total con IVA
51901	Equipo de administración	21870389	0000390511	23|	M H.G.R. Y U.M.A.A. 36	PUEBLA	22010018	220501	200323	519-810	0381	00	01	0020076	SILLA TIPO BOUNCER .	09	09530007	099001	1G1000	2024M06	6	17,679.00	106,074.00
51901	Equipo de administración	21870390	0000390336	23|	M H.G.R. Y U.M.A.A. 36	PUEBLA	22010018	220501	200323	519-630	5427	00	01	0020064	MESA INFANTIL PARA PREESCOLAR	09	09530007	099001	1G1000	2024M06	1	10,161.00	10,161.00
51901	Equipo de administración	21870396	0000391343	23|	M H.G.R. Y U.M.A.A. 36	PUEBLA	22010018	220501	200323	511-109	0345	00	01	0019980	BANCO ALTO	09	09530007	099001	1G1000	2024M06	19	4,066.00	77,254.00
51901	Equipo de administración	21870400	0000390825	23|	M H.G.R. Y U.M.A.A. 36	PUEBLA	22010018	220501	200323	517-609	5572	00	01	0020107	MESA FRIA A HIELO MOVIL (3 CHAROLAS)	09	09530007	099001	1G1000	2024M06	3	43,846.00	131,538.00
51901	Equipo de administración	21870405	0000390004	23|	M H.G.R. Y U.M.A.A. 36	PUEBLA	22010018	220501	200323	511-339	1295	00	01	0019991	ESCRITORIO MODULAR	09	09530007	099001	1G1000	2024M06	1	21,292.00	21,292.00
51901	Equipo de administración	21870410	0000390169	23|	M H.G.R. Y U.M.A.A. 36	PUEBLA	22010018	220501	200323	517-272	0022	00	01	0020092	COLGADOR PARA UTENSILIOS DE COCINA	09	09530007	099001	1G1000	2024M06	1	11,114.00	11,114.00
51901	Equipo de administración	21870417	0000390163	23|	M H.G.R. Y U.M.A.A. 36	PUEBLA	22010018	220501	200323	517-270	0125	00	01	0020090	COCINETA CON PARRILLA ELECTRICA DERECHA Y FREGADERO IZQUIERDO	09	09530007	099001	1G1000	2024M06	1	44,312.00	44,312.00
51901	Equipo de administración	21870419	0000390491	23|	M H.G.R. Y U.M.A.A. 36	PUEBLA	22010018	220501	200323	517-256	0204	00	01	0020087	CARRO PARA CHAROLAS EN AUTOSERVICIO	09	09530007	099001	1G1000	2024M06	2	28,689.00	57,378.00
51901	Equipo de administración	21870421	0000389660	23|	M H.G.R. Y U.M.A.A. 36	PUEBLA	22010018	220501	200323	519-630	5401	00	01	0020062	MESA DE TRABAJO	09	09530007	099001	1G1000	2024M06	10	19,267.00	192,670.00
51901	Equipo de administración	21870422	0000389902	23|	M H.G.R. Y U.M.A.A. 36	PUEBLA	22010018	220501	200323	511-339	1437	00	01	0020593	ESCRITORIO RECTANGULAR DE 180 CM	09	09530007	099001	1G1000	2024M06	1	13,195.00	13,195.00
51901	Equipo de administración	21870424	0000390998	23|	M H.G.R. Y U.M.A.A. 36	PUEBLA	22010018	220501	200323	511-178	0113	00	01	0019981	CARRETILLA PORTABULTOS	09	09530007	099001	1G1000	2024M06	6	7,795.00	46,770.00
51901	Equipo de administración	21870430	0000390488	23|	M H.G.R. Y U.M.A.A. 36	PUEBLA	22010018	220501	200323	517-609	5597	00	01	0020109	MESA FRIA PARA BARRA DE AUTO SERVICIO (4 CHAROLAS)	09	09530007	099001	1G1000	2024M06	1	58,839.00	58,839.00
51901	Equipo de administración	21870445	0000391894	23|	M H.G.R. Y U.M.A.A. 36	PUEBLA	22010018	220501	200323	511-339	1406	00	01	0020543	ESCRITORIO MODULAR	09	09530007	099001	1G1000	2024M06	1	49,515.00	49,515.00
51901	Equipo de administración	21870447	0000391195	23|	M H.G.R. Y U.M.A.A. 36	PUEBLA	22010018	220501	200323	517-256	0213	00	01	0020088	CARRO TRANSPORTADOR DE CHAROLAS PARA ALIMENTOS LARGO 135 CM, ANCHO 60 CM	09	09530007	099001	1G1000	2024M06	3	39,618.00	118,854.00
51901	Equipo de administración	21870448	0000390174	23|	M H.G.R. Y U.M.A.A. 36	PUEBLA	22010018	220501	200323	517-301	0116	00	01	0020093	DEPOSITO DE PAN.	09	09530007	099001	1G1000	2024M06	1	25,946.00	25,946.00
51901	Equipo de administración	21870452	0000389867	23|	M H.G.R. Y U.M.A.A. 36	PUEBLA	22010018	220501	200323	517-609	5537	00	01	0020103	MESA DE 120 CM CON RESPALDO Y FREGADERO IZQUIERDO.	09	09530007	099001	1G1000	2024M06	1	22,395.00	22,395.00
51901	Equipo de administración	21870453	0000392041	23|	M H.G.R. Y U.M.A.A. 36	PUEBLA	22010018	220501	200323	511-339	1313	00	01	0019993	ESCRITORIO MODULAR	09	09530007	099001	1G1000	2024M06	4	17,318.00	69,272.00
51901	Equipo de administración	21870454	0000391541	23|	M H.G.R. Y U.M.A.A. 36	PUEBLA	22010018	220501	200323	517-256	0226	00	01	0020089	CARRO TRANSPORTADOR DE OLLAS.	09	09530007	099001	1G1000	2024M06	2	17,069.00	34,138.00
51901	Equipo de administración	21870459	0000391371	23|	M H.G.R. Y U.M.A.A. 36	PUEBLA	22010018	220501	200323	511-339	1304	00	01	0019992	ESCRITORIO MODULAR	09	09530007	099001	1G1000	2024M06	24	29,215.00	701,160.00
51901	Equipo de administración	21870465	0000391869	23|	M H.G.R. Y U.M.A.A. 36	PUEBLA	22010018	220501	200323	519-695	2013	00	01	0020073	PIZARRON	09	09530007	099001	1G1000	2024M06	3	9,437.00	28,311.00
51901	Equipo de administración	21870468	0000389994	23|	M H.G.R. Y U.M.A.A. 36	PUEBLA	22010018	220501	200323	519-315	0059	00	01	0020060	ESCALERA	09	09530007	099001	1G1000	2024M06	35	6,587.00	230,545.00
51901	Equipo de administración	21870469	0000390501	23|	M H.G.R. Y U.M.A.A. 36	PUEBLA	22010018	220501	200323	519-695	1987	00	01	0020070	PIZARRON	09	09530007	099001	1G1000	2024M06	14	6,172.00	86,408.00
51901	Equipo de administración	21870472	0000391088	23|	M H.G.R. Y U.M.A.A. 36	PUEBLA	22010018	220501	200323	519-695	1974	00	01	0020069	PIZARRON	09	09530007	099001	1G1000	2024M06	6	2,140.00	12,840.00
51901	Equipo de administración	21870482	0000391358	23|	M H.G.R. Y U.M.A.A. 36	PUEBLA	22010018	220501	200323	511-339	1288	00	01	0019990	ESCRITORIO MODULAR	09	09530007	099001	1G1000	2024M06	47	25,288.00	1,188,536.00
51901	Equipo de administración	21870485	0000391255	23|	M H.G.R. Y U.M.A.A. 36	PUEBLA	22010018	220501	200323	511-339	1422	00	01	0020592	ESCRITORIO RECTANGULAR DE 150 CM	09	09530007	099001	1G1000	2024M06	52	20,233.00	1,052,116.00
51901	Equipo de administración	21870486	0000391842	23|	M H.G.R. Y U.M.A.A. 36	PUEBLA	22010018	220501	200323	517-013	0087	00	01	0020084	ALACENA	09	09530007	099001	1G1000	2024M06	41	9,223.00	378,143.00

ANEXOS
DIVISIÓN DE CONTRATOS

GOBIERNO DE MÉXICO | IMSS

DIRECCIÓN DE FINANZAS
Unidad de Operación Financiera
Coordinación de Presupuesto e Información Programática

Anexo 1 Equipamiento 2024

Clave de cartera SHCP : 2250GYR0023
No. solicitud de SHCP : 67020
No. de programa o proyecto PREI : 21220002
Cuenta contable PREI: 13350109
OLI No.: 036 / 0685

Nombre del programa o proyecto : Construcción del Hospital General de Zona de 180 camas en sustitución del HGR 36 San Alejandro, Puebla

cifras en pesos

Clave COG	Nombre de clave COG	ID de Transac.	ID de Solicitud	CUR	Nombre de la Unidad	PREI Millenium Presupuesto del Destino del Bien				SAI				PREI		PREI Millenium Control de Compromisos					Monto autorizado		
						Municipio /Estado	Ubicación	UI	Centro de Costo	GPO-GEN	ESP	DIF	VAR	ID de Artículo	Descripción	URG	URG Ubicación	UI	Centro de Costo	Periodo Pptal	No. de bienes	Precio Unitario con IVA	Importe Total con IVA
51901	Equipo de administración	21870414	0000391516	23|	M H.G.R. Y U.M.A.A. 36	PUEBLA	22010018	220501	200323	519-051	0262	02	01	00001611	ATRIL	09	09530007	099001	1G1000	2024M06	1	20,458.00	20,458.00
51901	Equipo de administración	21870415	0000391804	23|	M H.G.R. Y U.M.A.A. 36	PUEBLA	22010018	220501	200323	517-609	0495	01	01	00016972	MESA DE 270 CM. CON RESPALDO, ESCURRIDERO Y DOBLE FREGADERO IZQUIERDO	09	09530007	099001	1G1000	2024M06	2	47,046.00	94,092.00
51901	Equipo de administración	21870444	0000389462	23|	M H.G.R. Y U.M.A.A. 36	PUEBLA	22010018	220501	200323	517-609	0784	01	01	00016957	MESA PARA COMEDOR	09	09530007	099001	1G1000	2024M06	73	13,325.00	972,725.00
51901	Equipo de administración	21870475	0000391012	23|	M H.G.R. Y U.M.A.A. 36	PUEBLA	22010018	220501	200323	517-609	0255	01	01	00019744	MESA DE 230 CM CON RESPALDO Y DOBLE FREGADERO CENTRAL PARA OLLAS. DESCRIPCION TECNICA	09	09530007	099001	1G1000	2024M06	1	40,357.00	40,357.00
51901	Equipo de administración	21870489	0000390775	23|	M H.G.R. Y U.M.A.A. 36	PUEBLA	22010018	220501	200323	517-609	1139	01	01	00016947	MESA CALIENTE DE 159 CM	09	09530007	099001	1G1000	2024M06	1	54,992.00	54,992.00
51101	Mobiliario	21870413	0000390538	23|	M H.G.R. Y U.M.A.A. 36	PUEBLA	22010018	220501	200323	519-810	0413	00	01	0020633	SILLA ALTA INFANTIL DE POLIPROPILENO	09	09530007	099001	1G1000	2024M06	6	25,427.00	152,562.00
51101	Mobiliario	21870457	0000391582	23|	M H.G.R. Y U.M.A.A. 36	PUEBLA	22010018	220501	200323	519-033	0071	00	01	0020580	APARCADOR DE BICICLETAS EN ESPIRAL	09	09530007	099001	1G1000	2024M06	3	43,338.00	130,014.00
51101	Mobiliario	21870474	0000389552	23|	M H.G.R. Y U.M.A.A. 36	PUEBLA	22010018	220501	200323	519-824	0526	00	01	0020569	SILLON FIJO	09	09530007	099001	1G1000	2024M06	26	13,583.00	353,158.00
51101	Mobiliario	21870372	0000390833	23|	M H.G.R. Y U.M.A.A. 36	PUEBLA	22010018	220501	200323	511-076	1023	00	01	0020388	ARCHIVERO	09	09530007	099001	1G1000	2024M06	6	26,988.00	161,928.00
51101	Mobiliario	21870375	0000391373	23|	M H.G.R. Y U.M.A.A. 36	PUEBLA	22010018	220501	200323	511-076	0952	00	01	00019968	ARCHIVERO	09	09530007	099001	1G1000	2024M06	22	19,940.00	438,680.00
51101	Mobiliario	21870376	0000391834	23|	M H.G.R. Y U.M.A.A. 36	PUEBLA	22010018	220501	200323	511-619	1457	00	01	0020545	MESA DE APOYO LATERAL EN MDP	09	09530007	099001	1G1000	2024M06	9	14,635.00	131,715.00
51101	Mobiliario	21870377	0000391008	23|	M H.G.R. Y U.M.A.A. 36	PUEBLA	22010018	220501	200323	511-836	0496	00	01	00020014	SILLA GIRATORIA	09	09530007	099001	1G1000	2024M06	8	11,648.00	93,184.00
51101	Mobiliario	21870378	0000391010	23|	M H.G.R. Y U.M.A.A. 36	PUEBLA	22010018	220501	200323	511-836	0505	00	01	00020015	SILLON GIRATORIO	09	09530007	099001	1G1000	2024M06	170	10,789.00	1,834,130.00
51101	Mobiliario	21870381	0000390280	23|	M H.G.R. Y U.M.A.A. 36	PUEBLA	22010018	220501	200323	519-630	5462	00	01	0020068	MESA PARA DIBUJO (RESTIRADOR) 150 CM	09	09530007	099001	1G1000	2024M06	1	7,871.00	7,871.00
51101	Mobiliario	21870382	0000391248	23|	M H.G.R. Y U.M.A.A. 36	PUEBLA	22010018	220501	200323	511-814	0421	00	01	0020673	SILLA FIJA DE POLIPROPILENO	09	09530007	099001	1G1000	2024M06	2	7,568.00	15,136.00
51101	Mobiliario	21870383	0000390282	23|	M H.G.R. Y U.M.A.A. 36	PUEBLA	22010018	220501	200323	519-104	0539	00	01	0020048	BANCA EN REGADERA	09	09530007	099001	1G1000	2024M06	56	7,186.00	402,416.00
51101	Mobiliario	21870384	0000390846	23|	M H.G.R. Y U.M.A.A. 36	PUEBLA	22010018	220501	200323	511-814	0379	00	01	00020412	SILLA APILABLE CON TAPIZ DE TELA Y ESTRUCTURA DE TRINEO	09	09530007	099001	1G1000	2024M06	34	5,901.00	200,634.00
51101	Mobiliario	21870386	0000390841	23|	M H.G.R. Y U.M.A.A. 36	PUEBLA	22010018	220501	200323	511-263	0353	00	01	00020410	MODULO ESCRITORIO AUTO SUSTENTABLE PARA 1 LUGAR. CORREDERAS (GAVETAS Y CAJONES) CON SISTEMA DE BALEROS DE PRECISION. FRENTE 161 CM, FONDO 83.5 CM, ALTURA 130 CM.	09	09530007	099001	1G1000	2024M06	5	76,024.00	380,120.00
51101	Mobiliario	21870388	0000389957	23|	M H.G.R. Y U.M.A.A. 36	PUEBLA	22010018	220501	200323	511-076	0966	00	01	00019969	ARCHIVERO	09	09530007	099001	1G1000	2024M06	1	29,974.00	29,974.00
51101	Mobiliario	21870391	0000390324	23|	M H.G.R. Y U.M.A.A. 36	PUEBLA	22010018	220501	200323	511-836	0484	00	01	00020013	SILLON FIJO	09	09530007	099001	1G1000	2024M06	350	9,578.00	3,352,300.00
51101	Mobiliario	21870392	0000390629	23|	M H.G.R. Y U.M.A.A. 36	PUEBLA	22010018	220501	200323	519-104	0574	00	01	0020052	BANCA VESTIDOR PARA CONSULTORIO	09	09530007	099001	1G1000	2024M06	46	7,863.00	361,698.00
51101	Mobiliario	21870393	0000391215	23|	M H.G.R. Y U.M.A.A. 36	PUEBLA	22010018	220501	200323	511-836	0558	00	01	00020417	SILLON GIRATORIO	09	09530007	099001	1G1000	2024M06	4	7,011.00	28,044.00

ANEXOS
DIVISIÓN DE CONTRATOS

GOBIERNO DE MÉXICO | IMSS

DIRECCIÓN DE FINANZAS
Unidad de Operación Financiera
Coordinación de Presupuesto e Información Programática

Anexo 1 Equipamiento 2024

OLI No.: 036 / 0685

Clave de cartera SHCP : 2250GYR0023
No. solicitud de SHCP : 67020
No. de programa o proyecto PREI : 21220002
Cuenta contable PREI: 13350109

Nombre del programa o proyecto : Construcción del Hospital General de Zona de 180 camas en sustitución del HGR 36 San Alejandro, Puebla

cifras en pesos

						PREI Millenium Presupuesto del Destino del Bien				SAI				PREI		PREI Milenium Control de Compromisos					Monto autorizado		
Clave COG	Nombre de clave COG	ID de Transac.	ID de Solicitud	CUR	Nombre de la Unidad	Municipio /Estado	Ubicación	UI	Centro de Costo	GPO-GEN	ESP	DIF	VAR	ID de Artículo	Descripción	URG	URG Ubicación	UI	Centro de Costo	Periodo Pptal	No. de bienes	Precio Unitario con IVA	Importe Total con IVA
51101	Mobiliario	21870395	0000392001	23	M H.G.R. Y U.M.A.A. 36	PUEBLA	22010018	220501	200323	519-160	0357	00	01	0020055	CARRO DE ASEO	09	09530007	099001	1G1000	2024M06	42	5,656.00	237,552.00
51101	Mobiliario	21870397	0000391376	23	M H.G.R. Y U.M.A.A. 36	PUEBLA	22010018	220501	200323	511-883	0556	00	01	0020020	TARJETERO SENCILLO PARA TARJETAS DE 7.62 X 12.70 CM	09	09530007	099001	1G1000	2024M06	6	3,606.00	21,636.00
51101	Mobiliario	21870398	0000389936	23	M H.G.R. Y U.M.A.A. 36	PUEBLA	22010018	220501	200323	511-622	0194	00	01	0019699	MODULO DE ATENCION	09	09530007	099001	1G1000	2024M06	1	280,530.00	280,530.00
51101	Mobiliario	21870402	0000390990	23	M H.G.R. Y U.M.A.A. 36	PUEBLA	22010018	220501	200323	511-026	0527	00	01	0019979	ANAQUEL PARA LIBROS Y REVISTAS FRENTE 90 CM	09	09530007	099001	1G1000	2024M06	2	41,541.00	83,082.00
51101	Mobiliario	21870404	0000392008	23	M H.G.R. Y U.M.A.A. 36	PUEBLA	22010018	220501	200323	519-160	0365	00	01	0020056	CARRO TRANSPORTADOR DE BIBERONES	09	09530007	099001	1G1000	2024M06	3	21,785.00	65,355.00
51101	Mobiliario	21870406	0000390618	23	M H.G.R. Y U.M.A.A. 36	PUEBLA	22010018	220501	200323	511-076	1007	00	01	0019973	ARCHIVERO	09	09530007	099001	1G1000	2024M06	10	19,079.00	190,790.00
51101	Mobiliario	21870407	0000389977	23	M H.G.R. Y U.M.A.A. 36	PUEBLA	22010018	220501	200323	511-619	1381	00	01	0020003	MESA PARA SALA DE USOS MULTIPLES	09	09530007	099001	1G1000	2024M06	13	14,900.00	193,700.00
51101	Mobiliario	21870408	0000391839	23	M H.G.R. Y U.M.A.A. 36	PUEBLA	22010018	220501	200323	511-619	1465	00	01	0020546	MESA DE USOS MULTIPLES EN MDP	09	09530007	099001	1G1000	2024M06	78	13,641.00	1,063,998.00
51101	Mobiliario	21870409	0000392006	23	M H.G.R. Y U.M.A.A. 36	PUEBLA	22010018	220501	200323	511-836	0458	00	01	0020010	SILLON CONFORTABLE DE 1 LUGAR	09	09530007	099001	1G1000	2024M06	58	12,932.00	750,056.00
51101	Mobiliario	21870411	0000390202	23	M H.G.R. Y U.M.A.A. 36	PUEBLA	22010018	220501	200323	511-814	0405	00	01	0020556	SILLA ALTA GIRATORIA CON MECANISMO DE CONTACTO PERMANENTE Y ARO REPOSA PIES	09	09530007	099001	1G1000	2024M06	34	10,292.00	349,928.00
51101	Mobiliario	21870412	0000390983	23	M H.G.R. Y U.M.A.A. 36	PUEBLA	22010018	220501	200323	519-146	0542	00	01	0020054	BUTACA PARA AUDITORIO LARGO 54 CM, ANCHO 66 CM, ALTURA VARIABLE 83 CM.	09	09530007	099001	1G1000	2024M06	150	7,647.00	1,147,050.00
51101	Mobiliario	21870418	0000389562	23	M H.G.R. Y U.M.A.A. 36	PUEBLA	22010018	220501	200323	511-465	0039	00	01	0020588	GUARDA INFERIOR DE 150 CM	09	09530007	099001	1G1000	2024M06	47	31,097.00	1,461,559.00
51101	Mobiliario	21870420	0000389510	23	M H.G.R. Y U.M.A.A. 36	PUEBLA	22010018	220501	200323	517-063	0136	00	01	0020085	ANAQUEL PARA OLLAS	09	09530007	099001	1G1000	2024M06	3	26,693.00	80,079.00
51101	Mobiliario	21870423	0000389669	23	M H.G.R. Y U.M.A.A. 36	PUEBLA	22010018	220501	200323	519-630	5454	00	01	0020067	MESA PARA COMPUTADORA	09	09530007	099001	1G1000	2024M06	27	11,055.00	298,485.00
51101	Mobiliario	21870425	0000390182	23	M H.G.R. Y U.M.A.A. 36	PUEBLA	22010018	220501	200323	519-810	0393	00	01	0020077	SILLA PARA AULA FRENTE 60 CM, FONDO 75 CM	09	09530007	099001	1G1000	2024M06	40	7,415.00	296,600.00
51101	Mobiliario	21870426	0000389543	23	M H.G.R. Y U.M.A.A. 36	PUEBLA	22010018	220501	200323	519-873	0141	00	01	0020081	TARIMA	09	09530007	099001	1G1000	2024M06	23	6,741.00	155,043.00
51101	Mobiliario	21870427	0000391572	23	M H.G.R. Y U.M.A.A. 36	PUEBLA	22010018	220501	200323	511-814	0394	00	01	0020555	SILLA FIJA DE RESPALDO BAJO BASE DE TRINEO TAPIZADA EN TELA	09	09530007	099001	1G1000	2024M06	356	5,934.00	2,112,504.00
51101	Mobiliario	21870429	0000389980	23	M H.G.R. Y U.M.A.A. 36	PUEBLA	22010018	220501	200323	511-622	0226	00	01	0020005	MODULO ESCRITORIO AUTOSUSTENTABLE PARA DOS LUGARES	09	09530007	099001	1G1000	2024M06	1	59,982.00	59,982.00
51101	Mobiliario	21870431	0000391666	23	M H.G.R. Y U.M.A.A. 36	PUEBLA	22010018	220501	200323	511-619	1378	00	01	0020002	MESA RECTANGULAR DE JUNTAS PARA 10 PERSONAS	09	09530007	099001	1G1000	2024M06	3	37,283.00	111,849.00
51101	Mobiliario	21870432	0000389648	23	M H.G.R. Y U.M.A.A. 36	PUEBLA	22010018	220501	200323	511-026	0517	00	01	0019978	ANAQUEL FIJO	09	09530007	099001	1G1000	2024M06	13	34,910.00	453,830.00
51101	Mobiliario	21870433	0000390877	23	M H.G.R. Y U.M.A.A. 36	PUEBLA	22010018	220501	200323	511-622	0291	00	01	0020542	MODULO EN L PARA CONSULTORIO CON LATERAL DERECHO	09	09530007	099001	1G1000	2024M06	1	31,697.00	31,697.00
51101	Mobiliario	21870434	0000391191	23	M H.G.R. Y U.M.A.A. 36	PUEBLA	22010018	220501	200323	511-401	0094	00	01	0020401	EXHIBIDOR DE REVISTAS	09	09530007	099001	1G1000	2024M06	1	27,868.00	27,868.00

GOBIERNO DE MÉXICO | IMSS

DIRECCIÓN DE FINANZAS
Unidad de Operación Financiera
Coordinación de Presupuesto e Información Programática

Anexo 1 Equipamiento 2024

Clave de cartera SHCP : 2250GYR0023 **No. de programa o proyecto PREI :** 21220002
No. solicitud de SHCP : 67020 **Cuenta contable PREI:** 13350109 **OLI No.:** 036 / 0685

Nombre del programa o proyecto : Construcción del Hospital General de Zona de 180 camas en sustitución del HGR 36 San Alejandro, Puebla

cifras en pesos

Clave COG	Nombre de clave COG	ID de Transac.	ID de Solicitud	CUR	Nombre de la Unidad	PREI Millenium Presupuesto del Destino del Bien				SAI				PREI		PREI Millenium Control de Compromisos					Monto autorizado		
						Municipio /Estado	Ubicación	UI	Centro de Costo	GPO-GEN	ESP	DIF	VAR	ID de Artículo	Descripción	URG	URG Ubicación	UI	Centro de Costo	Periodo Pptal	No. de bienes	Precio Unitario con IVA	Importe Total con IVA
51101	Mobiliario	21870435	0000391838	23|	M H.G.R. Y U.M.A.A. 36	PUEBLA	22010018	220501	200323	511-026	0532	00	01	0020387	ANAQUEL DOBLE PARA LIBROS Y REVISTAS. DIMENSIONES GENERALES: LARGO 90CM, ANCHO 70CM, ALTURA 200CM	09	09530007	099001	1G1000	2024M06	10	26,735.00	267,350.00
51101	Mobiliario	21870436	0000390316	23|	M H.G.R. Y U.M.A.A. 36	PUEBLA	22010018	220501	200323	511-836	0466	00	01	0020011	SILLON CONFORTABLE DE 3 LUGARES	09	09530007	099001	1G1000	2024M06	12	23,303.00	279,636.00
51101	Mobiliario	21870437	0000391320	23|	M H.G.R. Y U.M.A.A. 36	PUEBLA	22010018	220501	200323	519-104	0541	00	01	0020049	BANCA EN TANDEM	09	09530007	099001	1G1000	2024M06	162	21,124.00	3,422,088.00
51101	Mobiliario	21870438	0000390512	23|	M H.G.R. Y U.M.A.A. 36	PUEBLA	22010018	220501	200323	511-883	0579	00	01	0020022	TARJETERO TRIPLE DE 10 GAVETAS PARA TARJETAS DE 7.62 X 12.70 CM	09	09530007	099001	1G1000	2024M06	2	20,322.00	40,644.00
51101	Mobiliario	21870439	0000391661	23|	M H.G.R. Y U.M.A.A. 36	PUEBLA	22010018	220501	200323	511-076	0975	00	01	0019970	ARCHIVERO	09	09530007	099001	1G1000	2024M06	4	16,127.00	64,508.00
51101	Mobiliario	21870440	0000391325	23|	M H.G.R. Y U.M.A.A. 36	PUEBLA	22010018	220501	200323	511-076	1016	00	01	0019974	ARCHIVERO	09	09530007	099001	1G1000	2024M06	1	13,360.00	13,360.00
51101	Mobiliario	21870441	0000390151	23|	M H.G.R. Y U.M.A.A. 36	PUEBLA	22010018	220501	200323	511-814	0382	00	01	0020554	SILLA GIRATORIA	09	09530007	099001	1G1000	2024M06	248	9,609.00	2,383,032.00
51101	Mobiliario	21870442	0000390624	23|	M H.G.R. Y U.M.A.A. 36	PUEBLA	22010018	220501	200323	519-104	0569	00	01	0020051	BANCA VESTIDOR PARA BAÑOS CAPACIDAD DE CARGA: 150 KG	09	09530007	099001	1G1000	2024M06	46	7,316.00	336,536.00
51101	Mobiliario	21870446	0000391565	23|	M H.G.R. Y U.M.A.A. 36	PUEBLA	22010018	220501	200323	519-824	0504	00	01	0020078	SILLON ACOJINABLE RECLINABLE SISTEMA MECANICO	09	09530007	099001	1G1000	2024M06	73	40,473.00	2,954,529.00
51101	Mobiliario	21870449	0000389892	23|	M H.G.R. Y U.M.A.A. 36	PUEBLA	22010018	220501	200323	511-465	0024	00	01	0020587	GUARDA INFERIOR DE 120 CM	09	09530007	099001	1G1000	2024M06	4	23,236.00	92,944.00
51101	Mobiliario	21870450	0000390976	23|	M H.G.R. Y U.M.A.A. 36	PUEBLA	22010018	220501	200323	511-026	0492	00	01	0019976	ANAQUEL ESQUELETO	09	09530007	099001	1G1000	2024M06	118	22,760.00	2,685,680.00
51101	Mobiliario	21870455	0000391863	23|	M H.G.R. Y U.M.A.A. 36	PUEBLA	22010018	220501	200323	511-836	0514	00	01	0020413	SILLON CONFORTABLE DE 2 LUGARES, TAPIZADO EN TELA LARGO 150 CM, FONDO 85 CM, ALTURA 75 CM. CAPACIDAD DE CARGA: 175 KG	09	09530007	099001	1G1000	2024M06	13	13,197.00	171,561.00
51101	Mobiliario	21870456	0000390146	23|	M H.G.R. Y U.M.A.A. 36	PUEBLA	22010018	220501	200323	519-873	0151	00	01	0020082	TARIMA	09	09530007	099001	1G1000	2024M06	2	11,306.00	22,612.00
51101	Mobiliario	21870458	0000390882	23|	M H.G.R. Y U.M.A.A. 36	PUEBLA	22010018	220501	200323	511-619	1476	00	01	0020559	MESA CIRCULAR	09	09530007	099001	1G1000	2024M06	24	29,906.00	717,744.00
51101	Mobiliario	21870460	0000390616	23|	M H.G.R. Y U.M.A.A. 36	PUEBLA	22010018	220501	200323	511-076	0988	00	01	0019971	ARCHIVERO	09	09530007	099001	1G1000	2024M06	94	28,209.00	2,651,646.00
51101	Mobiliario	21870462	0000391324	23|	M H.G.R. Y U.M.A.A. 36	PUEBLA	22010018	220501	200323	511-076	0998	02	01	0018554	ARCHIVERO	09	09530007	099001	1G1000	2024M06	1	24,929.00	24,929.00
51101	Mobiliario	21870463	0000391243	23|	M H.G.R. Y U.M.A.A. 36	PUEBLA	22010018	220501	200323	511-619	1483	00	01	0020561	MESA DE CENTRO EN MDP	09	09530007	099001	1G1000	2024M06	9	21,400.00	192,600.00
51101	Mobiliario	21870464	0000389657	23|	M H.G.R. Y U.M.A.A. 36	PUEBLA	22010018	220501	200323	511-883	0534	00	01	0020018	TARJETERO DOBLE PARA TARJETAS DE 12.70 X 20.3 CM (5 PULGADAS X 8 PULGADAS).	09	09530007	099001	1G1000	2024M06	7	9,560.00	66,920.00
51101	Mobiliario	21870466	0000389965	23|	M H.G.R. Y U.M.A.A. 36	PUEBLA	22010018	220501	200323	511-619	1363	00	01	0020001	MESA ESQUINERA FABRICADA EN MDF. FRENTE 50CM	09	09530007	099001	1G1000	2024M06	11	8,329.00	91,619.00
51101	Mobiliario	21870467	0000392019	23|	M H.G.R. Y U.M.A.A. 36	PUEBLA	22010018	220501	200323	511-836	0471	00	01	0020012	SILLON FIJO DE RESPALDO ALTO BASE DE TRINEO.	09	09530007	099001	1G1000	2024M06	548	7,935.00	4,348,380.00
51101	Mobiliario	21870470	0000390517	23|	M H.G.R. Y U.M.A.A. 36	PUEBLA	22010018	220501	200323	519-865	0105	00	01	0020079	TABLERO DE CORCHO	09	09530007	099001	1G1000	2024M06	94	3,797.00	356,918.00

ANEXOS
DIVISIÓN DE CONTRATOS

GOBIERNO DE MÉXICO | IMSS

DIRECCIÓN DE FINANZAS
Unidad de Operación Financiera
Coordinación de Presupuesto e Información Programática

Anexo 1 Equipamiento 2024

Clave de cartera SHCP : 2250GYR0023 **No. de programa o proyecto PREI :** 21220002 **OLI No.:** 036 / 0685
No. solicitud de SHCP : 67020 **Cuenta contable PREI:** 13350109

Nombre del programa o proyecto : Construcción del Hospital General de Zona de 180 camas en sustitución del HGR 36 San Alejandro, Puebla

cifras en pesos

						PREI Millenium Presupuesto del Destino del Bien				SAI				PREI		PREI Millenium Control de Compromisos					Monto autorizado		
Clave COG	Nombre de clave COG	ID de Transac.	ID de Solicitud	CUR	Nombre de la Unidad	Municipio /Estado	Ubicación	UI	Centro de Costo	GPO-GEN	ESP	DIF	VAR	ID de Artículo	Descripción	URG	URG Ubicación	UI	Centro de Costo	Periodo Pptal	No. de bienes	Precio Unitario con IVA	Importe Total con IVA
51101	Mobiliario	21870471	0000390193	23I	M.H.G.R. Y U.M.A.A. 36	PUEBLA	22010018	220501	200323	519-865	0114	00	01	0020080	TABLERO DE CORCHO DE 150 CM	09	09530007	099001	1G1000	2024M06	1	3,440.00	3,440.00
51101	Mobiliario	21870476	0000390641	23I	M.H.G.R. Y U.M.A.A. 36	PUEBLA	22010018	220501	200323	511-622	0182	00	01	0019698	MODULO DE ATENCION Y ORIENTACION AL DERECHOHABIENTE	09	09530007	099001	1G1000	2024M06	1	273,265.00	273,265.00
51101	Mobiliario	21870480	0000392015	23I	M.H.G.R. Y U.M.A.A. 36	PUEBLA	22010018	220501	200323	519-160	0376	00	01	0020057	CARRO TRANSPORTADOR DE ROPA HUMEDA ACABADOS: ACERO INOXIDABLE	09	09530007	099001	1G1000	2024M06	3	35,616.00	106,848.00
51101	Mobiliario	21870481	0000391671	23I	M.H.G.R. Y U.M.A.A. 36	PUEBLA	22010018	220501	200323	511-026	0501	00	01	0019977	ANAQUEL FIJO	09	09530007	099001	1G1000	2024M06	214	29,308.00	6,271,912.00
51101	Mobiliario	21870483	0000390967	23I	M.H.G.R. Y U.M.A.A. 36	PUEBLA	22010018	220501	200323	519-104	0551	00	01	0020050	BANCA EN TANDEM	09	09530007	099001	1G1000	2024M06	110	23,794.00	2,617,340.00
51101	Mobiliario	21870484	0000390651	23I	M.H.G.R. Y U.M.A.A. 36	PUEBLA	22010018	220501	200323	519-630	5432	00	01	0020065	MESA LISA DE 180 CM PARA DOBLAR ROPA.	09	09530007	099001	1G1000	2024M06	1	23,411.00	23,411.00
51101	Mobiliario	21870487	0000391366	23I	M.H.G.R. Y U.M.A.A. 36	PUEBLA	22010018	220501	200323	511-883	0529	00	01	0020017	TARJETERO DOBLE PARA TARJETAS DE 7.62 X 12.70 CM	09	09530007	099001	1G1000	2024M06	1	7,103.00	7,103.00
51101	Mobiliario	21870488	0000389633	23I	M.H.G.R. Y U.M.A.A. 36	PUEBLA	22010018	220501	200323	511-619	1345	00	01	0019999	MESA DE APOYO PARA TELEFONOS FABRICADA EN MDF. FRENTE 45 CM	09	09530007	099001	1G1000	2024M06	13	5,039.00	65,507.00
TOTAL																					4577	3,152,662.00	67,328,855.00

RECIBIDO
SECRETARÍA DE HACIENDA

ANEXO 2 (DOS)

"ANEXO 3. ANEXO TÉCNICO, ANEXO 3.1 CEDULAS DE DESCRIPCIÓN DE LOS BIENES, ANEXO 3.2 RELACIÓN Y CANTIDAD DE BIENES, ANEXO 3.3 REQUISITOS PARA LOS BIENES, ANEXO 3.4 GUÍA DE DISTRIBUCIÓN, ANEXO 4. TÉRMINOS Y CONDICIONES, ANEXO 4.1, DESCRIPCIÓN AMPLIA Y DETALLADA DE LOS BIENES OFERTADOS, ANEXO 4.2, ANEXO 4.2A., ANEXO 4.2B., ANEXO 4.2C., ANEXO 4.2D., ANEXO 4.3, ANEXO 4.4, ANEXO 4.5 Y ANEXO 4.6 OFICIO NÚMERO 09 53 84 61 1CFI/2024/6144"

DIVISIÓN DE CONTRATOS
NIVEL CENTRAL

ANEXOS
DIVISION DE CONTRATOS

SIN TEXTO

Anexo No. 3
Anexo Técnico

Adquisición de Bienes para el Programa "Mobiliario Administrativo para Hospitales Prioritarios" (7 Obras), con No. de Requisición "OP-EA-MA-01-2024-7OBRAS"

a) Descripción amplia y detallada de los bienes, incluyendo las cantidades por partida
PLas características y especificaciones técnicas de los bienes objeto del presente requerimiento, se encuentran debidamente descritas en el Anexo No. 3.1 "Cédulas de Descripción de los bienes".

Asimismo, se deberán considerar las cantidades y requisitos contenidos el Anexo No. 3.2 "Relación y Cantidad de Bienes" y Anexo No. 3.3 "Requisitos para los bienes", precisando que los bienes deberán entregarse a entera satisfacción del Instituto, en las Unidades Médicas que se detallan en el Anexo No. 3.4 "Guía de Distribución", con el desglose de cantidades requeridas, incluyendo los trabajos y accesorios necesarios para su instalación.

Los bienes objeto del presente requerimiento se encuentran contenidos en el Anexo No. 3.2 "Relación y Cantidad de Bienes".

Por cuanto hace a la forma de abastecimiento, para todas las partidas, se adjudicará la cantidad total de los bienes requeridos de cada partida a un solo licitante, conforme a lo señalado en todos los escenarios del Anexo No. 3.2 "Relación y Cantidad de Bienes".

PART.	CUCOP	PREI	SAI	DESCRIPCIÓN	CANTIDAD
1	51200305	16957	517.609.0784.01.01	MESA PARA COMEDOR 4 LUGARES. FABRICADA A BASE DE: 1. CUBIERT	74
2	51200301	16972	517.609.0495.01.01	MESA DE 270 CM. CON RESPALDO, ESCURRIDERO Y DOBLE FREGADERO	2
3	51100122	18554	511.076.0898.02.01	ARCHIVERO DE 4 GAVETAS CON FRENTES EN MDF. DIMENSIONES GENER	1
4	51100208	19698	511.622.0182.00.01	MODULO DE ATENCION Y ORIENTACION AL DERECHOHABIENTE TIPO A	1
5	51100209	19699	511.622.0194.00.01	MODULO DE ATENCION Y ORIENTACION AL DERECHOHABIENTE TIPO B	1
6	51100305	19708	519.695.1897.01.01	PIZARRON MAGNETICO DE PARED DE 120 CM. DESCRIPCION TECNICA:	16
7	51200295	19744	517.609.0255.01.01	MESA DE 230 CM CON RESPALDO Y DOBLE FREGADERO CENTRAL PARA O	1
8	51200304	19765	517.609.0727.01.01	MESA DE 210 CM CON RESPALDO Y DOBLE FREGADERO IZQUIERDO. DIM	1
9	51100133	19968	511.076.0952.00.01	ARCHIVERO GUARDA VISIBLE SENCILLO. DIMENSIONES GENERALES: LA	22
10	51100123	19969	511.076.0966.00.01	ARCHIVERO DE 2 GAVETAS CON CAJA FUERTE. DIMENSIONES GENERALE	1
11	51100124	19970	511.076.0975.00.01	ARCHIVERO 4 GAVETAS. MOVIMIENTOS O SISTEMAS: SISTEMA DE CORR	4
12	51100125	19971	511.076.0988.00.01	ARCHIVERO DE 4 GAVETAS CON PUERTAS ABATIBLES Y DESLIZABLES.	105
13	51100132	19973	511.076.1007.00.01	ARCHIVERO GUARDA VISIBLE DOBLE. DIMENSIONES GENERALES: LARGO	10
14	51100127	19974	511.076.1016.00.01	ARCHIVERO DE 2 GAVETAS CON PUERTAS ABATIBLES Y DESLIZABLES.	1
15	51100115	19976	511.026.0492.00.01	ANAQUEL ESQUELETO 7 ENTREPAÑOS. CAPACIDAD DE CARGA: 100 KG.	125

ANEXOS 2024
DIVISION DE CONTRATOS
PUERTO

PART.	CUCOP	PREI	SAI	DESCRIPCIÓN	CANTIDAD
16	51100116	19977	511.026.0501.00.01	ANAQUEL FIJO DE 45 CM UNA VISTA. DIMENSIONES GENERALES: FREN	216
17	51100117	19978	511.026.0517.00.01	ANAQUEL FIJO DOS VISTAS. DIMENSIONES GENERALES: FRENTE 85 CM	13
18	51100118	19979	511.026.0527.00.01	ANAQUEL PARA LIBROS Y REVISTAS. DIMENSIONES GENERALES: LARGO	6
19	51100136	19980	511.109.0345.00.01	BANCO ALTO. DIMENSIONES GENERALES: DIAMETRO DE ASIENTO 35CM,	20
20	51200035	19981	511.178.0113.00.01	CARRETILLA PORTA BULTOS. DIMENSIONES GENERALES: ANCHO 45CM,	6
21	51100143	19984	511.268.0282.00.01	CREDENZA DE 150CM CON BASES METALICAS. DIMENSIONES GENERALES	38
22	51100149	19989	511.339.1275.00.01	ESCRITORIO MODULAR DE 150CM CON LATERAL DERECHO. DIMENSIONES	37
23	51100150	19990	511.339.1288.00.01	ESCRITORIO MODULAR DE 150CM CON LATERAL IZQUIERDO. DIMENSION	55
24	51100151	19991	511.339.1295.00.01	ESCRITORIO MODULAR DE 180CM CON LATERAL DERECHO. DIMENSIONES	1
25	51100159	19992	511.339.1304.00.01	ESCRITORIO MODULAR TIPO BALA DE 120CM SIN LATERAL. DIMENSION	31
26	51100160	19993	511.339.1313.00.01	ESCRITORIO MODULAR TIPO BALA DE 150CM SIN LATERAL. DIMENSION	6
27	51100178	19996	511.451.0281.00.01	GABINETE UNIVERSAL. DIMENSIONES GENERALES: LARGO 90 CM, ANCH	18
28	51100185	19999	511.619.1345.00.01	MESA DE APOYO PARA TELEFONOS. DIMENSIONES GENERALES: LARGO 4	10
29	51100191	20001	511.619.1363.00.01	MESA ESQUINERA FABRICADA EN MDF. DIMENSIONES GENERALES: LARG	11
30	51100195	20002	511.619.1378.00.01	MESA RECTANGULAR DE JUNTAS PARA 10 PERSONAS. DIMENSIONES GEN	5
31	51100194	20003	511.619.1381.00.01	MESA PARA SALA DE USOS MULTIPLES. DIMENSIONES GENERALES: LAR	26
32	51100220	20005	511.622.0226.00.01	MODULO ESCRITORIO AUTOSUSTENTABLE PARA DOS LUGARES. MOVIMIEN	1
33	51100225	20006	511.790.0227.00.01	PORTAROTAFOLIO CON PIZARRON. DIMENSIONES GENERALES: FRENTE 8	10
34	51100232	20009	511.814.0364.00.01	SILLA GIRATORIA DE RESPALDO BAJO TAPIZADA EN POLIPIEL CON PI	93
35	51100236	20010	511.836.0458.00.01	SILLON CONFORTABLE DE 1 LUGAR, TAPIZADO EN TELA. DIMENSIONES	70
36	51100240	20011	511.836.0466.00.01	SILLON CONFORTABLE DE 3 LUGARES, TAPIZADO EN TELA DIMENSIONE	16
37	51100242	20012	511.836.0471.00.01	SILLON FIJO DE RESPALDO ALTO BASE DE TRINEO. DIMENSIONES GEN	254
38	51100243	20013	511.836.0484.00.01	SILLON FIJO DE RESPALDO BAJO BASE DE TRINEO TAPIZADO EN PIEL	402
39	51100231	20014	511.836.0496.00.01	SILLON GIRATORIO DE RESPALDO ALTO TAPIZADA EN POLIPIEL CON P	7
40	51100248	20015	511.836.0505.00.01	SILLON GIRATORIO DE RESPALDO BAJO CON PISTON NEUMATICO. DIME	118
41	51100252	20017	511.883.0529.00.01	TARJETERO DOBLE PARA TARJETAS DE 7.62 X 12.70 CM (3 PULGADAS	1
42	51100251	20018	511.883.0534.00.01	TARJETERO DOBLE PARA TARJETAS DE 12.70 X 20.3 CM (5 PULGADAS	7
43	51100255	20020	511.883.0556.00.01	TARJETERO SENCILLO PARA TARJETAS DE 7.62 X 12.70 CM (3 PULGA	7
44	51100256	20022	511.883.0579.00.01	TARJETERO TRIPLE DE 10 GAVETAS PARA TARJETAS DE 7.62 X 12.70	2
45	51200399	20048	519.104.0539.00.01	BANCA EN REGADERA. DIMENSIONES GENERALES: LARGO 45 CM, ANCHO	75
46	51200400	20049	519.104.0541.00.01	BANCA EN TANDEM PARA 3 LUGARES. DIMENSIONES GENERALES: FRENT	164
47	51200401	20050	519.104.0551.00.01	BANCA EN TANDEM PARA 4 LUGARES. DIMENSIONES GENERALES: FRENT	105
48	51200402	20051	519.104.0569.00.01	BANCA VESTIDOR PARA BAÑOS. DIMENSIONES GENERALES: LARGO 120	55
49	51200403	20052	519.104.0574.00.01	BANCA VESTIDOR PARA CONSULTORIO. DIMENSIONES GENERALES: LARG	49
50	51200420	20055	519.160.0357.00.01	CARRO DE ASEO EN FORMA DE TIJERA. DIMENSIONES GENERALES: LAR	43
51	51200421	20056	519.160.0365.00.01	CARRO TRANSPORTADOR DE BIBERONES. DIMENSIONES GENERALES: LAR	3

ANEXOS
CONTRATO



2024
Felipe Carrillo
PUERTO

PART.	CUCOP	PREI	SAI	DESCRIPCIÓN	CANTIDAD
52	51200422	20057	519.160.0376.00.01	CARRO TRANSPORTADOR DE ROPA HUMEDA. DIMENSIONES GENERALES: L	3
53	51200430	20059	519.279.0022.00.01	DESPACHADOR DE MEDICAMENTOS DE ALTO CONSUMO. DIMENSIONES GEN	4
54	51200431	20060	519.315.0059.00.01	ESCALERA DE TIJERA 3 PELDAÑOS. DIMENSIONES GENERALES: ALTO 6	34
55	51200437	20062	519.630.5401.00.01	MESA DE TRABAJO PARA TALLER. DIMENSIONES GENERALES: LARGO 18	10
56	51200438	20063	519.630.5415.00.01	MESA INFANTIL MATERNAL. DIMENSIONES GENERALES: ANCHO 90 CM,	1
57	51200439	20064	519.630.5427.00.01	MESA INFANTIL PARA PREESCOLAR. DIMENSIONES GENERALES: CUBIER	3
58	51200440	20065	519.630.5432.00.01	MESA LISA DE 180 CM PARA DOBLAR ROPA. DIMENSIONES GENERALES:	1
59	51100302	20067	519.630.5454.00.01	MESA PARA COMPUTADORA CON ESTRUCTURA TUBULAR FRENTE 100 CM	5
60	51200442	20068	519.630.5462.00.01	MESA PARA DIBUJO (RESTIRADOR). DIMENSIONES GENERALES: FRENTE	2
61	51100307	20069	519.695.1974.00.01	PIZARRON DE 120 CM CON TABLERO DE CORCHO. DIMENSIONES GENERA	7
62	51100308	20070	519.695.1987.00.01	PIZARRON DE 120 CM MAGNETICO DE PARED. DIMENSIONES GENERALES	17
63	51100310	20072	519.695.2004.00.01	PIZARRON DE 150 CM MAGNETICO DE PARED. DIMENSIONES GENERALES	52
64	51100311	20073	519.695.2013.00.01	PIZARRON DE 180 CM MAGNETICO DE PARED. DIMENSIONES GENERALES	4
65	51200453	20074	519.810.0363.00.01	SILLA INFANTIL PRE-ESCOLAR. DIMENSIONES GENERALES: FRENTE 40	6
66	51200454	20075	519.810.0378.00.01	SILLA INFANTIL MATERNAL. DIMENSIONES GENERALES: FRENTE 30 CM	4
67	51200455	20076	519.810.0381.00.01	SILLA TIPO BOUNCER CON ESTRUCTURA DE TRINEO. MOVIMIENTOS / S	6
68	51200456	20077	519.810.0393.00.01	SILLA PARA AULA. DIMENSIONES GENERALES: FRENTE 60 CM, FONDO	40
69	51100325	20078	519.824.0504.00.01	SILLON ACOJINABLE RECLINABLE SISTEMA MECANICO DE PALANCAS PA	93
70	51100333	20079	519.865.0105.00.01	TABLERO DE CORCHO 120 CM. DIMENSIONES GENERALES: FRENTE 120	120
71	51100334	20080	519.865.0114.00.01	TABLERO DE CORCHO DE 150 CM. DIMENSIONES GENERALES: FRENTE 1	1
72	51200458	20081	519.873.0141.00.01	TARIMA PARA ESTIBAR MERCANCIAS. DIMENSIONES GENERALES: FRENT	23
73	51200459	20082	519.873.0151.00.01	TARIMA PLASTICA PARA PATIN HIDRAULICO. DIMENSIONES GENERALE	2
74	51200277	20084	517.013.0087.00.01	ALACENA ALTA DE 90 CM. DIMENSIONES GENERALES: FRENTE 90 CM,	43
75	51100287	20085	517.063.0136.00.01	ANAQUEL PARA OLLAS FRENTE 90 CM, FONDO 60 CM, ALTURA 180 CM	3
76	51200280	20087	517.256.0204.00.01	CARRO PARA CHAROLAS EN AUTOSERVICIO LARGO 80 CM, ANCHO 50 CM	2
77	51200281	20088	517.256.0213.00.01	CARRO TRANSPORTADOR DE CHAROLAS PARA ALIMENTOS. DIMENSIONES	3
78	51200282	20089	517.256.0226.00.01	CARRO TRANSPORTADOR DE OLLAS. DIMENSIONES GENERALES: LARGO	2
79	51200284	20090	517.270.0125.00.01	COCINETA CON PARRILLA ELECTRICA DERECHA Y FREGADERO IZQUIERD	1
80	51200285	20091	517.270.0137.00.01	COCINETA CON PARRILLA ELECTRICA IZQUIERDA FREGADERO DERECHO.	1
81	51200289	20092	517.272.0022.00.01	COLGADOR PARA UTENSILIOS DE COCINA. DIMENSIONES GENERALES	1
82	51200290	20093	517.301.0116.00.01	DEPOSITO DE PAN. DIMENSIONES GENERALES: FRENTE 70 CM, FONDO	1
83	51200319	20096	517.609.5467.00.01	MESA DE 180 CM CON RESPALDO Y FREGADERO DERECHO. DIMENSIONES	1
84	51200322	20099	517.609.5497.00.01	MESA CALIENTE DE 160 CM PARA VAPOR DE (4 CHAROLAS). DIMENSI	1
85	51200323	20100	517.609.5506.00.01	MESA DE 300 CM CON DOBLE FREGADERO CENTRAL. DIMENSIONES GENE	1
86	51200326	20103	517.609.5537.00.01	MESA DE 120 CM CON RESPALDO Y FREGADERO IZQUIERDO. DIMENSION	1

ANEXOS
DIVISIÓN DE CONTRATOS

PART.	CUCOP	PREI	SAI	DESCRIPCION	CANTIDAD
87	51200327	20104	517.609.5549.00.01	MESA DE 180 CM CON RESPALDO Y DOBLE FREGADERO CENTRAL. DIMEN	2
88	51200328	20105	517.609.5559.00.01	MESA ELECTRICA CALIENTE MOVIL (2 CHAROLAS). DIMENSIONES GE	3
89	51200329	20106	517.609.5567.00.01	MESA ELECTRICA CALIENTE MOVIL (3 CHAROLAS). DIMENSIONES GE	1
90	51200330	20107	517.609.5572.00.01	MESA FRIA A HIELO MOVIL (3 CHAROLAS). DIMENSIONES GENERALES:	3
91	51200332	20109	517.609.5597.00.01	MESA FRIA PARA BARRA DE AUTO SERVICIO (4 CHAROLAS). DIMENSIO	1
92	51200334	20111	517.609.5613.00.01	MESA LISA DE 120 CM CON RESPALDO Y ENTREPAÑO. DIMENSIONES GE	15
93	51200335	20112	517.609.5625.00.01	MESA LISA DE 150 CM CON RESPALDO Y ENTREPAÑO. DIMENSIONES GE	4
94	51200337	20114	517.609.5647.00.01	MESA LISA PARA RECIBO DE LOZA CON ESCURRIDERO DERECHO FRENTE	2
95	51200340	20117	517.609.5683.00.01	MESA PARA TAJO DE 150 CM. DIMENSIONES GENERALES: FRENTE 150	1
96	51200341	20118	517.609.5695.00.01	MESA DE 230 CM PARA LAVADO DE BIBERONES CON TRIPLE FREGADERO	1
97	51100119	20387	511.026.0532.00.01	ANAQUEL DOBLE PARA LIBROS Y REVISTAS. DIMENSIONES GENERALES:	14
98	51100128	20388	511.076.1023.00.01	ARCHIVERO 4 GAVETAS CON FRENTES EN MDP. DIMENSIONES GENERALE	6
99	51100165	20401	511.401.0094.00.01	EXHIBIDOR DE REVISTAS. DIMENSIONES GENERALES: FRENTE 180 CM,	1
100	51100190	20405	511.619.1413.00.01	MESA DOBLE PARA GABINETE TIPO KARDEX. DIMENSIONES GENERALES:	3
101	51100219	20410	511.263.0353.00.01	MODULO ESCRITORIO AUTO SUSTENTABLE PARA 1 LUGAR. CORREDERAS	5
102	51100227	20412	511.814.0379.00.01	SILLA APILABLE CON TAPIZ DE TELA Y ESTRUCTURA DE TRINEO. DIM	113
103	51100238	20413	511.836.0514.00.01	SILLON CONFORTABLE DE 2 LUGARES, TAPIZADO EN TELA. DIMENSION	14
104	51100247	20417	511.836.0558.00.01	SILLON GIRATORIO DE RESPALDO ALTO TAPIZADO EN TELA, CON PIST	4
105	51200393	20493	517.825.0323.00.01	SILLA PARA COMEDOR FABRICADA EN ALUMINIO. DIMENSIONES GENERA	292
106	51100217	20542	511.622.0291.00.01	MODULO EN L PARA CONSULTORIO CON LATERAL DERECHO. DIMENSIONE	1
107	51100153	20543	511.339.1406.00.01	ESCRITORIO MODULAR EN C. DIMENSIONES GENERALES: LARGO 180CM,	1
108	51100184	20545	511.619.1457.00.01	MESA DE APOYO LATERAL EN MDP. DIMENSIONES GENERALES: FRENTE	10
109	51100189	20546	511.619.1465.00.01	MESA DE USOS MULTIPLES EN MDP. DIMENSIONES GENERALES: FRENTE	37
110	51100233	20554	511.814.0382.00.01	SILLA GIRATORIA DE REPALDO BAJO TAPIZADA EN TELA CON PISTON	343
111	51100230	20555	511.814.0394.00.01	SILLA FIJA DE RESPALDO BAJO BASE DE TRINEO TAPIZADA EN TELA.	338
112	51100226	20556	511.814.0405.00.01	SILLA ALTA GIRATORIA CON MECANISMO DE CONTACTO PERMANENTE Y	35
113	51100180	20559	511.619.1476.00.01	MESA CIRCULAR PARA JUNTAS DE 4 LUGARES DE CRISTAL. DIMENSION	35
114	51100186	20561	511.619.1483.00.01	MESA DE CENTRO EN MDP. DIMENSIONES GENERALES: ANCHO 80 CM, L	9
115	51100327	20568	519.824.0526.00.01	SILLON FIJO CONFORTABLE DE 1 LUGAR TAPIZADO EN TELA. DIMENSI	10
116	51200397	20580	519.033.0071.00.01	APARCADOR DE BICICLETAS EN ESPIRAL. DIMENSIONES GENERALES: (	3
117	51100298	20583	519.196.0194.00.01	CASILLERO DOBLE EN PLASTICO DE ALTA RESISTENCIA. DIMENSIONES	602
118	51100303	20586	519.630.5515.00.01	MESA RECTANGULAR PARA COMPUTADORA. DIMENSIONES GENERALES: FR	1
119	51100171	20587	511.465.0024.00.01	GUARDA INFERIOR DE 120 CM. DIMENSIONES GENERALES: LARGO 120	5
120	51100172	20588	511.465.0039.00.01	GUARDA INFERIOR DE 150 CM. DIMENSIONES GENERALES: LARGO 150	50
121	51100163	20592	511.339.1422.00.01	ESCRITORIO RECTANGULAR DE 150CM. DIMENSIONES GENERALES: LARG	50
122	51100164	20593	511.339.1437.00.01	ESCRITORIO RECTANGULAR DE 180 CM. DIMENSIONES GENERALES: LAR	1

PART.	CUCOP	PREI	SAI	DESCRIPCIÓN	CANTIDAD
123	51200457	20633	519.810.0413.00.01	SILLA ALTA INFANTIL DE POLIPROPILENO. DIMENSIONES GENERALES:	6
124	51100229	20673	511.814.0421.00.01	SILLA FIJA DE POLIPROPILENO. DIMENSIONES GENERALES: ALTURA D	13
125	51200305	16957	517.609.0784.01.01	MESA PARA COMEDOR 4 LUGARES. FABRICADA A BASE DE: 1. CUBIERT	73
126	51200301	16972	517.609.0495.01.01	MESA DE 270 CM. CON RESPALDO, ESCURRIDERO Y DOBLE FREGADERO	2
127	51100122	18554	511.076.0898.02.01	ARCHIVERO DE 4 GAVETAS CON FRENTES EN MDF. DIMENSIONES GENER	1
128	51100208	19698	511.622.0182.00.01	MODULO DE ATENCION Y ORIENTACION AL DERECHOHABIENTE TIPO A	1
129	51100209	19699	511.622.0194.00.01	MODULO DE ATENCION Y ORIENTACION AL DERECHOHABIENTE TIPO B	1
130	51100305	19708	519.695.1897.01.01	PIZARRON MAGNETICO DE PARED DE 120 CM. DESCRIPCION TECNICA:	18
131	51200295	19744	517.609.0255.01.01	MESA DE 230 CM CON RESPALDO Y DOBLE FREGADERO CENTRAL PARA O	1
132	51200304	19765	517.609.0727.01.01	MESA DE 210 CM CON RESPALDO Y DOBLE FREGADERO IZQUIERDO. DIM	1
133	51100133	19968	511.076.0952.00.01	ARCHIVERO GUARDA VISIBLE SENCILLO. DIMENSIONES GENERALES: LA	22
134	51100123	19969	511.076.0966.00.01	ARCHIVERO DE 2 GAVETAS CON CAJA FUERTE. DIMENSIONES GENERALE	2
135	51100124	19970	511.076.0975.00.01	ARCHIVERO 4 GAVETAS. MOVIMIENTOS O SISTEMAS: SISTEMA DE CORR	7
136	51100125	19971	511.076.0988.00.01	ARCHIVERO DE 4 GAVETAS CON PUERTAS ABATIBLES Y DESLIZABLES.	102
137	51100132	19973	511.076.1007.00.01	ARCHIVERO GUARDA VISIBLE DOBLE. DIMENSIONES GENERALES: LARGO	10
138	51100127	19974	511.076.1016.00.01	ARCHIVERO DE 2 GAVETAS CON PUERTAS ABATIBLES Y DESLIZABLES.	1
139	51100116	19977	511.026.0501.00.01	ANAQUEL FIJO DE 45 CM UNA VISTA. DIMENSIONES GENERALES: FREN	201
140	51100117	19978	511.026.0517.00.01	ANAQUEL FIJO DOS VISTAS. DIMENSIONES GENERALES: FRENTE 85 CM	13
141	51100118	19979	511.026.0527.00.01	ANAQUEL PARA LIBROS Y REVISTAS. DIMENSIONES GENERALES: LARGO	4
142	51100136	19980	511.109.0345.00.01	BANCO ALTO. DIMENSIONES GENERALES: DIAMETRO DE ASIENTO 35CM,	19
143	51200035	19981	511.178.0113.00.01	CARRETILLA PORTA BULTOS. DIMENSIONES GENERALES: ANCHO 45CM,	7
144	51100143	19984	511.268.0282.00.01	CREDENZA DE 150CM CON BASES METALICAS. DIMENSIONES GENERALES	38
145	51100149	19989	511.339.1275.00.01	ESCRITORIO MODULAR DE 150CM CON LATERAL DERECHO. DIMENSIONES	50
146	51100150	19990	511.339.1288.00.01	ESCRITORIO MODULAR DE 150CM CON LATERAL IZQUIERDO. DIMENSION	87
147	51100151	19991	511.339.1295.00.01	ESCRITORIO MODULAR DE 180CM CON LATERAL DERECHO. DIMENSIONES	1
148	51100159	19992	511.339.1304.00.01	ESCRITORIO MODULAR TIPO BALA DE 120CM SIN LATERAL. DIMENSION	33
149	51100160	19993	511.339.1313.00.01	ESCRITORIO MODULAR TIPO BALA DE 150CM SIN LATERAL. DIMENSION	5
150	51100170	19996	511.451.0281.00.01	GABINETE UNIVERSAL. DIMENSIONES GENERALES: LARGO 90 CM, ANCH	15
151	51100185	19999	511.619.1345.00.01	MESA DE APOYO PARA TELEFONOS. DIMENSIONES GENERALES: LARGO 4	15
152	51100191	20001	511.619.1363.00.01	MESA ESQUINERA FABRICADA EN MDF. DIMENSIONES GENERALES: LARG	13
153	51100195	20002	511.619.1378.00.01	MESA RECTANGULAR DE JUNTAS PARA 10 PERSONAS. DIMENSIONES GEN	5
154	51100194	20003	511.619.1381.00.01	MESA PARA SALA DE USOS MULTIPLES. DIMENSIONES GENERALES: LAR	27
155	51100220	20005	511.622.0226.00.01	MODULO ESCRITORIO AUTOSUSTENTABLE PARA DOS LUGARES. MOVIMIEN	1
156	51100225	20006	511.790.0227.00.01	PORTAROTAFOLIO CON PIZARRON. DIMENSIONES GENERALES: FRENTE 8	8
157	51100232	20009	511.814.0364.00.01	SILLA GIRATORIA DE RESPALDO BAJO TAPIZADA EN POLIPIEL CON PI	91
158	51100236	20010	511.836.0458.00.01	SILLON CONFORTABLE DE 1 LUGAR, TAPIZADO EN TELA. DIMENSIONES	61

ANEXOS
DIVISION DE CONTRATOS
2024
Felipe Carrillo
PUERTO

PART.	CUCOP	PREI	SAI	DESCRIPCIÓN	CANTIDAD
159	51100240	20011	511.836.0466.00.01	SILLON CONFORTABLE DE 3 LUGARES, TAPIZADO EN TELA DIMENSIONE	17
160	51100242	20012	511.836.0471.00.01	SILLON FIJO DE RESPALDO ALTO BASE DE TRINEO. DIMENSIONES GEN	576
161	51100243	20013	511.836.0484.00.01	SILLON FIJO DE RESPALDO BAJO BASE DE TRINEO TAPIZADO EN PIEL	389
162	51100231	20014	511.836.0496.00.01	SILLON GIRATORIO DE RESPALDO ALTO TAPIZADA EN POLIPIEL CON P	14
163	51100248	20015	511.836.0505.00.01	SILLON GIRATORIO DE RESPALDO BAJO CON PISTON NEUMATICO. DIME	145
164	51100252	20017	511.883.0529.00.01	TARJETERO DOBLE PARA TARJETAS DE 7.62 X 12.70 CM (3 PULGADAS	1
165	51100255	20020	511.883.0556.00.01	TARJETERO SENCILLO PARA TARJETAS DE 7.62 X 12.70 CM (3 PULGA	5
166	51100256	20022	511.883.0579.00.01	TARJETERO TRIPLE DE 10 GAVETAS PARA TARJETAS DE 7.62 X 12.70	2
167	51200399	20048	519.104.0539.00.01	BANCA EN REGADERA. DIMENSIONES GENERALES: LARGO 45 CM, ANCHO	56
168	51200400	20049	519.104.0541.00.01	BANCA EN TANDEM PARA 3 LUGARES. DIMENSIONES GENERALES: FRENT	161
169	51200401	20050	519.104.0551.00.01	BANCA EN TANDEM PARA 4 LUGARES. DIMENSIONES GENERALES: FRENT	102
170	51200402	20051	519.104.0569.00.01	BANCA VESTIDOR PARA BAÑOS. DIMENSIONES GENERALES: LARGO 120	46
171	51200403	20052	519.104.0574.00.01	BANCA VESTIDOR PARA CONSULTORIO. DIMENSIONES GENERALES: LARG	46
172	51200420	20055	519.160.0357.00.01	CARRO DE ASEO EN FORMA DE TIJERA. DIMENSIONES GENERALES: LAR	37
173	51200421	20056	519.160.0365.00.01	CARRO TRANSPORTADOR DE BIBERONES. DIMENSIONES GENERALES: LAR	3
174	51200422	20057	519.160.0376.00.01	CARRO TRANSPORTADOR DE ROPA HUMEDA. DIMENSIONES GENERALES: L	3
175	51200430	20059	519.279.0022.00.01	DESPACHADOR DE MEDICAMENTOS DE ALTO CONSUMO. DIMENSIONES GEN	5
176	51200431	20060	519.315.0059.00.01	ESCALERA DE TIJERA 3 PELDAÑOS. DIMENSIONES GENERALES: ALTO 6	36
177	51200437	20062	519.630.5401.00.01	MESA DE TRABAJO PARA TALLER. DIMENSIONES GENERALES: LARGO 18	10
178	51200439	20064	519.630.5427.00.01	MESA INFANTIL PARA PREESCOLAR. DIMENSIONES GENERALES: CUBIER	1
179	51200440	20065	519.630.5432.00.01	MESA USA DE 180 CM PARA DOBLAR ROPA. DIMENSIONES GENERALES:	1
180	51100302	20067	519.630.5454.00.01	MESA PARA COMPUTADORA CON ESTRUCTURA TUBULAR FRENTE 100 CM	4
181	51200442	20068	519.630.5462.00.01	MESA PARA DIBUJO (RESTIRADOR). DIMENSIONES GENERALES: FRENTE	2
182	51100307	20069	519.695.1974.00.01	PIZARRON DE 120 CM CON TABLERO DE CORCHO. DIMENSIONES GENERA	8
183	51100308	20070	519.695.1987.00.01	PIZARRON DE 120 CM MAGNETICO DE PARED. DIMENSIONES GENERALES	27
184	51100310	20072	519.695.2004.00.01	PIZARRON DE 150 CM MAGNETICO DE PARED. DIMENSIONES GENERALES	80
185	51100311	20073	519.695.2013.00.01	PIZARRON DE 180 CM MAGNETICO DE PARED. DIMENSIONES GENERALES	5
186	51200455	20076	519.810.0381.00.01	SILLA TIPO BOUNCER CON ESTRUCTURA DE TRINEO. MOVIMIENTOS / S	6
187	51200456	20077	519.810.0393.00.01	SILLA PARA AULA. DIMENSIONES GENERALES: FRENTE 60 CM, FONDO	40
188	51100325	20078	519.824.0504.00.01	SILLON ACOJINABLE RECLINABLE SISTEMA MECANICO DE PALANCAS PA	84
189	51100333	20079	519.865.0105.00.01	TABLERO DE CORCHO 120 CM. DIMENSIONES GENERALES: FRENTE 120	105
190	51100334	20080	519.865.0114.00.01	TABLERO DE CORCHO DE 150 CM. DIMENSIONES GENERALES: FRENTE 1	1
191	51200458	20081	519.873.0141.00.01	TARIMA PARA ESTIBAR MERCANCIAS. DIMENSIONES GENERALES: FRENT	23
192	51200459	20082	519.873.0151.00.01	TARIMA PLASTICA PARA PATIN HIDRAULICO. DIMENSIONES GENERALE	2
193	51200277	20084	517.013.0087.00.01	ALACENA ALTA DE 90 CM. DIMENSIONES GENERALES: FRENTE 90 CM,	37
194	51100287	20085	517.063.0136.00.01	ANAQUEL PARA OLLAS FRENTE 90 CM, FONDO 60 CM, ALTURA 180 CM	3

NOTARIA
Lic. Pino Cid, Pedro Noel, Abogado y Consultor Público
www.notaria80.mx



2024 AÑO DE Felipe Carrillo PUERTO

PART.	CUCOP	PREI	SAI	DESCRIPCIÓN	CANTIDAD
195	51200280	20087	517.256.0204.00.01	CARRO PARA CHAROLAS EN AUTOSERVICIO LARGO 80 CM, ANCHO 50 CM	2
196	51200281	20088	517.256.0213.00.01	CARRO TRANSPORTADOR DE CHAROLAS PARA ALIMENTOS, DIMENSIONES	3
197	51200282	20089	517.256.0226.00.01	CARRO TRANSPORTADOR DE OLLAS, DIMENSIONES GENERALES: LARGO	2
198	51200284	20090	517.270.0125.00.01	COCINETA CON PARRILLA ELECTRICA DERECHA Y FREGADERO IZQUIERD	1
199	51200289	20092	517.272.0022.00.01	COLGADOR PARA UTENSILIOS DE COCINA, DIMENSIONES GENERALES	1
200	51200290	20093	517.301.0116.00.01	DEPÓSITO DE PAN, DIMENSIONES GENERALES: FRENTE 70 CM, FONDO	1
201	51200319	20096	517.609.5467.00.01	MESA DE 180 CM CON RESPALDO Y FREGADERO DERECHO, DIMENSIONES	1
202	51200322	20099	517.609.5497.00.01	MESA CALIENTE DE 160 CM PARA VAPOR DE (4 CHAROLAS), DIMENSI	1
203	51200323	20100	517.609.5506.00.01	MESA DE 300 CM CON DOBLE FREGADERO CENTRAL, DIMENSIONES GENE	1
204	51200326	20103	517.609.5537.00.01	MESA DE 120 CM CON RESPALDO Y FREGADERO IZQUIERDO, DIMENSION	1
205	51200327	20104	517.609.5549.00.01	MESA DE 180 CM CON RESPALDO Y DOBLE FREGADERO CENTRAL, DIMEN	2
206	51200328	20105	517.609.5559.00.01	MESA ELECTRICA CALIENTE MOVIL (2 CHAROLAS), DIMENSIONES GE	3
207	51200329	20106	517.609.5567.00.01	MESA ELECTRICA CALIENTE MOVIL (3 CHAROLAS), DIMENSIONES GE	1
208	51200330	20107	517.609.5572.00.01	MESA FRIA A HIELO MOVIL (3 CHAROLAS), DIMENSIONES GENERALES:	3
209	51200332	20109	517.609.5597.00.01	MESA FRIA PARA BARRA DE AUTO SERVICIO (4 CHAROLAS), DIMENSIO	1
210	51200334	20111	517.609.5613.00.01	MESA LISA DE 120 CM CON RESPALDO Y ENTREPAÑO, DIMENSIONES GE	16
211	51200335	20112	517.609.5625.00.01	MESA LISA DE 150 CM CON RESPALDO Y ENTREPAÑO, DIMENSIONES GE	4
212	51200337	20114	517.609.5647.00.01	MESA LISA PARA RECIBO DE LOZA CON ESCURRIDERO DERECHO FRENTE	3
213	51200340	20117	517.609.5683.00.01	MESA PARA TAJO DE 150 CM, DIMENSIONES GENERALES: FRENTE 150	1
214	51200341	20118	517.609.5695.00.01	MESA DE 230 CM PARA LAVADO DE BIBERONES CON TRIPLE FREGADERO	1
215	51100119	20387	511.026.0532.00.01	ANAQUEL DOBLE PARA LIBROS Y REVISTAS, DIMENSIONES GENERALES:	12
216	51100128	20388	511.076.1023.00.01	ARCHIVERO 4 GAVETAS CON FRENTES EN MDP, DIMENSIONES GENERALE	12
217	51100219	20410	511.263.0353.00.01	MODULO ESCRITORIO AUTO SUSTENTABLE PARA 1 LUGAR, CORREDERAS	11
218	51100227	20412	511.814.0379.00.01	SILLA APILABLE CON TAPIZ DE TELA Y ESTRUCTURA DE TRINEO, DIM	53
219	51100238	20413	511.836.0514.00.01	SILLON CONFORTABLE DE 2 LUGARES, TAPIZADO EN TELA, DIMENSION	14
220	51100247	20417	511.836.0558.00.01	SILLON GIRATORIO DE RESPALDO ALTO TAPIZADO EN TELA, CON PIST	6
221	51200393	20493	517.825.0323.00.01	SILLA PARA COMEDOR FABRICADA EN ALUMINIO, DIMENSIONES GENERA	160
222	51100153	20543	511.339.1406.00.01	ESCRITORIO MODULAR EN C, DIMENSIONES GENERALES: LARGO 180CM,	1
223	51100184	20545	511.619.1457.00.01	MESA DE APOYO LATERAL EN MDP, DIMENSIONES GENERALES: FRENTE	9
224	51100189	20546	511.619.1465.00.01	MESA DE USOS MULTIPLES EN MDP, DIMENSIONES GENERALES: FRENTE	47
225	51100233	20554	511.814.0382.00.01	SILLA GIRATORIA DE REPALDO BAJO TAPIZADA EN TELA CON PISTON	276
226	51100230	20555	511.814.0394.00.01	SILLA FIJA DE RESPALDO BAJO BASE DE TRINEO TAPIZADA EN TELA,	292
227	51100226	20556	511.814.0405.00.01	SILLA ALTA GIRATORIA CON MECANISMO DE CONTACTO PERMANENTE Y	44
228	51100180	20559	511.619.1476.00.01	MESA CIRCULAR PARA JUNTAS DE 4 LUGARES DE CRISTAL, DIMENSION	26
229	51100186	20561	511.619.1483.00.01	MESA DE CENTRO EN MDP, DIMENSIONES GENERALES: ANCHO 80 CM, L	4
230	51100326	20567	519.824.0513.00.01	SILLON RECLINABLE CONFORTABLE TAPIZADO EN TELA, MOVIMIENTOS	10

ANEXOS
DIVISIÓN DE CONTRATOS
2024
Felipe Carrillo
PUERTO

PART.	CUCOP	PREI	SAI	DESCRIPCIÓN	CANTIDAD
231	51100327	20568	519.824.0526.00.01	SILLON FIJO CONFORTABLE DE 1 LUGAR TAPIZADO EN TELA. DIMENSI	19
232	51200397	20580	519.033.0071.00.01	APARCADOR DE BICICLETAS EN ESPIRAL. DIMENSIONES GENERALES: (	3
233	51100298	20583	519.196.0194.00.01	CASILLERO DOBLE EN PLASTICO DE ALTA RESISTENCIA. DIMENSIONES	575
234	51100303	20586	519.630.5515.00.01	MESA RECTANGULAR PARA COMPUTADORA. DIMENSIONES GENERALES: FR	1
235	51100171	20587	511.465.0024.00.01	GUARDA INFERIOR DE 120 CM. DIMENSIONES GENERALES: LARGO 120	7
236	51100172	20588	511.465.0039.00.01	GUARDA INFERIOR DE 150 CM. DIMENSIONES GENERALES: LARGO 150	43
237	51100163	20592	511.339.1422.00.01	ESCRITORIO RECTANGULAR DE 150CM. DIMENSIONES GENERALES: LARG	57
238	51100164	20593	511.339.1437.00.01	ESCRITORIO RECTANGULAR DE 180 CM. DIMENSIONES GENERALES: LAR	7
239	51200457	20633	519.810.0413.00.01	SILLA ALTA INFANTIL DE POLIPROPILENO. DIMENSIONES GENERALES:	6
240	51100229	20673	511.814.0421.00.01	SILLA FIJA DE POLIPROPILENO. DIMENSIONES GENERALES: ALTURA D	2
241	51100234	20811	511.814.0448.00.01	SILLA SECRETARIAL. CARACTERISTICAS GENERALES: CUERPOS SEPARA	2
242	51100120	21310	511.026.0554.00.01	ANAQUEL ESQUELETO DE 7 ENTREPAÑOS DE ACERO INOXIDABLE; AREAS	115
243	51100192	16607	511.619.1197.01.01	MESA OVAL PARA JUNTAS 10 LUGARES CON BASES METALICAS FABRICA	1
244	51100193	16608	511.619.1312.01.01	MESA OVAL PARA JUNTAS OCHO LUGARES CON BASES METALICAS FABRI	1
245	51200305	16957	517.609.0784.01.01	MESA PARA COMEDOR 4 LUGARES. FABRICADA A BASE DE: 1. CUBIERT	43
246	51200301	16972	517.609.0495.01.01	MESA DE 270 CM. CON RESPALDO, ESCURRIDERO Y DOBLE FREGADERO	4
247	51100208	19698	511.622.0182.00.01	MODULO DE ATENCION Y ORIENTACION AL DERECHOHABIENTE TIPO A	1
248	51100209	19699	511.622.0194.00.01	MODULO DE ATENCION Y ORIENTACION AL DERECHOHABIENTE TIPO B	1
249	51200293	19739	517.609.0115.02.01	MESA DE 180 CM CON RESPALDO Y FREGADERO DERECHO CON PREPARAC	1
250	51200295	19744	517.609.0255.01.01	MESA DE 230 CM CON RESPALDO Y DOBLE FREGADERO CENTRAL PARA O	1
251	51200304	19765	517.609.0727.01.01	MESA DE 210 CM CON RESPALDO Y DOBLE FREGADERO IZQUIERDO. DIM	1
252	51100133	19968	511.076.0952.00.01	ARCHIVERO GUARDA VISIBLE SENCILLO. DIMENSIONES GENERALES: LA	22
253	51100123	19969	511.076.0966.00.01	ARCHIVERO DE 2 GAVETAS CON CAJA FUERTE. DIMENSIONES GENERALE	1
254	51100132	19973	511.076.1007.00.01	ARCHIVERO GUARDA VISIBLE DOBLE. DIMENSIONES GENERALES: LARGO	10
255	51100127	19974	511.076.1016.00.01	ARCHIVERO DE 2 GAVETAS CON PUERTAS ABATIBLES Y DESLIZABLES.	1
256	51100115	19976	511.026.0492.00.01	ANAQUEL ESQUELETO 7 ENTREPAÑOS. CAPACIDAD DE CARGA: 100 KG.	119
257	51100116	19977	511.026.0501.00.01	ANAQUEL FIJO DE 45 CM UNA VISTA. DIMENSIONES GENERALES: FREN	212
258	51100117	19978	511.026.0517.00.01	ANAQUEL FIJO DOS VISTAS. DIMENSIONES GENERALES: FRENTE 85 CM	13
259	51100118	19979	511.026.0527.00.01	ANAQUEL PARA LIBROS Y REVISTAS. DIMENSIONES GENERALES: LARGO	4
260	51100136	19980	511.109.0345.00.01	BANCO ALTO. DIMENSIONES GENERALES: DIAMETRO DE ASIENTO 35CM,	18
261	51200035	19981	511.178.0113.00.01	CARRETILLA PORTA BULTOS. DIMENSIONES GENERALES: ANCHO 45CM,	6
262	51100143	19984	511.268.0282.00.01	CREDENZA DE 150CM CON BASES METALICAS. DIMENSIONES GENERALES	28
263	51100149	19989	511.339.1275.00.01	ESCRITORIO MODULAR DE 150CM CON LATERAL DERECHO. DIMENSIONES	38
264	51100150	19990	511.339.1288.00.01	ESCRITORIO MODULAR DE 150CM CON LATERAL IZQUIERDO. DIMENSION	54
265	51100151	19991	511.339.1295.00.01	ESCRITORIO MODULAR DE 180CM CON LATERAL DERECHO. DIMENSIONES	7
266	51100159	19992	511.339.1304.00.01	ESCRITORIO MODULAR TIPO BALA DE 120CM SIN LATERAL. DIMENSION	27

PART.	CUCOP	PREI	SAI	DESCRIPCIÓN	CANTIDAD
267	51100160	19993	511.339.1313.00.01	ESCRITORIO MODULAR TIPO BALA DE 150CM SIN LATERAL. DIMENSION	17
268	51100170	19996	511.451.0281.00.01	GABINETE UNIVERSAL. DIMENSIONES GENERALES: LARGO 90 CM, ANCH	18
269	51100183	19998	511.619.1333.00.01	MESA CIRCULAR PARA JUNTAS DE 8 LUGARES. DIMENSIONES GENERALE	1
270	51100185	19999	511.619.1345.00.01	MESA DE APOYO PARA TELEFONOS. DIMENSIONES GENERALES: LARGO 4	15
271	51100191	20001	511.619.1363.00.01	MESA ESQUINERA FABRICADA EN MDF. DIMENSIONES GENERALES: LARG	11
272	51100195	20002	511.619.1378.00.01	MESA RECTANGULAR DE JUNTAS PARA 10 PERSONAS. DIMENSIONES GEN	2
273	51100194	20003	511.619.1381.00.01	MESA PARA SALA DE USOS MULTIPLES. DIMENSIONES GENERALES: LAR	157
274	51100220	20005	511.622.0226.00.01	MODULO ESCRITORIO AUTOSUSTENTABLE PARA DOS LUGARES. MOVIMIEN	1
275	51100225	20006	511.790.0227.00.01	PORTAROTAFOLIO CON PIZARRON. DIMENSIONES GENERALES: FRENTE 8	10
276	51100236	20010	511.836.0458.00.01	SILLON CONFORTABLE DE 1 LUGAR, TAPIZADO EN TELA. DIMENSIONES	54
277	51100240	20011	511.836.0466.00.01	SILLON CONFORTABLE DE 3 LUGARES, TAPIZADO EN TELA DIMENSIONE	13
278	51100242	20012	511.836.0471.00.01	SILLON FIJO DE RESPALDO ALTO BASE DE TRINEO. DIMENSIONES GEN	203
279	51100243	20013	511.836.0484.00.01	SILLON FIJO DE RESPALDO BAJO BASE DE TRINEO TAPIZADO EN PIEL	291
280	51100231	20014	511.836.0496.00.01	SILLON GIRATORIO DE RESPALDO ALTO TAPIZADA EN POLIPIEL CON P	9
281	51100248	20015	511.836.0505.00.01	SILLON GIRATORIO DE RESPALDO BAJO CON PISTON NEUMATICO. DIME	270
282	51100252	20017	511.883.0529.00.01	TARJETERO DOBLE PARA TARJETAS DE 7.62 X 12.70 CM (3 PULGADAS	2
283	51100251	20018	511.883.0534.00.01	TARJETERO DOBLE PARA TARJETAS DE 12.70 X 20.3 CM (5 PULGADAS	7
284	51100255	20020	511.883.0556.00.01	TARJETERO SENCILLO PARA TARJETAS DE 7.62 X 12.70 CM (3 PULGA	6
285	51100256	20022	511.883.0579.00.01	TARJETERO TRIPLE DE 10 GAVETAS PARA TARJETAS DE 7.62 X 12.70	2
286	51200399	20048	519.104.0539.00.01	BANCA EN REGADERA. DIMENSIONES GENERALES: LARGO 45 CM, ANCHO	20
287	51200400	20049	519.104.0541.00.01	BANCA EN TANDEM PARA 3 LUGARES. DIMENSIONES GENERALES: FRENT	161
288	51200401	20050	519.104.0551.00.01	BANCA EN TANDEM PARA 4 LUGARES. DIMENSIONES GENERALES: FRENT	100
289	51200402	20051	519.104.0569.00.01	BANCA VESTIDOR PARA BAÑOS. DIMENSIONES GENERALES: LARGO 120	69
290	51200403	20052	519.104.0574.00.01	BANCA VESTIDOR PARA CONSULTORIO. DIMENSIONES GENERALES: LARG	53
291	51200420	20055	519.160.0357.00.01	CARRO DE ASEO EN FORMA DE TIJERA. DIMENSIONES GENERALES: LAR	43
292	51200421	20056	519.160.0365.00.01	CARRO TRANSPORTADOR DE BIBERONES. DIMENSIONES GENERALES: LAR	3
293	51200422	20057	519.160.0376.00.01	CARRO TRANSPORTADOR DE ROPA HUMEDA. DIMENSIONES GENERALES: L	3
294	51200430	20059	519.279.0022.00.01	DESPACHADOR DE MEDICAMENTOS DE ALTO CONSUMO. DIMENSIONES GEN	4
295	51200431	20060	519.315.0059.00.01	ESCALERA DE TIJERA 3 PELDAÑOS. DIMENSIONES GENERALES: ALTO 6	37
296	51200437	20062	519.630.5401.00.01	MESA DE TRABAJO PARA TALLER. DIMENSIONES GENERALES: LARGO 18	10
297	51200438	20063	519.630.5415.00.01	MESA INFANTIL MATERNAL. DIMENSIONES GENERALES: ANCHO 90 CM,	1
298	51200439	20064	519.630.5427.00.01	MESA INFANTIL PARA PREESCOLAR. DIMENSIONES GENERALES: CUBIER	3
299	51200440	20065	519.630.5432.00.01	MESA LISA DE 180 CM PARA DOBLAR ROPA. DIMENSIONES GENERALES:	1
300	51100302	20067	519.630.5454.00.01	MESA PARA COMPUTADORA CON ESTRUCTURA TUBULAR FRENTE 100 CM	7
301	51200442	20068	519.630.5462.00.01	MESA PARA DIBUJO (RESTIRADOR). DIMENSIONES GENERALES: FRENTE	1
302	51100307	20069	519.695.1974.00.01	PIZARRON DE 120 CM CON TABLERO DE CORCHO. DIMENSIONES GENERA	5

ANEXOS
DIVISION DE CONTRATOS
2024
Felipe Carrillo
PUERTO

PART.	CUCOP	PREI	SAI	DESCRIPCIÓN	CANTIDAD
303	51100308	20070	519.695.1987.00.01	PIZARRON DE 120 CM MAGNETICO DE PARED. DIMENSIONES GENERALES	36
304	51100310	20072	519.695.2004.00.01	PIZARRON DE 150 CM MAGNETICO DE PARED. DIMENSIONES GENERALES	36
305	51100311	20073	519.695.2013.00.01	PIZARRON DE 180 CM MAGNETICO DE PARED. DIMENSIONES GENERALES	1
306	51200453	20074	519.810.0363.00.01	SILLA INFANTIL PRE-ESCOLAR. DIMENSIONES GENERALES: FRENTE 40	6
307	51200454	20075	519.810.0378.00.01	SILLA INFANTIL MATERNAL. DIMENSIONES GENERALES: FRENTE 30 CM	4
308	51200455	20076	519.810.0381.00.01	SILLA TIPO BOUNCER CON ESTRUCTURA DE TRINEO. MOVIMIENTOS / S	4
309	51200456	20077	519.810.0393.00.01	SILLA PARA AULA. DIMENSIONES GENERALES: FRENTE 60 CM, FONDO	40
310	51100325	20078	519.824.0504.00.01	SILLON ACOJINABLE RECLINABLE SISTEMA MECANICO DE PALANCAS PA	67
311	51100333	20079	519.865.0105.00.01	TABLERO DE CORCHO 120 CM. DIMENSIONES GENERALES: FRENTE 120	88
312	51200458	20081	519.873.0141.00.01	TARIMA PARA ESTIBAR MERCANCIAS. DIMENSIONES GENERALES: FRENT	23
313	51200459	20082	519.873.0151.00.01	TARIMA PLASTICA PARA PATIN HIDRAULICO. DIMENSIONES GENERALE	2
314	51200277	20084	517.013.0087.00.01	ALACENA ALTA DE 90 CM. DIMENSIONES GENERALES: FRENTE 90 CM,	42
315	51100287	20085	517.063.0136.00.01	ANAQUEL PARA OLLAS FRENTE 90 CM, FONDO 60 CM, ALTURA 180 CM	3
316	51200280	20087	517.256.0204.00.01	CARRO PARA CHAROLAS EN AUTOSERVICIO LARGO 80 CM, ANCHO 50 CM	2
317	51200281	20088	517.256.0213.00.01	CARRO TRANSPORTADOR DE CHAROLAS PARA ALIMENTOS. DIMENSIONES	3
318	51200282	20089	517.256.0226.00.01	CARRO TRANSPORTADOR DE OLLAS. DIMENSIONES GENERALES: LARGO	2
319	51200284	20090	517.270.0125.00.01	COCINETA CON PARRILLA ELECTRICA DERECHA Y FREGADERO IZQUIERD	1
320	51200285	20091	517.270.0137.00.01	COCINETA CON PARRILLA ELECTRICA IZQUIERDA FREGADERO DERECHO.	1
321	51200289	20092	517.272.0022.00.01	COLGADOR PARA UTENSILIOS DE COCINA. DIMENSIONES GENERALES	1
322	51200290	20093	517.301.0116.00.01	DEPOSITO DE PAN. DIMENSIONES GENERALES: FRENTE 70 CM, FONDO	1
323	51200322	20099	517.609.5497.00.01	MESA CALIENTE DE 160 CM PARA VAPOR DE (4 CHAROLAS). DIMENSI	1
324	51200323	20100	517.609.5506.00.01	MESA DE 300 CM CON DOBLE FREGADERO CENTRAL. DIMENSIONES GENE	1
325	51200326	20103	517.609.5537.00.01	MESA DE 120 CM CON RESPALDO Y FREGADERO IZQUIERDO. DIMENSION	1
326	51200327	20104	517.609.5549.00.01	MESA DE 180 CM CON RESPALDO Y DOBLE FREGADERO CENTRAL. DIMEN	4
327	51200328	20105	517.609.5559.00.01	MESA ELECTRICA CALIENTE MOVIL (2 CHAROLAS). DIMENSIONES GE	3
328	51200329	20106	517.609.5567.00.01	MESA ELECTRICA CALIENTE MOVIL (3 CHAROLAS). DIMENSIONES GE	1
329	51200330	20107	517.609.5572.00.01	MESA FRIA A HIELO MOVIL (3 CHAROLAS). DIMENSIONES GENERALES:	3
330	51200332	20109	517.609.5597.00.01	MESA FRIA PARA BARRA DE AUTO SERVICIO (4 CHAROLAS). DIMENSIO	1
331	51200334	20111	517.609.5613.00.01	MESA LISA DE 120 CM CON RESPALDO Y ENTREPAÑO. DIMENSIONES GE	16
332	51200335	20112	517.609.5625.00.01	MESA LISA DE 150 CM CON RESPALDO Y ENTREPAÑO. DIMENSIONES GE	4
333	51200337	20114	517.609.5647.00.01	MESA LISA PARA RECIBO DE LOZA CON ESCURRIDERO DERECHO FRENTE	4
334	51200340	20117	517.609.5683.00.01	MESA PARA TAJO DE 150 CM. DIMENSIONES GENERALES: FRENTE 150	1
335	51200341	20118	517.609.5695.00.01	MESA DE 230 CM PARA LAVADO DE BIBERONES CON TRIPLE FREGADERO	1
336	51100119	20387	511.026.0532.00.01	ANAQUEL DOBLE PARA LIBROS Y REVISTAS. DIMENSIONES GENERALES:	12
337	51100128	20388	511.076.1023.00.01	ARCHIVERO 4 GAVETAS CON FRENTES EN MDP. DIMENSIONES GENERALE	99
338	51100165	20401	511.401.0094.00.01	EXHIBIDOR DE REVISTAS. DIMENSIONES GENERALES: FRENTE 180 CM,	1

PART.	CUCOP	PREI	SAI	DESCRIPCIÓN	CANTIDAD
339	51100190	20405	511.619.1413.00.01	MESA DOBLE PARA GABINETE TIPO KARDEX. DIMENSIONES GENERALES:	3
340	51100196	20406	511.619.1426.00.01	MESA RECTANGULAR DE JUNTAS PARA 8 PERSONAS. DIMENSIONES GENE	1
341	51100219	20410	511.263.0353.00.01	MODULO ESCRITORIO AUTO SUSTENTABLE PARA 1 LUGAR. CORREDERAS	5
342	51100227	20412	511.814.0379.00.01	SILLA APILABLE CON TAPIZ DE TELA Y ESTRUCTURA DE TRINEO. DIM	124
343	51100238	20413	511.836.0514.00.01	SILLON CONFORTABLE DE 2 LUGARES, TAPIZADO EN TELA. DIMENSION	12
344	51100244	20415	511.836.0536.00.01	SILLON FIJO DE RESPALDO BAJO, BASE DE TRINEO, TAPIZADO EN TE	6
345	51100247	20417	511.836.0558.00.01	SILLON GIRATORIO DE RESPALDO ALTO TAPIZADO EN TELA, CON PIST	4
346	51200393	20493	517.825.0323.00.01	SILLA PARA COMEDOR FABRICADA EN ALUMINIO. DIMENSIONES GENERA	170
347	51100217	20542	511.622.0291.00.01	MODULO EN L PARA CONSULTORIO CON LATERAL DERECHO. DIMENSIONE	1
348	51100153	20543	511.339.1406.00.01	ESCRITORIO MODULAR EN C. DIMENSIONES GENERALES: LARGO 180CM,	1
349	51100184	20545	511.619.1457.00.01	MESA DE APOYO LATERAL EN MDP. DIMENSIONES GENERALES: FRENTE	13
350	51100189	20546	511.619.1465.00.01	MESA DE USOS MULTIPLES EN MDP. DIMENSIONES GENERALES: FRENTE	65
351	51100233	20554	511.814.0382.00.01	SILLA GIRATORIA DE REPALDO BAJO TAPIZADA EN TELA CON PISTON	242
352	51100230	20555	511.814.0394.00.01	SILLA FIJA DE RESPALDO BAJO BASE DE TRINEO TAPIZADA EN TELA.	268
353	51100226	20556	511.814.0405.00.01	SILLA ALTA GIRATORIA CON MECANISMO DE CONTACTO PERMANENTE Y	37
354	51100180	20559	511.619.1476.00.01	MESA CIRCULAR PARA JUNTAS DE 4 LUGARES DE CRISTAL. DIMENSION	25
355	51100186	20561	511.619.1483.00.01	MESA DE CENTRO EN MDP. DIMENSIONES GENERALES: ANCHO 80 CM. L	8
356	51100327	20568	519.824.0526.00.01	SILLON FIJO CONFORTABLE DE 1 LUGAR TAPIZADO EN TELA. DIMENSI	18
357	51200397	20580	519.033.0071.00.01	APARCADOR DE BICICLETAS EN ESPIRAL. DIMENSIONES GENERALES: (	3
358	51100298	20583	519.196.0194.00.01	CASILLERO DOBLE EN PLASTICO DE ALTA RESISTENCIA. DIMENSIONES	562
359	51100303	20586	519.630.5515.00.01	MESA RECTANGULAR PARA COMPUTADORA. DIMENSIONES GENERALES: FR	1
360	51100171	20587	511.465.0024.00.01	GUARDA INFERIOR DE 120 CM. DIMENSIONES GENERALES: LARGO 120	4
361	51100172	20588	511.465.0039.00.01	GUARDA INFERIOR DE 150 CM. DIMENSIONES GENERALES: LARGO 150	25
362	51100163	20592	511.339.1422.00.01	ESCRITORIO RECTANGULAR DE 150CM. DIMENSIONES GENERALES: LARG	19
363	51100164	20593	511.339.1437.00.01	ESCRITORIO RECTANGULAR DE 180 CM. DIMENSIONES GENERALES: LAR	1
364	51200457	20633	519.810.0413.00.01	SILLA ALTA INFANTIL DE POLIPROPILENO. DIMENSIONES GENERALES:	6
365	51100229	20673	511.814.0421.00.01	SILLA FIJA DE POLIPROPILENO. DIMENSIONES GENERALES: ALTURA D	13
366	51100234	20811	511.814.0448.00.01	SILLA SECRETARIAL. CARACTERISTICAS GENERALES: CUERPOS SEPARA	2
367	51100192	16607	511.619.1197.01.01	MESA OVAL PARA JUNTAS 10 LUGARES CON BASES METALICAS FABRICA	1
368	51200308	16947	517.609.1139.01.01	MESA CALIENTE DE 159 CM PARA VAPOR (4 CHAROLAS) FABRICADA A	1
369	51200301	16972	517.609.0495.01.01	MESA DE 270 CM. CON RESPALDO, ESCURRIDERO Y DOBLE FREGADERO	2
370	51100122	18554	511.076.0898.02.01	ARCHIVERO DE 4 GAVETAS CON FRENTES EN MDF. DIMENSIONES GENER	1
371	51100208	19698	511.622.0182.00.01	MODULO DE ATENCION Y ORIENTACION AL DERECHOHABIENTE TIPO A	1
372	51100209	19699	511.622.0194.00.01	MODULO DE ATENCION Y ORIENTACION AL DERECHOHABIENTE TIPO B	1
373	51100305	19708	519.695.1897.01.01	PIZARRON MAGNETICO DE PARED DE 120 CM. DESCRIPCION TECNICA:	16
374	51200295	19744	517.609.0255.01.01	MESA DE 230 CM CON RESPALDO Y DOBLE FREGADERO CENTRAL PARA O	1

ANEXOS
DIVISION DE CONTRATOS
2024
Felipe Carrillo PUERTO

PART.	CUCOP	PREI	SAI	DESCRIPCIÓN	CANTIDAD
375	51200304	19765	517.609.0727.01.01	MESA DE 210 CM CON RESPALDO Y DOBLE FREGADERO IZQUIERDO. DIM	1
376	51100133	19968	511.076.0952.00.01	ARCHIVERO GUARDA VISIBLE SENCILLO. DIMENSIONES GENERALES: LA	22
377	51100123	19969	511.076.0966.00.01	ARCHIVERO DE 2 GAVETAS CON CAJA FUERTE. DIMENSIONES GENERALE	1
378	51100124	19970	511.076.0975.00.01	ARCHIVERO 4 GAVETAS. MOVIMIENTOS O SISTEMAS: SISTEMA DE CORR	3
379	51100125	19971	511.076.0988.00.01	ARCHIVERO DE 4 GAVETAS CON PUERTAS ABATIBLES Y DESLIZABLES.	104
380	51100132	19973	511.076.1007.00.01	ARCHIVERO GUARDA VISIBLE DOBLE. DIMENSIONES GENERALES: LARGO	10
381	51100127	19974	511.076.1016.00.01	ARCHIVERO DE 2 GAVETAS CON PUERTAS ABATIBLES Y DESLIZABLES.	1
382	51100115	19976	511.026.0492.00.01	ANAQUEL ESQUELETO 7 ENTREPAÑOS. CAPACIDAD DE CARGA: 100 KG.	77
383	51100116	19977	511.026.0501.00.01	ANAQUEL FIJO DE 45 CM UNA VISTA. DIMENSIONES GENERALES: FREN	179
384	51100117	19978	511.026.0517.00.01	ANAQUEL FIJO DOS VISTAS. DIMENSIONES GENERALES: FRENTE 85 CM	13
385	51100118	19979	511.026.0527.00.01	ANAQUEL PARA LIBROS Y REVISTAS. DIMENSIONES GENERALES: LARGO	6
386	51200035	19981	511.178.0113.00.01	CARRETILLA PORTA BULTOS. DIMENSIONES GENERALES: ANCHO 45CM,	5
387	51100143	19984	511.268.0282.00.01	CREDENZA DE 150CM CON BASES METALICAS. DIMENSIONES GENERALES	30
388	51100149	19989	511.339.1275.00.01	ESCRITORIO MODULAR DE 150CM CON LATERAL DERECHO. DIMENSIONES	63
389	51100150	19990	511.339.1288.00.01	ESCRITORIO MODULAR DE 150CM CON LATERAL IZQUIERDO. DIMENSION	106
390	51100151	19991	511.339.1295.00.01	ESCRITORIO MODULAR DE 180CM CON LATERAL DERECHO. DIMENSIONES	1
391	51100159	19992	511.339.1304.00.01	ESCRITORIO MODULAR TIPO BALA DE 120CM SIN LATERAL. DIMENSION	27
392	51100160	19993	511.339.1313.00.01	ESCRITORIO MODULAR TIPO BALA DE 150CM SIN LATERAL. DIMENSION	13
393	51100170	19996	511.451.0281.00.01	GABINETE UNIVERSAL. DIMENSIONES GENERALES: LARGO 90 CM, ANCH	17
394	51100185	19999	511.619.1345.00.01	MESA DE APOYO PARA TELEFONOS. DIMENSIONES GENERALES: LARGO 4	17
395	51100191	20001	511.619.1363.00.01	MESA ESQUINERA FABRICADA EN MDF. DIMENSIONES GENERALES: LARG	11
396	51100195	20002	511.619.1378.00.01	MESA RECTANGULAR DE JUNTAS PARA 10 PERSONAS. DIMENSIONES GEN	4
397	51100194	20003	511.619.1381.00.01	MESA PARA SALA DE USOS MULTIPLES. DIMENSIONES GENERALES: LAR	22
398	51100220	20005	511.622.0226.00.01	MODULO ESCRITORIO AUTOSUSTENTABLE PARA DOS LUGARES. MOVIMIEN	1
399	51100225	20006	511.790.0227.00.01	PORTAROTAFOLIO CON PIZARRON. DIMENSIONES GENERALES: FRENTE 8	11
400	51100236	20010	511.836.0458.00.01	SILLON CONFORTABLE DE 1 LUGAR, TAPIZADO EN TELA. DIMENSIONES	98
401	51100240	20011	511.836.0466.00.01	SILLON CONFORTABLE DE 3 LUGARES, TAPIZADO EN TELA DIMENSIONE	10
402	51100243	20013	511.836.0484.00.01	SILLON FIJO DE RESPALDO BAJO BASE DE TRINEO TAPIZADO EN PIEL	423
403	51100231	20014	511.836.0496.00.01	SILLON GIRATORIO DE RESPALDO ALTO TAPIZADA EN POLIPIEL CON P	9
404	51100248	20015	511.836.0505.00.01	SILLON GIRATORIO DE RESPALDO BAJO CON PISTON NEUMATICO. DIME	165
405	51100252	20017	511.883.0529.00.01	TARJETERO DOBLE PARA TARJETAS DE 7.62 X 12.70 CM (3 PULGADAS	2
406	51100251	20018	511.883.0534.00.01	TARJETERO DOBLE PARA TARJETAS DE 12.70 X 20.3 CM (5 PULGADAS	7
407	51100255	20020	511.883.0556.00.01	TARJETERO SENCILLO PARA TARJETAS DE 7.62 X 12.70 CM (3 PULGA	7
408	51100256	20022	511.883.0579.00.01	TARJETERO TRIPLE DE 10 GAVETAS PARA TARJETAS DE 7.62 X 12.70	2
409	51200399	20048	519.104.0539.00.01	BANCA EN REGADERA. DIMENSIONES GENERALES: LARGO 45 CM, ANCHO	85
410	51200400	20049	519.104.0541.00.01	BANCA EN TANDEM PARA 3 LUGARES. DIMENSIONES GENERALES: FRENT	177

2024 Felipe Carrillo PUERTO

PART.	CUCOP	PREI	SAI	DESCRIPCIÓN	CANTIDAD
411	51200401	20050	519.104.0551.00.01	BANCA EN TANDEM PARA 4 LUGARES. DIMENSIONES GENERALES: FRENT	124
412	51200402	20051	519.104.0569.00.01	BANCA VESTIDOR PARA BAÑOS. DIMENSIONES GENERALES: LARGO 120	31
413	51200403	20052	519.104.0574.00.01	BANCA VESTIDOR PARA CONSULTORIO. DIMENSIONES GENERALES: LARG	51
414	51200420	20055	519.160.0357.00.01	CARRO DE ASEO EN FORMA DE TIJERA. DIMENSIONES GENERALES: LAR	42
415	51200421	20056	519.160.0365.00.01	CARRO TRANSPORTADOR DE BIBERONES. DIMENSIONES GENERALES: LAR	3
416	51200422	20057	519.160.0376.00.01	CARRO TRANSPORTADOR DE ROPA HUMEDA. DIMENSIONES GENERALES: L	3
417	51200430	20059	519.279.0022.00.01	DESPACHADOR DE MEDICAMENTOS DE ALTO CONSUMO. DIMENSIONES GEN	4
418	51200431	20060	519.315.0059.00.01	ESCALERA DE TIJERA 3 PELDAÑOS. DIMENSIONES GENERALES: ALTO 6	34
419	51200436	20061	519.630.5394.00.01	MESA LISA PARA DOBLAR ROPA LARGO 180 CM, ANCHO100 CM, ALTUR	1
420	51200437	20062	519.630.5401.00.01	MESA DE TRABAJO PARA TALLER. DIMENSIONES GENERALES: LARGO 18	10
421	51200438	20063	519.630.5415.00.01	MESA INFANTIL MATERNAL. DIMENSIONES GENERALES: ANCHO 90 CM,	6
422	51200439	20064	519.630.5427.00.01	MESA INFANTIL PARA PREESCOLAR. DIMENSIONES GENERALES: CUBIER	12
423	51100302	20067	519.630.5454.00.01	MESA PARA COMPUTADORA CON ESTRUCTURA TUBULAR FRENTE 100 CM	5
424	51200442	20068	519.630.5462.00.01	MESA PARA DIBUJO (RESTIRADOR). DIMENSIONES GENERALES: FRENTE	1
425	51100307	20069	519.695.1974.00.01	PIZARRON DE 120 CM CON TABLERO DE CORCHO. DIMENSIONES GENERA	9
426	51100308	20070	519.695.1987.00.01	PIZARRON DE 120 CM MAGNETICO DE PARED. DIMENSIONES GENERALES	36
427	51100310	20072	519.695.2004.00.01	PIZARRON DE 150 CM MAGNETICO DE PARED. DIMENSIONES GENERALES	53
428	51100311	20073	519 695.2013.00.01	PIZARRON DE 180 CM MAGNETICO DE PARED. DIMENSIONES GENERALES	1
429	51200453	20074	519.810.0363.00.01	SILLA INFANTIL PRE-ESCOLAR. DIMENSIONES GENERALES: FRENTE 40	6
430	51200455	20076	519.810.0381.00.01	SILLA TIPO BOUNCER CON ESTRUCTURA DE TRINEO. MOVIMIENTOS / S	6
431	51200456	20077	519.810.0393.00.01	SILLA PARA AULA. DIMENSIONES GENERALES: FRENTE 60 CM, FONDO	40
432	51100325	20078	519.824.0504.00.01	SILLON ACOJINABLE RECLINABLE SISTEMA MECANICO DE PALANCAS PA	87
433	51100333	20079	519.865.0105.00.01	TABLERO DE CORCHO 120 CM. DIMENSIONES GENERALES: FRENTE 120	146
434	51100334	20080	519.865.0114.00.01	TABLERO DE CORCHO DE 150 CM. DIMENSIONES GENERALES: FRENTE 1	1
435	51200458	20081	519.873.0141.00.01	TARIMA PARA ESTIBAR MERCANCIAS. DIMENSIONES GENERALES: FRENT	25
436	51200459	20082	519.873.0151.00.01	TARIMA PLASTICA PARA PATIN HIDRAULICO. DIMENSIONES GENERALE	2
437	51200277	20084	517.013.0087.00.01	ALACENA ALTA DE 90 CM. DIMENSIONES GENERALES: FRENTE 90 CM,	43
438	51100287	20085	517.063.0136.00.01	ANAQUEL PARA OLLAS FRENTE 90 CM, FONDO 60 CM, ALTURA 180 CM	3
439	51200280	20087	517.256.0204.00.01	CARRO PARA CHAROLAS EN AUTOSERVICIO LARGO 80 CM, ANCHO 50 CM	2
440	51200281	20088	517.256.0213.00.01	CARRO TRANSPORTADOR DE CHAROLAS PARA ALIMENTOS. DIMENSIONES	3
441	51200282	20089	517.256.0226.00.01	CARRO TRANSPORTADOR DE OLLAS. DIMENSIONES GENERALES: LARGO	2
442	51200284	20090	517.270.0125.00.01	COCINETA CON PARRILLA ELECTRICA DERECHA Y FREGADERO IZQUIERD	1
443	51200285	20091	517.270.0137.00.01	COCINETA CON PARRILLA ELECTRICA IZQUIERDA FREGADERO DERECHO.	1
444	51200289	20092	517.272.0022.00.01	COLGADOR PARA UTENSILIOS DE COCINA. DIMENSIONES GENERALES	1
445	51200290	20093	517.301.0116.00.01	DEPOSITO DE PAN. DIMENSIONES GENERALES: FRENTE 70 CM, FONDO	1
446	51200319	20096	517.609.5467.00.01	MESA DE 180 CM CON RESPALDO Y FREGADERO DERECHO.	1

ANEXOS
DIVISION DE CONTRATOS
2024
Felipe Carrillo
PUERTO

PART.	CUCOP	PREI	SAI	DESCRIPCIÓN	CANTIDAD
				DIMENSIONES	
447	51200323	20100	517.609.5506.00.01	MESA DE 300 CM CON DOBLE FREGADERO CENTRAL. DIMENSIONES GENE	1
448	51200326	20103	517.609.5537.00.01	MESA DE 120 CM CON RESPALDO Y FREGADERO IZQUIERDO. DIMENSION	1
449	51200327	20104	517.609.5549.00.01	MESA DE 180 CM CON RESPALDO Y DOBLE FREGADERO CENTRAL. DIMEN	2
450	51200328	20105	517.609.5559.00.01	MESA ELECTRICA CALIENTE MOVIL (2 CHAROLAS). DIMENSIONES GE	3
451	51200329	20106	517.609.5567.00.01	MESA ELECTRICA CALIENTE MOVIL (3 CHAROLAS). DIMENSIONES GE	1
452	51200330	20107	517.609.5572.00.01	MESA FRIA A HIELO MOVIL (3 CHAROLAS). DIMENSIONES GENERALES:	3
453	51200332	20109	517.609.5597.00.01	MESA FRIA PARA BARRA DE AUTO SERVICIO (4 CHAROLAS). DIMENSIO	1
454	51200334	20111	517.609.5613.00.01	MESA LISA DE 120 CM CON RESPALDO Y ENTREPAÑO. DIMENSIONES GE	15
455	51200335	20112	517.609.5625.00.01	MESA LISA DE 150 CM CON RESPALDO Y ENTREPAÑO. DIMENSIONES GE	4
456	51200337	20114	517.609.5647.00.01	MESA LISA PARA RECIBO DE LOZA CON ESCURRIDERO DERECHO FRENTE	2
457	51200339	20116	517.609.5665.00.01	MESA PARA COMEDOR. DIMENSIONES GENERALES: FRENTE 90 CM, PROF	74
458	51200340	20117	517.609.5683.00.01	MESA PARA TAJO DE 150 CM. DIMENSIONES GENERALES: FRENTE 150	1
459	51200341	20118	517.609.5695.00.01	MESA DE 230 CM PARA LAVADO DE BIBERONES CON TRIPLE FREGADERO	2
460	51100119	20387	511.026.0532.00.01	ANAQUEL DOBLE PARA LIBROS Y REVISTAS. DIMENSIONES GENERALES:	20
461	51100128	20388	511.076.1023.00.01	ARCHIVERO 4 GAVETAS CON FRENTES EN MDP. DIMENSIONES GENERALE	9
462	51100165	20401	511.401.0094.00.01	EXHIBIDOR DE REVISTAS. DIMENSIONES GENERALES: FRENTE 180 CM,	1
463	51100190	20405	511.619.1413.00.01	MESA DOBLE PARA GABINETE TIPO KARDEX. DIMENSIONES GENERALES:	3
464	51100219	20410	511.263.0353.00.01	MODULO ESCRITORIO AUTO SUSTENTABLE PARA 1 LUGAR. CORREDERAS	2
465	51100227	20412	511.814.0379.00.01	SILLA APILABLE CON TAPIZ DE TELA Y ESTRUCTURA DE TRINEO. DIM	109
466	51100238	20413	511.836.0514.00.01	SILLON CONFORTABLE DE 2 LUGARES, TAPIZADO EN TELA. DIMENSION	15
467	51100244	20415	511.836.0536.00.01	SILLON FIJO DE RESPALDO BAJO, BASE DE TRINEO, TAPIZADO EN TE	567
468	51100247	20417	511.836.0558.00.01	SILLON GIRATORIO DE RESPALDO ALTO TAPIZADO EN TELA, CON PIST	4
469	51100217	20542	511.622.0291.00.01	MODULO EN L PARA CONSULTORIO CON LATERAL DERECHO. DIMENSIONE	1
470	51100153	20543	511.339.1406.00.01	ESCRITORIO MODULAR EN C. DIMENSIONES GENERALES: LARGO 180CM,	1
471	51100184	20545	511.619.1457.00.01	MESA DE APOYO LATERAL EN MDP. DIMENSIONES GENERALES: FRENTE	10
472	51100189	20546	511.619.1465.00.01	MESA DE USOS MULTIPLES EN MDP. DIMENSIONES GENERALES: FRENTE	105
473	51100233	20554	511.814.0382.00.01	SILLA GIRATORIA DE REPALDO BAJO TAPIZADA EN TELA CON PISTON	378
474	51100230	20555	511.814.0394.00.01	SILLA FIJA DE RESPALDO BAJO BASE DE TRINEO TAPIZADA EN TELA	392
475	51100226	20556	511.814.0405.00.01	SILLA ALTA GIRATORIA CON MECANISMO DE CONTACTO PERMANENTE Y	36
476	51100180	20559	511.619.1476.00.01	MESA CIRCULAR PARA JUNTAS DE 4 LUGARES DE CRISTAL. DIMENSION	35
477	51100186	20561	511.619.1483.00.01	MESA DE CENTRO EN MDP. DIMENSIONES GENERALES: ANCHO 80 CM, L	9
478	51100327	20568	519.824.0526.00.01	SILLON FIJO CONFORTABLE DE 1 LUGAR TAPIZADO EN TELA. DIMENSI	26
479	51200397	20580	519.033.0071.00.01	APARCADOR DE BICICLETAS EN ESPIRAL. DIMENSIONES GENERALES: (	3
480	51100298	20583	519.196.0194.00.01	CASILLERO DOBLE EN PLASTICO DE ALTA RESISTENCIA. DIMENSIONES	121
481	51100303	20586	519.630.5515.00.01	MESA RECTANGULAR PARA COMPUTADORA. DIMENSIONES GENERALES: FR	1

PART.	CUCOP	PREI	SAI	DESCRIPCIÓN	CANTIDAD
482	51100171	20587	511.465.0024.00.01	GUARDA INFERIOR DE 120 CM. DIMENSIONES GENERALES: LARGO 120	3
483	51100172	20588	511.465.0039.00.01	GUARDA INFERIOR DE 150 CM. DIMENSIONES GENERALES: LARGO 150	24
484	51100163	20592	511.339.1422.00.01	ESCRITORIO RECTANGULAR DE 150CM. DIMENSIONES GENERALES: LARG	9
485	51100164	20593	511.339.1437.00.01	ESCRITORIO RECTANGULAR DE 180 CM. DIMENSIONES GENERALES: LAR	1
486	51200457	20633	519.810.0413.00.01	SILLA ALTA INFANTIL DE POLIPROPILENO. DIMENSIONES GENERALES:	12
487	51100229	20673	511.814.0421.00.01	SILLA FIJA DE POLIPROPILENO. DIMENSIONES GENERALES: ALTURA D	16
488	51100120	21310	511.026.0554.00.01	ANAQUEL ESQUELETO DE 7 ENTREPAÑOS DE ACERO INOXIDABLE; AREAS	40
489	51200308	16947	517.609.1139.01.01	MESA CALIENTE DE 159 CM PARA VAPOR (4 CHAROLAS) FABRICADA A	1
490	51200305	16957	517.609.0784.01.01	MESA PARA COMEDOR 4 LUGARES. FABRICADA A BASE DE: 1. CUBIERT	73
491	51200301	16972	517.609.0495.01.01	MESA DE 270 CM. CON RESPALDO, ESCURRIDERO Y DOBLE FREGADERO	2
492	51100122	18554	511.076.0898.02.01	ARCHIVERO DE 4 GAVETAS CON FRENTES EN MDF. DIMENSIONES GENER	1
493	51100208	19698	511.622.0182.00.01	MODULO DE ATENCION Y ORIENTACION AL DERECHOHABIENTE TIPO A	1
494	51100209	19699	511.622.0194.00.01	MODULO DE ATENCION Y ORIENTACION AL DERECHOHABIENTE TIPO B	1
495	51100305	19708	519.695.1897.01.01	PIZARRON MAGNETICO DE PARED DE 120 CM. DESCRIPCION TECNICA:	15
496	51200295	19744	517.609.0255.01.01	MESA DE 230 CM CON RESPALDO Y DOBLE FREGADERO CENTRAL PARA O	1
497	51100133	19968	511.076.0952.00.01	ARCHIVERO GUARDA VISIBLE SENCILLO. DIMENSIONES GENERALES: LA	22
498	51100123	19969	511.076.0966.00.01	ARCHIVERO DE 2 GAVETAS CON CAJA FUERTE. DIMENSIONES GENERALE	1
499	51100124	19970	511.076.0975.00.01	ARCHIVERO 4 GAVETAS. MOVIMIENTOS O SISTEMAS: SISTEMA DE CORR	4
500	51100125	19971	511.076.0988.00.01	ARCHIVERO DE 4 GAVETAS CON PUERTAS ABATIBLES Y DESLIZABLES.	94
501	51100132	19973	511.076.1007.00.01	ARCHIVERO GUARDA VISIBLE DOBLE. DIMENSIONES GENERALES: LARGO	10
502	51100127	19974	511.076.1016.00.01	ARCHIVERO DE 2 GAVETAS CON PUERTAS ABATIBLES Y DESLIZABLES.	1
503	51100115	19976	511.026.0492.00.01	ANAQUEL ESQUELETO 7 ENTREPAÑOS. CAPACIDAD DE CARGA: 100 KG.	118
504	51100116	19977	511.026.0501.00.01	ANAQUEL FIJO DE 45 CM UNA VISTA. DIMENSIONES GENERALES: FREN	214
505	51100117	19978	511.026.0517.00.01	ANAQUEL FIJO DOS VISTAS. DIMENSIONES GENERALES: FRENTE 85 CM	13
506	51100118	19979	511.026.0527.00.01	ANAQUEL PARA LIBROS Y REVISTAS. DIMENSIONES GENERALES: LARGO	2
507	51100136	19980	511.109.0345.00.01	BANCO ALTO. DIMENSIONES GENERALES: DIAMETRO DE ASIENTO 35CM.	19
508	51200035	19981	511.178.0113.00.01	CARRETILLA PORTA BULTOS. DIMENSIONES GENERALES: ANCHO 45CM,	6
509	51100143	19984	511.268.0282.00.01	CREDENZA DE 150CM CON BASES METALICAS. DIMENSIONES GENERALES	33
510	51100149	19989	511.339.1275.00.01	ESCRITORIO MODULAR DE 150CM CON LATERAL DERECHO. DIMENSIONES	21
511	51100150	19990	511.339.1288.00.01	ESCRITORIO MODULAR DE 150CM CON LATERAL IZQUIERDO. DIMENSION	47
512	51100151	19991	511.339.1295.00.01	ESCRITORIO MODULAR DE 180CM CON LATERAL DERECHO. DIMENSIONES	1
513	51100159	19992	511.339.1304.00.01	ESCRITORIO MODULAR TIPO BALA DE 120CM SIN LATERAL. DIMENSION	24
514	51100160	19993	511.339.1313.00.01	ESCRITORIO MODULAR TIPO BALA DE 150CM SIN LATERAL. DIMENSION	4
515	51100170	19996	511.451.0281.00.01	GABINETE UNIVERSAL. DIMENSIONES GENERALES: LARGO 90 CM, ANCH	10
516	51100185	19999	511.619.1345.00.01	MESA DE APOYO PARA TELEFONOS. DIMENSIONES GENERALES: LARGO 4	13
517	51100191	20001	511.619.1363.00.01	MESA ESQUINERA FABRICADA EN MDF. DIMENSIONES GENERALES: LARG	11

ANEXOS
DIVISION DE CONTRATOS
2024
Felipe Carrillo
PUERTO

PART.	CUCOP	PREI	SAI	DESCRIPCIÓN	CANTIDAD
518	51100195	20002	511.619.1378.00.01	MESA RECTANGULAR DE JUNTAS PARA 10 PERSONAS. DIMENSIONES GEN	3
519	51100194	20003	511.619.1381.00.01	MESA PARA SALA DE USOS MULTIPLES. DIMENSIONES GENERALES: LAR	13
520	51100220	20005	511.622.0226.00.01	MODULO ESCRITORIO AUTOSUSTENTABLE PARA DOS LUGARES. MOVIMIEN	1
521	51100225	20006	511.790.0227.00.01	PORTAROTAFOLIO CON PIZARRON. DIMENSIONES GENERALES: FRENTE 8	9
522	51100236	20010	511.836.0458.00.01	SILLON CONFORTABLE DE 1 LUGAR, TAPIZADO EN TELA. DIMENSIONES	58
523	51100240	20011	511.836.0466.00.01	SILLON CONFORTABLE DE 3 LUGARES, TAPIZADO EN TELA DIMENSIONE	12
524	51100242	20012	511.836.0471.00.01	SILLON FIJO DE RESPALDO ALTO BASE DE TRINEO. DIMENSIONES GEN	548
525	51100243	20013	511.836.0484.00.01	SILLON FIJO DE RESPALDO BAJO BASE DE TRINEO TAPIZADO EN PIEL	350
526	51100231	20014	511.836.0496.00.01	SILLON GIRATORIO DE RESPALDO ALTO TAPIZADA EN POLIPIEL CON P	8
527	51100248	20015	511.836.0505.00.01	SILLON GIRATORIO DE RESPALDO BAJO CON PISTON NEUMÁTICO. DIME	170
528	51100252	20017	511.883.0529.00.01	TARJETERO DOBLE PARA TARJETAS DE 7.62 X 12.70 CM (3 PULGADAS	1
529	51100251	20018	511.883.0534.00.01	TARJETERO DOBLE PARA TARJETAS DE 12.70 X 20.3 CM (5 PULGADAS	7
530	51100255	20020	511.883.0556.00.01	TARJETERO SENCILLO PARA TARJETAS DE 7.62 X 12.70 CM (3 PULGA	6
531	51100256	20022	511.883.0579.00.01	TARJETERO TRIPLE DE 10 GAVETAS PARA TARJETAS DE 7.62 X 12.70	2
532	51200399	20048	519.104.0539.00.01	BANCA EN REGADERA. DIMENSIONES GENERALES: LARGO 45 CM, ANCHO	56
533	51200400	20049	519.104.0541.00.01	BANCA EN TANDEM PARA 3 LUGARES. DIMENSIONES GENERALES: FRENT	162
534	51200401	20050	519.104.0551.00.01	BANCA EN TANDEM PARA 4 LUGARES. DIMENSIONES GENERALES: FRENT	110
535	51200402	20051	519.104.0569.00.01	BANCA VESTIDOR PARA BAÑOS. DIMENSIONES GENERALES: LARGO 120	46
536	51200403	20052	519.104.0574.00.01	BANCA VESTIDOR PARA CONSULTORIO. DIMENSIONES GENERALES: LARG	46
537	51200420	20055	519.160.0357.00.01	CARRO DE ASEO EN FORMA DE TIJERA. DIMENSIONES GENERALES: LAR	42
538	51200421	20056	519.160.0365.00.01	CARRO TRANSPORTADOR DE BIBERONES. DIMENSIONES GENERALES: LAR	3
539	51200422	20057	519.160.0376.00.01	CARRO TRANSPORTADOR DE ROPA HUMEDA. DIMENSIONES GENERALES: L	3
540	51200430	20059	519.279.0022.00.01	DESPACHADOR DE MEDICAMENTOS DE ALTO CONSUMO. DIMENSIONES GEN	4
541	51200431	20060	519.315.0059.00.01	ESCALERA DE TIJERA 3 PELDAÑOS. DIMENSIONES GENERALES: ALTO 6	35
542	51200437	20062	519.630.5401.00.01	MESA DE TRABAJO PARA TALLER. DIMENSIONES GENERALES: LARGO 18	10
543	51200439	20064	519.630.5427.00.01	MESA INFANTIL PARA PREESCOLAR. DIMENSIONES GENERALES: CUBIER	1
544	51200440	20065	519.630.5432.00.01	MESA LISA DE 180 CM PARA DOBLAR ROPA. DIMENSIONES GENERALES:	1
545	51100302	20067	519.630.5454.00.01	MESA PARA COMPUTADORA CON ESTRUCTURA TUBULAR FRENTE 100 CM	27
546	51200442	20068	519.630.5462.00.01	MESA PARA DIBUJO (RESTIRADOR). DIMENSIONES GENERALES: FRENTE	1
547	51100307	20069	519.695.1974.00.01	PIZARRON DE 120 CM CON TABLERO DE CORCHO. DIMENSIONES GENERA	6
548	51100308	20070	519.695.1987.00.01	PIZARRON DE 120 CM MAGNETICO DE PARED. DIMENSIONES GENERALES	14
549	51100310	20072	519.695.2004.00.01	PIZARRON DE 150 CM MAGNETICO DE PARED. DIMENSIONES GENERALES	32
550	51100311	20073	519.695.2013.00.01	PIZARRON DE 180 CM MAGNETICO DE PARED. DIMENSIONES GENERALES	3
551	51200455	20076	519.810.0381.00.01	SILLA TIPO BOUNCER CON ESTRUCTURA DE TRINEO. MOVIMIENTOS / S	6
552	51200456	20077	519.810.0393.00.01	SILLA PARA AULA. DIMENSIONES GENERALES: FRENTE 60 CM, FONDO	40
553	51100325	20078	519.824.0504.00.01	SILLON ACOJINABLE RECLINABLE SISTEMA MECANICO DE PALANCAS PA	73

PART.	CUCOP	PREI	SAI	DESCRIPCIÓN	CANTIDAD
554	51100333	20079	519.865.0105.00.01	TABLERO DE CORCHO 120 CM. DIMENSIONES GENERALES: FRENTE 120	94
555	51100334	20080	519.865.0114.00.01	TABLERO DE CORCHO DE 150 CM. DIMENSIONES GENERALES: FRENTE 1	1
556	51200458	20081	519.873.0141.00.01	TARIMA PARA ESTIBAR MERCANCIAS. DIMENSIONES GENERALES: FRENT	23
557	51200459	20082	519.873.0151.00.01	TARIMA PLASTICA PARA PATIN HIDRAULICO. DIMENSIONES GENERALE	2
558	51200277	20084	517.013.0087.00.01	ALACENA ALTA DE 90 CM. DIMENSIONES GENERALES: FRENTE 90 CM,	41
559	51100287	20085	517.063.0136.00.01	ANAQUEL PARA OLLAS FRENTE 90 CM, FONDO 60 CM, ALTURA 180 CM	3
560	51200280	20087	517.256.0204.00.01	CARRO PARA CHAROLAS EN AUTOSERVICIO LARGO 80 CM, ANCHO 50 CM	2
561	51200281	20088	517.256.0213.00.01	CARRO TRANSPORTADOR DE CHAROLAS PARA ALIMENTOS. DIMENSIONES	3
562	51200282	20089	517.256.0226.00.01	CARRO TRANSPORTADOR DE OLLAS. DIMENSIONES GENERALES: LARGO	2
563	51200284	20090	517.270.0125.00.01	COCINETA CON PARRILLA ELECTRICA DERECHA Y FREGADERO IZQUIERD	1
564	51200289	20092	517.272.0022.00.01	COLGADOR PARA UTENSILIOS DE COCINA. DIMENSIONES GENERALES	1
565	51200290	20093	517.301.0116.00.01	DEPOSITO DE PAN. DIMENSIONES GENERALES: FRENTE 70 CM, FONDO	1
566	51200319	20096	517.609.5467.00.01	MESA DE 180 CM CON RESPALDO Y FREGADERO DERECHO. DIMENSIONES	1
567	51200326	20103	517.609.5537.00.01	MESA DE 120 CM CON RESPALDO Y FREGADERO IZQUIERDO. DIMENSION	1
568	51200327	20104	517.609.5549.00.01	MESA DE 180 CM CON RESPALDO Y DOBLE FREGADERO CENTRAL. DIMEN	2
569	51200328	20105	517.609.5559.00.01	MESA ELECTRICA CALIENTE MOVIL (2 CHAROLAS). DIMENSIONES GE	3
570	51200329	20106	517.609.5567.00.01	MESA ELECTRICA CALIENTE MOVIL (3 CHAROLAS). DIMENSIONES GE	1
571	51200330	20107	517.609.5572.00.01	MESA FRIA A HIELO MOVIL (3 CHAROLAS). DIMENSIONES GENERALES:	3
572	51200332	20109	517.609.5597.00.01	MESA FRIA PARA BARRA DE AUTO SERVICIO (4 CHAROLAS). DIMENSIO	1
573	51200334	20111	517.609.5613.00.01	MESA LISA DE 120 CM CON RESPALDO Y ENTREPAÑO. DIMENSIONES GE	14
574	51200335	20112	517.609.5625.00.01	MESA LISA DE 150 CM CON RESPALDO Y ENTREPAÑO. DIMENSIONES GE	4
575	51200337	20114	517.609.5647.00.01	MESA LISA PARA RECIBO DE LOZA CON ESCURRIDERO DERECHO FRENTE	2
576	51200341	20118	517.609.5695.00.01	MESA DE 230 CM PARA LAVADO DE BIBERONES CON TRIPLE FREGADERO	1
577	51100119	20387	511.026.0532.00.01	ANAQUEL DOBLE PARA LIBROS Y REVISTAS. DIMENSIONES GENERALES:	10
578	51100128	20388	511.076.1023.00.01	ARCHIVERO 4 GAVETAS CON FRENTES EN MDP. DIMENSIONES GENERALE	6
579	51100165	20401	511.401.0094.00.01	EXHIBIDOR DE REVISTAS. DIMENSIONES GENERALES: FRENTE 180 CM,	1
580	51100190	20405	511.619.1413.00.01	MESA DOBLE PARA GABINETE TIPO KARDEX. DIMENSIONES GENERALES:	3
581	51100219	20410	511.263.0353.00.01	MODULO ESCRITORIO AUTO SUSTENTABLE PARA 1 LUGAR. CORREDERAS	5
582	51100227	20412	511.814.0379.00.01	SILLA APILABLE CON TAPIZ DE TELA Y ESTRUCTURA DE TRINEO. DIM	34
583	51100238	20413	511.836.0514.00.01	SILLON CONFORTABLE DE 2 LUGARES, TAPIZADO EN TELA. DIMENSION	13
584	51100247	20417	511.836.0558.00.01	SILLON GIRATORIO DE RESPALDO ALTO TAPIZADO EN TELA, CON PIST	4
585	51100217	20542	511.622.0291.00.01	MODULO EN L PARA CONSULTORIO CON LATERAL DERECHO. DIMENSIONE	1
586	51100153	20543	511.339.1406.00.01	ESCRITORIO MODULAR EN C. DIMENSIONES GENERALES: LARGO 180CM,	1
587	51100184	20545	511.619.1457.00.01	MESA DE APOYO LATERAL EN MDP. DIMENSIONES GENERALES: FRENTE	9
588	51100189	20546	511.619.1465.00.01	MESA DE USOS MULTIPLES EN MDP. DIMENSIONES GENERALES: FRENTE	78
589	51100233	20554	511.814.0382.00.01	SILLA GIRATORIA DE REPALDO BAJO TAPIZADA EN TELA CON PISTON	248

ANEXOS
DIVISION DE CONTRATOS
2024
Felipe Carrillo
PUERTO

PART.	CUCOP	PREI	SAI	DESCRIPCIÓN	CANTIDAD
590	51100230	20555	511.814.0394.00.01	SILLA FIJA DE RESPALDO BAJO BASE DE TRINEO TAPIZADA EN TELA.	356
591	51100226	20556	511.814.0405.00.01	SILLA ALTA GIRATORIA CON MECANISMO DE CONTACTO PERMANENTE Y	34
592	51100180	20559	511.619.1476.00.01	MESA CIRCULAR PARA JUNTAS DE 4 LUGARES DE CRISTAL. DIMENSION	24
593	51100186	20561	511.619.1483.00.01	MESA DE CENTRO EN MDP. DIMENSIONES GENERALES: ANCHO 80 CM, L	9
594	51100327	20568	519.824.0526.00.01	SILLON FIJO CONFORTABLE DE 1 LUGAR TAPIZADO EN TELA. DIMENSI	26
595	51200397	20580	519.033.0071.00.01	APARCADOR DE BICICLETAS EN ESPIRAL. DIMENSIONES GENERALES: (	3
596	51100298	20583	519.196.0194.00.01	CASILLERO DOBLE EN PLASTICO DE ALTA RESISTENCIA. DIMENSIONES	566
597	51100303	20586	519.630.5515.00.01	MESA RECTANGULAR PARA COMPUTADORA. DIMENSIONES GENERALES: FR	1
598	51100171	20587	511.465.0024.00.01	GUARDA INFERIOR DE 120 CM. DIMENSIONES GENERALES: LARGO 120	4
599	51100172	20588	511.465.0039.00.01	GUARDA INFERIOR DE 150 CM. DIMENSIONES GENERALES: LARGO 150	47
600	51100163	20592	511.339.1422.00.01	ESCRITORIO RECTANGULAR DE 150CM. DIMENSIONES GENERALES: LARG	52
601	51100164	20593	511.339.1437.00.01	ESCRITORIO RECTANGULAR DE 180 CM. DIMENSIONES GENERALES: LAR	1
602	51200457	20633	519.810.0413.00.01	SILLA ALTA INFANTIL DE POLIPROPILENO. DIMENSIONES GENERALES;	6
603	51100229	20673	511.814.0421.00.01	SILLA FIJA DE POLIPROPILENO. DIMENSIONES GENERALES: ALTURA D	2
604	51200301	16972	517.609.0495.01.01	MESA DE 270 CM. CON RESPALDO, ESCURRIDERO Y DOBLE FREGADERO	4
605	51100208	19698	511.622.0182.00.01	MODULO DE ATENCION Y ORIENTACION AL DERECHOHABIENTE TIPO A	1
606	51100209	19699	511.622.0194.00.01	MODULO DE ATENCION Y ORIENTACION AL DERECHOHABIENTE TIPO B	1
607	51200293	19739	517.609.0115.02.01	MESA DE 180 CM CON RESPALDO Y FREGADERO DERECHO CON PREPARAC	1
608	51200295	19744	517.609.0255.01.01	MESA DE 230 CM CON RESPALDO Y DOBLE FREGADERO CENTRAL PARA O	1
609	51200304	19765	517.609.0727.01.01	MESA DE 210 CM CON RESPALDO Y DOBLE FREGADERO IZQUIERDO. DIM	1
610	51100133	19968	511.076.0952.00.01	ARCHIVERO GUARDA VISIBLE SENCILLO. DIMENSIONES GENERALES: LA	22
611	51100123	19969	511.076.0966.00.01	ARCHIVERO DE 2 GAVETAS CON CAJA FUERTE. DIMENSIONES GENERALE	1
612	51100124	19970	511.076.0975.00.01	ARCHIVERO 4 GAVETAS. MOVIMIENTOS O SISTEMAS: SISTEMA DE CORR	3
613	51100125	19971	511.076.0988.00.01	ARCHIVERO DE 4 GAVETAS CON PUERTAS ABATIBLES Y DESLIZABLES.	104
614	51100132	19973	511.076.1007.00.01	ARCHIVERO GUARDA VISIBLE DOBLE. DIMENSIONES GENERALES: LARGO	10
615	51100127	19974	511.076.1016.00.01	ARCHIVERO DE 2 GAVETAS CON PUERTAS ABATIBLES Y DESLIZABLES.	1
616	51100115	19976	511.026.0492.00.01	ANAQUEL ESQUELETO 7 ENTREPAÑOS. CAPACIDAD DE CARGA: 100 KG.	92
617	51100116	19977	511.026.0501.00.01	ANAQUEL FIJO DE 45 CM UNA VISTA. DIMENSIONES GENERALES: FREN	214
618	51100117	19978	511.026.0517.00.01	ANAQUEL FIJO DOS VISTAS. DIMENSIONES GENERALES: FRENTE 85 CM	13
619	51100118	19979	511.026.0527.00.01	ANAQUEL PARA LIBROS Y REVISTAS. DIMENSIONES GENERALES: LARGO	6
620	51100136	19980	511.109.0345.00.01	BANCO ALTO. DIMENSIONES GENERALES: DIAMETRO DE ASIENTO 35CM,	18
621	51200035	19981	511.178.0113.00.01	CARRETILLA PORTA BULTOS. DIMENSIONES GENERALES: ANCHO 45CM,	6
622	51100143	19984	511.268.0262.00.01	CREDENZA DE 150CM CON BASES METALICAS. DIMENSIONES GENERALES	27
623	51100149	19989	511.339.1275.00.01	ESCRITORIO MODULAR DE 150CM CON LATERAL DERECHO. DIMENSIONES	21
624	51100150	19990	511.339.1288.00.01	ESCRITORIO MODULAR DE 150CM CON LATERAL IZQUIERDO. DIMENSION	46
625	51100151	19991	511.339.1295.00.01	ESCRITORIO MODULAR DE 180CM CON LATERAL DERECHO. DIMENSIONES	1

PART.	CUCOP	PREI	SAI	DESCRIPCIÓN	CANTIDAD
626	51100159	19992	511.339.1304.00.01	ESCRITORIO MODULAR TIPO BALA DE 120CM SIN LATERAL. DIMENSION	23
627	51100160	19993	511.339.1313.00.01	ESCRITORIO MODULAR TIPO BALA DE 150CM SIN LATERAL. DIMENSION	4
628	51100170	19996	511.451.0281.00.01	GABINETE UNIVERSAL. DIMENSIONES GENERALES: LARGO 90 CM, ANCH	16
629	51100185	19999	511.619.1345.00.01	MESA DE APOYO PARA TELEFONOS. DIMENSIONES GENERALES: LARGO 4	8
630	51100191	20001	511.619.1363.00.01	MESA ESQUINERA FABRICADA EN MDF. DIMENSIONES GENERALES: LARG	11
631	51100195	20002	511.619.1378.00.01	MESA RECTANGULAR DE JUNTAS PARA 10 PERSONAS. DIMENSIONES GEN	3
632	51100194	20003	511.619.1381.00.01	MESA PARA SALA DE USOS MULTIPLES. DIMENSIONES GENERALES: LAR	19
633	51100220	20005	511.622.0226.00.01	MODULO ESCRITORIO AUTOSUSTENTABLE PARA DOS LUGARES. MOVIMIEN	3
634	51100225	20006	511.790.0227.00.01	PORTAROTAFOLIO CON PIZARRON. DIMENSIONES GENERALES: FRENTE 8	9
635	51100232	20009	511.814.0364.00.01	SILLA GIRATORIA DE RESPALDO BAJO TAPIZADA EN POLIPIEL CON PI	60
636	51100236	20010	511.836.0458.00.01	SILLON CONFORTABLE DE 1 LUGAR, TAPIZADO EN TELA. DIMENSIONES	43
637	51100240	20011	511.836.0466.00.01	SILLON CONFORTABLE DE 3 LUGARES, TAPIZADO EN TELA DIMENSIONE	13
638	51100242	20012	511.836.0471.00.01	SILLON FIJO DE RESPALDO ALTO BASE DE TRINEO. DIMENSIONES GEN	186
639	51100243	20013	511.836.0484.00.01	SILLON FIJO DE RESPALDO BAJO BASE DE TRINEO TAPIZADO EN PIEL	215
640	51100231	20014	511.836.0496.00.01	SILLON GIRATORIO DE RESPALDO ALTO TAPIZADA EN POLIPIEL CON P	7
641	51100248	20015	511.836.0505.00.01	SILLON GIRATORIO DE RESPALDO BAJO CON PISTON NEUMATICO. DIME	126
642	51100252	20017	511.883.0529.00.01	TARJETERO DOBLE PARA TARJETAS DE 7.62 X 12.70 CM (3 PULGADAS	1
643	51100251	20018	511.883.0534.00.01	TARJETERO DOBLE PARA TARJETAS DE 12.70 X 20.3 CM (5 PULGADAS	7
644	51100255	20020	511.883.0556.00.01	TARJETERO SENCILLO PARA TARJETAS DE 7.62 X 12.70 CM (3 PULGA	5
645	51100256	20022	511.883.0579.00.01	TARJETERO TRIPLE DE 10 GAVETAS PARA TARJETAS DE 7.62 X 12.70	2
646	51200399	20048	519.104.0539.00.01	BANCA EN REGADERA. DIMENSIONES GENERALES: LARGO 45 CM, ANCHO	4
647	51200400	20049	519.104.0541.00.01	BANCA EN TANDEM PARA 3 LUGARES. DIMENSIONES GENERALES: FRENT	106
648	51200401	20050	519.104.0551.00.01	BANCA EN TANDEM PARA 4 LUGARES. DIMENSIONES GENERALES: FRENT	103
649	51200402	20051	519.104.0569.00.01	BANCA VESTIDOR PARA BAÑOS. DIMENSIONES GENERALES: LARGO 120	45
650	51200403	20052	519.104.0574.00.01	BANCA VESTIDOR PARA CONSULTORIO. DIMENSIONES GENERALES: LARG	45
651	51200420	20055	519.160.0357.00.01	CARRO DE ASEO EN FORMA DE TIJERA. DIMENSIONES GENERALES: LAR	40
652	51200421	20056	519.160.0365.00.01	CARRO TRANSPORTADOR DE BIBERONES. DIMENSIONES GENERALES: LAR	3
653	51200422	20057	519.160.0376.00.01	CARRO TRANSPORTADOR DE ROPA HUMEDA. DIMENSIONES GENERALES: L	3
654	51200430	20059	519.279.0022.00.01	DESPACHADOR DE MEDICAMENTOS DE ALTO CONSUMO. DIMENSIONES GEN	4
655	51200431	20060	519.315.0059.00.01	ESCALERA DE TIJERA 3 PELDAÑOS. DIMENSIONES GENERALES: ALTO 6	35
656	51200437	20062	519.630.5401.00.01	MESA DE TRABAJO PARA TALLER. DIMENSIONES GENERALES: LARGO 18	10
657	51200438	20063	519.630.5415.00.01	MESA INFANTIL MATERNAL. DIMENSIONES GENERALES: ANCHO 90 CM,	1
658	51200439	20064	519.630.5427.00.01	MESA INFANTIL PARA PREESCOLAR. DIMENSIONES GENERALES: CUBIER	3
659	51200440	20065	519.630.5432.00.01	MESA LISA DE 180 CM PARA DOBLAR ROPA. DIMENSIONES GENERALES:	1
660	51100302	20067	519.630.5454.00.01	MESA PARA COMPUTADORA CON ESTRUCTURA TUBULAR FRENTE 100 CM	3
661	51200442	20068	519.630.5462.00.01	MESA PARA DIBUJO (RESTIRADOR). DIMENSIONES GENERALES: FRENTE	1

ANEXOS
DIVISION DE CONTRATOS



2024
Felipe Carrillo
PUERTO

PART.	CUCOP	PREI	SAI	DESCRIPCIÓN	CANTIDAD
662	51100307	20069	519.695.1974.00.01	PIZARRON DE 120 CM CON TABLERO DE CORCHO. DIMENSIONES GENERA	4
663	51100308	20070	519.695.1987.00.01	PIZARRON DE 120 CM MAGNETICO DE PARED. DIMENSIONES GENERALES	29
664	51100310	20072	519.695.2004.00.01	PIZARRON DE 150 CM MAGNETICO DE PARED. DIMENSIONES GENERALES	44
665	51100311	20073	519.695.2013.00.01	PIZARRON DE 180 CM MAGNETICO DE PARED. DIMENSIONES GENERALES	2
666	51200453	20074	519.810.0363.00.01	SILLA INFANTIL PRE-ESCOLAR. DIMENSIONES GENERALES: FRENTE 40	6
667	51200454	20075	519.810.0378.00.01	SILLA INFANTIL MATERNAL. DIMENSIONES GENERALES: FRENTE 30 CM	4
668	51200455	20076	519.810.0381.00.01	SILLA TIPO BOUNCER CON ESTRUCTURA DE TRINEO. MOVIMIENTOS / S	3
669	51200456	20077	519.810.0393.00.01	SILLA PARA AULA. DIMENSIONES GENERALES: FRENTE 60 CM, FONDO	32
670	51100325	20078	519.824.0504.00.01	SILLON ACOJINABLE RECLINABLE SISTEMA MECANICO DE PALANCAS PA	43
671	51100333	20079	519.865.0105.00.01	TABLERO DE CORCHO 120 CM. DIMENSIONES GENERALES: FRENTE 120	109
672	51200458	20081	519.873.0141.00.01	TARIMA PARA ESTIBAR MERCANCIAS. DIMENSIONES GENERALES: FRENT	23
673	51200459	20082	519.873.0151.00.01	TARIMA PLASTICA PARA PATIN HIDRAULICO. DIMENSIONES GENERALE	2
674	51200277	20084	517.013.0087.00.01	ALACENA ALTA DE 90 CM. DIMENSIONES GENERALES: FRENTE 90 CM,	40
675	51100287	20085	517.063.0136.00.01	ANAQUEL PARA OLLAS FRENTE 90 CM, FONDO 60 CM, ALTURA 180 CM	3
676	51200278	20086	517.186.0073.00.01	BOTE DE BASURA SOBRE CARRO PATIN. DIMENSIONES GENERALES: BOT	2
677	51200280	20087	517.256.0204.00.01	CARRO PARA CHAROLAS EN AUTOSERVICIO LARGO 80 CM, ANCHO 50 CM	2
678	51200291	20088	517.256.0213.00.01	CARRO TRANSPORTADOR DE CHAROLAS PARA ALIMENTOS. DIMENSIONES	3
679	51200282	20089	517.256.0226.00.01	CARRO TRANSPORTADOR DE OLLAS. DIMENSIONES GENERALES: LARGO	2
680	51200284	20090	517.270.0125.00.01	COCINETA CON PARRILLA ELECTRICA DERECHA Y FREGADERO IZQUIERD	1
681	51200285	20091	517.270.0137.00.01	COCINETA CON PARRILLA ELECTRICA IZQUIERDA FREGADERO DERECHO.	1
682	51200289	20092	517.272.0022.00.01	COLGADOR PARA UTENSILIOS DE COCINA. DIMENSIONES GENERALES	1
683	51200290	20093	517.301.0116.00.01	DEPOSITO DE PAN. DIMENSIONES GENERALES: FRENTE 70 CM, FONDO	1
684	51200322	20099	517.609.5497.00.01	MESA CALIENTE DE 160 CM PARA VAPOR DE (4 CHAROLAS). DIMENSI	1
685	51200323	20100	517.609.5506.00.01	MESA DE 300 CM CON DOBLE FREGADERO CENTRAL DIMENSIONES GENE	1
686	51200326	20103	517.609.5537.00.01	MESA DE 120 CM CON RESPALDO Y FREGADERO IZQUIERDO. DIMENSION	1
687	51200327	20104	517.609.5549.00.01	MESA DE 180 CM CON RESPALDO Y DOBLE FREGADERO CENTRAL. DIMEN	4
688	51200328	20105	517.609.5559.00.01	MESA ELECTRICA CALIENTE MOVIL (2 CHAROLAS). DIMENSIONES GE	3
689	51200329	20106	517.609.5567.00.01	MESA ELECTRICA CALIENTE MOVIL (3 CHAROLAS). DIMENSIONES GE	1
690	51200330	20107	517.609.5572.00.01	MESA FRIA A HIELO MOVIL (3 CHAROLAS). DIMENSIONES GENERALES:	3
691	51200332	20109	517.609.5597.00.01	MESA FRIA PARA BARRA DE AUTO SERVICIO (4 CHAROLAS). DIMENSIO	1
692	51200334	20111	517.609.5613.00.01	MESA LISA DE 120 CM CON RESPALDO Y ENTREPAÑO. DIMENSIONES GE	16
693	51200335	20112	517.609.5625.00.01	MESA LISA DE 150 CM CON RESPALDO Y ENTREPAÑO. DIMENSIONES GE	2
694	51200337	20114	517.609.5647.00.01	MESA LISA PARA RECIBO DE LOZA CON ESCURRIDERO DERECHO FRENTE	4
695	51200339	20116	517.609.5665.00.01	MESA PARA COMEDOR. DIMENSIONES GENERALES: FRENTE 90 CM, PROF	80
696	51200340	20117	517.609.5683.00.01	MESA PARA TAJO DE 150 CM. DIMENSIONES GENERALES: FRENTE 150	1
697	51200341	20118	517.609.5695.00.01	MESA DE 230 CM PARA LAVADO DE BIBERONES CON TRIPLE FREGADERO	1
698	51100119	20387	511.026.0532.00.01	ANAQUEL DOBLE PARA LIBROS Y REVISTAS. DIMENSIONES GENERALES:	14

PART.	CUCOP	PREI	SAI	DESCRIPCIÓN	CANTIDAD
699	51100128	20388	511.076.1023.00.01	ARCHIVERO 4 GAVETAS CON FRENTES EN MDP. DIMENSIONES GENERALE	7
700	51100165	20401	511.401.0094.00.01	EXHIBIDOR DE REVISTAS. DIMENSIONES GENERALES: FRENTE 180 CM.	1
701	51100190	20405	511.619.1413.00.01	MESA DOBLE PARA GABINETE TIPO KARDEX. DIMENSIONES GENERALES:	3
702	51100219	20410	511.263.0353.00.01	MODULO ESCRITORIO AUTO SUSTENTABLE PARA 1 LUGAR. CORREDERAS	3
703	51100227	20412	511.814.0379.00.01	SILLA APILABLE CON TAPIZ DE TELA Y ESTRUCTURA DE TRINEO. DIM	96
704	51100238	20413	511.836.0514.00.01	SILLON CONFORTABLE DE 2 LUGARES, TAPIZADO EN TELA. DIMENSION	9
705	51100244	20415	511.836.0536.00.01	SILLON FIJO DE RESPALDO BAJO, BASE DE TRINEO, TAPIZADO EN TE	7
706	51100247	20417	511.836.0558.00.01	SILLON GIRATORIO DE RESPALDO ALTO TAPIZADO EN TELA, CON PIST	3
707	51200393	20493	517.825.0323.00.01	SILLA PARA COMEDOR FABRICADA EN ALUMINIO. DIMENSIONES GENERA	75
708	51100217	20542	511.622.0291.00.01	MODULO EN L PARA CONSULTORIO CON LATERAL DERECHO. DIMENSIONE	1
709	51100153	20543	511.339.1406.00.01	ESCRITORIO MODULAR EN C. DIMENSIONES GENERALES: LARGO 180CM,	1
710	51100184	20545	511.619.1457.00.01	MESA DE APOYO LATERAL EN MDP. DIMENSIONES GENERALES: FRENTE	10
711	51100189	20546	511.619.1465.00.01	MESA DE USOS MULTIPLES EN MDP. DIMENSIONES GENERALES: FRENTE	29
712	51100233	20554	511.814.0382.00.01	SILLA GIRATORIA DE REPALDO BAJO TAPIZADA EN TELA CON PISTON	242
713	51100230	20555	511.814.0394.00.01	SILLA FIJA DE RESPALDO BAJO BASE DE TRINEO TAPIZADA EN TELA.	165
714	51100226	20556	511.814.0405.00.01	SILLA ALTA GIRATORIA CON MECANISMO DE CONTACTO PERMANENTE Y	32
715	51100180	20559	511.619.1476.00.01	MESA CIRCULAR PARA JUNTAS DE 4 LUGARES DE CRISTAL. DIMENSION	25
716	51100186	20561	511.619.1483.00.01	MESA DE CENTRO EN MDP. DIMENSIONES GENERALES: ANCHO 80 CM, L	7
717	51100327	20568	519.824.0526.00.01	SILLON FIJO CONFORTABLE DE 1 LUGAR TAPIZADO EN TELA. DIMENSI	11
718	51200397	20580	519.033.0071.00.01	APARCADOR DE BICICLETAS EN ESPIRAL. DIMENSIONES GENERALES: (	3
719	51100298	20583	519.196.0194.00.01	CASILLERO DOBLE EN PLASTICO DE ALTA RESISTENCIA. DIMENSIONES	562
720	51100303	20586	519.630.5515.00.01	MESA RECTANGULAR PARA COMPUTADORA. DIMENSIONES GENERALES: FR	1
721	51100171	20587	511.465.0024.00.01	GUARDA INFERIOR DE 120 CM. DIMENSIONES GENERALES: LARGO 120	3
722	51100172	20588	511.465.0039.00.01	GUARDA INFERIOR DE 150 CM. DIMENSIONES GENERALES: LARGO 150	32
723	51100163	20592	511.339.1422.00.01	ESCRITORIO RECTANGULAR DE 150CM. DIMENSIONES GENERALES: LARG	38
724	51100164	20593	511.339.1437.00.01	ESCRITORIO RECTANGULAR DE 180 CM. DIMENSIONES GENERALES: LAR	1
725	51200457	20633	519.810.0413.00.01	SILLA ALTA INFANTIL DE POLIPROPILENO. DIMENSIONES GENERALES:	6
726	51100229	20673	511.814.0421.00.01	SILLA FIJA DE POLIPROPILENO. DIMENSIONES GENERALES: ALTURA D	13
727	51100120	21310	511.026.0554.00.01	ANAQUEL ESQUELETO DE 7 ENTREPAÑOS DE ACERO INOXIDABLE; AREAS	16
728	51200308	16947	517.609.1139.01.01	MESA CALIENTE DE 159 CM PARA VAPOR (4 CHAROLAS) FABRICADA A	1
729	51200305	16957	517.609.0784.01.01	MESA PARA COMEDOR 4 LUGARES. FABRICADA A BASE DE: 1. CUBIERT	21
730	51100208	19698	511.622.0182.00.01	MODULO DE ATENCION Y ORIENTACION AL DERECHOHABIENTE TIPO A	1
731	51100209	19699	511.622.0194.00.01	MODULO DE ATENCION Y ORIENTACION AL DERECHOHABIENTE TIPO B	1
732	51200295	19744	517.609.0255.01.01	MESA DE 230 CM CON RESPALDO Y DOBLE FREGADERO CENTRAL PARA O	1
733	51100133	19968	511.076.0952.00.01	ARCHIVERO GUARDA VISIBLE SENCILLO. DIMENSIONES GENERALES: LA	14
734	51100123	19969	511.076.0966.00.01	ARCHIVERO DE 2 GAVETAS CON CAJA FUERTE. DIMENSIONES GENERALE	2

ANEXOS
DIVISION DE CONTRATOS



2024
Felipe Carrillo
PUERTO

PART.	CUCOP	PREI	SAI	DESCRIPCIÓN	CANTIDAD
735	51100125	19971	511.076.0988.00.01	ARCHIVERO DE 4 GAVETAS CON PUERTAS ABATIBLES Y DESLIZABLES.	71
736	51100132	19973	511.076.1007.00.01	ARCHIVERO GUARDA VISIBLE DOBLE. DIMENSIONES GENERALES: LARGO	20
737	51100115	19976	511.026.0492.00.01	ANAQUEL ESQUELETO 7 ENTREPAÑOS. CAPACIDAD DE CARGA: 100 KG.	110
738	51100116	19977	511.026.0501.00.01	ANAQUEL FIJO DE 45 CM UNA VISTA. DIMENSIONES GENERALES: FREN	139
739	51100117	19978	511.026.0517.00.01	ANAQUEL FIJO DOS VISTAS. DIMENSIONES GENERALES: FRENTE 85 CM	16
740	51100118	19979	511.026.0527.00.01	ANAQUEL PARA LIBROS Y REVISTAS. DIMENSIONES GENERALES: LARGO	6
741	51100136	19980	511.109.0345.00.01	BANCO ALTO. DIMENSIONES GENERALES: DIAMETRO DE ASIENTO 35CM,	13
742	51200035	19981	511.178.0113.00.01	CARRETILLA PORTA BULTOS. DIMENSIONES GENERALES: ANCHO 45CM,	3
743	51100143	19984	511.268.0282.00.01	CREDENZA DE 150CM CON BASES METALICAS. DIMENSIONES GENERALES	29
744	51100149	19989	511.339.1275.00.01	ESCRITORIO MODULAR DE 150CM CON LATERAL DERECHO. DIMENSIONES	7
745	51100150	19990	511.339.1288.00.01	ESCRITORIO MODULAR DE 150CM CON LATERAL IZQUIERDO. DIMENSION	4
746	51100159	19992	511.339.1304.00.01	ESCRITORIO MODULAR TIPO BALA DE 120CM SIN LATERAL. DIMENSION	3
747	51100170	19996	511.451.0281.00.01	GABINETE UNIVERSAL. DIMENSIONES GENERALES: LARGO 90 CM, ANCH	11
748	51100185	19999	511.619.1345.00.01	MESA DE APOYO PARA TELEFONOS. DIMENSIONES GENERALES: LARGO 4	2
749	51100191	20001	511.619.1363.00.01	MESA ESQUINERA FABRICADA EN MDF. DIMENSIONES GENERALES: LARG	9
750	51100195	20002	511.619.1378.00.01	MESA RECTANGULAR DE JUNTAS PARA 10 PERSONAS. DIMENSIONES GEN	5
751	51100194	20003	511.619.1381.00.01	MESA PARA SALA DE USOS MULTIPLES. DIMENSIONES GENERALES: LAR	28
752	51100220	20005	511.622.0226.00.01	MODULO ESCRITORIO AUTOSUSTENTABLE PARA DOS LUGARES. MOVIMIEN	2
753	51100225	20006	511.790.0227.00.01	PORTAROTAFOLIO CON PIZARRON. DIMENSIONES GENERALES: FRENTE 8	11
754	51100232	20009	511.814.0364.00.01	SILLA GIRATORIA DE RESPALDO BAJO TAPIZADA EN POLIPIEL CON PI	3
755	51100236	20010	511.836.0458.00.01	SILLON CONFORTABLE DE 1 LUGAR, TAPIZADO EN TELA. DIMENSIONES	43
756	51100240	20011	511.836.0466.00.01	SILLON CONFORTABLE DE 3 LUGARES, TAPIZADO EN TELA DIMENSIONE	15
757	51100242	20012	511.836.0471.00.01	SILLON FIJO DE RESPALDO ALTO BASE DE TRINEO. DIMENSIONES GEN	4
758	51100243	20013	511.836.0484.00.01	SILLON FIJO DE RESPALDO BAJO BASE DE TRINEO TAPIZADO EN PIEL	60
759	51100231	20014	511.836.0496.00.01	SILLON GIRATORIO DE RESPALDO ALTO TAPIZADA EN POLIPIEL CON P	4
760	51100248	20015	511.836.0505.00.01	SILLON GIRATORIO DE RESPALDO BAJO CON PISTON NEUMATICO. DIME	186
761	51100252	20017	511.883.0529.00.01	TARJETERO DOBLE PARA TARJETAS DE 7.62 X 12.70 CM (3 PULGADAS	1
762	51100251	20018	511.883.0534.00.01	TARJETERO DOBLE PARA TARJETAS DE 12.70 X 20.3 CM (5 PULGADAS	7
763	51100255	20020	511.883.0556.00.01	TARJETERO SENCILLO PARA TARJETAS DE 7.62 X 12.70 CM (3 PULGA	5
764	51100256	20022	511.883.0579.00.01	TARJETERO TRIPLE DE 10 GAVETAS PARA TARJETAS DE 7.62 X 12.70	3
765	51200399	20048	519.104.0539.00.01	BANCA EN RECADERA. DIMENSIONES GENERALES: LARGO 45 CM, ANCHO	99
766	51200400	20049	519.104.0541.00.01	BANCA EN TANDEM PARA 3 LUGARES. DIMENSIONES GENERALES: FRENT	94
767	51200401	20050	519.104.0551.00.01	BANCA EN TANDEM PARA 4 LUGARES. DIMENSIONES GENERALES: FRENT	84
768	51200402	20051	519.104.0569.00.01	BANCA VESTIDOR PARA BAÑOS. DIMENSIONES GENERALES: LARGO 120	44
769	51200403	20052	519.104.0574.00.01	BANCA VESTIDOR PARA CONSULTORIO. DIMENSIONES GENERALES: LARG	31
770	51200420	20055	519.160.0357.00.01	CARRO DE ASEO EN FORMA DE TIJERA. DIMENSIONES GENERALES: LAR	32

PART.	CUCOP	PREI	SAI	DESCRIPCIÓN	CANTIDAD
771	51200421	20056	519.160.0365.00.01	CARRO TRANSPORTADOR DE BIBERONES. DIMENSIONES GENERALES: LAR	2
772	51200422	20057	519.160.0376.00.01	CARRO TRANSPORTADOR DE ROPA HUMEDA. DIMENSIONES GENERALES: L	8
773	51200430	20059	519.279.0022.00.01	DESPACHADOR DE MEDICAMENTOS DE ALTO CONSUMO. DIMENSIONES GEN	2
774	51200431	20060	519.315.0059.00.01	ESCALERA DE TIJERA 3 PELDAÑOS. DIMENSIONES GENERALES: ALTO 6	35
775	51200436	20061	519.630.5394.00.01	MESA LISA PARA DOBLAR ROPA LARGO 180 CM, ANCHO100 CM, ALTUR	1
776	51200437	20062	519.630.5401.00.01	MESA DE TRABAJO PARA TALLER. DIMENSIONES GENERALES: LARGO 18	12
777	51200438	20063	519.630.5415.00.01	MESA INFANTIL MATERNAL. DIMENSIONES GENERALES: ANCHO 90 CM,	1
778	51200439	20064	519.630.5427.00.01	MESA INFANTIL PARA PREESCOLAR. DIMENSIONES GENERALES: CUBIER	3
779	51100307	20069	519.695.1974.00.01	PIZARRON DE 120 CM CON TABLERO DE CORCHO. DIMENSIONES GENERA	2
780	51100308	20070	519.695.1987.00.01	PIZARRON DE 120 CM MAGNETICO DE PARED. DIMENSIONES GENERALES	25
781	51100310	20072	519.695.2004.00.01	PIZARRON DE 150 CM MAGNETICO DE PARED. DIMENSIONES GENERALES	39
782	51100311	20073	519.695.2013.00.01	PIZARRON DE 180 CM MAGNETICO DE PARED. DIMENSIONES GENERALES	1
783	51200453	20074	519.810.0363.00.01	SILLA INFANTIL PRE-ESCOLAR. DIMENSIONES GENERALES: FRENTE 40	6
784	51200454	20075	519.810.0378.00.01	SILLA INFANTIL MATERNAL. DIMENSIONES GENERALES: FRENTE 30 CM	4
785	51200455	20076	519.810.0381.00.01	SILLA TIPO BOUNCER CON ESTRUCTURA DE TRINEO. MOVIMIENTOS / S	3
786	51200456	20077	519.810.0393.00.01	SILLA PARA AULA. DIMENSIONES GENERALES: FRENTE 60 CM, FONDO	32
787	51100325	20078	519.824.0504.00.01	SILLON ACOJINABLE RECLINABLE SISTEMA MECANICO DE PALANCAS PA	22
788	51100333	20079	519.865.0105.00.01	TABLERO DE CORCHO 120 CM. DIMENSIONES GENERALES: FRENTE 120	99
789	51200458	20081	519.873.0141.00.01	TARIMA PARA ESTIBAR MERCANCIAS. DIMENSIONES GENERALES: FRENT	48
790	51200459	20082	519.873.0151.00.01	TARIMA PLASTICA PARA PATIN HIDRAULICO. DIMENSIONES GENERALE	4
791	51200277	20084	517.013.0087.00.01	ALACENA ALTA DE 90 CM. DIMENSIONES GENERALES: FRENTE 90 CM,	31
792	51100287	20085	517.063.0136.00.01	ANAQUEL PARA OLLAS FRENTE 90 CM, FONDO 60 CM, ALTURA 180 CM	3
793	51200280	20087	517.256.0204.00.01	CARRO PARA CHAROLAS EN AUTOSERVICIO LARGO 80 CM, ANCHO 50 CM	2
794	51200281	20088	517.256.0213.00.01	CARRO TRANSPORTADOR DE CHAROLAS PARA ALIMENTOS. DIMENSIONES	4
795	51200282	20089	517.256.0226.00.01	CARRO TRANSPORTADOR DE OLLAS. DIMENSIONES GENERALES: LARGO	2
796	51200284	20090	517.270.0125.00.01	COCINETA CON PARRILLA ELECTRICA DERECHA Y FREGADERO IZQUIERD	1
797	51200285	20091	517.270.0137.00.01	COCINETA CON PARRILLA ELECTRICA IZQUIERDA FREGADERO DERECHO.	1
798	51200289	20092	517.272.0022.00.01	COLGADOR PARA UTENSILIOS DE COCINA. DIMENSIONES GENERALES	1
799	51200290	20093	517.301.0116.00.01	DEPOSITO DE PAN. DIMENSIONES GENERALES: FRENTE 70 CM, FONDO	1
800	51200319	20096	517.609.5467.00.01	MESA DE 180 CM CON RESPALDO Y FREGADERO DERECHO. DIMENSIONES	1
801	51200323	20100	517.609.5506.00.01	MESA DE 300 CM CON DOBLE FREGADERO CENTRAL. DIMENSIONES GENE	1
802	51200324	20101	517.609.5515.00.01	MESA CON RESPALDO Y DOBLE FREGADERO DERECHO. DIMENSIONES GEN	1
803	51200326	20103	517.609.5537.00.01	MESA DE 120 CM CON RESPALDO Y FREGADERO IZQUIERDO. DIMENSION	1
804	51200328	20105	517.609.5559.00.01	MESA ELECTRICA CALIENTE MOVIL (2 CHAROLAS). DIMENSIONES GE	4
805	51200329	20106	517.609.5567.00.01	MESA ELECTRICA CALIENTE MOVIL (3 CHAROLAS). DIMENSIONES GE	2
806	51200330	20107	517.609.5572.00.01	MESA FRIA A HIELO MOVIL (3 CHAROLAS). DIMENSIONES GENERALES:	1

ANEXOS
DIVISION DE CONTRATOS
2024
Felipe Carrillo
PUERTO

PART.	CUCOP	PREI	SAI	DESCRIPCIÓN	CANTIDAD
807	51200334	20111	517.609.5613.00.01	MESA LISA DE 120 CM CON RESPALDO Y ENTREPAÑO. DIMENSIONES GE	10
808	51200335	20112	517.609.5625.00.01	MESA LISA DE 150 CM CON RESPALDO Y ENTREPAÑO. DIMENSIONES GE	3
809	51200336	20113	517.609.5635.00.01	MESA LISA DE 180 CM CON RESPALDO Y ENTREPAÑO. DIMENSIONES GE	1
810	51200338	20115	517.609.5657.00.01	MESA LISA PARA RECIBO DE LOZA CON ESCURRIDERO IZQUIERDO FRE	1
811	51200340	20117	517.609.5683.00.01	MESA PARA TAJO DE 150 CM. DIMENSIONES GENERALES: FRENTE 150	1
812	51200341	20118	517.609.5695.00.01	MESA DE 230 CM PARA LAVADO DE BIBERONES CON TRIPLE FREGADERO	1
813	51100119	20387	511.026.0532.00.01	ANAQUEL DOBLE PARA LIBROS Y REVISTAS. DIMENSIONES GENERALES:	14
814	51100128	20388	511.076.1023.00.01	ARCHIVERO 4 GAVETAS CON FRENTES EN MDP. DIMENSIONES GENERALE	20
815	51100190	20405	511.619.1413.00.01	MESA DOBLE PARA CABINETE TIPO KARDEX. DIMENSIONES GENERALES:	3
816	51100227	20412	511.814.0379.00.01	SILLA APILABLE CON TAPIZ DE TELA Y ESTRUCTURA DE TRINEO. DIM	163
817	51100238	20413	511.836.0514.00.01	SILLON CONFORTABLE DE 2 LUGARES, TAPIZADO EN TELA. DIMENSION	6
818	511002e4	20415	511.836.0536.00.01	SILLON FIJO DE RESPALDO BAJO, BASE DE TRINEO, TAPIZADO EN TE	4
819	51100247	20417	511.836.0558.00.01	SILLON GIRATORIO DE RESPALDO ALTO TAPIZADO EN TELA, CON PIST	7
820	51200379	20473	517.609.6176.00.01	MESA DE 150 CM CON RESPALDO Y FREGADERO IZQUIERDO. DIMENSIO	1
821	51200386	20481	517.609.6255.00.01	MESA FRIA A HIELO FIJA (3 CHAROLAS). FRENTE 150 CM. PROFUNDI	4
822	51100217	20542	511.622.0291.00.01	MODULO EN L PARA CONSULTORIO CON LATERAL DERECHO. DIMENSIONE	3
823	51100153	20543	511.339.1406.00.01	ESCRITORIO MODULAR EN C. DIMENSIONES GENERALES: LARGO 180CM,	1
824	51100184	20545	511.619.1457.00.01	MESA DE APOYO LATERAL EN MDP. DIMENSIONES GENERALES: FRENTE	14
825	51100189	20546	511.619.1465.00.01	MESA DE USOS MULTIPLES EN MDP. DIMENSIONES GENERALES: FRENTE	15
826	51100233	20554	511.814.0382.00.01	SILLA GIRATORIA DE REPALDO BAJO TAPIZADA EN TELA CON PISTON	261
827	51100230	20555	511.814.0394.00.01	SILLA FIJA DE RESPALDO BAJO BASE DE TRINEO TAPIZADA EN TELA	302
828	51100226	20556	511.814.0405.00.01	SILLA ALTA GIRATORIA CON MECANISMO DE CONTACTO PERMANENTE Y	42
829	51100180	20559	511.619.1476.00.01	MESA CIRCULAR PARA JUNTAS DE 4 LUGARES DE CRISTAL. DIMENSION	24
830	51100186	20561	511.619.1483.00.01	MESA DE CENTRO EN MDP. DIMENSIONES GENERALES: ANCHO 80 CM, L	2
831	51200397	20580	519.033.0071.00.01	APARCADOR DE BICICLETAS EN ESPIRAL. DIMENSIONES GENERALES: (	1
832	51100298	20583	519.196.0194.00.01	CASILLERO DOBLE EN PLASTICO DE ALTA RESISTENCIA. DIMENSIONES	550
833	51100303	20586	519.630.5515.00.01	MESA RECTANGULAR PARA COMPUTADORA. DIMENSIONES GENERALES: FR	1
834	51100171	20587	511.465.0024.00.01	GUARDA INFERIOR DE 120 CM. DIMENSIONES GENERALES: LARGO 120	6
835	51100172	20588	511.465.0039.00.01	GUARDA INFERIOR DE 150 CM. DIMENSIONES GENERALES: LARGO 150	100
836	51100163	20592	511.339.1422.00.01	ESCRITORIO RECTANGULAR DE 150CM. DIMENSIONES GENERALES: LARG	121
837	51100164	20593	511.339.1437.00.01	ESCRITORIO RECTANGULAR DE 180 CM. DIMENSIONES GENERALES: LAR	2
838	51200457	20633	519.810.0413.00.01	SILLA ALTA INFANTIL DE POLIPROPILENO. DIMENSIONES GENERALES:	6
839	51100229	20673	511.814.0421.00.01	SILLA FIJA DE POLIPROPILENO. DIMENSIONES GENERALES: ALTURA D	6
TOTAL					30172

b) Realización de pruebas o presentación de muestras
No aplica la realización de pruebas señaladas en la fracción X del artículo 29 de la LAASSP.

c) Modificación de las especificaciones técnicas de algún bien que no se encuentre regulado por el Cuadro Básico y Catálogo de Instrumental y Equipo Médico emitidos por la Comisión Interinstitucional del Cuadro Básico y Catálogo de Insumos del Sector Salud y el CBI.
Para efectos de este procedimiento éste numeral no aplica.

d) Modificación de las especificaciones técnicas de un bien respecto de las estipuladas en el ejercicio anterior, y que derivado de la investigación de mercado el Área Contratante advierta que existan circunstancias que pudieran limitar la libre participación, concurrencia y competencia económica.
Para efectos de este procedimiento éste numeral no aplica.

e) Norma Oficial Mexicana, Norma Mexicana, Norma Internacional, Norma de Referencia o Especificación Técnica, que resulte aplicable a los bienes:
Para el presente procedimiento se requiere la presentación de los siguientes certificados:

- Para la totalidad de partidas es requisito contar con el certificado ISO-9001:2015 Sistemas de Gestión de Calidad.
- Para los bienes que en su totalidad o algún componente se encuentre fabricado en madera o sus derivados, es requisito contar con certificación de origen y custodia de la madera.

Deberá presentar copia simple de los certificados antes mencionados, los cuales deberán estar vigentes al momento de presentar la propuesta técnica y deberán estar a nombre del fabricante de los bienes. Al alcance deberá amparar la fabricación de bienes de iguales o similares características a los solicitados en los presentes Términos y condiciones, dichos certificados deberán amparar todos los accesorios del o los bienes que sean de la misma marca y ofertados por el proveedor. En caso de presentar accesorios de diferente marca del bien principal, deberá de entregar copia simple de los certificados antes mencionados, el o los cuales deberán estar vigentes al momento de presentar la propuesta técnica, estar a nombre del fabricante del o los accesorios y el alcance deberá amparar la fabricación de estos.

f) El Anexo Técnico no deberá contener información relativa a la suficiencia presupuestaria, precios de contratación o al tipo de procedimiento de contratación:
No se emite información relacionada con la suficiencia presupuestaria.

Autorizó	Elaboró
Ing. Arq. María de Lourdes Segundo Julio	**Lic. Ricardo Ulises Pérez Delgado**
Titular de la Coordinación Técnica de Construcción	Titular de la División de Evaluación y Análisis Financiero

ANEXOS
DIVISION DE CONTRATOS
2024
Felipe Carrillo
PUERTO

SIN TEXTO

TIPO DE UNIDAD	CLAVE IMSS	DESCRIPCION
TODO TIPO	511.619.1197	MESA OVAL PARA JUNTAS 10 LUGARES CON BASES METALICAS

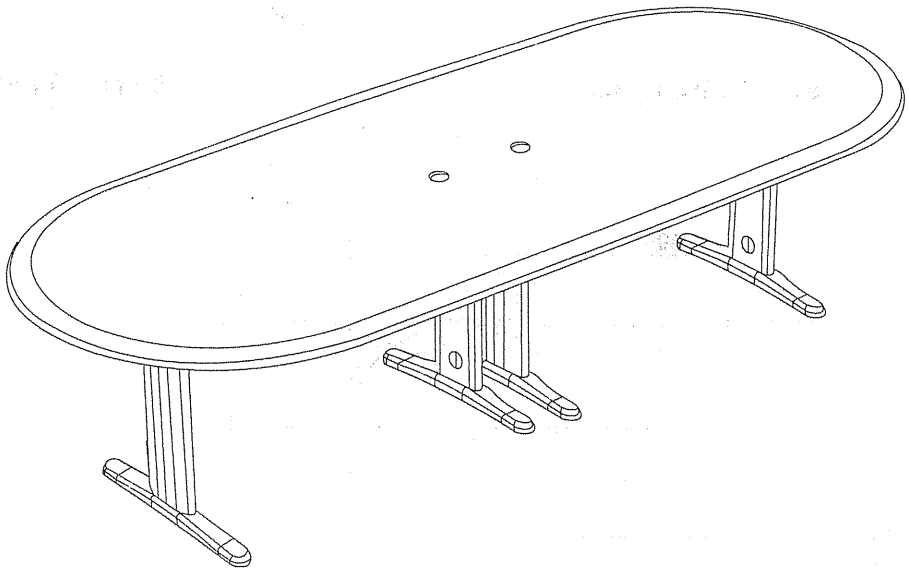

PERSPECTIVA

ANEXOS
DIVISION DE CONTRATOS

TIPO DE UNIDAD	CLAVE IMSS	DESCRIPCION
TODO TIPO	511.619.1197	MESA OVAL PARA JUNTAS 10 LUGARES CON BASES METALICAS

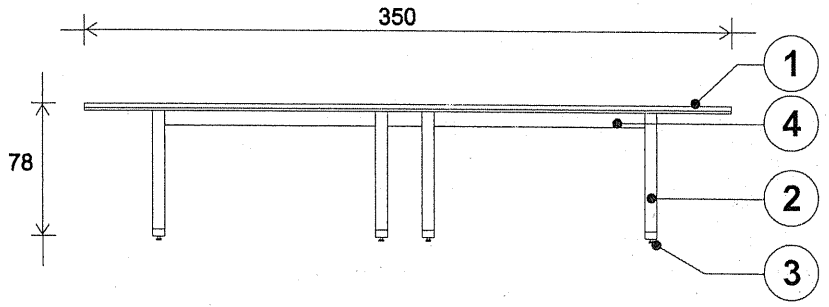

VISTA FRONTAL

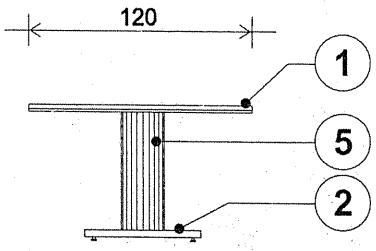

VISTA LATERAL

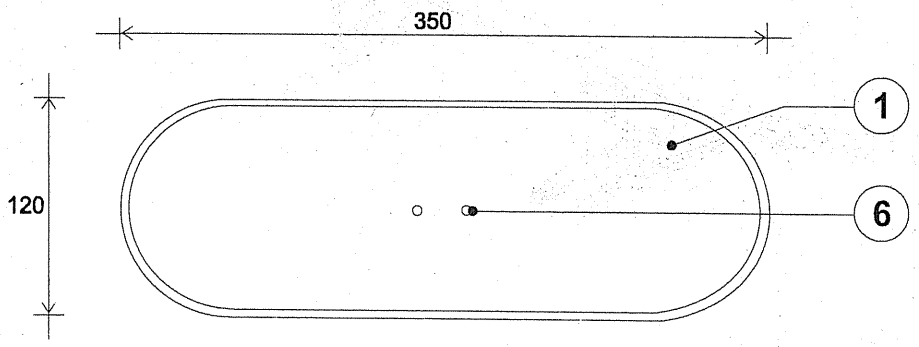

VISTA SUPERIOR

DIMENSIONES GENERALES	A PAÑOS	A EJES	ACOT.	ESCALA GRAFICA:	FECHA
LAS QUE SE INDICAN			CMS.		MAYO 2006

TIPO DE UNIDAD	CLAVE IMSS	DESCRIPCION
TODO TIPO	511.619.1197	MESA OVAL PARA JUNTAS 10 LUGARES CON BASES METALICAS

ESPECIFICACIONES TECNICAS

1.- MESA DE 3.50 x 1.20 x 0.78 MTS. CON CUBIERTA FABRICADA EN FIBRA DE MADERA DE DENSIDAD MEDIA (MDF) DE 31 MM DE ESPESOR CON RECUBRIMIENTO EN CHAPA DE MADERA RECONSTITUIDA (MADERA NATURAL LAMINADA) TIPO 4410 COLOR MAHOGANY ALP-3 (COLOR ROJO CEREZO) SEGUN MUESTRA IMSS, CON ACABADO FINAL EN BARNIZ DE 7 CAPAS O ACABADO EN POLIURETANO COLOR Y TEXTURA SEGUN MUESTRA IMSS, CON CANTO PERIMETRAL CON DISEÑO DE CASCADA, LA TRASCARA (PARTE INFERIOR DE LA CUBIERTA) DEBERA INCLUIR UN SELLADO, A BASE DE LACA, BACKER FENOLICO U OTRO ACABADO QUE GARANTICE EVITAR LA PENETRACION DE LA HUMEDAD.

2.- COLUMNAS VERTICALES Y BASES DE APOYO PARA SOPORTAR LA CUBIERTA FABRICADA EN LAMINA DE ACERO CR CALIBRE 14, LAS COLUMNAS DEBERAN SER DISEÑADAS CON PREPARACIONES INTERNAS PARA LA CONDUCCION DE CABLEADO DE ENERGIA ELECTRICA, ASI COMO CABLEADO PARA VOZ Y DATOS, LAS BASES DEBERAN SER FABRICADAS EN FORMA EMBUTIDA O TROQUELADA DE UNA SOLA PIEZA CON DIMENSIONES DE ACUERDO A LAS DIMENSIONES DEL ANCHO DE LA CUBIERTA PARA GARANTIZAR EXCELENTE ESTABILIDAD Y RESISTENCIA Y DEBERAN INCLUIR REGATONES NIVELADORES EN FORMA OCULTA.

3.- REGATONES NIVELADORES PARA AJUSTE DE ALTURA CON PLATO DE 82 MM DE DIAMETRO FABRICADOS DE NYLON 100% CON TORNILLO DE ACERO DE 9.3 MM (3/8") DE DIAMETRO POR 51 MM (2") DE LONGITUD INTEGRADO AL PLATO.

4.- TRABE/DUCTO PARA ESTRUCTURAR LAS COLUMNAS VERTICALES (CON LAS BASES) FABRICADA EN LAMINA DE ACERO CR. CALIBRE 14 CON DISEÑO PARA LA CONDUCCION DEL CABLEADO LA QUE DEBERA INCLUIR LAS PREPARACIONES NECESARIAS PARA INSERTAR CONTACTOS DOBLES POLARIZADOS, ASI COMO LOS ACCESORIOS NECESARIOS PARA EL CABLEADO DE ENERGIA ELECTRICA Y EL CABLEADO PARA VOZ Y DATOS, ASIMISMO LA TRABE DEBERA INCLUIR ADAPTADORES TRANSVERSALES DEL MISMO MATERIAL QUE LA TRABE/DUCTO, PARA RECIBIR Y SUJETAR LA CUBIERTA.

5.- MOLDURAS (TAPAS) DESMONTABLES PARA LAS COLUMNAS VERTICALES FABRICADAS EN ALUMINIO NO RECICLADO ALEACION 6063 CON DUREZA T-5 CON DISEÑO ESTRIADO VERTICAL COLOCADAS PARA OCULTAR EL CABLEADO Y DAR BUENA PRESENTACION A LAS COLUMNAS VERTICALES.

6.- PREPARACIONES PARA EL PASO Y MANEJO DE CABLES, CON TAPA (GROWMETS) TIPO TORRE U OTRO TIPO.

NOTAS:

TOLERANCIA EN LAS DIMENSIONES GENERALES +/- 1.0 CM.

TODOS LOS ELEMENTOS METALICOS DE LA PARTE INFERIOR EN SUS VISTAS Y NO VISTAS DE LA MESA, DEBERÁN INCLUIR UN ACABADO EN PINTURA EPOXICA MICROPULVERIZADA EN COLOR GRIS CLARO (COLOR Y TEXTURA SEGUN MUESTRA IMSS).

CRITERIOS NORMATIVOS PARA EL CONTROL DE CALIDAD EN LA FABRICACION DEL MOBILIARIO.

LAS UNIONES DE LOS ELEMENTOS METÁLICOS COMPONENTES DEBERÁN SER PROCESADOS CON LA MAQUINARIA NECESARIA PARA UN PERFECTO ENSAMBLE A BASE DE SOLDADURA DE ARCO ELÉCTRICO SISTEMA MIG O TIG CON LA MISMA RESISTENCIA MECÁNICA DEL MATERIAL BASE COMO MÍNIMO EN CORDONES COMPLETOS UNIFORMES, DEVASTADOS Y PULIDOS PARA DAR UN BUEN ACABADO.

LOS DOBLECES DEBERÁN ESTAR BIEN ALINEADOS Y SIN DEFORMACIONES SEGUN LOS RADIOS O ANGULO DEL DOBLEZ.

ANEXO 06
DIVISION DE CONTRATOS

TIPO DE UNIDAD	CLAVE IMSS	DESCRIPCION
TODO TIPO	511.619.1197	MESA OVAL PARA JUNTAS 10 LUGARES CON BASES METALICAS

LA PINTURA DEBERÁ SER HORNEADA EN UN RANGO DE 210 A 230 GRADOS CENTÍGRADOS PARA GARANTIZAR LA ADHERENCIA PARA SOPORTAR EL RAYADO DE UN LÁPIZ 3H COMO MÍNIMO Y RESISTENCIA AL IMPACTO Y RESISTENCIA EN CAMARA SALINA HASTA POR 216 HORAS (RESISTENCIA A LA CORROSIÓN).

TIPO DE UNIDAD	CLAVE IMSS	DESCRIPCION
AREAS ADMINISTRATIVAS	511.619.1312	MESA OVAL PARA JUNTAS OCHO LUGARES CON BASES METALICAS

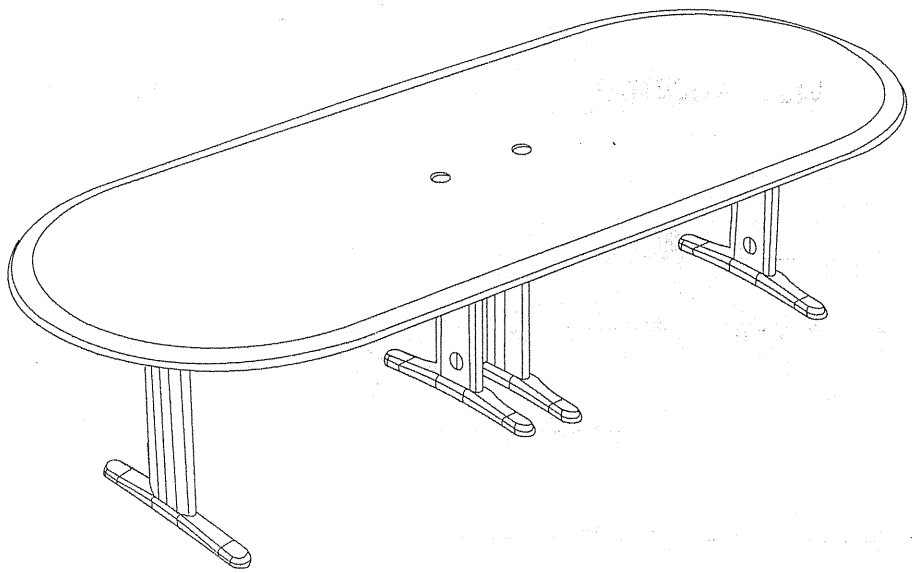

PERSPECTIVA

ANEXOS
DIVISION DE CONTRATOS

TIPO DE UNIDAD	CLAVE IMSS	DESCRIPCION
AREAS ADMINISTRATIVAS	511.619.1312	MESA OVAL PARA JUNTAS OCHO LUGARES CON BASES METALICAS

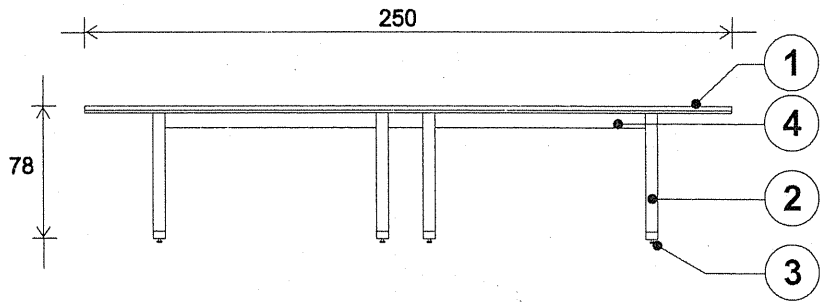

VISTA FRONTAL

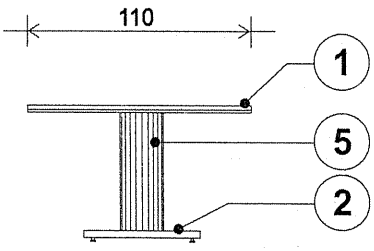

VISTA LATERAL

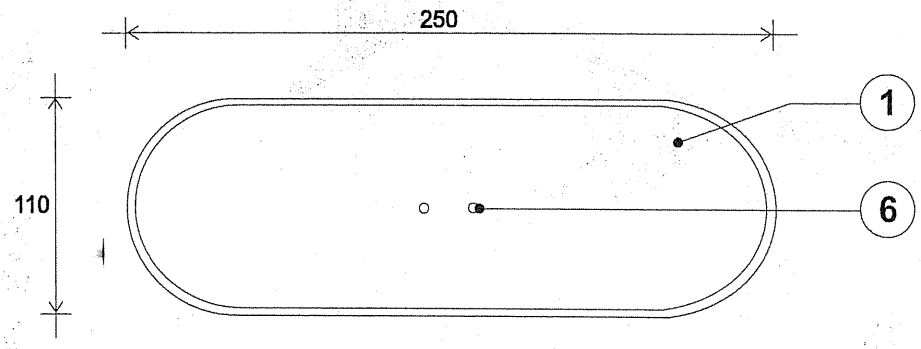

VISTA SUPERIOR

DIMENSIONES GENERALES	A PAÑOS	A EJES	ACOT.	ESCALA GRAFICA:	FECHA
LAS QUE SE INDICAN			CMS.		OCTUBRE 2006

TIPO DE UNIDAD	CLAVE IMSS	DESCRIPCION
AREAS ADMINISTRATIVAS	511.619.1312	MESA OVAL PARA JUNTAS OCHO LUGARES CON BASES METALICAS

ESPECIFICACIONES TECNICAS

1.- MESA DE 2.50 x 1.10 x 0.78 MTS. CON CUBIERTA FABRICADA EN FIBRA DE MADERA DE DENSIDAD MEDIA (MDF) DE 31 MM DE ESPESOR CON RECUBRIMIENTO EN CHAPA DE MADERA RECONSTITUIDA (MADERA NATURAL LAMINADA) TIPO 4410 COLOR MAHOGANY ALP-3 (COLOR ROJO CEREZO) SEGUN MUESTRA IMSS, CON ACABADO FINAL EN BARNIZ DE 7 CAPAS O ACABADO EN POLIURETANO COLOR Y TEXTURA SEGUN MUESTRA IMSS, CON CANTO PERIMETRAL CON DISEÑO DE CASCADA, LA TRASCARA (PARTE INFERIOR DE LA CUBIERTA) DEBERA INCLUIR UN SELLADO A BASE DE LACA, BACKER FENOLICO U OTRO ACABADO QUE GARANTICE EVITAR LA PENETRACIÓN DE LA HUMEDAD.

2.- COLUMNAS VERTICALES Y BASES DE APOYO PARA SOPORTAR LA CUBIERTA FABRICADAS EN LAMINA DE ACERO CR. CALIBRE 14, LAS COLUMNAS DEBERAN SER DISEÑADAS CON PREPARACIONES INTERNAS PARA LA CONDUCCION DE CABLEADO DE ENERGIA ELECTRICA, ASI COMO CABLEADO PARA VOZ Y DATOS, LAS BASES DEBERAN SER FABRICADAS EN FORMA EMBUTIDA O TROQUELADA DE UNA SOLA PIEZA CON DIMENSIONES DE ACUERDO A LAS DIMENSIONES DEL ANCHO DE LA CUBIERTA PARA GARANTIZAR EXCELENTE ESTABILIDAD Y RESISTENCIA Y DEBERAN INCLUIR REGATONES NIVELADORES EN FORMA OCULTA.

3.- REGATONES NIVELADORES PARA AJUSTE DE ALTURA CON PLATO DE 82 MM DE DIAMETRO FABRICADOS DE NYLON 100% CON TORNILLO DE ACERO DE 9.3 MM (3/8") DE DIAMETRO POR 51 MM (2") DE LONGITUD INTEGRADO AL PLATO.

4.- TRABE/DUCTO PARA ESTRUCTURAR LAS COLUMNAS VERTICALES (CON LAS BASES) FABRICADA EN LAMINA DE ACERO CR. CALIBRE 14 CON DISEÑO PARA LA CONDUCCION DEL CABLEADO LA QUE DEBERA INCLUIR LAS PREPARACIONES NECESARIAS PARA INSERTAR CONTACTOS DOBLES POLARIZADOS, ASI COMO LOS ACCESORIOS NECESARIOS PARA EL CABLEADO DE ENERGIA ELECTRICA Y EL CABLEADO PARA VOZ Y DATOS, ASIMISMO LA TRABE/DUCTO DEBERA INCLUIR ADAPTADORES TRANSVERSALES DEL MISMO MATERIAL QUE LA TRABE/DUCTO, PARA RECIBIR Y SUJETAR LA CUBIERTA.

5.- MOLDURAS (TAPAS) DESMONTABLES PARA LAS COLUMNAS VERTICALES, FABRICADAS EN ALUMINIO NO RECICLADO ALEACIÓN 6063 CON DUREZA T-5 CON DISEÑO ESTRIADO VERTICAL COLOCADAS PARA OCULTAR EL CABLEADO Y DAR BUEN ASPECTO Y EXCELENTE PRESENTACION A LAS COLUMNAS VERTICALES.

6.- PREPARACIONES PARA EL PASO Y MANEJO DE CABLES, CON TAPA (GROWMETS) TIPO TORRE U OTRO TIPO.

NOTAS:

TOLERANCIA EN LAS DIMENSIONES GENERALES +/- 1.0 CM.

TODOS LOS ELEMENTOS METÁLICOS DE LA PARTE INFERIOR DE LA MESA, DEBERÁN INCLUIR UN ACABADO EN PINTURA EPOXICA MICROPULVERIZADA EN COLOR GRIS CLARO.(COLOR Y TEXTURA SEGUN MUESTRA IMSS).

CRITERIOS NORMATIVOS PARA EL CONTROL DE CALIDAD EN LA FABRICACION DEL MOBILIARIO.

LAS UNIONES DE LOS ELEMENTOS METÁLICOS COMPONENTES DEBERAN SER PROCESADOS CON LA MAQUINARIA NECESARIA PARA UN PERFECTO ENSAMBLE A BASE DE SOLDADURA DE ARCO ELECTRICO SISTEMA MIG O TIG CON LA MISMA RESISTENCIA MECÁNICA DEL MATERIAL BASE COMO MÍNIMO EN CORDONES COMPLETOS UNIFORMES, DEVASTADOS Y PULIDOS PARA DAR UN BUEN ACABADO..

LOS DOBLECES DEBERAN ESTAR BIEN ALINEADOS Y SIN DEFORMACIONES SEGUN LOS RADIOS O ANGULO DEL DOBLEZ.

ANEXOS
DIVISION DE CONTRATOS

TIPO DE UNIDAD	CLAVE IMSS	DESCRIPCION
AREAS ADMINISTRATIVAS	511.619.1312	MESA OVAL PARA JUNTAS OCHO LUGARES CON BASES METALICAS

LA PINTURA DEBERÁ SER HORNEADA EN UN RANGO DE 200 A 230 GRADOS CENTIGRADOS PARA GARANTIZAR LA ADHERENCIA PARA SOPORTAR EL RAYADO DE UN LAPIZ 3H COMO MINIMO Y RESISTENCIA AL IMPACTO Y RESISTENCIA EN CAMARA SALINA HASTA POR 216 HORAS (RESISTENCIA A LA CORROSION).

TIPO DE UNIDAD:	CLAVE IMSS	DESCRIPCION
TODAS LAS UNIDADES	VER NOTA	MESA CALIENTE DE (97 ó 125 ó 159 cm) PARA VAPOR DE 2 ó 3 ó 4 CHAROLAS

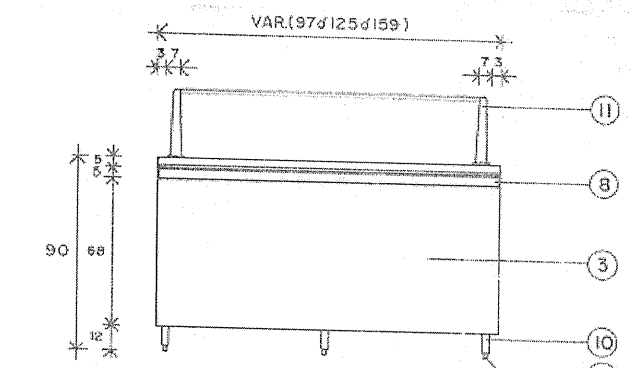

VISTA FRONTAL

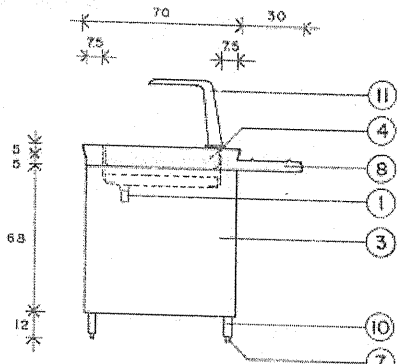

VISTA LATERAL

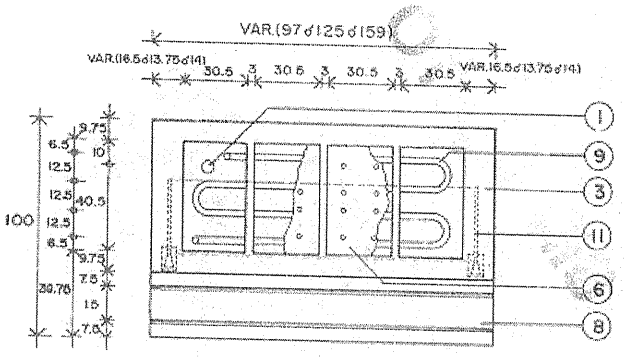

VISTA SUPERIOR

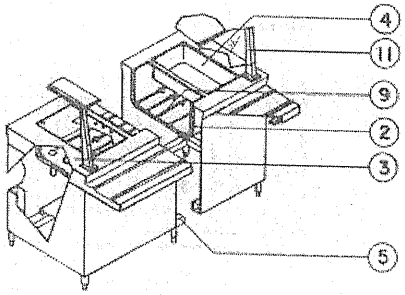

PERSPECTIVA EN CORTE

DIMENSIONES GENERALES	A PAÑOS	A EJES	ACOT.	ESCALA GRAFICA:	FECHA:
VAR.(97ó125ó159)x100x90 cm			cm	0 10 20 50 100 cm	2004

PERSPECTIVA

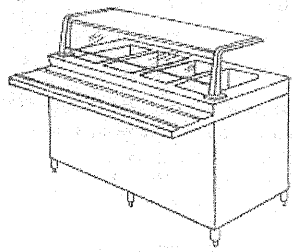

ESPECIFICACIONES

1.- CONTRA DE REJILLA DE ACERO O LATON DE 32 mm (1 1/4") DE DIAMETRO; ACABADO CROMADO
2.- CONTRATINA DE LAMINA GALVANIZADA CALIBRE No.20, CON AISLANTE DE FIBRA DE VIDRIO DE 25mm (1") DE ESPESOR.
3.- CUBIERTA Y TINA DE ACERO INOXIDABLE CALIBRE No.16; ACABADO PULIDO
4.- DEPOSITO PARA ALIMENTOS DESMONTABLE DE LAMINA DE ACERO INOXIDABLE CALIBRE No. 18 DE 30 x 50 x 15 cm CON CEJA PERIMETRAL (SOPORTE); ACABADO PULIDO
5.- ESTRUCTURA INTERIOR (BASE INFERIOR) DE ANGULO DE LAMINA DE ACERO INOXIDABLE, CALIBRE No. 14 DE 38 x 38 mm (1 1/2 x 1 1/2").
6.- FALSO FONDO DESMONTABLE CON PERFORACIONES; DE LAMINA DE ACERO INOXIDABLE, CALIBRE No. 20; ACABADO PULIDO.
7. REGATON DE ALUMINIO DE 32mm (1 1/4") DE DIAMETRO CON ALTURA AJUSTABLEACABADO MOLETEADO.
8. REPISA CON GUIAS PARA DELIZAMIENTO DE CHAROLAS DE LAMINA DE ACERO INOXIDABLE CALIBRE N° 16, ACABADO PULIDO.
9. SERPENTIN DE TUBO DE COBRE TIPO "M" DE 13mm (½"DE DIAMETRO).
10. TUBO DE ACERO INOXIDABLE CALIBRE N° 16 DE 38mm (1 ½"DE DIAMETRO) ACABADO PULIDO.
11. VITRINA PROTECTORA DE ALIMENTOS CON MENSULAS, CUBIERTA DE ACERO INOXIDABLE CALIBRE N° 16, ACABADO PULIDO Y VIDRIO FRONTAL DE 6mm DE ESPESOR CON CANTOS PULIDOS

NOTA:

CODIFICACION	DESCRIPCION.
517 609 0925	MESA CALIENTE DE 97 cm PARA VAPOR (2 CHAROLAS)
517 609 1113	MESA CALIENTE DE 125 cm PARA VAPOR (3 CHAROLAS)
517 609 1139	MESA CALIENTE DE 159 cm PARA VAPOR (4 CHAROLAS)

NOTA: TOLERANCIAS EN LAS DIMENSIONES GENERALES ± 1.0 cm.
APLICAR LOS SIGUIENTES INCISOS DE LAS "NORMAS DE CALIDAD PARA MOBILIARIO" IMSS JCC-81 MAYO 1986:
03.01.02a-03.01.02b-03.01.05-05.02.01a-03.03.02-04.06-05.01.01-05.01.02-05.01.03-05.01.04-05.01.07-05.02.04-06a-07.06-08.

ANEXOS
DIVISION DE CONTRATOS

SIN TEXTO

TIPO DE UNIDAD	CLAVE IMSS	DESCRIPCION
TODAS LAS UNIDADES	517.609.0784	MESA PARA COMEDOR 4 LUGARES

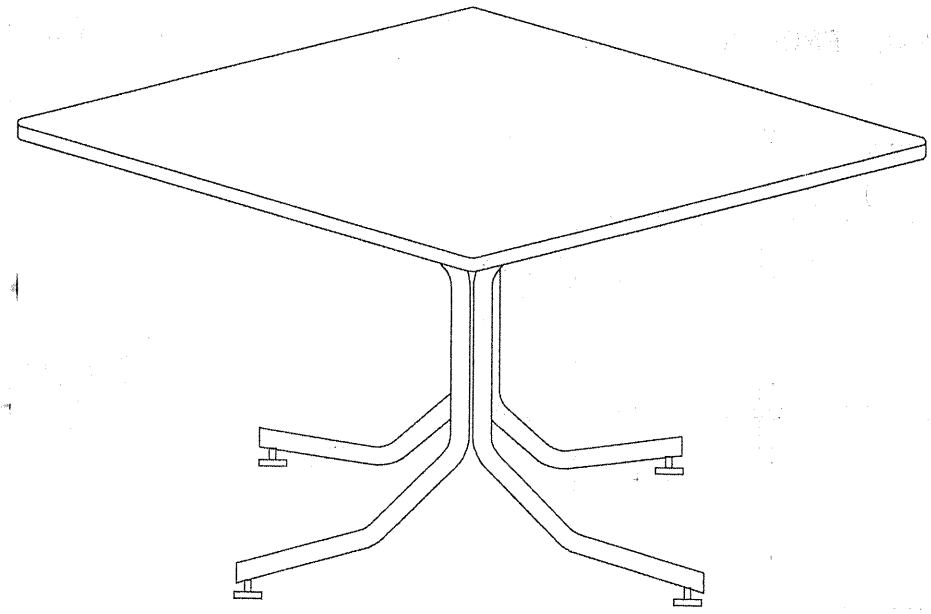

PERSPECTIVA

ANEXOS
DIVISION DE CONTRATOS
FECHA: 2004

TIPO DE UNIDAD	CLAVE IMSS	DESCRIPCION
TODAS LAS UNIDADES	517.609.0784	MESA PARA COMEDOR 4 LUGARES

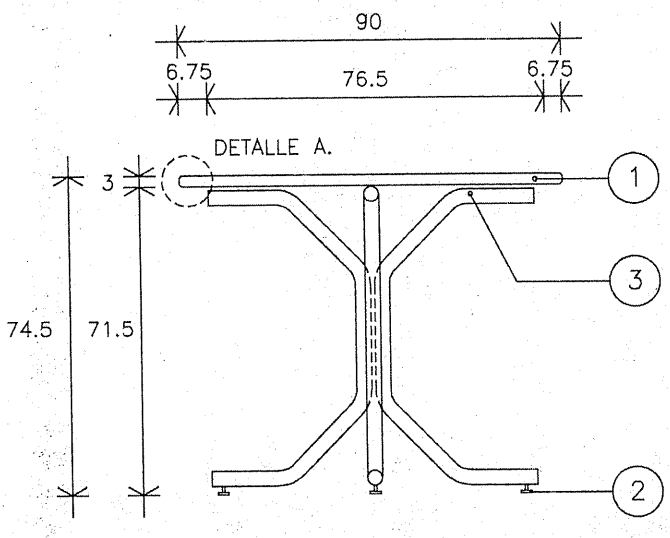

VISTA FRONTAL

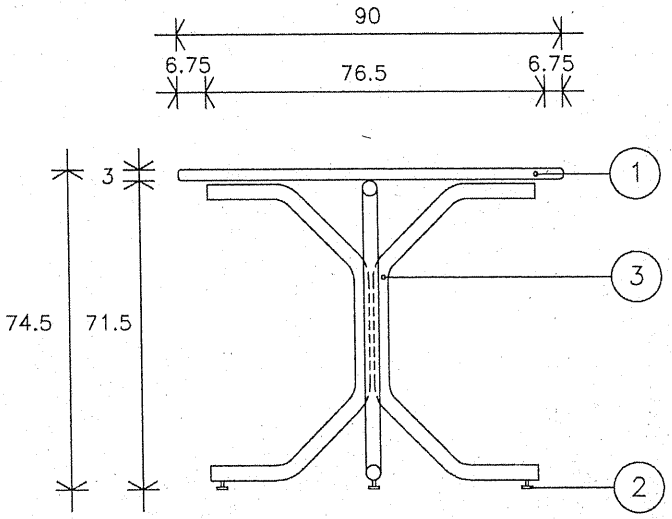

VISTA LATERAL

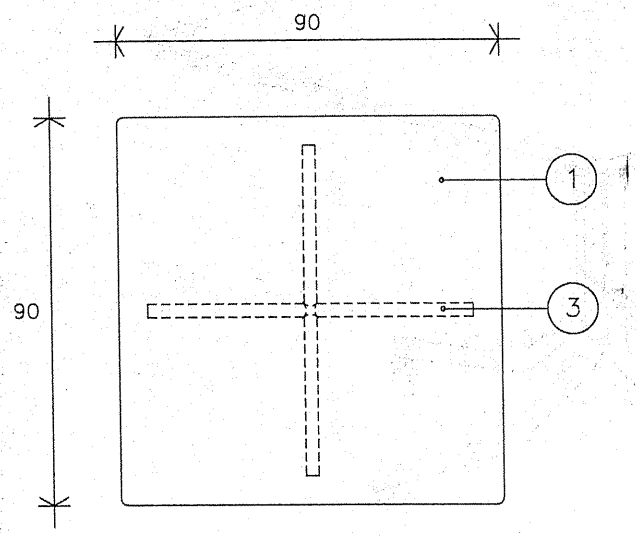

VISTA SUPERIOR

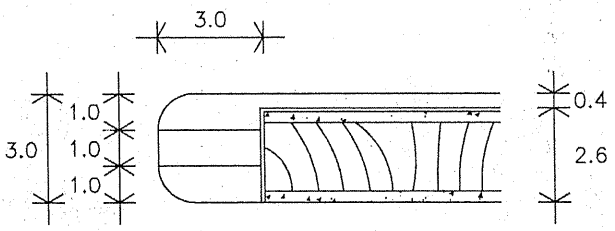

DETALLE A.

DIMENSIONES GENERALES	A PAÑOS	A EJES	ACOT.	ESCALA GRAFICA:	FECHA
90 x 90 x 76 cm.			CMS.	0 10 20 30 50 70	2004

TIPO DE UNIDAD	CLAVE IMSS	DESCRIPCION
TODAS LAS UNIDADES	517.609.0784	MESA PARA COMEDOR 4 LUGARES

ESPECIFICACIONES

1. CUBIERTA FORMADA A BASE DE UN BASTIDOR DE MADERA MACIZA DE PINO DE PRIMERA CALIDAD DE 19 mm (3/4") DE ESPESOR Y 38 mm (1.1/2") DE ANCHO Y REFUERZOS DEL MISMO MATERIAL, CON RECUBRIMIENTO EN SUS DOS CARAS, EN LA SUPERIOR MADERA CONTRACHAPADA DE PINO DE PRIMERA CALIDAD DE 6 mm. DE ESPESOR Y EN LA INFERIOR DEL MISMO MATERIAL PERO DE 4 mm DE ESPESOR, CON ACABADO FINAL EN LAMINADO PLÁSTICO DE ALTA PRESIÓN (HPL) COLOR AMARILLO. MADERA NATURAL. EN EL CONTORNO DE LA CUBIERTA DEBERÁ LLEVAR UN CABECEADO DE MADERA MACIZA CON UNA PERFECTA UNIÓN Y EN FORMA BOLEADA EN TODO SU DESARROLLO CON ACABADO EN LACA O BARNIZ DEL COLOR DEL LAMINADO PLÁSTICO.

2. REGATÓN DE ACERO CON PLATO DE 36 mm. (1.3/8") DE DIÁMETRO ACABADO CROMADO CON TORNILLO DE 7.9 mm. (5/16") DE DIÁMETRO Y 38.1 mm. (1.1/2") DE LONGITUD MÍNIMO.

3. BASE Y ESTRUCTURA DE TUBO DE LÁMINA DE ACERO INOXIDABLE CALIBRE No. 18 DE 32 mm (1.1/4") DE DIÁMETRO CON TAPAS SOLDADAS EN LOS EXTREMOS DEL MISMO MATERIAL, CON SISTEMA DE FIJACIÓN OCULTA PARA LA COLOCACIÓN DE LOS REGATONES NIVELADORES, LA UNIÓN DE LOS TUBOS EN LA PARTE CENTRAL DEBERÁ SER CON SOLDADURA U OTRO SISTEMA QUE GARANTICE UNA PERFECTA FIJACIÓN, ESTABILIDAD Y BUEN ACABADO.

NOTA:

TOLERANCIAS EN LAS DIMENSIONES GENERALES ± 1.0 cm.

APLICAR LOS SIGUIENTES INCISOS DE LAS "NORMAS DE CALIDAD PARA MOBILIARIO" IMSS JCC-51 MAYO/86:
03.01.01 - 03.02.01a - 03.03.02 - .04.02 - 05.01.01 - 05.01.06 - 05.01.07 - 05.02.04 - 05.03.18 - 06a - 07.07 - 07.09 - 08.

CRITERIOS NORMATIVOS PARA EL CONTROL DE CALIDAD EN LA FABRICACIÓN DE MOBILIARIO:

- LAS UNIONES DE LOS ELEMENTOS COMPONENTES DEBERÁN SER MAQUINADOS PARA UN PERFECTO ENSAMBLE, A BASE DE SOLDADURA CON LA MISMA RESISTENCIA MECÁNICA DEL MATERIAL BASE COMO MÍNIMO CON SOLDADURA DE ARCO ELÉCTRICO (CON ELECTRODO DE VARILLA O MICROALAMBRE) EN CORDONES COMPLETOS, UNIFORMES, DESBASTADOS Y PULIDOS PARA UN BUEN ACABADO. EN EL CASO DE SOLDADURA A BASE DE PUNTO ÉSTA DEBERÁ SER RESISTENTE Y PULIDA EN GENERAL (AL APLICAR ESTE TIPO DE SOLDADURA EN SUPERFICIES PLANAS, LOS PUNTOS DEBERÁN ESTAR A 5 cm ENTRE PUNTO Y PUNTO COMO MÁXIMO).

- EN LAS UNIONES CON SOLDADURA Y ACABADO CROMADO SE DEBERÁ EVITAR HACER RETOQUES CON PINTURA DE ALUMINIO (ESTAS UNIONES SE DEBEN PROCESAR ANTES DE APLICAR EL RECUBRIMIENTO DE CROMO).

- LOS DOBLECES DEBERÁN IR BIEN ALINEADOS Y SIN DEFORMACIONES SEGÚN LOS RADIOS O ÁNGULO DEL DOBLEZ.

ANEXOS
DIVISION DE CONTRATOS
FECHA: 2004

SIN TEXTO

Tipo de unidad	Clave IMSS	Descripción
Unidades Médicas	**517.609.0495**	**Mesa de 270 cm con respaldo, escurridero y doble fregadero izquierdo con preparación para triturador**

Grupo	Mobiliario para nutrición y dietética (cocina y comedor)	
Áreas o locales de uso	No aplica	
Dimensiones generales	Frente 270 cm, ancho 75 cm, altura (a superficie de la cubierta) 90 cm, altura total (a respaldo de la cubierta) 100 cm.	
Capacidad de Carga	250 kg.	
Descripción Técnica	Estructura	Fabricada en perfil tubular redondo de lámina de acero inoxidable, AISI 304, calibre 18, de 38 mm (1 ½") de diámetro;
	Canal perimetral y refuerzo transversal	Fabricados en acero inoxidable, AISI 304, calibre 16;
	Refuerzos inferiores	Fabricados en perfil tubular redondo de lámina de acero inoxidable, AISI 304, calibre 16, de 32 mm (1 ½") de diámetro;
	Cubierta y respaldo	Fabricados en lámina de acero inoxidable, calibre 16 con fregadero de 50 x 50 x 35 cm y un fregadero de 50 x 50 x 20 cm con preparación para arillo de acople del triturador para desperdicios;
	Regatones	Fabricados en acero inoxidable, AISI 304, de 32 mm (1 ¼"), con base nitrilo sanitario blanco de 32 mm (1 ¼") de diámetro con altura ajustable;
	Accesorios	Dos llaves mezcladoras cuello de ganso giratorias con manijas de aleta, fabricadas en latón bajo en plomo cromado, pulido y brillante, empotradas sobre cubierta, Dimensiones: 35 cm de altura total, 20 cm de altura de cubierta a centro de boca y 22 cm desde vano de preparación en cubierta hasta centro de boca;
		Dos céspoles registrables, sin contra, fabricados en acero inoxidable 430, con 38 mm de diámetro;
		Contra canasta fabricada en acero inoxidable 430 con tubo de latón bajo en plomo y 10 cm de diámetro;
		Notas: Para mayor información técnica sobre los accesorios, consultar el "Catálogo de Especificaciones Técnicas de Materiales para Construcción" vigente en el capítulo ETMC -44;
		La selección de accesorios hidrosanitarios deberá ser evaluada y autorizada, para su adquisición, por el Área de Ingeniería del IMSS y de acuerdo a las características de cada proyecto.
Acabados	Regatones	Antiderrapantes;
	Latón bajo en plomo	Cromado;
	Parte inferior de la cubierta	Con recubrimiento tipo Apcoseal;
	Acero inoxidable, AISI 304	Con pulido P3.
Sistema de ensamble	Regatones	Insertados a presión;
	Acero inoxidable, AISI 304	A base de soldadura TIG (Argón con aporte de acero inoxidable tipo 308 "i" de 3/8").
Certificados	De válvulas y grifos para agua,	**NMX-C-415-ONNCCE Vigente,** Industria de la construcción-válvulas y grifos para agua-especificaciones y métodos de ensayo;
	De manufactura o producción,	**ISO 9001 Vigente,** Sistema de gestión de calidad;
	Para las normas o certificados solicitados deberán de cumplir con lo siguiente:	Para artículos nacionales el certificado debe ser emitido por un organismo de certificación acreditado por la Entidad Mexicana de Acreditación (EMA). Para artículos internacionales el certificado debe ser emitido por un organismo oficial acreditado por el país de origen.
Tolerancias	En las dimensiones generales de +/- 10%.	

ANEXOS
DIVISION DE CONTRATOS

Tipo de unidad	Clave IMSS	Descripción
Unidades Médicas	**517.609.0495**	**Mesa de 270 cm con respaldo, escurridero y doble fregadero izquierdo con preparación para triturador**

Perspectiva del artículo

Imágenes representativas y no indican diseño específico.

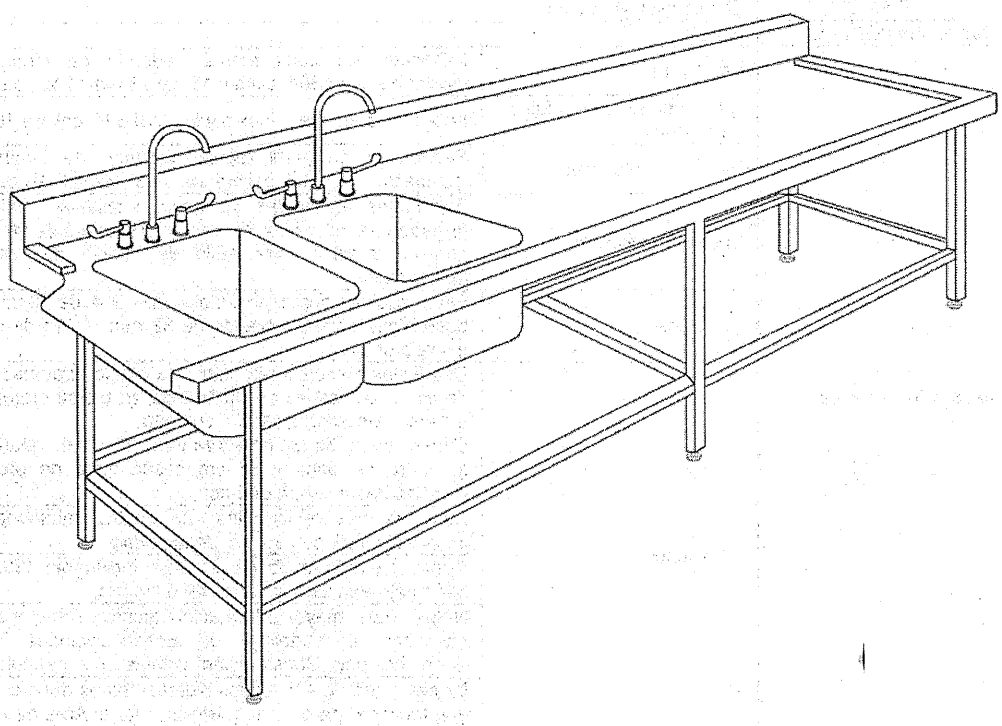

Accesorios

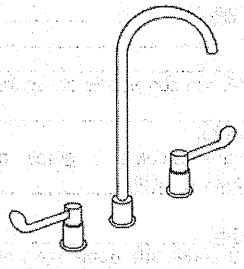

Llave mezcladora cuello de ganso giratoria con manijas de aleta

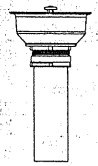

Contracanasta

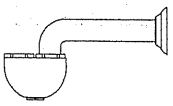

Céspol

ANEXOS
DIVISIÓN DE CONTRATOS

Tipo de unidad	Claves IMSS	Descripción
Unidades Administrativas	**SAI: 511.076.0898** **PREI: 18554**	**Archivero de 4 gavetas con frentes en MDF**

Grupo	Mobiliario Administrativo
Áreas o Locales de Uso	Administrativas
Dimensiones Generales	Largo 0.91 mts, Ancho 0.45 mts, Altura 1.33 mts.
Descripción Técnica	1. Cubierta fabricada en lámina de acero rolado en frio (CR) calibre 18, acabado en pintura electrostática epóxica micropulverizada, con acabado en poliéster, horneada en un rango de 210 a 240 grados centígrados, con acabado sparkle (cascara de naranja) color gris frio 2U (código Pantone). 2. Gaveta con frente en fibra de madera de densidad media (MDF) de 19 mm. De espesor, con los cantos superior e inferior boleados (como se indica en la imagen), con acabado en plástico láminado de alta presión, postformado, con una resistencia de 400 ciclos y un espesor de 0.8 mm, color gris frio 2U (código Pantone); deberá incluir preparación para archivo suspendido, correderas de suspensión progresiva, embalinadas, prelubricadas, de proyección total, fabricadas en acero endurecido grado 200 con amortiguadores de carrera, de poliuretano en todos los canales, con topes de seguridad y sistema automático de liberación, así como dispositivo de captura para evitar rebote, de operación silenciosa, con capacidad de carga de 45kg (100lbs) por par de correderas; la parte interior de la gaveta y las guías de archivo, tendrán acabado en pintura electrostática epóxica, color gris frio 2U (código Pantone). 3. Jaladeras metálicas tipo jafele, acabado en pintura electrostática epóxica, color gris frio 2U (código Pantone). 4. Base fabricada en lámina de acero rolado en frio (CR), calibre 20, acabado en pintura electrostática epóxica micropulverizada, con acabado en poliéster, horneada en un rango de 210 a 240 grados centígrados, acabado sparkle (cascara de naranja) color gris frio 2U (código Pantone) 5. Cuerpo fabricado en lámina de acero rolado en frio (CR), calibre 20 con refuerzos de lámina de acero calibre 18, el respaldo y los costados, deberá contar con refuerzos longitudinales en las esquinas de calibre 18; deberá incluir cerradura con mecanismo de doble barra de cierre general, en ambos lados del archivero. 6. Regatón nivelador de altura ajustable con plato de 42 mm. De diámetro mínimo el cual deberá ser de nylon 100% con concha de acero acabado en cromo brillante, con tornillo nivelador de acero acabado galvanizado, integrado al plato. 7. La fibra de madera de densidad media MDF (medium density fiberboard) deberá cumplir con las siguientes propiedades técnicas: 8. Densidad: 737 kg/m3. 9. Adhesión interna: 6.7 kg/m3. 10. Módulo de ruptura: 338kg/m3. 11. Módulo de elasticidad: 33,100 kg/m3. 12. Dureza: 453 kg janka modificado. 13. Retención al tornillo por cara: 136 kg. 14. Retención al tornillo por canto: 182 kg. 15. Absorción de agua: 6% prueba de 24 hrs. Promedio. 16. Hinchamiento: 4% prueba de 24 hrs. Promedio. 17. Contenido de humedad: 6.5% sobre base anhidra. 18. Expansión lineal: 0.21% 50% al 90% por hora. 19. Tolerancia de espesor: ±2.00 mm.

ANEXOS
DIVISION DE CONTRATOS

Tipo de unidad	Claves IMSS	Descripción
Unidades Administrativas	**SAI: 511.076.0898** **PREI: 18554**	**Archivero de 4 gavetas con frentes en MDF**

Sistema de ensamble	• Las uniones de los elementos componentes deberán ser procesados con la maquinaria necesaria para un perfecto ensamble, a base de soldadura con sistema MIG o TIG, con la misma resistencia mecánica del material base como mínimo, en cordones completos, uniformes, devastados y pulidos para un buen acabado, en el caso de uniones con soldadura a base de punto, esta deberá ser bien aplicada, resistente y pulida, para ser poco visible, al aplicar este tipo de soldadura en superficies planas, los puntos deberán estar a 5 cm. Entre punto y punto como máximo. • Los dobleces deberán ir bien alineados y sin deformaciones según los radios y ángulos del doblez. La pintura deberá se color gris frio 2U (código Pantone), micropulverizada, epóxica, horneada en un rango de 210 a 240 grados centígrados, deberá garantizar resistencia a la adherencia, al impacto y al rayado de un lápiz 3H como mínimo, así como resistencia a la corrosión, con un acabado general sparkle (cascara de naranja), en todo el desarrollo indicado. • La lámina deberá ser de primera calidad, laminada en frio (cold-rolled).
Certificados	• De manufactura o Producción: **ISO 9001 Vigente.** Sistema de gestión de calidad. Para las normas o certificados solicitados deberán de cumplir con lo siguiente: Para artículos nacionales el certificado debe ser emitido por un organismo de certificación acreditado por la Entidad Mexicana de Acreditación (EMA). Para artículos internacionales el certificado debe ser emitido por un organismo oficial acreditado por el país de origen.
Notas generales	• Deberá incluir una placa con la identificación del fabricante y la leyenda "propiedad del IMSS", colocada en un lugar que no interfiera con el funcionamiento del artículo. • El producto deberá ser protegido para su almacenamiento y distribución mediante pol
Tolerancias	En las dimensiones generales de +/- 2mm.

Perspectiva del Artículo y Accesorios

Imágenes representativas y no indican diseño específico.

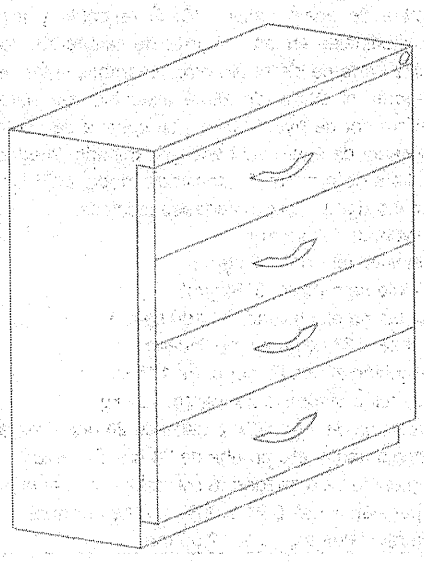

ANEXOS
DIVISIÓN DE CONTRATOS

Tipo de unidad	Clave	Descripción
Unidades médicas	**511.622.0182**	**Módulo de Atención y Orientación al Derechohabiente tipo "A" derecho o izquierdo**

Grupo	Mobiliario administrativo	
Áreas o locales de uso	Vestíbulos	
Dimensiones generales	Frente 230 cm, Profundidad 200 cm, Altura variable de 210 a 240 cm.	
Capacidad de carga	No aplica	
Descripción Técnica	**Estructura de módulo de atención**	
	Estructura techo	Estructura reticular fabricada en perfil tubular cuadrado de acero rolado en frío (C.R.), calibre no. 20 de 1" (25.4 mm) para generar la envolvente del techo con dimensiones: 230 cm de frente x 200 cm de fondo y altura variable de 210 cm a 240 cm.
		Estructura reticular unida mediante refuerzos tipo escuadra de acero rolado en frío (C.R.) calibre no. 18 de 5/8" (15.87 mm) y tornillería;
		Área para plafones ubicada sobre la línea base del antepecho reforzada con travesaños longitudinales
	Plafones	Fabricados en lámina de acero rolado en frío (C.R.) calibre no. 22 con perforaciones de 1/4".
	Forro envolvente	Fabricado en lámina de acero rolado en frío (C.R.) calibre no.24, ubicado en las caras visibles de la estructura del antepecho; Con logo símbolo del IMSS y la leyenda "Módulo de Atención y Orientación al Derechohabiente, fabricado en placa de aluminio con tipografía "Optima Bold"
	Sistema de iluminación	A base de 2 luminarias empotrables con lámpara dirigible sobre un eje, equipadas con iluminación led, y cableado sujeto a la estructura mediante soportería fija.
	Estructura base	
	4 Soportes cilíndricos	De 200 cm de altura, fabricados en tubo redondo de acero rolado en frío de 3" (76.20 mm) cal 18. con un sistema de anclaje y ajuste, mediante un mecanismo telescópico ajustable para proporcionar una altura variable del techo de 210 cm a 240 cm; Uno de los soportes cuenta con un interruptor ubicado a 105 cm del piso
	Anclas para soporte	De la estructura del techo a postes cilíndircos, fabricadas en tubo mecánico de Acero Rolado en frío de 3" (76.20 mm) de diámetro.
		Anclas horizontales fabricadas en Acero al Carbono Rolado en frío de 1" (25.4 mm), cal. 16
	2 Paneles traseros	Fabricados en vidrio claro templado de 12.7 mm con cantos pulidos, con 195 cm de altura y 51 cm de ancho con 2 franjas esmeriladas al ácido de 10 cm de ancho, al centro del panel.
	1 Panel trasero	Fabricado en tablero vertical de MDF (Medium Density Fiberboard) de 9 mm de espesor con densidad promedio de 620 kg/m3, con 68 cm de frente x 195 de altura
	Fijación de paneles	A soportes cilíndricos por medio de herrajes metálicos fabricados en acero inoxidable, AISI 304 de 1" de espesor.
	Puerta	Fabricada en vidrio claro templado de 12.7 mm con cantos pulidos y franja esmerilada al ácido de 135 cm a una altura de 30 cm del borde inferior de la puerta, con dimensiones de 86 cm de ancho x 195 cm de altura. Con jaladera tipo "H" fabricada en acero inoxidable, AISI 304, con acabado satinado de 32 mm de diámetro x 900 mm de largo. Y cerradura de gancho sin resaque, para fijación contra cuerpo del módulo de atención
	Fijación de puerta	A soporte vertical mediante 2 bisagras de aluminio de 3/4" x 2" para cristal.
	Costado lateral	Fabricado en vidrio claro templado de 12.7 mm con cantos pulidos y sección esmerilada al ácido de 135 cm a una altura de 30 cm del borde inferior de la puerta, con dimensiones de 86 cm de ancho x 195 cm de altura.
	Fijación de costado lateral	A soporte vertical y a módulo mediante herrajes metálicos de acero inoxidable de 1" (25.4 mm) con acabado satinado.
	Costados sobre cubierta	Fabricado en vidrio claro templado de 10 mm con cantos pulidos, dimensiones de 45 cm de ancho x 95 cm de altura.

ANEXOS
DIVISION DE CONTRATOS

Tipo de unidad	Clave	Descripción
Unidades médicas	511.622.0182	Módulo de Atención y Orientación al Derechohabiente tipo "A" derecho o izquierdo

	Fijación de costados sobre cubierta	A poste soporte vertical mediante herrajes metálicos de acero inoxidable de 1" (25.4 mm) con acabado satinado.
	Módulo estación de trabajo	
	Superficie de trabajo	Cubierta con 210 cm de frente x 75 cm de fondo, a una altura de 75 cm, fabricada en tablero horizontal de MDF (Medium Density Fiberboard) de 30 mm de espesor con densidad promedio de 620 kg/m3, con 2 perforaciones para instalación de grommets para paso de cableado.
	Cuerpo de la estación de trabajo	Fabricado en tableros verticales de MDF (Medium Density Fiberboard) de 30 mm de espesor con densidad promedio de 620 kg/m3.
	Barra de atención	Cubierta con 120 cm de frente x 30 cm de fondo, a una altura de 100 cm, con ceja de 5 cm de ancho x 45 cm de fondo en un lateral y saques en secciones de columnas; fabricada en tablero horizontal tablero horizontal de MDF (Medium Density Fiberboard) de 30 mm de espesor con densidad promedio de 620 kg/m3;
	Faldón en barra de atención	En forma de "L" compuesta por una cara horizontal con 60 cm de frente x 20 cm de fondo; y una cara vertical con 60 cm de frente x 70 cm de alto; toda la pieza fabricada en tableros vertical y horizontal de MDF (Medium Density Fiberboard) de 18 mm de espesor, con cantos rectos y filos redondeados;
	Logo símbolo del IMSS y leyenda Seguridad y Solidaridad Social	Routeados y fabricados en placa de aluminio con tipografía "Optima Bold" para insertarse en el faldón.
	Fijación del faldón en barra de atención	Al cuerpo del módulo de la estación de trabajo mediante postes fabricados en acero inoxidable, AISI 304, con acabado satinado.
	2 Cajones papeleros	Con frentes fabricados en tableros de MDF (Medium Density Fiberboard) de 15 mm de espesor con densidad promedio de 620 kg/m3. Con 70 cm de frente x 7 cm de alto; y
		Cuerpo en tablero de MDF (Medium Density Fiberboard) de 12 mm de espesor con densidad promedio de 620 kg/m3; Con corredera telescópica de extensión total y tope anti extracción;
		Jaladeras fabricadas en acero inoxidable con acabado satinado.
	2 Cajones archiveros	Con frentes fabricados en tableros de MDF (Medium Density Fiberboard) de 15 mm de espesor con densidad promedio de 620 kg/m3. Con 44 cm de frente x 30 cm de alto; y
		Cuerpo fabricado en tablero de MDF (Medium Density Fiberboard) de 12 mm de espesor con densidad promedio de 620 kg/m3; Con corredera telescópica de extensión total y tope anti extracción;
		Jaladeras decorativas fabricadas en acero inoxidable con acabado satinado;
		Sistema de cierre centralizado anti-extracción con rótula de seguridad y cerradura de llave;
	Zoclos	Fabricados en tableros de MDF (Medium Density Fiberboard) de 18 mm de espesor con densidad promedio de 620 kg/m3 con unión reforzada con soportería metálica de lámina de acero rolado en frío calibre 20, nivelación y carga con 6 soportes metálicos de lámina de acero rolado en frío, calibre 12, anclados al zoclo mediante tornillería.
	Estructura soporte del módulo	
	Poste soporte circular	Fabricado en perfil tubular de acero rolado en frío de 8 ¾" (220 mm) de diámetro, 159 cm de altura, espesor de 10 mm, con tapas en MDF de 30 mm en cada extremo. Ensamble de poste a cubierta del cuerpo por medio de tornillería.
		El poste cuenta con un sistema de anclaje y ajuste, mediante un mecanismo telescópico ajustable para proporcionar una altura variable del techo de 210 cm a 240 cm;
	Poste soporte rectangular	Fabricado en perfil rectangular de acero rolado en frío de 2" x 6" (50.80 mm x 152.40 mm) x 159 cm de altura, espesor de 10 mm, con tapas en MDF de 30 mm en cada extremo,

ANEXOS
PRUEBA DE CONTRATO

Tipo de unidad	Clave	Descripción
Unidades médicas	**511.622.0182**	**Módulo de Atención y Orientación al Derechohabiente tipo "A" derecho o izquierdo**

		El poste cuenta con un sistema de anclaje y ajuste, mediante un mecanismo telescópico ajustable para proporcionar una altura variable del techo de 210 cm a 240 cm;
	Sistema corredizo plegable en barra de atención accesible a base de instalación de zoclos especiales con cristal templado, compuesto por:	
	Paneles	Fabricados en vidrio templado de 9.5 mm, con separación de 5 mm entre ellos, la altura dependerá de la altura final del falso plafón;
	Zoclos superiores	Fabricados en aluminio anodizado con venas para llevar felpa cepillo alta;
	Zoclos inferiores	Fabricados en aluminio anodizado sin venas para llevar felpa cepillo baja
	Componentes	Necesarios para el buen funcionamiento del sistema: Carretilla para sistema plegadizo, pivote con balero, bisagras para zoclo de aluminio para sistema plegadizo, para fijación entre paneles, Escobilla para zoclo, Tope para riel.
	Riel superior	Fabricado en aluminio anodizado de 77 mm de ancho por x 89 cm de largo, fijado a falso plafón
	Contra cerradura	A piso con cerradura de cilindro doble de 60 mm
	Sistema corredizo plegable en barra de atención de pie a base de instalación de zoclos especiales con cristal templado, compuesto por:	
	Paneles	Fabricados en vidrio templado de 9.5 mm, con separación de 5 mm entre ellos, la altura dependerá de la altura final del falso plafón;
	Zoclos superiores	Fabricados en aluminio anodizado con venas para llevar felpa cepillo alta;
	Zoclos inferiores	Fabricados en aluminio anodizado sin venas para llevar felpa cepillo baja
	Componentes	Necesarios para el buen funcionamiento del sistema: Carretilla para sistema plegadizo, pivote con balero, bisagras para zoclo de aluminio para sistema plegadizo, para fijación entre paneles, Escobilla para zoclo, Tope para riel.
	Riel superior	Fabricado en aluminio anodizado de 77 mm de ancho por x 89 cm de largo, fijado a falso plafón
	Contra cerradura	A piso con cerradura de cilindro doble de 60 mm
	Accesorios	
	Folletero en barra de atención	Compuesto por costados, frentes y respaldos curvos fabricados en acrílico cristal de 4 mm de espesor, unido por medio de adhesivo;
		Ensamble de folletero a poste soporte por medio de tornillería decorativa;
	2 Grommets	Fabricados en aluminio anodizado para pase de cableado, para colocación en cubierta de la superficie de trabajo.
	2 Canaletas	Multicontactos para alojo de conexiones de voz y datos, con 3 receptáculos y 2 nodos de voz y datos, ubicadas en la parte inferior de la barra de trabajo
	1 Interruptor	Eléctrico para luminarias de plafón.
	Buzón	Compuesto por costados, frentes, porta papeletas y puertas fabricados en acrílico cristal de 4 mm de espesor; Con dimensiones
		4 tacones separadores de acrílico de 9 mm, unidos con adhesivo;
		Puerta con 2 bisagras de acrílico de 1 ½" y cerradura de alta seguridad;
		Fijación del buzón al cuerpo del módulo con tornillería decorativa.
	1 Tablero de corcho	Fabricado a base de cuerpo de madera de machimbrada (Triplay) 12 mm de espesor, con acabado al frente de lámina de corcho de 5 mm. de espesor y marco de aluminio anodizado natural mate, con preparación y herrajes para su fijación a panel trasero de MDF, con dimensiones de 60 cm de frente x 40 cm de altura;
	2 Folleteros contra panel	Compuestos por costados, frentes y respaldos curvos fabricados en acrílico cristal de 4 mm de espesor, unidos por medio de adhesivo y ensamblado a panel trasero de MDF por medio de tornillería decorativa,

ANEXOS
DIVISION DE CONTRATOS

		con panel trasero de 30 cm de frente x 25 cm altura, panel frontal de 30 cm de frente x 15 cm de altura y paredes laterales de 5 cm de frente x 15 cm de alto
	2 Personificadores	Fabricados en acrílico cristal de 4 mm de espesor, con cantos pulidos redondeados.
	2 Sillas para módulo	Ver ficha técnica de especificaciones de: "Silla alta giratoria con mecanismo de contacto permanente y reposa pies" con clave 511.814.0405
Acabados	Tableros de MDF y postes soporte circular y rectangular frontales	Forrados en laminado plástico de alta presión VGP (Vertical General Postforming) con 0.7 mm de espesor y 400 o más ciclos de abrasión, en todas las caras.
		Con tratamiento ignífugo o retardante al fuego para evitar la emanación de gases tóxicos en caso de combustión.
	Acero inoxidable, AISI 304.	Con pulido P3
	Acero rolado en frío en estructura	Con pintura en polvo electroestática híbrida con texturizado fino semi-mate.
	Acrílico	Plástico transparente
Selección Cromática	Laminado plástico en cuerpo, cajones, barra de atención de la estación de trabajo	**PANTONE** PQ-CoolGray 2C El tono final debe aproximarse al tono propuesto según material.
	Laminado plástico en zoclos, panel trasero de MDF y faldón en barra de atención	**PANTONE** Green 561 C El tono final debe aproximarse al tono propuesto según material.
	Forro envolvente de lámina de acero en antepecho	**PANTONE** Green 561 C El tono final debe aproximarse al tono propuesto según material.
Sistema de ensamble	Lámina de acero rolado en frío	Por punto y por arco eléctrico a base de soldadura MIG.
	Acero inoxidable, AISI 304	Unido a base de soldadura TIG (Argón con aporte de acero inoxidable tipo 308 "I" de 3/8").
	Tableros de MDF	Con ensambles tipo Minifix fabricados en Zamac con perno de madera natural estriado.
		Con adhesivo tipo PVA Acetato de Polivinilo y tornillería.
Certificados	De manufactura o producción	**ISO 9001 Vigente.** Sistema de gestión de calidad.
		ISO 14001 Vigente. Sistema de gestión ambiental.
	Para las normas o certificados solicitados deberán de cumplir con lo siguiente:	Para artículos nacionales el certificado debe ser emitido por un organismo de certificación acreditado por la Entidad Mexicana de Acreditación (EMA). Para artículos internacionales el certificado debe ser emitido por un organismo oficial acreditado por el país de origen.
Tolerancias	En las dimensiones generales de +/- 10%.	

Tipo de unidad	Clave	Descripción
Unidades médicas	511.622.0182	Módulo de Atención y Orientación al Derechohabiente tipo "A" derecho o izquierdo

Perspectiva del artículo

Imágenes representativas y no indican diseño específico.

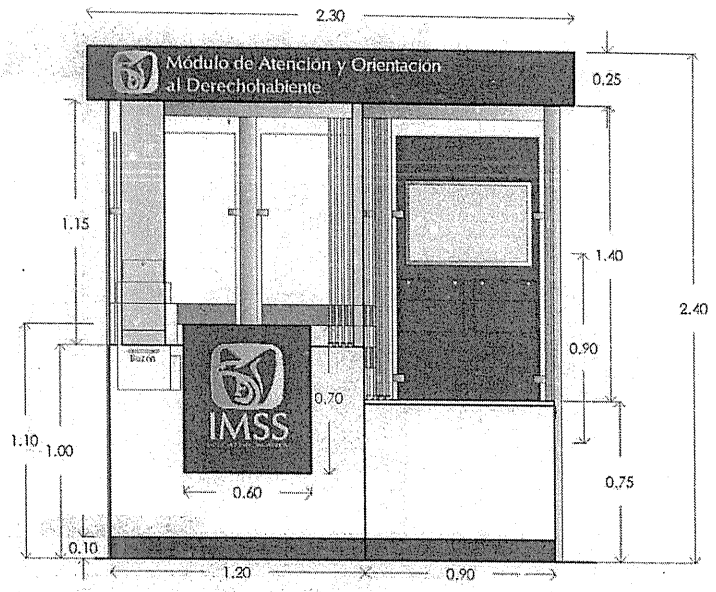

Módulo Vista Frontal

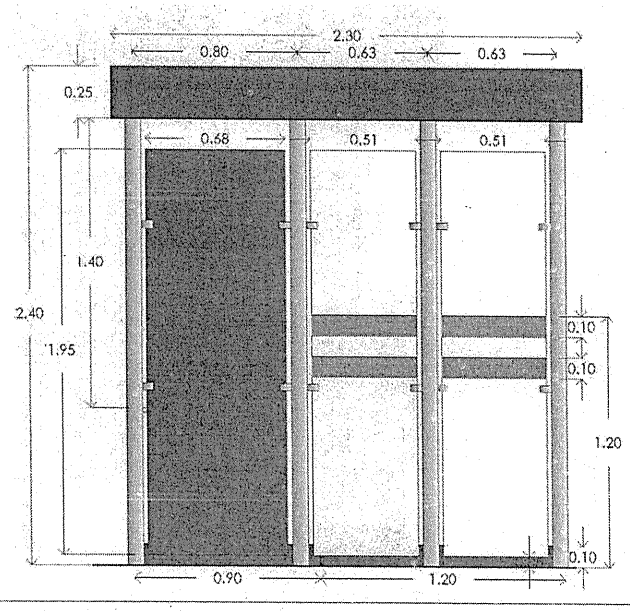

Módulo Vista Posterior

ANEXOS
DIVISION DE CONTRAT(

Tipo de unidad	Clave	Descripción
Unidades médicas	511.622.0182	Módulo de Atención y Orientación al Derechohabiente tipo "A" derecho o izquierdo

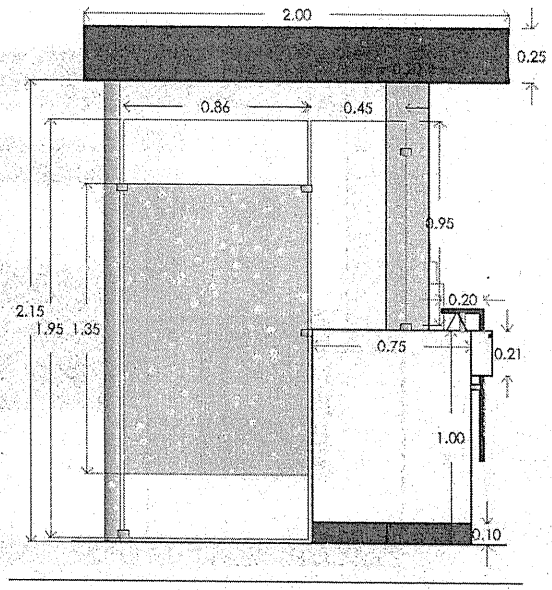

Módulo Vista Lateral Derecha

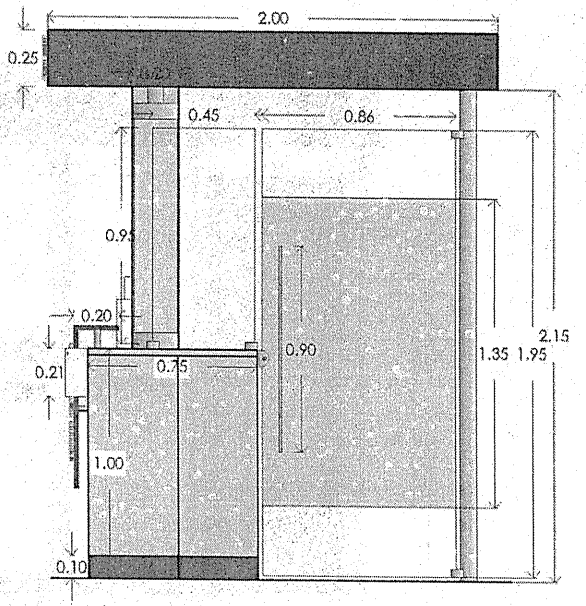

Módulo Vista Lateral Izquierda

Tipo de unidad	Clave	Descripción
Unidades médicas	511.622.0182	Módulo de Atención y Orientación al Derechohabiente tipo "A" derecho o izquierdo

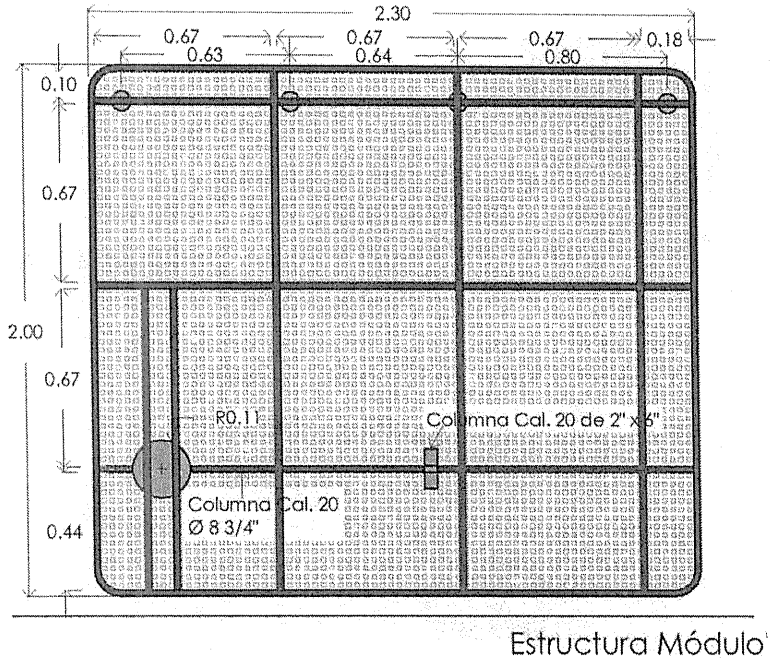

Estructura Módulo

Módulo estación de trabajo

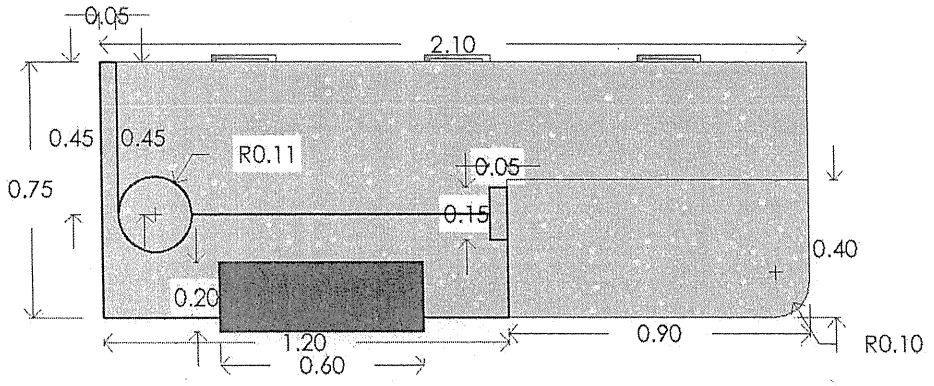

Vista superior

ANEXOS
DIVISION DE CONTRATOS

Tipo de unidad	Clave	Descripción
Unidades médicas	**511.622.0182**	**Módulo de Atención y Orientación al Derechohabiente tipo "A" derecho o izquierdo**

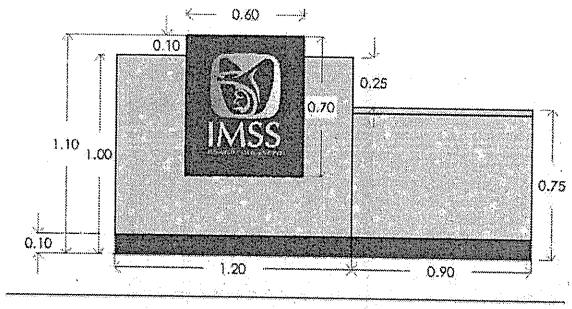

Vista frontal

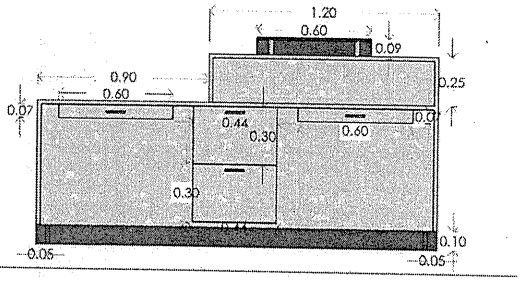

Vista posterior

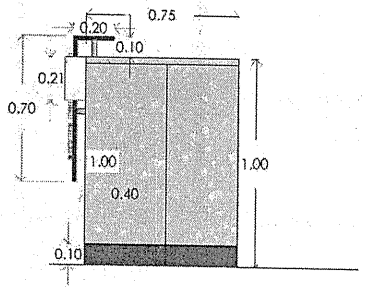

Vista Lateral Izquierda

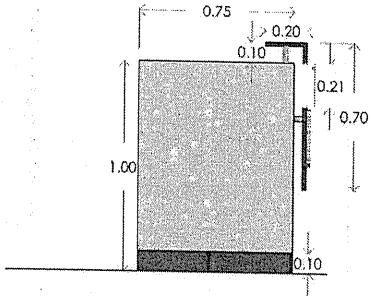

Vista Lateral Derecha

Perspectiva

Tipo de unidad	Clave	Descripción
Unidades médicas	**511.622.0182**	**Módulo de Atención y Orientación al Derechohabiente tipo "A" derecho o izquierdo**



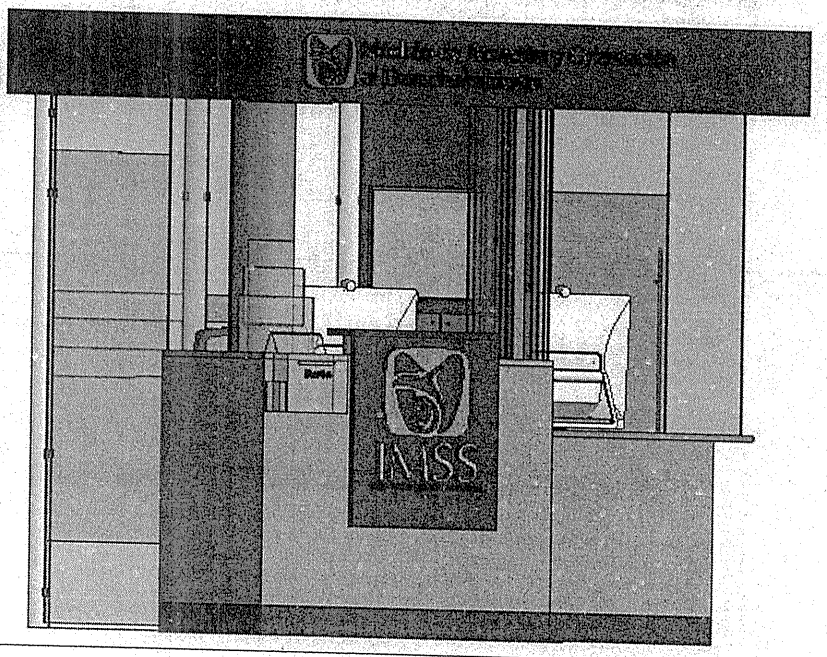

Accesorios

ANEXOS
DIVISION DE CONTRATOS

Tipo de unidad	Clave	Descripción
Unidades médicas	511.622.0182	Módulo de Atención y Orientación al Derechohabiente tipo "A" derecho o izquierdo

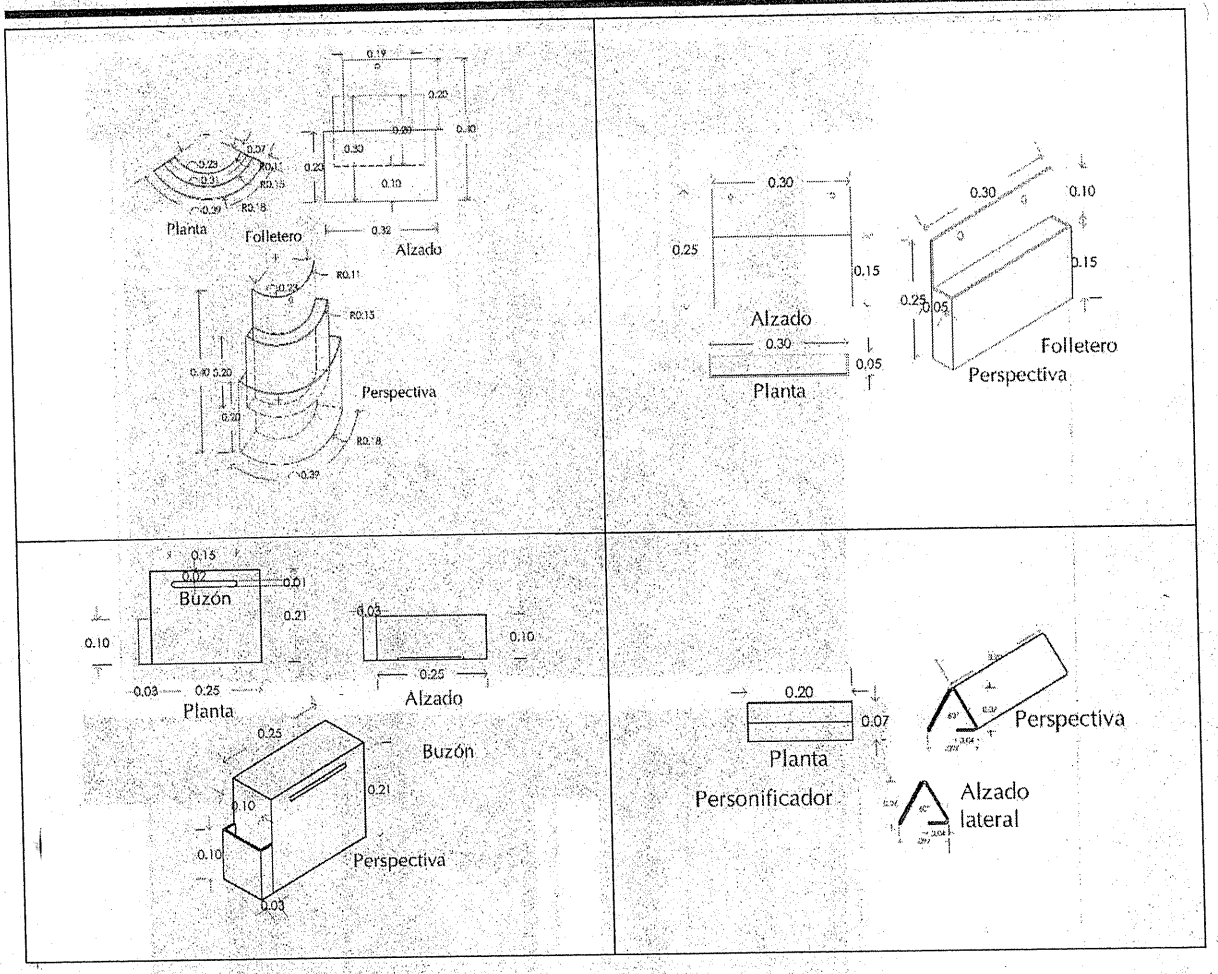

Tipo de unidad	Clave	Descripción
Unidades médicas	**511.622.0194**	**Módulo de Atención y Orientación al Derechohabiente tipo "B" derecho o izquierdo**

Grupo	Mobiliario administrativo	
Áreas o locales de uso	Vestíbulos	
Dimensiones generales	Frente 339 cm, Profundidad 205 cm, Altura variable de 210 a 240 cm.	
Capacidad de carga	No aplica	
Descripción técnica	**Estructura de módulo de atención**	
	Estructura techo	Estructura reticular fabricada en perfil tubular cuadrado de acero rolado en frío (C.R.), calibre no. 20 de 1" (25.4 mm) para generar la envolvente del techo con dimensiones: 339 cm de frente x 205 cm de fondo y altura variable de 210 cm a 240 cm;
		Estructura reticular unida mediante refuerzos tipo escuadra de acero rolado en frío (C.R.) calibre no. 18 de 5/8" (15.87 mm) y tornillería;
		Área para plafones ubicada sobre la línea base del antepecho reforzada con travesaños longitudinales
	Plafones	Fabricados en lámina de acero rolado en frío (C.R.) calibre no. 22 con perforaciones de 1/4";
	Forro envolvente	Fabricado en lámina de acero rolado en frío (C.R.) calibre no.24, ubicado en las caras visibles de la estructura del antepecho; Con logo símbolo del IMSS y la leyenda "Módulo de Atención y Orientación al Derechohabiente fabricado en placa de aluminio con tipografía "Optima Bold".
	Sistema de iluminación	A base de 2 luminarias empotrables con lámpara dirigible sobre un eje, equipadas con iluminación led, y cableado sujeto a la estructura mediante soportería fija.
	Estructura base	
	4 Soportes cilíndricos	De 200 cm de altura, fabricados en tubo redondo de acero rolado en frío de 3" (76.20 mm) cal 18. con un sistema de anclaje y ajuste, mediante un mecanismo telescópico ajustable para proporcionar una altura variable del techo de 210 cm a 240 cm; Uno de los soportes cuenta con un interruptor ubicado a 105 cm del piso
	Anclas para soporte	De la estructura del techo a postes cilíndircos, fabricadas en tubo mecánico de acero rolado en frío de 3" (76.20 mm) de diámetro.
		Anclas horizontales fabricadas en Acero al Carbono Rolado en frío de 1" (25.4 mm), cal. 16
	3 Paneles traseros	Fabricados en vidrio claro templado de 12.7 mm con cantos pulidos, con 195 cm de altura y 71 cm de ancho con 2 franjas esmeriladas al ácido de 10 cm de ancho, al centro del panel.
	1 Panel trasero	Fabricado en tablero vertical de MDF (Medium Density Fiberboard) de 9 mm de espesor con densidad promedio de 620 kg/m3, con 58 cm de frente x 195 cm de altura.
	Fijación de paneles	A soportes cilíndricos por medio de herrajes metálicos fabricados en acero inoxidable, AISI 304 de 1" de espesor.
	Puerta	Fabricada en vidrio claro templado de 12.7 mm con cantos pulidos y franja esmerilada al ácido de 135 cm a una altura de 30 cm del borde inferior de la puerta, con dimensiones de 95 cm de ancho x 195 cm de altura. Con jaladera tipo "H" fabricada en acero inoxidable, AISI 304, con acabado satinado de 32 mm de diámetro x 900 mm de largo. Y cerradura de gancho sin resaque, para fijación contra cuerpo del módulo de atención
	Fijación de puerta	A soporte vertical mediante 2 bisagras de aluminio de 3/4" x 2" para cristal.
	Costado lateral sobre cubierta de barra de apoyo accesible	Fabricado en vidrio claro templado de 12.7 mm con cantos pulidos y con dimensiones de 38 cm de ancho x 120 cm de altura.
	Fijación de costado lateral	A soporte vertical y a módulo mediante herrajes metálicos de acero inoxidable de 1" (25.4 mm) con acabado satinado.
	Costado sobre cubierta	Fabricado en vidrio claro templado de 10 mm con cantos pulidos, dimensiones de 45 cm de ancho x 95 cm de altura.

ANEXOS
DIVISION DE CONTRATOS

Tipo de unidad	Clave	Descripción
Unidades médicas	511.622.0194	Módulo de Atención y Orientación al Derechohabiente tipo "B" derecho o izquierdo

	Fijación de costado sobre cubierta	A poste soporte vertical mediante herrajes metálicos de acero inoxidable de 1" (25.4 mm) con acabado satinado.
	Módulo estación de trabajo	
	Superficie de trabajo de sección recta	Cubierta con 200 cm de frente x 75 cm de fondo, a una altura de 75 cm, fabricada en tablero horizontal de MDF (Medium Density Fiberboard) de 30 mm de espesor con densidad promedio de 620 kg/m3, con 2 perforaciones para instalación de grommets para paso de cableado.
	Superficie de trabajo de sección curva	Con 75 cm de fondo, radio interior de 50 cm x 125 cm a una altura de 75 cm, fabricada en tablero horizontal de MDF (Medium Density Fiberboard) de 30 mm de espesor con densidad promedio de 620 kg/m3;
	Cuerpo de la estación de trabajo	Fabricado en tableros verticales de partículas de densidad media MDF (Medium Density Fiberboard) de 18 mm de espesor con densidad promedio de 620 kg/m3.
	Barra de atención	Cubierta con 200 cm de frente x 30 cm de fondo, a una altura de 100 cm, con ceja de 5 cm de ancho x 45 cm de fondo en un lateral y saques en secciones de columnas; fabricada en tablero horizontal de MDF (Medium Density Fiberboard) de 30 mm de espesor con densidad promedio de 620 kg/m3;
	Faldón en barra de atención	En forma de "L" compuesta por una cara horizontal con 95 cm de frente x 20 cm de fondo; y una cara vertical con 95 cm de frente x 70 cm de alto; toda la pieza fabricada en tableros vertical y horizontal de MDF (Medium Density Fiberboard) de 18 mm de espesor, con cantos rectos y filos redondeados;
	Logo símbolo del IMSS y leyenda Seguridad y Solidaridad Social	Routeados y fabricados en placa de aluminio con tipografía "Optima Bold" para insertarse en el faldón.
	Fijación del faldón en barra de atención	Al cuerpo del módulo de la estación de trabajo mediante postes fabricados en acero inoxidable, AISI 304, con acabado satinado.
	2 Cajones papeleros	Con frentes fabricados en tableros verticales de partículas de densidad media MDF (Medium Density Fiberboard) de 15 mm de espesor con densidad promedio de 620 kg/m3. Con 75 cm de frente x 7 cm de alto; y
		Cuerpo fabricado en tableros verticales y tablero horizontal de MDF (Medium Density Fiberboard) de 12 mm de espesor, ambos con densidad promedio de 620 kg/m3; Con corredera telescópica de extensión total y tope anti extracción;
		Jaladeras fabricadas en acero inoxidable con acabado satinado.
	4 Cajones archiveros	Con frentes fabricados en tableros verticales de MDF (Medium Density Fiberboard) de 15 mm de espesor con densidad promedio de 620 kg/m3. 2 cajones ubicados en el frente del módulo con 40 cm de frente x 30 cm de alto; y 2 cajones en el lateral del módulo de 43 cm de frente x 30 de alto.
		Cuerpo fabricado en tableros verticales y tablero horizontal de MDF (Medium Density Fiberboard) de 12 mm de espesor, ambos con densidad promedio de 620 kg/m3; Con corredera telescópica de extensión total y tope anti extracción;
		Jaladeras decorativas fabricadas en acero inoxidable con acabado satinado;
		Sistema de cierre centralizado anti-extracción con rótula de seguridad y cerradura de llave;
	Zoclos	Fabricados en tableros verticales de MDF (Medium Density Fiberboard) de 18 mm de espesor con densidad promedio de 620 kg/m3 con unión reforzada con soportería metálica de lámina de acero rolado en frío calibre 20, nivelación y carga con 6 soportes metáicos de lámina de acero rolado en frío, calibre 12, anclados al zoclo mediante tornillería.
	Estructura soporte del módulo	
	Poste soporte	Fabricado en perfil tubular de acero rolado en frío de 8 ¾" (220 mm) de

Tipo de unidad	Clave	Descripción
Unidades médicas	**511.622.0194**	**Módulo de Atención y Orientación al Derechohabiente tipo "B" derecho o izquierdo**

	circular	diámetro, 140 cm de altura, espesor de 10 mm, con tapas en MDF de 30 mm en cada extremo. Ensamble de poste a cubierta del cuerpo por medio de tornillería.
		El poste cuenta con un sistema de anclaje y ajuste, mediante un mecanismo telescópico ajustable para proporcionar una altura variable del techo de 210 cm a 240 cm;
	Poste soporte rectangular	Fabricado en perfil rectangular de acero rolado en frío de 2" x 6" (50.80 mm x 152.40 mm) x 140 cm de altura, espesor de 10 mm, con tapas en MDF de 30 mm en cada extremo,
		El poste cuenta con un sistema de anclaje y ajuste, mediante un mecanismo telescópico ajustable para proporcionar una altura variable del techo de 210 cm a 240 cm;
	Sistema corredizo plegable en barra de atención accesible a base de instalación de zoclos especiales con cristal templado	
	Paneles	Fabricados en vidrio templado de 9.5 mm, con separación de 5 mm entre ellos, la altura dependerá de la altura final del falso plafón;
	Zoclos superiores	Fabricados en aluminio anodizado con venas para llevar felpa cepillo alta;
	Zoclos inferiores	Fabricados en aluminio anodizado sin venas para llevar felpa cepillo baja
	Componentes	Necesarios para el buen funcionamiento del sistema: Carretilla para sistema plegadizo, pivote con balero, bisagras para zoclo de aluminio para sistema plegadizo, para fijación entre paneles, Escobilla para zoclo, Tope para riel.
	Riel superior	Fabricado en aluminio anodizado de 77 mm de ancho por x 89 cm de largo, fijado a falso plafón
	Contra cerradura	A piso con cerradura de cilindro doble de 60 mm
	Sistema corredizo plegable en barra de atención de pie a base de instalación de zoclos especiales con cristal templado	
	Paneles	Fabricados en vidrio templado de 9.5 mm, con separación de 5 mm entre ellos, la altura dependerá de la altura final del falso plafón;
	Zoclos superiores	Fabricados en aluminio anodizado con venas para llevar felpa cepillo alta;
	Zoclos inferiores	Fabricados en aluminio anodizado sin venas para llevar felpa cepillo baja
	Componentes	Necesarios para el buen funcionamiento del sistema: Carretilla para sistema plegadizo, pivote con balero, bisagras para zoclo de aluminio para sistema plegadizo, para fijación entre paneles, Escobilla para zoclo, Tope para riel.
	Riel superior	Fabricado en aluminio anodizado de 77 mm de ancho por x 89 cm de largo, fijado a falso plafón
	Contra cerradura	A piso con cerradura de cilindro doble de 60 mm
	Accesorios	
	Folletero en barra de atención	Compuesto por costados, frentes y respaldos curvos fabricados en acrílico cristal de 4 mm de espesor, unido por medio de adhesivo;
		Ensamble de folletero a poste soporte por medio de tornillería decorativa;
	2 Grommets	Fabricados en aluminio anodizado para colocación en cubierta de la superficie de trabajo.
	2 Canaletas	Multicontactos para alojo de conexiones de voz y datos, con 3 receptáculos y 2 nodos de voz y datos, ubicadas en la parte inferior de la barra de trabajo;
	1 Interruptor	Eléctrico para luminarias de plafón.
	Buzón	Compuesto por costados, frentes, porta papeletas y puertas fabricados en acrílico cristal de 4 mm de espesor; Con dimensiones
		4 tacones separadores de acrílico de 9 mm, unidos con adhesivo;

ANEXOS
DIVISION DE CONTRATOS

Tipo de unidad	Clave	Descripción
Unidades médicas	511.622.0194	Módulo de Atención y Orientación al Derechohabiente tipo "B" derecho o izquierdo

		Puerta con 2 bisagras de acrílico de 1 ½" y cerradura de alta seguridad;
		Fijación del buzón al cuerpo del módulo con tornillería decorativa.
	1 Tablero de corcho	Fabricado a base de cuerpo de madera machimbrada (Triplay) 12 mm de espesor, con acabado al frente de lámina de corcho de 5 mm. de espesor y marco de aluminio anodizado natural mate, con preparación y herrajes para su fijación a panel trasero de MDF, con dimensiones de 60 cm de frente x 40 cm de altura;
	2 Folleteros contra panel	Compuestos por costados, frentes y respaldos curvos fabricados en acrílico cristal de 4 mm de espesor, unidos por medio de adhesivo y ensamblado a panel trasero de MDF por medio de tornillería decorativa, con panel trasero de 30 cm de frente x 25 cm altura, panel frontal de 30 cm de frente x 15 cm de altura y paredes laterales de 5 cm de frente x 15 cm de alto;
	2 Personificadores	Fabricados en acrílico cristal de 4 mm de espesor, con cantos pulidos redondeados;
	2 Sillas para módulo	Ver ficha técnica de especificaciones de: "Silla alta giratoria con mecanismo de contacto permanente y reposa pies" con clave 511.814.0405
Acabados	Tableros de MDF y postes soporte circular y rectangular frontales	Forrados en laminado plástico de alta presión VGP (Vertical General Postforming) con 0.7 mm de espesor y 400 o más ciclos de abrasión, en todas las caras.
		Con tratamiento ignífugo o retardante al fuego para evitar la emanación de gases tóxicos en caso de combustión.
	Acero inoxidable, AISI 304.	Con pulido P3
	Acero rolado en frío en estructura	Con pintura en polvo electroestática híbrida con texturizado fino semi-mate.
	Acrílico	Plástico transparente
Selección Cromática	Laminado plástico en cuerpo, cajones, barra de atención de la estación de trabajo	**PANTONE** PQ-CoolGray 2C El tono final debe aproximarse al tono propuesto según material.
	Laminado plástico en zoclos, panel trasero de MDF y faldón en barra de atención	**PANTONE** Green 561 C El tono final debe aproximarse al tono propuesto según material.
	Forro envolvente de lámina de acero en antepecho	**PANTONE** Green 561 C El tono final debe aproximarse al tono propuesto según material.
Sistema de ensamble	Lámina de acero rolado en frío	Por punto y por arco eléctrico a base de soldadura MIG.
	Acero inoxidable, AISI 304	Unido a base de soldadura TIG (Argón con aporte de acero inoxidable tipo 308 "l" de 3/8").
	Tableros de MDF	Con ensambles tipo Minifix fabricados en Zamac con perno de madera natural estriado.
		Con adhesivo tipo PVA Acetato de Polivinilo y tornillería.
Certificados	De manufactura o producción	**ISO 9001 Vigente.** Sistema de gestión de calidad.
		ISO 14001 Vigente. Sistema de gestión de calidad ambiental.
	Para las normas o certificados solicitados deberán de cumplir con lo siguiente:	Para artículos nacionales el certificado debe ser emitido por un organismo de certificación acreditado por la Entidad Mexicana de Acreditación (EMA). Para artículos internacionales el certificado debe ser emitido por un organismo oficial acreditado por el país de origen.
Tolerancias	En las dimensiones generales de +/- 10%.	

DIVISIÓN DE CONTRATO

Tipo de unidad	Clave	Descripción
Unidades médicas	511.622.0194	Módulo de Atención y Orientación al Derechohabiente tipo "B" derecho o izquierdo

Perspectiva del artículo
Imágenes representativas y no indican diseño específico.

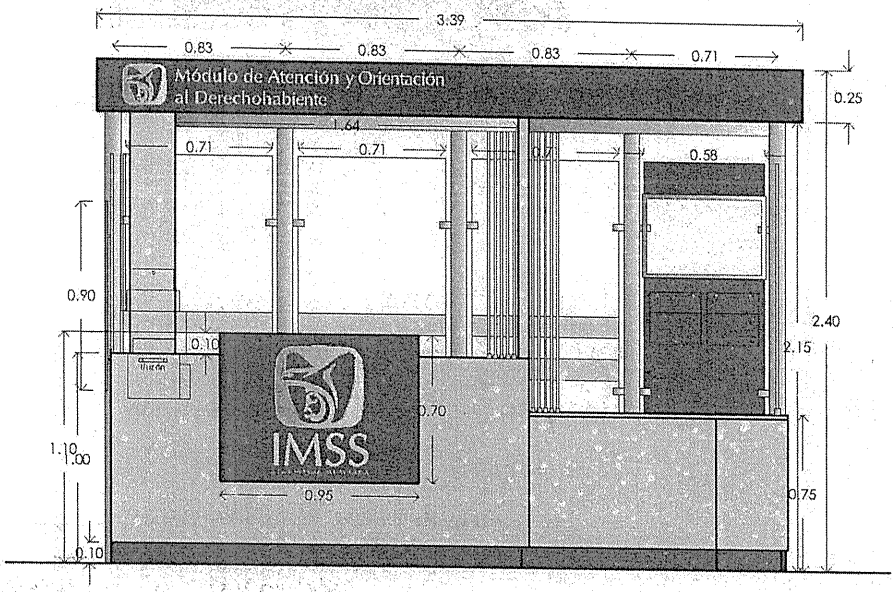

Módulo Vista Frontal

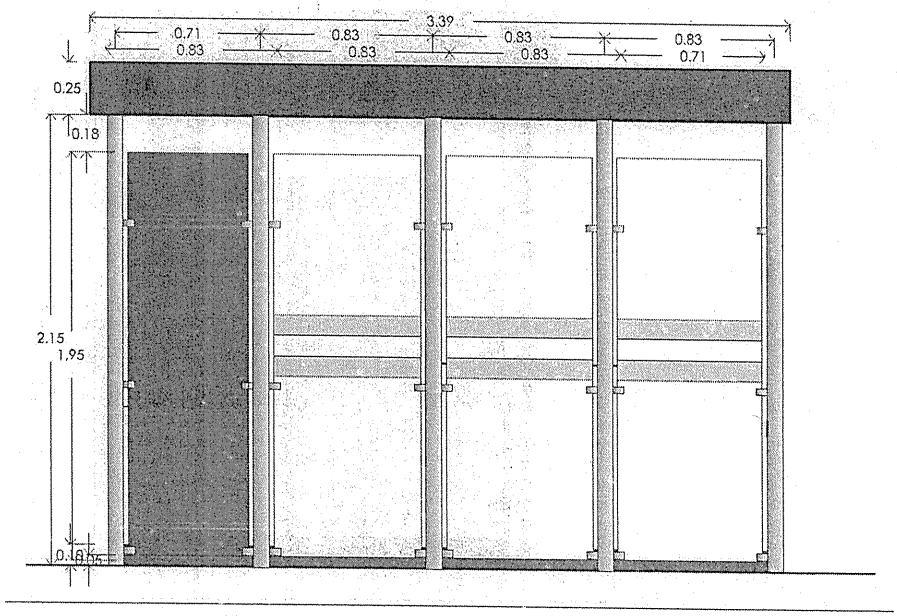

Módulo Vista Posterior

ANEXOS
DIVISION DE CONTRATOS

Tipo de unidad	Clave	Descripción
Unidades médicas	511.622.0194	Módulo de Atención y Orientación al Derechohabiente tipo "B" derecho o izquierdo

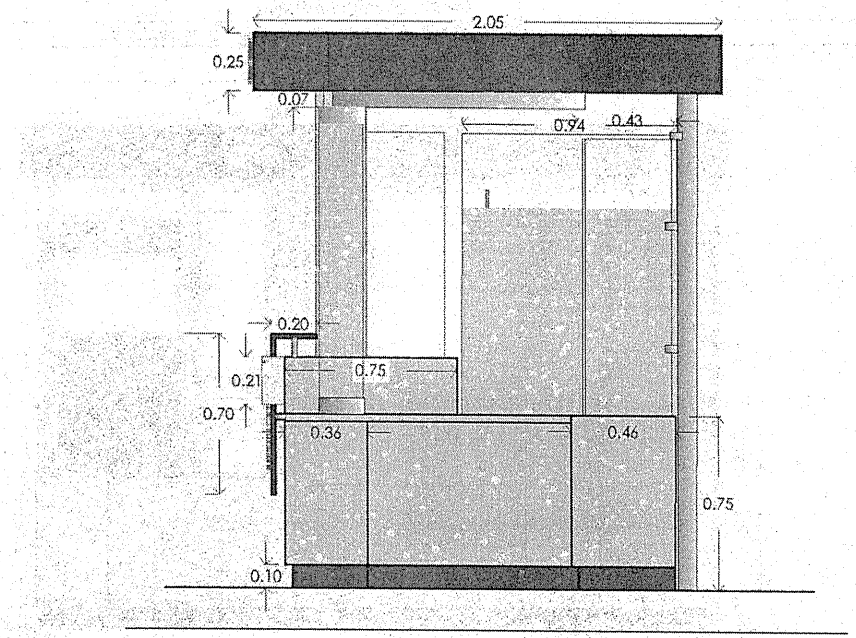

Módulo Vista Lateral Izquierda

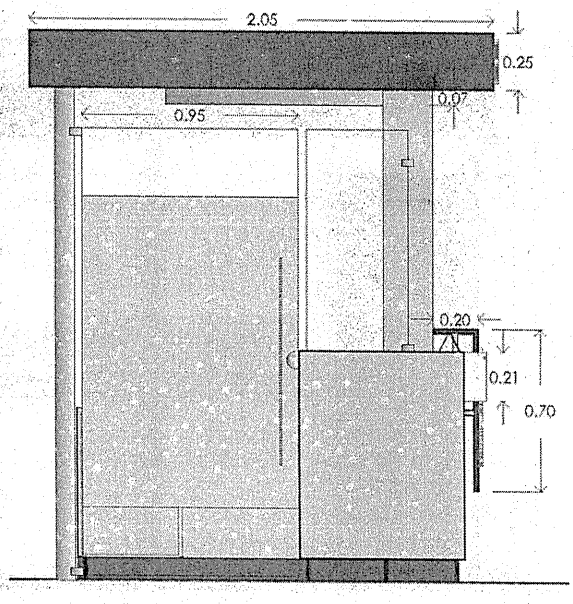

Módulo Vista Lateral Derecha

Tipo de unidad	Clave	Descripción
Unidades médicas	511.622.0194	Módulo de Atención y Orientación al Derechohabiente tipo "B" derecho o izquierdo

Módulo estación de trabajo

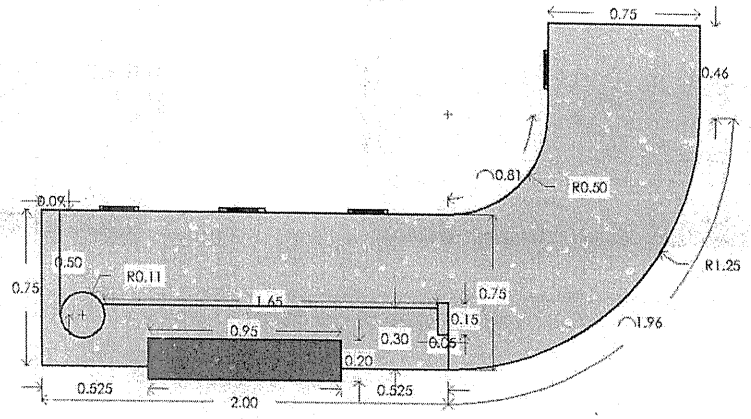

Vista superior

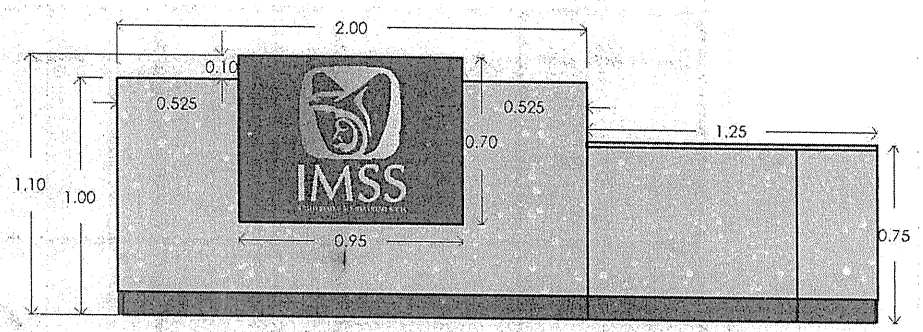

Vista frontal

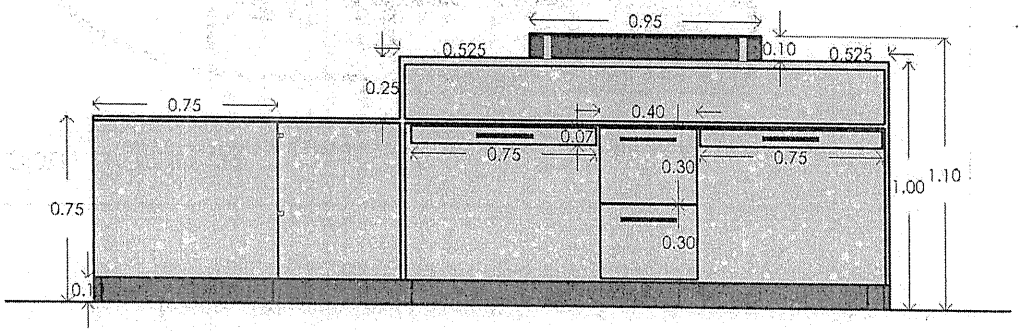

Vista posterior

ANEXOS
DIVISION DE CONTRATOS

Tipo de unidad	Clave	Descripción
Unidades médicas	511.622.0194	Módulo de Atención y Orientación al Derechohabiente tipo "B" derecho o izquierdo

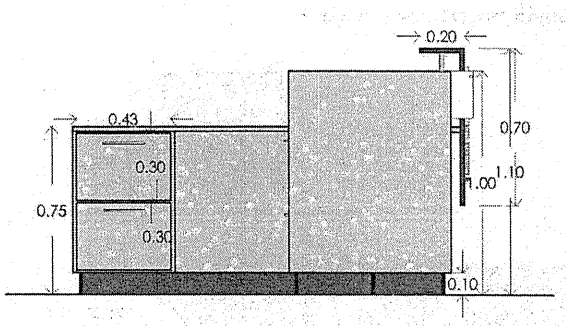

Vista lateral derecha

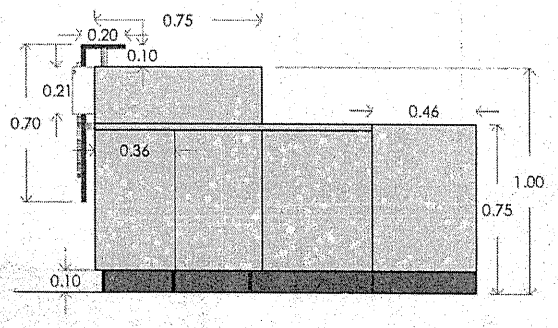

Vista lateral izquierda

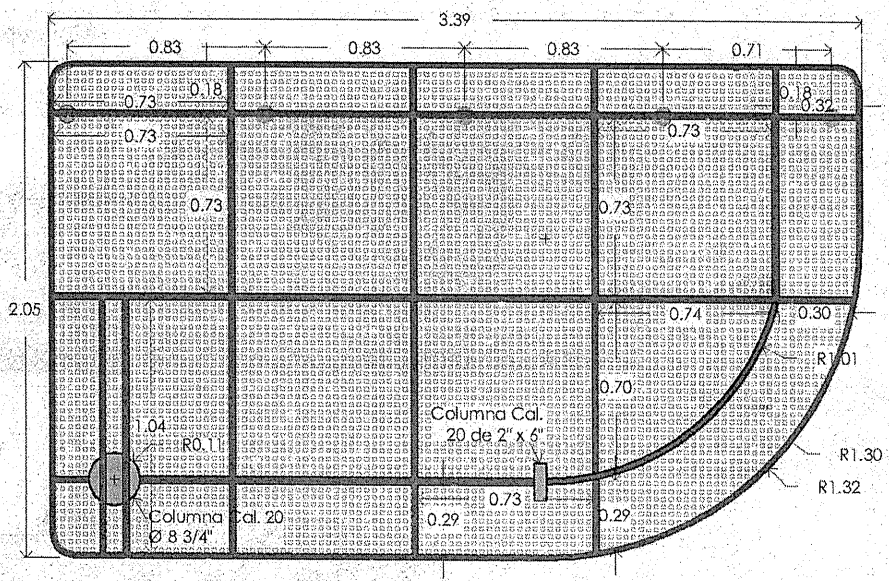

Estructura módulo

Tipo de unidad	Clave	Descripción
Unidades médicas	511.622.0194	Módulo de Atención y Orientación al Derechohabiente tipo "B" derecho o izquierdo

Perspectiva

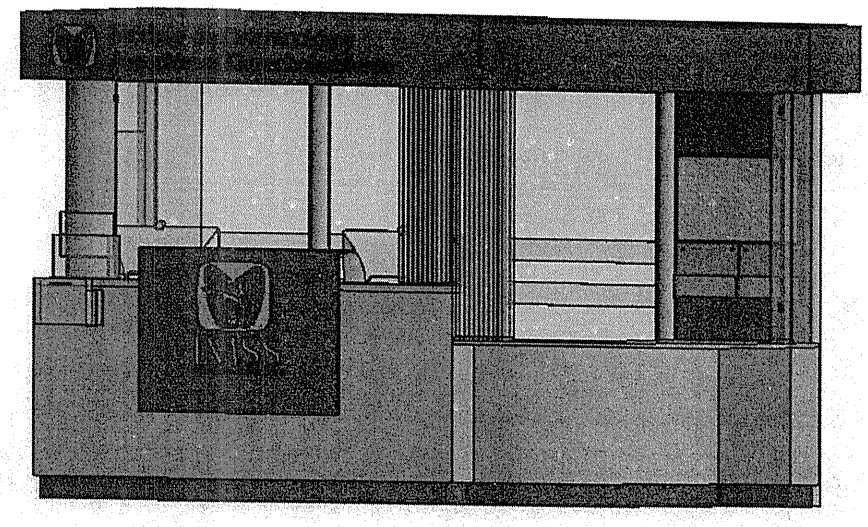

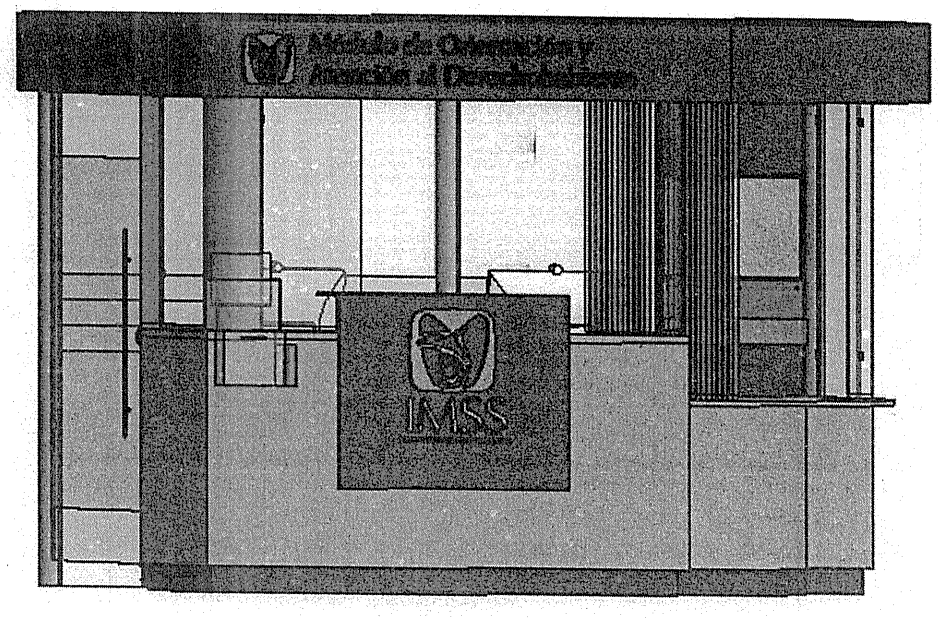

ANEXOS
DIVISION DE CONTRATOS

Tipo de unidad	Clave	Descripción
Unidades médicas	**511.622.0194**	**Módulo de Atención y Orientación al Derechohabiente tipo "B" derecho o izquierdo**

Accesorios

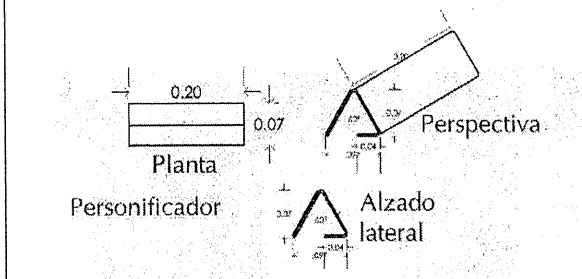

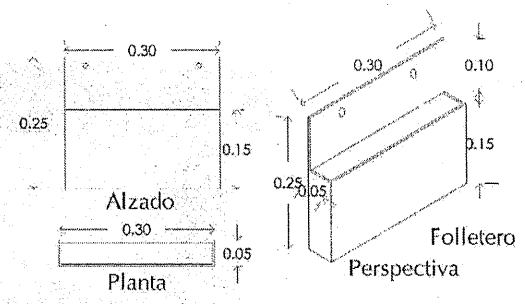

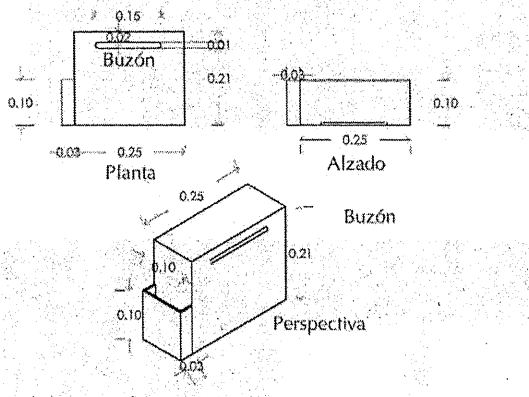

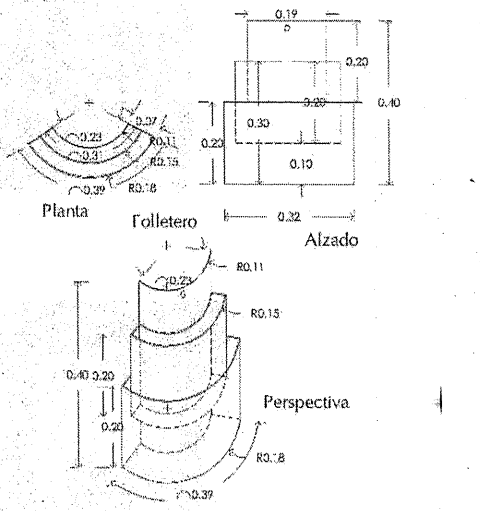

TIPO DE UNIDAD	CLAVE IMSS	DESCRIPCION
TODO TIPO DE ÁREAS	VER NOTAS	PIZARRÓN MAGNÉTICO BLANCO DE PARED DE 120 Ó 150 Ó 180 Ó 240

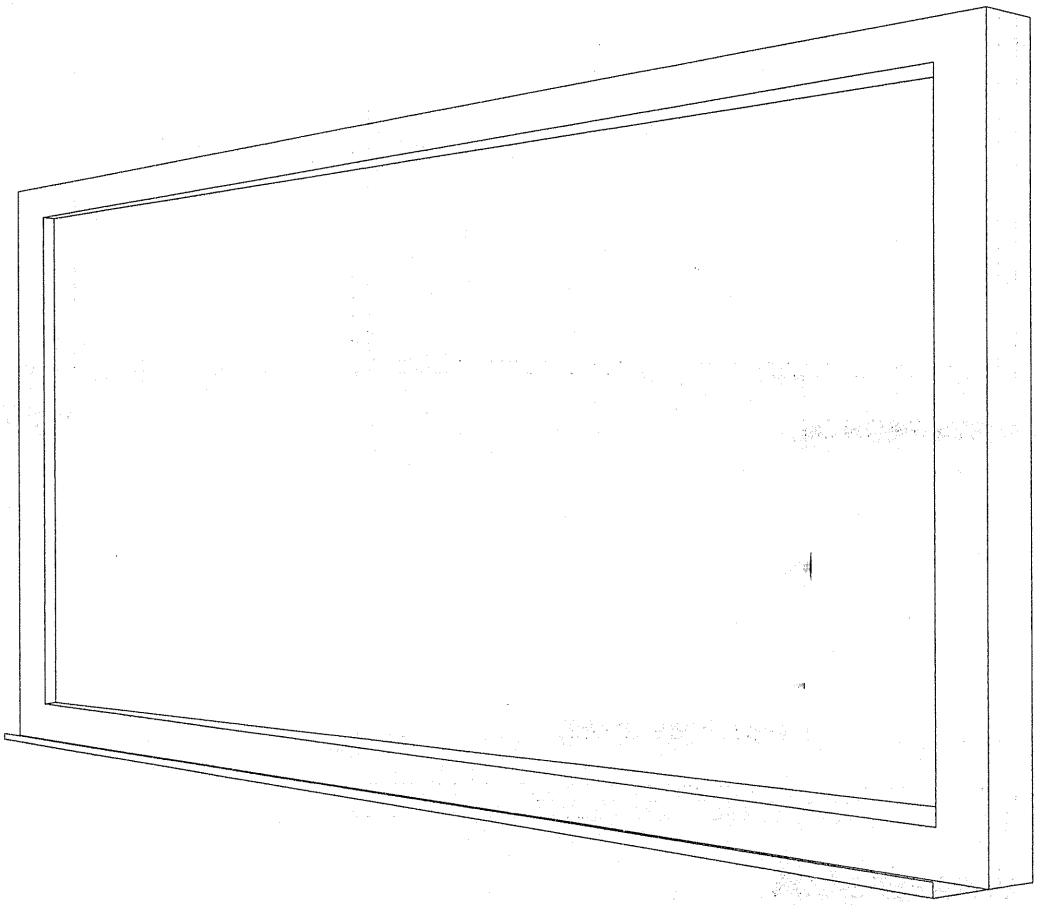

PERSPECTIVA

DIVISION DE CONTRATOS

TIPO DE UNIDAD	CLAVE IMSS	DESCRIPCION
TODO TIPO DE ÁREAS	VER NOTAS	PIZARRÓN MAGNÉTICO BLANCO DE PARED DE 120 Ó 150 Ó 180 Ó 240

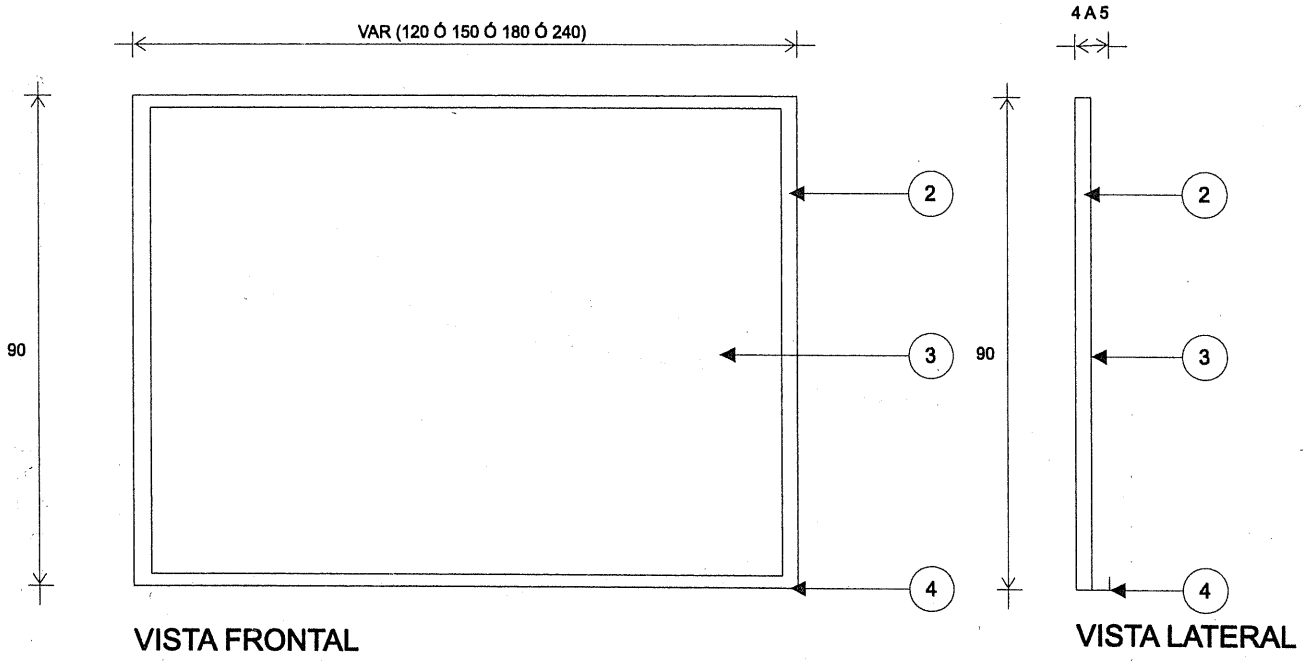

VISTA FRONTAL

VISTA LATERAL

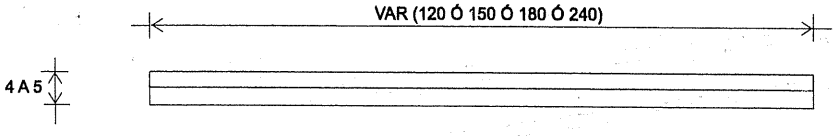

VISTA SUPERIOR

DIMENSIONES GENERALES	A PAÑOS	A EJES	ACOT.	ESCALA GRAFICA:	FECHA
LAS QUE SE INDICAN			CMS.	S/E	JUNIO 2013

TIPO DE UNIDAD	CLAVE IMSS	DESCRIPCION
TODO TIPO DE ÁREAS	VER NOTAS	PIZARRÓN MAGNÉTICO BLANCO DE PARED DE 120 Ó 150 Ó 180 Ó 240

DESCRIPCIÓN TÉCNICA:

1.- CARACTERÍSTICAS GENERALES.

1.2.- DIMENSIONES GENERALES:
FRENTE: 120 Ó 150 Ó 180 Ó 240 (SEGÚN CLAVE)
ESPESOR: 4 A 5 CM.
ALTURA: 90 CM.

2.- MARCO ESTRUCTURAL: FABRICADO EN PERFIL DE ALUMINIO ANODIZADO NATURAL MATE, DE 2.5 A 3 CM. DE ESPESOR, EL CUAL DEBERÁ CONTENER LAS PREPARACIONES NECESARIAS PARA RECIBIR EL TABLERO DEL PIZARRÓN, ASÍ COMO LOS ELEMENTOS NECESARIOS PARA SU FIJACIÓN AL MURO, GARANTIZANDO LA ESTABILIDAD Y RESISTENCIA NECESARIAS PARA SU ADECUADO FUNCIONAMIENTO.

PARA LAS LONGITUDES DEL TABLERO DE 180 Y 240, DEBERÁ CONTENER EN SU PARTE POSTERIOR, UN REFUERZO VERTICAL INTERMEDIO, NECESARIO PARA BRINDAR RESISTENCIA AL ELEMENTO.

3.- TABLERO: FORMADO POR 2 SECCIONES:

BASE: FABRICO EN FIBRA DE MADERA DE DENSIDAD MEDIA (MDF) DE 6 MM. DE ESPESOR (COMO MÍNIMO), REFORZADO CON ELEMENTOS METÁLICOS O DE MADERA.

ÁREA DE TRABAJO: FABRICADA A BASE DE LÁMINA DE ACERO PORCELANIZADA Y ESMALTADA A FUEGO, COLOR BLANCO.

4.- ELEMENTO DE SOPORTE PARA PLUMÓN: FABRICADO EN ALUMINIO ANODIZADO NATURAL MATE, CON LAS MISMAS CARACTERÍSTICAS DEL MARCO ESTRUCTURAL, DEBERÁ CONTENER LAS PREPARACIONES NECESARIAS PARA SU ADECUADA FIJACIÓN AL MARCO ESTRUCTURAL, GARANTIZANDO LA ESTABILIDAD Y RESISTENCIA NECESARIAS PARA SU ADECUADO FUNCIONAMIENTO.

NOTAS:

CLAVE	DESCRIPCIÓN
519.695.1897	PIZARRÓN MAGNÉTICO DE PARED DE 120 CM.
519.695.1908	PIZARRÓN MAGNÉTICO DE PARED DE 150 CM.
519.695.1917	PIZARRÓN MAGNÉTICO DE PARED DE 180 CM.
519.695.1924	PIZARRÓN MAGNÉTICO DE PARED DE 240 CM.

LAS IMÁGENES NO REPRESENTAN DISEÑO ESPECÍFICO.

TOLERANCIA EN LAS DIMENSIONES GENERALES DE +/- 2%.

TODOS LOS ELEMENTOS COMPONENTES DEL ARTÍCULO, DEBERÁN TENER TRATAMIENTO RETARDANTE AL FUEGO, ASÍ COMO EVITAR LA EMANACIÓN DE GASES TÓXICOS EN CASO DE COMBUSTIÓN.

CRITERIOS NORMATIVOS PARA EL CONTROL DE CALIDAD EN LA FABRICACIÓN DEL MOBILIARIO.

LAS UNIONES DE LOS ELEMENTOS COMPONENTES DEBERÁN SER PROCESADAS Y MAQUINADAS PARA UN PERFECTO ENSAMBLE, DICHO ENSAMBLE DEBERÁ GARANTIZAR MAYOR RESISTENCIA MECÁNICA QUE EL MATERIAL BASE.

EL PROVEEDOR O FABRICANTE DEBERÁ COLOCAR UNA PLACA CON SU IDENTIFICACIÓN, EN UN LUGAR VISIBLE, QUE NO INTERFIERA CON LAS FUNCIONES DEL ARTÍCULO, ASÍ MISMO LA PLACA DEBERÁ INCLUIR LA LEYENDA "PROPIEDAD DEL IMSS". LA IDENTIFICACIÓN PODRÁ SER ELABORADA CON LAS SIGUIENTES ALTERNATIVAS: A) PLACA METÁLICA TROQUELADA, REMACHADA A LA ESTRUCTURA DEL ARTÍCULO. B) DATOS GRABADOS EN LA ESTRUCTURA DEL ARTÍCULO. C) DATOS TROQUELADOS EN LA ESTRUCTURA DEL ARTÍCULO.

ANEXO3
DIVISION DE CONTRATOS

TIPO DE UNIDAD	CLAVE IMSS	DESCRIPCION
TODO TIPO DE ÁREAS	VER NOTAS	PIZARRÓN MAGNÉTICO BLANCO DE PARED DE 120 Ó 150 Ó 180 Ó 240

LOS ELEMENTOS COMPONENTES PARA SU ALMACENAMIENTO, TRANSPORTACIÓN Y/O DISTRIBUCIÓN, DEBERÁN SER PROTEGIDOS EN BASE A LAS SIGUIENTES ALTERNATIVAS: A) PAPEL KRAFT DE 70 G/M2 MÍNIMO, CON FLEJES DE ACERO O PLÁSTICO. B) CARTÓN CORRUGADO DE 14 KG/CM2 MÍNIMO DE RESISTENCIA. C) JAULA DE MADERA CON UNIONES A BASE DE CLAVOS Y/O TORNILLERÍA O LO QUE EL FABRICANTE PROPONGA, QUE GARANTICE QUE EL ARTÍCULO NO SUFRA NINGÚN DETERIORO EN SUS ELEMENTOS COMPONENTES.

TIPO DE UNIDAD	CLAVE IMSS	DESCRIPCION
TODAS LAS UNIDADES	517.609.0115	MESA DE 180 CM CON RESPALDO Y FREGADERO DERECHO CON PREPARACIÓN PARA TRITURADOR
	517.609.0198	MESA DE 230 CM CON RESPALDO Y FREGADERO DERECHO CON PREPARACIÓN PARA TRITURADOR
	517.609.0016	MESA DE 180 CM CON RESPALDO Y FREGADERO IZQUIERDO CON PREPARACIÓN PARA TRITURADOR
	517.609.0024	MESA DE 230 CM CON RESPALDO Y FREGADERO IZQUIERDO CON PREPARACIÓN PARA TRITURADOR

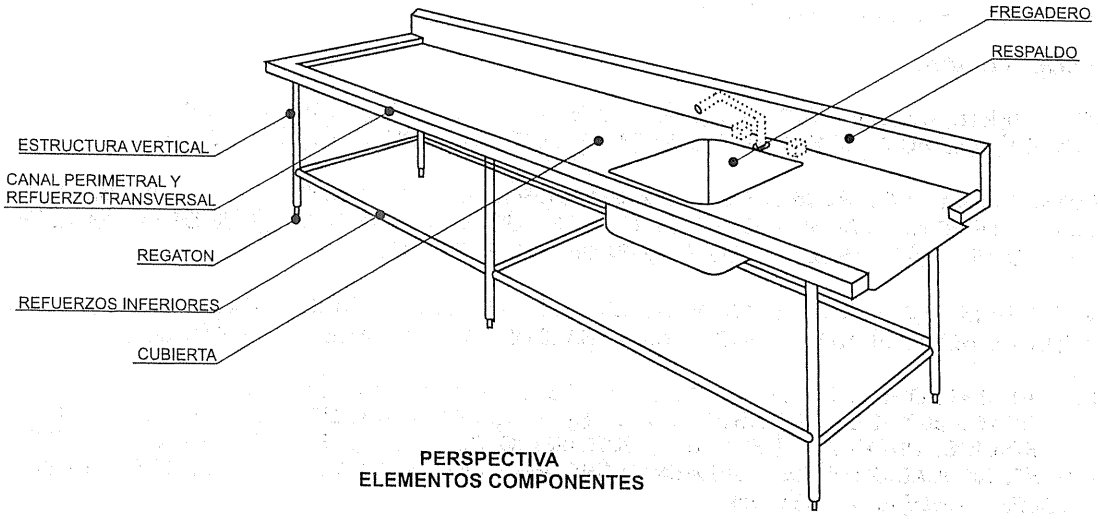

PERSPECTIVA
ELEMENTOS COMPONENTES

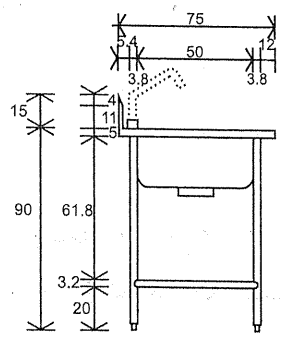

VISTA LATERAL

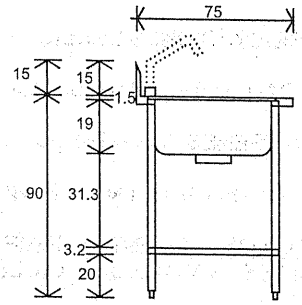

CORTE A - A

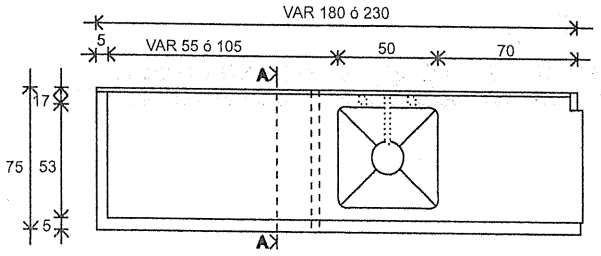

VISTA SUPERIOR

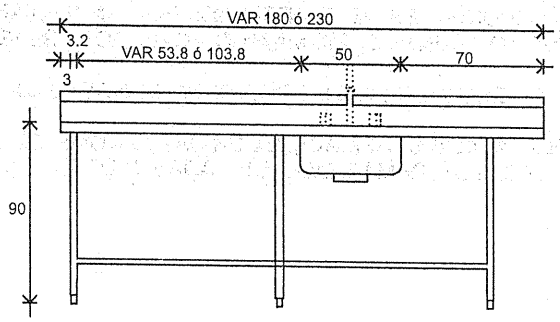

VISTA FRONTAL

ANEXOS
DIVISION DE CONTRATOS

TIPO DE UNIDAD	CLAVE IMSS	DESCRIPCION
TODAS LAS UNIDADES	517.609.0115	MESA DE 180 CM CON RESPALDO Y FREGADERO DERECHO CON PREPARACIÓN PARA TRITURADOR
	517.609.0198	MESA DE 230 CM CON RESPALDO Y FREGADERO DERECHO CON PREPARACIÓN PARA TRITURADOR
	517.609.0016	MESA DE 180 CM CON RESPALDO Y FREGADERO IZQUIERDO CON PREPARACIÓN PARA TRITURADOR
	517.609.0024	MESA DE 230 CM CON RESPALDO Y FREGADERO IZQUIERDO CON PREPARACIÓN PARA TRITURADOR

CARACTERISTICAS GENERALES:

DIMENSIONES GENERALES: FRENTE 180 ó 230 CM; PROFUNDIDAD 70 CM; ALTURA (SUPERFICIE DE LA CUBIERTA): 90 CM; ALTURA TOTAL (RESPALDO DE CUBIERTA): 105 CM
CAPACIDAD DE CARGA: IGUAL Ó MAYOR A 250 KG.

DESCRIPCIÓN TÉCNICA:

ESTRUCTURA VERTICAL: PERFIL TUBULAR REDONDO DE LAMINA DE ACERO INOXIDABLE TIPO AISI-304, CALIBRE No.18 DE 38 MM (1 ½") DE DIÁMETRO, ACABADO PULIDO, UNIDA A BASE DE SOLDADURA DE ARCO ELÉCTRICO.

CANAL PERIMETRAL Y REFUERZOS TRANSVERSALES: PERFIL TUBULAR CUADRADO DE LAMINA DE ACERO INOXIDABLE TIPO AISI-304, CALIBRE No.16 DE 40 X 40 MM EN SECCIÓN SUPERIOR PARA EL MONTAJE DE LA CUBIERTA; ELEMENTOS ESTRUCTURALES UNIDOS POR MEDIO DE SOLDADURA DE ARCO ELÉCTRICO

REFUERZOS INFERIORES: PERFIL TUBULAR REDONDO DE LAMINA DE ACERO INOXIDABLE TIPO AISI-304 CALIBRE No.16 DE 32 MM (1.¼") DE DIÁMETRO, ACABADO PULIDO, UNIDA A BASE DE SOLDADURA DE ARCO ELÉCTRICO.

CUBIERTA Y RESPALDO: LÁMINA DE ACERO INOXIDABLE TIPO AISI-304, CALIBRE No. 16, ACABADO PULIDO CON FREGADERO DE 50 X 50 X 19 CM PROVISTO CON PREPARACIÓN PARA RECIBIR ARILLO ACOPLADOR DEL TRITURADOR PARA DESPERDICIOS; UNIDO AL FREGADERO POR MEDIO DE SOLDADURA DE MISMAS CARACTERÍSTICAS DEL MATERIAL BASE. APLICACIÓN DE RECUBRIMIENTO TIPO APCOSEAL EN LA PARTE INFERIOR DE LA CUBIERTA; UNIONES A BASE DE SOLDADURA DE ARCO ELÉCTRICO.

REGATÓN: DE DURALUMINIO ACABADO MOLETEADO DE 25 MM (1") DE DIÁMETRO CON ALTURA AJUSTABLE, CON TORNILLERÍA Y ACCESORIOS PARA SU FIJACIÓN Y ADECUADO FUNCIONAMIENTO.

CONSIDERACIONES GENERALES:

TOLERANCIAS EN LAS DIMENSIONES GENERALES ± 2.0 %

LAS IMÁGENES SON REPRESENTATIVAS Y NO INDICAN DISEÑO ESPECÍFICO.

ACABADO FINAL ESTABLE, SEGURO, RESISTENTE, DURABLE ADECUADOS PARA SU CORRECTO FUNCIONAMIENTO.

TODOS LOS ELEMENTOS COMPONENTES DEL ARTÍCULO SON MAQUINADOS PARA OBTENER UN ENSAMBLE PERFECTO (DOBLECES EN RADIOS Y ÁNGULOS BIEN ALINEADOS SIN DEFORMACIONES).

UNIONES EN ELEMENTOS ESTRUCTURALES MEDIANTE SOLDADURA DE RESISTENCIA MAYOR AL MATERIAL BASE. APLICADA EN CORDONES COMPLETOS ACABADO UNIFORME, DESBASTADO Y PULIDO. UNIONES EN ELEMENTOS COMPONENTES DE SUPERFICIES PLANAS MEDIANTE SOLDADURA POR PUNTOS CON SEPARACIÓN DE 5 CM ENTRE PUNTO Y PUNTO COMO MÁXIMO, ACABADO DESBASTADO Y PULIDO.

EL ACERO INOXIDABLE TIPO AISI-304 CON ACABADO PULIDO TIPO SANITARIO.

PLACA DE IDENTIFICACIÓN CON DATOS COMPLETOS DEL FABRICANTE Y LEYENDA "PROPIEDAD DEL IMSS" A BASE DE GRABADO Ó REMACHADO, UBICADA EN LUGAR VISIBLE, SIN INTERFERIR CON EL FUNCIONAMIENTO DEL ARTÍCULO.

Tipo de unidad	Clave IMSS	Descripción
Unidades Médicas	**517.609.0255**	**Mesa de 230 cm con respaldo y doble fregadero central para ollas**

Grupo	Mobiliario para nutrición y dietética (cocina y comedor)	
Áreas o locales de uso	Lavado de ollas	
Dimensiones generales	Frente 230 cm, ancho 70 cm, altura 90 cm (superficie de la cubierta), altura total con respaldo 105 cm	
Capacidad de Carga	250 kg.	
Descripción Técnica	Estructura vertical	Fabricada en perfil tubular redondo de lámina de acero inoxidable, AISI 304, calibre 16 de 38 mm (1 ½") de diámetro;
	Canal perimetral y refuerzos transversales	Para montaje de la cubierta, fabricados en perfil tubular cuadrado de lámina de acero inoxidable, AISI 304, calibre 16, de 40 x 40 mm;
	Estructura inferior	Bajo fregadero fabricada en perfil tubular de lámina de acero inoxidable, AISI 304, calibre 18 de 32 mm (1 ¼") de diámetro;
	Cubierta y respaldo	Fabricados en lámina de acero inoxidable, AISI 304, calibre 16, con doble fregadero central de 70 x 70 x 45 cm;
	Regatones	Fabricados en acero inoxidable, AISI 304, de 32 mm (1 ¼"), con base nitrilo sanitario blanco de 32 mm (1 ¼") de diámetro con altura ajustable;
	Accesorios	Dos llaves monomando giratorias con cuello de ganso retráctiles con manija de aleta, fabricadas en latón bajo en plomo cromado, pulido y brillante, empotradas sobre cubierta, Dimensiones: 55 cm de altura total, 15 cm de altura de cubierta a centro de boca y 17 cm desde vano de preparación en cubierta hasta centro de boca;
		Dos céspoles registrables, sin contra, fabricados en acero inoxidable 430 con 38 mm de diámetro;
		Dos contra canastas de 10 cm de diámetro con rebosadero, fabricadas en acero inoxidable 430 cromado;
		Notas: Para mayor información técnica sobre los accesorios, consultar el "Catálogo de Especificaciones Técnicas de Materiales para Construcción" Vigente en el capítulo ETMC -44;
		La selección de accesorios hidrosanitarios deberá ser evaluada y autorizada, para su adquisición, por el Área de Ingeniería del IMSS y de acuerdo a las características de cada proyecto.
Acabados	Regatones	Antiderrapantes;
	Latón bajo en plomo	Cromado;
	Parte inferior de la cubierta	Con recubrimiento tipo Apcoseal;
	Acero inoxidable, AISI 304	Con pulido P3.
Sistema de ensamble	Regatones	Insertados a presión;
	Acero inoxidable, AISI 304	A base de soldadura TIG (Argón con aporte de acero inoxidable tipo 308 "i" de 3/8")
Certificados	De válvulas y grifos para agua,	**NMX-C-415-ONNCCE Vigente,** Industria de la construcción-válvulas y grifos para agua-especificaciones y métodos de ensayo;
	De manufactura o producción,	**ISO 9001 Vigente,** Sistema de gestión de calidad;
	Para las normas o certificados solicitados deberán de cumplir con lo siguiente:	Para artículos nacionales el certificado debe ser emitido por un organismo de certificación acreditado por la Entidad Mexicana de Acreditación (EMA). Para artículos internacionales el certificado debe ser emitido por un organismo oficial acreditado por el país de origen.
Tolerancias	En las dimensiones generales de +/- 10%.	

ANEXOS
DIVISION DE CONTRATOS

Tipo de unidad	Clave IMSS	Descripción
Unidades Médicas	**517.609.0255**	**Mesa de 230 cm con respaldo y doble fregadero central para ollas**

Perspectiva del artículo

Imágenes representativas y no indican diseño específico.

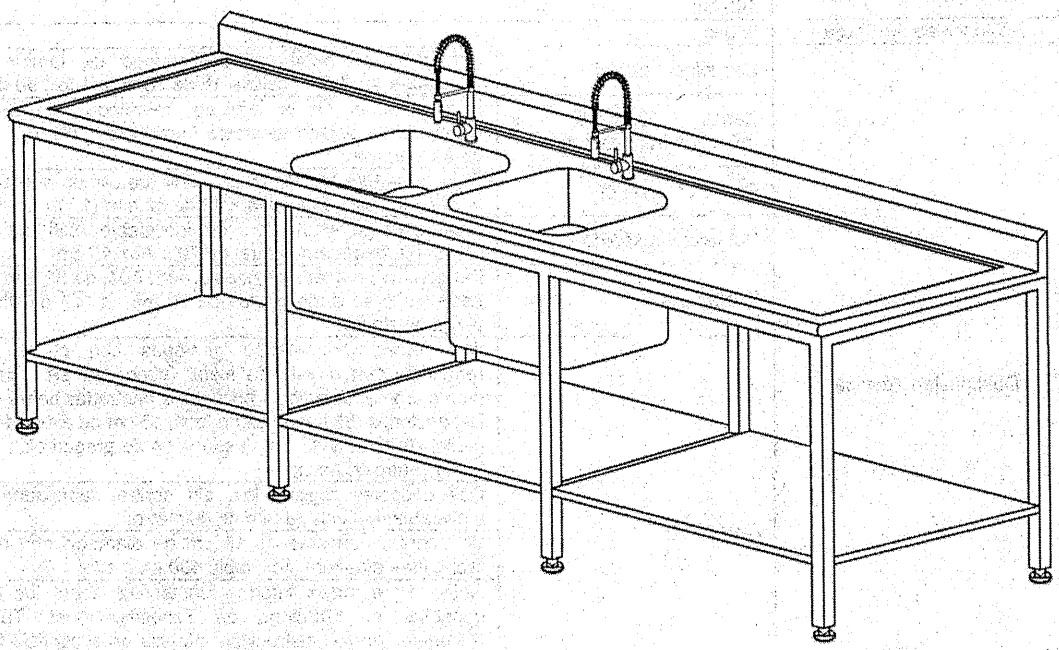

Accesorios

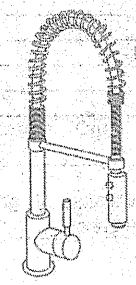

Llave monomando giratoria con cuello de ganso retráctil con manija de aleta

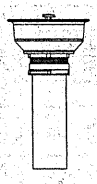

Contracanasta

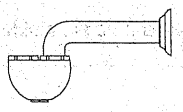

Céspol

Tipo de unidad	Clave IMSS	Descripción
Unidades Médicas	**517.609.0727**	**Mesa de 210 cm con respaldo y doble fregadero izquierdo**

Grupo	Mobiliario para nutrición y dietética (cocina y comedor)	
Áreas o locales de uso	No aplica	
Dimensiones generales	Frente 210 cm, ancho 70 cm, altura 90 cm, altura total con respaldo 105 cm	
Capacidad de Carga	250 kg.	
Descripción Técnica	Estructura vertical	Fabricada en perfil tubular redondo de lámina de acero inoxidable, AISI 304, calibre 16, de 38 mm (1 ½") de diámetro;
	Canal perimetral y refuerzos transversales	Para montaje de la cubierta, fabricados en perfil tubular cuadrado de lámina de acero inoxidable, AISI 304, calibre 16, de 40 x 40 mm;
	Estructura inferior	Fabricada en perfil tubular de lámina de acero inoxidable, AISI 304, calibre 16 de 38 mm (1 ½") de diámetro;
	Cubierta y respaldo	Fabricados en lámina de acero inoxidable, AISI 304, calibre 16, con doble fregadero izquierdo de 50 x 50 x 35 cm;
	Entrepaños	Fabricados en lámina de acero inoxidable, calibre 18;
	Regatones	Fabricados en acero inoxidable, AISI 304, de 32 mm (1 ¼"), con base nitrilo sanitario blanco de 32 mm (1 ¼") de diámetro con altura ajustable;
	Accesorios	Dos llaves mezcladoras cuello de ganso giratorias con manijas de aleta, fabricadas en latón bajo en plomo cromado, pulido y brillante, empotradas sobre cubierta, Dimensiones: 35 cm de altura total, 20 cm de altura de cubierta a centro de boca y 22 cm desde vano de preparación en cubierta hasta centro de boca;
		Dos céspoles registrables fabricados en latón bajo en plomo con 38 mm de diámetro;
		Dos contra canastas de 10 cm de diámetro con rebosadero, fabricadas en acero inoxidable 430 cromado;
		Notas: Para mayor información técnica sobre los accesorios, consultar el "Catálogo de Especificaciones Técnicas de Materiales para Construcción" vigente en el capítulo ETMC -44;
		La selección de accesorios hidrosanitarios deberá ser evaluada y autorizada, para su adquisición, por el Área de Ingeniería del IMSS y de acuerdo a las características de cada proyecto.
Acabados	Regatones	Antiderrapantes;
	Latón bajo en plomo	Cromado;
	Parte inferior de la cubierta	Con recubrimiento tipo Apcoseal;
	Acero inoxidable, AISI 304	Con pulido P3.
Sistema de ensamble	Regatones	Insertados a presión;
	Acero inoxidable, AISI 304	A base de soldadura TIG (Argón con aporte de acero inoxidable tipo 308 "i" de 3/8").
Certificados	De válvulas y grifos para agua,	**NMX-C-415-ONNCCE Vigente,** Industria de la construcción-válvulas y grifos para agua-especificaciones y métodos de ensayo;
	De manufactura o producción,	**ISO 9001 Vigente,** Sistema de gestión de calidad;
	Para las normas o certificados solicitados deberán de cumplir con lo siguiente:	Para artículos nacionales el certificado debe ser emitido por un organismo de certificación acreditado por la Entidad Mexicana de Acreditación (EMA). Para artículos internacionales el certificado debe ser emitido por un organismo oficial acreditado por el país de origen.
Tolerancias	En las dimensiones generales de +/- 10%.	

ANEXOS
DIVISION DE CONTRATOS

Tipo de unidad	Clave IMSS	Descripción
Unidades Médicas	**517.609.0727**	**Mesa de 210 cm con respaldo y doble fregadero izquierdo**

Perspectiva del artículo

Imágenes representativas y no indican diseño específico.

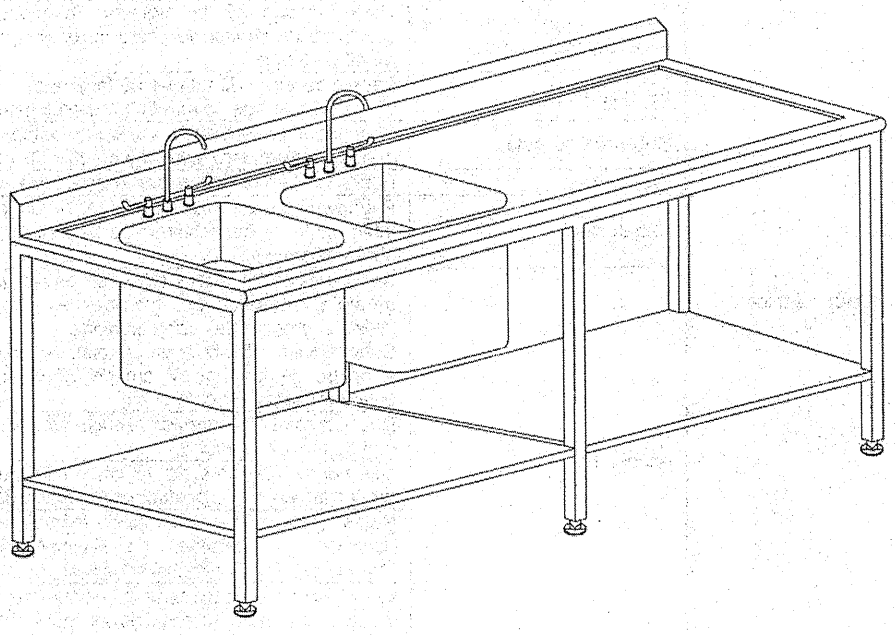

Accesorios

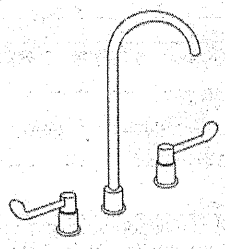

Llave mezcladora cuello de ganso giratoria con manijas de aleta

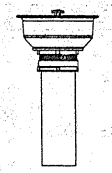

Contracanasta

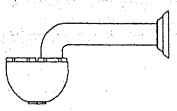

Céspol

Tipo de unidad	Claves IMSS	Descripción
Unidades Médicas	**SAI: 511.076.0952** **PREI: 19968**	**Archivero guarda visible sencillo**

Grupo	Mobiliario Administrativo
Áreas o Locales de Uso	DIMAC
Dimensiones Generales	Largo 100 cm, Ancho 40 cm, Altura 220 cm.
Capacidad de Carga	100 kg. (por entrepaño)
Descripción Técnica	1. Base de archivero: Fabricada en lámina de acero, calibre No. 20. 2. Costados y tapa superior: Fabricados en lámina de acero, calibre No. 20. 3. Entrepaños: Fabricados en lámina de acero, calibre No. 20 con doblez perimetral. 4. Placas divisoras: Fabricadas en lámina de acero, calibre No. 20. 5. Larguero superior: Fabricado en lámina de acero, calibre 16. 6. Regatones: Fabricados en acero rolado en frío, con diámetro de 53 mm (2 1/16") y base de nitrilo sanitario con 53 mm (2 1/16") de diámetro y altura ajustable.
Acabados	• Acero al carbono rolado en frío: Con pintura micro pulverizada electrostática híbrida y texturizado fino semi-mate. • Regatones: Antiderrapantes.
Selección cromática	• Acero al carbono rolado en frío: **PANTONE** PQ-Cool Gray 2C / **PANTONE** Antique White PQ-11-0105TCX / **PANTONE** Serenity PQ-15-3919TCX / **PANTONE** Hint of mint PQ-11-4805TCX. El tono final debe aproximarse al tono propuesto según material.
Sistema de ensamble	• Acero al carbono rolado en frío: Por punto y por arco eléctrico a base de soldadura MIG.
Certificados	• De manufactura o Producción: **ISO 9001 Vigente.** Sistema de gestión de calidad. Para las normas o certificados solicitados deberán de cumplir con lo siguiente: Para artículos nacionales el certificado debe ser emitido por un organismo de certificación acreditado por la Entidad Mexicana de Acreditación (EMA). Para artículos internacionales el certificado debe ser emitido por un organismo oficial acreditado por el país de origen.
Tolerancias	En las dimensiones generales de +/- 10 %.

Perspectiva del Artículo y Accesorios

Imágenes representativas y no indican diseño específico.

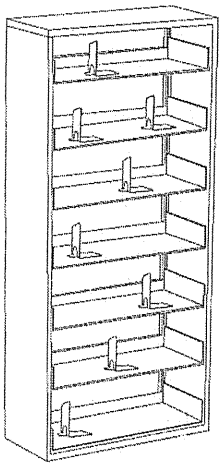

ANEXOS
DIVISION DE CONTRATOS

SIN TEXTO

Tipo de unidad	Clave IMSS	Descripción
Unidades Médicas	**511.076.0966**	**Archivero de 2 gavetas con caja fuerte**

Grupo	Mobiliario administrativo	
Áreas o locales de uso	Oficina (subdirector médico y administrativo)	
Movimientos o sistemas	Sistema de correderas telescópicas	
Dimensiones generales	Frente 45 cm, fondo 70 cm, altura 105 cm	
Capacidad de Carga	50 kg (por gaveta)	
Descripción Técnica	Tapa, costados, respaldo y fondo	Fabricados en lámina de acero al carbono rolado en frío, calibre 22;
	Gavetas	Fabricadas en lámina de acero al carbono rolado en frío, calibre 22 con jaladera tipo embutida y porta etiquetas;
	Puerta abatible	Fabricada en lámina de acero al carbono rolado en frío, calibre 22;
	Base y refuerzos	Fabricados en lámina de acero al carbono rolado en frío, calibre 18;
	Caja fuerte	Con cerradura de tres posiciones de combinación;
	Correderas	Fabricadas en acero al carbono rolado en frío, con capacidad de carga de 50 kg;
	Cerradura metálica	De seguridad con mecanismo de cierre;
	Resbalones fijos	Fabricados en hule sintético en la base del archivero.
Acabados	Acero al carbono rolado en frío	Con pintura en polvo electroestática híbrida con texturizado fino semi-mate.
Selección cromática	Acero al carbono rolado en frío	**PANTONE** PQ-CoolGray2C El tono final debe aproximarse al tono propuesto según material.
	Hule sintético	**PANTONE** PQ-CoolGray2C El tono final debe aproximarse al tono propuesto según material.
Sistema de ensamble	Acero inoxidable, AISI 304	A base de soldadura TIG (Argón con aporte de acero inoxidable tipo 308 "i" de 3/8");
	Acero al carbono rolado en frío	Por punto y por arco eléctrico a base de soldadura MIG.
Certificados	De manufactura o producción,	**ISO 9001 Vigente,** Sistema de gestión de calidad;
	Para las normas o certificados solicitados deberán de cumplir con lo siguiente:	Para artículos nacionales el certificado debe ser emitido por un organismo de certificación acreditado por la Entidad Mexicana de Acreditación (EMA). Para artículos internacionales el certificado debe ser emitido por un organismo oficial acreditado por el país de origen.
Tolerancias	En las dimensiones generales de +/- 10%.	

Perspectiva del artículo

Imágenes representativas y no indican diseño específico.

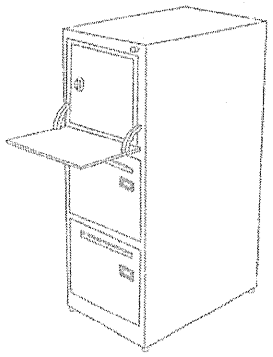

ANEXOS
DIVISION DE CONTRATOS

SIN TEXTO

Tipo de unidad	Clave IMSS	Descripción
Unidades Médicas	**511.076.0975**	**Archivero de 4 gavetas**

Grupo	Mobiliario administrativo	
Áreas o locales de uso	Informática médica y archivo clínico, servicios generales, consulta externa, conservación, área de rehabilitación y diagnóstico	
Movimientos o sistemas	Sistema de correderas telescópicas	
Dimensiones generales	Frente 45 cm, fondo 70 cm, altura 135 cm	
Capacidad de Carga	45 kg (por gaveta)	
Descripción Técnica	Tapa, costados, respaldo y fondo	Fabricados en lámina de acero al carbono rolado en frío, calibre 22;
	Gavetas	Fabricadas en lámina de acero al carbono rolado en frío, calibre 22, con jaladera tipo embutida y porta etiquetas de acero calibre 24;
	Base y refuerzos	Fabricados en lámina de acero al carbono rolado en frío, calibre 18;
	Correderas	Fabricadas en acero al carbono rolado en frío, con capacidad de carga de 45 kg;
	Cerradura general	De seguridad;
	Resbalones fijos	Fabricados en hule sintético en la base del archivero.
Acabados	Acero al carbono rolado en frío	Con pintura en polvo electroestática híbrida con texturizado fino semi-mate;
	Correderas, cerradura y porta-etiquetas	Cromadas.
Selección cromática	Acero al carbono rolado en frío	**PANTONE** PQ-CoolGray 2C El tono final debe aproximarse al tono propuesto según material.
	Hule sintético	**PANTONE** PQ-CoolGray 2C El tono final debe aproximarse al tono propuesto según material.
Sistema de ensamble	Acero al carbono rolado en frío	Por punto y por arco eléctrico a base de soldadura MIG.
Certificados	De manufactura o producción,	**ISO 9001 Vigente,** Sistema de gestión de calidad;
	Para las normas o certificados solicitados deberán de cumplir con lo siguiente:	Para artículos nacionales el certificado debe ser emitido por un organismo de certificación acreditado por la Entidad Mexicana de Acreditación (EMA). Para artículos internacionales el certificado debe ser emitido por un organismo oficial acreditado por el país de origen.
Tolerancias	En las dimensiones generales de +/- 10%.	

Perspectiva del artículo

Imágenes representativas y no indican diseño específico.

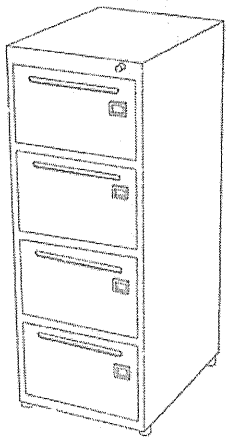

ANEXOS
DIVISION DE CONTRATOS

SIN TEXTO

Tipo de unidad	Claves IMSS	Descripción
Unidades Médicas	**SAI: 511.076.0988** **PREI: 19971**	**Archivero de 4 gavetas con puertas abatibles y deslizables**

Grupo	Mobiliario Administrativo
Áreas o Locales de Uso	Almacén de la Unidad
Dimensiones Generales	Largo 100 cm, Ancho 45 cm, Altura 135 cm.
Capacidad de Carga	220 kg.
Descripción Técnica	1. Respaldo y refuerzos longitudinal y frontal: Fabricados en lámina de acero rolada en frío, calibre No. 22. 2. Cartabones: Fabricados en lámina de acero rolado en frío, calibre No. 22, colocados en las esquinas. 3. Base: Fabricada en lámina de acero rolado en frío, calibre No. 22 con canaletas Tipo "U". 4. Fondo y zoclo perimetral: Fabricado en lámina de acero rolado en frío, calibre No. 20. 5. Sistema de cierre: Centralizado anti-extracción con rótula de seguridad y cerradura de llave. 6. Gavetas: Fabricadas en lámina de acero rolado en frío, calibre no. 22 con tapa de fondo calibre 20; Jaladera integrada; Mecanismo de seguridad para abrir 1 gaveta a la vez; Correderas fabricadas en acero rolado en frío con sistema de deslizamiento embalinado y capacidad carga de 40 kg; Porta etiquetas fabricado en lámina de acero rolado en frío, calibre No. 22. 7. Laterales: Fabricados con un canal fabricado en lámina de acero rolada en caliente decapada, calibre 14 8. Regatones: Fabricados en acero rolado en frío de 25.4 mm (1") de diámetro y con base de nitrilo sanitario blanco de 25.4 mm (1") de diámetro con altura ajustable.
Acabados	• Acero rolado en frío y acero rolado en caliente decapado: Con pintura micropulverizada electrostática híbrida; Texturizado fino semi-mate. • Regatones: Antiderrapantes.
Selección cromática	• Pieza completa: **PANTONE** Antique White PQ-11-0105TCX / **PANTONE** Serenity PQ-15-3919TCX / **PANTONE** Hint of mint PQ-11-4805TCX / **PANTONE** PQ-CoolGray 2C. El tono final debe aproximarse al tono propuesto según material.
Sistema de ensamble	• Acero rolado en frío acero rolado en caliente decapado: Por punto y por arco eléctrico a base de soldadura MIG.
Certificados	• De manufactura o Producción: **ISO 9001 Vigente.** Sistema de gestión de calidad. Para las normas o certificados solicitados deberán de cumplir con lo siguiente: Para artículos nacionales el certificado debe ser emitido por un organismo de certificación acreditado por la Entidad Mexicana de Acreditación (EMA). Para artículos internacionales el certificado debe ser emitido por un organismo oficial acreditado por el país de origen.
Tolerancias	En las dimensiones generales de +/- 10 %.

ANEXOS
DIVISION DE CONTRATO

Tipo de unidad	Claves IMSS	Descripción
Unidades Médicas	SAI: 511.076.0988 PREI: 19971	Archivero de 4 gavetas con puertas abatibles y deslizables

Perspectiva del Artículo y Accesorios

Imágenes representativas y no indican diseño específico.

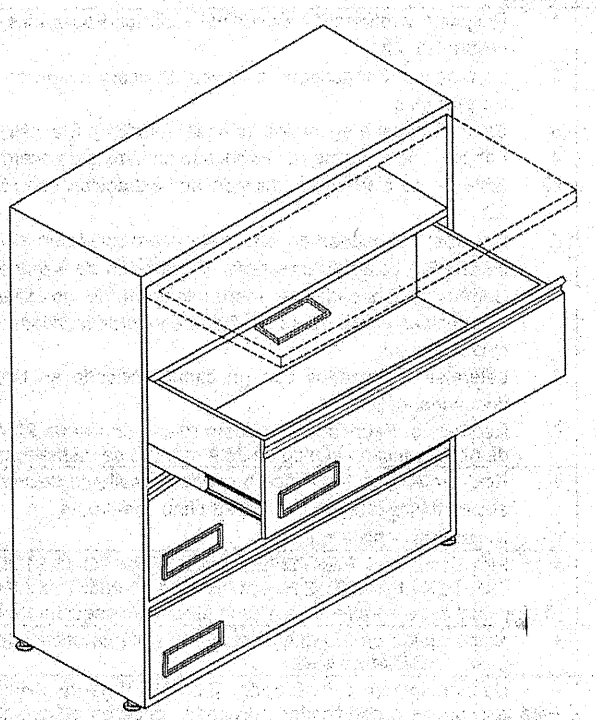

Tipo de unidad	Claves IMSS	Descripción
Unidades Médicas	**SAI: 511.076.1007** **PREI: 19973**	**Archivero guarda visible doble**

Grupo	Mobiliario Administrativo
Áreas o Locales de Uso	DIMAC
Dimensiones Generales	Largo 100 cm, Ancho 80 cm, Altura 220 cm.
Capacidad de Carga	100 kg. (por entrepaño)
Descripción Técnica	1. Base de archivero: Fabricada en lámina de acero, calibre no. 20. 2. Costados y tapa superior: Fabricados en lámina de acero, calibre no. 20. 3. Entrepaños: Fabricados en lámina de acero, calibre no. 20 con doblez perimetral. 4. Placas divisoras: Fabricadas en lámina de acero, calibre no. 20 5. Larguero superior: Fabricado en lámina de acero, calibre 16. 6. Regatones: Fabricados en acero rolado en frío, con diámetro de 53 mm (2 1/16") y base de nitrilo sanitario con 53 mm (2 1/16") de diámetro y altura ajustable.
Acabados	• Acero al carbono rolado en frío: Con pintura micro pulverizada electrostática híbrida y texturizado fino semi-mate • Regatones: Antiderrapantes.
Selección cromática	• Acero al carbono rolado en frío: **PANTONE** PQ-Cool Gray 2C / **PANTONE** Antique White PQ-11-0105TCX / **PANTONE** Serenity PQ-15-3919TCX / **PANTONE** Hint of mint PQ-11-4805TCX. El tono final debe aproximarse al tono propuesto según material.
Sistema de ensamble	• Acero al carbono rolado en frío: Por punto y por arco eléctrico a base de soldadura MIG.
Certificados	• De manufactura o Producción: **ISO 9001 Vigente.** Sistema de gestión de calidad. Para las normas o certificados solicitados deberán de cumplir con lo siguiente: Para artículos nacionales el certificado debe ser emitido por un organismo de certificación acreditado por la Entidad Mexicana de Acreditación (EMA). Para artículos internacionales el certificado debe ser emitido por un organismo oficial acreditado por el país de origen.
Tolerancias	En las dimensiones generales de +/- 10 %.
Perspectiva del Artículo y Accesorios	
Imágenes representativas y no indican diseño específico.	

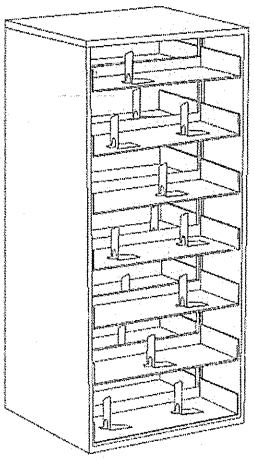

ANEXOS
DIVISION DE CONTRATOS

SIN TEXTO

Tipo de unidad	Claves IMSS	Descripción
Unidades Médicas	**SAI: 511.076.1016** **PREI: 19974**	**Archivero de 2 gavetas con puertas abatibles y deslizables**

Grupo	Mobiliario Administrativo
Áreas o Locales de Uso	Anatomía patológica (área de lectura de citología)
Movimientos y/o Sistemas	Sistema de correderas telescópicas
Dimensiones Generales	Largo 100 cm, Ancho 45 cm, Altura 67.50 cm.
Capacidad de Carga	220 kg.
Descripción Técnica	1. Respaldo y refuerzos longitudinal y frontal: Fabricados en lámina de acero al carbono rolada en frío, calibre No. 22. 2. Cartabones: Fabricados en lámina de acero rolado en frío, calibre No. 22, colocados en las esquinas. 3. Base: Fabricada en lámina de acero al carbono rolado en frío, calibre No. 22 con canaletas tipo "U". 4. Fondo y zoclo perimetral: Fabricados en lámina de acero al carbono rolado en frío, calibre No. 20. 5. Sistema de cierre: Centralizado anti-extracción con rótula de seguridad y cerradura de llave. 6. Gavetas: Fabricadas en lámina de acero rolado en frío, calibre No. 22 con tapa de fondo calibre 20; Jaladera integrada; Mecanismo de seguridad para abrir 1 gaveta a la vez; Correderas fabricadas en acero rolado en frío, con sistema de deslizamiento embalinado y capacidad de carga de 40 kg; Porta etiquetas fabricado en lámina de acero al carbono rolado en frío, calibre No. 22. 7. Laterales: Fabricados con un canal fabricado en lámina de acero al carbono rolada en caliente decapada, calibre 14. 8. Regatones: Fabricados en acero rolado en frío de 25.4 mm (1") de diámetro y con base de nitrilo sanitario blanco de 25.4 mm (1") de diámetro con altura ajustable.
Acabados	• Acero al carbono rolado en frío y acero al carbono rolado en caliente decapado: Con pintura micro pulverizada electrostática híbrida texturizado fino semi-mate. • Regatones: Antiderrapantes.
Selección cromática	• Pieza completa: **PANTONE** Antique White| PQ-11-0105TCX / **PANTONE** Jet Black PQ-19-0303TCX / **PANTONE** PQ-CoolGray 2C. El tono final debe aproximarse al tono propuesto según material.
Sistema de ensamble	• Acero al carbono rolado en frío y acero al carbono rolado en caliente decapado: Por punto y por arco eléctrico a base de soldadura MIG.
Certificados	• De manufactura o Producción: **ISO 9001 Vigente.** Sistema de gestión de calidad. Para las normas o certificados solicitados deberán de cumplir con lo siguiente: Para artículos nacionales el certificado debe ser emitido por un organismo de certificación acreditado por la Entidad Mexicana de Acreditación (EMA). Para artículos internacionales el certificado debe ser emitido por un organismo oficial acreditado por el país de origen.
Tolerancias	En las dimensiones generales de +/- 10 %.

ANEXOS
DIVISION DE CONTRATOS

Tipo de unidad	Claves IMSS	Descripción
Unidades Médicas	SAI: 511.076.1016 PREI: 19974	Archivero de 2 gavetas con puertas abatibles y deslizables

Perspectiva del Artículo y Accesorios

Imágenes representativas y no indican diseño específico.

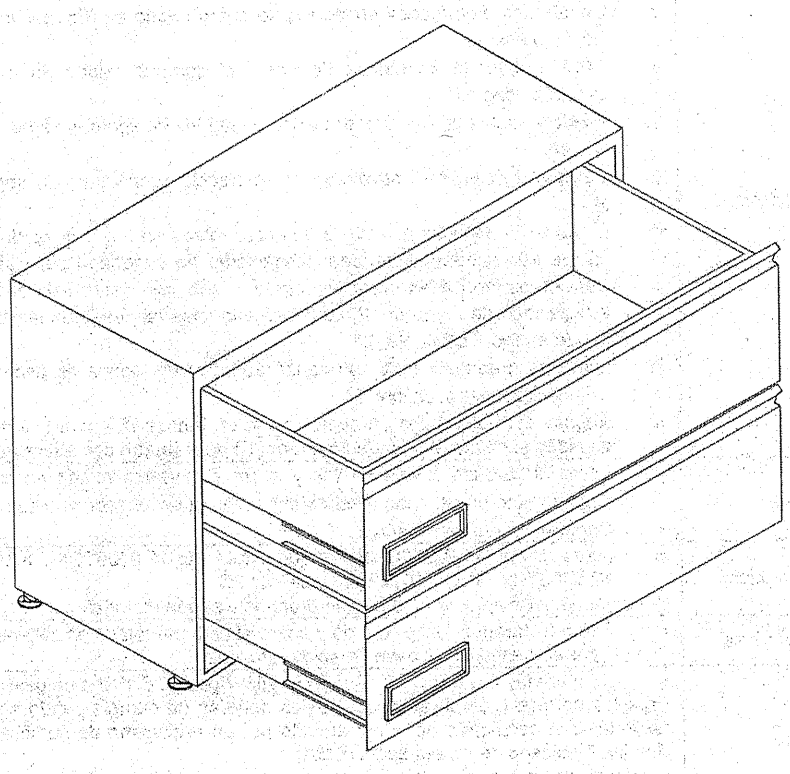

Tipo de unidad	Clave IMSS	Descripción
Unidades Médicas	**511.026.0492**	**Anaquel esqueleto de 7 entrepaños**

Grupo	Mobiliario Administrativo.	
Áreas o locales de uso	De almacenaje.	
Capacidad de Carga	100 kg. ó más por entrepaño.	
Dimensiones generales	Frente 90 cm; Profundidad 45cm; Altura 220 cm.	
Descripción Técnica	Postes	4 piezas fabricadas en lámina de acero rolada en frío, con calibre mínimo de 16
		Cara frontal y posterior con línea de perforaciones con paso de centro a centro.
	Refuerzo	7 piezas fabricadas en lámina de acero rolada en frío, con calibre mínimo de 20 en todo lo largo del entrepaño
	Entrepaños	Fabricados en lámina de acero rolada en frío, calibre 22. Con doblez de peralte interno de 2.5 cm (1") y doblez longitudinal y transversal, troquelados en cada extremo.
Acabados	Pieza completa	Sometida a un proceso de fosfatizado, enjuague y sellado.
		En pintura pulverizada poliéster epóxica horneada.
Selección Cromática	Pieza completa	**PANTONE** Serenity PQ-15-3919TCX. El tono final debe aproximarse al tono propuesto según material.
		PANTONE Hint of mint PQ-11-4805TCX El tono final debe aproximarse al tono propuesto según material.
		PANTONE PQ-CoolGray 2C El tono final debe aproximarse al tono propuesto según material.
Certificados	De manufactura o producción.	**ISO 9001- Vigente.** Sistema de gestión de calidad.
	Para las normas o certificados solicitados deberán de cumplir con lo siguiente:	Para artículos nacionales el certificado debe ser emitido por un organismo de certificación acreditado por la Entidad Mexicana de Acreditación (EMA). Para artículos internacionales el certificado debe ser emitido por un organismo oficial acreditado por el país de origen.
Tolerancias	En las dimensiones generales de +/- 10%.	

Perspectiva del artículo

Imágenes representativas y no indican diseño específico.

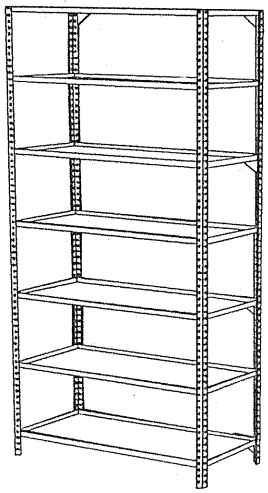

ANEXOS
DIVISION DE CONTRATOS

SIN TEXTO

Tipo de unidad	Clave IMSS	Descripción
Unidades Médicas	511.026.0501	Anaquel fijo de 45 cm una vista

Grupo	Mobiliario Administrativo	
Áreas o Locales de Uso	Educación Médica e Investigación, C.E.y E., Urgencias, Medicina Física y Rehabilitación, Hospitalización de Adultos, Nutrición y Dietética, Farmacia, Servicios Generales, Jefatura de Conservación.	
Dimensiones generales	Frente 170 cm; Profundidad 45 cm; Altura 220 cm.	
Capacidad de Carga	100 Kg por entrepaño.	
Descripción técnica	Marco	Vertical fabricado en perfil tubular de 32 x 47.62 mm (1 ¼" x 1 7/8") de lámina de acero al carbono rolado en frío, calibre 14.
	Refuerzos	Transversales fabricados en perfil tubular de 32 x 38 mm (1 ¼" x 1 ½") de lámina de acero al carbono rolado en frío, calibre 14.
	Base, tapas y entrepaños	Fabricados en lámina de acero al carbono rolado en frío, calibre 20. Con colocación inferior, superior, laterales y centrales. Peralte de 25.4 mm (1") y doblez perimetral.
	Zoclo	Fabricado en Lámina de acero al carbono rolado en frío, calibre 16.
	Cartabones	Fabricados en lámina de acero al carbono rolado en frío, calibre 14.
	Porta etiquetas	Fabricado en lámina de acero al carbono rolado en frío, calibre 22.
	Regatones	Fabricados en plato de duraluminio, con diámetro de 53 mm (2 1/16") y altura ajustable.
Acabados	Regatones	Antiderrapantes
	Pieza completa	Con pintura micro pulverizada electrostática híbrida y texturizado fino semi-mate
Selección Cromática	Pieza completa	**PANTONE** PQ-CoolGray 2C. El tono final debe aproximarse al tono propuesto según material.
Sistema de Ensamble	Pieza completa	En acero rolado en frío por punto y por arco eléctrico a base de soldadura MIG.
Certificados	De manufactura o producción	**ISO 9001 Vigente.** Sistema de gestión de calidad.
	Para las normas o certificados solicitados deberán de cumplir con lo siguiente:	Para artículos nacionales el certificado debe ser emitido por un organismo de certificación acreditado por la Entidad Mexicana de Acreditación (EMA). Para artículos internacionales el certificado debe ser emitido por un organismo oficial acreditado por el país de origen.
Tolerancias	En las dimensiones generales de +/- 10%	

Perspectiva del Artículo

Imágenes representativas y no indican diseño específico.

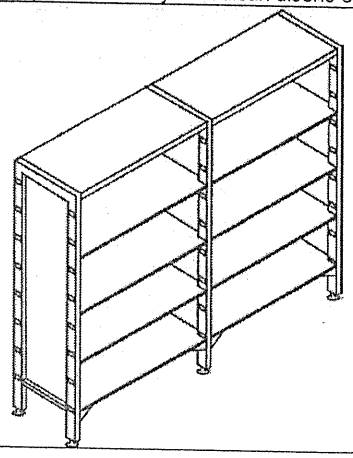

ANEXOS
DIVISION DE CONTRATOS

SIN TEXTO

Tipo de unidad	Clave IMSS	Descripción
Unidades Médicas	**511.026.0517**	**Anaquel fijo de 2 vistas**

Grupo	Mobiliario Administrativo	
Áreas o Locales de Uso	Educación Médica e Investigación, C.E.y E., Urgencias, Medicina Física y Rehabilitación, Hospitalización de Adultos, Nutrición y Dietética, Farmacia, Servicios Generales, Jefatura de Conservación.	
Dimensiones generales	Frente 85 cm; Profundidad 85 cm; Altura 220 cm.	
Capacidad de Carga	100 Kg por entrepaño.	
Descripción técnica	Marco	Vertical fabricado en perfil tubular de 32 x 47.62 mm (1 ¼" x 1 7/8") de lámina de acero al carbono rolado en frío, calibre 14.
	Refuerzos	Transversales fabricados en perfil tubular de 32 x 38 mm (1 ¼" x 1 ½") de lámina de acero al carbono rolado en frío, calibre 14.
	Entrepaños	Ranurados fabricados en lámina de acero, calibre no. 20 con doblez perimetral y peralte de 25.4 mm (1").
	Tapas verticales, tapa central y superior.	Fabricadas en lámina de acero al carbono rolado en frío, calibre no. 20
	Zoclo	Fabricado en lámina de acero al carbono rolado en frío, calibre 16 y en extremos con cartabones de lámina de acero, calibre no. 14.
	Divisor longitudinal y transversal	De 33 y 23 cm de altura respectivamente, fabricados en lámina de acero al carbono rolado en frío, calibre no. 20.
	Base	Fabricada en lámina de acero al carbono rolado en frío, calibre no. 20.
	Porta etiquetas	Fabricado en lámina de acero al carbono rolado en frío, calibre 22.
	Regatones	Fabricados en acero rolado en frío, con diámetro de 53 mm (2 1/16") y base de nitrilo sanitario con 53 mm (2 1/16") de diámetro y altura ajustable.
Acabados	Acero al carbono rolado en frío	Con pintura micro pulverizada electrostática híbrida y texturizado fino semi-mate
	Regatones	Antiderrapantes
Selección Cromática	Acero al carbono rolado en frío.	**PANTONE** PQ-Cool Gray 2C. El tono final debe aproximarse al tono propuesto según material.
		PANTONE Serenity PQ-15-3919TCX. El tono final debe aproximarse al tono propuesto según material.
		PANTONE Hint of mint PQ-11-4805TCX. El tono final debe aproximarse al tono propuesto según material.
Sistema de ensamble	Acero al carbono rolado en frío.	Por punto y por arco eléctrico a base de soldadura MIG
	Regatones	Insertados a presión
Certificados	De manufactura o producción	**ISO 9001 Vigente.** Sistema de gestión de calidad.
	Para las normas o certificados solicitados deberán de cumplir con lo siguiente:	Para artículos nacionales el certificado debe ser emitido por un organismo de certificación acreditado por la Entidad Mexicana de Acreditación (EMA). Para artículos internacionales el certificado debe ser emitido por un organismo oficial acreditado por el país de origen.
Tolerancias	En las dimensiones generales de +/- 10%.	

ANEXOS
DIVISION DE CONTRATOS

Tipo de unidad	Clave IMSS	Descripción
Unidades Médicas	**511.026.0517**	**Anaquel fijo de 2 vistas**

Perspectiva del Artículo
Imágenes representativas y no indican diseño específico.

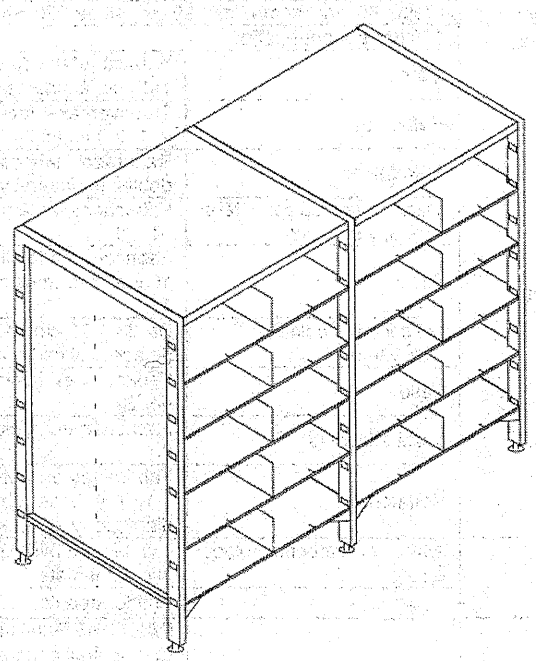

Tipo de unidad	Claves IMSS	Descripción
Unidades Médicas	**SAI: 511.026.0527** **PREI: 19979**	**Anaquel para libros y revistas**

Grupo	Mobiliario Administrativo
Áreas o Locales de Uso	Zonas de exhibición y revistas
Dimensiones Generales	Largo 90 cm, Ancho 35 cm, Altura 200 cm.
Capacidad de Carga	50 kg. (por entrepaño)
Descripción Técnica	1. Marcos principales: Fabricados en lámina de acero rolada en frío calibre 16 doblada en forma de canal tipo "U" reforzada, con ancho de 7.62 cm (3") con preparación para recibir refuerzos horizontales. 2. Refuerzos horizontales: Fabricados en lámina de acero rolado en frío, calibre No. 16 doblada en forma de canal tipo "U" reforzada, con ancho de 7.62 cm (3") con preparación para recibir cajones-entrepaños y ranura de 8 mm para recibir lámina de acrílico. 3. Cajones-entrepaños: Horizontales fabricados en tableros verticales de partículas de densidad media MDP (Medium Density Particle Board) con 15 mm de espesor y tableros horizontales de partículas de densidad media MDP (Medium Density Particle Board) con 18 mm de espesor ambos con densidad promedio de 620 kg/m3, canto rectos y moldura perimetral de PVC termofusionada. 4. Porta-revistas: Inclinados a 30° fabricados con lámina de acrílico cristal transparente de 8 mm de espesor con filos redondeados y cantos pulidos rectos. 5. Base: Fabricada en lámina de acero rolada en frío calibre 16 doblada en forma de canal tipo "U" reforzada, con ancho de 7.62 cm (3") con perforaciones para recibir marcos. 6. Ruedas: Autofrenadas resistentes en suelos duros.
Acabados	• Tableros: Forrados con laminado plástico de alta presión VGP (Vertical General Postforming) con 0.7 mm de espesor y 400 o más ciclos de abrasión por ambas caras. • Acero al carbono rolado en frío: Con pintura micropulverizada electrostática híbrida y texturizado fino semi-mate. • Regatones: Antiderrapantes.
Selección cromática	• Acero al carbono rolado en frío: **PANTONE** Burgundy PQ-19-1617TPX / **PANTONE** Green PQ 561C / **PANTONE** Chocolate Lab PQ-19-1214TCX / **PANTONE** True Navy PQ-19-4030TCX. • Laminado plástico: **PANTONE** Antique White PQ-11-0105TCX / **PANTONE** Serenity PQ-15-3919TCX / **PANTONE** Hint of mint PQ-11-4805TCX / **PANTONE** Rose Quartz PQ-13-1520TCX. El tono final debe aproximarse al tono propuesto según material.
Sistema de ensamble	• Acero al carbono rolado en frío • Por punto y por arco eléctrico a base de soldadura MIG con unión entre refuerzos y marcos por medio de tornillería semi-oculta, fabricada a base de acero de alta resistencia con acabado galvanizado. • Tableros: Con ensambles tipo Minifix fabricados en Zamac con perno de madera natural estriado y adhesivo tipo PVA acetato de polivinilo.
Certificados	• De manufactura o Producción: **ISO 9001 Vigente.** Sistema de gestión de calidad. • **ISO 14001 Vigente.** Sistema de gestión ambiental. Para las normas o certificados solicitados deberán de cumplir con lo siguiente: Para artículos nacionales el certificado debe ser emitido por un organismo de certificación acreditado por la Entidad Mexicana de Acreditación (EMA). Para artículos internacionales el certificado debe ser emitido por un organismo oficial acreditado por el país de origen.
Tolerancias	En las dimensiones generales de +/- 10 %.

ANEXOS
DIVISION DE CONTRATOS

Tipo de unidad	Claves IMSS	Descripción
Unidades Médicas	SAI: 511.026.0527 PREI: 19979	Anaquel para libros y revistas

Perspectiva del Artículo y Accesorios

Imágenes representativas y no indican diseño específico.

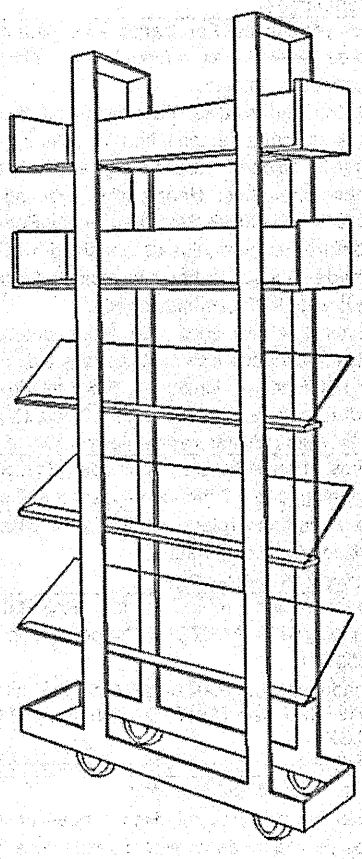

Tipo de unidad	Claves IMSS	Descripción
Unidades Médicas	**SAI: 511.109.0345** **PREI: 19980**	**Banco alto**

Grupo	Mobiliario Administrativo
Áreas o Locales de Uso	Conservación, C.E.Y.E.
Dimensiones Generales	Diámetro de asiento 35 cm, Altura de base a refuerzo de patas 20 cm, Altura total 70 cm.
Capacidad de Carga	150 kg.
Descripción Técnica	1. Estructura base: Compuesta por patas y refuerzo; Fabricada en perfil tubular de lámina de acero al carbono rolado en frío, calibre 18 y diámetro de 19 mm (3/4"). 2. Asiento: Fabricado en madera de pino de primera calidad con 38 mm (1 ½") de espesor. 3. Regatones: Fijos fabricados en polipropileno de alto impacto.
Acabados	• Acero al carbono rolado en frío: En pintura micropulverizada epoxica horneada. • Madera de pino de primera calidad: con barniz natural, con tratamiento ignifugo o retardante al fuego para evitar la emanacion de gases toxicos en caso de combustion.
Selección cromática	• Acero al carbono rolado en frío: **PANTONE** Jet Black PQ-19-0303TCX / **PANTONE** Burgundy PQ-19-1617TPX / **PANTONE** Green PQ 561C. • Polipropileno: **PANTONE** Jet Black PQ-19-0303TCX. El tono final debe aproximarse al tono propuesto según material.
Sistema de ensamble	• Acero al carbono rolado en frío: Por punto y por arco eléctrico a base de soldadura MIG y fijado al resto del mueble por medio de tornillería semi-oculta, fabricada a base de acero de alta resistencia con acabado galvanizado.
Certificados	• De manufactura o Producción: **ISO 9001 Vigente.** Sistema de gestión de calidad. Para las normas o certificados solicitados deberán de cumplir con lo siguiente: Para artículos nacionales el certificado debe ser emitido por un organismo de certificación acreditado por la Entidad Mexicana de Acreditación (EMA). Para artículos internacionales el certificado debe ser emitido por un organismo oficial acreditado por el país de origen.
Tolerancias	En las dimensiones generales de +/- 10 %.

Perspectiva del Artículo y Accesorios

Imágenes representativas y no indican diseño específico.

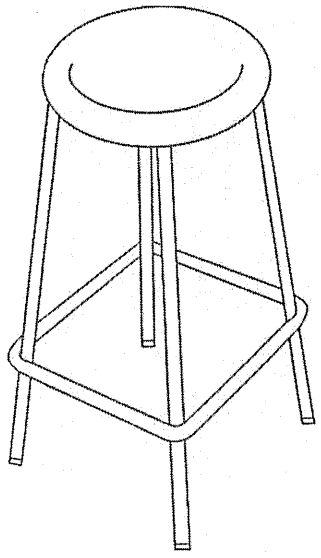

ANEXOS
DIVISION DE CONTRATOS

SIN TEXTO

Tipo de unidad	Claves IMSS	Descripción
Unidades Médicas	**SAI: 511.178.0113** **PREI: 19981**	**Carretilla porta bultos**

Grupo	Mobiliario Administrativo
Áreas o Locales de Uso	Farmacia Servicios Paramédicos, Almacén servicios Generales y Módulo de apoyos Administrativos (estiba).
Dimensiones Generales	Ancho 45 cm, Altura 150 cm, base de la plataforma 45 x 35 cm.
Capacidad de Carga	450 kg.
Descripción Técnica	1. Estructura: Fabricada en perfil tubular de acero al carbono rolado en frío con diámetro de 19 mm (¾"). 2. Base de carga: Tipo trineo de solera con dimensiones de 38 x 9 mm (1½" x 3/8"). 3. Barra protectora: Lateral fabricada en acero al carbono rolado en frío con diámetro de 12.7 mm (½"). 4. Barra eje de ruedas: Fabricada en acero al carbono rolado en frío con diámetro de 25.4 mm (1"). 5. Ruedas: Embaleradas fabricadas en hule con diámetro de 20 cm (8"). 6. Mango: Estriado fabricado en hule.
Acabados	• Acero al carbono rolado en frío: En pintura micropulverizada epóxica horneada.
Selección cromática	• Acero al carbono rolado en frío: **PANTONE** Green PQ 561C / **PANTONE** Burgundy PQ-19-1617TPX / **PANTONE** Chocolate Lab 19-1214 TCX / **PANTONE** PQ-CoolGray 2C. El tono final debe aproximarse al tono propuesto según material.
Sistema de ensamble	• Acero al carbono rolado en frío: Por punto y por arco eléctrico a base de soldadura MIG.
Certificados	• De manufactura o Producción. **ISO 9001 Vigente.** Sistema de gestión de calidad. Para las normas o certificados solicitados deberán de cumplir con lo siguiente: Para artículos nacionales el certificado debe ser emitido por un organismo de certificación acreditado por la Entidad Mexicana de Acreditación (EMA). Para artículos internacionales el certificado debe ser emitido por un organismo oficial acreditado por el país de origen.
Tolerancias	En las dimensiones generales de +/- 10 %.

Perspectiva del Artículo y Accesorios

Imágenes representativas y no indican diseño específico.

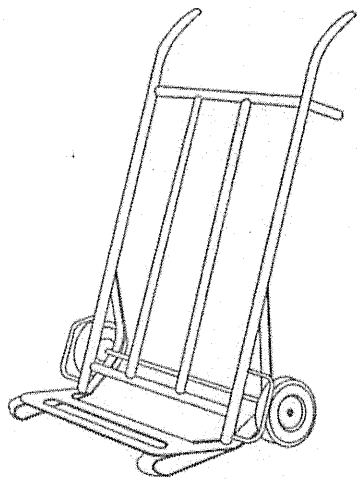

ANEXOS
DIVISION DE CONTRATOS

SIN TEXTO

Tipo de unidad	Claves IMSS	Descripción
Todas las Unidades	**SAI: 511.268.0282** **PREI: 19984**	**Credenza de 150cm con bases metálicas**

Grupo	Mobiliario Administrativo
Áreas o Locales de Uso	Módulo de fomento a la salud, central de equipos y esterilización (CEYE), oficina jefe del departamento de nutrición y dietética, oficina dieto terapéutica y enseñanza, conservación.
Movimientos y/o Sistemas	Correderas de acero con sistema de baleros de precisión.
Dimensiones Generales	Largo 150 cm, Ancho 47 cm, Altura 75 cm.
Capacidad de Carga	350 kg.
Descripción Técnica	1. Bases y soportería vertical de lámina de acero, calibre no.14. 2. Cubierta de trabajo, superficies horizontales y verticales de fibra de madera (MDF) de 3 cm de espesor. 3. Cuerpo, gavetas, puertas de fibra de madera (MDF) de 3 cm espesor. 4. Correderas de acero con capacidad de carga de 50 kg. 5. Puertas deslizables a base de rieles metálicos con sistema de rodamiento embalinado, jaladeras tipo embutido con moldura metálica acabado zincado y cerradura de seguridad. 6. Gavetas con cerradura de seguridad, jaladera de media luna.
Acabados	• Cubierta, cuerpo, gavetas y puertas en laminado plástico calibre No. 14, color gris frío 2 U (código Pantone). • Tratamiento retardante al fuego y evitar la emanación de gases tóxicos en caso de combustión.
Certificados	• De manufactura o Producción: **ISO 9001 Vigente.** Sistema de gestión de calidad. Para las normas o certificados solicitados deberán de cumplir con lo siguiente: Para artículos nacionales el certificado debe ser emitido por un organismo de certificación acreditado por la Entidad Mexicana de Acreditación (EMA). Para artículos internacionales el certificado debe ser emitido por un organismo oficial acreditado por el país de origen.
Tolerancias	En las dimensiones generales de +/- 10 %.

Perspectiva del Artículo y Accesorios

Imágenes representativas y no indican diseño específico.

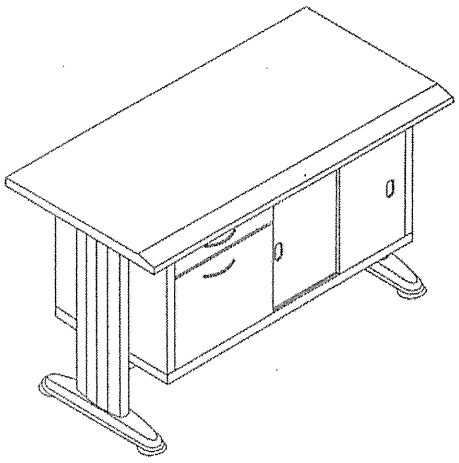

ANEXOS
DIVISION DE CONTRATOS

SIN TEXTO

Tipo de unidad	Claves IMSS	Descripción
Todas las Unidades	**SAI: 511.339.1275** **PREI: 19989**	**Escritorio modular de 150cm con lateral derecho**

Grupo	Mobiliario Administrativo
Áreas o Locales de Uso	Sub dirección: oficinas del sub director médico y administrativo.
Movimientos y/o Sistemas	Correderas de gavetas con sistema de baleros de precisión.
Dimensiones Generales	Largo 150 cm, Ancho total 150 cm, Ancho de cubierta 60 cm, Altura 75 cm.
Capacidad de Carga	350 kg.
Descripción Técnica	1. Bases y soportería vertical de lámina de acero, calibre No. 14. 2. Cubiertas de trabajo de fibra de madera (MDF) de 3 cm de espesor; cantos tipo cascada. 3. Faldón de lámina de acero, calibre No. 18, multiperforado de 8 mm de diámetro. 4. Pedestal fijo bajo cubierta de 40 x 60 x 65 cm (cubierta, cuerpo, gavetas, cajones, tapa inferior), de lámina de acero calibre No. 20. Gavetas y cajones con jaladera integrada. 5. Correderas de acero con capacidad de carga de 50 kg. 6. Portateclado metálico con brazo telescópico retráctil y control de posiciones. 7. Regatones de polietileno de 82 mm (3 ¼") de diámetro, con altura ajustable y acabado antiderrapante. 8. Elementos metálicos de soporte y sujeción de superficies de trabajo de lámina de acero calibre No. 14.
Acabados	• Superficies horizontales y verticales en chapa de madera laminado de alta presión tipo 4406 Fruit Wood ALP 3 Polyurethane. • Acero al carbono laminado en frio, en pintura micropulverizada epóxica horneada. • Cubiertas de trabajo con tratamiento ignifugo o retardante al fuego para evitar la emanación de gases tóxicos en caso de combustión.
Certificados	• De manufactura o Producción: **ISO 9001 Vigente.** Sistema de gestión de calidad. Para las normas o certificados solicitados deberán de cumplir con lo siguiente: Para artículos nacionales el certificado debe ser emitido por un organismo de certificación acreditado por la Entidad Mexicana de Acreditación (EMA). Para artículos internacionales el certificado debe ser emitido por un organismo oficial acreditado por el país de origen.
Tolerancias	En las dimensiones generales de +/- 10 %.

Perspectiva del Artículo y Accesorios

Imágenes representativas y no indican diseño específico.

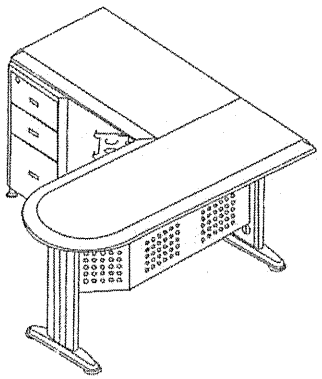

ANEXOS
DIVISION DE CONTRATOS

SIN TEXTO

Tipo de unidad	Claves IMSS	Descripción
Todas las Unidades	**SAI: 511.339.1288** **PREI: 19990**	**Escritorio modular de 150cm con lateral izquierdo**

Grupo	Mobiliario Administrativo
Áreas o Locales de Uso	Oficinas del sub director médico y administrativo
Movimientos y/o Sistemas	Correderas de gavetas y cajones con sistema a base de baleros de precisión, carrera ultrasuave con capacidad de carga por par de correderas de 50 kg.
Dimensiones Generales	Largo 150 cm, Ancho total 150 cm, Ancho de cubierta 60 cm, Altura 75 cm.
Capacidad de Carga	350 kg.
Descripción Técnica	1. Bases y soportería vertical de lámina de acero, calibre No. 14. 2. Cubiertas de trabajo de fibra de madera (MDF) de 3 cm de espesor; cantos tipo cascada. 3. Faldón de lámina de acero, calibre No. 18, multiperforado de 8 mm de diámetro. 4. Portateclado de lámina de acero calibre No. 14, brazo telescópico retráctil y sistema de elevación ajustable. 5. Pedestal fijo bajo cubierta (cubierta, cuerpo, gavetas, cajones y tapa inferior), de lámina de acero calibre No. 20. 6. Correderas de acero con capacidad de carga de 50 kg. 7. Regatones de polietileno de 82 mm (3 ¼") de diámetro, con altura ajustable y acabado antiderrapante. 8. Elementos metálicos de soporte y sujeción de superficies de trabajo de lámina de acero calibre No. 14.
Acabados	• Superficies horizontales y verticales en chapa de madera laminado de alta presión tipo 4406 Fruit Wood ALP 3 Polyurethane. • Acero al carbono laminado en frio, en pintura micropulverizada epóxica horneada. • Cubiertas de trabajo con tratamiento ignifugo o retardante al fuego para evitar la emanación de gases tóxicos en caso de combustión.
Certificados	• De manufactura o Producción: **ISO 9001 Vigente.** Sistema de gestión de calidad. Para las normas o certificados solicitados deberán de cumplir con lo siguiente: Para artículos nacionales el certificado debe ser emitido por un organismo de certificación acreditado por la Entidad Mexicana de Acreditación (EMA). Para artículos internacionales el certificado debe ser emitido por un organismo oficial acreditado por el país de origen.
Tolerancias	En las dimensiones generales de +/- 10 %.

Perspectiva del Artículo y Accesorios

Imágenes representativas y no indican diseño específico.

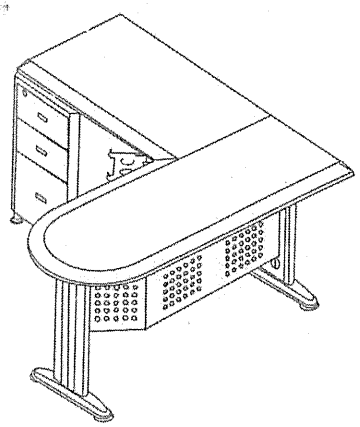

ANEXOS
DIVISION DE CONTRATOS

SIN TEXTO

DIRECCIÓN DE ADMINISTRACIÓN
UNIDAD DE INFRAESTRUCTURA, PROYECTOS ESPECIALES Y CARTERA DE INVERSIÓN
COORDINACIÓN DE INFRAESTRUCTURA INMOBILIARIA
COORDINACIÓN TÉCNICA DE PROYECTOS Y CONSTRUCCIÓN DE INMUEBLES
DIVISION DE PROYECTOS
SUBJEFATURA DE DIVISIÓN DE INVESTIGACIÓN, EQUIPAMIENTO Y DESARROLLO DE PROYECTOS SUSTENTABLES
ÁREA DE INVESTIGACIÓN Y ESPECIFICACIONES TÉCNICAS

Tipo de unidad	Claves IMSS	Descripción
Todas las Unidades	**SAI: 511.339.1295** **PREI: 19991**	**Escritorio modular de 180cm con lateral derecho**

Grupo	Mobiliario Administrativo
Áreas o Locales de Uso	Sub dirección: oficinas del sub director médico y administrativo.
Movimientos y/o Sistemas	Correderas de gavetas con sistema de baleros de precisión.
Dimensiones Generales	Largo 180 cm, Ancho total 150 cm, Ancho de cubierta 60 cm, Altura 75 cm.
Capacidad de Carga	350 kg.
Descripción Técnica	1. Bases y soportería vertical de lámina de acero, calibre No. 14. 2. Cubiertas de trabajo de fibra de madera (MDF) de 3 cm de espesor; cantos tipo cascada. 3. Faldón de lámina de acero de 35 cm, calibre No. 18, multiperforado de 8 mm de diámetro. 4. Portateclado de lámina de acero calibre No. 14, con sistema de elevación ajustable y brazo telescópico retráctil. 5. Pedestal fijo bajo cubierta (cubierta superior, cuerpo, gavetas, cajones y tapa inferior), de lámina de acero calibre No. 20. 6. Gavetas y cajones con jaladera integrada. 7. Correderas de acero con capacidad de carga de 50 kg. 8. Portateclado metálico con brazo telescópico retráctil y control de posiciones. 9. Elementos de soporte y sujeción de lámina de acero, calibre No. 14. 10. Regatones de duraluminio de 82 mm (3 ¼") de diámetro, con altura ajustable y acabado antiderrapante.
Acabados	• Chapa de madera laminado de alta presión tipo 4406 Fruit Wood ALP 3 Polyurethane. • Acero al carbono laminado en frio, en pintura micropulverizada epóxica horneada, color gris frio 2 U (código Pantone). • Tratamiento retardante al fuego y evitar la emanación de gases tóxicos en caso de combustión.
Certificados	• De manufactura o Producción: **ISO 9001 Vigente.** Sistema de gestión de calidad. Para las normas o certificados solicitados deberán de cumplir con lo siguiente: Para artículos nacionales el certificado debe ser emitido por un organismo de certificación acreditado por la Entidad Mexicana de Acreditación (EMA). Para artículos internacionales el certificado debe ser emitido por un organismo oficial acreditado por el país de origen.
Tolerancias	En las dimensiones generales de +/- 10 %.

Perspectiva del Artículo y Accesorios

Imágenes representativas y no indican diseño específico.

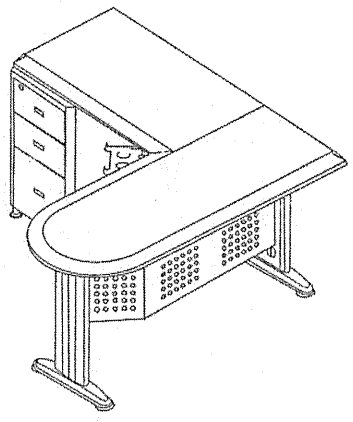

ANEXOS
DIVISION DE CONTRATOS

SIN TEXTO

Tipo de unidad	Claves IMSS	Descripción
Todas las Unidades	SAI: 511.339.1304 PREI: 19992	Escritorio modular tipo bala de 120cm sin lateral

Grupo	Mobiliario Administrativo
Áreas o Locales de Uso	Consulta externa, auxiliares de diagnóstico y tratamiento hospitalización, central de equipos y esterilización (CEYE).
Movimientos y/o Sistemas	No aplica
Dimensiones Generales	Largo 120 cm, Ancho de cubierta 60 cm, Altura 75 cm.
Capacidad de Carga	350 kg.
Descripción Técnica	1. Cubierta de trabajo de fibra de madera (MDF) de 3 cm de espesor, cantos tipo cascada. 2. Elementos estructurales verticales (soportería, columna, base), de lámina de acero calibre No. 14. 3. Tapa desmontable o abatible de aluminio extruido. 4. Faldón (altura 35 cm), de lámina de acero calibre No.18, perforado de 8 mm de diámetro. 5. Portateclado de lámina de acero calibre No. 14, sistema de elevación ajustable y brazo telescópico retráctil. 6. Regatones de duraluminio de 82 mm (3 ¼") de diámetro, con altura ajustable y acabado antiderrapante.
Acabados	• Superficies horizontales (cubiertas) de laminado plástico calibre No. 14, color gris frio 2 U. • Acero al carbono laminado en frio, en pintura micropulverizada epóxica horneada, color gris frio 2 U (código Pantone). • Cubierta de trabajo con tratamiento ignifugo o retardante al fuego para evitar la emanación de gases tóxicos en caso de combustión.
Certificados	• De manufactura o Producción: **ISO 9001 Vigente.** Sistema de gestión de calidad. Para las normas o certificados solicitados deberán de cumplir con lo siguiente: Para artículos nacionales el certificado debe ser emitido por un organismo de certificación acreditado por la Entidad Mexicana de Acreditación (EMA). Para artículos internacionales el certificado debe ser emitido por un organismo oficial acreditado por el país de origen.
Tolerancias	En las dimensiones generales de +/- 10 %.

Perspectiva del Artículo y Accesorios

Imágenes representativas y no indican diseño específico.

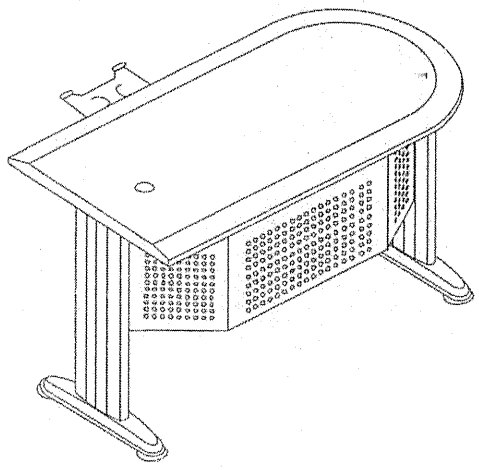

ANEXOS
DIVISION DE CONTRATO

SIN TEXTO

Tipo de unidad	Claves IMSS	Descripción
Todas las Unidades	SAI: 511.339.1313 PREI: 19993	Escritorio modular tipo bala de 150cm sin lateral

Grupo	Mobiliario Administrativo
Áreas o Locales de Uso	Salas de espera (educación médica e investigación, imagenología, tococirugía, nutrición y dietética)
Movimientos y/o Sistemas	Correderas de gavetas con sistema de baleros de precisión.
Dimensiones Generales	Largo 150 cm, Ancho de cubierta 60 cm, Altura 75 cm.
Capacidad de Carga	350 kg.
Descripción Técnica	1. Cubierta de trabajo de fibra de madera (MDF) de 3 cm de espesor, cantos tipo cascada. 2. Soportería, columna y base de lámina de acero calibre No. 14. 3. Faldón (altura 35 cm), de lámina de acero calibre No. 18, perforado de 8 mm de diámetro. 4. Portateclado de lámina de acero calibre No. 14, sistema de elevación y brazo telescópico retráctil. 5. Pedestal fijo (cubierta, cuerpo, gavetas, cajones y tapa inferior), de lámina de acero calibre No. 20. 6. Jaladeras de gavetas y cajones tipo integrado embutido. 7. Correderas de acero con capacidad de carga de 50 kg. 8. Regatón en duraluminio de 82 mm (3 ¼"), altura ajustable, acabado antiderrapante.
Acabados	• Superficies horizontales (cubiertas) de laminado plástico calibre No. 14, color gris frio 2 U. • Acero al carbono laminado en frio, en pintura micropulverizada epóxica horneada, color gris frio 2 U (código Pantone). • Cubierta de trabajo con tratamiento ignifugo o retardante al fuego para evitar la emanación de gases tóxicos en caso de combustión.
Certificados	• De manufactura o Producción: **ISO 9001 Vigente.** Sistema de gestión de calidad. Para las normas o certificados solicitados deberán de cumplir con lo siguiente: Para artículos nacionales el certificado debe ser emitido por un organismo de certificación acreditado por la Entidad Mexicana de Acreditación (EMA). Para artículos internacionales el certificado debe ser emitido por un organismo oficial acreditado por el país de origen.
Tolerancias	En las dimensiones generales de +/- 10 %.

Perspectiva del Artículo y Accesorios

Imágenes representativas y no indican diseño específico.

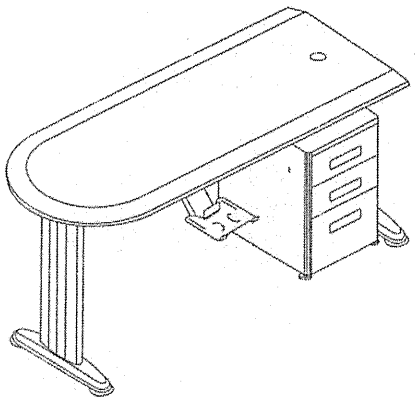

ANEXOS
DIVISION DE CONTRATOS

SIN TEXTO

Tipo de unidad	Claves IMSS	Descripción
Unidades Médicas	SAI: 511.451.0281 PREI: 19996	Gabinete universal

Grupo	Mobiliario Administrativo
Áreas o Locales de Uso	Educación Médica e Investigación, Consulta Externa, Hospitalización, Auxiliares de diagnóstico y Tratamiento.
Dimensiones Generales	Largo 90 cm, Ancho 50 cm, Altura 180 cm.
Capacidad de Carga	50 kg. (por entrepaño)
Descripción Técnica	1. Cuerpo: Fabricado en lámina de acero al carbono rolado en frio, calibre No. 20, compuesto por laterales, respaldo y tapa superior. 2. Marco estructural: Interior con perfil para ajuste de altura de entrepaño. 3. Base estructural: Fabricada en lámina de acero al carbono rolado en frio, calibre no. 18. 4. Entrepaños: Fabricados en lámina de acero al carbono rolado en frio, calibre no. 22 con doblez perimetral y refuerzo de canal en parte inferior. 5. Puertas: Fabricadas en lámina de acero al carbono rolado en frio, calibre no. 20; sistema de cierre de dos puntos superior e inferior, diseño oculto en interior de puerta a base de sistema de varilla; jaladera integrada con cerradura de seguridad.
Acabados	• Acero al carbono rolado en frío: En pintura horneada micropulverizada epóxica.
Selección cromática	• Acero al carbono rolado en frío: **PANTONE** Antique White PQ-11-0105TCX / **PANTONE** Serenity PQ-15-3919TCX / **PANTONE** Hint of mint PQ-11-4805TCX. El tono final debe aproximarse al tono propuesto según material.
Sistema de ensamble	• Acero al carbono rolado en frio: por punto y por arco eléctrico a base de soldadura MIG.
Certificados	• De manufactura o Producción: **ISO 9001 Vigente.** Sistema de gestión de calidad. Para las normas o certificados solicitados deberán de cumplir con lo siguiente: Para artículos nacionales el certificado debe ser emitido por un organismo de certificación acreditado por la Entidad Mexicana de Acreditación (EMA). Para artículos internacionales el certificado debe ser emitido por un organismo oficial acreditado por el país de origen.
Tolerancias	En las dimensiones generales de +/- 10 %.

Perspectiva del Artículo y Accesorios

Imágenes representativas y no indican diseño específico.

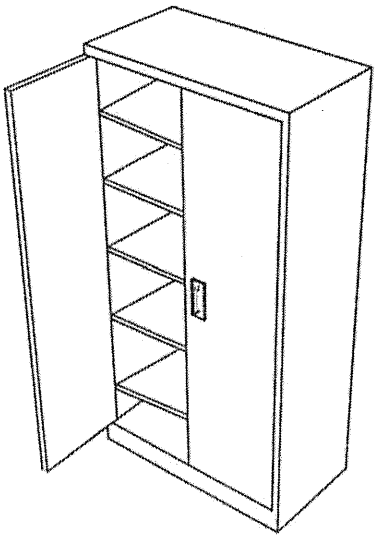

ANEXOS
DIVISION DE CONTRATOS

SIN TEXTO

Tipo de unidad	Claves IMSS	Descripción
Todas las Unidades	SAI: 511.619.1333 PREI: 19998	Mesa circular para juntas de 8 lugares

Grupo	Mobiliario Administrativo
Áreas o Locales de Uso	Sala de juntas de oficinas directivas, oficinas de apoyo paramédico, imagenología, hospitalización pediátrica y adultos, conservación
Movimientos y/o Sistemas	No aplica
Dimensiones Generales	Diámetro de la cubierta 160 cm, diámetro de la base 75 cm, altura 75 cm.
Capacidad de Carga	250 kg.
Descripción Técnica	1. Cubierta de fibra de madera de media densidad (MDF) de 3 cm, de espesor, canto tipo cascada. 2. Base cilíndrica de fibra de madera de media densidad (MDF) de las mismas características del MDF de la cubierta. 3. Regatón de plato de duraluminio de 25 mm (1") de diámetro, altura ajustable y acabado antiderrapante.
Acabados	• Superficies horizontales y verticales de chapa de madera laminada en alta presión tipo 4410 Mahogany (color cerezo). • Tratamiento ignífugo o retardante al fuego y evitar la emanación de gases tóxicos en caso de combustión.
Certificados	• De manufactura o Producción: **ISO 9001 Vigente.** Sistema de gestión de calidad. Para las normas o certificados solicitados deberán de cumplir con lo siguiente: Para artículos nacionales el certificado debe ser emitido por un organismo de certificación acreditado por la Entidad Mexicana de Acreditación (EMA). Para artículos internacionales el certificado debe ser emitido por un organismo oficial acreditado por el país de origen.
Tolerancias	En las dimensiones generales de +/- 10 %.

Perspectiva del Artículo y Accesorios

Imágenes representativas y no indican diseño específico.

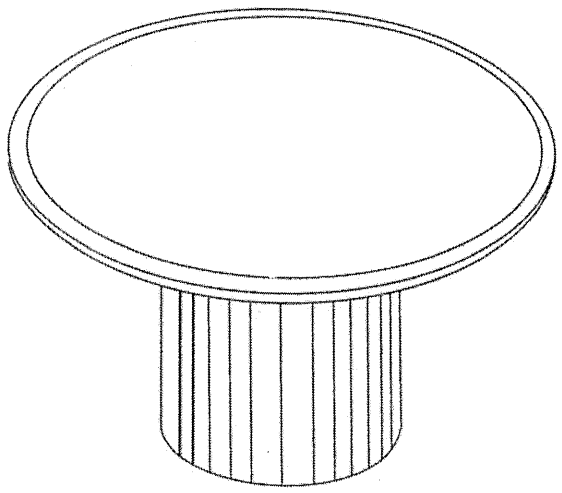

ANEXOS
DIVISION DE CONTRATOS

SIN TEXTO

DIRECCIÓN DE ADMINISTRACIÓN
UNIDAD DE INFRAESTRUCTURA, PROYECTOS ESPECIALES Y CARTERA DE INVERSIÓN
COORDINACIÓN DE INFRAESTRUCTURA INMOBILIARIA
COORDINACIÓN TÉCNICA DE PROYECTOS Y CONSTRUCCIÓN DE INMUEBLES
DIVISION DE PROYECTOS
SUBJEFATURA DE DIVISIÓN DE INVESTIGACIÓN, EQUIPAMIENTO Y DESARROLLO DE PROYECTOS SUSTENTABLES
ÁREA DE INVESTIGACIÓN Y ESPECIFICACIONES TÉCNICAS

Tipo de unidad	Claves IMSS	Descripción
Unidades Médicas	**SAI: 511.619.1345** **PREI: 19999**	**Mesa de apoyo para teléfonos**

Grupo	Mobiliario Administrativo
Áreas o Locales de Uso	Oficinas directivas y administrativas, salas de juntas, salas de espera, áreas de fomento a la salud y cuidados intensivos, auditorios y aulas, áreas de educación médica e investigación.
Movimientos y/o Sistemas	No aplica
Dimensiones Generales	Largo 45 cm, Ancho 45 cm, Altura 68 cm.
Capacidad de Carga	75 kg.
Descripción Técnica	1. Cubierta de fibra de madera de densidad media (MDF) de 2 cm de espesor, canto tipo cascada con la cara inferior sellada con esmalte para madera o backer fenólico. 2. Refuerzo de madera MDF forrado en acero inoxidable calibre No. 22, rodaja gemela de doble huella.
Acabados	• Con tratamiento ignífugo o retardante al fuego para evitar la emanación de gases tóxicos en caso de combustión. • Acabado en superficies horizontales y verticales de laminado plástico de alta presión o chapa de madera tipo 4410 Mahogany ALP3 Poliuretane. • Acero inoxidable tipo AISI-304, acabado pulido mate.
Certificados	• De manufactura o Producción: **ISO 9001 Vigente.** Sistema de gestión de calidad. Para las normas o certificados solicitados deberán de cumplir con lo siguiente: Para artículos nacionales el certificado debe ser emitido por un organismo de certificación acreditado por la Entidad Mexicana de Acreditación (EMA). Para artículos internacionales el certificado debe ser emitido por un organismo oficial acreditado por el país de origen.
Tolerancias	En las dimensiones generales de +/- 10 %.

Perspectiva del Artículo y Accesorios

Imágenes representativas y no indican diseño específico.

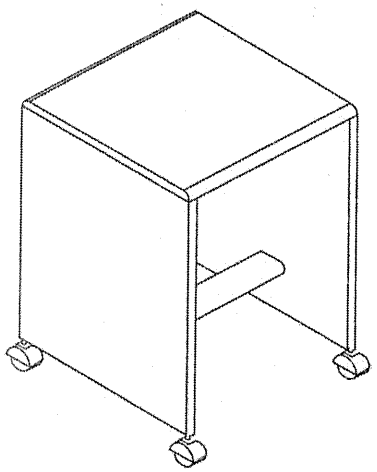

ANEXOS
DIVISION DE CONTRATOS

SIN TEXTO

Tipo de unidad	Claves IMSS	Descripción
Unidades Médicas	**SAI: 511.619.1363** **PREI: 20001**	**Mesa esquinera fabricada en MDF**

Grupo	Mobiliario Administrativo
Áreas o Locales de Uso	Urgencias, unidad de cuidados intensivos para paciente en estado crítico, adulto pediátrico, hospitalización de cirugía de corta estancia.
Movimientos y/o Sistemas	No aplica
Dimensiones Generales	Largo 50 cm, Ancho 50 cm, Altura 50 cm.
Capacidad de Carga	100 kg.
Descripción Técnica	1. Cubierta y laterales de fibra de madera de media densidad (MDF) de 3.1 cm, de espesor, canto de la superficie de trabajo tipo cascada. 2. Regatón de plato de duraluminio de 25 mm (1") de diámetro, altura ajustable y acabado antiderrapante.
Acabados	• Superficies horizontales y verticales de laminada en alta presión tipo 4410 Mahogany (color cerezo). • Cubierta y laterales con tratamiento ignifugo o retardante al fuego para evitar la emanación de gases tóxicos en caso de combustión.
Certificados	• De manufactura o Producción: **ISO 9001 Vigente.** Sistema de gestión de calidad. Para las normas o certificados solicitados deberán de cumplir con lo siguiente: Para artículos nacionales el certificado debe ser emitido por un organismo de certificación acreditado por la Entidad Mexicana de Acreditación (EMA). Para artículos internacionales el certificado debe ser emitido por un organismo oficial acreditado por el país de origen.
Tolerancias	En las dimensiones generales de +/- 10 %.

Perspectiva del Artículo y Accesorios

Imágenes representativas y no indican diseño específico.

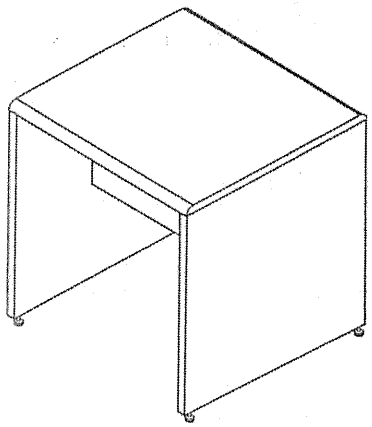

ANEXOS
DIVISION DE CONTRATOS

SIN TEXTO

Tipo de Unidad	Clave IMSS	Descripción
Unidades Médicas	**511.619.1378**	**Mesa rectangular de juntas para 10 personas**

Grupo	Mobiliario Administrativo	
Áreas o Locales de Uso	Salas de Juntas.	
Dimensiones Generales	Largo 300 cm, ancho 120 cm, altura 75 cm	
Capacidad de Carga	250 kg.	
Descripción Técnica	Cubierta	Fabricada en tableros de partículas de densidad media MDP (Medium Density Particle Board) con 24 mm de espesor con una densidad promedio de 620 kg/m3, con cantos rectos y moldura perimetral de PVC con 2 mm de espesor termo fusionada;
		Con canaleta central de 8 cm de ancho x 240 cm de largo para pase de cableado enmarcada perimetralmente para protección, fabricada en acero inoxidable AISI 304;
	Estructura	Compuesta por 2 marcos, fabricada en lámina de acero rolado en frío doblada en forma de "u" con espesor de 4 cm y calibre 16;
	Refuerzo metálico horizontal	Para estructurar y unir las columnas y cubierta, fabricado en lámina de acero rolado en frío doblada en forma de "u" con espesor de 4 cm y calibre 16;
	Regatones	Fabricados en acero rolado en frío de 25.4 mm (1") de diámetro y base de nitrilo sanitario blanco de 25.4 mm (1") de diámetro con altura ajustable.
Acabados	Tableros	Forrados en laminado plástico de alta presión VGP (Vertical General Postforming) con 0.7 mm de espesor y 400 o más ciclos de abrasión;
		Con tratamiento ignífugo o retardante al fuego para evitar la emanación de gases tóxicos en caso de combustión;
	Lámina de acero al carbono rolado en frío	Con pintura micropulverizada electrostática híbrida y texturizado fino semi-mate.
Selección cromática	Acero al carbono rolado en frío	**PANTONE** Burgundy PQ-1617TCX. El tono final debe aproximarse al tono propuesto según material.
		PANTONE Antique White PQ-11-0105TCX. El tono final debe aproximarse al tono propuesto según material.
	Laminado plástico	**PANTONE** Burgundy PQ-1617TCX. El tono final debe aproximarse al tono propuesto según material.
		PANTONE Antique White PQ-11-0105TCX. El tono final debe aproximarse al tono propuesto según material.
		PANTONE PQ-Cool Gray 2C. El tono final debe aproximarse al tono propuesto según material.
Sistema de ensamble	Estructura	Unida por punto y por arco eléctrico a base de soldadura tipo MIG.
		Preparada con perforaciones para conectar la cubierta por medio de tornillería semi-oculta, fabricada a base de acero de alta resistencia con acabado galvanizado.
Certificados	De manufactura o producción,	**ISO 9001 Vigente,** Sistema de gestión de calidad;
	Para las normas o certificados solicitados deberán de cumplir con lo siguiente:	Para artículos nacionales el certificado debe ser emitido por un organismo de certificación acreditado por la Entidad Mexicana de Acreditación (EMA). Para artículos internacionales el certificado debe ser emitido por un organismo oficial acreditado por el país de origen.
Tolerancias	En las dimensiones generales de +/- 10%.	

ANEXOS
DIVISION DE CONTRA

Tipo de Unidad	Clave IMSS	Descripción
Unidades Médicas	**511.619.1378**	**Mesa rectangular de juntas para 10 personas**

Perspectiva del Artículo

Imágenes representativas y no indican diseño específico.

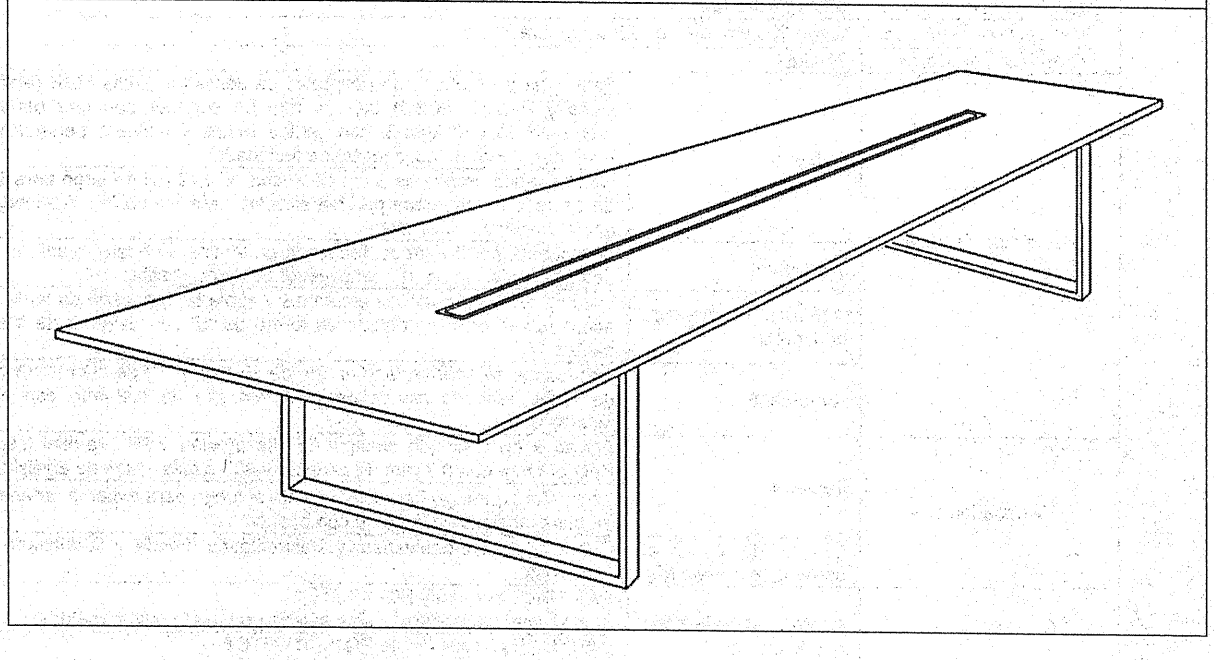

Tipo de unidad	Claves IMSS	Descripción
Unidades Médicas	**SAI: 511.619.1381** **PREI: 20003**	**Mesa para sala de usos múltiples**

Grupo	Mobiliario Administrativo
Áreas o Locales de Uso	Auditorios y aulas, salas de espera de cirugía, salas de lectura en áreas de hospitalización, almacenes de servicios generales, áreas de guarda de medicamentos en farmacia.
Movimientos y/o Sistemas	No aplica
Dimensiones Generales	Largo 140 cm, Ancho 76 cm, Altura 76 cm.
Capacidad de Carga	100 kg.
Descripción Técnica	1. Cubierta y faldones de fibra de madera de media densidad (MDF) de 31 mm de espesor, acabado en chapa de madera laminada en alta presión; canto de la cubierta en forma piramidal perimetral. 2. Regatón de plato de duraluminio de 25 mm (1") de diámetro, altura ajustable y acabado antiderrapante.
Acabados	• Barniz color rojo cerezo 4410 Mahogany. • Cubierta y faldones con tratamiento ignifugo o retardante al fuego para evitar la emanación de gases tóxicos en caso de combustión.
Certificados	• De manufactura o Producción: **ISO 9001 Vigente.** Sistema de gestión de calidad. Para las normas o certificados solicitados deberán de cumplir con lo siguiente: Para artículos nacionales el certificado debe ser emitido por un organismo de certificación acreditado por la Entidad Mexicana de Acreditación (EMA). Para artículos internacionales el certificado debe ser emitido por un organismo oficial acreditado por el país de origen.
Tolerancias	En las dimensiones generales de +/- 10 %.

Perspectiva del Artículo y Accesorios

Imágenes representativas y no indican diseño específico.

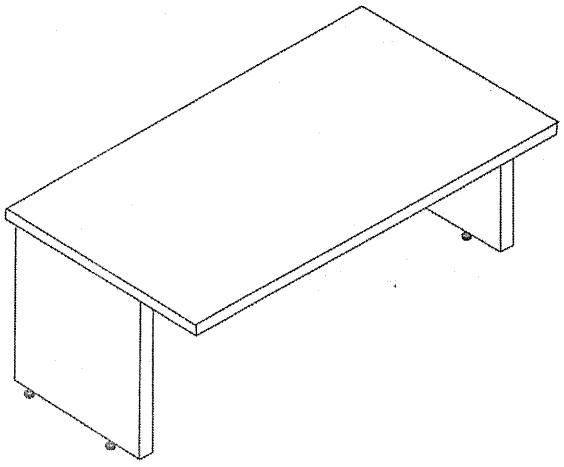

ANEXOS
DIVISION DE CONTRATOS

SIN TEXTO

Tipo de unidad	Clave IMSS	Descripción
Unidades Médicas	**511.622.0226**	**Módulo escritorio autosustentable para dos lugares**

Grupo	Mobiliario Administrativo	
Áreas o Locales de Uso	Departamentos de informática médica y archivo clínico (D.I.M.A.C.)	
Movimientos o sistemas	Correderas (gavetas y cajones) con sistema de baleros de precisión.	
Dimensiones generales	Frente 160 cm, Fondo 160 cm, Altura a cubierta 75 cm, Altura Total 135 cm	
Capacidad de Carga	Por gaveta 45 kg, Total 350 kg.	
Descripción técnica	Patas	Fabricadas en tubo de lámina de acero rolada en frío calibre 18 en forma de "A";
	Cubierta	Fabricada en tablero de partículas de densidad media MDP (Medium Density Particle Board) con 24 mm. de espesor, con una densidad promedio de 620 kg/m3, cantos rectos y moldura perimetral de PVC de 2 mm de espesor termofusionada;
	Vigas	Fabricadas en acero rolado en frío calibre 18, troqueladas y punteadas;
	Panel divisorio	Fabricado en cristal templado con bordes redondeados, frente de 1 m., Altura 0.30 m. y espesor de 9 mm;
	Dos guardas cerradas	Compuestas cada una por:
		Dos cajones papeleros y uno para archivo suspendido (diseñado para recibir folders colgantes tamaño carta) fabricados en tableros verticales de partículas de densidad media MDP (Medium Density Particle Board) con 15 mm. de espesor y tablero horizontal para piso de cajones con 24 mm de espesor; ambos con una densidad promedio de 620 kg/m3, canto recto y moldura perimetral de 2 mm de espesor,
		Cada cajón montado con correderas telescópicas de extensión total embalinada.y tope anti extracción,
		Jaladeras de cajones fabricadas en aluminio con la longitud de la mitad de un cajón;
	Dos guardas abiertas	Compuestas cada una por:
		Anaquel librero y anaquel papelero fabricados en tableros verticales de partículas de densidad media MDP (Medium Density Particle Board) con 15 mm. de espesor y tablero horizontal para piso de cajones con 24 mm de espesor; ambos con una densidad promedio de 620 kg/m3, canto recto y moldura perimetral de 2 mm de espesor.
	Regatones	Metálicos con base de nitrilo sanitario de 25.4 mm (1") de diámetro para ajustar altura.
Acabados	Tableros	Con laminado plástico de alta presión VGP (Vertical General Postforming) con 0.7 mm. de espesor y 400 o más ciclos de abrasión por ambas caras,
		Molduras de cubierta y cajones en PVC;
	Lámina de acero al carbono rolada en frío	Con pintura en polvo electrostática híbrida con texturizado fino semi-mate;
	Cristal	Con cara frontal esmerilada y cara trasera pulida;
	Regatones	Antiderrapantes;
	Pieza completa	Con tratamiento ignífugo o retardante al fuego para evitar la emanación de gases tóxicos en caso de combustión
Selección Cromática	Tableros	**PANTONE** Antique White PQ-11-0105TCX. El tono final debe aproximarse al tono propuesto según material.
		PANTONE Aqua Glass PQ-12-5407TCX. El tono final debe aproximarse al tono propuesto según material.
		PANTONE Tangerine Tango PQ-17-1463TCX. El tono final debe aproximarse al tono propuesto según material.
		PANTONE Burgundy PQ-19-1617TCX. El tono final debe aproximarse al tono propuesto según material.
	Lámina de acero rolada en frío	**PANTONE** Antique White PQ-11-0105TCX. El tono final debe aproximarse al tono propuesto según material.

ANEXOS
DIVISION DE CONTRATOS

Tipo de unidad	Clave IMSS	Descripción
Unidades Médicas	**511.622.0226**	**Módulo escritorio autosustentable para dos lugares**

		PANTONE PQ-CoolGray 2C El tono final debe aproximarse al tono propuesto según material.
Sistema de ensamble	Cubierta	Molduras de cubierta y cajones termo fusionadas;
	Vigas y marcos	Unidos por punto y por arco eléctrico a base de soldadura tipo MIG,
		Preparados con perforaciones para conectar cubierta, marcos y credenza por medio de tornillería semi-oculta, fabricada a base de acero de alta resistencia con acabado galvanizado;
	Regatones	Insertados a presión.
Certificados	De manufactura o producción,	**ISO 9001 Vigente,** Sistema de gestión de calidad;
	Para las normas o certificados solicitados deberán de cumplir con lo siguiente:	Para artículos nacionales el certificado debe ser emitido por un organismo de certificación acreditado por la Entidad Mexicana de Acreditación (EMA). Para artículos internacionales el certificado debe ser emitido por un organismo oficial acreditado por el país de origen.
Tolerancias	En las dimensiones generales de +/- 10%.	

Perspectiva del Artículo

Imágenes representativas y no indican diseño específico.

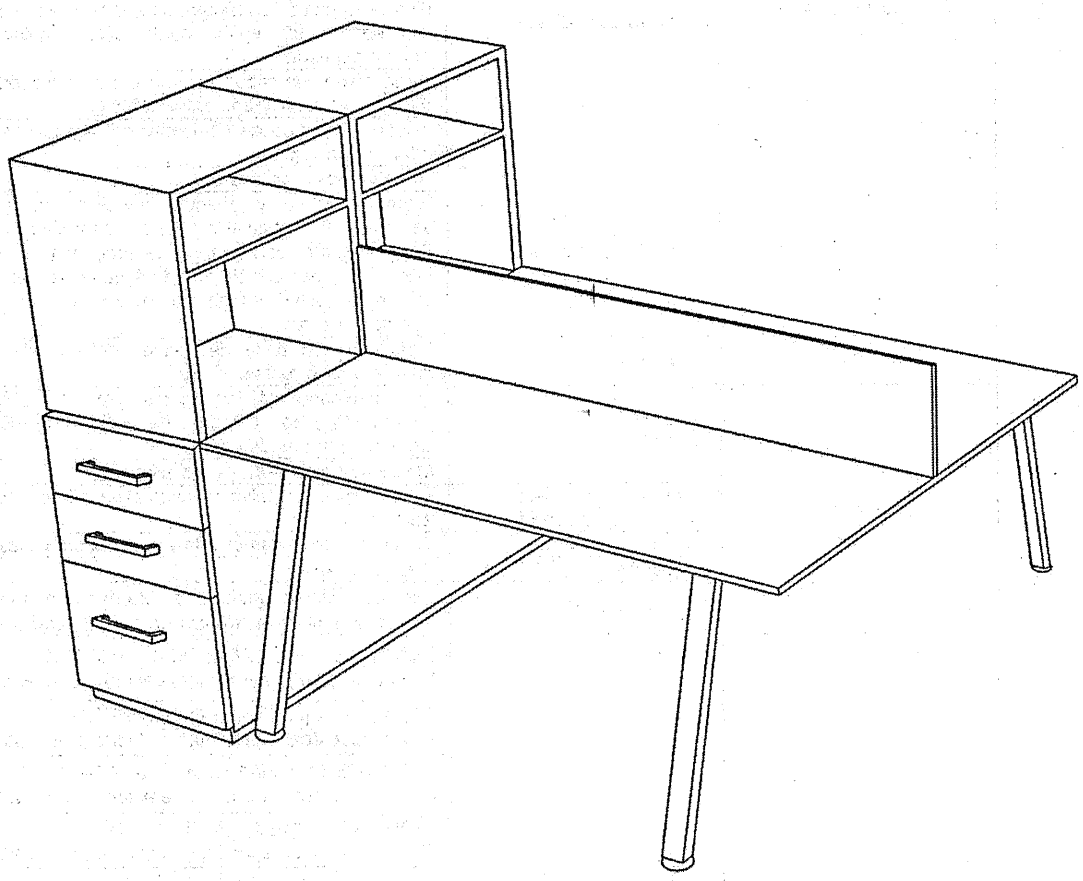

Tipo de unidad	Clave IMSS	Descripción
Unidades Médicas	**511.622.0226**	**Módulo escritorio autosustentable para dos lugares**

ANEXOS
DIVISION DE CONTRATOS

SIN TEXTO

Tipo de unidad	Clave IMSS	Descripción
Unidades Médicas	**511.790.0227**	**Portarotafolio con Pizarrón**

Grupo	Mobiliario Administrativo.		
Areas o Locales de Uso	Sala de Juntas.		
Dimensiones Generales	Frente 80 cm, Longitud abatible 60 cm, Altura Total 180 cm		
Capacidad de Carga	No aplica		
Descripción técnica	Marco estructural	Abatible plegable fabricado en perfil rectangular de aluminio, con altura ajustable de 50.8 x 25.4 mm (2"x1");	
		Accesorios complementarios	Cadena para control de abertura;
			Seguro para fijar posición del tablero;
			Barra sujetadora del material de presentación;
			Porta marcador en la base del marco.
	Tablero	Giratorio fabricado en aluminio;	
	Tablero fijo	Fabricado en lámina de acero al carbono rolado en frío de 70 x 100 cm de dos vistas;	
	Regatones	Fijos de hule sintético.	
Acabados	Aluminio	Anodizado mate	
	Acero al carbono rolado en frío	Porcelanizado y esmaltado al fuego.	
		En pintura micropulverizada epóxica horneada.	
Selección Cromática	Acero al carbono rolado en frío	**PANTONE Bright White** PQ-11-0601TCX. El tono final debe aproximarse al tono propuesto según material.	
	Hule sintético	**PANTONE Jet Black** PQ-19-0303TCX. El tono final debe aproximarse al tono propuesto según material.	
Certificados	De manufactura o producción	**ISO 9001 Vigente.** Sistema de gestión de calidad.	
	Para las normas o certificados solicitados deberán de cumplir con lo siguiente:	Para artículos nacionales el certificado debe ser emitido por un organismo de certificación acreditado por la Entidad Mexicana de Acreditación (EMA). Para artículos internacionales el certificado debe ser emitido por un organismo oficial acreditado por el país de origen.	
Tolerancias	En las dimensiones generales de +/- 10%.		

Perspectiva del Artículo

Imágenes representativas y no indican diseño específico.

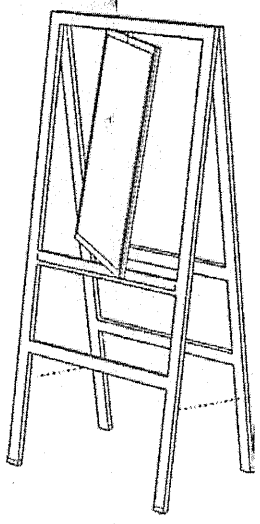

ANEXOS
DIVISION DE CONTRAT

SIN TEXTO

Tipo de unidad	Claves IMSS	Descripción
Unidades Médicas	**SAI: 511.814.0364** **PREI: 20009**	**Silla giratoria de respaldo bajo tapizada en polipiel con pistón neumático**

Grupo	Mobiliario Administrativo
Áreas o Locales de Uso	Secretarias y Centrales de Enfermeras
Movimientos y/o Sistemas	Mecanismo de contacto permanente con bloqueo, regulación de respaldo con contrapresión en 5 posiciones mediante palanca y regulación en altura y anchura de descansa brazos, Sistema de elevación a base de pistón neumático de gas nitrógeno regulable mínimo
Dimensiones Generales	Altura de respaldo 55 cm, Ancho de respaldo 55 cm. Altura de asiento 50 cm, Ancho de asiento 55 cm, Profundidad de asiento 50 cm Altura Total 105 cm
Capacidad de Carga	120 kg.
Descripción Técnica	1. Base: pentagonal de 5 apoyos fabricada en acero inoxidable AISI 304. 2. Respaldo y asiento: con acojinamiento de espumas inyectadas transpirables (Polyol e Isocianato) sin uso de CDC ni COC's, densidad de 50-55 kg/m3; concha protectora fabricada en polipropileno de alta resistencia a los impactos. 3. Descansabrazos: fabricado en alma de acero inoxidable AISI 304 de 5 mm (3/16") de espesor y pads de poliuretano inyectado blando. 4. Ruedas dobles: auto-frenadas resistentes en suelos duros.
Acabados	• Acero inoxidable AISI 304: P3 cepillado. • Acojinamiento: tapizado con tela 100% poliéster.
Selección cromática	• Base y descansabrazos: **PANTONE** Jet Black PQ-19-0303TCX. • Respaldo y asiento: **PANTONE** Burgundy PQ-1617TCX / **PANTONE** Green PQ-561C / **PANTONE** PQ-Cool Gray 2C / **PANTONE** Tangerine Tango PQ-17-1463TCX. El tono final debe aproximarse al tono propuesto según material.
Sistema de ensamble	• Acero inoxidable AISI 304: A base de soldadura TIG (Argón con aporte de acero inoxidable tipo 308 "i" de 3/8") y fijado al resto del mueble por medio de tornillería semi-oculta, fabricada a base de acero de alta resistencia con acabado galvanizado. • Respaldo y asiento: Con termosellado, enclipado y enfundado, sin uso de adhesivos. • Descansa brazos por sistema de presillas a carcasa del asiento. • Ruedas insertadas a presión con seguro.
Certificados	• De manufactura o Producción: **ISO 9001 Vigente.** Sistema de gestión de calidad. Para las normas o certificados solicitados deberán de cumplir con lo siguiente: Para artículos nacionales el certificado debe ser emitido por un organismo de certificación acreditado por la Entidad Mexicana de Acreditación (EMA). Para artículos internacionales el certificado debe ser emitido por un organismo oficial acreditado por el país de origen.
Tolerancias	En las dimensiones generales de +/- 10 %.

ANEXOS
DIVISION DE CONTRATOS

Tipo de unidad	Claves IMSS	Descripción
Unidades Médicas	**SAI: 511.814.0364** **PREI: 20009**	**Silla giratoria de respaldo bajo tapizada en polipiel con pistón neumático**

Perspectiva del Artículo y Accesorios
Imágenes representativas y no indican diseño específico.

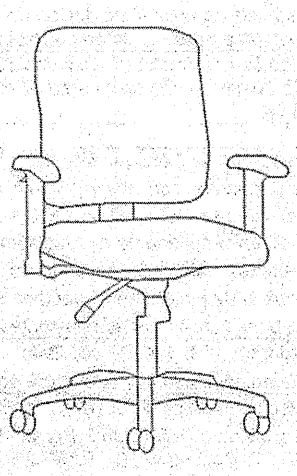

Tipo de unidad	Clave IMSS	Descripción
Unidades Médicas	**511.836.0458**	**Sillón confortable de 1 lugar, tapizado en tela**

Grupo	Mobiliario Administrativo.	
Áreas o locales de uso	Espera Gobierno.	
Dimensiones generales	Largo 90 cm, Fondo 85 cm, Altura 75 cm	
Capacidad de Carga	175 Kg.	
Descripción Técnica	Estructura	Fabricada en tablero de partículas de densidad media MDP (Medium Density Particle Board) con 18 mm. de espesor, densidad promedio de 620 kg/m3, canto recto y moldura perimetral de 2 mm de espesor.
	Respaldo	Fabricado en acolchado de uretano y aglutinado con densidad de 50 kg/m3.
	Asiento	Fabricados en acolchado de uretano y aglutinado con densidad de 30 kg/m3.
	Descansabrazos	Fabricados en acolchado de uretano y aglutinado con densidad de 20 kg/m3
	Patas	Fabricadas en acero inoxidable AISI 304.
Acabados	Acolchado de uretano y aglutinado	Con forro textil 100% poliéster resistente a la abrasión, de alta densidad, con acabado ignífugo y repelencia al agua.
	Acero inoxidable AISI 304	P3.
Selección Cromática	Respaldo, asiento y descansabrazos	**PANTONE** Jet black PQ-19-0303TCX El tono final debe aproximarse al tono propuesto según material.
		PANTONE Antique White PQ-11-0105TCX. El tono final debe aproximarse al tono propuesto según material.
		PANTONE Burgundy PQ-19-1617TPX. El tono final debe aproximarse al tono propuesto según material.
		PANTONE Serenity PQ-15-3919 TCX El tono final debe aproximarse al tono propuesto según material.
		PANTONE Hint of mint PQ-11-4805 TCX El tono final debe aproximarse al tono propuesto según material.
Sistema de ensamble	Estructura	A presión y tornillería.
	Respaldo, asiento y descansabrazos	Termo sellados, enclipados y enfundados, sin uso de adhesivos.
	Patas	Fijas e insertadas a presión.
Certificados	De manufactura o Producción	**ISO 9001 Vigente.** Sistema de gestión de calidad.
		ISO 14001 Vigente. Sistema de gestión ambiental
	Para las normas o certificados solicitados deberán de cumplir con lo siguiente:	Para artículos nacionales el certificado debe ser emitido por un organismo de certificación acreditado por la Entidad Mexicana de Acreditación (EMA). Para artículos internacionales el certificado debe ser emitido por un organismo oficial acreditado por el país de origen.
Tolerancias	En las dimensiones generales de +/- 10%	

ANEXOS
DIVISION DE CONTRATOS

Tipo de unidad	Clave IMSS	Descripción
Unidades Médicas	**511.836.0458**	**Sillón confortable de 1 lugar, tapizado en tela**

Perspectiva del Artículo
Imágenes representativas y no indican diseño específico

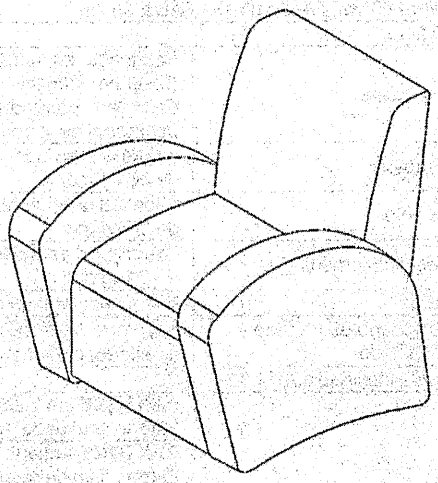

DIRECCIÓN DE ADMINISTRACIÓN
COORDINACIÓN DE INFRAESTRUCTURA INMOBILIARIA
COORDINACIÓN TÉCNICA DE PROYECTOS Y CONSTRUCCIÓN DE INMUEBLES
DIVISION DE PROYECTOS
SUBJEFATURA DE DIVISIÓN DE INVESTIGACIÓN, EQUIPAMIENTO Y DESARROLLO DE PROYECTOS SUSTENTABLES
ÁREA DE ESPECIFICACIONES TÉCNICAS Y SEGUIMIENTO A PROYECTOS

Tipo de unidad	Clave IMSS	Descripción
Unidades Médicas	**511.836.0466**	**Sillón confortable de 3 lugares, tapizado en tela**

Grupo	Mobiliario Administrativo.	
Áreas o locales de uso	Espera Gobierno.	
Dimensiones generales	Largo 200 cm; Ancho 85 cm, Altura 75 cm	
Capacidad de Carga	175 Kg.	
Descripción Técnica	Estructura	Fabricada en tablero de partículas de densidad media MDP (Medium Density Particle Board) con 18 mm. de espesor, densidad promedio de 620 kg/m3, canto recto y moldura perimetral de 2 mm de espesor.
	Respaldo	Fabricado en acolchado de uretano y aglutinado con densidad de 50 kg/m3.
	Asiento	Fabricado en acolchado de uretano y aglutinado con densidad de 30 kg/m3.
	Descansabrazos	Fabricados en acolchado de uretano y aglutinado con densidad de 20 kg/m3
	Patas	Fabricadas en acero inoxidable AISI 304.
Sistema de ensamble	Estructura	A presión y tornillería.
	Respaldo, asiento y descansabrazos	Termo sellados, enclipados y enfundados, sin uso de adhesivos.
	Patas	Fijas e insertadas a presión.
Acabados	Acolchado de uretano y aglutinado	Con forro textil 100% poliéster resistente a la abrasión, de alta densidad, con acabado ignífugo y repelencia al agua.
	Acero inoxidable AISI 304	P3.
Selección Cromática	Respaldo, asiento y descansabrazos	**PANTONE** Serenity PQ-15-3919 TCX El tono final debe aproximarse al tono propuesto según material.
		PANTONE Hint of mint PQ-11-4805 TCX El tono final debe aproximarse al tono propuesto según material.
Certificados	De manufactura o Producción	**ISO 9001 Vigente.** Sistema de gestión de calidad.
		ISO 14001 Vigente. Sistema de gestión ambiental
	Para las normas o certificados solicitados deberán de cumplir con lo siguiente:	Para artículos nacionales el certificado debe ser emitido por un organismo de certificación acreditado por la Entidad Mexicana de Acreditación (EMA). Para artículos internacionales el certificado debe ser emitido por un organismo oficial acreditado por el país de origen.
Tolerancias	En las dimensiones generales de +/- 10%	
Perspectiva del Artículo		
Imágenes	Representativas y no indican diseño específico	

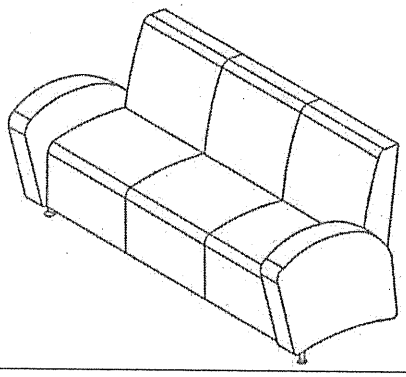

ANEXOS
DIVISION DE CONTRATOS

SIN TEXTO

Tipo de unidad	Claves IMSS	Descripción
Todas las Unidades	SAI: 511.836.0471 PREI: 20012	Sillón fijo de respaldo alto base de trineo

Grupo	Mobiliario Administrativo
Áreas o Locales de Uso	Oficinas directivas, áreas auxiliares de diagnóstico (laboratorio de análisis clínicos, banco de sangre), CEYE.
Movimientos y/o Sistemas	No aplica
Dimensiones Generales	Largo 63 cm, Ancho 55 cm, Altura 96 cm.
Capacidad de Carga	150 kg.
Descripción Técnica	1. Asiento y respaldo con estructura interna de capas de madera contrachapada y moldeada en una pieza laminada de 12 mm de espesor. 2. Acojinamiento (asiento y respaldo) de espuma poliuretano de alta resilencia, densidad 55 kg/m3. 3. Base de trineo y descansabrazos de madera de haya moldeada y contrachapada. 4. Soporte lumbar integrado por el moldeo de la estructura y/o el acojinamiento interior del respaldo.
Acabados	• Asiento y respaldo tapizados en imitación piel (pielet), color negro. Tratamiento ignifugo o retardante al fuego para evitar la emanación de gases tóxicos en caso de combustión.
Certificados	• De manufactura o Producción: **ISO 9001 Vigente.** Sistema de gestión de calidad. Para las normas o certificados solicitados deberán de cumplir con lo siguiente: Para artículos nacionales el certificado debe ser emitido por un organismo de certificación acreditado por la Entidad Mexicana de Acreditación (EMA). Para artículos internacionales el certificado debe ser emitido por un organismo oficial acreditado por el país de origen.
Tolerancias	En las dimensiones generales de +/- 10 %.
Perspectiva del Artículo y Accesorios	
Imágenes representativas y no indican diseño específico.	



ANEXOS
DIVISION DE CONTRATOS

SIN TEXTO

Tipo de unidad	Claves IMSS	Descripción
Todas las Unidades	**SAI: 511.836.0484** **PREI: 20013**	**Sillón fijo de respaldo bajo base de trineo tapizado en piel sintética**

Grupo	Mobiliario Administrativo
Áreas o Locales de Uso	Caseta de vigilancia, sala de juntas oficinas directivas, oficinas de apoyo administrativo y paramédico, sala de juntas área educación médica e investigación, consulta externa, hospitalización.
Movimientos y/o Sistemas	No aplica
Dimensiones Generales	Largo 63 cm, Ancho 51 cm, Altura 90 cm.
Capacidad de Carga	150 kg.
Descripción Técnica	1. Asiento y respaldo con estructura interna de capas de madera laminada para una pieza laminada de 12 mm de espesor, moldeado de cascada al frente del asiento y moldeado curvo en el respaldo. 2. Acojinamiento de poliuretano inyectado y moldeado de alta resilencia, densidad 55 kg/m3. 3. Descansabrazos de poliuretano con alma de acero. 4. Base de trineo de perfil tubular redondo de lámina de acero calibre no. 14 de 28.5 mm (1 1/8") de diámetro con resbalones de nylon. 5. Soporte lumbar integrado por el moldeo de la estructura interna y el acojinamiento.
Acabados	• Acero al carbono laminado en frio: en pintura micropulverizada epóxica horneada, color negro. • Sistema de ensamble a base de soldadura de arco eléctrico. • Con tratamiento ignifugo o retardante al fuego para evitar la emanación de gases tóxicos en caso de combustión. • Tapizado en imitación piel (pielet) color negro.
Certificados	• De manufactura o Producción: **ISO 9001 Vigente.** Sistema de gestión de calidad. Para las normas o certificados solicitados deberán de cumplir con lo siguiente: Para artículos nacionales el certificado debe ser emitido por un organismo de certificación acreditado por la Entidad Mexicana de Acreditación (EMA). Para artículos internacionales el certificado debe ser emitido por un organismo oficial acreditado por el país de origen.
Tolerancias	En las dimensiones generales de +/- 10 %.
Perspectiva del Artículo y Accesorios	
Imágenes representativas y no indican diseño específico.	



ANEXOS
DIVISION DE CONTRATOS

SIN TEXTO

Tipo de unidad	Claves IMSS	Descripción
Unidades Médicas	**SAI: 511.836.0496** **PREI: 20014**	**Sillón giratorio de respaldo alto tapizada en polipiel con pistón neumático**

Grupo	Mobiliario Administrativo
Áreas o Locales de Uso	Secretarias y Centrales de Enfermeras
Movimientos y/o Sistemas	Mecanismo de contacto permanente con bloqueo, regulación de respaldo con contrapresión en 5 posiciones mediante palanca y regulación en altura y anchura de descansa brazos. Sistema de elevación a base de pistón neumático de gas nitrógeno regulable mínimo
Dimensiones Generales	Altura de respaldo 75 cm, Ancho del respaldo 55 cm. Altura de asiento 50 cm, Ancho de asiento 55 cm, Profundidad de asiento 50 cm. Altura total 1.25 m.
Capacidad de Carga	120 kg.
Descripción Técnica	1. Base: Pentagonal de 5 apoyos fabricada en acero inoxidable AISI 304. 2. Respaldo y asiento: Con acojinamiento de espumas inyectadas transpirables (Polyol e Isocianato) sin uso de CDC ni COCs, densidad de 50-55 kg/m3; Concha protectora fabricada en polipropileno de alta resistencia a los impactos. 3. Descansabrazos: Fabricado en alma de acero inoxidable AISI 304 de 5 mm (3/16") de espesor y pads de poliuretano inyectado blando. 4. Ruedas dobles: Auto-frenadas resistentes en suelos duros.
Acabados	• Acero inoxidable AISI 304: P3 cepillado. • Acojinamiento: tapizado con tela 100% poliéster.
Sistema de ensamble	• Acero inoxidable AISI 304: A base de soldadura TIG (Argón con aporte de acero inoxidable tipo 308 "i" de 3/8") y fijado al resto del mueble por medio de tornillería semi-oculta, fabricada a base de acero de alta resistencia con acabado galvanizado. • Respaldo y asiento: Con termo sellado, enclipado y enfundado, sin uso de adhesivos. • Descansa brazos: Por sistema de presillas a carcasa del asiento. • Ruedas: Insertadas a presión con seguro.
Certificados	• De manufactura o Producción: **ISO 9001 Vigente.** Sistema de gestión de calidad. Para las normas o certificados solicitados deberán de cumplir con lo siguiente: Para artículos nacionales el certificado debe ser emitido por un organismo de certificación acreditado por la Entidad Mexicana de Acreditación (EMA). Para artículos internacionales el certificado debe ser emitido por un organismo oficial acreditado por el país de origen.
Tolerancias	En las dimensiones generales de +/- 10 %.

Perspectiva del Artículo y Accesorios

Imágenes representativas y no indican diseño específico.

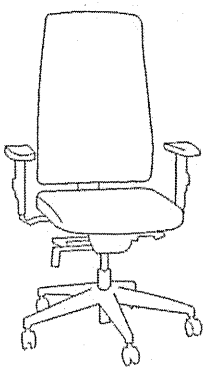

ANEXOS
DIVISION DE CONTRATO

SIN TEXTO

Tipo de unidad	Claves IMSS	Descripción
Todas las Unidades	**SAI: 511.836.0505** **PREI: 20015**	**Sillón giratorio de respaldo bajo con pistón neumático**

Grupo	Mobiliario Administrativo
Áreas o Locales de Uso	Oficinas directivas, área de educación médica e investigación (bibliohemerotecas, auditorio y aulas), consulta externa, áreas auxiliares de diagnóstico, hospitalización, servicios paramédicos y ambulatorios, servicios generales, conservación.
Movimientos y/o Sistemas	Sillón giratorio con sistema de elevación y ajuste de altura para diferentes posiciones por medio de palancas metálicas.
Dimensiones Generales	Largo 63 cm, Ancho 51 cm, Altura 105 cm.
Capacidad de Carga	175 kg.
Descripción Técnica	1. Asiento y respaldo con estructura interna de capas de madera contrachapada y moldeada en una pieza laminada de 12mm de espesor. 2. Acojinamiento (asiento y respaldo) de espuma poliuretano de alta resilencia, densidad 55 kg/m3. 3. Descansabrazos de poliuretano con alma de acero. 4. Base pentagonal (5 apoyos) de 650 mm (26") de diámetro, de fibra de vidrio y nylon. 5. Sistema de elevación con pistón neumático de gas nitrógeno con cubierta telescópica retráctil de polipropileno. 6. Mecanismo de giro 360 grados con bloqueo para reclinación de posición múltiple y control de ajuste de tensión del respaldo. 7. Soporte con mecanismo de perilla con cubierta retráctil de polipropileno color negro para altura del respaldo. 8. Rodaja gemela de doble huella de 51 mm (2") de diámetro.
Acabados	• Asiento y respaldo tapizados en imitación piel (pielet), color negro. • Con tratamiento ignifugo o retardante al fuego para evitar la emanación de gases tóxicos en caso de combustión.
Certificados	• De manufactura o Producción: **ISO 9001 Vigente.** Sistema de gestión de calidad. Para las normas o certificados solicitados deberán de cumplir con lo siguiente: Para artículos nacionales el certificado debe ser emitido por un organismo de certificación acreditado por la Entidad Mexicana de Acreditación (EMA). Para artículos internacionales el certificado debe ser emitido por un organismo oficial acreditado por el país de origen.
Tolerancias	En las dimensiones generales de +/- 10 %.

Perspectiva del Artículo y Accesorios

Imágenes representativas y no indican diseño específico.



ANEXOS
DIVISION DE CONTRATOS

SIN TEXTO

Tipo de unidad	Claves IMSS	Descripción
Unidades Médicas	**SAI: 511.883.0529** **PREI: 20017**	**Tarjetero doble para tarjetas de 7.62 x 12.70cm (3" x 5")**

Grupo	Mobiliario Administrativo
Áreas o Locales de Uso	Trabajo de médicos, descanso de personal
Dimensiones Generales	Largo 35 cm, Ancho 50 cm, Altura 15 cm.
Capacidad de Carga	100 kg.
Descripción Técnica	1. Cuerpo y tapas superior e inferior: Fabricados en lámina de acero al carbono rolado en frio, calibre no. 22. 2. Gavetas: Fabricadas en lámina de acero al carbono rolado en frio, calibre no. 22 con cerradura individual. 3. Tapa frontal: Fabricada en lámina de acero al carbono rolado en frio calibre no. 22 con jaladera integrada. 4. Portaetiquetas: Fabricado en lámina de acero al carbono rolado en frio, calibre no. 22.
Acabados	• Acero al carbono rolado en frio: Con pintura micro pulverizada electrostática hibrida y texturizado fino semi-mate.
Sistema de ensamble	• Acero al carbono rolado en frio: Por punto y por arco eléctrico a base de soldadura MIG.
Certificados	• De manufactura o Producción: **ISO 9001 Vigente.** Sistema de gestión de calidad. Para las normas o certificados solicitados deberán de cumplir con lo siguiente: Para artículos nacionales el certificado debe ser emitido por un organismo de certificación acreditado por la Entidad Mexicana de Acreditación (EMA). Para artículos internacionales el certificado debe ser emitido por un organismo oficial acreditado por el país de origen.
Tolerancias	En las dimensiones generales de +/- 10 %.

Perspectiva del Artículo y Accesorios

Imágenes representativas y no indican diseño específico.

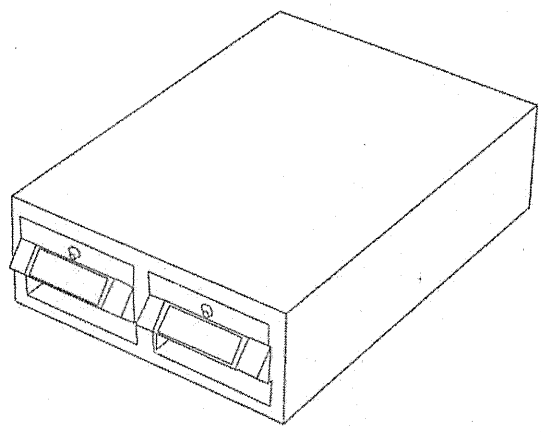

ANEXOS
DIVISION DE CONTRATOS

SIN TEXTO

Tipo de unidad	Claves IMSS	Descripción
Unidades Médicas	**SAI: 511.883.0534** **PREI: 20018**	**Tarjetero doble para tarjetas de 12.70 x 20.3cm (5" x 8")**

Grupo	Mobiliario Administrativo
Áreas o Locales de Uso	Trabajo de médicos, descanso de personal
Dimensiones Generales	Largo 45 cm, Ancho 50 cm, Altura 20 cm.
Capacidad de Carga	100 kg.
Descripción Técnica	1. Cuerpo y tapas superior e inferior: Fabricados en lámina de acero al carbono rolado en frio, calibre no. 22. 2. Gavetas: Fabricadas en lamina de acero al carbono rolado en frio, calibre no. 22 con cerradura individual. 3. Tapa frontal: Fabricada en lámina de acero al carbono rolado en frio calibre no. 22 con jaladera integrada. 4. Portaetiquetas: Fabricado en lámina de acero al carbono rolado en frio, calibre no. 22.
Acabados	• Acero al carbono rolado en frio: Con pintura micro pulverizada electrostática hibrida y texturizado fino semi-mate.
Selección cromática	• Acero al carbono rolado en frío: **PANTONE** PQ-Cool Gray 2C / **PANTONE** Antique White PQ-11-0105TCX. El tono final debe aproximarse al tono propuesto según material.
Sistema de ensamble	• Acero al carbono rolado en frio: Por punto y por arco eléctrico a base de soldadura MIG.
Certificados	• De manufactura o Producción: **ISO 9001 Vigente.** Sistema de gestión de calidad. Para las normas o certificados solicitados deberán de cumplir con lo siguiente: Para artículos nacionales el certificado debe ser emitido por un organismo de certificación acreditado por la Entidad Mexicana de Acreditación (EMA). Para artículos internacionales el certificado debe ser emitido por un organismo oficial acreditado por el país de origen.
Tolerancias	En las dimensiones generales de +/- 10 %.

Perspectiva del Artículo y Accesorios

Imágenes representativas y no indican diseño específico.

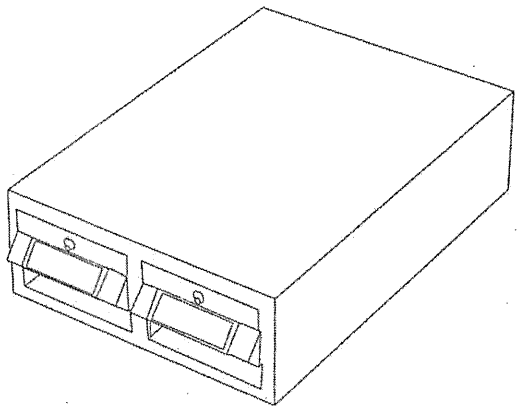

ANEXOS
DIVISION DE CONTRATOS

SIN TEXTO

Tipo de unidad	Claves IMSS	Descripción
Unidades Médicas	**SAI: 511.883.0556** **PREI: 20020**	**Tarjetero sencillo para tarjetas de 7.62 x 12.70cm (3" x 5")**

Grupo	Mobiliario Administrativo
Áreas o Locales de Uso	Trabajo de médicos, descanso de personal
Dimensiones Generales	Largo 25 cm, Ancho 50 cm, Altura 20 cm.
Capacidad de Carga	100 kg.
Descripción Técnica	1. Cuerpo y tapas superior e inferior: Fabricados en lámina de acero al carbono rolado en frio, calibre no. 22. 2. Cuerpo de gaveta: Fabricado en lámina de acero al carbono rolado en frio, calibre no. 22. 3. Tapa frontal: Fabricada en lámina de acero al carbono rolado en frio, calibre no. 22, con jaladera integrada y cerradura. 4. Portaetiquetas: Fabricado en lámina de acero al carbono rolado en frio, calibre no. 24.
Acabados	• Acero al carbono rolado en frio: Con pintura micro pulverizada electrostática hibrida y texturizado fino semi-mate.
Selección cromática	• Acero al carbono rolado en frío: **PANTONE** PQ-Cool Gray 2C / **PANTONE** Antique White PQ-11-0105TCX. El tono final debe aproximarse al tono propuesto según material.
Sistema de ensamble	• Acero al carbono rolado en frio: Por punto y por arco eléctrico a base de soldadura MIG.
Certificados	• De manufactura o Producción: **ISO 9001 Vigente.** Sistema de gestión de calidad. Para las normas o certificados solicitados deberán de cumplir con lo siguiente: Para artículos nacionales el certificado debe ser emitido por un organismo de certificación acreditado por la Entidad Mexicana de Acreditación (EMA). Para artículos internacionales el certificado debe ser emitido por un organismo oficial acreditado por el país de origen.
Tolerancias	En las dimensiones generales de +/- 10 %.

Perspectiva del Artículo y Accesorios

Imágenes representativas y no indican diseño específico.

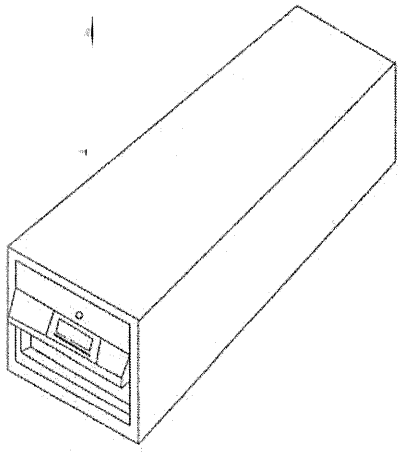

ANEXOS
DIVISION DE CONTRATOS

SIN TEXTO

Tipo de unidad	Claves IMSS	Descripción
Unidades Médicas	**SAI: 511.883.0579** **PREI: 20022**	**Tarjetero triple de 10 gavetas para tarjetas de 7.62 x 12.70cm (3" x 5")**

Grupo	Mobiliario Administrativo
Áreas o Locales de Uso	Trabajo de médicos, descanso de personal
Dimensiones Generales	Largo 45 cm, Ancho 70 cm, Altura 135 cm.
Capacidad de Carga	75 kg. por gaveta
Descripción Técnica	1. Costado y tapa posterior: Fabricados en lámina de acero al carbono rolado en frio, calibre no. 22. 2. Tapa superior e inferior: Fabricados en lámina de acero al carbono rolado en frio, calibre no. 22. 3. Gavetas: 10 piezas con 3 compartimientos y compresor de tarjetas con mecanismo de resorte en cada uno, fabricadas en acero al carbono rolado en frio, calibre no. 22, con jaladera integrada. 4. Portaetiquetas: tres piezas por cada gaveta fabricados en lámina de acero al carbono rolado en frio, calibre no. 24. 5. Cerradura: Fabricada en acero al carbono rolado en frio, ubicada en la parte superior del tarjetero.
Acabados	• Acero al carbono rolado en frio: Con pintura micro pulverizada electrostática hibrida y texturizado fino semi-mate.
Selección cromática	• Acero al carbono rolado en frío: **PANTONE** PQ-Cool Gray 2C / **PANTONE** Antique White PQ-11-0105TCX. El tono final debe aproximarse al tono propuesto según material.
Sistema de ensamble	• Acero al carbono rolado en frio: Por punto y por arco eléctrico a base de soldadura MIG.
Certificados	• De manufactura o Producción: **ISO 9001 Vigente.** Sistema de gestión de calidad. Para las normas o certificados solicitados deberán de cumplir con lo siguiente: Para artículos nacionales el certificado debe ser emitido por un organismo de certificación acreditado por la Entidad Mexicana de Acreditación (EMA). Para artículos internacionales el certificado debe ser emitido por un organismo oficial acreditado por el país de origen.
Tolerancias	En las dimensiones generales de +/- 10 %.

Perspectiva del Artículo y Accesorios

Imágenes representativas y no indican diseño específico.

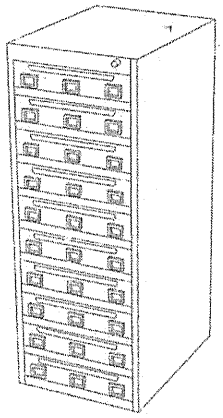

ANEXOS
DIVISION DE CONTRATOS

SIN TEXTO

Tipo de unidad	Clave IMSS	Descripción
Unidades médicas	**519.104.0539**	**Banca en Regadera**

Grupo	Mobiliario de Salas de Espera, Almacenes, Lavandería y Auditorios.	
Áreas o Locales de Uso	Vestidor con regadera.	
Dimensiones Generales	Largo 45 cm, Ancho 30 cm, Altura 45 cm.	
Capacidad de Carga	150 Kg.	
Descripción Técnica	Cubierta	En tiras de polietileno de alta densidad reciclado de 45 x 5 x 3 cm.
	Estructura	De perfil de acero inoxidable AISI 304, con calibre No.18 de 32 x 32 mm (1 ¼"x 1 ¼"").
	Regatones	Fabricados en acero inoxidable de 32 mm (1 ¼") de diámetro, con base de nitrilo sanitario blanco de 32 mm (1 ¼") de diámetro, con altura ajustable.
Acabados	Acero inoxidable, AISI 304	En pulido sanitario
	Regatones	Antiderrapantes
	Pieza completa	Con tratamiento ignífugo ó retardante al fuego para evitar la emanación de gases tóxicos en caso de combustión.
Sistema de ensamble	De acero inoxidable, AISI 304	A base de soldadura TIG. (Argón con aporte de acero inoxidable tipo 308 "i" de 3/8")
Certificados	De manufactura o Producción	**ISO 9001 Vigente.** Sistema de gestión de calidad
	Para las normas o certificados solicitados deberán de cumplir con lo siguiente:	Para artículos nacionales el certificado debe ser emitido por un organismo de certificación acreditado por la Entidad Mexicana de Acreditación (EMA). Para artículos internacionales el certificado debe ser emitido por un organismo oficial acreditado por el país de origen.
Tolerancias	En las dimensiones generales de +/- 10%	

Perspectiva del Artículo

Imágenes representativas y no indican diseño específico.

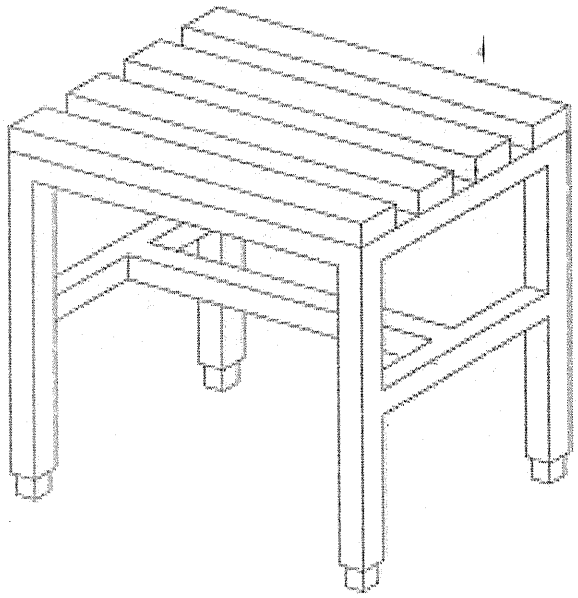

ANEXOS
DIVISION DE CONTRATOS

SIN TEXTO

Tipo de unidad	Clave IMSS	Descripción
Unidades Médicas	**519.104.0541**	**Banca en tándem para 3 lugares**

Grupo	Mobiliario de Salas de Espera, Almacenes, Lavandería y Auditorios.	
Áreas o locales de uso	Salas de Espera.	
Dimensiones generales	Frente 195 cm. Fondo 65 cm. Alto 90 cm.	
Capacidad del Carga	120 kg por asiento.	
Descripción técnica	Cuerpo de asiento y respaldo	Fabricados a base de lámina de acero rolado en frío, calibre no. 18, con doble curvatura en los extremos;
	Soporte horizontal	Fabricado en perfil rectangular de acero rolado en frío, calibre 14;
	Patas y descansa brazos	Fabricados en lámina de acero rolado en frío, calibre 18;
	Regatones	Fabricados en acero rolado en frío con 25.4 mm (1") de diámetro, con base de nitrilo sanitario blanco de 25.4 mm (1") de diámetro con altura ajustable.
Acabados	Lámina de acero rolado en frío	Pulida y cepillada, con doblez en los extremos para evitar filos cortantes.
	Regatones	Antiderrapantes.
	Pieza completa	Todos los elementos son maquinados para un ensamble perfecto: dobleces en radios y ángulos bien alineados sin deformaciones, cavidades, huecos ni formas en bajo relieve para su correcto funcionamiento y durabilidad.
Sistema de ensamble	Cuerpo de asiento y respaldo	Ensamblados a patas y soportes por medio de anclajes de aluminio con embellecedores de aluminio pulido.
	Soporte horizontal	Ensamblado con sujetador de estructura en lámina de acero rolado en frío calibre 14.
Certificados	De manufactura o producción.	**ISO 9001 Vigente.** Sistema de gestión de calidad.
	Para las normas o certificados solicitados deberán de cumplir con lo siguiente:	Para artículos nacionales el certificado debe ser emitido por un organismo de certificación acreditado por la Entidad Mexicana de Acreditación (EMA). Para artículos internacionales el certificado debe ser emitido por un organismo oficial acreditado por el país de origen.
Tolerancias	En las dimensiones generales de +/- 10%.	

Perspectiva del artículo

Imágenes representativas y no indican diseño específico.

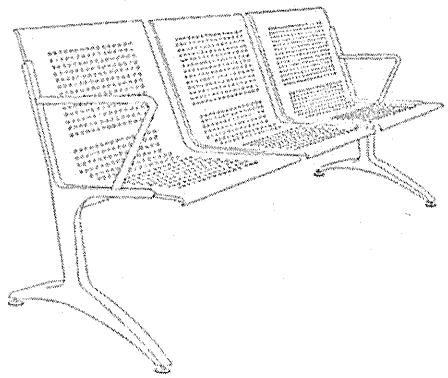

ANEXOS
DIVISION DE CONTRATOS

SIN TEXTO

Tipo de unidad	Clave IMSS	Descripción
Unidades Médicas	**519.104.0551**	**Banca en tándem para 4 lugares**

Grupo	Mobiliario Administrativo.	
Áreas o locales de uso	Salas de Espera.	
Dimensiones generales	Frente 260 cm; Fondo 65 cm; Alto 90 cm.	
Capacidad del Carga	120 k g por asiento.	
Descripción técnica	Cuerpo de asiento y respaldo	Fabricados a base de lámina de acero rolado en frío, calibre no. 18, con doble curvatura en los extremos;
	Soporte horizontal	Fabricado en perfil rectangular de acero rolado en frío, calibre 14;
	Patas y descansa brazos	Fabricados en lámina de acero rolado en frío, calibre 18;
	Regatones	Fabricados en acero rolado en frío con 25.4 mm (1") de diámetro, con base de nitrilo sanitario blanco de 25.4 mm (1") de diámetro con altura ajustable.
Acabados	Lámina de acero rolado en frío	Pulida y cepillada, con doblez en los extremos para evitar filos cortantes.
	Regatones	Antiderrapantes.
	Pieza completa	Todos los elementos son maquinados para un ensamble perfecto: dobleces en radios y ángulos bien alineados sin deformaciones, cavidades, huecos ni formas en bajo relieve para su correcto funcionamiento y durabilidad.
Sistema de ensamble	Cuerpo de asiento y respaldo	Ensamblados a patas y soportes por medio de anclajes de aluminio con embellecedores de aluminio pulido.
	Soporte horizontal	Ensamblado con sujetador de estructura en lámina de acero rolado en frío calibre 14.
Certificados	De manufactura o producción.	**ISO 9001 Vigente.** Sistema de gestión de calidad.
	Para las normas o certificados solicitados deberán de cumplir con lo siguiente:	Para artículos nacionales el certificado debe ser emitido por un organismo de certificación acreditado por la Entidad Mexicana de Acreditación (EMA). Para artículos internacionales el certificado debe ser emitido por un organismo oficial acreditado por el país de origen.
Tolerancias	En las dimensiones generales de +/- 10%.	

Perspectiva del artículo

Imágenes representativas y no indican diseño específico.

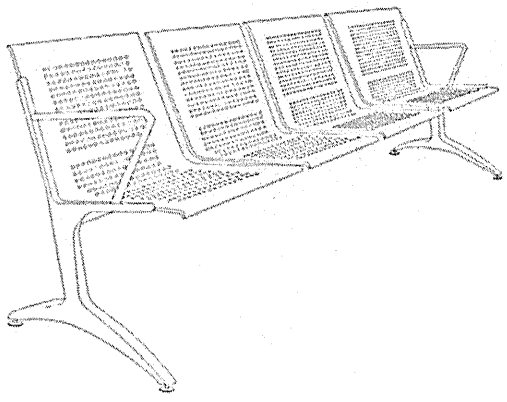

ANEXOS
DIVISION DE CONTRATOS

SIN TEXTO

Tipo de unidad	Clave IMSS	Descripción
Unidades médicas	**519.104.0569**	**Banca vestidor para baños**

Grupo	Mobiliario de Salas de Espera, Almacenes, Lavandería y Auditorios.	
Áreas o Locales de Uso	Vestidor con regadera.	
Dimensiones Generales	Largo 120 cm, Ancho 30 cm, Altura 45 cm.	
Capacidad de Carga	150 Kg.	
Descripción Técnica	Cubierta	En tiras de polietileno de alta densidad reciclado de 45 x 5 x 3 cm.
	Estructura	Fabricada de perfil de lámina de acero al carbono rolado en frío, calibre no.18 de 32 x 32 mm (1 ¼"x 1 ¼"").
	Regatones	Fabricados en acero al carbono rolado en frío de 32 mm (1 ¼") de diámetro, con base de nitrilo sanitario blanco de 32 mm (1 ¼") de diámetro, con altura ajustable.
Acabados	Acero al carbono rolado en frío	En pulido sanitario con cantos rectos y filos redondeados.
	Regatones	Antiderrapantes
	Pieza completa	Con tratamiento ignífugo ó retardante al fuego para evitar la emanación de gases tóxicos en caso de combustión.
Sistema de ensamble	Lámina de acero al carbono rolado en frío	Por punto y por arco eléctrico a base de soldadura MIG.
Certificados	De manufactura o Producción	**ISO 9001 Vigente.** Sistema de gestión de calidad
	Para las normas o certificados solicitados deberán de cumplir con lo siguiente:	Para artículos nacionales el certificado debe ser emitido por un organismo de certificación acreditado por la Entidad Mexicana de Acreditación (EMA). Para artículos internacionales el certificado debe ser emitido por un organismo oficial acreditado por el país de origen.
Tolerancias	En las dimensiones generales de +/- 10%	

Perspectiva del Artículo

Imágenes representativas y no indican diseño específico.

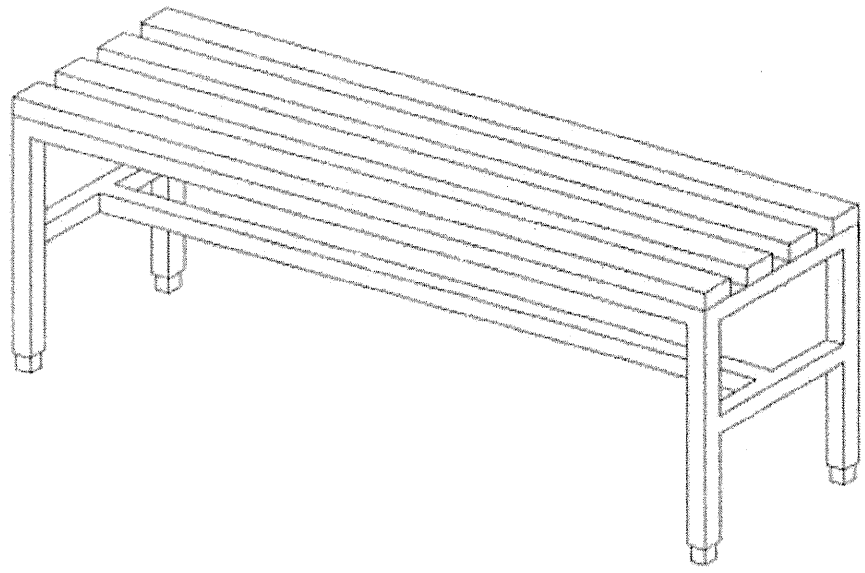

ANEXOS

DIVISION DE CONTRATOS

SIN TEXTO

Tipo de unidad	Clave IMSS	Descripción
Unidades Médicas	**519.104.0574**	**Banca vestidor para consultorio**

Grupo	Mobiliario de salas de Espera, Almacenes, Lavandería y Auditorios.	
Áreas o Locales de Uso	Vestidores de pacientes	
Dimensiones Generales	Largo: 80 cm, Ancho: 45 cm, Altura: 45 cm.	
Capacidad de Carga	100 Kg.	
Descripción técnica	Cubierta	Fabricada en fibra de madera media (MDF) con diseño semiboleado en todo su desarrollo, de 28.57 mm (1 1/8") de espesor.
	Estructura	De trineo, en tubo de acero inoxidable AISI 304, calibre No. 18 de 25.4 mm (1").
	Los extremos de la estructura	Deben ser sellados con una tapa de acero inoxidable, AISI 304.
Acabados	Acero inoxidable, AISI 304	En pulido sanitario.
	Pieza completa	Con tratamiento ignífugo ó retardante al fuego para evitar la emanación de gases tóxicos en caso de combustión
Certificados	De manufactura o Producción	**ISO 9001 Vigente.** Sistema de gestión de calidad
		ISO 14001 Vigente. Sistema de gestión ambiental.
	Para las normas o certificados solicitados deberán de cumplir con lo siguiente:	Para artículos nacionales el certificado debe ser emitido por un organismo de certificación acreditado por la Entidad Mexicana de Acreditación (EMA). Para artículos internacionales el certificado debe ser emitido por un organismo oficial acreditado por el país de origen.
Tolerancias	En las dimensiones generales de +/- 10%.	

Perspectiva del Artículo

Imágenes representativas y no indican diseño específico.

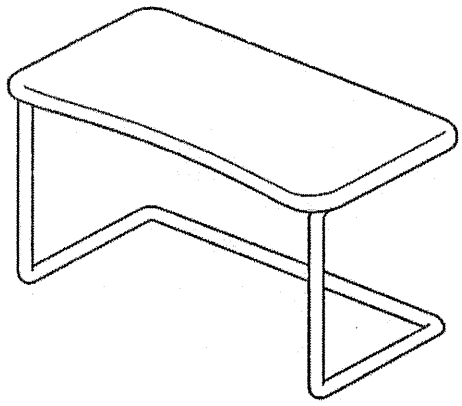

ANEXOS
DIVISION DE CONTRATOS

SIN TEXTO

Tipo de unidad	Clave IMSS	Descripción
Unidades médicas	**519.160.0357**	**Carro de aseo en forma de tijera**

Grupo	Mobiliario de Salas de Espera, Almacenes, Lavandería y Auditorios.	
Áreas o Locales de Uso	Aseo	
Dimensiones Generales	Largo 57 cm, Ancho 65 cm, Alto 90 cm.	
Capacidad de Carga	80 Kg.	
Descripción Técnica	Bolsa	De lona plastificada reforzada
	Estructura	De tubo de lámina de acero al carbono rolado en frío calibre No. 16 de 25.4 mm (1") de diámetro cromados y contra tuerca octagonal.
	Parrilla	Plegable de varilla de acero al carbono rolado en frío 3.1 mm (1/8") de diámetro electrosoldada y sujeta a la estructura con tubo de lámina de acero al carbono rolado en frío, de 6.3 mm (1/4") de diámetro.
	Rodajas	Planas giratorias de hule sintético de 76.2 mm (3") de diámetro y 19 mm (3/4") de huella, para uso rudo.
	Soportes	De lámina de acero al carbono rolado en frío, calibre No. 18, cromados.
Acabados	Acero al carbono rolado en frío	En pintura micropulverizada epóxica horneada,
	Pieza completa	Con tratamiento ignífugo ó retardante al fuego para evitar la emanación de gases tóxicos en caso de combustión.
Selección cromática	Bolsa	**PANTONE** Green PQ-561 C. El tono final debe aproximarse al tono propuesto según material.
	Rodajas	**PANTONE** PQ-CoolGray 2C. El tono final debe aproximarse al tono propuesto según material.
	Acero al carbono rolado en frío	**PANTONE** PQ-CoolGray 2C. El tono final debe aproximarse al tono propuesto según material.
Sistema de ensamble	Acero al carbono rolado en frío	A base de soldadura MIG
Certificados	De manufactura o Producción	**ISO 9001 Vigente.** Sistema de gestión de calidad
	Para las normas o certificados solicitados deberán de cumplir con lo siguiente:	Para artículos nacionales el certificado debe ser emitido por un organismo de certificación acreditado por la Entidad Mexicana de Acreditación (EMA). Para artículos internacionales el certificado debe ser emitido por un organismo oficial acreditado por el país de origen
Tolerancias	En las dimensiones generales de +/- 10%.	

Perspectiva del Artículo

Imágenes representativas y no indican diseño específico.

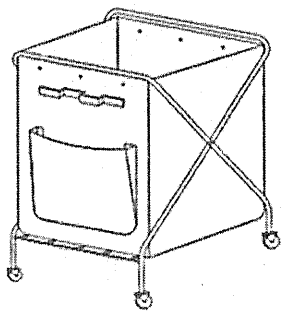

ANEXOS
DIVISION DE CONTRATOS

SIN TEXTO

Tipo de unidad	Clave IMSS	Descripción
Unidades médicas	**519.160.0365**	**Carro transportador de biberones**

Grupo	Mobiliario de salas de espera, almacenes, lavandería y auditorios.	
Áreas o locales de uso	Preparación de fórmulas lácteas.	
Dimensiones generales	Largo 100 cm, ancho 60 cm, alto 110 cm.	
Capacidad de carga	70 kg.	
Descripción técnica	Canastilla	Fabricada en acero inoxidable, AISI 304, de 40 x 27.5 x 20.5 cm, construida de alambrón de 6.2 mm (1/4") de diámetro.
	Charola	Fabricada en acero inoxidable, AISI 304, calibre no. 18 con reborde perimetral de 2 cm de altura.
	Lámina	De acero inoxidable, AISI 304, calibre no. 14.
	Ruedas embaleradas giratorias	Fabricadas en hule sintético de 125 mm (5") de diámetro con piso de 32 mm (1/4") de ancho.
	Tope perimetral	Fabricado en neopreno o hule sintético macizo de 20 mm de espesor.
	Tubo	De acero inoxidable, AISI 304, calibre no. 16 de 25 mm (1") de diámetro.
	Estructura	Fabricada en acero inoxidable, AISI 304, calibre no. 16 de 25 mm (1") de diámetro.
Acabados	Acero inoxidable, AISI 304.	En pulido sanitario.
Selección cromática	Ruedas embaleradas giratorias	**PANTONE** PQ-CoolGray 2C El tono final debe aproximarse al tono propuesto según material.
Sistema de ensamble	Acero inoxidable, AISI 304.	A base de soldadura TÍG (Argón con aporte de acero inoxidable tipo 308 "i" de 3/8")
Certificados	De manufactura o Producción	**ISO 9001 Vigente.** Sistema de gestión de calidad.
	Para las normas o certificados solicitados deberán de cumplir con lo siguiente:	Para artículos nacionales el certificado debe ser emitido por un organismo de certificación acreditado por la Entidad Mexicana de Acreditación (EMA). Para artículos internacionales el certificado debe ser emitido por un organismo oficial acreditado por el país de origen.
Tolerancias	En las dimensiones generales de +/- 10%.	

Perspectiva del artículo

Imágenes representativas y no indican diseño específico

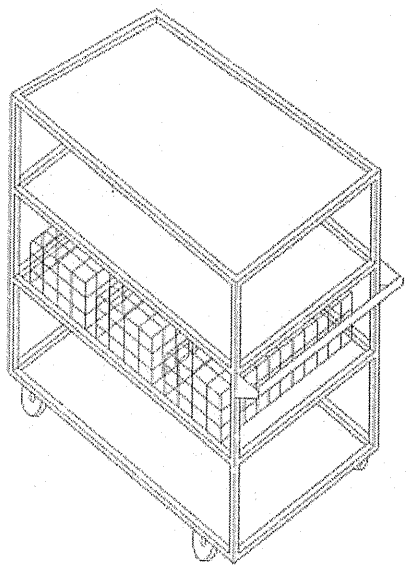

ANEXOS
DIVISION DE CONTRATOS

SIN TEXTO

Tipo de unidad	Clave	Descripción
Unidades médicas	**519.160.0376**	**Carro transportador de ropa húmeda**

Grupo	Mobiliario de salas de espera, almacenes, lavandería y auditorios.	
Áreas o locales de uso	Recepción y selección ropa sucia (Lavandería)	
Dimensiones generales	Largo 65 cm, ancho 65 cm, alto 85 cm.	
Capacidad de carga	200 kg.	
Descripción técnica	Recipiente	Compuesto por cuerpo de plástico reforzado con fibra de vidrio, llave de paso de cuadro (desagüe), asideras con protección de filos y topes inferiores de apoyo integrado.
	Estructura tubular	De acero inoxidable, AISI 304, calibre no. 18 de 32 mm (1/4") de diámetro.
	Estructura	A base de perfil en ángulo de acero inoxidable, AISI 304, calibre no. 16 de 50.8 x 50.8 mm (2" x 2"), provisto de refuerzo transversal.
	Tope protector	Fabricado en neopreno.
	Ruedas frontales giratorias	Fabricadas en hule de 127 mm (5") de diámetro.
	Ruedas traseras fijas	Fabricadas en hule de 127 mm (5") de diámetro.
Acabados	Acero inoxidable, AISI 304	En pulido sanitario.
	Fibra de vidrio	En pintura micro pulverizada epóxica horneada.
	Pieza completa	Con tratamiento ignífugo ó retardante al fuego para evitar la emanación de gases tóxicos en caso de combustión.
Selección cromática	Ruedas frontales giratorias y ruedas traseras fijas	**PANTONE** PQ-CoolGray 2C. El tono final debe aproximarse al tono propuesto según material.
	Recipiente	**PANTONE** Blue PQ-2728C. El tono final debe aproximarse al tono propuesto según material.
Sistema de ensamble	Tope protector	Unido a la cara exterior de la estructura base en todo su perímetro.
	Acero inoxidable, AISI 304	A base de soldadura TIG (Argón con aporte de acero inoxidable tipo 308 "i" de 3/8")
Certificados	De manufactura o Producción	**ISO 9001 Vigente.** Sistema de gestión de calidad.
	Para las normas o certificados solicitados deberán de cumplir con lo siguiente:	Para artículos nacionales el certificado debe ser emitido por un organismo de certificación acreditado por la Entidad Mexicana de Acreditación (EMA). Para artículos internacionales el certificado debe ser emitido por un organismo oficial acreditado por el país de origen.
Tolerancias	En las dimensiones generales de +/- 10%.	

Perspectiva del artículo

Imágenes representativas y no indican diseño específico

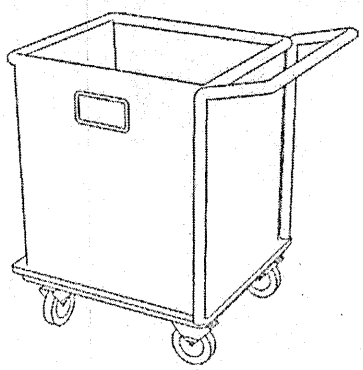

ANEXOS
DIVISION DE CONTRATOS

SIN TEXTO

Tipo de unidad	Claves IMSS	Descripción
Unidades Médicas	**SAI: 519.279.0022** **PREI: 20059**	**Despachador de medicamentos de alto consumo**

Grupo	Mobiliario de Salas de Espera, Almacenes, Lavandería y Auditorios.
Áreas o Locales de Uso	Farmacia
Dimensiones Generales	Largo 150cm, Ancho 70cm, Altura 145cm.
Capacidad de Carga	250 kg.
Descripción Técnica	1. Rueda: Fabricada en hule sintético de 12.7 cm (5") de diámetro con huella boleada de 2.6 cm (1"), con una resistencia de 100 kg por rueda, con sistema de rodamiento a base de balero de acero de alta resistencia. 2. Base: Fabricada en lámina de acero al carbono rolado en frio, calibre número 12, de 7.5 x 7.5 cm (3" x 3"). 3. Tope protector perimetral: Fabricado en neopreno, colocado en la base. 4. Arcos verticales laterales: Fabricados en perfil tubular de lámina de acero al carbono rolado en frio, calibre número 18, de 25.4 x 51 mm (1" x 2"), con un refuerzo horizontal. 5. Marco vertical central: Fabricado en perfil tubular de lámina de acero al carbono, calibre número 18 de 25.4 x 51 mm (1" x 2") con un refuerzo horizontal. 6. Tapa: Fabricada en lámina de acero al carbono rolado en frio, calibre numero 14. 7. Charolas: Fabricadas en lámina de acero al carbono rolado en frio, calibre número 20 y preparaciones para colocarse con una inclinación de 30°. 8. Soporte longitudinal: Para recibir las charolas, fabricadas con solera de acero, de 4.8 mm (3/16") de espesor por 2.5 cm de alto.
Acabados	• Acero al carbono laminado en frio: En pintura micropulverizada epóxica horneada.
Selección cromática	• Acero al carbono rolado en frío: **PANTONE** PQ-CoolGray 2C. • Hule sintético: **PANTONE** PQ-CoolGray 2C. El tono final debe aproximarse al tono propuesto según material.
Sistema de ensamble	• Acero rolado en frio: A base de soldadura MIG.
Certificados	• De lámina de acero: Declaratoria de conformidad entregada al fabricante del mueble por el fabricante del material. • De manufactura o Producción: ISO 9001 Vigente. Sistema de gestión de calidad. • De neopreno: ASTM-D2240, método de prueba estándar para las propiedades del hule. Medición de la dureza. • Declaratoria de conformidad de lámina de acero donde se indique que fue fabricado y probado conforme a la norma NMX-B-508-Vigente y en concordancia a norma ASTM 240/ A 240M-15 STD y la norma SAE-J405 cumpliendo con las propiedades mecánicas y composición química establecidas en las normas ASME SA 240-11. Se requiere también el informe de los resultados de la prueba. Para las normas o certificados solicitados deberán de cumplir con lo siguiente: Para artículos nacionales el certificado debe ser emitido por un organismo de certificación acreditado por la Entidad Mexicana de Acreditación (EMA). Para artículos internacionales el certificado debe ser emitido por un organismo oficial acreditado por el país de origen.
Tolerancias	En las dimensiones generales de +/- 10 %.

ANEXOS
DIVISION DE CONTRATOS

Tipo de unidad	Claves IMSS	Descripción
Unidades Médicas	SAI: 519.279.0022 PREI: 20059	Despachador de medicamentos de alto consumo

Perspectiva del Artículo y Accesorios
Imágenes representativas y no indican diseño específico.
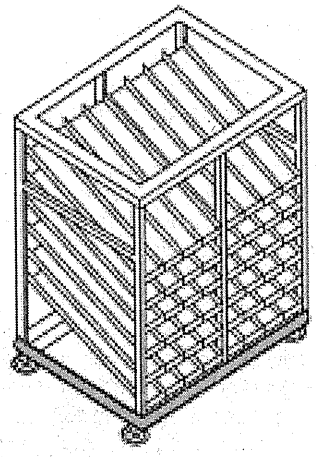

Tipo de unidad	Clave IMSS	Descripción
Unidades Médicas	**519.315.0059**	**Escalera de Tijera 3 Peldaños**

Grupo	Mobiliario de Salas de Espera, Almacenes, Lavanderia y Auditorios	
Äreas o Locales de Uso	Diversos	
Dimensiones Generales	Alto 62 cm, Abertura frontal 42 cm, Abertura lateral 45 cm.	
Capacidad de Carga	90 Kg mínimo.	
Descripción técnica	Tipo comercial	
	Con una plataforma antiderrapante	
	2 escalones antiderrapantes	
	2 bisagras antipellizcos	
	Riel anterior y posterior	
	Refuerzos anteriores y posteriores	
	Tacones en las 4 patas	
Acabados	Tacones	Antiderrapantes
	Pieza completa	En aluminio
Certificados	De manufactura o Producción	**ISO 9001 Vigente.** Sistema de gestión de calidad.
	Para las normas o certificados solicitados deberán de cumplir con lo siguiente:	Para artículos nacionales el certificado debe ser emitido por un organismo de certificación acreditado por la Entidad Mexicana de Acreditación (EMA). Para artículos internacionales el certificado debe ser emitido por un organismo oficial acreditado por el país de origen.
Tolerancias	En las dimensiones generales de +/- 10%.	

Perspectiva del Artículo

Imágenes representativas y no indican diseño específico.

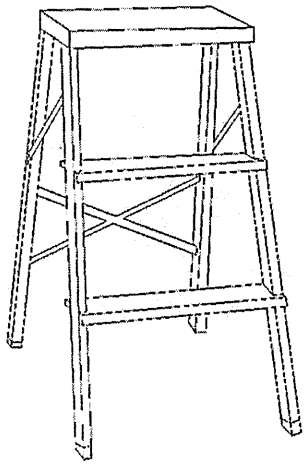

ANEXOS
DIVISION DE CONTRATOS

SIN TEXTO

TIPO DE UNIDAD	CLAVE IMSS	DESCRIPCIÓN
UNIDADES MÉDICAS	**519.630.5394**	**MESA LISA PARA DOBLAR ROPA**

ESPECIALIDAD	MOBILIARIO DE SALAS DE ESPERA, ALMACENES, LAVANDERÍA Y AUDITORIOS.
AREAS O LOCALES	LAVANDERIA.
MOVIMIENTOS Y/O SISTEMAS	NO APLICA.
DIMENSIONES GENERALES	LARGO 180 cm, ANCHO100 cm, ALTURA 90 cm.
CAPACIDAD DE CARGA	100 Kg.
DESCRIPCIÓN TÉCNICA:	1. CUBIERTA LISA DE ACERO INOXIDABLE CALIBRE No 16. 2. ESTRUCTURA DE PERFIL TUBULAR CUADRADO DE LÁMINA DE ACERO, CALIBRE No. 18 DE 32 X 32 mm (1 ¼" X 1 ¼"). 3. REGATÓN DE DURALUMINIO DE 25.4 mm (1") DE DIÁMETRO, CON ALTURA AJUSTABLE Y ACABADO ANTIDERRAPANTE.
ACABADOS	• ACERO AL CARBONO LÁMINADO EN FRÍO, EN PINTURA HORNEADA MICROPULVERIZADA EPÓXICA, COLOR GRIS FRÍO 2 U (CÓDIGO PANTONE). • ACERO INOXIDABLE, AISI 304, PULIDO SANITARIO. • SISTEMA DE ENSAMBLE A BASE DE SOLDADURA DE ARCO ELÉCTRICO.
NORMAS DE REFERENCIA Y/O CERTIFICADOS	• CRITERIO DE CALIDAD PARA MOBILIARIO IMSS JCC-51 MAYO -1986. • ISO 9001-2008. • NMX-B-028-1998-SCFI, ACERO. • ASTM A 240, ACERO.
NOTAS GENERALES	LAS IMÁGENES SON REPRESENTATIVAS Y NO INDICAN DISEÑO ESPECÍFICO.

PERSPECTIVA DEL ARTÍCULO

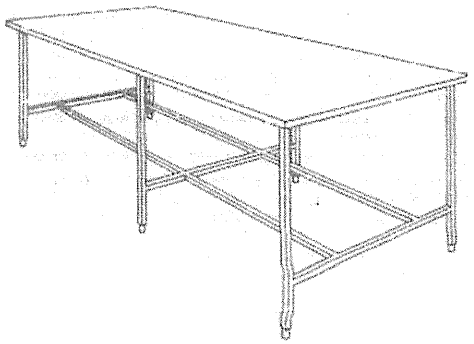

ANEXOS
DIVISION DE CONTRATOS

SIN TEXTO

Tipo de unidad	Clave IMSS	Descripción
Unidades Médicas	**519.630.5401**	**Mesa de trabajo para taller**

Grupo	Mobiliario de Salas de Espera, Almacenes, Lavandería y Auditorios.	
Áreas o locales de Uso	Talleres	
Dimensiones generales	Largo 180 cm, Ancho 70 cm, Alto 90 cm.	
Capacidad de carga	100 Kg.	
Descripción técnica:	Cubierta y entrepaño	Fabricados con tablones de madera de pino de primera con uniones en forma de machimbra con 38 mm (1 ½") de espesor.
	Estructura	Fabricada con ángulo de acero al carbono rolado en frío de 50 x 50 x 3 mm (2" x 2" x 1/8").
Acabados	Cubierta y entrepaño	Naturales
	Acero rolado en frío	En pintura micropulverizada epóxica horneada.
	Pieza completa	Con tratamiento ignífugo ó retardante al fuego para evitar la emanación de gases tóxicos en caso de combustión.
Selección cromática	Acero rolado en frío	**PANTONE** PQ-CoolGray 2C El tono final debe aproximarse al tono propuesto según material.
Sistema de ensamble	Cubierta y entrepaño	Unidos a la estructura con tornillos de uso comercial, roldanas y tuercas (acabado galvanizado).
	Acero al carbono rolado en frío	A base de soldadura MIG
Certificados	De manufactura o Producción,	**ISO 9001 Vigente,** Sistema de gestión de calidad;
		ISO 14001 Vigente, Sistema de gestión ambiental;
	Para las normas o certificados solicitados deberán de cumplir con lo siguiente:	Para artículos nacionales el certificado debe ser emitido por un organismo de certificación acreditado por la Entidad Mexicana de Acreditación (EMA). Para artículos internacionales el certificado debe ser emitido por un organismo oficial acreditado por el país de origen.
Tolerancias	En las dimensiones generales de +/- 10%.	

Perspectiva del Artículo

Imágenes representativas y no indican diseño específico.

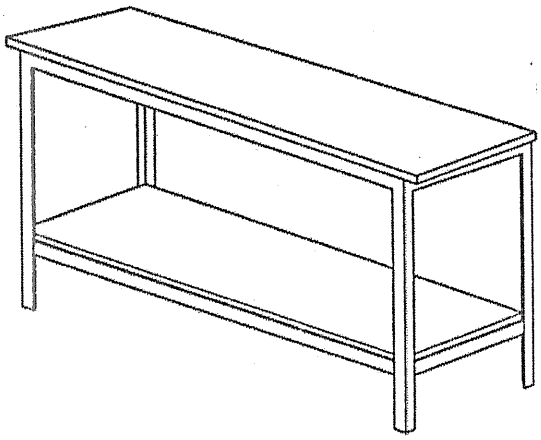

ANEXOS
DIVISION DE CONTRATOS

SIN TEXTO

ANEXOS
DIVISION DE CONTRATOS

Tipo de unidad	Clave	Descripción
Unidades médicas	**519.630.5415**	**Mesa infantil maternal**

Grupo	Mobiliario de salas de espera, almacenes, lavanderia y auditorios	
Áreas o locales de uso	Salas de maternales y comedor en guarderias.	
	"Terapia ocupacional" en unidades hospitalarias.	
Dimensiones generales	Ancho 90 cm, fondo 45 cm, altura 40 cm.	
Capacidad de carga	50 kg.	
Descripción técnica	Cubierta	Fabricada en polipropileno de alta resitencia;
	Patas	Fabricadas en acero al carbono rolado en frío de 32 mm (1 1/4") de diámetro,calibre no. 18
	Regatones	Fabricados en polietileno de ata densidad;
Acabados	Cubierta y patas	Con pintura en polvo electroestática híbrida con texturizado fino semi-mate.
	Pieza completa	Con tratamiento ignífugo ó retardante al fuego para evitar la emanación de gases tóxicos en caso de combustión.
	Regatones	Antiderrapantes
Selección cromática	Cubierta y Patas	**PANTONE** Blue Curacao PQ-15-4825TCX. El tono final debe aproximarse al tono propuesto según material.
		PANTONE Sharp Green PQ-13-0535TCX. El tono final debe aproximarse al tono propuesto según material.
		PANTONE PQ-Medium Purple C El tono final debe aproximarse al tono propuesto según material.
		PANTONE Process Yellow C. El tono final debe aproximarse al tono propuesto según material.
		PANTONE Red 032 C. El tono final debe aproximarse al tono propuesto según material.
		PANTONE Tangelo 15-1335 TCX El tono final debe aproximarse al tono propuesto según material.
		PANTONE PQ-806C El tono final debe aproximarse al tono propuesto según material.
Sistema de ensamble	Polipropileno de alta resistencia	Maquinado para un ensamble perfecto con dobleces en radios y ángulos bien alineados sin deformaciones, cavidades, huecos ni formas en bajo relieve para su correcto funcionamiento y durabilidad.
	Acero al carbono rolado en frío	Por punto y por arco eléctrico a base de soldadura MIG, y fijado al resto del mueble por medio de tornillería fabricada a base de acero de alta resistencia con acabado galvanizado que quedará semi-oculta.
Certificados	De manufactura o producción.	**ISO 9001 Vigente.** Sistema de gestión de calidad.
	Para las normas o certificados solicitados deberán de cumplir con lo siguiente:	Para artículos nacionales el certificado debe ser emitido por un organismo de certificación acreditado por la Entidad Mexicana de Acreditación (EMA). Para artículos internacionales el certificado debe ser emitido por un organismo oficial acreditado por el país de origen.
Tolerancias	En las dimensiones generales de +/- 10%.	

ANEXOS
DIVISION DE CONTRATOS

Tipo de unidad	Clave	Descripción
Unidades médicas	519.630.5415	Mesa infantil maternal

Perspectiva del artículo
Imágenes representativas y no indican diseño específico.

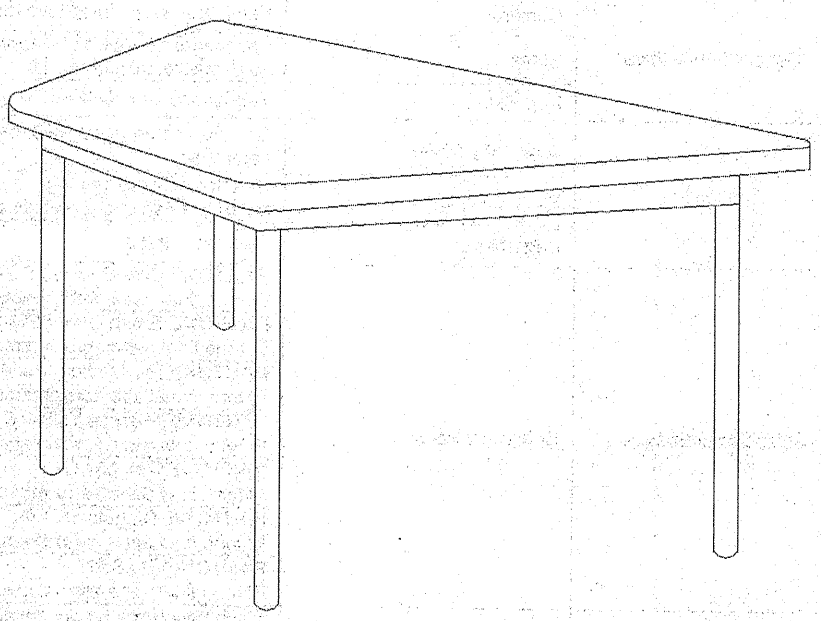

Tipo de unidad	Clave	Descripción
Unidades médicas	**519.630.5427**	**Mesa infantil preescolar**

Grupo	Mobiliario de salas de espera, almacenes, lavandería y auditorios.	
Áreas o locales de uso	Salas de pre escolares, comedor en guarderías y ludoteca en área de hospitalización.	
	Terapia ocupacional en Medicina Física.	
Dimensiones generales	Cubierta de 60 x 120 cm, altura 55 cm.	
Capacidad de carga	50 kg.	
Descripción técnica	Cubierta	Fabricada en polipropileno de alta resistencia;
	Patas	Fabricadas en acero al carbono rolado en frío de 32 mm (1 1/4") de diámetro,calibre no. 18
	Regatones	Fabricados en polietileno de ata densidad;
Acabados	Cubierta y patas	Con pintura en polvo electroestática híbrida con texturizado fino semi-mate.
	Pieza completa	Con tratamiento ignífugo ó retardante al fuego para evitar la emanación de gases tóxicos en caso de combustión.
	Regatones	Antiderrapantes
Selección cromática	Cubierta y Patas	**PANTONE** Chocolate Lab 19-1214TCX El tono final debe aproximarse al tono propuesto según material.
		PANTONE Sharp Green PQ-13-0535TCX. El tono final debe aproximarse al tono propuesto según material.
		PANTONE PQ-Medium Purple C El tono final debe aproximarse al tono propuesto según material.
		PANTONE Process Yellow C. El tono final debe aproximarse al tono propuesto según material.
		PANTONE Red 032 C. El tono final debe aproximarse al tono propuesto según material.
		PANTONE Pink Yarrow PQ-17-2034TCX. El tono final debe aproximarse al tono propuesto según material.
		PANTONE Blue Curacao PQ-15-4825TCX. El tono final debe aproximarse al tono propuesto según material.
Sistema de ensamble	Polipropileno de alta resistencia	Maquinado para un ensamble perfecto con dobleces en radios y ángulos bien alineados sin deformaciones, cavidades, huecos ni formas en bajo relieve para su correcto funcionamiento y durabilidad.
	Acero al carbono rolado en frío	Por punto y por arco eléctrico a base de soldadura MIG, y fijado al resto del mueble por medio de tornillería fabricada a base de acero de alta resistencia con acabado galvanizado que quedará semi-oculta.
Certificados	De manufactura o producción,	**ISO 9001 Vigente,** Sistema de gestión de calidad;
	Para las normas o certificados solicitados deberán de cumplir con lo siguiente:	Para artículos nacionales el certificado debe ser emitido por un organismo de certificación acreditado por la Entidad Mexicana de Acreditación (EMA). Para artículos internacionales el certificado debe ser emitido por un organismo oficial acreditado por el país de origen.
Tolerancias	En las dimensiones generales de +/- 10%.	

ANEXOS
DIVISION DE CONTRATOS

Tipo de unidad	Clave	Descripción
Unidades médicas	**519.630.5427**	**Mesa infantil preescolar**

Perspectiva del artículo

Imágenes representativas y no indican diseño específico.

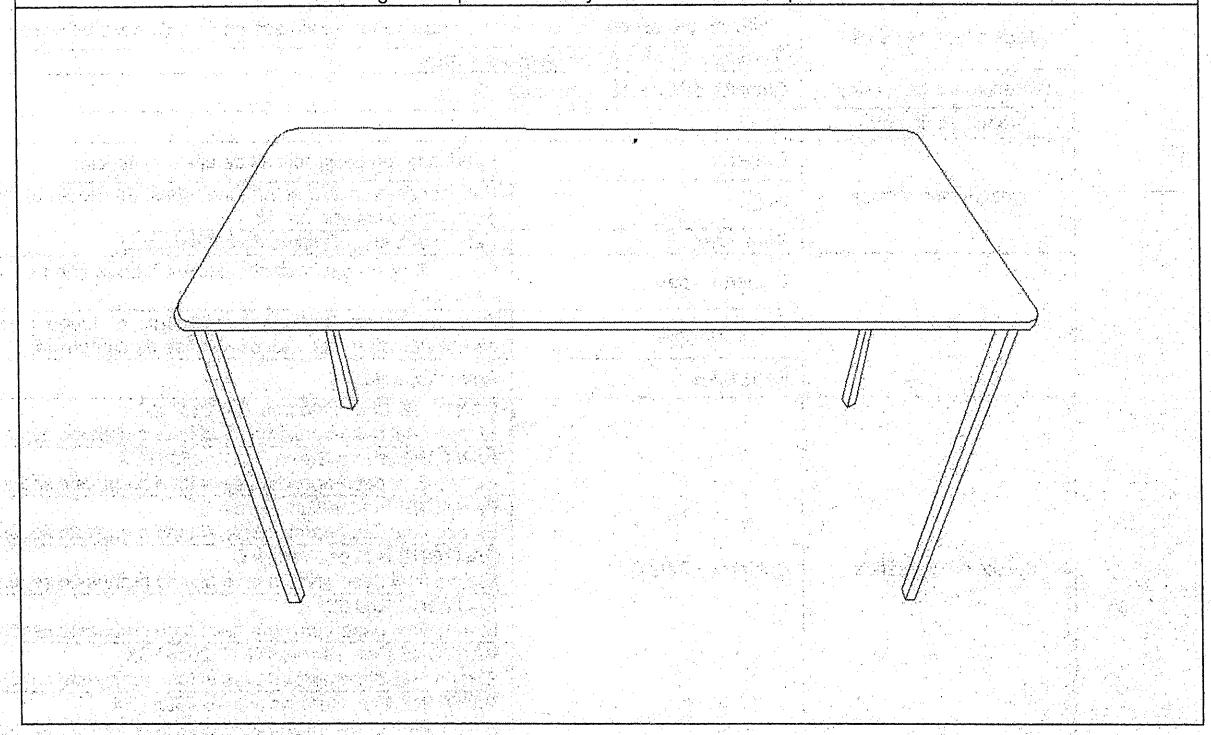

Tipo de unidad	Clave IMSS	Descripción
Unidades Médicas	**519.630.5432**	**Mesa lisa de 180 cm para doblar ropa**

Grupo	Mobiliario de Salas de Espera, Almacenes, Lavandería y Auditorios.	
Áreas o Locales de Uso	Lavandería y C.E. Y E.	
Dimensiones Generales	Largo 180 cm, Ancho 100 cm, Alto 90 cm.	
Capacidad de Carga	100 Kg.	
Descripción Técnica	Cubierta	Lisa fabricada en acero inoxidable, AISI 304, calibre No. 16.
	Estructura	Fabricada en perfil tubular cuadrado de lámina de acero al carbono rolado en frío, calibre No. 18 de 32 x 32 mm (1 ¼" x 1 ¼").
	Regatones	Fabricados en acero al carbono rolado en frío de 25.4 mm (1") de diámetro, con base de nitrilo sanitario de 25.4 mm (1") de diámetro, con altura ajustable.
Acabados	Regatones	Antiderrapantes
	Acero al carbono rolado en frío	Con pintura en polvo electroestática híbrida con texturizado fino semi-mate.
	Acero inoxidable, AISI 304	En pulido sanitario P3.
Selección cromática	Acero al carbono rolado en frío	**PANTONE** PQ-CoolGray 2C. El tono final debe aproximarse al tono propuesto según material.
Sistema de ensamble	Acero al carbono rolado en frío	A base de soldadura MIG
	Acero inoxidable, AISI 304	A base de soldadura TIG (Argón con aporte de acero inoxidable tipo 308 "i" de 3/8")
Certificados	De manufactura o producción	**ISO 9001 Vigente.** Sistema de gestión de calidad.
	Para las normas o certificados solicitados deberán de cumplir con lo siguiente:	Para artículos nacionales el certificado debe ser emitido por un organismo de certificación acreditado por la Entidad Mexicana de Acreditación (EMA). Para artículos internacionales el certificado debe ser emitido por un organismo oficial acreditado por el país de origen.
Tolerancias	En las dimensiones generales de +/- 10%.	

Perspectiva del artículo

Imágenes representativas y no indican diseño específico.

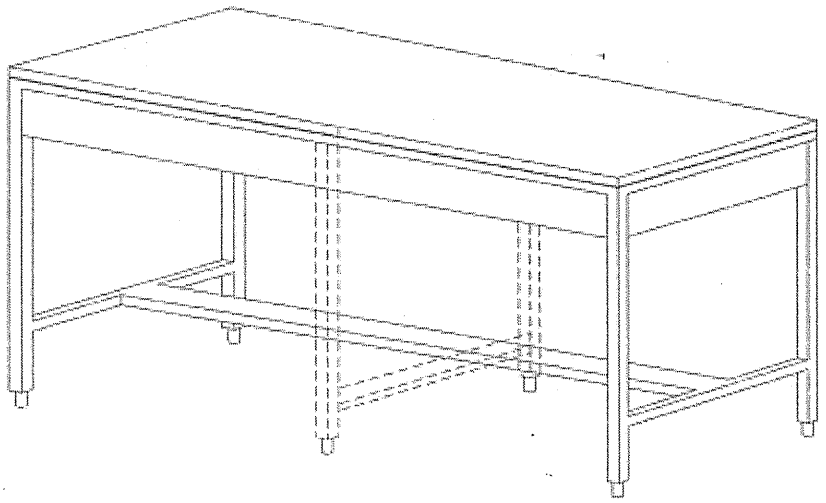

ANEXOS
DIVISION DE CONTRATOS

SIN TEXTO

TIPO DE UNIDAD	CLAVE IMSS	DESCRIPCIÓN
UNIDADES MÉDICAS	**519.630.5454**	**MESA PARA COMPUTADORA CON ESTRUCTURA TUBULAR**

ESPECIALIDAD	MOBILIARIO DE SALAS DE ESPERA, ALMACENES, LAVANDERÍA Y AUDITORIOS.
AREAS O LOCALES	ÁREA DE COMPUTADORA.
MOVIMIENTOS Y/O SISTEMAS	NO APLICA.
DIMENSIONES GENERALES	FRENTE 100 cm, PROFUNDIDAD 50 cm, ALTURA: 140 cm.
CAPACIDAD DE CARGA	50 Kg.
DESCRIPCIÓN TÉCNICA:	1. ESTRUCTURA TUBULAR, EN TUBO DE LÁMINA DE ACERO. 2. ENTREPAÑOS FABRICADOS DE FIBRA DE MADERA AGLOMERADA DE MEDIA DENSIDAD DE 19 mm (3/4") DE ESPESOR Y LAMINADO PLÁSTICO DE 0.8 mm DE ESPESOR, PARA MONITOR, CPU, IMPRESORA, TABLILLA DE USO DE MOUSE Y PORTATECLADO RETRACTIL A BASE DE CORREDERAS EMBALINADAS, PREPRACIONES PARA EL PASO DE CABLES. 3. ATRIL DESMONTABLE Y PARILLA FABRICADO DE ALAMBRÓN DE ACERO. 4. RUEDAS DE DOBLE HUELLA TIPO YOYO, CON SISTEMA DE FRENADO.
ACABADOS	• ACERO AL CARBONO LÁMINADO EN FRÍO, EN PINTURA HORNEADA MICROPULVERIZADA EPÓXICA, COLOR GRIS FRÍO 2 U (CÓDIGO PANTONE). • TRATAMIENTO INÍFUGO Ó RETARDANTE AL FUEGO Y EVITAR LA EMANACIÓN DE GASES TÓXICOS EN CASO DE COMBUSTIÓN.
NORMAS DE REFERENCIA Y/O CERTIFICADOS	• CRITERIO DE CALIDAD PARA MOBILIARIO IMSS JCC-51 MAYO -1986. • ISO 9001-2008. • NMX-B-028-1998-SCFI, ACERO. • ASTM A 240, ACERO. • NMX-AA-143-SCFI-2008 MANEJO SUSTENTABLE DE BOSQUE.
NOTAS GENERALES	LAS IMÁGENES SON REPRESENTATIVAS Y NO INDICAN DISEÑO ESPECÍFICO.

PERSPECTIVA DEL ARTÍCULO

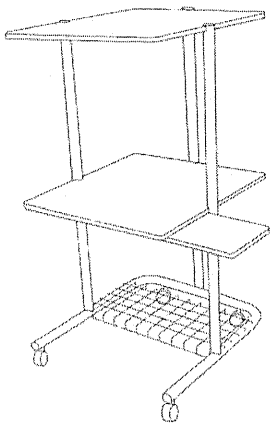

ANEXOS
DIVISION DE CONTRATOS

SIN TEXTO

Tipo de unidad	Clave	Descripción
Unidades médicas	**519.630.5462**	**Mesa para dibujo (Restirador)**

Grupo	Mobiliario de salas de espera, almacenes, lavandería y auditorios	
Áreas o locales de uso	Jefe de conservación, apoyo técnico, cuarto de dibujo.	
Dimensiones generales	Frente 150 cm, profundidad 70 cm, altura 140 cm	
Capacidad de carga	100 kg.	
Descripción técnica	Bastidor	Fabricado con tableros de partículas de densidad media MDP (Medium Density Particleboard) con 18 mm de espesor con una densidad promedio de 620 kg/m3, cantos rectos y moldura perimetral de PVC con 2 mm de espesor.
	Estructura	Fabricada con tubo de lámina de acero al carbono rolado en frío, calibre no. 18 con 32 mm (1 ¼") de diámetro.
	Perilla	Para ajuste de altura.
	Resbalones	De acero ó PVC.
	Tubo	Fabricado en lámina de acero al carbono rolado en frío, calibre no. 18 con 32 mm (1 ¼") de diámetro con rótula interior para giro y tubo telescópico, para ajuste de altura y posiciones.
	Bisagra superior	Metálica.
Acabados	Tableros	Con laminado plástico de alta presión VGP (Vertical General Postforming) con 0.7 mm de espesor y 400 o más ciclos de abrasión por ambas caras.
	Tubo y acero al carbono rolado en frío.	En pintura micropulverizada epóxica horneada.
	Pieza completa	Con tratamiento ignífugo ó retardante al fuego para evitar la emanación de gases tóxicos en caso de combustión.
Selección cromática	Tubo	**PANTONE** Jet black PQ-19-0303 TCX El tono final debe aproximarse al tono propuesto según material.
	Acero al carbono rolado en frío	**PANTONE** PQ-CoolGray 2C El tono final debe aproximarse al tono propuesto según material.
Certificados	De manufactura o Producción	**ISO 9001 Vigente.** Sistema de gestión de calidad.
	Para las normas o certificados solicitados deberán de cumplir con lo siguiente:	Para artículos nacionales el certificado debe ser emitido por un organismo de certificación acreditado por la Entidad Mexicana de Acreditación (EMA). Para artículos internacionales el certificado debe ser emitido por un organismo oficial acreditado por el país de origen.
Tolerancias	En las dimensiones generales de +/- 10%.	

Perspectiva del artículo

Imágenes representativas y no indican diseño específico.

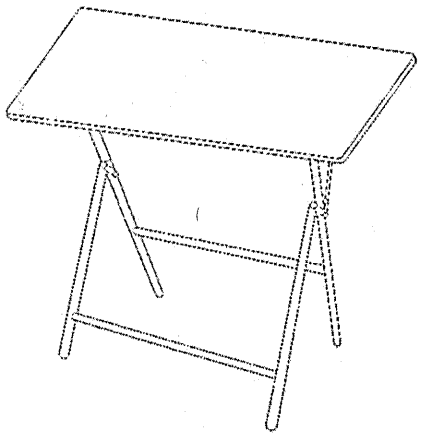

ANEXOS
DIVISION DE CONTRATOS

SIN TEXTO

Tipo de unidad	Clave	Descripción
Unidades médicas	**519.695.1974**	**Pizarrón de 120 cm con tablero de corcho**

Grupo	Mobiliario de salas de espera, almacenes, lavandería y auditorios	
Áreas o locales de uso	Área de computadora	
Dimensiones generales	Frente 120 cm, espesor 3.5 cm, alto 90 cm.	
Capacidad de carga	No aplica	
Descripción técnica	Marco estructural	Fabricado en ángulo de aluminio de 25 x 25 mm (1" x 1") con perforaciones tipo avellanado.
	Base	De aglomerado de madera (MDF) con 6 mm (1/4") de espesor.
	Tablero compuesto por	Laminado de corcho con 4.5 mm de espesor y
		Laminado de acero rolado en frío calibre no. 18.
	Bastidor	Fabricado en polín de madera de pino de primera con 25 x 25 mm (1" x 1").
	Taquete	De fibra de vidrio.
	Tornillos	De acero rolado en frío cadmizado para fijar ángulo, superficie de trabajo y base MDF al bastidor.
Acabados	Marco estructural	Anodizado natural
	Tablero	Porcelanizado
	Pieza completa	Con tratamiento ignífugo ó retardante al fuego para evitar la emanación de gases tóxicos en caso de combustión.
Certificados	De manufactura o producción	**ISO 9001 Vigente.** Sistema de gestión de calidad.
	Para las normas o certificados solicitados deberán de cumplir con lo siguiente:	Para artículos nacionales el certificado debe ser emitido por un organismo de certificación acreditado por la Entidad Mexicana de Acreditación (EMA). Para artículos internacionales el certificado debe ser emitido por un organismo oficial acreditado por el país de origen.
Tolerancias	En las dimensiones generales de +/- 10%.	

Perspectiva del artículo

Imágenes representativas y no indican diseño específico

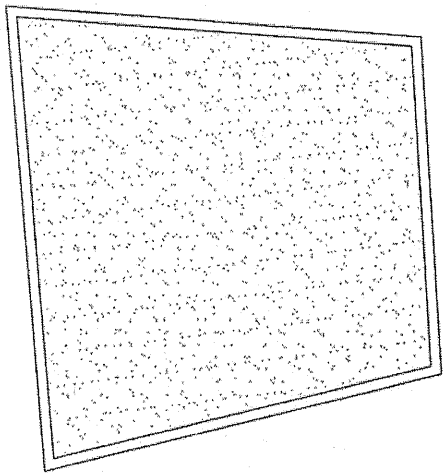

ANEXOS
DIVISION DE CONTRATOS

SIN TEXTO

Tipo de unidad	Clave	Descripción
Unidades médicas	**519.695.1987**	**Pizarrón de 120 cm magnético de pared**

Grupo	Mobiliario de Salas de Espera, Almacenes, Lavandería y Auditorios.	
Áreas o Locales de Uso	Diversos	
Dimensiones generales	Frente 120 cm, Espesor 5 cm, Altura 90 cm.	
Capacidad de carga	No aplica	
Descripción técnica	Marco estructural	Fabricado en perfil de aluminio con 3 mm de espesor, incluye accesorios necesarios para su fijación al muro.
	Tablero	Formado por base de fibra de madera de densidad media (MDF) con 6 mm de espesor y área de trabajo fabricada de lámina de acero porcelanizado.
	Elemento de soporte para marcador	Fabricado en aluminio.
Acabados	Marco estructural y elemento para soporte para marcador	Anodizados natural mate.
	Tablero	Esmaltado
	Pieza completa	Con tratamiento ignífugo ó retardante al fuego para evitar la emanación de gases tóxicos en caso de combustión.
Selección cromática	Tablero	**PANTONE** Bright White PQ-11-0601TCX El tono final deberá aproximarse con el tono propuesto según material.
Sistema de ensamble	Acero rolado en frío	Por punto y por arco eléctrico con soldadura tipo MIG.
Certificados	De manufactura o producción.	**ISO 9001 Vigente,** Sistema de gestión de calidad;
		ISO 14001 Vigente, Sistema de gestión ambiental;
	Para las normas o certificados solicitados deberán de cumplir con lo siguiente:	Para artículos nacionales el certificado debe ser emitido por un organismo de certificación acreditado por la Entidad Mexicana de Acreditación (EMA). Para artículos internacionales el certificado debe ser emitido por un organismo oficial acreditado por el país de origen.
Tolerancias	En las dimensiones generales de +/- 2%.	

Perspectiva del artículo

Imágenes representativas y no indican diseño específico.

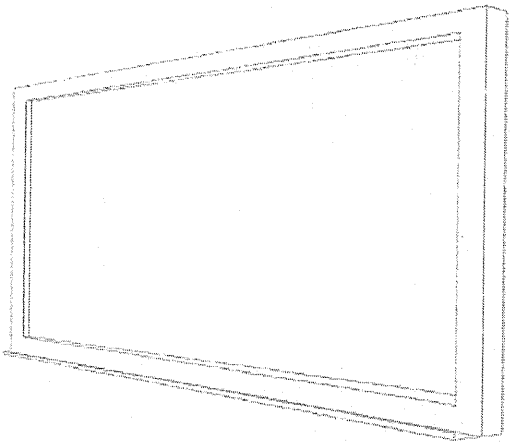

ANEXOS
DIVISION DE CONTRATOS

SIN TEXTO

Tipo de unidad	Clave IMSS	Descripción
Unidades Médicas	**519.695.2004**	**Pizarrón de 150 cm magnético de Pared**

Grupo	Mobiliario de Salas de Espera, Almacenes, Lavandería y Auditorios.	
Áreas o Locales de Uso	Diversos	
Dimensiones generales	Frente 150 cm, Espesor 5 cm, Altura 90 cm.	
Capacidad de carga	No aplica	
Descripción técnica	Marco estructural	Fabricado en perfil de aluminio con 3 mm de espesor, incluye accesorios necesarios para su fijación al muro.
	Tablero	Formado por base de fibra de madera de densidad media (MDF) con 6 mm de espesor y área de trabajo fabricada de lámina de acero porcelanizado.
	Elemento de soporte para marcador	Fabricado en aluminio.
Acabados	Marco estructural y elemento para soporte para marcador	Anodizados natural mate.
	Tablero	Esmaltado
	Pieza completa	Con tratamiento ignífugo ó retardante al fuego para evitar la emanación de gases tóxicos en caso de combustión.
Selección cromática	Tablero	**PANTONE** Bright White PQ-11-0601TCX El tono final deberá aproximarse con el tono propuesto según material.
Sistema de ensamble	Acero rolado en frío	Por punto y por arco eléctrico con soldadura tipo MIG.
Certificados	De manufactura o producción,	**ISO 9001 Vigente,** Sistema de gestión de calidad;
		ISO 14001 Vigente, Sistema de gestión ambiental;
	Para las normas o certificados solicitados deberán de cumplir con lo siguiente:	Para artículos nacionales el certificado debe ser emitido por un organismo de certificación acreditado por la Entidad Mexicana de Acreditación (EMA). Para artículos internacionales el certificado debe ser emitido por un organismo oficial acreditado por el país de origen.
Tolerancias	En las dimensiones generales de +/- 2%.	

Perspectiva del artículo

Imágenes representativas y no indican diseño específico.

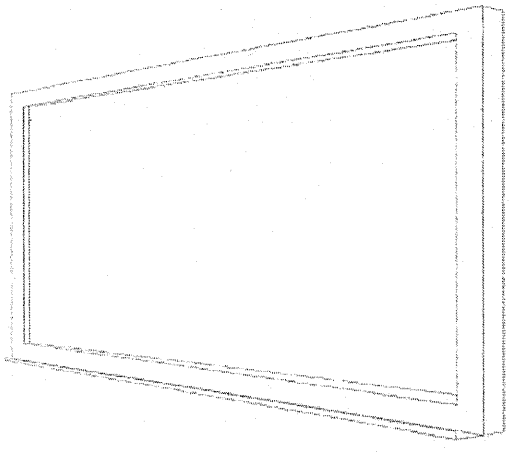

ANEXOS
DIVISIÓN DE CONTRATOS

SIN TEXTO

Tipo de unidad	Clave IMSS	Descripción
Unidades Médicas	**519.695.2013**	**Pizarrón de 180 cm magnético de Pared**

Grupo	Mobiliario de Salas de Espera, Almacenes, Lavandería y Auditorios.	
Áreas o Locales de Uso	Diversos	
Dimensiones generales	Frente 180 cm, Espesor 5 cm, Altura 90 cm.	
Capacidad de carga	No aplica	
Descripción técnica	Marco estructural	Fabricado en perfil de aluminio con 3 mm de espesor, incluye accesorios necesarios para su fijación al muro.
	Tablero	Formado por base de fibra de madera de densidad media (MDF) con 6 mm de espesor y área de trabajo fabricada de lámina de acero porcelanizado.
	Elemento de soporte para marcador	Fabricado en aluminio.
Acabados	Marco estructural y elemento para soporte para marcador	Anodizados natural mate.
	Tablero	Esmaltado
	Pieza completa	Con tratamiento ignífugo ó retardante al fuego para evitar la emanación de gases tóxicos en caso de combustión.
Selección cromática	Tablero	**PANTONE** Bright White PQ-11-0601TCX El tono final deberá aproximarse al tono propuesto según material.
Sistema de ensamble	Acero rolado en frío	Por punto y por arco eléctrico con soldadura tipo MIG.
Certificados	De manufactura o producción.	**ISO 9001 Vigente,** Sistema de gestión de calidad;
		ISO 14001 Vigente, Sistema de gestión ambiental;
	Para las normas o certificados solicitados deberán de cumplir con lo siguiente:	Para artículos nacionales el certificado debe ser emitido por un organismo de certificación acreditado por la Entidad Mexicana de Acreditación (EMA). Para artículos internacionales el certificado debe ser emitido por un organismo oficial acreditado por el país de origen.
Tolerancias	En las dimensiones generales de +/- 2%.	

Perspectiva del artículo

Imágenes representativas y no indican diseño específico.

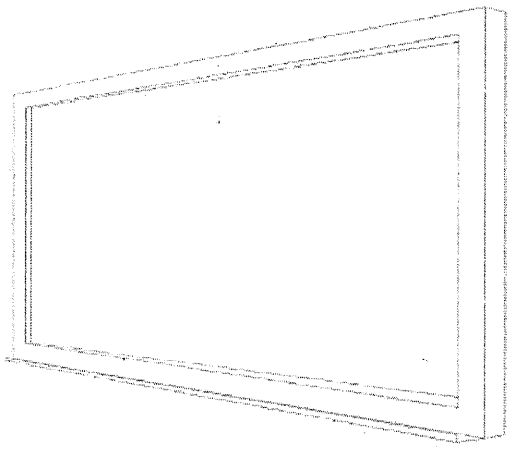

ANEXOS
DIVISION DE CONTRATOS

SIN TEXTO

Tipo de unidad	Clave	Descripción
Unidades médicas	**519.810.0363**	**Silla infantil preescolar**

Grupo	Mobiliario de salas de espera, almacenes, lavandería y auditorios	
Áreas o locales de uso	Ludoteca en hospitalización pediátrica, guarderías	
Dimensiones generales	Frente 40 cm, fondo 35 cm, altura 55 cm	
Capacidad de carga	50 kg.	
Descripción técnica	Cuerpo de asiento y respaldo	Fabricados en polipropileno de alta resistencia con ventilas en respaldo.
	Patas	Fabricacdas en polipropileno de alta resistencia.
Acabados	Pieza completa	Con pintura en polvo electrostática híbrida con texturizado fino semi-mate.
Selección cromática	Pieza completa	**PANTONE** Process Yellow C El tono final debe aproximarse al tono propuesto según material.
		PANTONE Red Dahlia 19-1555TCX El tono final debe aproximarse al tono propuesto según material.
		PANTONE Sharp Green PQ-|3-0535TCX El tono final debe aproximarse al tono propuesto según material.
		PANTONE Tangerine Tango PQ-17-1463TCX El tono final debe aproximarse al tono propuesto según material.
		PANTONE Pink Yarrow PQ-17-2034TCX El tono final debe aproximarse al tono propuesto según material.
		PANTONE Purple Sapphire PQ-18-3540TCX El tono final debe aproximarse al tono propuesto según material.
		PANTONE Victoria Blue PQ-18-4148TCX El tono final debe aproximarse al tono propuesto según material.
		PANTONE Blue Curacao PQ-15-4825TCX El tono final debe aproximarse al tono propuesto según material.
Sistema de ensamble	Polipropileno de alta resitencia	Maquinado para un ensamble perfecto con deobleces en radios y ángulos bien alineadossin deformaciones, cavidades, huecos ni formas en bajo relieve para su correcto funcionamiento y durabilidad.
Certificados	De manufactura o producción	**ISO 9001 Vigente,** Sistema de gestión de calidad
	Para las normas o certificados solicitados deberán de cumplir con lo siguiente:	Para artículos nacionales el certificado debe ser emitido por un organismo de certificación acreditado por la Entidad Mexicana de Acreditación (EMA). Para artículos internacionales el certificado debe ser emitido por un organismo oficial acreditado por el país de origen.
Tolerancias	En las dimensiones generales de +/- 10%	

ANEXOS
DIVISION DE CONTRATOS

Tipo de unidad	Clave	Descripción
Unidades médicas	**519.810.0363**	**Silla infantil preescolar**

Perspectiva del artículo

Imágenes representativas y no indican diseño específico

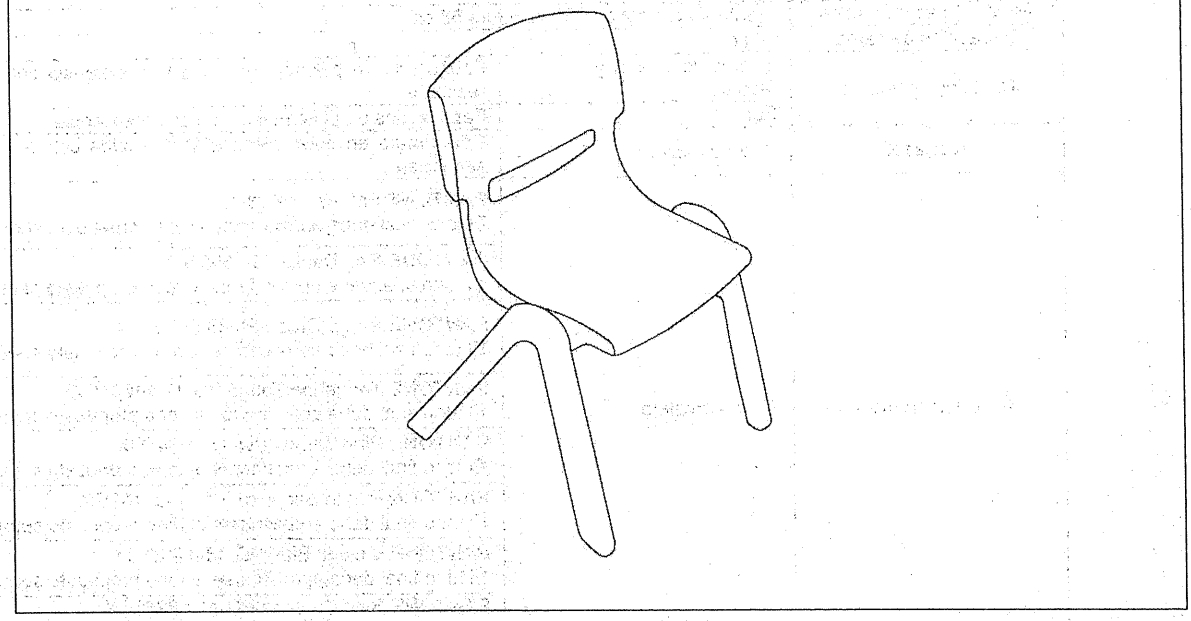

Tipo de unidad	Clave	Descripción
Unidades médicas	**519.810.0378**	**Silla infantil maternal**

Grupo	Mobiliario de salas de espera, almacenes, lavandería y auditorios	
Áreas o locales de uso	Ludoteca en hospitalización pediátrica, guarderías	
Dimensiones generales	Frente 30 cm, fondo 30 cm, altura 50 cm	
Capacidad de carga	50 kg.	
Descripción técnica	Cuerpo de asiento y respaldo	Fabricados en polipropileno de alta resistencia con ventilas en respaldo.
	Patas	Fabricacdas en polipropileno de alta resistencia.
Acabados	Pieza completa	Con pintura en polvo electrostática híbrida con texturizado fino semi-mate.
Selección cromática	Pieza completa	**PANTONE** Process Yellow C El tono final debe aproximarse al tono propuesto según material.
		PANTONE Red Dahlia 19-1555TCX El tono final debe aproximarse al tono propuesto según material.
		PANTONE Sharp Green PQ-|3-0535TCX El tono final debe aproximarse al tono propuesto según material.
		PANTONE Tangerine Tango PQ-17-1463TCX El tono final debe aproximarse al tono propuesto según material.
		PANTONE Pink Yarrow PQ-17-2034TCX El tono final debe aproximarse al tono propuesto según material.
		PANTONE Purple Sapphire PQ-18-3540TCX El tono final debe aproximarse al tono propuesto según material.
		PANTONE Victoria Blue PQ-18-4148TCX El tono final debe aproximarse al tono propuesto según material.
		PANTONE Blue Curacao PQ-15-4825TCX El tono final debe aproximarse al tono propuesto según material.
Sistema de ensamble	Polipropileno de alta resitencia	Maquinado para un ensamble perfecto con deobleces en radios y ángulos bien alineadossin deformaciones, cavidades, huecos ni formas en bajo relieve para su correcto funcionamiento y durabilidad.
Certificados	De manufactura o producción	**ISO 9001 Vigente,** Sistema de gestión de calidad
	Para las normas o certificados solicitados deberán de cumplir con lo siguiente:	Para artículos nacionales el certificado debe ser emitido por un organismo de certificación acreditado por la Entidad Mexicana de Acreditación (EMA). Para artículos internacionales el certificado debe ser emitido por un organismo oficial acreditado por el país de origen.
Tolerancias	En las dimensiones generales de +/- 10%	

ANEXOS
DIVISION DE CONTRATOS

Tipo de unidad	Clave	Descripción
Unidades médicas	**519.810.0378**	**Silla infantil maternal**

Perspectiva del artículo
Imágenes representativas y no indican diseño específico

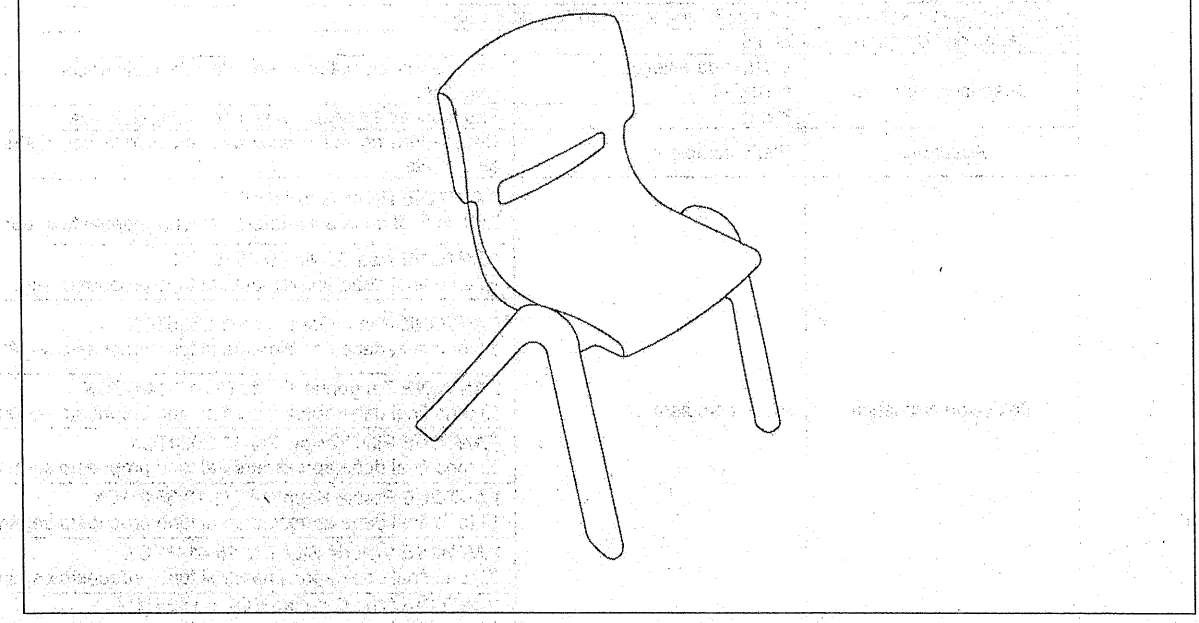

Tipo de unidad	Clave IMSS	Descripción
Unidades Médicas	**519.810.0381**	**Silla tipo bouncer con estructura de trineo**

Grupo	Mobiliario de Salas de espera, Almacenes, Lavandería y Auditorios.	
Áreas o Locales de Uso	Rehidratación.	
Movimientos / sistemas	4 diferentes posiciones.	
Dimensiones Generales	Ancho 45 cm, Largo 60 cm y Altura 55 cm.	
Capacidad de Carga	20 kg.	
Descripción Técnica	Canastilla integral	Fabricada en poliprolieno de alta resistencia, con piecera y charola para ajuste posicional.
		Compuesta por respaldo con abertura para sujetarse con la mano y preparaciones para unirse al balancín tipo trineo.
	Colchoneta	Removible con relleno de guata 100% algodón.
	Estructura de trineo	Fabricada en lámina de acero rolada en frío con soportes de goma para estabilizar la canastilla.
	Cinturón de seguridad	De 5 puntos ajustable.
	Accesorios	Asa porta juguetes.
		Charola con aditamentos para colocar vaso o mamila.
		Dispositivo vibratorio opcional.
Acabados	Colchoneta	Forrada con tela 100% algodón.
	Lámina de acero rolado en frío	Con pintura en polvo electroestática híbrida con texturizado fino semi-mate.
	Pieza completa	Con tratamiento ignífugo ó retardante al fuego para evitar la emanación de gases tóxicos en caso de combustión.
Selección cromática	Colchoneta y polipropileno	**PANTONE** Blue Curacao PQ-15-4825TCX. El tono final debe aproximarse al tono propuesto según material.
		PANTONE Burgundy 19-1617TPX. El tono final debe aproximarse al tono propuesto según material.
		PANTONE Process Yellow C. El tono final debe aproximarse al tono propuesto según material.
		PANTONE Red 032 C. El tono final debe aproximarse al tono propuesto según material.
		PANTONE Pink Yarrow PQ-17-2034TCX. El tono final debe aproximarse al tono propuesto según material.
		PANTONE Tangerine Tango PQ-17-1463TCX. El tono final debe aproximarse al tono propuesto según material.
		Estampado infantil a elección del Instituto en licitación.
	Lámina de acero rolado en frío	**PANTONE** Antique White PQ-11-0105TCX. El tono final debe aproximarse al tono propuesto según material.
		PANTONE PQ-Cool Gray 2C. El tono final debe aproximarse al tono propuesto según material.
Sistema de ensamble	Lámina de acero rolado en frío	Por punto y por arco eléctrico a base de soldadura MIG.
	Polipropileno	A base de tornillería semi-oculta.
Certificados	De manufactura o producción	**ISO 9001- Vigente.** Sistema de gestión de calidad.
	Para las normas o certificados solicitados deberán de cumplir con lo siguiente:	Para artículos nacionales el certificado debe ser emitido por un organismo de certificación acreditado por la Entidad Mexicana de Acreditación (EMA). Para artículos internacionales el certificado debe ser emitido por un organismo oficial acreditado por el país de origen.
Tolerancias	En las dimensiones generales de +/- 10%.	

ANEXOS
DIVISION DE CONTRATOS

Tipo de unidad	Clave IMSS	Descripción
Unidades Médicas	**519.810.0381**	**Silla tipo bouncer con estructura de trineo**

Perspectiva del artículo

Imágenes representativas y no indican diseño específico.

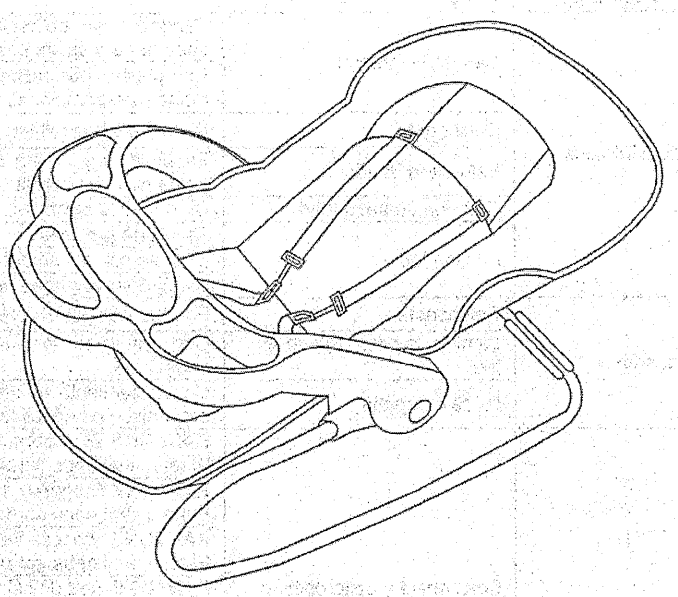

Tipo de unidad	Clave IMSS	Descripción
Unidades médicas	**519.810.0393**	**Silla para aula**

Grupo	Mobiliario de salas de espera, almacenes, lavandería y auditorios	
Áreas o locales de uso	No aplica	
Dimensiones generales	Frente 60 cm, fondo 75 cm, altura 75 cm	
Capacidad de carga	150 kg.	
Descripción técnica	Asiento y respaldo	Fabricados en dos piezas, en polipropileno inyectado de alto impacto, con espesor de pared de 4 mm, con diseño anatómico y moldura perimetral en forma de engargolado.
	Estructura, soporte de la paleta y base de trineo	Con diseño boleado en todo su desarrollo fabricado en barra de acero 1018 de 12.7 mm (1/2") de diámetro con refuerzos transversales.
	Paleta de apoyo	Fabricada en madera contrachapada (triplay) de pino de primera de 19 mm (3/4") de espesor.
	Canastilla para guarda	Diseñada en forma de charola, el contorno fabricado en alambrón de acero de 6.3 mm (1/4") de diámetro.
Acabados	Polipropileno	Rugoso con tratamiento antiestático
	Acero al carbono rolado en frío	Con pintura en polvo electroestática híbrida con texturizado fino semi-mate.
	Acero inoxidable, AISI 304	En pulido P3.
	Pieza completa	Con tratamiento ignífugo ó retardante al fuego para evitar la emanación de gases tóxicos en caso de combustión.
Selección cromática	Pieza completa	**PANTONE** Jet Black PQ-19-0303TCX El tono final debe aproximarse al tono propuesto según material.
Certificados	De manufactura o Producción	**ISO 9001 Vigente.** Sistema de gestión de calidad.
	Para las normas o certificados solicitados deberán de cumplir con lo siguiente:	Para artículos nacionales el certificado debe ser emitido por un organismo de certificación acreditado por la Entidad Mexicana de Acreditación (EMA). Para artículos internacionales el certificado debe ser emitido por un organismo oficial acreditado por el país de origen.
Tolerancias	En las dimensiones generales de +/- 10%.	

ANEXOS
DIVISION DE CONTRATOS

Tipo de unidad	Clave IMSS	Descripción
Unidades médicas	519.810.0393	Silla para aula

Perspectiva del artículo
Imágenes representativas y no indican diseño específico

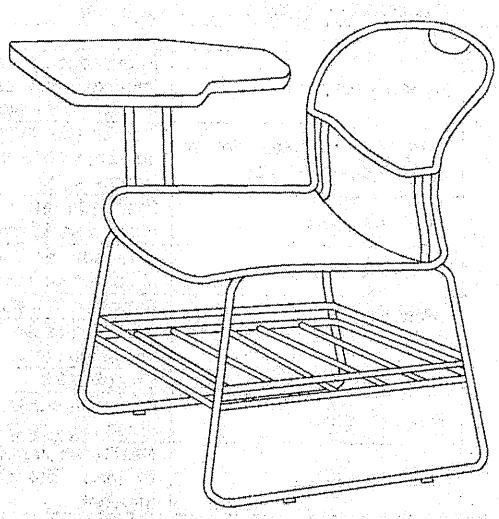

TIPO DE UNIDAD	CLAVE IMSS	DESCRIPCIÓN
UNIDADES MÉDICAS	**519.824.0504**	**SILLÓN ACOJINABLE RECLINABLE**

ESPECIALIDAD	MOBILIARIO DE SALAS DE ESPERA, ALMACENES, LAVANDERÍA Y AUDITORIOS.
AREAS O LOCALES	DESCANSO DE MÉDICOS, QUIMIOTERAPIA, HEMODIALISIS, AFÉRESIS.
MOVIMIENTOS Y/O SISTEMAS	SISTEMA MECÁNICO DE PALANCAS PARA ACCIONAR EL MOVIMIENTO RECLINABLE DEL RESPALDO Y EL MOVIMIENTO DE EXTENSIÓN PARA PIES.
DIMENSIONES GENERALES	LARGO 75 cm, ANCHO 75 cm, ALTO 111 cm.
CAPACIDAD DE CARGA	150 Kg.
DESCRIPCIÓN TÉCNICA:	1. SILLÓN RECLINABLE, CON ESTRUCTURA INTERNA DE MADERA DE PINO DE PRIMERA, CON SOPORTE DE PIES DE EXTENSIÓN, CON ACOJINAMIENTO EN RESPALDO Y ASIENTO, EN ESPUMA DE POLIURETANO INYECTADO DE 45 Kg/ cm^3 DE DENSIDAD. 2. TAPIZADO EN TELA. 3. REGATONES AJUASTABLES.
ACABADOS	• TELA, COLOR VERDE. • TRATAMIENTO INÍFUGO Ó RETARDANTE AL FUEGO Y EVITAR LA EMANACIÓN DE GASES TÓXICOS EN CASO DE COMBUSTIÓN.
NORMAS DE REFERENCIA Y/O CERTIFICADOS	• CRITERIO DE CALIDAD PARA MOBILIARIO IMSS JCC-51 MAYO -1986. • ISO 9001-2008. • ASTM D 3574 PROPIEDADES DE LA ESPUMA DE POLIURETANO. • NMX-AA-143-SCFI-2008 MANEJO SUSTENTABLE DE BOSQUE.
NOTAS GENERALES	LAS IMÁGENES SON REPRESENTATIVAS Y NO INDICAN DISEÑO ESPECÍFICO.

PERSPECTIVA DEL ARTÍCULO

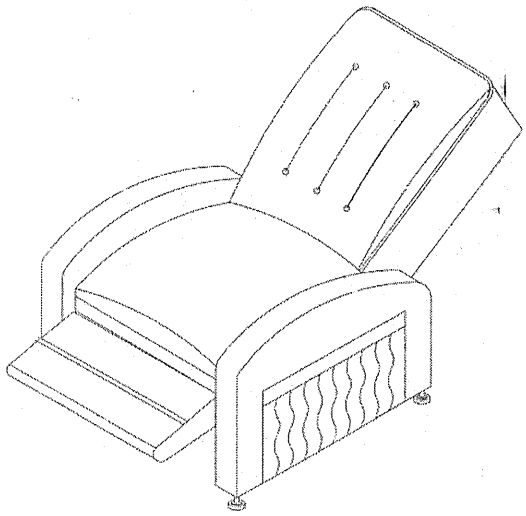

ANEXOS
DIVISION DE CONTRATOS

SIN TEXTO

Tipo de unidad	Clave IMSS	Descripción
Unidades Médicas	**519.865.0105**	**Tablero de Corcho 120 cm**

Grupo	Mobiliario de Salas de Espera, Almacenes, Lavandería y Auditorios.	
Áreas o locales de Uso	Sala de juntas	
Dimensiones generales	Frente 120 cm, Espesor 2 cm, Altura 90 cm.	
Capacidad de carga	No aplica	
Descripción técnica	Cuerpo	De madera machimbrada (triplay) con 12 mm de espesor.
		De lámina de corcho de 5 mm de espesor.
	Marco	De aluminio, con preparación y herrajes para su fijación a muro.
Acabados	Aluminio	Anodizado natural mate.
	Pieza completa	Con tratamiento ignífugo ó retardante al fuego para evitar la emanación de gases tóxicos en caso de combustión.
Certificados	De manufactura o producción	**ISO 9001 Vigente.** Sistema de gestión de calidad.
		ISO 14001 Vigente. Sistema de gestión ambiental.
	Para las normas o certificados solicitados deberán de cumplir con lo siguiente:	Para artículos nacionales el certificado debe ser emitido por un organismo de certificación acreditado por la Entidad Mexicana de Acreditación (EMA). Para artículos internacionales el certificado debe ser emitido por un organismo oficial acreditado por el país de origen.
Tolerancias	En las dimensiones generales de +/- 10%.	

Perspectiva del Artículo

Imágenes representativas y no indican diseño específico.

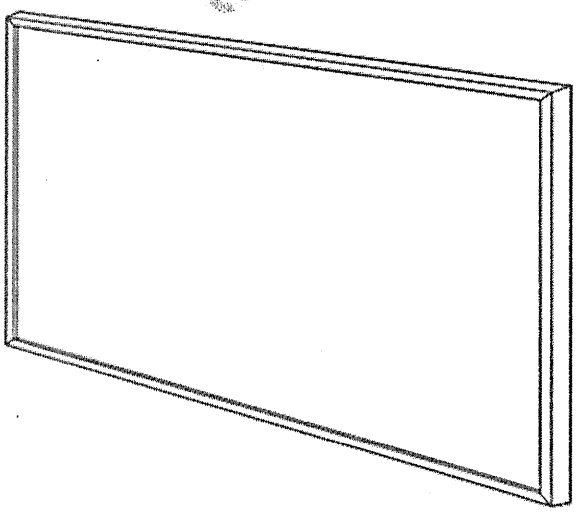

ANEXOS
DIVISION DE CONTRATOS

SIN TEXTO

Tipo de unidad	Clave IMSS	Descripción
Unidades Médicas	**519.865.0114**	**Tablero de Corcho 150 cm**

Grupo	Mobiliario de Salas de Espera, Almacenes, Lavandería y Auditorios.	
Áreas o locales de Uso	Sala de juntas	
Dimensiones generales	Frente 150 cm, Espesor 2 cm, Altura 90 cm.	
Capacidad de carga	No aplica	
Descripción técnica	Cuerpo	De madera machimbrada (triplay) con 12 mm de espesor.
		De lámina de corcho de 5 mm de espesor.
	Marco	De aluminio, con preparación y herrajes para su fijación a muro.
Acabados	Aluminio	Anodizado natural mate.
	Pieza completa	Con tratamiento ignífugo ó retardante al fuego para evitar la emanación de gases tóxicos en caso de combustión.
Certificados	De manufactura o producción	**ISO 9001 Vigente.** Sistema de gestión de calidad.
	Para las normas o certificados solicitados deberán de cumplir con lo siguiente:	Para artículos nacionales el certificado debe ser emitido por un organismo de certificación acreditado por la Entidad Mexicana de Acreditación (EMA). Para artículos internacionales el certificado debe ser emitido por un organismo oficial acreditado por el país de origen.
Tolerancias	En las dimensiones generales de +/- 10%.	

Perspectiva del Artículo

Imágenes representativas y no indican diseño específico.

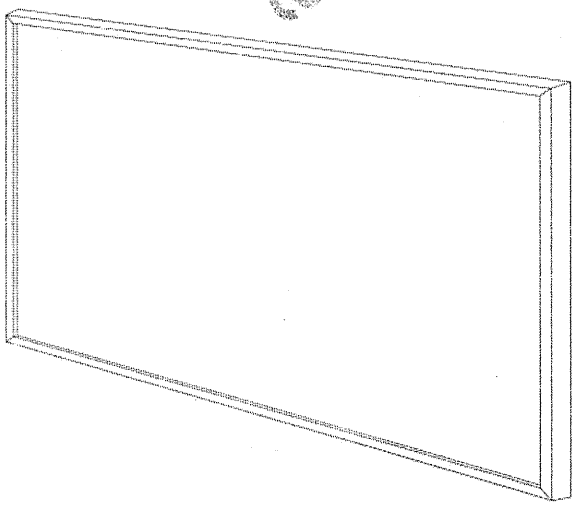

ANEXOS
DIVISION DE CONTRATOS

SIN TEXTO

Tipo de unidad	Clave IMSS	Descripción
Unidades Médicas	**519.873.0141**	**Tarima para estibar mercancía**

Grupo	Mobiliario de salas de espera, almacenes, lavandería y auditorios	
Áreas o Locales de uso	Estiba, Guarda de Ropa Limpia, Almacén y Estiba	
Dimensiones generales	Frente 120 cm, Fondo 120 cm, Altura 15 cm.	
Capacidad de carga	250 kg.	
Descripción Técnica:	Pieza completa	Construida con 12 tablas de madera de pino de segunda de 120x15x2.5 cm, 6 en la parte superior y 6 en la parte inferior, 108 clavos, tornillos de 5.8 cm de largo, 8 chaflanes de 45 x 2 cm en ambos lados de las entradas, 3 polines de pino de segunda de 120 x 5 x 10 cm.
Acabados	Pieza completa	Con tratamiento ignífugo ó retardante al fuego para evitar la emanación de gases tóxicos en caso de combustión.
Certificados	De manufactura o Producción	**ISO 9001- Vigente.** Sistema de gestión de calidad.
	Para las normas o certificados solicitados deberán de cumplir con lo siguiente:	Para artículos nacionales el certificado debe ser emitido por un organismo de certificación acreditado por la Entidad Mexicana de Acreditación (EMA). Para artículos internacionales el certificado debe ser emitido por un organismo oficial acreditado por el país de origen.
Tolerancias	En las dimensiones generales de +/- 10%.	

Perspectiva del artículo

Imágenes representativas y no indican diseño específico.

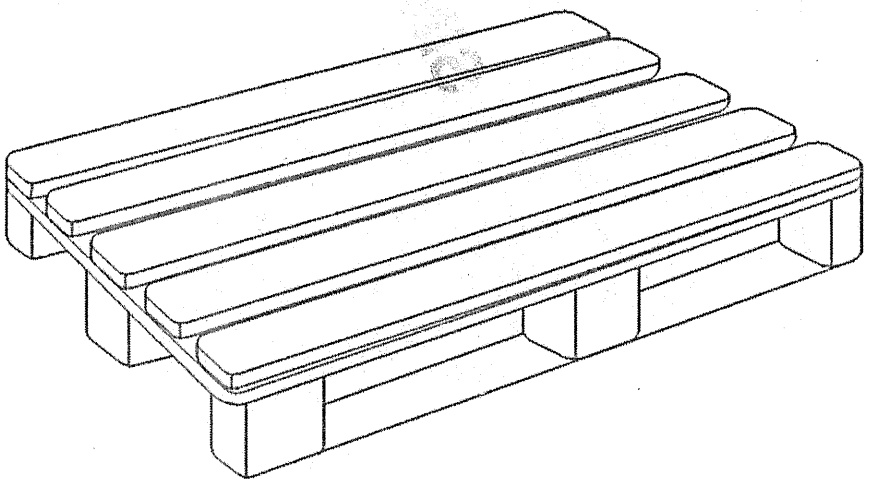

ANEXOS
DIVISION DE CONTRATOS

SIN TEXTO

Tipo de unidad	Clave	Descripción
Unidades médicas	**519.873.0151**	**Tarima plástica para patín hidráulico**

Grupo	Mobiliario de salas de espera, almacenes, lavandería y auditorios	
Áreas o locales de uso	Estiba, guarda de ropa limpia, almacén de detergentes	
Dimensiones generales	Frente 120 cm, fondo 100 cm, altura 15 cm.	
Capacidad de carga	250 kg.	
Descripción técnica:	Tarima	Fabricada en polipropileno, tipo estibable.
	Plataforma	Tipo cerrada.
Acabados	Pieza completa	Con tratamiento ignífugo ó retardante al fuego para evitar la emanación de gases tóxicos en caso de combustión.
Certificados	De manufactura o producción,	**ISO 9001 Vigente,** Sistema de gestión de calidad;
	Para las normas o certificados solicitados deberán de cumplir con lo siguiente:	Para artículos nacionales el certificado debe ser emitido por un organismo de certificación acreditado por la Entidad Mexicana de Acreditación (EMA). Para artículos internacionales el certificado debe ser emitido por un organismo oficial acreditado por el país de origen.
Tolerancias	En las dimensiones generales de +/- 10%	

Perspectiva del artículo

Imágenes representativas y no indican diseño específico.

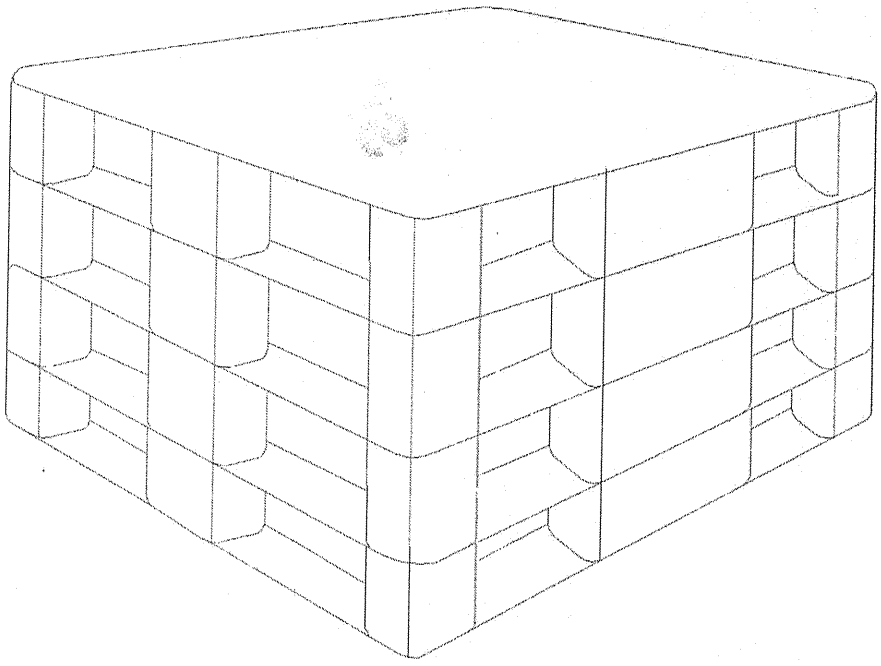

ANEXOS
DIVISION DE CONTRATOS

SIN TEXTO

Tipo de Unidad	Clave IMSS	Descripción
Unidades Médicas	**517.013.0087**	**Alacena alta de 90 cm**

Grupo	Mobiliario para Nutrición y Dietética (cocina y comedor).	
Areas o Locales de Uso	Diversos	
Dimensiones Generales	Frente 90 cm, Fondo 28 cm, Altura 60 cm.	
Capacidad de Carga	80 kg.	
Descripción Técnica	Cuerpo	Fabricado de lámina de acero al carbono rolado en frío, calibre No. 20 (con perforaciones en el respaldo para su fijación a muro).
	Entrepaños	Fabricados de lámina de acero al carbono rolado en frío calibre No. 20.
	Puerta	Fabricada de tambor abatible de lámina de acero al carbono rolado en frío, calibre No. 20 con cierre de resbalón, con jaladera integrada (parte inferior).
		Moldura corrida fabricada en acero inoxidable, AISI 304, calibre No. 20.
		Bisagra oculta de resorte con muelle para puertas.
		Refuerzo para su fijación fabricado de lámina de acero al carbono rolado en frío, calibre No.16.
Acabados	Acero al carbono rolado en frío	En pintura micro pulverizada epóxica horneada.
	Acero inoxidable, AISI 304	Pulido sanitario.
	Moldura de puerta	Pulido
Selección Cromática	Acero al carbono rolado en frío	**PANTONE** PQ-CoolGray2C El tono final debe aproximarse al tono propuesto según material.
Sistema de ensamble	Acero al carbono rolado en frío	Por punto y por arco eléctrico a base de soldadura MIG
	Acero inoxidable	A base de soldadura TIG (Argón con aporte de acero inoxidable tipo 308 "i" de 3/8")
Certificados	De manufactura o producción,	**ISO 9001 Vigente,** Sistema de gestión de calidad;
	Para las normas o certificados solicitados deberán de cumplir con lo siguiente:	Para artículos nacionales el certificado debe ser emitido por un organismo de certificación acreditado por la Entidad Mexicana de Acreditación (EMA). Para artículos internacionales el certificado debe ser emitido por un organismo oficial acreditado por el país de origen.
Tolerancias	En las dimensiones generales de +/- 10%	

Perspectiva del artículo

Imágenes representativas y no indican diseño específico.

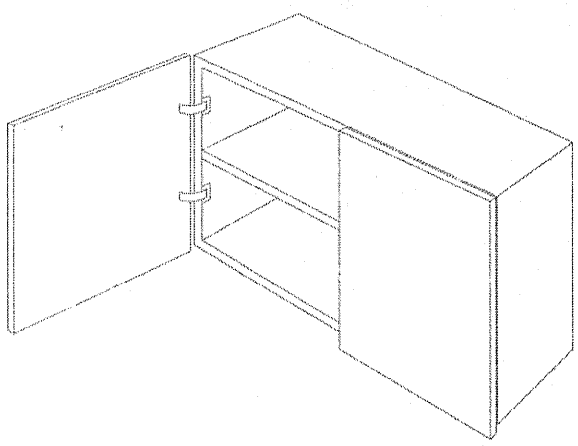

ANEXOS
DIVISION DE CONTRATOS

SIN TEXTO

TIPO DE UNIDAD	CLAVE IMSS	DESCRIPCIÓN
UNIDADES MÉDICAS	517.063.0136	ANAQUEL PARA OLLAS

ESPECIALIDAD	MOBILIARIO PARA NUTRICIÓN Y DIETÉTICA (COCINA Y COMEDOR).
AREAS O LOCALES	NUTRICIÓN Y DIETETICA.
MOVIMIENTOS Y/O SISTEMAS	NO APLICA
DIMENSIONES GENERALES	FRENTE 90 cm, FONDO 60 cm, ALTURA 180 cm.
CAPACIDAD DE CARGA	150 Kg.
DESCRIPCIÓN TÉCNICA:	1. ENTREPAÑOS FORMADOS POR CANALETAS DE LÁMINA DE ACERO INOXIDABLE, CALIBRE No. 16 TIPO MARIMBA. 2. PERFIL DE ACERO INOXIDABLE CALIBRE No.16 EN FORMA DE CANAL. 3. POSTES DE ÁNGULO DE ACERO INOXIDABLE CALIBRE No. 16 SOLDADO A ENTREPAÑOS. 4. REGATÓN DE DURALUMINIO DE 38 mm (1 ½") DE DIÁMETRO, CON ALTURA ALUSTABLE Y ACABADO ANTIDERRAPANTE.
ACABADOS	• SISTEMA DE ENSAMBLE A BASE DE SOLDADURA DE ARCO ELÉCTRICO. • ACERO INOXIDABLE, AISI 304, PULIDO SANITARIO.
NORMAS DE REFERENCIA Y/O CERTIFICADOS	• CRITERIO DE CALIDAD PARA MOBILIARIO IMSS JCC-51 MAYO -1986. • ISO 9001-2008. • NMX-B-028-1998-SCFI, ACERO. • ASTM A 240, ACERO.
NOTAS GENERALES	LAS IMÁGENES SON REPRESENTATIVAS Y NO INDICAN DISEÑO ESPECÍFICO.

PERSPECTIVA DEL ARTÍCULO

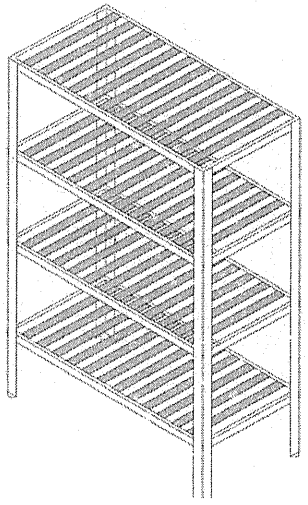

ANEXOS
DIVISION DE CONTRATOS

SIN TEXTO

Tipo de unidad	Clave IMSS	Descripción
Unidades Médicas	**517.186.0073**	**Bote para basura sobre carro patín**

Grupo	Mobiliario para nutrición y dietética (cocina y comedor)	
Áreas o locales de uso	Sala de autopsias (patología postmortem)	
Dimensiones generales	Bote 40 cm de diámetro y 60 cm de altura; carro 40 cm de diámetro y 20 cm de altura.	
Capacidad de Carga	50 kg.	
Descripción Técnica	Bote	Compuesto por:
		Lámina fabricada en acero inoxidable, AISI 304, calibre 16,
		Jaladera fabricada en barra de acero inoxidable, AISI 304, de 12.7 mm (1/2") de diámetro y
		Asa fabricada en lámina de acero inoxidable, AISI 304, calibre 12.
	Carro	Compuesto por:
		Lámina fabricada en acero inoxidable, AISI 304, calibre 16,
		Refuerzo fabricado en lámina de acero inoxidable, AISI 304, calibre 16 en forma de canal y
		Ruedas giratorias para uso semipesado de hule sintético de 76.5 mm (3") de diámetro embaladas.
Acabados	Acero inoxidable, AISI 304	Con pulido P3.
Sistema de ensamble	Acero inoxidable, AISI 304	A base de soldadura TIG (Argón con aporte de acero inoxidable tipo 308 "i" de 3/8").
Certificados	De manufactura o producción,	**ISO 9001 Vigente,** Sistema de gestión de calidad;
	Para las normas o certificados solicitados deberán de cumplir con lo siguiente:	Para artículos nacionales el certificado debe ser emitido por un organismo de certificación acreditado por la Entidad Mexicana de Acreditación (EMA). Para artículos internacionales el certificado debe ser emitido por un organismo oficial acreditado por el país de origen.
Tolerancias	En las dimensiones generales de +/- 10%.	
Perspectiva del artículo		
Imágenes representativas y no indican diseño específico.		

ANEXOS
DIVISION DE CONTRATOS

SIN TEXTO

TIPO DE UNIDAD	CLAVE IMSS	DESCRIPCIÓN
UNIDADES MÉDICAS	**517.256.0204**	**CARRO PARA CHAROLAS EN AUTOSERVICIO**

ESPECIALIDAD	MOBILIARIO PARA NUTRICIÓN Y DIETÉTICA (COCINA Y COMEDOR).
AREAS O LOCALES	ENSAMBLE, DISTRIBUCIÓN DE ALIMENTOS A HOSPITAL, AUTOSERVICIO.
MOVIMIENTOS Y/O SISTEMAS	NO APLICA
DIMENSIONES GENERALES	LARGO 80 cm, ANCHO 50 cm, ALTURA 92 cm.
CAPACIDAD DE CARGA	100 Kg.
DESCRIPCIÓN TÉCNICA:	1. CUBIERTA, DEPÓSITO PARA CUBIERTOS, LATERALES, COSTADOS Y ENVOLVENTE EN GENERAL, EN LÁMINA DE ACERO INOXIDABLE, CALIBRE No. 18. 2. ESTRUCTURA INTERIOR INCLUYENDO REFUERZOS Y TRAVESAÑOS EN LÁMINA DE ACERO, CALIBRE No. 16. 3. RUEDAS LOCAS DE HULE SINTÉTICO COLOR GRIS CON RODAMIENTO EMBALERADO DE 75 mm (3") DE DIÁMETRO TIPO COMERCIAL PESADO COLOR NEGRO.
ACABADOS	• SISTEMA DE ENSAMBLE A BASE DE SOLDADURA DE ARCO ELÉCTRICO. • ACERO AL CARBONO LÁMINADO EN FRÍO, EN PINTURA HORNEADA MICROPULVERIZADA EPÓXICA, COLOR GRIS FRÍO 2 U (CÓDIGO PANTONE). • ACERO INOXIDABLE, AISI 304, PULIDO SANITARIO.
NORMAS DE REFERENCIA Y/O CERTIFICADOS	• CRITERIO DE CALIDAD PARA MOBILIARIO IMSS JCC-51 MAYO -1986. • ISO 9001-2008. • NMX-B-028-1998-SCFI, ACERO. • ASTM A 240, ACERO.
NOTAS GENERALES	LAS IMÁGENES SON REPRESENTATIVAS Y NO INDICAN DISEÑO ESPECÍFICO.

PERSPECTIVA DEL ARTÍCULO

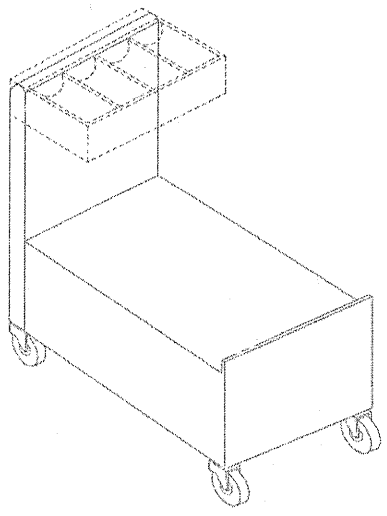

ANEXOS
DIVISION DE CONTRATOS

SIN TEXTO

Tipo de unidad	Clave IMSS	Descripción
Unidades Médicas	**517.256.0213**	**Carro transportador de charolas para alimentos**

Grupo	Mobiliario para nutrición y dietética (cocina y comedor)	
Áreas o locales de uso	Ensamble, distribución de alimentos a hospital	
Dimensiones generales	Largo 135 cm, ancho 60 cm, altura 100 cm	
Capacidad de Carga	100 kg.	
Descripción Técnica	Entrepaños	Fabricados en lámina de acero inoxidable, AISI 304, calibre 18 con ceja perimetral de 30 mm de altura integrada al entrepaño en forma de charola;
	Estructura	Fabricada a base de perfil tubular de lámina de acero inoxidable, AISI 304, calibre 18 con tope de hule macizo de 75 mm (3") de diámetro y huella de 25 mm (1") colocada a los extremos (donas);
	Maneral	Fabricado en tubo de 32 mm (1 ¼") de diámetro de lámina de acero inoxidable, AISI 304, calibre 18, con tope de hule macizo de 75 mm (3") de diámetro y hule de 25 mm (1") colocadas en los extremos (donas);
	Marco perimetral (base)	Fabricado en perfil tubular de acero inoxidable, AISI 304, calibre 18 de 32 x 32 mm (1 ¼" x 1 ¼").
	Refuerzo longitudinal	En forma de canaleta de lámina de acero inoxidable, AISI 304, calibre 18 soldado a entrepaño en su parte inferior;
	Ruedas	Fabricadas en hule macizo natural o sintético de acero, 2 fijas al frente y 2 giratorias en la parte posterior;
	Soporte de maneral	Fabricado en acero inoxidable, AISI 304, calibre 12.
	Tope	Fabricado en hule macizo natural sintético
Acabados	Acero inoxidable, AISI 304	Con pulido P3.
Sistema de ensamble	Acero inoxidable, AISI 304	A base de soldadura TIG (Argón con aporte de acero inoxidable tipo 308 "i" de 3/8")
Certificados	De manufactura o producción,	**ISO 9001-Vigente,** Sistema de gestión de calidad;
	Para las normas o certificados solicitados deberán de cumplir con lo siguiente:	Para artículos nacionales el certificado debe ser emitido por un organismo de certificación acreditado por la Entidad Mexicana de Acreditación (EMA). Para artículos internacionales el certificado debe ser emitido por un organismo oficial acreditado por el país de origen.
Tolerancias	En las dimensiones generales de +/- 10%.	

Perspectiva del artículo

Imágenes representativas y no indican diseño específico.

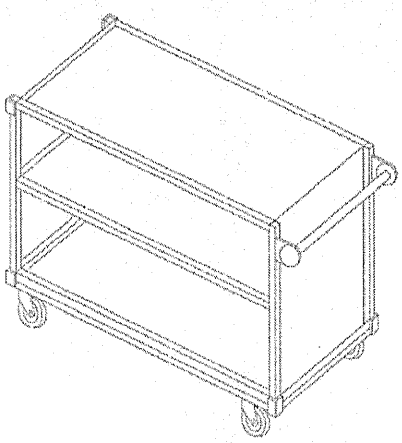

ANEXOS
DIVISION DE CONTRATOS

Tipo de unidad	Clave IMSS	Descripción
Unidades Médicas	517.256.0213	Carro transportador de charolas para alimentos

ANEXOS
DIRECCIÓN DE CONTRATOS

Tipo de unidad	Clave IMSS	Descripción
Unidades Médicas	**517.256.0226**	**Carro transportador de ollas**

Grupo	Mobiliario para nutrición y dietética (cocina y comedor)	
Áreas o locales de uso	Aderezo final	
Dimensiones generales	Largo 60 cm, ancho 60 cm, altura 90 cm	
Capacidad de Carga	100 kg.	
Descripción Técnica	Cartabón abrazadera	Fabricado en lámina de acero inoxidable, AISI 304, calibre 14, para fijar y reforzar maneral;
	Maneral	Fabricado en tubo de lámina de acero inoxidable, AISI 304, calibre 14 de 32 mm (1 ¼") de diámetro;
	Parachoque	Fabricado en hule sintético;
	Plataforma	Fabricada en lámina de acero inoxidable, AISI 304, calibre 16 con marco perimetral de perfil de lámina de acero inoxidable, AISI 304, calibre 16 con marco perimetral de 8 x 4 cm;
	Ruedas	Fabricadas en hule macizo natural sintético tipo comercial para uso pesado, 2 fijas y 2 giratorias con rodamiento embalerado de 102 mm (4") de diámetro.
Acabados	Acero inoxidable, AISI 304	Con pulido P3.
Selección cromática	Hule sintético	**PANTONE** PQ-Cool Gray 2C. El tono final debe aproximarse al tono propuesto según material..
Sistema de ensamble	Acero inoxidable, AISI 304	A base de soldadura TIG (Argón con aporte de acero inoxidable tipo 308 "i" de 3/8").
Certificados	De manufactura o producción,	**ISO 9001 Vigente,** Sistema de gestión de calidad;
	Para las normas o certificados solicitados deberán de cumplir con lo siguiente:	Para artículos nacionales el certificado debe ser emitido por un organismo de certificación acreditado por la Entidad Mexicana de Acreditación (EMA). Para artículos internacionales el certificado debe ser emitido por un organismo oficial acreditado por el país de origen.
Tolerancias	En las dimensiones generales de +/- 10%.	

Perspectiva del artículo

Imágenes representativas y no indican diseño específico.

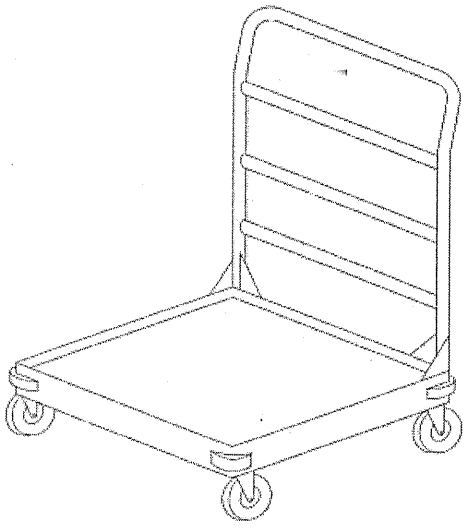

ANEXOS
DIVISION DE CONTRATOS

Tipo de unidad	Clave IMSS	Descripción
Unidades Médicas	**517.256.0226**	**Carro transportador de ollas**

Tipo de unidad	Clave IMSS	Descripción
Unidades Médicas	**517.270.0125**	**Cocineta con parrilla eléctrica derecha y fregadero izquierdo**

Grupo	Mobiliario para nutrición y dietética (cocina y comedor)	
Áreas o locales de uso	Cocineta, actividades de la vida diaria	
Dimensiones generales	Frente 150 cm, fondo 65 cm, altura (a superficie de la cubierta) 90 cm, altura total (respaldo de la cubierta) 100 cm.	
Capacidad de Carga	250 kg.	
Descripción Técnica	Cubierta	Fabricada en lámina de acero inoxidable, AISI 304, calibre 18 con respaldo y fregadero derecho de 40 x 40 x 20 cm de acero inoxidable, AISI 304;
	Estructura	Fabricada en perfil tubular de lámina de acero al carbono rolado en frío, calibre no. 18 de 32 x 32 mm (1 ¼" x 1 ¼");
	Cuerpo	Fabricado en lámina de acero al carbono rolado en frío, calibre 20;
	Puertas	Fabricadas en acero rolado en frío, calibre 18, diseño de tambor con jaladera integrada con moldura de lámina de acero inoxidable, AISI 304, bisagras ocultas de resorte;
	2 parrillas eléctricas	Empotradas en cubierta tipo circular 1500 w, 127 VCA c/u, control de tiempo de encendido individual con cable de alimentación para uso rudo, calibre 12 AWG de 3 conductores con longitud de 150 cm con clavija para 127 VCA tipo polarizada de nylon o baquelita, la parrilla eléctrica incluye foco piloto para señalización de encendido.
	Regatones	Fabricados en acero al carbono rolado en frío de 25.4 mm (1"), con base de nitrilo sanitario blanco de 25.4 mm (1") de diámetro para ajuste de altura;
	Accesorios	Llave mezcladora cuello de ganso giratoria con manijas de aleta, fabricada en latón bajo en plomo cromado, pulido y brillante, empotrada sobre cubierta, Dimensiones: 35 cm de altura total, 20 cm de altura de cubierta a centro de boca y 22 cm desde vano de preparación en cubierta hasta centro de boca;
		Céspol registrable, sin contra, fabricado en acero inoxidable 430 con 38 mm de diámetro;
		Contra canasta con 10 cm de diámetro con rebosadero, fabricada en acero inoxidable 430 cromado;
		Notas: Para mayor información técnica sobre los accesorios, consultar el "Catálogo de Especificaciones Técnicas de Materiales para Construcción" vigente en el capítulo ETMC -44;
		La selección de accesorios hidrosanitarios deberá ser evaluada y autorizada, para su adquisición, por el Área de Ingeniería del IMSS y de acuerdo a las características de cada proyecto.
Acabados	Acero inoxidable, AISI 304	Con pulido P3;
	Parte inferior de la cubierta	Con recubrimiento tipo Apcoseal;
	Acero al carbono rolado en frío	Con pintura en polvo electroestática híbrida con texturizado fino semi-mate.
Selección cromática	Acero al carbono rolado en frío	**PANTONE** PQ-CoolGray 2C El tono final debe aproximarse al tono propuesto según material.
Sistema de ensamble	Acero inoxidable, AISI 304	A base de soldadura TIG (Argón con aporte de acero inoxidable tipo 308 "i" de 3/8").
	Acero al carbono rolado en frío	Por punto y por arco eléctrico a base de soldadura MIG.
Certificados	De válvulas y grifos para agua,	**NMX-C-415-ONNCCE Vigente,** Industria de la construcción-válvulas y grifos para agua-especificaciones y métodos de ensayo;
	De manufactura o producción,	**ISO 9001 Vigente,** Sistema de gestión de calidad;

ANEXO 5
DIVISION DE CONTRATOS

Tipo de unidad	Clave IMSS	Descripción
Unidades Médicas	**517.270.0125**	**Cocineta con parrilla eléctrica derecha y fregadero izquierdo**

	Para las normas o certificados solicitados deberán de cumplir con lo siguiente:	Para artículos nacionales el certificado debe ser emitido por un organismo de certificación acreditado por la Entidad Mexicana de Acreditación (EMA). Para artículos internacionales el certificado debe ser emitido por un organismo oficial acreditado por el país de origen.
Tolerancias	En las dimensiones generales de +/- 10%.	

Perspectiva del artículo

Imágenes representativas y no indican diseño específico.

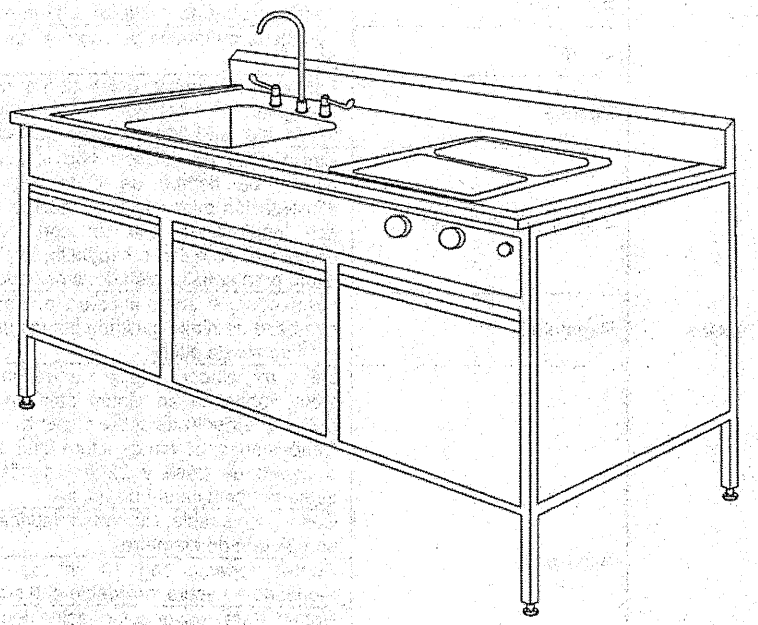

Accesorios

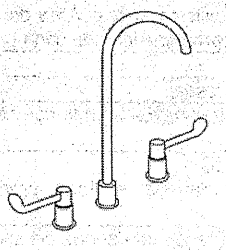	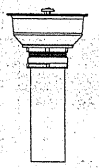	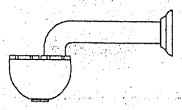
Llave mezcladora cuello de ganso giratoria con manijas de aleta	Contracanasta	Céspol

Tipo de unidad	Clave IMSS	Descripción
Unidades Médicas	**517.270.0137**	**Cocineta con parrilla eléctrica izquierda y fregadero derecho**

Grupo	Mobiliario para nutrición y dietética (cocina y comedor)	
Áreas o locales de uso	Cocineta, actividades de la vida diaria	
Dimensiones generales	Frente 150 cm, fondo 65 cm, altura (a superficie de la cubierta) 90 cm, altura total (a respaldo de la cubierta) 100 cm.	
Capacidad de Carga	250 kg.	
Descripción Técnica	Cubierta	Fabricada en lámina de acero inoxidable, AISI 304, calibre 18 con respaldo y fregadero derecho de 40 x 40 x 20 cm de acero inoxidable, AISI 304;
	Estructura	Fabricada en perfil tubular de lámina de acero al carbono rolado en frío, calibre no. 18 de 32 x 32 mm (1 ¼" x 1 ¼");
	Cuerpo	Fabricado en lámina de acero al carbono rolado en frío, calibre 20;
	Puertas	Fabricadas en acero rolado en frío, calibre 18, diseño de tambor con jaladera integrada con moldura de lámina de acero inoxidable, AISI 304, bisagras ocultas de resorte.
	2 parrillas eléctricas	Empotradas en cubierta tipo circular 1500 w, 127 VCA c/u, control de tiempo de encendido individual con cable de alimentación para uso rudo, calibre 12 AWG de 3 conductores con longitud de 150 cm con clavija para 127 VCA tipo polarizada de nylon o baquelita, la parrilla eléctrica incluye foco piloto para señalización de encendido.
	Regatones	Fabricados en acero al carbono rolado en frío de 25.4 mm (1"), con base de nitrilo sanitario blanco de 25.4 mm (1") de diámetro para ajuste de altura;
	Accesorios	Llave mezcladora cuello de ganso giratoria con manijas de aleta, fabricada en latón bajo en plomo cromado, pulido y brillante, empotrada sobre cubierta, Dimensiones: 35 cm de altura total, 20 cm de altura de cubierta a centro de boca y 22 cm desde vano de preparación en cubierta hasta centro de boca;
		Céspol registrable, sin contra, fabricado en acero inoxidable 430, con 38 mm de diámetro;
		Contra canasta de 10 cm de diámetro con rebosadero, fabricada en acero inoxidable 430 cromado;
		Notas: Para mayor información técnica sobre los accesorios, consultar el "Catálogo de Especificaciones Técnicas de Materiales para Construcción" vigente en el capítulo ETMC -44;
		La selección de accesorios hidrosanitarios deberá ser evaluada y autorizada, para su adquisición, por el Área de Ingeniería del IMSS y de acuerdo a las características de cada proyecto.
Acabados	Acero inoxidable, AISI 304	Con pulido P3;
	Parte inferior de la cubierta	Con recubrimiento tipo Apcoseal;
	Acero al carbono rolado en frío	Con pintura en polvo electroestática híbrida con texturizado fino semi-mate.
Selección cromática	Acero al carbono rolado en frío	**PANTONE** PQ-CoolGray 2C El tono final debe aproximarse al tono propuesto según material.
Sistema de ensamble	Acero al carbono rolado en frío	Por punto y por arco eléctrico a base de soldadura MIG;
	Acero inoxidable, AISI 304	A base de soldadura TIG (Argón con aporte de acero inoxidable tipo 308 "i" de 3/8")
Certificados	De válvulas y grifos para agua,	**NMX-C-415-ONNCCE Vigente,** Industria de la construcción-válvulas y grifos para agua-especificaciones y métodos de ensayo;
	De manufactura o producción,	**ISO 9001 Vigente,** Sistema de gestión de calidad;

ANEXOS
DIVISION DE CONTRATOS

Tipo de unidad	Clave IMSS	Descripción
Unidades Médicas	517.270.0137	Cocineta con parrilla eléctrica izquierda y fregadero derecho

	Para las normas o certificados solicitados deberán de cumplir con lo siguiente:	Para artículos nacionales el certificado debe ser emitido por un organismo de certificación acreditado por la Entidad Mexicana de Acreditación (EMA). Para artículos internacionales el certificado debe ser emitido por un organismo oficial acreditado por el país de origen.
Tolerancias	En las dimensiones generales de +/- 10%.	

Perspectiva del artículo

Imágenes representativas y no indican diseño específico.

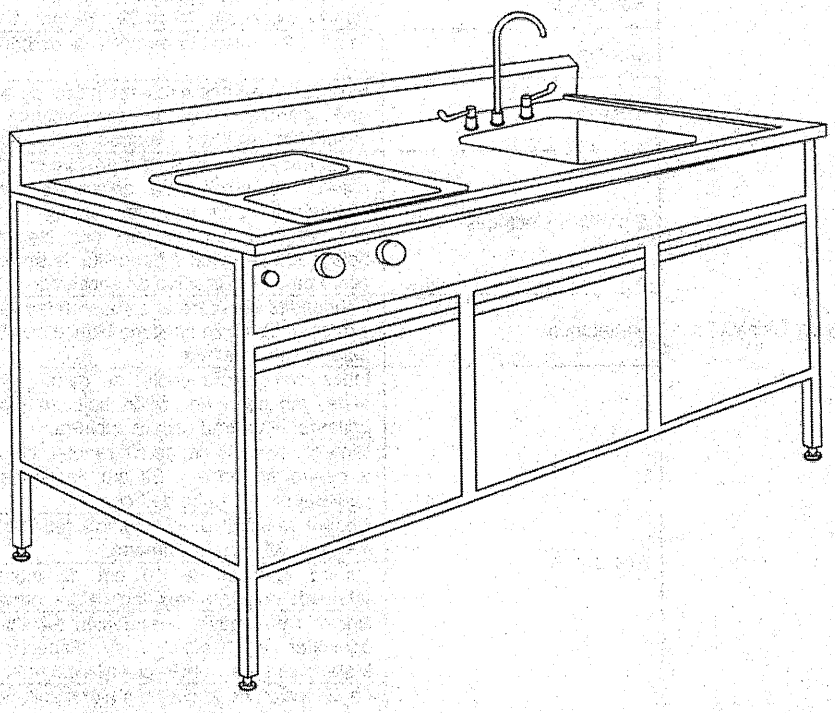

Accesorios

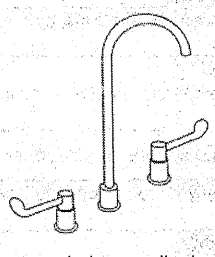

Llave mezcladora cuello de ganso giratoria con manijas de aleta

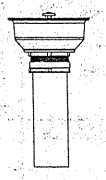

Contracanasta

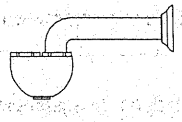

Céspol

Tipo de unidad	Clave IMSS	Descripción
Unidades Médicas	517.270.0137	Cocineta con parrilla eléctrica izquierda y fregadero derecho

ANEXOS
DIVISION DE CONTRATOS

SIN TEXTO

Tipo de Unidad	Clave IMSS	Descripción
Unidades Médicas	517.272.0022	Colgador para utensilios de cocina

Grupo	Mobiliario para nutrición y dietética (cocina y comedor).	
Áreas o Locales de uso	Cocción	
Dimensiones generales	Frente 90 cm, fondo 25 cm, altura 30 cm.	
Capacidad de carga	60 kg.	
Descripción técnica:	Perforaciones en solera	Hechas de 6.3 mm (1/4") de diámetro para la sujeción en muro;
	Estructura	Fabricada en solera de acero inoxidable, AISI 304, de 3.1 mm (1/8") de espesor x 25.4 mm (1") de ancho;
	Ganchos para utensilios	Fabricados en solera de acero inoxidable, AISI 304, de 3.1 mm (1/8") de espesor x 12.7 mm (1/2") de ancho.
Acabados	Acero inoxidable, AISI 304.	Con pulido P3.
Sistema de Ensamble	Acero inoxidable, AISI 304.	A base de soldadura TIG (Argón con aporte de acero inoxidable tipo 308 "i" de 3/8").
Certificados	De manufactura o producción,	**ISO 9001 Vigente,** Sistema de gestión de calidad;
	Para las normas o certificados solicitados deberán de cumplir con lo siguiente:	Para artículos nacionales el certificado debe ser emitido por un organismo de certificación acreditado por la Entidad Mexicana de Acreditación (EMA). Para artículos internacionales el certificado debe ser emitido por un organismo oficial acreditado por el país de origen.
Tolerancias	En las dimensiones generales de +/- 1.0 cm.	

Perspectiva del artículo

Imágenes representativas y no indican diseño específico.

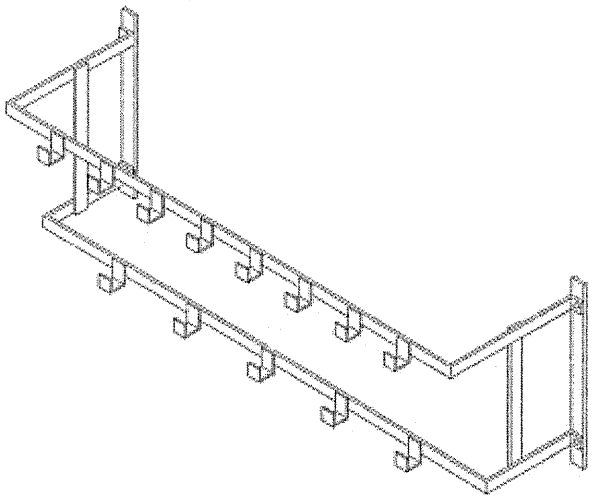

ANEXOS
DIVISION DE CONTRATOS

SIN TEXTO

Tipo de unidad	Clave IMSS	Descripción
Unidades Médicas	**517.609.5467**	**Mesa de 180 cm con respaldo y fregadero derecho**

Grupo	Mobiliario para nutrición y dietética (cocina y comedor)	
Áreas o locales de uso	No aplica	
Dimensiones generales	Frente 180 cm, ancho 70 cm, altura a la cubierta 90 cm, altura con respaldo 105 cm	
Capacidad de Carga	250 kg.	
Descripción Técnica	Canal perimetral y refuerzos transversales	Fabricados en perfil tubular cuadrado de lámina de acero inoxidable, AISI 304, calibre 16, de 40 x 40 mm, en la parte superior para montaje de la cubierta;
	Cubierta, respaldo	Fabricados en lámina de acero inoxidable, AISI 304, calibre 16, con fregadero de 50 x 50 x 35 cm;
	Entrepaños	Fabricados en lámina de acero inoxidable, calibre 16;
	Estructura	Fabricada en perfil tubular redondo de lámina de acero inoxidable, AISI 304, calibre 16 de 38 mm (1 1/2") de diámetro;
	Refuerzos	Fabricados en perfil tubular de lámina de acero inoxidable, AISI 304, calibre 16 de 32 mm (1 ¼") de diámetro;
	Regatones	Fabricados en acero inoxidable, AISI 304, de 32 mm (1 ¼"), con base nitrilo sanitario blanco de 32 mm (1 ¼") de diámetro con altura ajustable;
	Accesorios	Llave mezcladora cuello de ganso giratoria con manijas de aleta, fabricada en latón bajo en plomo cromado, pulido y brillante, empotrada sobre cubierta, Dimensiones: 35 cm de altura total, 20 cm de altura de cubierta a centro de boca y 22 cm desde vano de preparación en cubierta hasta centro de boca;
		Céspol registrable, sin contra, fabricado en acero inoxidable 430, con 38 mm de diámetro;
		Contra canasta de 10 cm de diámetro con rebosadero, fabricada en acero inoxidable 430 cromado;
		Notas: Para mayor información técnica sobre los accesorios, consultar el "Catálogo de Especificaciones Técnicas de Materiales para Construcción" vigente en el capítulo ETMC -44;
		La selección de accesorios hidrosanitarios deberá ser evaluada y autorizada, para su adquisición, por el Área de Ingeniería del IMSS y de acuerdo a las características de cada proyecto.
Acabados	Regatones	Antiderrapantes;
	Latón bajo en plomo	Cromado;
	Parte inferior de la cubierta	Con recubrimiento tipo Apcoseal;
	Acero inoxidable, AISI 304	Con pulido P3.
Sistema de ensamble	Regatones	Insertados a presión;
	Acero inoxidable, AISI 304	A base de soldadura TIG (Argón con aporte de acero inoxidable tipo 308 l de 3/8").
Certificados	De válvulas y grifos para agua,	**NMX-C-415-ONNCCE Vigente,** Industria de la construcción-válvulas y grifos para agua-especificaciones y métodos de ensayo;
	De manufactura o producción,	**ISO 9001 Vigente,** Sistema de gestión de calidad;
	Para las normas o certificados solicitados deberán de cumplir con lo siguiente:	Para artículos nacionales el certificado debe ser emitido por un organismo de certificación acreditado por la Entidad Mexicana de Acreditación (EMA). Para artículos internacionales el certificado debe ser emitido por un organismo oficial acreditado por el país de origen.
Tolerancias	En las dimensiones generales de +/- 10%.	

ANEXOS
DIVISION DE CONTRATOS

Tipo de unidad	Clave IMSS	Descripción
Unidades Médicas	**517.609.5467**	**Mesa de 180 cm con respaldo y fregadero derecho**

Perspectiva del artículo

Imágenes representativas y no indican diseño específico.

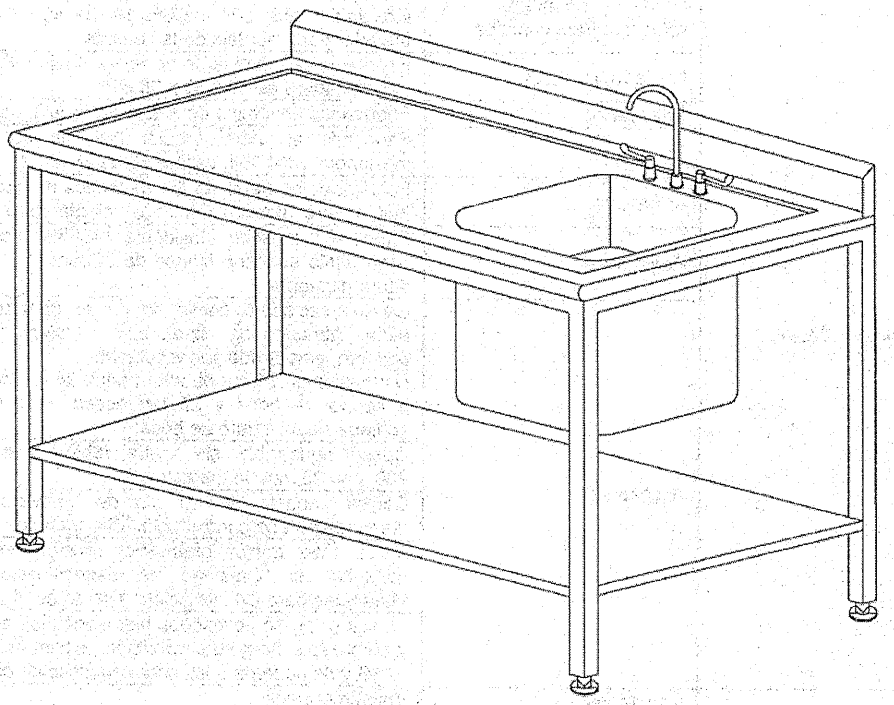

Accesorios

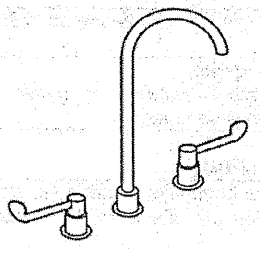

Llave mezcladora cuello de ganso giratoria con manijas de aleta



Contracanasta

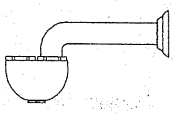

Céspol

Tipo de Unidad	Clave IMSS	Descripción
Unidades Médicas	**517.301.0116**	**Depósito de pan**

Grupo	Mobiliario para nutrición y dietética (cocina y comedor).	
Áreas o locales de uso	Autoservicio	
Dimensiones generales	Frente 70 cm, fondo 70 cm, altura 90 cm.	
Capacidad de carga	50 kg.	
Descripción técnica	Cubierta con depósito integrado.	Fabricado en lámina de acero inoxidable, AISI 304, calibre No. 16.
	Envolvente	Fabricado de lámina de acero inoxidable, AISI 304, calibre No. 18.
	Estructura interior en sentido vertical y horizontal (base)	Fabricada en perfiles tubulares de 32 x 32 mm (1 1/4" x 1 1/4").
	Ruedas	2 ruedas fijas y 2 giratorias con sistema de rodamiento embalerado de 10 mm (4") de diámetro con llantas de hule macizo natural o sintético.
Acabados	Acero inoxidable, AISI 304	Con pulido sanitario.
Sistema de ensamble	Acero inoxidable, AISI 304	A base de soldadura TIG (Argón con aporte de acero inoxidable tipo 308 "i" de 3/8")
Certificados	De manufactura o producción,	**ISO 9001 Vigente.,** Sistema de gestión de calidad;
	Para las normas o certificados solicitados deberán de cumplir con lo siguiente:	Para artículos nacionales el certificado debe ser emitido por un organismo de certificación acreditado por la Entidad Mexicana de Acreditación (EMA). Para artículos internacionales el certificado debe ser emitido por un organismo oficial acreditado por el país de origen.
Tolerancias	En las dimensiones generales de +/- 1.0 cm.	

Perspectiva del artículo

Imágenes representativas y no indican diseño específico.

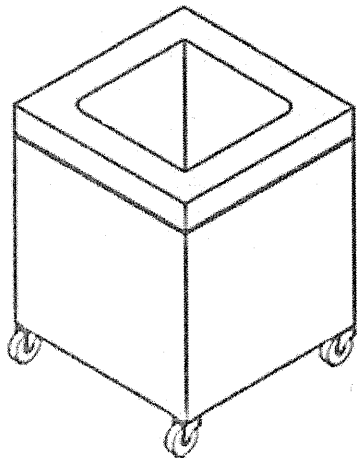

ANEXOS
DIVISION DE CONTRATOS

SIN TEXTO

Tipo de unidad	Clave IMSS	Descripción
Unidades Médicas	**517.609.5497**	**Mesa caliente de 160 cm para vapor (4 charolas)**

Grupo	Mobiliario para nutrición y dietética (cocina y comedor)	
Áreas o locales de uso	No aplica	
Dimensiones generales	Frente 160 cm, fondo 100 cm, incluyendo la repisa, altura sin vitrina 90 cm, altura de la vitrina 42.50 cm	
Capacidad de Carga	250 kg.	
Descripción Técnica	Cubierta y tina	Fabricadas en acero inoxidable, AISI 304, calibre 16;
	Depósito para alimentos	Desmontable fabricada en lámina de acero inoxidable, AISI 304, calibre 18 de 30 x 50 x 15 cm, con ceja perimetral;
	Estructura interior	(Base inferior) fabricada en ángulo de lámina de acero inoxidable, AISI 304, calibre 14 de 38 x 38 mm (1 ½" x 1 ½");
	Falso fondo desmontable	Con perforaciones, fabricado en lámina de acero inoxidable, calibre 20;
	Repisa	Con guías para deslizamiento de charolas de lámina de acero inoxidable, AISI 304, calibre 16;
	Tubo	De acero inoxidable, AISI 304, calibre 16 de 38 mm (1 ½") de diámetro;
	Vitrina protectora de alimentos	Con ménsulas, cubierta de acero inoxidable, AISI 304, calibre 16 y vidrio frontal de 6 mm de espesor;
	Regatones	Fabricados en acero inoxidable, AISI 304 de 25.4 mm (1"), con base nitrilo sanitario blanco de 25.4 mm (1") de diámetro con altura ajustable;
	Contra rejilla	Fabricada en latón bajo en plomo de 32 mm (1 ¼").
Acabados	Regatones	Antiderrapantes;
	Latón bajo en plomo	Cromado;
	Acero inoxidable, AISI 304	Con pulido P3.
Sistema de ensamble	Regatones	Insertados a presión;
	Acero inoxidable, AISI 304	A base de soldadura TIG (Argón con aporte de acero inoxidable tipo 308 "l" de 3/8").
Certificados	De manufactura o producción,	**ISO 9001 Vigente,** Sistema de gestión de calidad;
	Para las normas o certificados solicitados deberán de cumplir con lo siguiente:	Para artículos nacionales el certificado debe ser emitido por un organismo de certificación acreditado por la Entidad Mexicana de Acreditación (EMA). Para artículos internacionales el certificado debe ser emitido por un organismo oficial acreditado por el país de origen.
Tolerancias	En las dimensiones generales de +/- 10%.	

ANEXOS
DIVISION DE CONTRATOS

Tipo de unidad	Clave IMSS	Descripción
Unidades Médicas	**517.609.5497**	**Mesa caliente de 160 cm para vapor (4 charolas)**

Perspectiva del artículo

Imágenes representativas y no indican diseño específico.

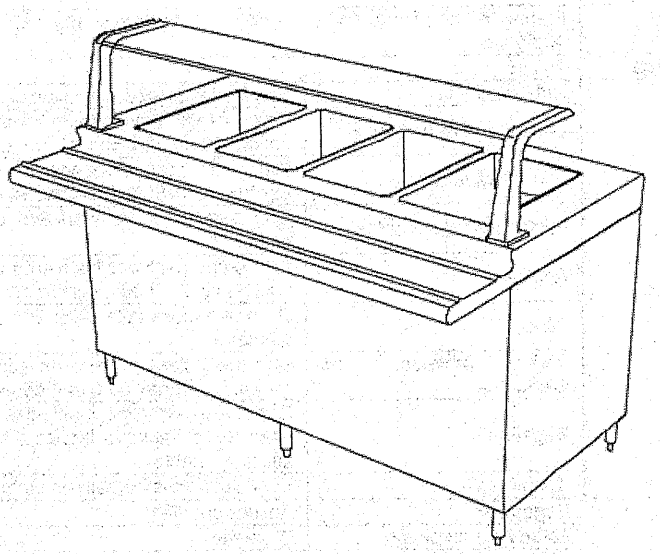

Tipo de unidad	Clave IMSS	Descripción
Unidades Médicas	**517.609.5506**	**Mesa de 300 cm con doble fregadero central**

Grupo	Mobiliario para nutrición y dietética (cocina y comedor)	
Áreas o locales de uso	No aplica	
Dimensiones generales	Frente 300 cm, ancho 70 cm, altura 90 cm	
Capacidad de Carga	250 kg.	
Descripción Técnica	Estructura vertical	Fabricada en perfil tubular de lámina de acero inoxidable, AISI 304, calibre 16 de 38 mm (1 ½") de diámetro;
	Canal perimetral y refuerzo transversal	Para montaje de la cubierta, fabricados en perfil tubular cuadrado de lámina de acero inoxidable, AISI 304, calibre 16, de 40 x 40 mm;
	Estructura inferior	Fabricada en perfil tubular redondo de lámina de acero inoxidable, AISI 304, calibre 16, de 38 mm (1 ½") de diámetro;
	Cubierta	Fabricada en lámina de acero inoxidable, AISI 304, calibre 16, con doble fregadero central de 50 x 50 x 35 cm;
	Entrepaño	Fabricado en lámina de acero inoxidable, AISI 304, calibre 16;
	Refuerzos	Fabricados en perfil tubular de lámina de acero inoxidable, AISI 304, calibre 16 de 32 mm (1 ¼") de diámetro;
	Regatones	Fabricados en acero inoxidable, AISI 304, de 32 mm (1 ¼"), con base nitrilo sanitario blanco de 32 mm (1 ¼") de diámetro con altura ajustable;
	Accesorios	Dos llaves mezcladoras cuello de ganso giratoria con manijas de aleta, fabricadas en latón bajo en plomo cromado, pulido y brillante, empotradas sobre cubierta, Dimensiones: 35 cm de altura total, 20 cm de altura de cubierta a centro de boca y 22 cm desde vano de preparación en cubierta hasta centro de boca;
		Dos céspoles registrables, sin contra, fabricados en acero inoxidable 430, con 38 mm de diámetro;
		Dos contra canastas de 10 cm de diámetro con rebosadero, fabricadas en acero inoxidable 430 cromado;
		Nota: Para mayor información técnica sobre los accesorios, consultar el "Catálogo de Especificaciones Técnicas de Materiales para Construcción" vigente en el capítulo ETMC -44;
		La selección de accesorios hidrosanitarios deberá ser evaluada y autorizada, para su adquisición, por el Área de Ingeniería del IMSS y de acuerdo a las características de cada proyecto.
Acabados	Regatones	Antiderrapantes;
	Latón bajo en plomo	Cromado;
	Parte inferior de la cubierta	Con recubrimiento tipo Apcoseal;
	Acero inoxidable, AISI 304	Con pulido P3.
Sistema de ensamble	Regatones	Insertados a presión;
	Acero inoxidable, AISI 304	A base de soldadura TIG (Argón con aporte de acero inoxidable tipo 308 "l" de 3/8")
Certificados	De válvulas y grifos para agua,	**NMX-C-415-ONNCCE Vigente,** Industria de la construcción-válvulas y grifos para agua-especificaciones y métodos de ensayo;
	De manufactura o producción,	**ISO 9001 Vigente,** Sistema de gestión de calidad;
	Para las normas o certificados solicitados deberán de cumplir con lo siguiente:	Para artículos nacionales el certificado debe ser emitido por un organismo de certificación acreditado por la Entidad Mexicana de Acreditación (EMA). Para artículos internacionales el certificado debe ser emitido por un organismo oficial acreditado por el país de origen.
Tolerancias	En las dimensiones generales de +/- 10%.	

ANEXOS
DIVISION DE CONTRATOS

Tipo de unidad	Clave IMSS	Descripción
Unidades Médicas	**517.609.5506**	**Mesa de 300 cm con doble fregadero central**

Perspectiva del artículo

Imágenes representativas y no indican diseño específico.

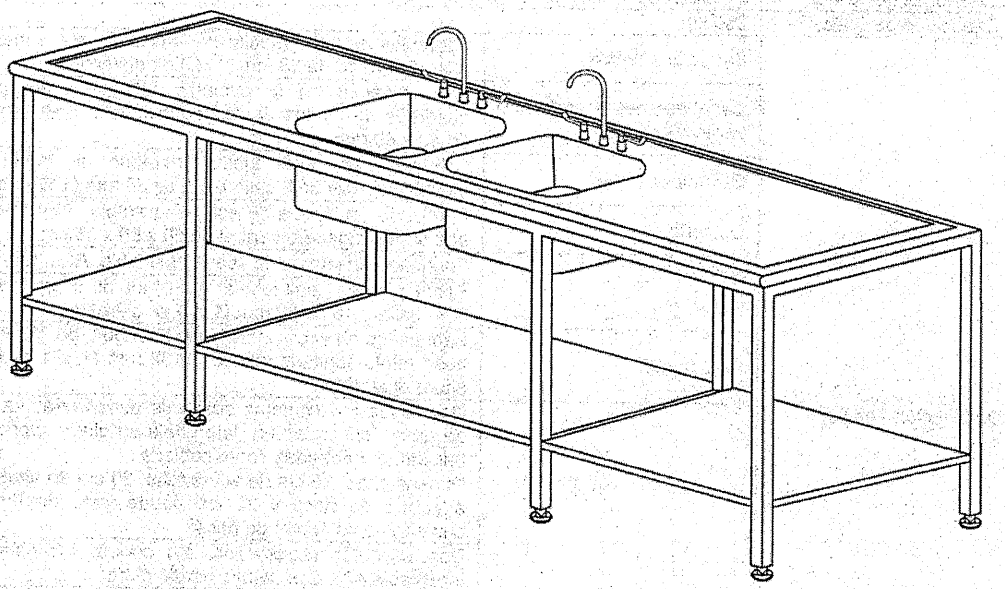

Accesorios

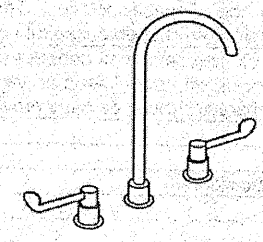

Llave mezcladora cuello de ganso giratoria con manijas de aleta

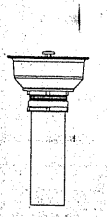

Contracanasta

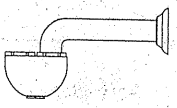

Céspol

Tipo de unidad	Clave IMSS	Descripción
Unidades Médicas	**517.609.5515**	**Mesa de 210 cm con respaldo y doble fregadero derecho**

Grupo	Mobiliario para nutrición y dietética (cocina y comedor)	
Áreas o locales de uso	No aplica	
Dimensiones generales	Frente 210 cm, ancho 70 cm, altura 90 cm, altura total con respaldo 105 cm	
Capacidad de Carga	250 kg.	
Descripción Técnica	Estructura vertical	Fabricada en perfil tubular redondo de lámina de acero inoxidable, AISI 304, calibre 16, de 38 mm (1 ½") de diámetro;
	Canal perimetral y refuerzos transversales	Para montaje de la cubierta, fabricados en perfil tubular cuadrado de lámina de acero inoxidable, AISI 304, calibre 16, de 40 x 40 mm;
	Estructura inferior	Fabricada en perfil tubular de lámina de acero inoxidable, AISI 304, calibre 16 de 38 mm (1 ½") de diámetro;
	Cubierta y respaldo	Fabricados en lámina de acero inoxidable, AISI 304, calibre 16, con doble fregadero derecho de 50 x 50 x 35 cm;
	Entrepaños	Fabricados en lámina de acero inoxidable, calibre 18;
	Regatones	Fabricados en acero inoxidable, AISI 304, de 32 mm (1 ¼"), con base nitrilo sanitario blanco de 32 mm (1 ¼") de diámetro con altura ajustable;
	Accesorios	Dos llaves mezcladoras cuello de ganso giratorias con manijas de aleta, fabricadas en latón bajo en plomo cromado, pulido y brillante, empotradas sobre cubierta, Dimensiones: 35 cm de altura total, 20 cm de altura de cubierta a centro de boca y 22 cm desde vano de preparación en cubierta hasta centro de boca;
		Dos céspoles registrables, sin contra, fabricados en acero inoxidable 430, con 38 mm de diámetro;
		Dos contra canastas de 10 cm de diámetro con rebosadero, fabricadas en acero inoxidable 430 cromado;
		Nota: Para mayor información técnica sobre los accesorios, consultar el "Catálogo de Especificaciones Técnicas de Materiales para Construcción" vigente en el capítulo ETMC -44;
		La selección de accesorios hidrosanitarios deberá ser evaluada y autorizada, para su adquisición, por el Área de Ingeniería del IMSS y de acuerdo a las características de cada proyecto.
Acabados	Regatones	Antiderrapantes;
	Latón bajo en plomo	Cromado;
	Parte inferior de la cubierta	Con recubrimiento tipo Apcoseal;
	Acero inoxidable, AISI 304	Con pulido P3.
Sistema de ensamble	Regatones	Insertados a presión;
	Acero inoxidable, AISI 304	A base de soldadura TIG (Argón con aporte de acero inoxidable tipo 308 "l" de 3/8")
Certificados	De válvulas y grifos para agua,	**NMX-C-415-ONNCCE Vigente,** Industria de la construcción-válvulas y grifos para agua-especificaciones y métodos de ensayo;
	De manufactura o producción,	**ISO 9001 Vigente,** Sistema de gestión de calidad;
	Para las normas o certificados solicitados deberán de cumplir con lo siguiente:	Para artículos nacionales el certificado debe ser emitido por un organismo de certificación acreditado por la Entidad Mexicana de Acreditación (EMA). Para artículos internacionales el certificado debe ser emitido por un organismo oficial acreditado por el país de origen.
Tolerancias	En las dimensiones generales de +/- 10%.	

ANEXOS
DIVISION DE CONTRATOS

Tipo de unidad	Clave IMSS	Descripción
Unidades Médicas	**517.609.5515**	**Mesa de 210 cm con respaldo y doble fregadero derecho**

Perspectiva del artículo

Imágenes representativas y no indican diseño específico.

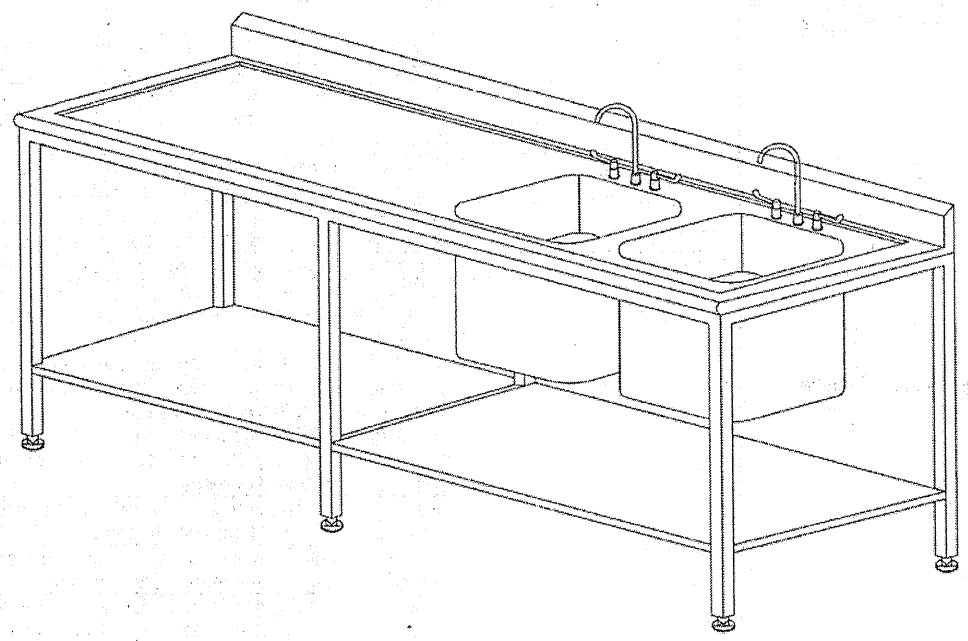

Accesorios

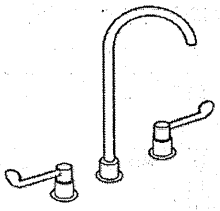

Llave mezcladora cuello de ganso giratoria con manijas de aleta

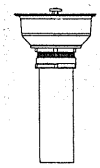

Contracanasta

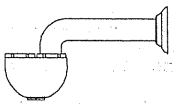

Céspol

Tipo de unidad	Clave IMSS	Descripción
Unidades Médicas	**517.609.5537**	**Mesa de 120 cm con respaldo y fregadero izquierdo**

Grupo	Mobiliario para nutrición y dietética (cocina y comedor)	
Áreas o locales de uso	No aplica	
Dimensiones generales	Frente 120 cm, ancho 70 cm, altura a la cubierta 90 cm, altura con respaldo 105 cm	
Capacidad de Carga	250 kg.	
Descripción Técnica	Canal perimetral y refuerzos transversales	Fabricados en perfil tubular cuadrado de lámina de acero inoxidable, AISI 304, calibre 16, de 40 x 40 mm, en la parte superior para montaje de la cubierta;
	Cubierta, respaldo	Fabricados en lámina de acero inoxidable, AISI 304, calibre 16, con fregadero de 50 x 50 x 35 cm;
	Entrepaños	Fabricados en lámina de acero inoxidable, calibre 16;
	Estructura	Fabricada en perfil tubular redondo de lámina de acero inoxidable, AISI 304, calibre 16 de 38 mm (1 1/2") de diámetro;
	Refuerzos	Fabricados en perfil tubular de lámina de acero inoxidable, AISI 304, calibre 16 de 32 mm (1 ¼") de diámetro;
	Regatones	Fabricados en acero inoxidable, AISI 304, de 32 mm (1 ¼"), con base nitrilo sanitario blanco de 32 mm (1 ¼") de diámetro con altura ajustable;
	Accesorios	Llave mezcladora cuello de ganso giratoria con manijas de aleta, fabricada en latón bajo en plomo cromado, pulido y brillante, empotrada sobre cubierta, Dimensiones: 35 cm de altura total, 20 cm de altura de cubierta a centro de boca y 22 cm desde vano de preparación en cubierta hasta centro de boca;
		Céspol registrable, sin contra, fabricado en acero inoxidable 430, con 38 mm de diámetro;
		Contra canasta de 10 cm de diámetro con rebosadero, fabricada en acero inoxidable 430 cromado;
		Nota: Para mayor información técnica sobre los accesorios, consultar el "Catálogo de Especificaciones Técnicas de Materiales para Construcción" vigente en el capítulo ETMC -44;
		La selección de accesorios hidrosanitarios deberá ser evaluada y autorizada, para su adquisición, por el Área de Ingeniería del IMSS y de acuerdo a las características de cada proyecto.
Acabados	Regatones	Antiderrapantes;
	Latón bajo en plomo	Cromado;
	Parte inferior de la cubierta	Con recubrimiento tipo Apcoseal;
	Acero inoxidable, AISI 304	Con pulido P3.
Sistema de ensamble	Regatones	Insertados a presión;
	Acero inoxidable, AISI 304	A base de soldadura TIG (Argón con aporte de acero inoxidable tipo 308 "i" de 3/8").
Certificados	De válvulas y grifos para agua,	**NMX-C-415-ONNCCE Vigente,** Industria de la construcción-válvulas y grifos para agua-especificaciones y métodos de ensayo;
	De manufactura o producción,	**ISO 9001 Vigente,** Sistema de gestión de calidad;
	Para las normas o certificados solicitados deberán de cumplir con lo siguiente:	Para artículos nacionales el certificado debe ser emitido por un organismo de certificación acreditado por la Entidad Mexicana de Acreditación (EMA). Para artículos internacionales el certificado debe ser emitido por un organismo oficial acreditado por el país de origen.
Tolerancias	En las dimensiones generales de +/- 10%.	

ANEXOS
DIVISION DE CONTRATOS

Tipo de unidad	Clave IMSS	Descripción
Unidades Médicas	**517.609.5537**	**Mesa de 120 cm con respaldo y fregadero izquierdo**

Perspectiva del artículo

Imágenes representativas y no indican diseño específico.

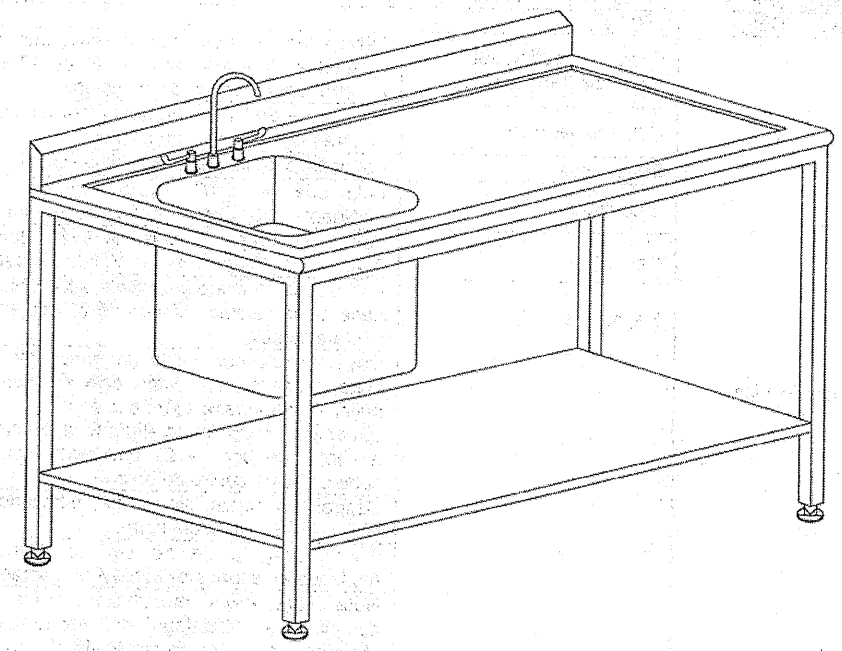

Accesorios

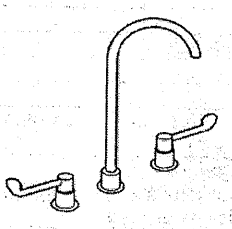

Llave mezcladora cuello de ganso giratoria con manijas de aleta

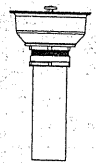

Contracanasta

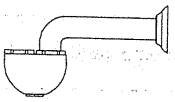

Céspol

Tipo de unidad	Clave IMSS	Descripción
Unidades Médicas	**517.609.5549**	**Mesa de 180 cm con respaldo y doble fregadero central**

Grupo	Mobiliario para nutrición y dietética (cocina y comedor)	
Áreas o locales de uso	No aplica	
Dimensiones generales	Frente 180 cm, ancho 70 cm, altura 90 cm, altura total con respaldo 105 cm	
Capacidad de Carga	250 kg.	
Descripción Técnica	Canal perimetral y refuerzos transversales	Para montaje de la cubierta, fabricados en perfil tubular cuadrado de lámina de acero inoxidable, AISI 304, calibre 16, de 40 x 40 mm;
	Cubierta y respaldo	Fabricados en lámina de acero inoxidable, AISI 304, calibre 16, con doble fregadero central de 50 x 50 x 35 cm;
	Estructura	Fabricada en perfil tubular de lámina de acero inoxidable, AISI 304, calibre 16 de 38 mm (1 ½") de diámetro;
	Refuerzos	Fabricados en perfil tubular de lámina de acero inoxidable, AISI 304, calibre 16 de 32 mm (1 ¼") de diámetro;
	Entrepaños	Fabricados en lámina de acero inoxidable, AISI 304, calibre 18;
	Regatones	Fabricados en acero inoxidable, AISI 304, de 32 mm (1 ¼"), con base nitrilo sanitario blanco de 32 mm (1 ¼") de diámetro con altura ajustable;
	Accesorios	Dos llaves mezcladoras cuello de ganso giratorias con manijas de aleta, fabricadas en latón bajo en plomo cromado, pulido y brillante, empotrada sobre cubierta, Dimensiones: 35 cm de altura total, 20 cm de altura de cubierta a centro de boca y 22 cm desde vano de preparación en cubierta hasta centro de boca;
		Dos céspoles registrables, sin contra, fabricados en acero inoxidable 430, con 38 mm de diámetro;
		Dos contra canastas de 10 cm de diámetro con rebosadero, fabricadas en acero inoxidable 430 cromado;
		Notas: Para mayor información técnica sobre los accesorios, consultar el "Catálogo de Especificaciones Técnicas de Materiales para Construcción" vigente en el capítulo ETMC -44;
		La selección de accesorios hidrosanitarios deberá ser evaluada y autorizada, para su adquisición, por el Área de Ingeniería del IMSS y de acuerdo a las características de cada proyecto.
Acabados	Regatones	Antiderrapantes;
	Latón bajo en plomo	Cromado;
	Parte inferior de la cubierta	Con recubrimiento tipo Apcoseal;
	Acero inoxidable, AISI 304	Con pulido P3.
Sistema de ensamble	Regatones	Insertados a presión;
	Acero inoxidable, AISI 304	A base de soldadura TIG (Argón con aporte de acero inoxidable tipo 308 "i" de 3/8")
Certificados	De válvulas y grifos para agua,	**NMX-C-415-ONNCCE Vigente,** Industria de la construcción-válvulas y grifos para agua-especificaciones y métodos de ensayo;
	De manufactura o producción,	**ISO 9001 Vigente,** Sistema de gestión de calidad;
	Para las normas o certificados solicitados deberán de cumplir con lo siguiente:	Para artículos nacionales el certificado debe ser emitido por un organismo de certificación acreditado por la Entidad Mexicana de Acreditación (EMA). Para artículos internacionales el certificado debe ser emitido por un organismo oficial acreditado por el país de origen.
Tolerancias	En las dimensiones generales de +/- 10%.	

ANEXOS
DIVISION DE CONTRATOS

Tipo de unidad	Clave IMSS	Descripción
Unidades Médicas	**517.609.5549**	**Mesa de 180 cm con respaldo y doble fregadero central**

Perspectiva del artículo

Imágenes representativas y no indican diseño específico.

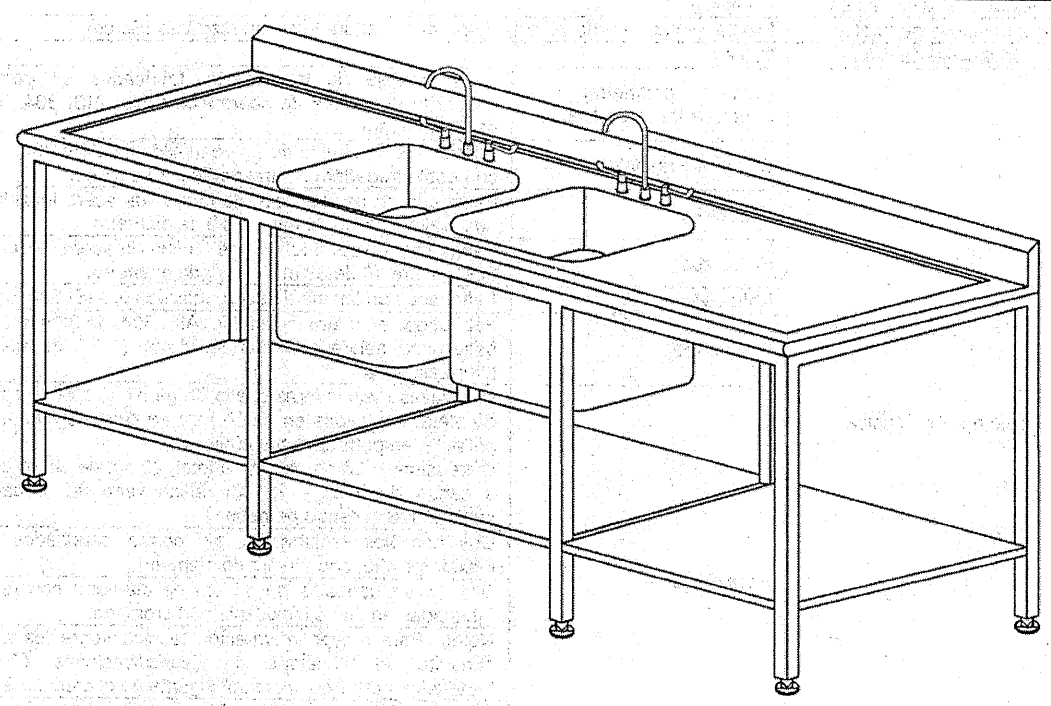

Accesorios

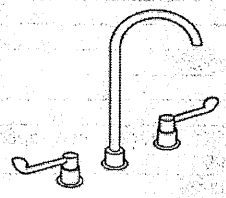

Llave mezcladora cuello de ganso giratoria con manijas de aleta

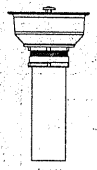

Contracanasta

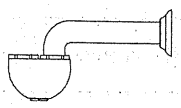

Céspol

Tipo de unidad	Clave IMSS	Descripción
Unidades Médicas	**517.609.5559**	**Mesa eléctrica caliente móvil (2 charolas)**

Grupo	Mobiliario para nutrición y dietética (cocina y comedor)	
Áreas o locales de uso	Aderezo final, ensamble y distribución de alimentos a hospital	
Dimensiones generales	Frente 125 cm, ancho 70 cm, altura 90 cm.	
Capacidad de Carga	250 kg.	
Descripción Técnica	Cable	De uso rudo con clavija polarizado, de 2 m de longitud, calibre 12
	Charolas	Perforadas desmontables de lámina de acero inoxidable, AISI 304, calibre 20.
	Contra tina	Fabricada en lámina galvanizada calibre 18, con aislante de fibra de vidrio de 25 mm (1") de espesor.
	Cubierta y tina	Fabricadas en lámina de acero inoxidable, AISI 304, calibre 16, con puentes integrales.
	Depósitos para alimentos	Desmontables, con esquinas sanitarias, con tapas de lámina de acero inoxidable, AISI 304, calibre 18.
	Envolvente	Fabricada en lámina de acero inoxidable, AISI 304, calibre 18.
	Estructura	Fabricada en tubo de acero inoxidable, AISI 304, calibre 16 de 38 mm (1 ½") de diámetro.
	Ruedas giratorias	Fabricadas en hule de 12.3 cm (5") de diámetro.
	Tubo	Fabricado en cobre tipo "M" de 32 mm (1 ¼") de diámetro, con válvula de globo
	Accesorios	Foco piloto
		Gancho portacable
		Interruptor
		Resistencia eléctrica de inmersión con capacidad de 1500 watts.
		Termostato
Acabados	Acero inoxidable, AISI 304	Con pulido P3.
Selección cromática	Hule	**PANTONE** PQ-CoolGray 2C El tono final debe aproximarse al tono propuesto según material.
Sistema de ensamble	Acero inoxidable, AISI 304	A base de soldadura TIG (Argón con aporte de acero inoxidable tipo 308 de 3/8")
Certificados	De manufactura o producción,	**ISO 9001 Vigente,** Sistema de gestión de calidad;
	Para las normas o certificados solicitados deberán de cumplir con lo siguiente:	Para artículos nacionales el certificado debe ser emitido por un organismo de certificación acreditado por la Entidad Mexicana de Acreditación (EMA). Para artículos internacionales el certificado debe ser emitido por un organismo oficial acreditado por el país de origen.
Tolerancias	En las dimensiones generales de +/- 10%.	

ANEXOS
DIVISION DE CONTRATOS

Tipo de unidad	Clave IMSS	Descripción
Unidades Médicas	517.609.5559	Mesa eléctrica caliente móvil (2 charolas)

Perspectiva del artículo
Imágenes representativas y no indican diseño específico.

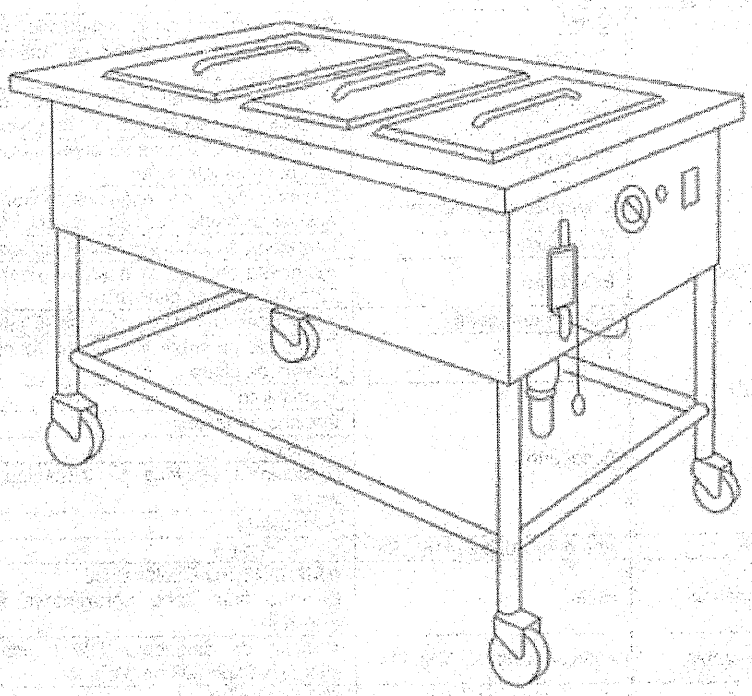

Tipo de unidad	Clave IMSS	Descripción
Unidades Médicas	**517.609.5567**	**Mesa eléctrica caliente móvil (3 charolas)**

Grupo	Mobiliario para nutrición y dietética (cocina y comedor)	
Áreas o locales de uso	Autoservicio, ensamble y distribución de alimentos al hospital	
Dimensiones generales	Frente 125 cm, ancho 70 cm, altura 90 cm.	
Capacidad de Carga	250 kg.	
Descripción Técnica	Cable	De uso rudo con clavija polarizado, de 2 m de longitud, calibre 12
	Charolas	Perforadas desmontables de lámina de acero inoxidable, AISI 304, calibre 20.
	Contra tina	Fabricada en lámina galvanizada calibre 18, con aislante de fibra de vidrio de 25 mm (1") de espesor.
	Cubierta y tina	Fabricadas en lámina de acero inoxidable, AISI 304, calibre 16, con puentes integrales.
	Depósitos para alimentos	Desmontables, con esquinas sanitarias, con tapas de lámina de acero inoxidable, AISI 304, calibre 18.
	Envolvente	Fabricada en lámina de acero inoxidable, AISI 304, calibre 18.
	Estructura	Fabricada en tubo de acero inoxidable, AISI 304, calibre 16 de 38 mm (1 ½") de diámetro.
	Ruedas giratorias	Fabricadas en hule de 12.3 cm (5") de diámetro.
	Tubo	Fabricado en cobre tipo "M" de 32 mm (1 ¼") de diámetro, con válvula de globo
	Accesorios	Foco piloto
		Gancho portacable
		Interruptor
		Resistencia eléctrica de inmersión con capacidad de 1500 watts.
		Termostato
Acabados	Acero inoxidable, AISI 304	Con pulido P3.
Selección cromática	Hule	**PANTONE** PQ-CoolGray 2C El tono final debe aproximarse al tono propuesto según material.
Sistema de ensamble	Acero inoxidable, AISI 304	A base de soldadura TIG (Argón con aporte de acero inoxidable tipo 308 de 3/8")
Certificados	De manufactura o producción,	**ISO 9001 Vigente,** Sistema de gestión de calidad;
	Para las normas o certificados solicitados deberán de cumplir con lo siguiente:	Para artículos nacionales el certificado debe ser emitido por un organismo de certificación acreditado por la Entidad Mexicana de Acreditación (EMA). Para artículos internacionales el certificado debe ser emitido por un organismo oficial acreditado por el país de origen.
Tolerancias	En las dimensiones generales de +/- 10%.	

ANEXOS
DIVISION DE CONTRATOS

Tipo de unidad	Clave IMSS	Descripción
Unidades Médicas	517.609.5567	Mesa eléctrica caliente móvil (3 charolas)

Perspectiva del artículo
Imágenes representativas y no indican diseño específico.

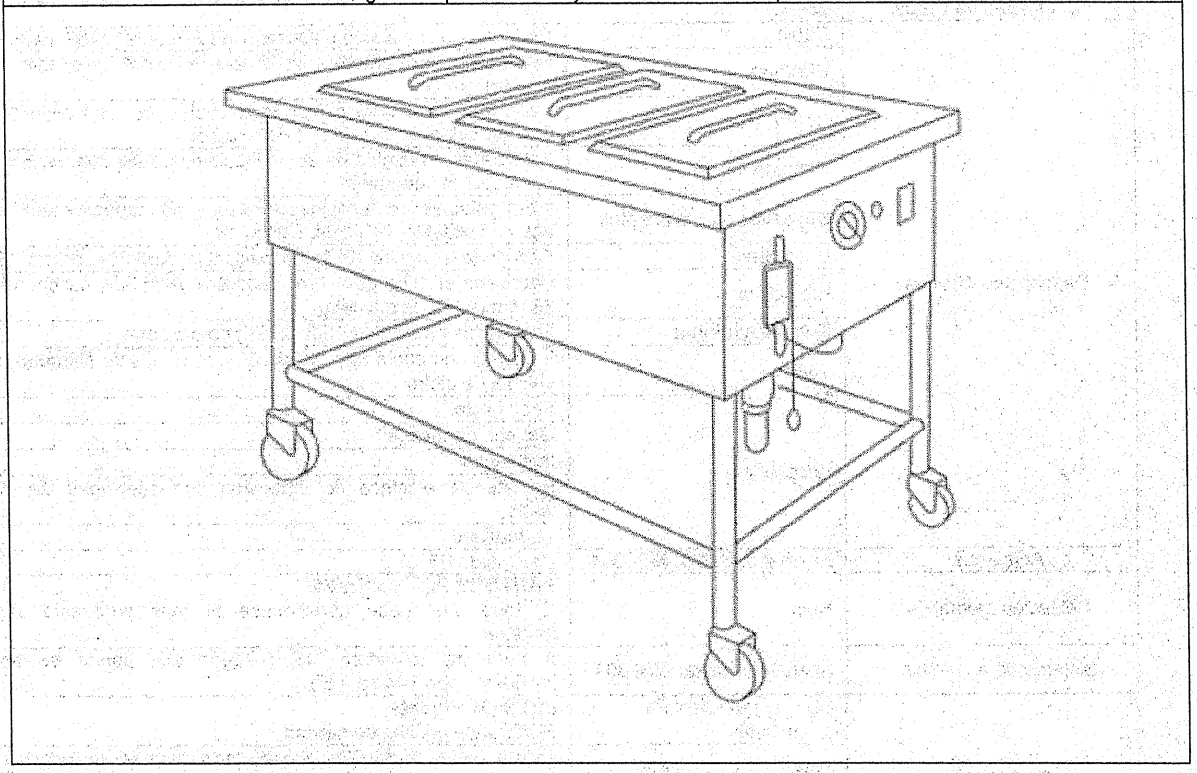

Tipo de unidad	Clave IMSS	Descripción
Unidades Médicas	**517.609.5635**	**Mesa lisa de 180 cm con respaldo y entrepaño**

Grupo	Mobiliario para nutrición y dietética (cocina y comedor)	
Áreas o locales de uso	Área de preparación de mezclas enterales	
Dimensiones generales	Frente 180 cm, ancho 70 cm, altura a la cubierta 90 cm, altura con respaldo 105 cm	
Capacidad de Carga	250 kg.	
Descripción Técnica	Canal perimetral y refuerzos transversales	Fabricados en perfil tubular cuadrado de lámina de acero inoxidable, AISI 304, calibre 16, de 40 x 40 mm, en la parte superior para montaje de la cubierta;
	Cubierta lisa y respaldo	Fabricados en lámina de acero inoxidable, AISI 304, calibre 16;
	Entrepaño	Fabricados en lámina de acero inoxidable, calibre 18;
	Estructura y patas	Fabricadas en perfil tubular de lámina de acero inoxidable, AISI 304, calibre 16 de 38 mm (1 1/2") de diámetro;
	Refuerzo	Fabricado en perfil tubular de lámina de acero inoxidable, AISI 304, calibre 16 de 32 mm (1 ¼") de diámetro;
	Regatones	Fabricados en acero inoxidable, AISI 304, de 32 mm (1 ¼"), con base nitrilo sanitario blanco de 32 mm (1 ¼") de diámetro con altura ajustable.
Acabados	Regatones	Antiderrapantes;
	Parte inferior de la cubierta	Con recubrimiento tipo Apcoseal;
	Acero inoxidable, AISI 304	Con pulido P3.
Sistema de ensamble	Regatones	Insertados a presión;
	Acero inoxidable, AISI 304	A base de soldadura TIG (Argón con aporte de acero inoxidable tipo 308 "i" de 3/8").
Certificados	De manufactura o producción,	**ISO 9001 Vigente,** Sistema de gestión de calidad;
	Para las normas o certificados solicitados deberán de cumplir con lo siguiente:	Para artículos nacionales el certificado debe ser emitido por un organismo de certificación acreditado por la Entidad Mexicana de Acreditación (EMA). Para artículos internacionales el certificado debe ser emitido por un organismo oficial acreditado por el país de origen.
Tolerancias	En las dimensiones generales de +/- 10%.	

Perspectiva del artículo

Imágenes representativas y no indican diseño específico.

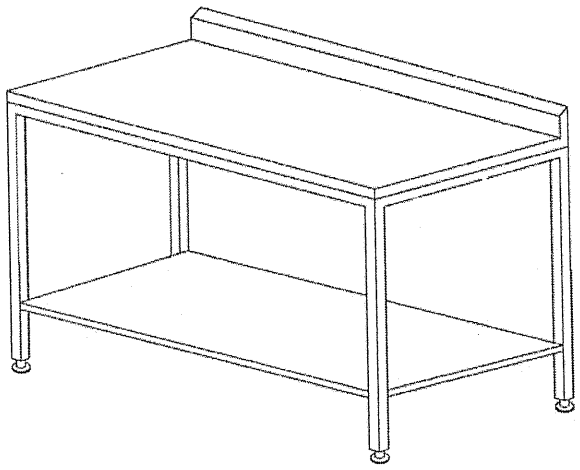

ANEXOS
DIVISION DE CONTRATOS

Tipo de unidad	Clave IMSS	Descripción
Unidades Médicas	517.609.5635	Mesa lisa de 180 cm con respaldo y entrepaño

Tipo de unidad	Clave IMSS	Descripción
Unidades Médicas	**517.609.5625**	**Mesa lisa de 150 cm con respaldo y entrepaño**

Grupo	Mobiliario para nutrición y dietética (cocina y comedor)	
Áreas o locales de uso	Cambio de línea	
Dimensiones generales	Frente 150 cm, ancho 70 cm, altura a la cubierta 90 cm, altura con respaldo 105 cm	
Capacidad de Carga	250 kg.	
Descripción Técnica	Canal perimetral y refuerzos transversales	Fabricados en perfil tubular cuadrado de lámina de acero inoxidable, AISI 304, calibre 16, de 40 x 40 mm, en la parte superior para montaje de la cubierta;
	Cubierta lisa y respaldo	Fabricados en lámina de acero inoxidable, AISI 304, calibre 16;
	Entrepaño	Fabricados en lámina de acero inoxidable, calibre 18;
	Estructura y patas	Fabricadas en perfil tubular de lámina de acero inoxidable, AISI 304, calibre 16 de 38 mm (1 1/2") de diámetro;
	Refuerzo	Fabricado en perfil tubular de lámina de acero inoxidable, AISI 304, calibre 16 de 32 mm (1 ¼") de diámetro;
	Regatones	Fabricados en acero inoxidable, AISI 304, de 32 mm (1 ¼"), con base nitrilo sanitario blanco de 32 mm (1 ¼") de diámetro con altura ajustable.
Acabados	Regatones	Antiderrapantes;
	Parte inferior de la cubierta	Con recubrimiento tipo Apcoseal;
	Acero inoxidable, AISI 304	Con pulido P3.
Sistema de ensamble	Regatones	Insertados a presión;
	Acero inoxidable, AISI 304	A base de soldadura TIG (Argón con aporte de acero inoxidable tipo 308 de 3/8")
Certificados	De manufactura o producción,	**ISO 9001 Vigente,** Sistema de gestión de calidad;
	Para las normas o certificados solicitados deberán de cumplir con lo siguiente:	Para artículos nacionales el certificado debe ser emitido por un organismo de certificación acreditado por la Entidad Mexicana de Acreditación (EMA). Para artículos internacionales el certificado debe ser emitido por un organismo oficial acreditado por el país de origen.
Tolerancias	En las dimensiones generales de +/- 10%.	

Perspectiva del artículo

Imágenes representativas y no indican diseño específico.

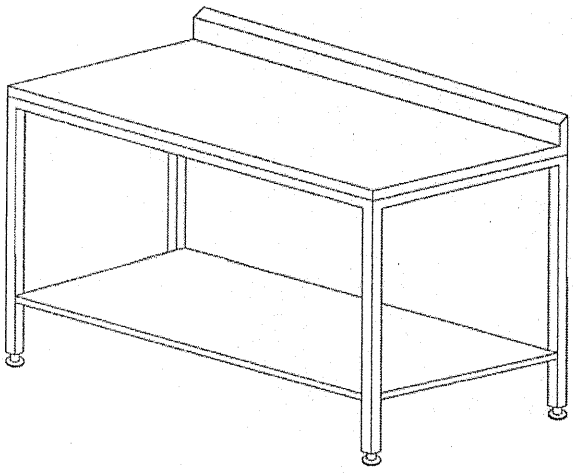

ANEXOS
DIVISION DE CONTRATOS

Tipo de unidad	Clave IMSS	Descripción
Unidades Médicas	517.609.5625	Mesa lisa de 150 cm con respaldo y entrepaño

Tipo de unidad	Clave IMSS	Descripción
Unidades Médicas	**517.609.5613**	**Mesa lisa de 120 cm con respaldo y entrepaño**

Grupo	Mobiliario para nutrición y dietética (cocina y comedor)	
Áreas o locales de uso	Lavado de loza	
Dimensiones generales	Frente 120 cm, ancho 70 cm, altura a la cubierta 90 cm, altura con respaldo 105 cm	
Capacidad de Carga	250 kg.	
Descripción Técnica	Canal perimetral y refuerzos transversales	Fabricados en perfil tubular cuadrado de lámina de acero inoxidable, AISI 304, calibre 16, de 40 x 40 mm, en la parte superior para montaje de la cubierta;
	Cubierta lisa y respaldo	Fabricados en lámina de acero inoxidable, AISI 304, calibre 16;
	Entrepaño	Fabricados en lámina de acero inoxidable, calibre 18;
	Estructura y patas	Fabricadas en perfil tubular de lámina de acero inoxidable, AISI 304, calibre 16 de 38 mm (1 1/2") de diámetro;
	Refuerzo	Fabricado en perfil tubular de lámina de acero inoxidable, AISI 304, calibre 16 de 32 mm (1 ¼") de diámetro;
	Regatones	Fabricados en acero inoxidable, AISI 304, de 32 mm (1 ¼"), con base nitrilo sanitario blanco de 32 mm (1 ¼") de diámetro con altura ajustable.
Acabados	Regatones	Antiderrapantes;
	Parte inferior de la cubierta	Con recubrimiento tipo Apcoseal;
	Acero inoxidable, AISI 304	Con pulido P3.
Sistema de ensamble	Regatones	Insertados a presión;
	Acero inoxidable, AISI 304	A base de soldadura TIG (Argón con aporte de acero inoxidable tipo 308 "i" de 3/8").
Certificados	De manufactura o producción,	**ISO 9001 Vigente,** Sistema de gestión de calidad;
	Para las normas o certificados solicitados deberán de cumplir con lo siguiente:	Para artículos nacionales el certificado debe ser emitido por un organismo de certificación acreditado por la Entidad Mexicana de Acreditación (EMA). Para artículos internacionales el certificado debe ser emitido por un organismo oficial acreditado por el país de origen.
Tolerancias	En las dimensiones generales de +/- 10%.	

Perspectiva del artículo

Imágenes representativas y no indican diseño específico.

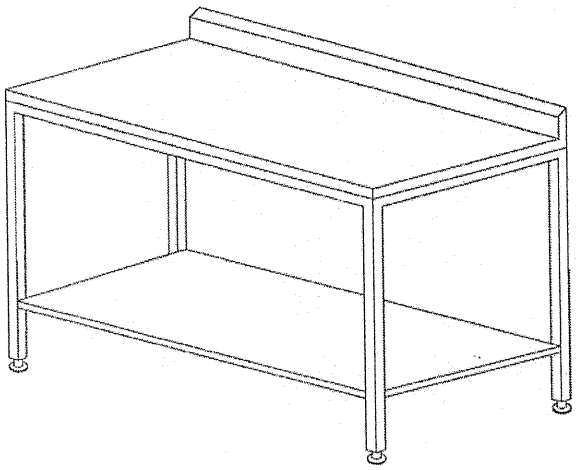

ANEXOS
DIVISION DE CONTRATOS

Tipo de unidad	Clave IMSS	Descripción
Unidades Médicas	517.609.5613	Mesa lisa de 120 cm con respaldo y entrepaño

Tipo de unidad	Clave IMSS	Descripción
Unidades Médicas	**517.609.5597**	**Mesa fría de 160 cm para barra de autoservicio (4 charolas)**

Grupo	Mobiliario para nutrición y dietética (cocina y comedor)	
Áreas o locales de uso	Autoservicio	
Dimensiones generales	Frente 160 cm, profundidad 100 cm incluyendo la repisa, altura sin vitrina 90 cm, altura de la vitrina 42.50 cm	
Capacidad de Carga	250 kg.	
Descripción Técnica	Contra de rejilla	Fabricada en latón bajo en plomo de 32 mm (1 ¼") de diámetro;
	Contra tina	Fabricada en lámina galvanizada, calibre 20 con aislante de fibra de vidrio de 25 mm (1") de espesor;
	Cubierta y tina	Fabricadas en acero inoxidable, AISI 304, calibre 16;
	Cuerpo	Fabricado en lámina de acero inoxidable, AISI 304, calibre 16;
	Depósito para alimentos	Desmontable fabricado en acero inoxidable, AISI 304, calibre 18, de 30 x 50 x 15 cm con ceja perimetral;
	Estructura interior (base inferior)	Fabricada en ángulo de lámina de acero inoxidable, AISI 304, calibre 14 de 38 x 38 mm (1 ½" x 1 ½");
	Repisa	Con guías de deslizamiento de charolas fabricada en lámina de acero inoxidable, AISI 304, calibre 16;
	Vitrina	Protectora de alimentos con ménsulas, cubierta de acero inoxidable, AISI 304, calibre 16 y vidrio frontal de 6 mm de espesor;
	Tubo	Fabricado en acero inoxidable, AISI 304, calibre 16 de 38 mm (1 ½") de diámetro;
	Regatones	Fabricados en acero inoxidable, AISI 304, de 32 mm (1 ¼"), con base nitrilo sanitario blanco de 32 mm (1 ¼") de diámetro con altura ajustable.
Acabados	Regatones	Antiderrapantes;
	Latón bajo en plomo	Cromado;
	Parte inferior de la cubierta	Con recubrimiento tipo Apcoseal;
	Acero inoxidable, AISI 304	Con pulido P3.
Sistema de ensamble	Regatones	Insertados a presión;
	Acero inoxidable, AISI 304	A base de soldadura TIG (Argón con aporte de acero inoxidable tipo 308 "l" de 3/8").
Certificados	De manufactura o producción,	**ISO 9001 Vigente,** Sistema de gestión de calidad;
	Para las normas o certificados solicitados deberán de cumplir con lo siguiente:	Para artículos nacionales el certificado debe ser emitido por un organismo de certificación acreditado por la Entidad Mexicana de Acreditación (EMA). Para artículos internacionales el certificado debe ser emitido por un organismo oficial acreditado por el país de origen.
Tolerancias	En las dimensiones generales de +/- 10%.	

ANEXOS
DIVISION DE CONTRATOS

Tipo de unidad	Clave IMSS	Descripción
Unidades Médicas	**517.609.5597**	**Mesa fría de 160 cm para barra de autoservicio (4 charolas)**

Perspectiva del artículo

Imágenes representativas y no indican diseño específico.

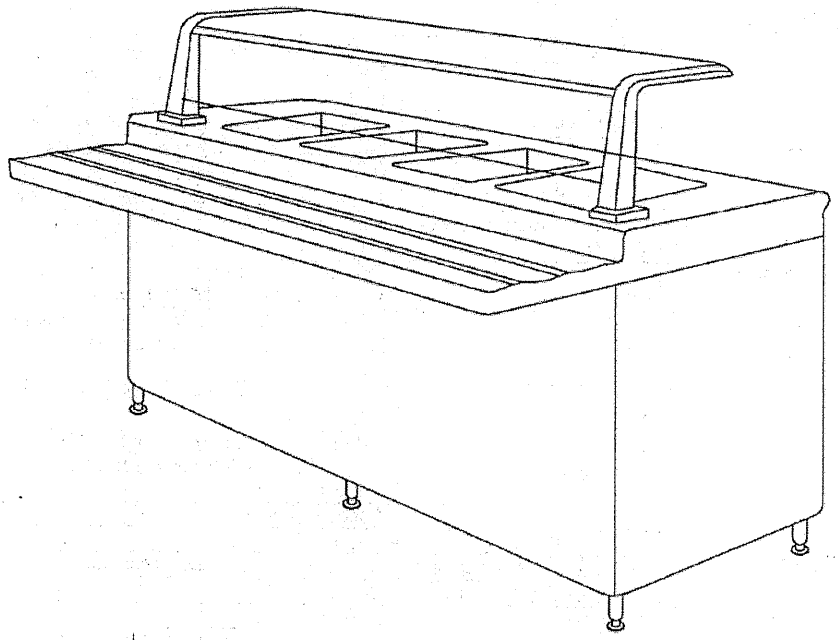

Tipo de unidad	Clave IMSS	Descripción
Unidades Médicas	**517.609.5572**	**Mesa fría a hielo móvil (3 charolas)**

Grupo	Mobiliario para nutrición y dietética (cocina y comedor)	
Áreas o locales de uso	No aplica	
Dimensiones generales	Frente 150 cm, ancho 70 cm, altura 70 cm	
Capacidad de Carga	250 kg.	
Descripción Técnica	Contra tina	Fabricada en lámina galvanizada, calibre 18, con aislante de poliuretano de 25 mm (1") de espesor.
	Cubierta y tina	Fabricadas en lámina de acero inoxidable, AISI 304, calibre 16 con puntas integrales.
	Depósito para alimentos	Desmontable, fabricado en acero inoxidable, AISI 304, calibre 18, con esquinas sanitarias de 30 x 50 x 10 cm.
	Envolvente	Fabricado en lámina de acero inoxidable, AISI 304, calibre 18.
	Estructura	Fabricada en tubo de lámina de acero inoxidable, AISI 304, calibre 18 de 32 mm (1 ¼") de diámetro.
	Refuerzo	Fabricado en tubo de lámina de acero inoxidable, AISI 304, calibre 18 de 32 mm (1 ¼") de diámetro.
	Ruedas giratorias	Fabricadas en hule de 12.3 cm (5") de diámetro
	Tubo	Fabricado en cobre tipo "M" de 32 mm (1 ¼") de diámetro con válvula de globo de 19 mm (3/4")
	Accesorios	Contra canasta fabricada en acero inoxidable 430 con tubo de latón bajo en plomo.
Acabados	Acero inoxidable, AISI 304	Con pulido P3.
Selección cromática	Hule	**PANTONE** PQ-CoolGray 2C El tono final debe aproximarse al tono propuesto según material.
Sistema de ensamble	Regatones	Insertados a presión.
	Acero inoxidable, AISI 304	A base de soldadura TIG (Argón con aporte de acero inoxidable tipo 308 "l" de 3/8")
Certificados	De manufactura o producción,	**ISO 9001 Vigente,** Sistema de gestión de calidad;
	Para las normas o certificados solicitados deberán de cumplir con lo siguiente:	Para artículos nacionales el certificado debe ser emitido por un organismo de certificación acreditado por la Entidad Mexicana de Acreditación (EMA). Para artículos internacionales el certificado debe ser emitido por un organismo oficial acreditado por el país de origen.
Tolerancias	En las dimensiones generales de +/- 10%.	

Perspectiva del artículo

Imágenes representativas y no indican diseño específico.

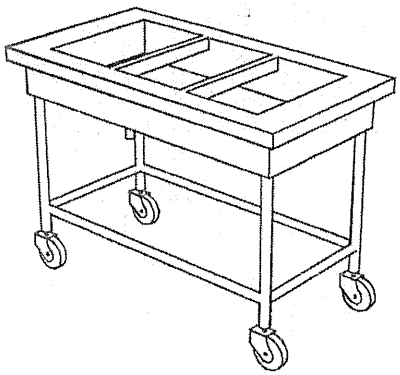

ANEXOS
DIVISION DE CONTRATOS

SIN TEXTO

TIPO DE UNIDAD	CLAVE IMSS	DESCRIPCIÓN
UNIDADES MÉDICAS	**517.609.5647**	**MESA LISA PARA RECIBO DE LOZA CON ESCURRIDERO DERECHO**

ESPECIALIDAD	MOBILIARIO PARA NUTRICIÓN Y DIETÉTICA (COCINA Y COMEDOR)
AREAS O LOCALES	LAVADO DE LOZA
MOVIMIENTOS Y/O SISTEMAS	NO APLICA
DIMENSIONES GENERALES	FRENTE 180 cm, PROFUNDIDAD 70 cm , ALTURA CON RESPALDO 105 cm.
CAPACIDAD DE CARGA	250 Kg.
DESCRIPCIÓN TÉCNICA:	1. CANAL PERIMETRAL CON REFUERZOS TRANSVERSALES: FABRICADOS EN PERFIL TUBULAR CUADRADO DE LÁMINA DE ACERO INOXIDABLE, CALIBRE No. 16, DE 40 X 40 mm. 2. CUBIERTA CON RESPALDO DE LÁMINA DE ACERO INOXIDABLE, CALIBRE No. 16. 3. CHAROLA CON REJILLA DESMONTABLE: PARA ESCURRIDERO DE LÁMINA DE ACERO INOXIDABLE, CALIBRE No. 16, CON DESAGÜE PARA ESCURRIDERO DE 25 mm (1") DE DIÁMETRO. 4. ESTRUCTURA DE PERFIL TUBULAR REDONDO, FABRICADO EN LÁMINA DE ACERO INOXIDABLE, CALIBRE No. 16, DE 38 mm (1 ½") DE DIÁMETRO. 5. REFUERZOS TRANSVERSALES INFERIORES DE PERFIL TUBULAR REDONDO FABRICADO EN LÁMINA DE ACERO INOXIDABLE, CALIBRE No. 16, DE 32 mm (1 ¼") DE DIÁMETRO. 6. REGATÓN DE DURALUMINIO DE 32 mm (1¼") DE DIÁMETRO, CON ALTURA AJUSTABLE Y ACABADO ANTIDERRAPANTE.
ACABADOS	• ACERO INOXIDABLE, AISI 304, PULIDO SANITARIO. • SISTEMA DE ENSAMBLE A BASE DE SOLDADURA DE ARCO ELÉCTRICO.
NORMAS DE REFERENCIA Y/O CERTIFICADOS	• CRITERIO DE CALIDAD PARA MOBILIARIO IMSS JCC-51 MAYO -1986. • ISO 9001-2008. • NMX-B-028-1998-SCFI, ACERO. • ASTM A 240, ACERO.
NOTAS GENERALES	LAS IMÁGENES SON REPRESENTATIVAS Y NO INDICAN DISEÑO ESPECÍFICO.

PERSPECTIVA DEL ARTÍCULO

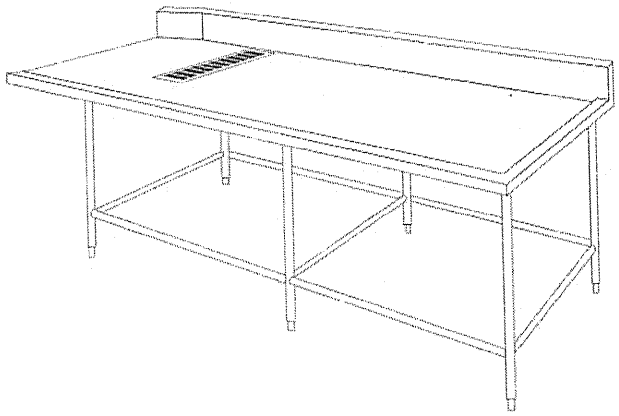

ANEXOS
DIVISION DE CONTRATOS

SIN TEXTO

TIPO DE UNIDAD	CLAVE IMSS	DESCRIPCIÓN
UNIDADES MÉDICAS	**517.609.5657**	**MESA LISA PARA RECIBO DE LOZA CON ESCURRIDERO IZQUIERDO**

ESPECIALIDAD	MOBILIARIO PARA NUTRICIÓN Y DIETÉTICA (COCINA Y COMEDOR)
AREAS O LOCALES	LAVADO DE LOZA
MOVIMIENTOS Y/O SISTEMAS	NO APLICA
DIMENSIONES GENERALES	FRENTE 180 cm, PROFUNDIDAD 70 cm , ALTURA CON RESPALDO 105 cm.
CAPACIDAD DE CARGA	250 Kg.
DESCRIPCIÓN TÉCNICA:	1. CANAL PERIMETRAL CON REFUERZOS TRANSVERSALES: FABRICADOS EN PERFIL TUBULAR CUADRADO DE LÁMINA DE ACERO INOXIDABLE, CALIBRE No. 16, DE 40 X 40 mm. 2. CUBIERTA CON RESPALDO: FABRICADOS DE LÁMINA DE ACERO INOXIDABLE, CALIBRE No. 16. 3. CHAROLA CON REJILLA DESMONTABLE: PARA ESCURRIDERO FABRICADA DE LÁMINA DE ACERO INOXIDABLE, CALIBRE No. 16, CON DESAGÜE PARA ESCURRIDERO DE 25 MM (1") DE DIÁMETRO. 4. ESTRUCTURA (PATAS): A BASE DE PERFIL TUBULAR REDONDO, FABRICADO EN LÁMINA DE ACERO INOXIDABLE, CALIBRE No. 16, DE 38 mm (1 ½") DE DIÁMETRO. 5. REFUERZOS TRANSVERSALES INFERIORES (DE LAS PATAS): A BASE DE PERFIL TUBULAR REDONDO FABRICADO EN LÁMINA DE ACERO INOXIDABLE, CALIBRE No. 16, DE 32 MM (1 ¼") DE DIÁMETRO. 6. REGATÓN FABRICADO EN DURALUMINIO DE 32 mm (1 ¼") DE DIÁMETRO, CON ALTURA AJUSTABLE Y ACABADO ANTIDERRAPANTE.
ACABADOS	• ACERO INOXIDABLE, AISI 304, PULIDO SANITARIO. • SISTEMA DE ENSAMBLE A BASE DE SOLDADURA DE ARCO ELÉCTRICO.
NORMAS DE REFERENCIA Y/O CERTIFICADOS	• CRITERIO DE CALIDAD PARA MOBILIARIO IMSS JCC-51 MAYO -1986. • ISO 9001-2008. • NMX-B-028-1998-SCFI, ACERO. • ASTM A 240, ACERO.
NOTAS GENERALES	LAS IMÁGENES SON REPRESENTATIVAS Y NO INDICAN DISEÑO ESPECÍFICO.

PERSPECTIVA DEL ARTÍCULO

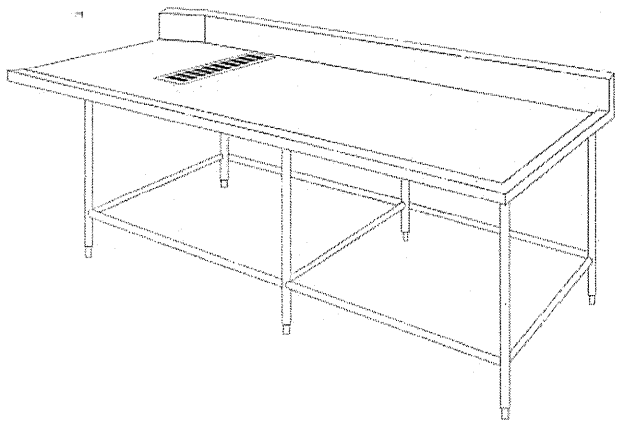

ANEXOS
DIVISION DE CONTRATOS

SIN TEXTO

Tipo de unidad	Clave IMSS	Descripción
Unidades Médicas	**517.609.5665**	**Mesa para comedor**

Grupo	Mobiliario para nutrición y dietética (cocina y comedor)	
Áreas o locales de uso	Comedor, actividades de la vida diaria	
Dimensiones generales	Frente 90 cm, profundidad 90 cm, altura 75 cm	
Capacidad de Carga	250 kg.	
Descripción Técnica	Cubierta	Formada por bastidor de madera maciza de 19 mm (¾") de espesor y 38 mm (1 ½") de ancho y refuerzos del mismo material, con recubrimiento en la cara superior e inferior de madera contrachapada de pino de primera calidad de 6 y 4 mm de espesor y contorno de cabeceado de madera maciza;
	Base y estructura	Fabricados en lámina de acero inoxidable, calibre no. 18 de 32 mm (1 ¼") de diámetro con tapas en los extremos del mismo material;
	Regatones	Fabricados en acero rolado en frío de 25.4 mm (1") de diámetro y con base de nitrilo sanitario blanco de 25.4 mm (1") de diámetro con altura ajustable.
Acabados	Cubierta	Con laminado plástico de alta presión VGP (Vertical General Postforming) con 0.7 mm de espesor y 400 o más ciclos de abrasión por ambas caras;
	Regatones	Antiderrapantes
Sistema de ensamble	Regatones	Insertados a presión.
Certificados	De manufactura o producción,	**ISO 9001 Vigente,** Sistema de gestión de calidad;
	Para las normas o certificados solicitados deberán de cumplir con lo siguiente:	Para artículos nacionales el certificado debe ser emitido por un organismo de certificación acreditado por la Entidad Mexicana de Acreditación (EMA). Para artículos internacionales el certificado debe ser emitido por un organismo oficial acreditado por el país de origen.
Tolerancias	En las dimensiones generales de +/- 10%.	

Perspectiva del artículo

Imágenes representativas y no indican diseño específico.

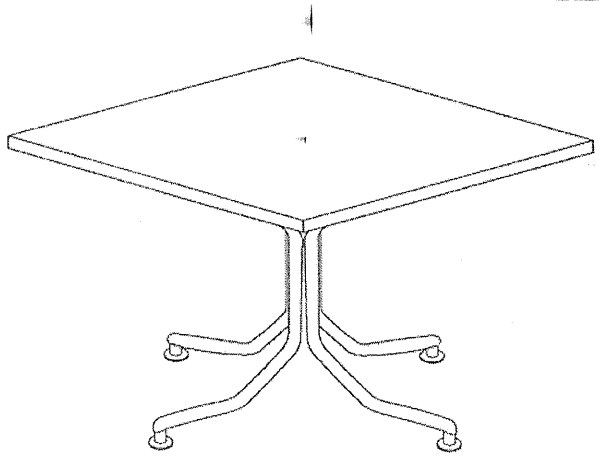

ANEXOS
DIVISION DE CONTRATOS

SIN TEXTO

Tipo de unidad	Clave IMSS	Descripción
Unidades Médicas	**517.609.5683**	**Mesa para tajo de 150 cm**

Grupo	Mobiliario para nutrición y dietética (cocina y comedor)	
Áreas o locales de uso	Nutrición dietética preparación previa	
Dimensiones generales	Frente 150 cm, ancho 70 cm, altura 90 cm	
Capacidad de Carga	250 kg.	
Descripción Técnica	Canal perimetral y refuerzos transversales	Para montaje de la cubierta, fabricados en perfil tubular cuadrado de lámina de acero inoxidable, AISI 304, calibre 16;
	Cubierta	Fabricado en polietileno de alta densidad de 25.4 mm (1") de espesor;
	Entrepaño	Fabricado en lámina de acero inoxidable, AISI 304, calibre 16;
	Estructura y patas	Fabricadas en lámina de acero inoxidable, AISI 304, calibre 16 de 38 mm (1 ½") de diámetro;
	Refuerzo	Fabricado de tubo de lámina de acero inoxidable, AISI 304, calibre 16 de 38 mm (1 ½") de diámetro;
	Regatones	Fabricados en acero inoxidable, AISI 304, de 32 mm (1 ¼"), con base nitrilo sanitario blanco de 32 mm (1 ¼") de diámetro con altura ajustable.
Acabados	Regatones	Antiderrapantes;
	Acero inoxidable, AISI 304	Con pulido P3.
Sistema de ensamble	Regatones	Insertados a presión;
	Acero inoxidable, AISI 304	A base de soldadura TIG (Argón con aporte de acero inoxidable tipo 308 "i" de 3/8").
Certificados	De manufactura o producción,	**ISO 9001 Vigente,** Sistema de gestión de calidad;
	Para las normas o certificados solicitados deberán de cumplir con lo siguiente:	Para artículos nacionales el certificado debe ser emitido por un organismo de certificación acreditado por la Entidad Mexicana de Acreditación (EMA). Para artículos internacionales el certificado debe ser emitido por un organismo oficial acreditado por el país de origen.
Tolerancias	En las dimensiones generales de +/- 10%.	

Perspectiva del artículo

Imágenes representativas y no indican diseño específico.

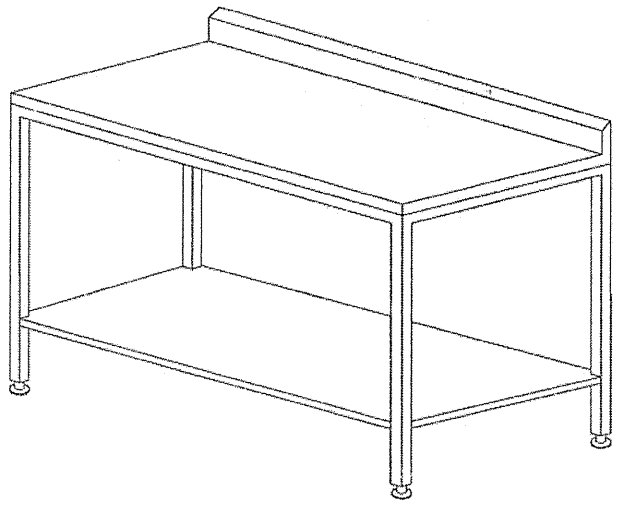

ANEXOS
DIVISION DE CONTRATOS

SIN TEXTO

Tipo de unidad	Clave IMSS	Descripción
Unidades Médicas	**517.609.5695**	**Mesa de 230 cm para lavado de biberones con triple fregadero central**

Grupo	Mobiliario para nutrición y dietética (cocina y comedor)	
Áreas o locales de uso	Lavado	
Dimensiones generales	Frente 230 cm, fondo 70 cm, altura 105 cm	
Capacidad de Carga	250 kg.	
Descripción Técnica	Canal perimetral y refuerzos transversales	Fabricados en lámina de acero inoxidable, AISI 304, de 40 X 40 mm, calibre 16, en la parte superior de la estructura para montaje de la cubierta;
	Cubierta, respaldo y triple fregadero central	De 50 x 50 x 35 cm, de lámina de acero inoxidable, AISI 304, calibre 16;
	Estructura	Fabricada en tubo de lámina de acero inoxidable, AISI 304, calibre 16 de 38 mm (1 ½") de diámetro;
	Refuerzos	Fabricados en tubo de lámina de acero inoxidable, AISI 304, calibre 16 de 32 mm (1 ¼") de diámetro;
	Regatones	Fabricados en acero inoxidable, AISI 304, de 25.4 mm (1"), con base nitrilo sanitario blanco de 25.4 mm (1") de diámetro con altura ajustable;
	Accesorios	Llave mezcladora cuello de ganso giratoria con manijas de aleta, fabricada en latón bajo en plomo cromado, pulido y brillante, empotrada sobre cubierta, Dimensiones: 35 cm de altura total, 20 cm de altura de cubierta a centro de boca y 22 cm desde vano de preparación en cubierta hasta centro de boca;
		Céspol registrable, sin contra, fabricado en acero inoxidable 430, con 38 mm de diámetro;
		Contra canasta de 10 cm de diámetro con rebosadero, fabricada en acero inoxidable 430 cromado;
		Notas: Para mayor información técnica sobre los accesorios, consultar el "Catálogo de Especificaciones Técnicas de Materiales para Construcción" vigente en el capítulo ETMC -44;
		La selección de accesorios hidrosanitarios deberá ser evaluada y autorizada, para su adquisición, por el Área de Ingeniería del IMSS y de acuerdo a las características de cada proyecto.
Acabados	Regatones	Antiderrapantes;
	Latón bajo en plomo	Cromado;
	Parte inferior de la cubierta	Con recubrimiento tipo Apcoseal;
	Acero inoxidable, AISI 304	Con pulido P3.
Sistema de ensamble	Regatones	Insertados a presión;
	Acero inoxidable, AISI 304	A base de soldadura TIG (Argón con aporte de acero inoxidable tipo 308 de 3/8")
Certificados	De válvulas y grifos para agua,	**NMX-C-415-ONNCCE Vigente,** Industria de la construcción-válvulas y grifos para agua-especificaciones y métodos de ensayo;
	De manufactura o producción,	**ISO 9001 Vigente,** Sistema de gestión de calidad;
	Para las normas o certificados solicitados deberán de cumplir con lo siguiente:	Para artículos nacionales el certificado debe ser emitido por un organismo de certificación acreditado por la Entidad Mexicana de Acreditación (EMA). Para artículos internacionales el certificado debe ser emitido por un organismo oficial acreditado por el país de origen.
Tolerancias	En las dimensiones generales de +/- 10%.	

ANEXOS
DIVISION DE CONTRATOS

Tipo de unidad	Clave IMSS	Descripción
Unidades Médicas	517.609.5695	Mesa de 230 cm para lavado de biberones con triple fregadero central

Perspectiva del artículo

Imágenes representativas y no indican diseño específico.

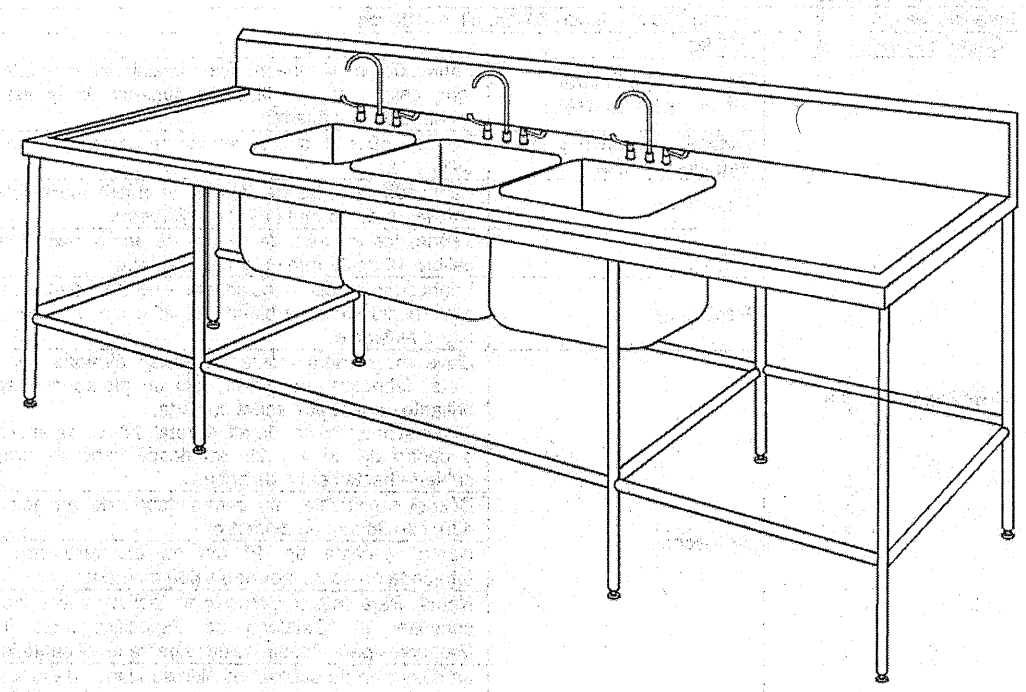

Accesorios

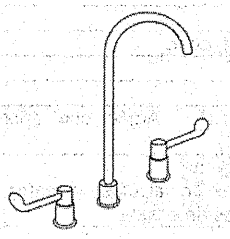

Llave mezcladora cuello de ganso giratoria con manijas de aleta

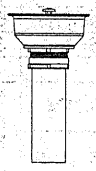

Contracanasta

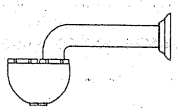

Céspol

Tipo de unidad	Claves IMSS	Descripción
Unidades Médicas	**SAI: 511.026.0532** **PREI: 20387**	**Anaquel doble para libros y revistas**

Grupo	Mobiliario Administrativo
Áreas o Locales de Uso	Zonas de exhibición y revistas
Dimensiones Generales	Largo 90 cm, Ancho 70 cm, Altura 200 cm.
Capacidad de Carga	100 kg. (por entrepaño)
Descripción Técnica	1. Marcos principales: Fabricados en lámina de acero rolada en frío calibre 16 doblada en forma de canal tipo "U" reforzada, con ancho de 7.62 cm (3") con preparación para recibir refuerzos horizontales. 2. Refuerzos horizontales: Fabricados en lámina de acero rolado en frío, calibre No. 16 doblada en forma de canal tipo "U" reforzada, con ancho de 7.62 cm (3") con preparación para recibir cajones-entrepaños y ranura de 8 mm para recibir lámina de acrílico. 3. Cajones-entrepaños: Horizontales fabricados en tableros verticales de partículas de densidad media MDP (Medium Density Particle Board) con 15 mm de espesor y tableros horizontales de partículas de densidad media MDP (Medium Density Particle Board) con 18 mm de espesor ambos con densidad promedio de 620 kg/m3, canto rectos y moldura perimetral de 2 mm de espesor. 4. Porta-revistas: Inclinados a 30° fabricados con lámina de acrílico cristal transparente de 8 mm de espesor con bordes redondeados y canto pulido recto, con preparaciones para colocación de sujetadores a muro. 5. Base: Fabricada en lámina de acero rolada en frío calibre 16 doblada en forma de canal tipo "U" reforzada, con ancho de 7.62 cm (3"). 6. Ruedas: Autofrenadas resistentes en suelos duros.
Acabados	• Tableros: Forrados con laminado plástico de alta presión VGP (Vertical General Postforming) con 0.7 mm de espesor y 400 o más ciclos de abrasión por ambas caras. • Acero al carbono rolado en frío: Con pintura micropulverizada electrostática híbrida y texturizado fino semi-mate.
Selección cromática	• Acero al carbono rolado en frío: **PANTONE** Burgundy PQ-19-1617TPX. / **PANTONE** Green PQ 561C. / **PANTONE** Chocolate Lab PQ-19-1214TCX / **PANTONE** PQ-ReflexBlueC. • Laminado plástico: **PANTONE** Antique White PQ-11-0105TCX. / **PANTONE** Serenity PQ-15-3919TCX. / **PANTONE** Hint of mint PQ-11-4805TCX. / **PANTONE** Rose Quartz PQ-13-1520TCX. El tono final debe aproximarse al tono propuesto según material.
Sistema de ensamble	• Acero al carbono rolado en frío: Por punto y por arco eléctrico a base de soldadura MIG con unión entre refuerzos y marcos por medio de tornillería semi-oculta, fabricada a base de acero de alta resistencia con acabado galvanizado. • Tableros: Con ensambles tipo Minifix fabricados en Zamac con perno de madera natural estriado y adhesivo tipo PVA acetato de polivinilo.
Certificados	• De manufactura o Producción: **ISO 9001 Vigente.** Sistema de gestión de calidad. • **ISO 14001 Vigente.** Sistema de gestión ambiental. Para las normas o certificados solicitados deberán de cumplir con lo siguiente: Para artículos nacionales el certificado debe ser emitido por un organismo de certificación acreditado por la Entidad Mexicana de Acreditación (EMA). Para artículos internacionales el certificado debe ser emitido por un organismo oficial acreditado por el país de origen.
Tolerancias	En las dimensiones generales de +/- 10 %.

ANEXOS
DIVISIÓN DE CONTRATOS

Tipo de unidad	Claves IMSS	Descripción
Unidades Médicas	**SAI: 511.026.0532** **PREI: 20387**	**Anaquel doble para libros y revistas**

Perspectiva del Artículo y Accesorios

Imágenes representativas y no indican diseño específico.

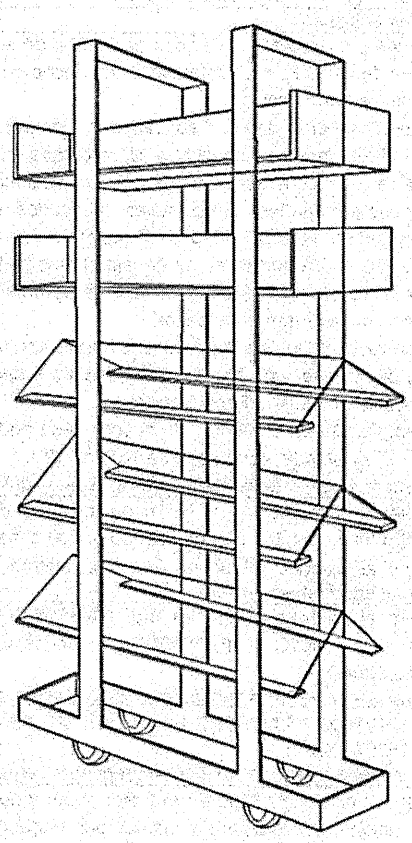

Tipo de unidad	Clave IMSS	Descripción
Unidades Médicas	**511.076.1023**	**Archivero 4 gavetas con frentes en MDP**

Grupo	Mobiliario Administrativo.	
Áreas o Locales de Uso	Almacén de la Unidad	
Dimensiones Generales	Frente 100 cm, Fondo 45 cm, Altura 135 cm.	
Capacidad de Carga	50 Kg (por gaveta)	
Descripción técnica	Cubierta	Fabricada en lámina de acero al carbono rolado en frío, calibre no. 18.
	Cuerpo	Fabricado en lámina de acero al carbono rolado en frío, calibre no. 20, con refuerzos de lámina de acero, calibre no. 18.
	Base	Fabricada en lámina de acero, calibre no. 20.
	Gavetas	Fabricadas en tableros verticales de partículas de densidad media MDP (Medium Density Particle Board) con 18 mm. con una densidad promedio de 620 kg/m3, con cantos rectos y moldura perimetral de PVC con 2 mm de espesor termofusionada..
	Correderas	Telescópicas de extensión total y tope anti extracción con capacidad de carga de 50 kg (por par de correderas).
	Jaladeras	De gavetas fabricadas en aluminio con la longitud de la mitad de un cajón.
	Regatones	Fabricados en acero rolado en frío de 25.4 mm (1") de diámetro y con base de nitrilo sanitario blanco de 25.4 mm (1") de diámetro con altura ajustable.
Acabados	Acero rolado en frío y acero rolado en caliente decapado	Con pintura micropulverizada electrostática híbrida y texturizado fino semi-mate.
	Tableros	Forrados en laminado plástico de alta presión VGP (Vertical General Postforming) con 0.7 mm de espesor y 400 o más ciclos de abrasión.
	Aluminio	Anodizado natural
	Regatones	Antiderrapantes
Sistema de ensamble	Acero rolado en frío acero rolado en caliente decapado	Por punto y por arco eléctrico a base de soldadura MIG y fijado al resto del mueble por medio de tornillería semi-oculta, fabricada a base de acero de alta resistencia con acabado galvanizado.
	Tableros	Con sistema Minifix fabricado en Zamac con perno de madera natural estriado y adhesivo tipo PVA Acetato de Polivinilo y tornillería.
Selección Cromática	Acero al carbono rolado en frío	**PANTONE** Antique White PQ-11-0105TCX El tono final debe aproximarse al tono propuesto según material.
		PANTONE PQ-CoolGray 2C El tono final debe aproximarse al tono propuesto según material.
	Laminado plástico	**PANTONE** Hint of mint PQ-11-4805TCX El tono final debe aproximarse al tono propuesto según material.
		PANTONE Serenity PQ-15-3919TCX. El tono final debe aproximarse al tono propuesto según material
		PANTONE Green PQ 561C. El tono final debe aproximarse al tono propuesto según material.
		PANTONE Burgundy PQ-19-1617TPX. El tono final debe aproximarse al tono propuesto según material.
Certificados	De manufactura o producción	**ISO 9001 Vigente.** Sistema de gestión de calidad
		ISO 14001 Vigente. Sistema de gestión ambiental
	Para las normas o certificados solicitados deberán de cumplir con lo siguiente:	Para artículos nacionales el certificado debe ser emitido por un organismo de certificación acreditado por la Entidad Mexicana de Acreditación (EMA). Para artículos internacionales el certificado debe ser emitido por un organismo oficial acreditado por el país de origen.
Tolerancias	En las dimensiones generales de +/- 10%.	

ANEXOS
DIVISION DE CONTRATOS

Tipo de unidad	Clave IMSS	Descripción
Unidades Médicas	**511.076.1023**	**Archivero 4 gavetas con frentes en MDP**

Perspectiva del artículo

Imágenes representativas y no indican diseño específico.

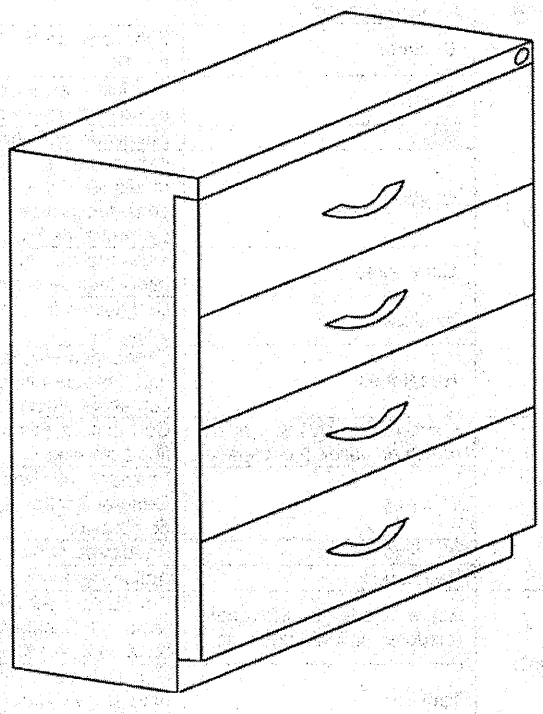

Tipo de unidad	Claves IMSS	Descripción
Unidades Médicas	**SAI: 511.401.0094** **PREI: 20401**	**Exhibidor de revistas**

Grupo	Mobiliario Administrativo
Áreas o Locales de Uso	Administrativas y exhibición en general
Dimensiones Generales	Frente 180 cm, Fondo 35 cm, Altura 200 cm
Capacidad de Carga	100 kg. (por entrepaño)
Descripción Técnica	1. Columna y base: fabricados a base de perfil tubular en acero al carbono rolado en frío, calibre 14 de 3 x 6 cm (2" x 1"), unión con refuerzos de cartabón en lámina de acero al carbono rolado en frío, calibre 12. 2. Travesaños: fabricados en perfil tubular de acero al carbono rolado en frío, calibre 12. 3. Entrepaños inclinados (30°): fabricados en lámina de acero al carbono rolado en frío, calibre 18. 4. Ménsulas: fabricadas en lámina de acero al carbono rolado en frío, calibre 18, con banda de solera de acero de 12.7 x 9.5 mm (1/2" x 3/8"). 5. Regatones: Fabricados en acero rolado en frío de 25.4 mm (1") de diámetro y base de nitrilo sanitario blanco de 25.4 mm (1") de diámetro con altura ajustable.
Acabados	• Acero al carbono rolado en frío: con pintura en polvo electroestática híbrida con texturizado fino semi-mate.
Selección cromática	• Acero al carbono rolado en frío: PANTONE PQ-CoolGray 2C. El tono final debe aproximarse al tono propuesto según material.
Sistema de ensamble	• Acero al carbono rolado en frío: Por punto y por arco eléctrico a base de soldadura MIG.
Certificados	• De manufactura o Producción: ISO 9001 Vigente. Sistema de gestión de calidad. Para las normas o certificados solicitados deberán de cumplir con lo siguiente: Para artículos nacionales el certificado debe ser emitido por un organismo de certificación acreditado por la Entidad Mexicana de Acreditación (EMA). Para artículos internacionales el certificado debe ser emitido por un organismo oficial acreditado por el país de origen.
Tolerancias	En las dimensiones generales de +/- 10 %.
Perspectiva del Artículo y Accesorios	
Imágenes representativas y no indican diseño específico.	

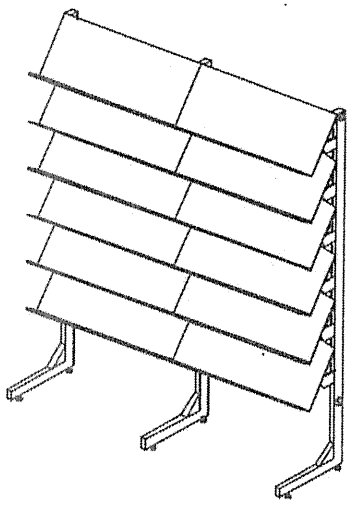

ANEXOS
DIVISION DE CONTRATOS

SIN TEXTO

Tipo de unidad	Clave IMSS	Descripción
Unidades Médicas	**511.619.1413**	**Mesa doble para gabinete tipo kárdex**

Grupo	Mobiliario Administrativo	
Áreas o Locales de Uso	Zona de control y consulta	
Dimensiones generales	Frente 60 cm; Profundidad 70 cm; Altura 75 cm	
Capacidad de Carga	100 kg.	
Descripción técnica	Cubierta y cuerpo	Fabricados en lámina de acero rolado en frío, calibre no. 20;
	Entrepaño	Fabricado en lámina de acero rolado en frío, calibre no. 20;
	Estructura	Fabricada en perfil tubular de 25.4 x 25.4 mm (1"x 1") en lámina de acero al carbono rolado en frío, calibre no. 18;
	Ruedas giratorias	De doble huella de 50 mm (2") de diámetro.
Acabados	Acero al carbono rolado en frío	Con pintura micro pulverizada electrostática híbrida y texturizado fino semi-mate
Selección Cromática	Acero al carbono rolado en frío.	**PANTONE** PQ-Cool Gray 2C. El tono final debe aproximarse al tono propuesto según material.
		PANTONE Antique White PQ-11-0105TCX. El tono final debe aproximarse al tono propuesto según material.
Sistema de ensamble	Acero al carbono rolado en frío.	Por punto y por arco eléctrico a base de soldadura MIG.
Certificados	De manufactura o producción,	**ISO 9001 Vigente,** Sistema de gestión de calidad;
	Para las normas o certificados solicitados deberán de cumplir con lo siguiente:	Para artículos nacionales el certificado debe ser emitido por un organismo de certificación acreditado por la Entidad Mexicana de Acreditación (EMA). Para artículos internacionales el certificado debe ser emitido por un organismo oficial acreditado por el país de origen.
Tolerancias	En las dimensiones generales de +/- 10%.	

Perspectiva del Artículo

Imágenes representativas y no indican diseño específico.

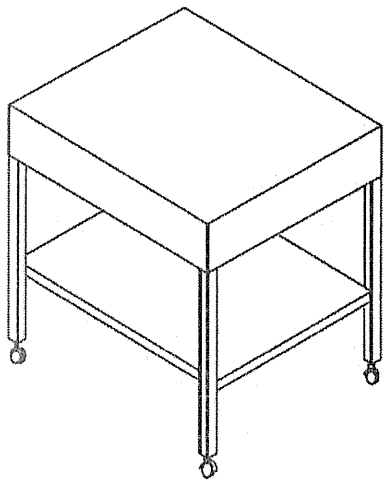

ANEXOS
DIVISION DE CONTRATOS

SIN TEXTO

Tipo de unidad	Claves IMSS	Descripción
Unidades Médicas	**SAI: 511.619.1426** **PREI: 20406**	**Mesa rectangular de juntas para 8 personas**

Grupo	Mobiliario Administrativo
Áreas o Locales de Uso	Biblioherotecas (áreas de educación médica e investigación)
Dimensiones Generales	Largo 250 cm, Ancho 120 cm, Altura 75 cm.
Capacidad de Carga	200 kg.
Descripción Técnica	1. Cubierta: Fabricada en tableros de partículas de densidad media MDP (Medium Density Particle board) con 24 mm de espesor con una densidad promedio de 620 kg/m cúbicos, con cantos rectos y moldura perimetral de PVC con 2 mm de espesor termo fusionada. Con canaleta central de 8 cm de ancho x 185 cm de largo para pase de cableado enmarcada perimetralmente para protección, fabricada en acero inoxidable AISI 304. 2. Estructura: compuesta por 2 marcos, fabricada en lámina de acero rolado en frio doblada en forma de "U" con espesor de 4 cm y calibre 16. 3. Refuerzo metálico horizontal para estructurar y unir las columnas y cubierta, fabricado en lámina de acero rolado en frío doblada en forma de "U" con espesor de 4 cm y calibre 16. 4. Regatones: Fabricados en acero rolado en frio de 25.4 mm (1") de diámetro y base de nitrilo sanitario blanco de 25.4 mm (1") de diámetro con altura ajustable.
Acabados	• Tableros: Forrados en laminado plástico de alta presión VGP (Vertical General Postforming) con 0.7 mm de espesor y 400 o más ciclos de abrasión; con tratamiento ignifugo o retardante al fuego para evitar la emanación de gases tóxicos en caso de combustión. • Lámina de acero rolado en frío: Con pintura micropulverizada electrostática híbrida y texturizado fino semi-mate.
Selección cromática	• Acero al carbono rolado en frío: **PANTONE** Burgundy PQ-1617TCX / **PANTONE** Antique White PQ-11-0105TCX. • Laminado plástico: **PANTONE** Burgundy PQ-1617TCX / **PANTONE** Antique White PQ-11-0105TCX / **PANTONE** PQ-Cool Gray 2C. El tono final debe aproximarse al tono propuesto según material.
Sistema de ensamble	• Estructura: Unida por punto y por arco eléctrico a base de soldadura tipo MIG; preparada con perforaciones para conectar la cubierta por medio de tornillería semi-oculta, fabricada a base de acero de alta resistencia con acabado galvanizado.
Certificados	• De manufactura o Producción: **ISO 9001 Vigente.** Sistema de gestión de calidad. Para las normas o certificados solicitados deberán de cumplir con lo siguiente: Para artículos nacionales el certificado debe ser emitido por un organismo de certificación acreditado por la Entidad Mexicana de Acreditación (EMA). Para artículos internacionales el certificado debe ser emitido por un organismo oficial acreditado por el país de origen.
Tolerancias	En las dimensiones generales de +/- 10 %.

ANEXOS
DIVISION DE CONTRATOS

Tipo de unidad	Claves IMSS	Descripción
Unidades Médicas	**SAI: 511.619.1426** **PREI: 20406**	**Mesa rectangular de juntas para 8 personas**

Perspectiva del Artículo y Accesorios

Imágenes representativas y no indican diseño específico.

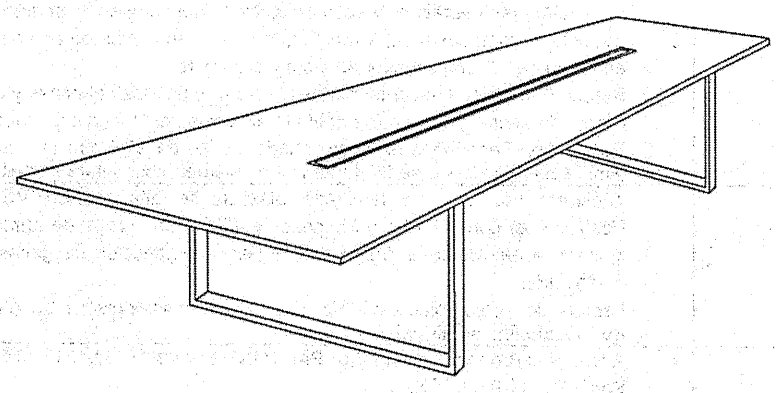

TIPO DE UNIDAD	CLAVE IMSS	DESCRIPCION
TODAS LAS UNIDADES	511.263.0353	MÓDULO ESCRITORIO AUTO SUSTENTABLE

ESPECIALIDAD	MOBILIARIO ADMINISTRATIVO.
AREAS O LOCALES	
MOVIMIENTOS Y/O SISTEMAS	CORREDERAS (GAVETAS Y CAJONES) CON SISTEMA DE BALEROS DE PRECISIÓN
DIMENSIONES GENERALES	FRENTE 161 cm, FONDO 83.5 cm, ALTURA 130 cm.
CAPACIDAD DE CARGA	350 Kg.
DESCRIPCIÓN TÉCNICA:	1. CUBIERTAS DE TRABAJO DE FIBRA DE DENSIDAD MEDIA (MDF) DE 3 cm DE ESPESOR. 2. PEDESTAL FIJO BAJO CUBIERTA (CUBIERTA, CUERPO ENVOLVENTE, GAVETAS, CAJONES Y TAPA SUPERIOR DE LÁMINA DE ACERO CALIBRE No.20. 3. CAJONES CON JALADÉRA TIPO EMBUTIDO CONCAVO. 4. CORREDERAS CON CAPACIDAD DE CARGA PARA 50 Kg. 5. PORTATECLADO BAJO CUBIERTA DE LÁMINA DE ACERO CALIBRE No.14 CON BRAZO TELESCÓPICO RETRÁCTIL. 6. 3 MAMPÁRAS DE FIBRA DE DENSIDAD MEDIA (MDF) DE 12 mm DE ESPESOR.
ACABADOS	• MAMPÁRAS TAPIZADAS EN TELA 100% FIBRA COLOR VERDE. • CUBIERTAS DE TRABAJO EN LAMINADO PLÁSTICO PVC, CANTOS DE CASCADA, COLOR GRIS CLARO. • TRATAMIENTO IGNÍFUGO Ó RETARDANTE AL FUEGO Y EVITAR LA EMANACIÓN DE GASES TÓXICOS EN CASO DE COMBUSTIÓN. • ACERO AL CARBONO LAMINADO EN FRÍO, EN PINTURA HORNEADA MICROPULVERIZADA EPÓXICA, COLOR GRIS FRÍO 2 U CÓDIGO PANTONE.
NORMAS DE REFERENCIA Y/O CERTIFICADOS	• CRITERIO DE CALIDAD PARA MOBILIARIO IMSS JCC-51 MAYO -1986 • ISO 90001-2000 ó ISO 9001-2008 • NMX- AA-143-SCFI-2008 MANEJO SUSTENTABLE DE BOSQUE • NMX-B-028-1998-SCFI, ACERO. • ASTM A 240, ACERO.
NOTAS GENERALES	LAS IMÁGENES SON REPRESENTATIVAS Y NO INDICAN DISEÑO ESPECÍFICO.

PERSPECTIVA DEL ARTÍCULO

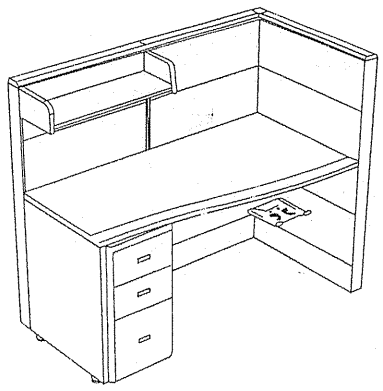

ANEXOS
DIVISION DE CONTRATOS

SIN TEXTO

Tipo de unidad	Claves IMSS	Descripción
Unidades Médicas	**SAI: 511.814.0379** **PREI: 20412**	**Silla apilable con tapiz de tela y estructura de trineo**

Grupo	Mobiliario Administrativo
Áreas o Locales de Uso	Todas
Dimensiones Generales	Largo 46.8 cm, Ancho 54.7 cm, Altura 82 cm.
Capacidad de Carga	120 kg.
Descripción Técnica	1. Asiento y respaldo: De polipropileno de alto impacto de 4 mm de espesor. 2. Acojinamiento (asiento y respaldo): De espuma poliuretano de alta resilencia, densidad 54 kg/m3. 3. Estructura: De trineo de barra de acero de 12.7 mm (1/2") de diámetro refuerzo estructural de lámina de acero calibre no.16 de 31.7 mm (1.1/4") de ancho con orificios para fijación del asiento. 4. Regaton: Fijo de polipropileno de alto impacto y textura antiderrapante. 5. Asiento y respaldo: De polipropileno de alto impacto con tratamiento antiestático, texturizado rugoso.
Acabados	• Asiento y respaldo: Tapizados en tela acrílica 100% color verde. • Acero al carbono laminado en frio: En pintura horneada micropulverizada epóxica, color negro.
Sistema de ensamble	• A base de soldadura de arco eléctrico. • Tratamiento retardante al fuego y evitar la emanación de gases tóxicos en caso de combustión.
Certificados	• De manufactura o Producción: **ISO 9001 Vigente.** Sistema de gestión de calidad. Para las normas o certificados solicitados deberán de cumplir con lo siguiente: Para artículos nacionales el certificado debe ser emitido por un organismo de certificación acreditado por la Entidad Mexicana de Acreditación (EMA). Para artículos internacionales el certificado debe ser emitido por un organismo oficial acreditado por el país de origen.
Tolerancias	En las dimensiones generales de +/- 10 %.
Perspectiva del Artículo y Accesorios	
Imágenes representativas y no indican diseño específico.	

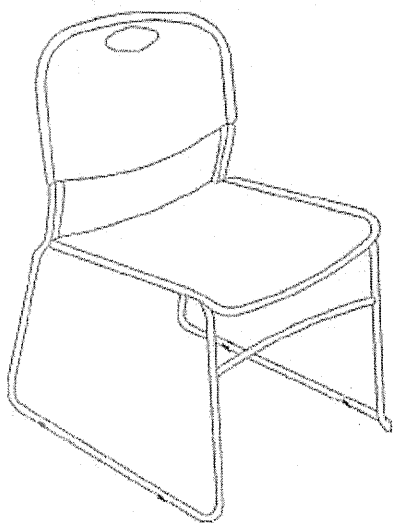

ANEXOS
DIVISION DE CONTRATOS

SIN TEXTO

Tipo de unidad	Clave IMSS	Descripción
Unidades Médicas	**511.836.0514**	**Sillón confortable de 2 lugares, tapizado en tela**

Grupo	Mobiliario Administrativo.	
Áreas o locales de uso	Espera Gobierno.	
Dimensiones generales	Largo 150 cm, Ancho 85 cm, Altura 75 cm	
Capacidad de Carga	175 Kg.	
Descripción Técnica	Estructura	Fabricada en tablero de partículas de densidad media MDP (Medium Density Particle Board) con 18 mm. de espesor, densidad promedio de 620 kg/m3, canto recto y moldura perimetral de 2 mm de espesor.
	Respaldo	Fabricado en acolchado de uretano y aglutinado con densidad de 50 kg/m3.
	Asiento	Fabricados en acolchado de uretano y aglutinado con densidad de 30 kg/m3.
	Descansabrazos	Fabricados en acolchado de uretano y aglutinado con densidad de 20 kg/m3
	Patas	Fabricado en acero inoxidable AISI 304.
Acabados	Acolchado de uretano y aglutinado	Con forro textil 100% poliéster resistente a la abrasión, de alta densidad, con acabado ignífugo y repelencia al agua.
	Acero inoxidable AISI 304	En P3.
Selección Cromática	Respaldo, asiento y descansaabrazos	**PANTONE** Jet black PQ-19-0303TCX El tono final debe aproximarse al tono propuesto según material.
		PANTONE Antique White PQ-11-0105TCX. El tono final debe aproximarse al tono propuesto según material.
		PANTONE Burgundy PQ-19-1617TPX. El tono final debe aproximarse al tono propuesto según material.
		PANTONE Serenity PQ-15-3919 TCX El tono final debe aproximarse al tono propuesto según material.
		PANTONE Hint of mint PQ-11-4805 TCX El tono final debe aproximarse al tono propuesto según material.
Sistema de ensamble	Estructura	A presión y tornillería.
	Respaldo, asiento y descansabrazos	Termo sellados, enclipados y enfundados, sin uso de adhesivos.
	Patas	Fijas e insertadas a presión.
Certificados	De manufactura o Producción	**ISO 9001 Vigente.** Sistema de gestión de calidad.
		ISO 14001 Vigente. Sistema de gestión ambiental
	Para las normas o certificados solicitados deberán de cumplir con lo siguiente:	Para artículos nacionales el certificado debe ser emitido por un organismo de certificación acreditado por la Entidad Mexicana de Acreditación (EMA). Para artículos internacionales el certificado debe ser emitido por un organismo oficial acreditado por el país de origen.
Tolerancias	En las dimensiones generales de +/- 10%	

ANEXOS
DIVISION DE CONTRATOS

Tipo de unidad	Clave IMSS	Descripción
Unidades Médicas	**511.836.0514**	**Sillón confortable de 2 lugares, tapizado en tela**

Perspectiva del Artículo	
Imágenes	Representativas y no indican diseño específico

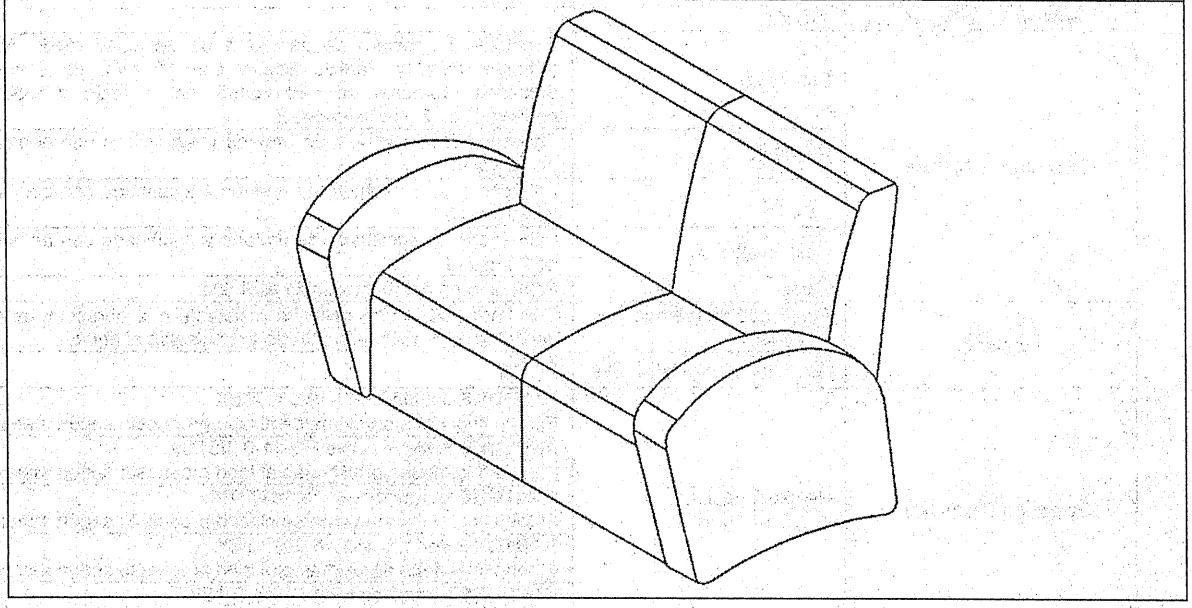

TIPO DE UNIDAD	CLAVE IMSS	DESCRIPCIÓN
TODAS LAS UNIDADES	**511.836.0536**	SILLÓN FIJO DE RESPALDO BAJO, BASE DE TRINEO, TAPIZADO EN TELA.

ESPECIALIDAD	MOBILIARIO ADMINISTRATIVO.
AREAS O LOCALES	
MOVIMIENTOS Y/O SISTEMAS	
DIMENSIONES GENERALES	FRENTE 63 cm, FONDO 51 cm, 45 cm (ALTURA DEL RESPALDO), 45 cm. (ALTURA DEL ASIENTO CON RELACIÓN AL PISO).
CAPACIDAD DE CARGA	150 Kg.
DESCRIPCIÓN TÉCNICA:	1. ASIENTO Y RESPALDO CON ESTRUCTURA INTERNA DE CAPAS DE MADERA LAMINADA PARA UNA PIEZA LAMINADA DE 12 mm DE ESPESOR. MOLDEADO DE CASCADA AL FRENTE DEL ASIENTO Y MOLDEADO CURVO EN EL RESPALDO. 2. ACOJINAMIENTO DE POLIURETANO INYECTADO Y MOLDEADO DE ALTA RESILENCIA, DENSIDAD 55 Kg/m3. 3. CONCHA PROTECORA DE POLIURETANO DE ALTO IMPACTO DE 3 mm DE ESPESOR EN LA PARTE POSTERIOR DEL RESPALDO. 4. BASE DE TRINEO Y DESCANSABRAZOS (INTEGRAL) DE POLIURETANO CON ALMA DE ACERO, COLOR NEGRO. 5. SOPORTE LUMBAR CURVO INTEGRADO POR EL MOLDEO DE LA ESTRUCTURA INTERNA Y EL ACOJINAMIENTO.
ACABADOS	• ACERO AL CARBONO LAMINADO EN FRÍO, EN PINTURA HORNEADA MICROPULVERIZADA EPÓXICA, COLOR NEGRO. • SISTEMA DE ENSAMBLE A BASE DE SOLDADURA DE ARCO ELÉCTRICO • TRATAMIENTO RETARDANTE AL FUEGO Y EVITAR LA EMANACIÓN DE GASES TÓXICOS EN CASO DE COMBUSTIÓN. • TAPIZADO EN TELA DE POLIURETANO 100% TIPO CREPÉ, COLOR NEGRO.
NORMAS DE REFERENCIA Y/O CERTIFICADOS	• CRITERIO DE CALIDAD PARA MOBILIARIO IMSS JCC-51 MAYO -1986. • ISO 90001-2000 ó ISO 9001-2008. • NMX-B-028-1998-SCFI, ACERO. • ASTM A-240, ACERO. • ASTM D-3574 PROPIEDADES DE LA ESPUMA DE POLIURETANO. • NMX-AA-143-SCFI-2008 MANEJO SUSTENTABLE DE BOSQUE.
NOTAS GENERALES	LAS IMÁGENES SON REPRESENTATIVAS Y NO INDICAN DISEÑO ESPECÍFICO.

PERSPECTIVA DEL ARTÍCULO



ANEXOS
DIVISION DE CONTRATOS

SIN TEXTO

Tipo de unidad	Clave IMSS	Descripción
Unidades Médicas	**511.836.0558**	**Sillón giratorio de respaldo alto tapizado en tela con pistón neumático**

Grupo	Mobiliario Administrativo	
Áreas o locales de uso	Dirección	
Dimensiones generales	Frente 63 cm, Fondo 55 cm, Altura de respaldo 70 cm.	
Sistemas y mecanismos	De elevación y ajuste de altura para diferentes posiciones por medio de palancas metálicas y por pistón neumático de gas nitrógeno con cubierta cilíndrica de madera de haya;	
	Mecanismo de giro de 360 grados con bloqueo para reclinación de posición múltiple y control de ajuste de tensión del respaldo.	
Capacidad de Carga	175 Kg.	
Descripción Técnica	Asiento y respaldo	Con estructura interna de capas de madera contrachapada y moldeada en una pieza laminada de 12 mm de espesor;
	Acojinamiento (asiento y respaldo)	Fabricado en espuma poliuretano de alta resistencia, densidad 55 Kg/m3.
	Concha protectora	Fabricada en poliuretano de alto impacto de 3 mm de espesor.
	Descansabrazos	Fabricado en poliuretano inyectado con alma de acero
	Base pentagonal (5 apoyos)	Fabricada en fibra de vidrio y nylon (30/70%) de 650 mm (26") de diámetro
	Placa soporte	Fabricada en lámina de acero, calibre no. 14.
	Soporte lumbar	Integrado por el moldeo de la estructura interna y el acojinamiento interior del respaldo.
	Rodaja gemela	De doble huella de 51 mm (2") de diámetro.
Acabados	Asiento y respaldo	Tapizado en tela de poliuretano 100% tipo crepe;
	Pieza completa	Con tratamiento ignifugo o retardante al fuego y evitar la emanación de gases tóxicos en caso de combustión.
Selección Cromática	Base y descansabrazos	**PANTONE** Jet Black PQ-19-0303TCX. El tono final debe aproximarse al tono propuesto según material.
	Respaldo y asiento	**PANTONE** Burgundy PQ-1617TCX. El tono final debe aproximarse al tono propuesto según material.
		PANTONE Green PQ-561C El tono final debe aproximarse al tono propuesto según material.
		PANTONE Fuchsia Rose PQ-17-2031TCX. El tono final debe aproximarse al tono propuesto según material.
Certificados	De manufactura o producción	**ISO 9001 Vigente,** Sistema de gestión de calidad;
		ISO 14001 Vigente, Sistema de gestión de calidad ambiental;
	Para las normas o certificados solicitados deberán de cumplir con lo siguiente:	Para artículos nacionales el certificado debe ser emitido por un organismo de certificación acreditado por la Entidad Mexicana de Acreditación (EMA). Para artículos internacionales el certificado debe ser emitido por un organismo oficial acreditado por el país de origen.
Tolerancias	En las dimensiones generales de +/- 10%	

ANEXOS
DIVISION DE CONTRATOS

Tipo de unidad	Clave IMSS	Descripción
Unidades Médicas	**511.836.0558**	**Sillón giratorio de respaldo alto tapizado en tela con pistón neumático**

Perspectiva del Artículo

Imágenes representativas y no indican diseño específico.

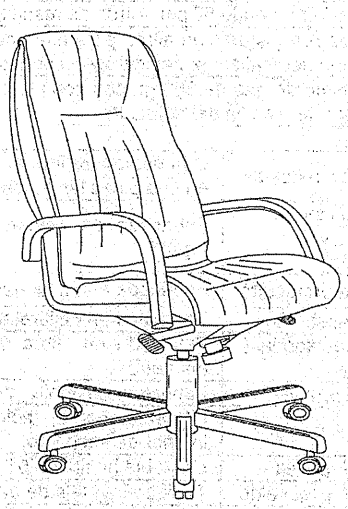

Tipo de unidad	Clave IMSS	Descripción
Unidades Médicas	**517.609.6176**	**Mesa de 150 cm con respaldo y fregadero izquierdo**

Grupo	Mobiliario para nutrición y dietética (cocina y comedor)	
Áreas o locales de uso	No aplica	
Dimensiones generales	Frente 150 cm, ancho 70 cm, altura a la cubierta 90 cm, altura con respaldo 105 cm	
Capacidad de Carga	250 kg.	
Descripción Técnica	Canal perimetral y refuerzos transversales	Fabricados en perfil tubular cuadrado de lámina de acero inoxidable, AISI 304, calibre 16, de 40 x 40 mm, en la parte superior para montaje de la cubierta;
	Cubierta, respaldo	Fabricados en lámina de acero inoxidable, AISI 304, calibre 16, con fregadero de 50 x 50 x 35 cm;
	Entrepaños	Fabricados en lámina de acero inoxidable, calibre 16;
	Estructura	Fabricada en perfil tubular redondo de lámina de acero inoxidable, AISI 304, calibre 16 de 38 mm (1 1/2") de diámetro;
	Refuerzos	Fabricados en perfil tubular de lámina de acero inoxidable, AISI 304, calibre 16 de 32 mm (1 ¼") de diámetro;
	Regatones	Fabricados en acero inoxidable, AISI 304, de 32 mm (1 ¼"), con base nitrilo sanitario blanco de 32 mm (1 ¼") de diámetro con altura ajustable;
	Accesorios	Llave mezcladora cuello de ganso giratoria con manijas de aleta, fabricada en latón bajo en plomo cromado, pulido y brillante, empotrada sobre cubierta, Dimensiones: 35 cm de altura total, 20 cm de altura de cubierta a centro de boca y 22 cm desde vano de preparación en cubierta hasta centro de boca;
		Céspol registrable, sin contra fabricado en acero inoxidable 430, con 38 mm de diámetro;
		Contra canasta de 10 cm de diámetro con rebosadero, fabricada en acero inoxidable 430 cromado;
		Notas: Para mayor información técnica sobre los accesorios, consultar el "Catálogo de Especificaciones Técnicas de Materiales para Construcción" vigente en el capítulo ETMC -44;
		La selección de accesorios hidrosanitarios deberá ser evaluada y autorizada, para su adquisición, por el Área de Ingeniería del IMSS y de acuerdo a las características de cada proyecto.
Acabados	Regatones	Antiderrapantes.
	Latón bajo en plomo	Cromado.
	Parte inferior de la cubierta	Con recubrimiento tipo Apcoseal.
	Acero inoxidable, AISI 304	Con pulido P3.
Sistema de ensamble	Regatones	Insertados a presión.
	Acero inoxidable, AISI 304	A base de soldadura TIG (Argón con aporte de acero inoxidable tipo 308 "i" de 3/8").
Certificados	De válvulas y grifos para agua,	**NMX-C-415-ONNCCE Vigente,** Industria de la construcción-válvulas y grifos para agua-especificaciones y métodos de ensayo;
	De manufactura o producción,	**ISO 9001 Vigente,** Sistema de gestión de calidad;
	Para las normas o certificados solicitados deberán de cumplir con lo siguiente:	Para artículos nacionales el certificado debe ser emitido por un organismo de certificación acreditado por la Entidad Mexicana de Acreditación (EMA). Para artículos internacionales el certificado debe ser emitido por un organismo oficial acreditado por el país de origen.
Tolerancias	En las dimensiones generales de +/- 10%.	

ANEXOS
DIVISION DE CONTRATOS

Tipo de unidad	Clave IMSS	Descripción
Unidades Médicas	**517.609.6176**	**Mesa de 150 cm con respaldo y fregadero izquierdo**

Perspectiva del artículo

Imágenes representativas y no indican diseño específico.

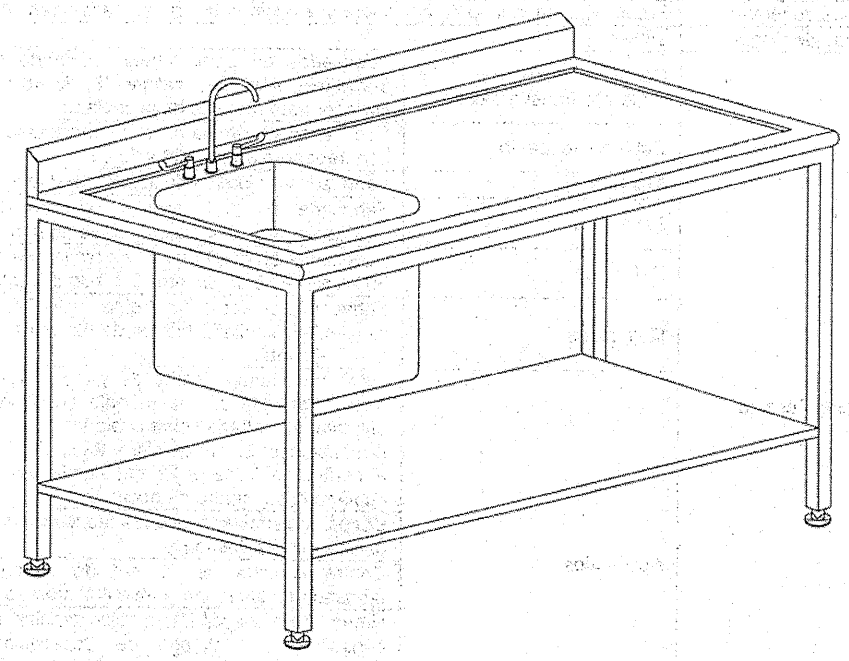

Accesorios

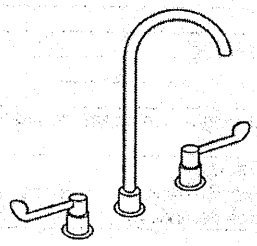

Llave mezcladora cuello de ganso giratoria con manijas de aleta

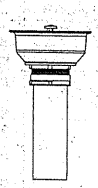

Contracanasta

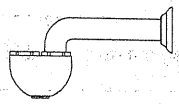

Céspol

TIPO DE UNIDAD	CLAVE IMSS	DESCRIPCIÓN
UNIDADES MÉDICAS	**517.609.6255**	**MESA FRÍA A HIELO FIJA (3 CHAROLAS)**

ESPECIALIDAD	MOBILIARIO PARA NUTRICIÓN Y DIETÉTICA (COCINA Y COMEDOR)
AREAS O LOCALES	
MOVIMIENTOS Y/O SISTEMAS	NO APLICA
DIMENSIONES GENERALES	FRENTE 150 cm, PROFUNDIDAD 70 cm, ALTURA 90 cm.
CAPACIDAD DE CARGA	250 Kg.
DESCRIPCIÓN TÉCNICA:	1. CONTRATINA DE LÁMINA GALVANIZADA, CALIBRE No. 18, CON AISLANTE DE POLIURETANO DE 25 mm (1") DE ESPESOR. 2. CUBIERTA Y TINA DE LÁMINA DE ACERO INOXIDABLE, CALIBRE No. 16 CON PUNTAS INTEGRALES. 3. DEPÓSITO PARA ALIMENTOS DE ACERO INOXIDABLE CALIBRE No. 18, DESMONTABLES, CON ESQUINAS SANITARIAS, Y DE 30 X 50 X 10 cm. 4. ENVOLVENTE DE LÁMINA DE ACERO INOXIDABLE, CALIBRE No. 18. 5. ESTRUCTURA DE TUBO DE LÁMINA DE ACERO INOXIDABLE, CALIBRE No. 18 DE 32 mm (1 1/4") DE DIÁMETRO. 6. REFUERZO DE TUBO DE LÁMINA DE ACERO INOXIDABLE, CALIBRE No. 18, DE 32 mm (1 1/4") DE DIÁMETRO. 7. RUEDAS GIRATORIAS DE HULE NEGRO DE 12.5 cm DE DIÁMETRO. 8. TUBO DE COBRE TIPO "M" DE 32 mm (1 1/4") DIÁMETRO CON VÁVULA DE GLOBO DE 19 mm (3/4"). 9. **INCLUYE CONTRACANASTA DE LATÓN.**
ACABADOS	• ACERO INOXIDABLE, AISI 304, PULIDO SANITARIO. • SISTEMA DE ENSAMBLE A BASE DE SOLDADURA DE ARCO ELÉCTRICO.
NORMAS DE REFERENCIA Y/O CERTIFICADOS	• CRITERIO DE CALIDAD PARA MOBILIARIO IMSS JCC-51 MAYO -1986. • ISO 90001-2000 ó ISO 9001-2008. • NMX-B-028-1998-SCFI, ACERO. • ASTM A 240, ACERO. • ASTM D 3574 PROPIEDADES DE LA ESPUMA DE POLIURETANO.
NOTAS GENERALES	LAS IMÁGENES SON REPRESENTATIVAS Y NO INDICAN DISEÑO ESPECÍFICO.

PERSPECTIVA DEL ARTÍCULO

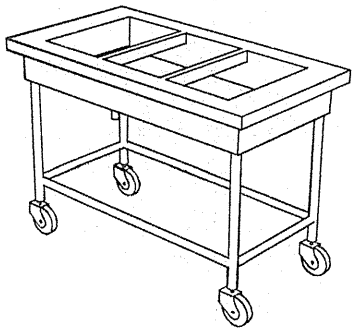

ANEXOS
DIVISION DE CONTRATOS

SIN TEXTO

Tipo de unidad	Clave IMSS	Descripción
Unidades Médicas	**517.825.0323**	**Silla para comedor fabricada en aluminip**

Grupo	Mobiliario para nutrición y dietética (cocina y comedor)	
Áreas o locales de uso	No aplica	
Dimensiones generales	Frente 55 cm, fondo 55 cm, altura 80 cm	
Capacidad de Carga	250 kg.	
Descripción Técnica	Asiento	Con cavidades horizontales moldeadas, fabricado en una sola pieza en aluminio sólido de aleación L-2630 con dureza Webster 80.12 en forma de placa;
	Respaldo	Con cavidades horizontales, fabricado en aluminio aleación L-2630;
	Patas	Con diseño fabricadas en aluminio de 25.2 mm (1") de diámetro, con pared de 2 mm de espesor de 16 micras;
	Portabrazos	Con diseño anatómico, fabricados de aluminio extruido L-2630 de 25.4 mm (1") de diámetro con pared de 2 mm;
	Regatones	Fijos circulares tipo semiboleado fabricados de polímero sólido macizo de alta resistencia.
Acabados	Regatones	Antiderrapantes.
Sistema de ensamble	Regatones	Insertados a presión;
	Pieza completa	A base de soldadura de arco eléctrico
Certificados	De manufactura o producción,	**ISO 9001 Vigente,** Sistema de gestión de calidad;
	Para las normas o certificados solicitados deberán de cumplir con lo siguiente:	Para artículos nacionales el certificado debe ser emitido por un organismo de certificación acreditado por la Entidad Mexicana de Acreditación (EMA). Para artículos internacionales el certificado debe ser emitido por un organismo oficial acreditado por el país de origen.
Tolerancias	En las dimensiones generales de +/- 10%.	

Perspectiva del artículo

Imágenes representativas y no indican diseño específico.

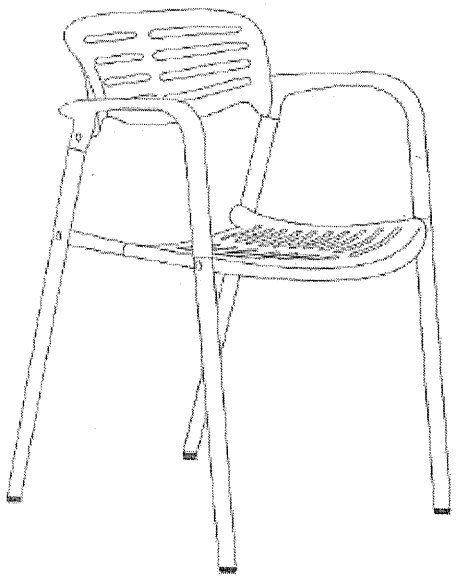

ANEXOS
DIVISION DE CONTRATOS

Tipo de unidad	Clave IMSS	Descripción
Unidades Médicas	517.825.0323	Silla para comedor fabricada en aluminip

Tipo de unidad	Clave IMSS	Descripción
Unidades Médicas	**511.622.0291**	**Modulo en L para consultorio con lateral derecho**

Grupo	Mobiliario Médico	
Áreas o Locales de Uso	Clínica de mama, unidad de detección y diagnóstico de cáncer, col. Condesa, delegación Distrito federal sur.	
Dimensiones generales	Frente 150 cm; Fondo 150 cm; Altura a nivel de cubierta 75 cm.	
Capacidad de carga	150 kg.	
Descripción técnica	Cubiertas frontal y lateral	Fabricadas en tablero de partículas de densidad media MDP (Medium Density Particle Board) con 24 mm. de espesor, densidad promedio de 620 kg/m3, canto recto y moldura perimetral de 2 mm de espesor.
	Marcos	Fabricados en lámina de acero al carbono rolada en frío, calibre 18 doblada en forma de canal tipo "U" reforzada, con frente de 60 cm., altura de 75 cm y 4 cm. de espesor perimetral con preparación para recibir regatones al interior inferior del canal y
		Preparación con refuerzos que permiten hacer la conexión de vigas.
	Vigas	Fabricadas en lámina de acero calibre 18 doblada en forma de canal tipo "U" reforzada.
	Credenza lateral derecha	Fabricada en tableros horizontales de partículas de densidad media MDP (Medium Density Particle Board) con 24 mm. de espesor y tableros verticales y de respaldo con 18 mm. de espesor y una densidad promedio de 620 kg/m3.
		Frente 150 cm., fondo 40 cm. y altura 40 cm.
		Dos cajones papeleros y uno para archivo suspendido (diseñado para recibir folders colgantes tamaño carta) fabricados en tableros verticales de partículas de densidad media MDP (Medium Density Particle Board) con 15 mm. de espesor y tablero horizontal para piso de cajones con 24 mm de espesor; ambos con una densidad promedio de 620 kg/m3, canto recto y moldura perimetral de 2 mm de espesor. Cada cajón con una capacidad de carga de 45 kg. montado con correderas telescópicas de extensión total embalinada.y tope anti extracción. Jaladeras de cajones fabricadas en aluminio con la longitud de la mitad de un cajón.
	Faldón	Fabricado en cristal templado con bordes redondeados, frente de 100 cm., Altura 30 cm. y espesor de 9 mm.
	Regatones	Metálicos con base de plástico transparente de 25.4 mm (1") de diámetro para ajuste de altura de 4 cm. ubicados en la parte inferior de marcos.
Acabados	Tableros	Con laminado plástico de alta presión VGP (Vertical General Postforming) con 0.7 mm. de espesor y 400 o más ciclos de abrasión por ambas caras.
		Molduras de cubierta y cajones en PVC.
	Lámina de acero rolada en frío	Con pintura en polvo electrostática híbrida con texturizado fino semi-mate.
	Aluminio	En pintura electroestática de textura extra lisa.
	Cristal	Con cara frontal esmerilada y cara trasera pulida.
	Regatones	Antiderrapantes.
	Pieza completa	Con tratamiento ignífugo o retardante al fuego para evitar la emanación de gases tóxicos en caso de combustión.
Selección Cromática	Tableros	**PANTONE** Antique White PQ-11-0105 TCX. El tono final debe aproximarse al tono propuesto según material.
	Lámina de acero rolada en frío	**PANTONE** Antique White PQ-11-0105 TCX. El tono final debe aproximarse al tono propuesto según material.
Sistema de Ensamble	Cubierta	Molduras de cubierta y cajones termo fusionadas.

ANEXOS
DIVISION DE CONTRATOS

Tipo de unidad	Clave IMSS	Descripción
Unidades Médicas	**511.622.0291**	**Modulo en L para consultorio con lateral derecho**

	Vigas y marcos	Unidos por punto y por arco eléctrico a base de soldadura tipo MIG.
		Preparados con perforaciones para conectar cubierta, marcos y credenza por medio de tornillería semi-oculta, fabricada a base de acero de alta resistencia con acabado galvanizado.
	Credenza lateral derecha	Con ensambles tipo Minifix fabricados en Zamac con perno de madera natural estriado y adhesivo tipo PVA acetato de polivinilo.
	Regatones	Insertados a presión.
Certificados	De manufactura o Producción	**ISO 9001 Vigente.** Sistema de gestión de calidad.
		ISO 14001 Vigente. Sistema de gestión ambiental
	Para las normas o certificados solicitados deberán de cumplir con lo siguiente:	Para artículos nacionales el certificado debe ser emitido por un organismo de certificación acreditado por la Entidad Mexicana de Acreditación (EMA). Para artículos internacionales el certificado debe ser emitido por un organismo oficial acreditado por el país de origen.
Tolerancias	En las dimensiones generales de +/- 10%	

Perspectiva del Artículo

Imágenes representativas y no indican diseño específico

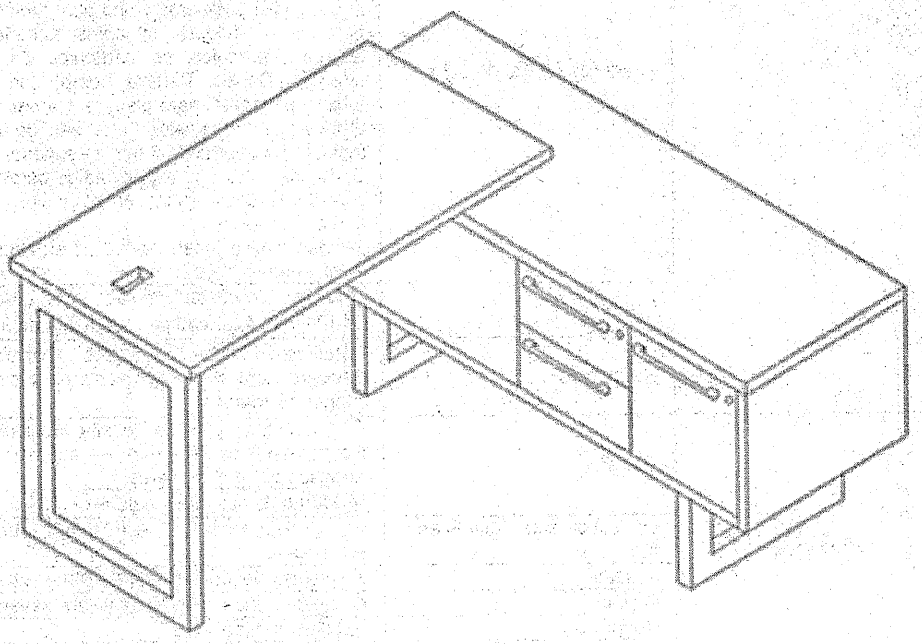

Tipo de unidad	Claves IMSS	Descripción
Unidades Médicas	**SAI: 511.339.1406** **PREI: 20543**	**Escritorio modular en C**

Grupo	Mobiliario Médico
Áreas o Locales de Uso	Clínica de mama, unidad de detección y diagnóstico de cáncer, col. Condesa, delegación Distrito Federal Sur
Movimientos y/o Sistemas	No aplica
Dimensiones Generales	Largo 180 cm, Ancho 220 cm, Altura 75 cm.
Capacidad de Carga	150 kg.
Descripción Técnica	1. Cubiertas frontal, lateral y trasera: Fabricadas en tablero de partículas de densidad media MDP (Medium Density Particle board) con 24 mm. de espesor, densidad promedio de 620 kg/m3, canto recto y moldura perimetral de 2 mm de espesor. 2. Marcos: Fabricados en lámina de acero rolada en frio calibre 18 doblada en forma de canal tipo "U" reforzada, con frente de 60 cm., altura de 75 cm y 4 cm. de espesor perimetral con preparación para recibir regatones al interior inferior del canal. Preparación con refuerzos que permiten hacer la conexión de vigas. 3. Vigas: Fabricadas en lámina de acero calibre 18 doblada en forma de canal tipo "U" reforzada. 4. Unidad de guarda: Fabricada en tableros horizontales de partículas de densidad media MDP (Medium Density Particle board) con 24 mm. de espesor y tableros verticales y de respaldo con 18 mm. de espesor y una densidad promedio de 620 kg/m3. Frente 150 cm, fondo 40 cm. y altura 40 cm. Con cuatro puertas abatibles fabricadas en tableros verticales con 18 mm. de espesor y una densidad promedio de 620 kg/m3. Jaladeras de puertas fabricadas en aluminio con la longitud de la mitad de una puerta. 5. Faldón: Fabricado en cristal templado con bordes redondeados, frente de 100 cm., altura 30 cm. y espesor de 9 mm. 6. Regatones: Metálicos con base de plástico transparente de 25.4 mm (1") de diámetro para ajuste de altura de 4 cm. Ubicados en la parte inferior de marcos.
Acabados	• Tableros con acabado por ambas caras en laminado plástico de alta presión VGP (Vertical General Postforming) con 0.7 mm. de espesor y 400 o más ciclos de abrasión. Molduras de cubierta y puertas en PVC. • Lámina de acero rolada en frío: En pintura en polvo electrostática hibrida con texturizado fino semi-mate. • Aluminio: En pintura electroestática de textura extra lisa. • Cristal: Con cara frontal esmerilada y cara trasera pulida. • Regatones: Antiderrapantes.
Selección cromática	• Tableros: **PANTONE** Antique White PQ-11-0105 TCX. • Lámina de acero rolada en frío: **PANTONE** Antique White PQ-11-0105 TCX. El tono final debe aproximarse al tono propuesto según material.
Sistema de ensamble	• Cubiertas frontal, lateral y trasera: Molduras de cubierta y puertas termo fusionadas. • Vigas y marcos: Unidos por punto y por arco eléctrico a base de soldadura tipo MIG. Preparados con perforaciones para conectar cubierta, marcos y credenza por medio de tornillería semi-oculta, fabricada a base de acero de alta resistencia con acabado galvanizado. • Unidad de guarda: Con ensambles tipo Minifix fabricados en Zamac con perno de madera natural estriado y adhesivo tipo PVA acetato de polivinilo. • Regatones: Insertados a presión.

ANEXOS
DIVISION DE CONTRATOS

Tipo de unidad	Claves IMSS	Descripción
Unidades Médicas	**SAI: 511.339.1406** **PREI: 20543**	**Escritorio modular en C**

Certificados	• De manufactura o Producción: **ISO 9001 Vigente.** Sistema de gestión de calidad. Para las normas o certificados solicitados deberán de cumplir con lo siguiente: Para artículos nacionales el certificado debe ser emitido por un organismo de certificación acreditado por la Entidad Mexicana de Acreditación (EMA). Para artículos internacionales el certificado debe ser emitido por un organismo oficial acreditado por el país de origen.
Tolerancias	En las dimensiones generales de +/- 10 %.
Perspectiva del Artículo y Accesorios	
Imágenes representativas y no indican diseño específico.	

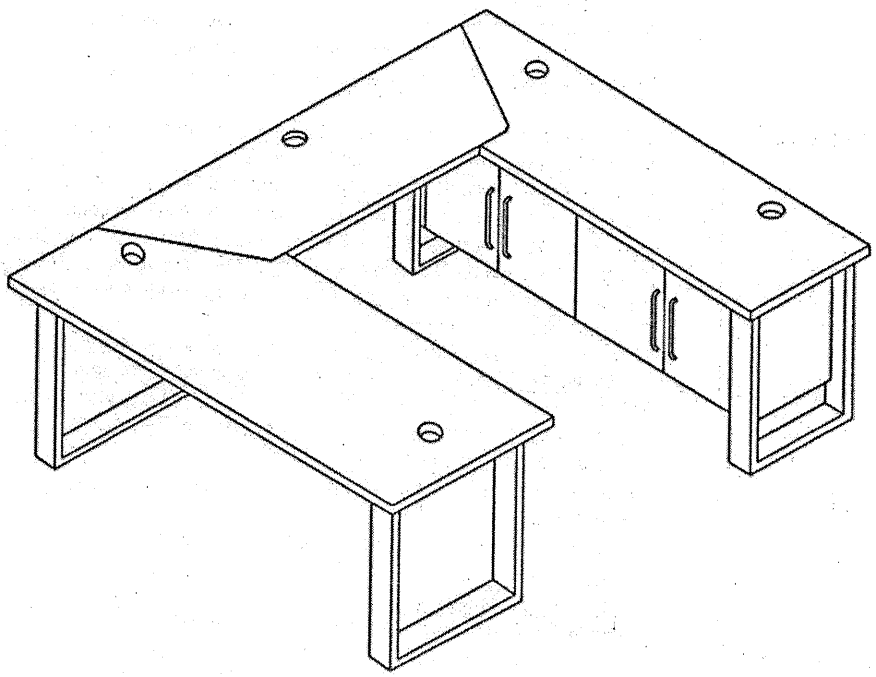

Tipo de unidad	Clave IMSS	Descripción
Unidades médicas	**511.619.1457**	**Mesa de apoyo lateral en MDP**

Grupo	Mobiliario Administrativo	
Áreas o locales de uso	Oficinas Directivas Y Administrativas, Salas De Juntas, Salas De Espera Áreas De Fomento A La Salud Y Cuidados Intensivos, Auditorios Y Aulas Áreas De Educación Médica E Investigación.	
Dimensiones Generales	Frente 45 cm, Fondo 45 cm, Altura 45 cm.	
Capacidad De Carga	75 Kg.	
Descripción Técnica	Estructura	Compuesta por marcos, fabricada en lámina de acero al carbono rolado en frío doblada en forma de "u" con espesor de 4 cm y calibre 20.
	Cubierta	Fabricada en tablero de partículas de densidad media (Medium Density Particleboard) con 18 mm de espesor, densidad promedio de 620 kg/m3, canto recto, con borde perimetral elevado.
Acabados	Lámina de acero al carbono rolado en frío	Con pintura en polvo electroestática híbrida con texturizado fino semi-mate.
	Tablero	Con laminado plástico de alta presión VGP (Vertical General Postforming) con 0.7 mm de espesor y 400 o más ciclos de abrasión por ambas caras.
	Pieza completa	Con tratamiento ignífugo ó retardante al fuego para evitar la emanación de gases tóxicos en caso de combustión.
Selección cromática	Lámina de acero al carbono rolado en frío	**PANTONE** Burgundy PQ-1617TCX. El tono final debe aproximarse al tono propuesto según material.
		PANTONE Fuchsia Rose PQ-17-2031TCX. El tono final debe aproximarse al tono propuesto según material.
		PANTONE Green PQ-561C. El tono final debe aproximarse al tono propuesto según material.
	Tablero	**PANTONE** Burgundy PQ-1617TCX. El tono final debe aproximarse al tono propuesto según material.
		PANTONE Fuchsia Rose PQ-17-2031TCX. El tono final debe aproximarse al tono propuesto según material.
		PANTONE Green PQ-561C. El tono final debe aproximarse al tono propuesto según material.
Sistema de ensamble	Estructura	Unida por punto y por arco eléctrico a base de soldadura tipo MIG.
		Preparada con perforaciones para conectar la cubierta por medio de tornillería semi-oculta, fabricada a base de acero de alta resistencia con acabado galvanizado.
Certificados	De manufactura o producción	**ISO 9001 Vigente.** Sistema de gestión de calidad.
		ISO 14001 Vigente. Sistema de gestión ambiental.
	Para las normas o certificados solicitados deberán de cumplir con lo siguiente:	Para artículos nacionales el certificado debe ser emitido por un organismo de certificación acreditado por la Entidad Mexicana de Acreditación (EMA). Para artículos internacionales el certificado debe ser emitido por un organismo oficial acreditado por el país de origen.
Tolerancias	En las dimensiones generales de +/- 10%.	

ANEXOS
DIVISION DE CONTRATOS

Tipo de unidad	Clave IMSS	Descripción
Unidades médicas	**511.619.1457**	**Mesa de apoyo lateral en MDP**

Perspectiva del Artículo
Imágenes representativas y no indican diseño específico.

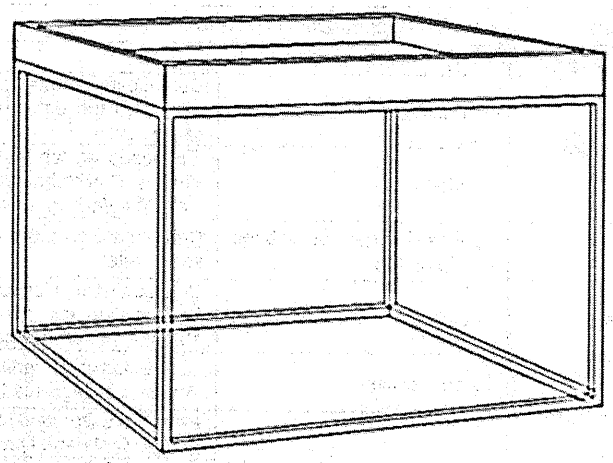

Tipo de unidad	Clave IMSS	Descripción
Unidades Médicas	**511.619.1465**	**Mesa para usos múltiples en MDP**

Grupo	Mobiliario Administrativo.	
Áreas o locales de Uso	Diversos.	
Dimensiones Generales	Frente 150 cm, fondo 75 cm, altura 75 cm.	
Capacidad de Carga	100 kg.	
Descripción Técnica	Vigas	Fabricadas en lámina de acero al carbono rolado en frío doblada en forma de canal tipo "u" con 4 cm de ancho y calibre 20.
	Patas	Fabricadas en lámina de acero al carbono rolado en frío doblada en forma de canal tipo "u" con 4 cm de ancho y calibre 20.
	Cubierta	Fabricada en tablero de partículas de densidad media (Medium Density Particleboard) con 18 mm de espesor, densidad promedio de 620 kg/m3, canto recto y moldura perimetral de 2 mm de espesor.
	Regatones	Metálicos con base de plástico transparente de 25.4 mm (1") de diámetro para ajuste de altura de 4 cm, ubicados en la parte inferior de las patas.
Acabados	Lámina de acero rolado en frío	Con pintura en polvo electroestática híbrida con texturizado fino semi-mate.
	Tablero	Con laminado plástico de alta presión VGP (Vertical General Postforming) con 0.7 mm de espesor y 400 o más ciclos de abrasión en ambas caras.
		Con tratamiento ignífugo o retardante al fuego para evitar la emanación de gases tóxicos en caso de combustión.
		Molduras de cubierta en PVC.
	Regatones	Antiderrapantes.
Selección Cromática	Vigas y patas	**PANTONE** Burgundy PQ-1617TCX. El tono final debe aproximarse al tono propuesto según material.
		PANTONE Fuchsia Rose PQ-17-2031TCX. El tono final debe aproximarse al tono propuesto según material.
		PANTONE Serenity PQ-15-3919TCX. El tono final debe aproximarse al tono propuesto según material.
	Cubierta	**PANTONE** Antique White PQ-11-0105TCX El tono final debe aproximarse al tono propuesto según material.
		PANTONE Rose Quartz PQ-13-1520TCX El tono final debe aproximarse al tono propuesto según material.
		PANTONE Hint of mint PQ-11-4805TCX El tono final debe aproximarse al tono propuesto según material.
Sistema de ensamble	Cubierta	Con moldura termofusionada.
	Vigas y patas	Unidas por punto y por arco eléctrico a base de soldadura tipo MIG.
		Preparadas con perforaciones para conectar la cubierta por medio de tornillería semi-oculta, fabricada a base de acero de alta resistencia con acabado galvanizado.
	Regatones	Insertados a presión
Certificados	De manufactura o producción	**ISO 9001 Vigente.** Sistema de gestión de calidad.
		ISO 14001 Vigente. Sistema de gestión ambiental.
	Para las normas o certificados solicitados deberán de cumplir con lo siguiente:	Para artículos nacionales el certificado debe ser emitido por un organismo de certificación acreditado por la Entidad Mexicana de Acreditación (EMA). Para artículos internacionales el certificado debe ser emitido por un organismo oficial acreditado por el país de origen.
Tolerancias	En las dimensiones generales de +/- 10%.	

ANEXOS
DIVISION DE CONTRATOS

Tipo de unidad	Clave IMSS	Descripción
Unidades Médicas	**511.619.1465**	**Mesa para usos múltiples en MDP**

Perspectiva del Artículo

Imágenes representativas y no indican diseño específico.

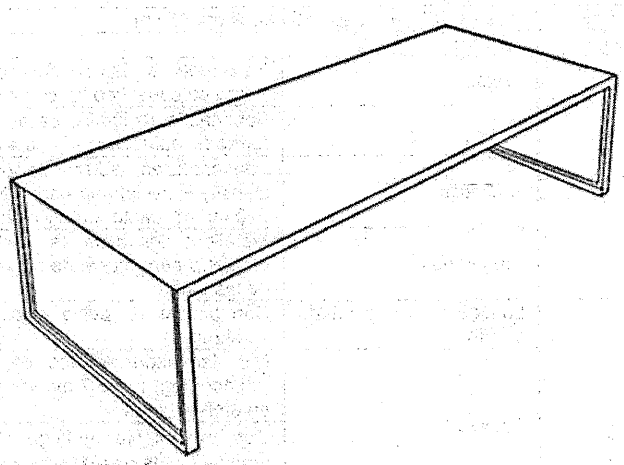

Tipo de unidad	Clave IMSS	Descripción
Unidades Médicas	**511.814.0382**	**Silla giratoria de respaldo bajo tapizada en tela con piston neumatico**

Grupo	Mobiliario Administrativo.		
Áreas o locales de uso	Secretarias y Centrales de Enfermeras.		
Dimensiones generales	Respaldo Alto 55 cm. Ancho 55 cm.		
	Asiento Alto 50 cm. Ancho 55 cm. Profundo 50 cm		
	Altura Total 100 cm		
Capacidad de Carga	120 Kg.		
Descripción Técnica	Base	Pentagonal de 5 apoyos.	
	Sistema de elevación	A base de pistón neumático de gas nitrógeno regulable mínimo 9 cm accionado por palanca.	
	Componentes de mecanismo	Contacto permanente con bloqueo.	
		Regulación de respaldo	Con Contrapresión en 5 posiciones mediante palanca.
			Altura regulable con perilla.
		Regulación de descansa brazos	En altura y anchura.
	Respaldo y asiento	Con acojinamiento tapizado de espumas inyectadas traspirables (Polyol e Isocianato) sin uso de CDC ni COCs. Densidad de 50-55 kg/m3,	
		Concha protectora en polipropileno de alta resistencia a los impactos	
	Descansabrazos	Compuesto por pads de poliuretano inyectado blando.	
		Fabricado en alma de acero de 5mm (3/16") de espesor.	
	Ruedas dobles	Auto-frenadas resistentes en suelos duros.	
Acabados	Base	En poliamida con carga de fibra de vidrio.	
	Pistón neumático	Cuerpo en acero al níquel con pintura electrostática.	
	Tapizado	Con tela 100% poliéster.	
Selección Cromática	Base y descansabrazos	**PANTONE** Jet Black PQ-19-0303TCX. El tono final debe aproximarse al tono propuesto según material.	
	Respaldo y asiento	**PANTONE** Burgundy PQ-1617TCX. El tono final debe aproximarse al tono propuesto según material.	
		PANTONE Green PQ-561C . El tono final debe aproximarse al tono propuesto según material.	
		PANTONE Fuchsia Rose PQ-17-2031TCX. El tono final debe aproximarse al tono propuesto según material.	
Sistema de ensamble	Base	A presión y tornillería.	
	Respaldo y asiento	Con termo sellado, enclipado y enfundado, sin uso de adhesivos.	
	Descansabrazos	Por sistema de presillas a carcasa del asiento.	
	Ruedas	Insertadas a presión con seguro.	
Certificados	De manufactura o producción	**ISO 9001- Vigente.** Sistema de gestión de calidad.	
		ISO 14001 – Vigente. Sistema de gestión de calidad ambiental	
	Para las normas o certificados solicitados deberán de cumplir con lo siguiente:	Para artículos nacionales el certificado debe ser emitido por un organismo de certificación acreditado por la Entidad Mexicana de Acreditación (EMA). Para artículos internacionales el certificado debe ser emitido por un organismo oficial acreditado por el país de origen.	
Tolerancias	En las dimensiones generales de +/- 10%		

ANEXOS
DIVISION DE CONTRATOS

Tipo de unidad	Clave IMSS	Descripción
Unidades Médicas	**511.814.0382**	**Silla giratoria de respaldo bajo tapizada en tela con piston neumatico**

Perspectiva del Artículo

Imágenes representativas y no indican diseño específico.

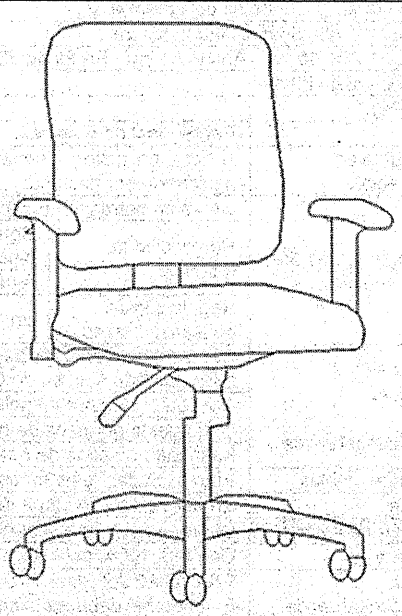

Tipo de unidad	Clave IMSS	Descripción
Unidades Médicas	**511.814.0394**	**Silla fija de respaldo bajo base de trineo tapizada en tela**

Grupo	Mobiliario Administrativo.	
Áreas o locales de uso	Salas de usos múltiples y Aulas.	
Dimensiones generales	Respaldo: Altura 40 cm; Ancho 55 cm.	
	Asiento: Altura 50 cm; Ancho 55 cm; Profundidad 55 cm.	
	Altura Total (del piso al borde final del respaldo): 75 cm	
Capacidad de Carga	120 kg.	
Descripción Técnica	Estructura	Fabricada a base de un bastidor de barra sólida de acero inoxidable, AISI 304, tipo trineo apilable hasta 8 unidades.
	Asiento y respaldo	Con acojinamiento de espumas inyectadas traspirables (Polyol e Isocianato) sin uso de CDC ni COCs. Densidad de 50 kg/m3,
		Espuma de poliuretano con densidad de 50 kg/m3 y
		Base protectora fabricada en polipropileno de alta resistencia a los impactos.
Acabados	Barra sólida de acero inoxidable, AISI 304.	En P3
	Asiento y respaldo	Tapizados en tela 100% poliéster.
Selección Cromática	Polipropileno	**PANTONE** Jet Black 19-0303 TCX. El tono final debe aproximarse al tono propuesto según material.
	Tapiz de asiento y respaldo	**PANTONE** Tangerine Tango PQ-17-1463TCX. El tono final debe aproximarse al tono propuesto según material.
		PANTONE Burgundy 19-1617 TPX. El tono final debe aproximarse al tono propuesto según material.
		PANTONE Green PQ-561C El tono final debe aproximarse al tono propuesto según material.
		PANTONE Chocolate Lab 19-1214 TCX. El tono final debe aproximarse al tono propuesto según material.
Sistema de Ensamble	Barra sólida de acero inoxidable, AISI 304	A base de soldadura TIG (argón con aporte de acero inoxidable tipo 308 "i" de 3/8").
	Asiento y respaldo	Tapizados, termo sellados, enfundados y clipados sin uso de pegamentos.
Certificados	De manufactura o producción	**ISO 9001 Vigente.** Sistema de gestión de calidad.
		ISO 14001 Vigente. Sistema de gestión ambiental
	Para las normas o certificados solicitados deberán de cumplir con lo siguiente:	Para artículos nacionales el certificado debe ser emitido por un organismo de certificación acreditado por la Entidad Mexicana de Acreditación (EMA). Para artículos internacionales el certificado debe ser emitido por un organismo oficial acreditado por el país de origen.
Tolerancias	En las dimensiones generales de +/- 10%	

ANEXOS
DIVISION DE CONTRATOS

Tipo de unidad	Clave IMSS	Descripción
Unidades Médicas	**511.814.0394**	**Silla fija de respaldo bajo base de trineo tapizada en tela**

Perspectiva del artículo

Imágenes representativas y no indican diseño específico.

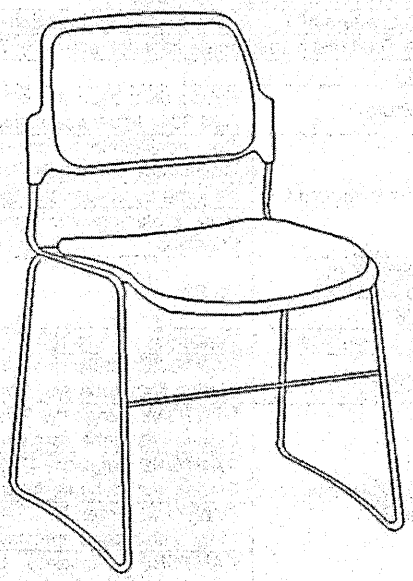

Tipo de unidad	Clave IMSS	Descripción
Unidades Médicas	**511.814.0405**	**Silla alta giratoria con mecanismo de contacto permanente y aro reposa pies**

Grupo	Mobiliario Administrativo.		
Áreas o locales de uso	Vestíbulo y mostradores altos.		
Dimensiones generales	Respaldo Altura regulable de 55 cm; Ancho 55 cm.		
	Asiento Altura regulable de 75 cm; Ancho 55 cm; Profundidad 48 cm.		
	Altura total de la silla (del piso al borde final del respaldo): 145 cm		
Capacidad de Carga	120 kg.		
Descripción Técnica	Base	Pentagonal de 5 apoyos con aro reposa pies.	
	Sistema de elevación	Pistón neumático de gas nitrógeno regulable mínimo 25 cm accionado por palanca.	
	Componentes de mecanismo de contacto permanente, con bloqueo	Regulación de respaldo	Con contrapresión: en 5 posiciones mediante palanca. Altura: Regulable al menos 8 cm con cierre de seguridad.
		Regulación de descansa brazos	Regulables en altura y ancho.
	Respaldo y asiento	Acojinamiento tapizado de espumas inyectadas traspirables (Polyol e Isocianato) sin uso de CDC ni COCs. Densidad: 50-55 kg/m3.	
		Concha protectora en polipropileno de alta resistencia a los impactos	
	Descansabrazos	Compuesto por pads de poliuretano inyectado blando.	
		Fabricado en alma de acero de 5mm de espesor.	
	Ruedas	Auto-frenadas resistentes en suelos duros.	
Acabados	Base	En poliamida con carga de fibra de vidrio	
	Pistón neumático.	Cuerpo en acero al níquel con pintura electrostática.	
	Tapizado	Con tela 100% poliéster.	
	Aro reposa pies	Acero cromado.	
Selección Cromática	Base y descansabrazos	**PANTONE** Jet Black PQ-19-0303TCX. El tono final debe aproximarse al tono propuesto según material.	
	Respaldo y asiento	**PANTONE** Frost Gray PQ-17-0000CX. El tono final debe aproximarse al tono propuesto según material.	
		PANTONE Jet Black PQ-19-0303TCX. El tono final debe aproximarse al tono propuesto según material.	
Sistema de ensamble	Base	A presión y tornillería.	
	Respaldo y asiento	Termo sellado, enclipado y enfundado sin uso de adhesivos.	
	Descansabrazos	Por sistema de presillas a carcasa del asiento.	
	Ruedas	Insertadas a presión con seguro.	
Certificados	De manufactura o producción	**ISO 9001- Vigente.** Sistema de gestión de calidad.	
		ISO 14001 – Vigente. Sistema de gestión de calidad ambiental	
	Para las normas o certificados solicitados deberán de cumplir con lo siguiente:	Para artículos nacionales el certificado debe ser emitido por un organismo de certificación acreditado por la Entidad Mexicana de Acreditación (EMA). Para artículos internacionales el certificado debe ser emitido por un organismo oficial acreditado por el país de origen.	
Tolerancias	En las dimensiones generales de +/- 10%.		

ANEXOS
DIVISION DE CONTRATOS

Tipo de unidad	Clave IMSS	Descripción
Unidades Médicas	**511.814.0405**	**Silla alta giratoria con mecanismo de contacto permanente y aro reposa pies**

Perspectiva del artículo

Imágenes representativas y no indican diseño específico.

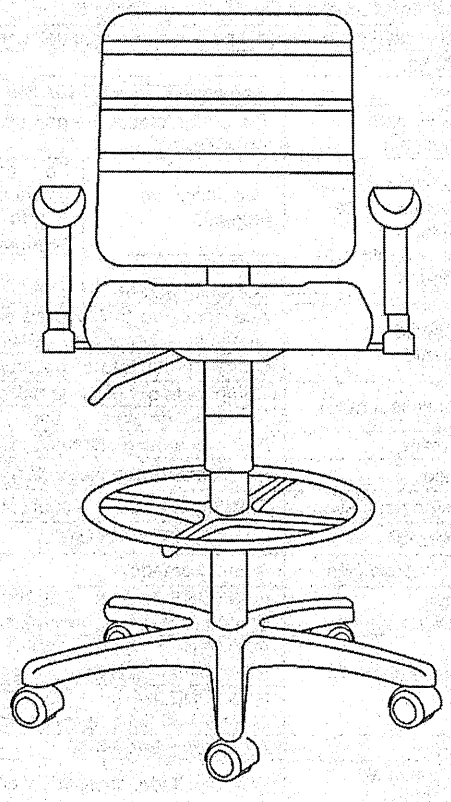

Tipo de unidad	Clave IMSS	Descripción
Unidades Médicas	**511.619.1476**	**Mesa circular para juntas de 4 lugares de cristal**

Grupo	Mobiliario Administrativo.	
Áreas o locales de uso	Salas de juntas y Oficinas directivas.	
Dimensiones generales	Diámetro 120 cm; Altura 75 cm.	
Capacidad del Carga	150 kg.	
Descripción Técnica	Estructura	Compuesta por 2 marcos fabricados en lámina de acero rolado en frío doblada en forma de "U" con frente de 60 cm, altura de 75 cm y 4 cm de espesor y calibre 20.
	Cubierta	Circular de cristal claro templado con 1.20 m de diámetro de 12 mm de espesor con bordes redondeados y canto pulido recto.
	Regatones	Metálicos con base de plástico transparente de 25.4 mm (1") de diámetro para ajuste de altura de 4 cm ubicados en la parte inferior de los marcos.
Acabados	Lámina de acero rolado en frío	En pintura en polvo electroestática híbrida con texturizado fino semi-mate.
	Regatones	Antiderrapantes.
Selección Cromática	Lámina de acero rolado en frío	**PANTONE*** Burgundy PQ-1617TCX. El tono final debe aproximarse al tono propuesto según material.
		PANTONE* Fuchsia Rose PQ-17-2031TCX. El tono final debe aproximarse al tono propuesto según material.
		PANTONE* Serenity PQ-15-3919TCX. El tono final debe aproximarse al tono propuesto según material.
Sistema de ensamble	Estructura	Marcos unidos en forma de "X" por punto y por arco eléctrico a base de soldadura MIG.
	Regatones	Insertados a presión
Certificados	De manufactura o producción.	**ISO 9001- Vigente.** Sistema de gestión de calidad.
	Para las normas o certificados solicitados deberán de cumplir con lo siguiente	Para artículos nacionales el certificado debe ser emitido por un organismo de certificación acreditado por la Entidad Mexicana de Acreditación (EMA). Para artículos internacionales el certificado debe ser emitido por un organismo oficial acreditado por el país de origen.
Tolerancias	En las dimensiones generales de +/- 10%.	

Perspectiva del artículo

Imágenes representativas y no indican diseño específico.

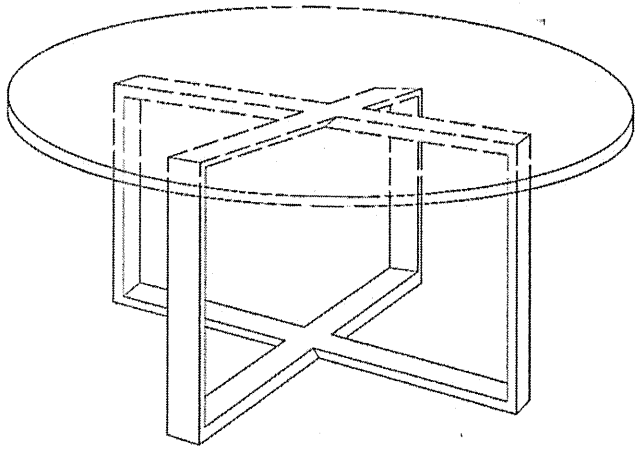

ANEXOS
DIVISION DE CONTRATOS

SIN TEXTO

Tipo de unidad	Clave IMSS	Descripción
Unidades Médicas	**511.619.1483**	**Mesa de centro en MDP**

Grupo	Mobiliario Administrativo.	
Áreas o locales de uso	Salas de espera en oficinas directivas.	
Dimensiones generales	Ancho 80 cm, Largo 80 cm; Altura 40 cm	
Capacidad del Carga	50 kg.	
Descripción Técnica	Esqueleto reticular	Fabricado a base de tiras de madera de pino de primera de 3.80 cm (1 ½") dispuesta en 3 niveles, el primero en 10 cm de altura, el segundo de 20 cm de altura de manera que se logre la sustracción del prisma cuadrangular en la envolvente y el tercero de 10 cm de altura.
	Envolvente	En forma de prisma cuadrangular con composición de tambor fabricado en tableros verticales de partículas de densidad media MDP (Medium Density Particleboard) con 9 mm de espesor y tableros horizontales con 15 mm de espesor; ambos con densidad promedio de 620 kg/m3. Con sustracción de prisma cuadrangular en una de las esquinas con dimensiones de 40 cm de ancho, 40 cm de largo y 20 cm de altura.
	Regatones	Metálicos con base de plástico transparente de 25.4 mm (1") de diámetro para ajuste de altura de 4 cm. ubicados en la parte inferior de marcos.
Acabados	Tableros	Fabricada en laminado plástico de alta presión VGP (Vertical General Postforming) con 0.7 mm de espesor y 400 o más ciclos de abrasión, en todas las caras.
		Con tratamiento ignífugo o retardante al fuego para evitar la emanación de gases tóxicos en caso de combustión.
	Regatones	Antiderrapantes.
Selección Cromática	Tableros	**PANTONE** Antique White PQ-11-0105TCX El tono final debe aproximarse al tono propuesto según material.
		PANTONE Hint of Mint PQ-11-4805TCX El tono final debe aproximarse al tono propuesto según material.
Sistema de ensamble	Pieza completa.	Con ensambles tipo Minifix fabricados en Zamac con perno de madera natural estriado.
		Estriado y adhesivo tipo PVA Acetato de Polivinilo.
Certificados	De manufactura o producción.	**ISO 9001 Vigente.** Sistema de gestión de calidad.
		ISO 14001 Vigente. Sistema de gestión ambiental.
	Para las normas o certificados solicitados deberán de cumplir con lo siguiente:	Para artículos nacionales el certificado debe ser emitido por un organismo de certificación acreditado por la Entidad Mexicana de Acreditación (EMA). Para artículos internacionales el certificado debe ser emitido por un organismo oficial acreditado por el país de origen.
Tolerancias	En las dimensiones generales de +/- 10%.	

ANEXOS
DIVISION DE CONTRATOS

Tipo de unidad	Clave IMSS	Descripción
Unidades Médicas	**511.619.1483**	**Mesa de centro en MDP**

Perspectiva del artículo

Imágenes representativas y no indican diseño específico.

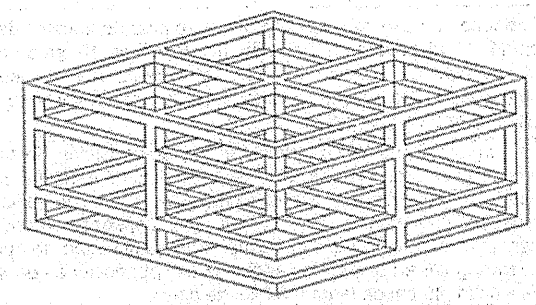

Esqueleto reticular

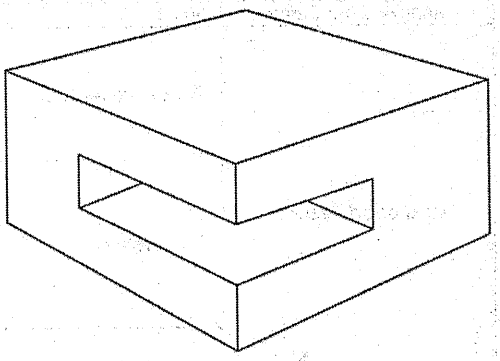

Envolvente

Tipo de unidad	Clave	Descripción
Unidades médicas	**519.824.0513**	**Sillón reclinable confortable tapizado en tela**

Grupo	Mobiliario de salas de espera, almacenes, lavandería y auditorios.	
Áreas o locales de uso	Caseta de vigilancia y Cubículo de consejería	
Movimientos y/o sistemas	Sistema mecánico de palancas para accionar el movimiento reclinable del respaldo y el movimiento de extensión para pies.	
Dimensiones generales	Fondo total 75 cm, ancho total 65 cm, altura total 120 cm. Altura del descansabrazos al suelo 65 cm, altura del descansabrazos al asiento 25 cm, altura del asiento 50 cm, ancho del asiento 55 cm, fondo del asiento 55 cm	
Capacidad de carga	110 kg.	
Descripción técnica	Estructura interna	Fabricada en tablero de partículas de densidad media MDP (Medium Density Particle Board) con 18 mm. de espesor, densidad promedio de 620 kg/m3.
	Respaldo, asiento, descansabrazos y descansa pies	Fabricados en acolchado de uretano y aglutinado con densidad de 50 kg/m3.
	Patas	Fabricadas en acero inoxidable AISI 304.
	Regatones	Metálicos con base de plástico transparente de 25.4 mm (1") de diámetro, ubicados en la parte inferior de las patas.
Acabados	Acolchado de uretano y aglutinado	Con forro textil 100% poliéster resistente a la abrasión, de alta densidad, con acabado ignífugo y repelencia al agua.
	Acero inoxidable AISI 304	P3.
	Regatones	Antiderrapantes.
Sistema de ensamble	Estructura	A presión y tornillería.
	Respaldo, asiento, descansabrazos y descansa pies	Termo sellados, enclipados y enfundados, sin uso de adhesivos.
	Patas y regatones	Fijas e insertadas a presión.
Selección cromática	Respaldo, asiento, descansabrazos y descansa pies	**PANTONE** Burgundy PQ-1617TCX. El tono final debe aproximarse al tono propuesto según material.
		PANTONE PQ-CoolGray 2C. El tono final debe aproximarse al tono propuesto según material.
		PANTONE Green PQ-561C El tono final debe aproximarse al tono propuesto según material.
Certificados	De manufactura o producción	**ISO 9001 Vigente,** Sistema de gestión de calidad;
		ISO 14001 Vigente, Sistema de gestión de calidad ambiental;
	Para las normas o certificados solicitados deberán de cumplir con lo siguiente:	Para artículos nacionales el certificado debe ser emitido por un organismo de certificación acreditado por la Entidad Mexicana de Acreditación (EMA). Para artículos internacionales el certificado debe ser emitido por un organismo oficial acreditado por el país de origen.
Tolerancias	En las dimensiones generales de +/- 10%.	

ANEXOS
DIVISION DE CONTRATOS

Tipo de unidad	Clave	Descripción
Unidades médicas	**519.824.0513**	**Sillón reclinable confortable tapizado en tela**

Perspectiva del artículo

Imágenes representativas y no indican diseño específico.

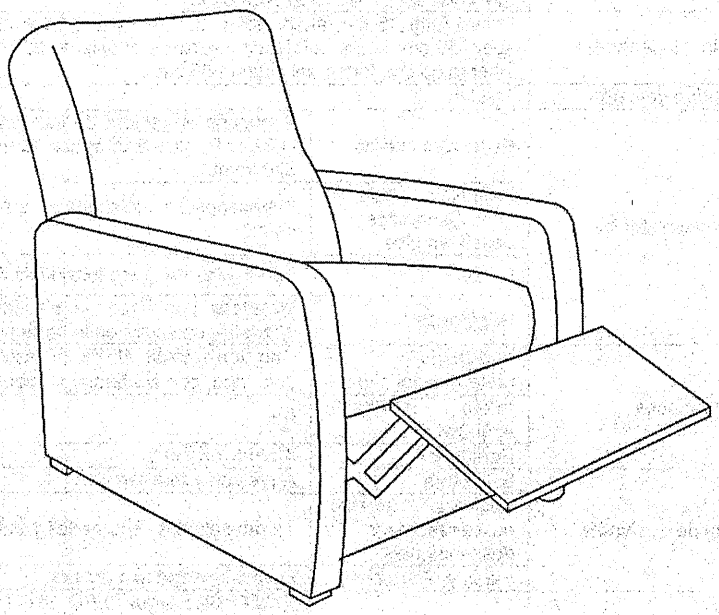

Tipo de unidad	Clave	Descripción
Unidades médicas	**519.824.0526**	**Sillón fijo confortable tapizado en tela**

Grupo	Mobiliario de salas de espera, almacenes, lavandería y auditorios.	
Áreas o locales de uso	Cubículo de consejería.	
Dimensiones generales	Largo 85cm, ancho 85 cm, altura 75 cm.	
Capacidad de carga	150 kg.	
Descripción técnica	Estructura	Fabricada en tablero de partículas de densidad media MDP (Medium Density Particle Board) con 18 mm. de espesor, densidad promedio de 620 kg/m3;
	Respaldo	Fabricado en acolchado de uretano y aglutinado con densidad de 50 kg/m3;
	Asiento	Fabricado en acolchado de uretano y aglutinado con densidad de 30 kg/m3;
	Coderas	Fabricadas en acolchado de uretano y aglutinado con densidad de 20 kg/m3;
	Patas	Fabricadas en acero inoxidable AISI 304;
	Regatones	Metálicos con base de plástico transparente de 25.4 mm (1") de diámetro, ubicados en la parte inferior de las patas.
Acabados	Acolchado de uretano y aglutinado	Con forro textil 100% poliéster resistente a la abrasión, de alta densidad, con acabado ignífugo y repelencia al agua;
	Acero inoxidable AISI 304	P3;
	Regatones	Antiderrapantes.
Sistema de ensamble	Estructura	A presión y tornillería;
	Respaldo, asiento y coderas.	Termo sellado, enclipado y enfundado, sin uso de adhesivos;
	Patas y regatones	Fijas e insertadas a presión.
Selección cromática	Respaldo y asiento	**PANTONE** Burgundy PQ-1617TCX. El tono final debe aproximarse al tono propuesto según material.
		PANTONE Fuchsia Rose PQ-17-2031TCX. El tono final debe aproximarse al tono propuesto según material.
		PANTONE Antique White PQ-11-0105TCX El tono final debe aproximarse al tono propuesto según material.
		PANTONE Rose Quartz PQ-13-1520TCX El tono final debe aproximarse al tono propuesto según material.
		PANTONE Serenity PQ-15-3919TCX. El tono final debe aproximarse al tono propuesto según material.
		PANTONE Hint of mint PQ-11-4805TCX El tono final debe aproximarse al tono propuesto según material.
		PANTONE PQ-CoolGray 2C. El tono final debe aproximarse al tono propuesto según material.
Certificados	De manufactura o producción,	**ISO 9001 Vigente,** Sistema de gestión de calidad;
		ISO 14001 Vigente, Sistema de gestión de calidad ambiental
	Para las normas o certificados solicitados deberán de cumplir con lo siguiente:	Para artículos nacionales el certificado debe ser emitido por un organismo de certificación acreditado por la Entidad Mexicana de Acreditación (EMA). Para artículos internacionales el certificado debe ser emitido por un organismo oficial acreditado por el país de origen.
Tolerancias	En las dimensiones generales de +/- 10%.	

ANEXOS
DIVISION DE CONTRATOS

Tipo de unidad	Clave	Descripción
Unidades médicas	**519.824.0526**	**Sillón fijo confortable tapizado en tela**

Perspectiva del artículo

Imágenes representativas y no indican diseño específico.

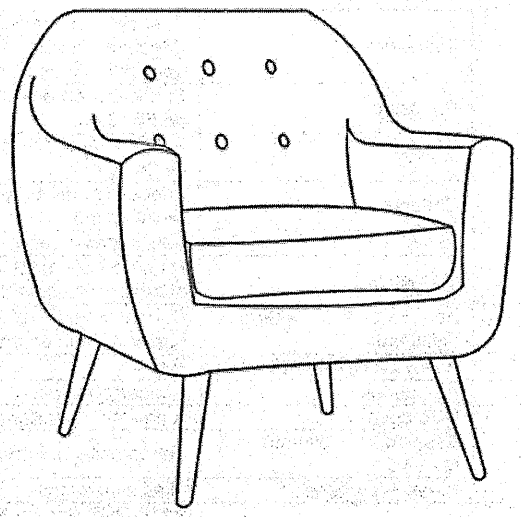

Tipo de unidad	Claves IMSS	Descripción
Unidades Médicas	**SAI: 519.033.0071** **PREI: 20580**	**Aparcador para bicicletas en espiral**

Grupo	Mobiliario de recepción
Áreas o Locales de Uso	Acceso a las unidades.
Movimientos y/o Sistemas	BORRAR
Dimensiones Generales	(por módulo): Largo 65cm, Ancho 65cm, Altura 65cm.
Capacidad de Carga	2 bicicletas por módulo, para crecer según necesidad de proyecto.
Descripción Técnica	1. Cuerpo estructural: Fabricado en lámina de acero al carbono rolado en frío, calibre 16.
Acabados	• Pieza completa en pintura electrostática resistente al agua y a los rayos UV, con base poliéster para aplicaciones para exterior e interior, deberá ser sometida a un proceso de fosfatizado, enjuague y sellado.
Selección cromática	• Cuerpo, Estructura: **PANTONE** Verde PQ-561 C / **PANTONE** Antique White PQ-11-0105TCX. / **PANTONE** Red Dahlia 19-1555TCX. El tono final debe aproximarse al tono propuesto según material.
Certificados	• De lámina de acero, declaratoria de conformidad entregada al fabricante del mueble por el fabricante del material. • De manufactura o producción, ISO 9001 vigente, sistema de gestión de calidad. • Declaratoria de conformidad de lámina de acero donde se indique que fue fabricado y probado conforme a la norma NMX-B-508-Vigente y en concordancia a norma ASTM 240/A 240M-15 STD y la norma SAE-J405 cumpliendo con las propiedades mecánicas y composición química establecidas en las normas ASME SA 240-11. Se requiere también el informe de los resultados de la prueba. Para las normas o certificados solicitados deberán de cumplir con lo siguiente: Para artículos nacionales el certificado debe ser emitido por un organismo de certificación acreditado por la Entidad Mexicana de Acreditación (EMA). Para artículos internacionales el certificado debe ser emitido por un organismo oficial acreditado por el país de origen.
Tolerancias	En las dimensiones generales de +/- 10 %.

Perspectiva del Artículo y Accesorios

Imágenes representativas y no indican diseño específico.

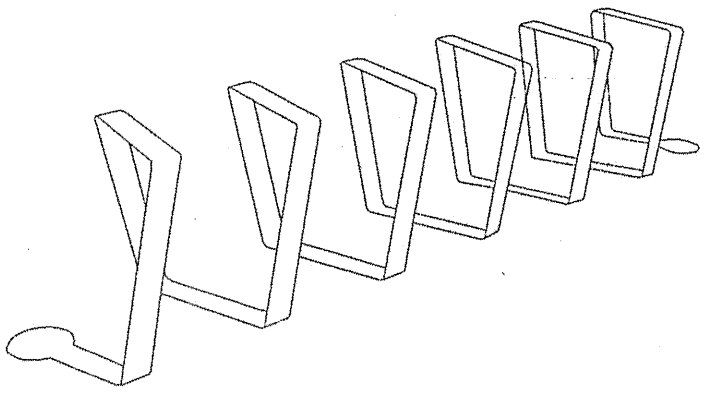

ANEXOS
DIVISION DE CONTRATOS

SIN TEXTO

Tipo de unidad	Claves IMSS	Descripción
Unidades Médicas	**SAI: 519.196.0194** **PREI: 20583**	**Casillero doble en plastico de alta resistencia**

Grupo	Mobiliario de Salas de Espera, Almacenes, Lavandería y Auditorios.
Áreas o Locales de Uso	Baños y vestidores
Dimensiones Generales	Largo 45cm, Ancho 45cm, Altura 180cm.
Capacidad de Carga	250 kg.
Descripción Técnica	1. Cuerpo: Con estructura conformada por paredes y piso fabricados en plástico de alta resistencia. 2. Entrepaños inferior y superior: Fabricados en placa estructural de plástico de alta resistencia, acanalada con varillas internas de 18 mm de espesor. 3. Tubo colgador: Fabricado en acero inoxidable, AISI 304. 4. Puertas: Fabricadas en plástico de alta resistencia con respirador metálico. 5. Manija: Con ceja portacandado, en acero inoxidable, AISI 304. 6. Placa porta numero: Fabricada en acero inoxidable, AISI 304. 7. Techo: Fabricado en placa estructural de plástico de alta resistencia, acanalada con varillas internas de 18 mm de espesor, con inclinación de 45°. 8. Bisagra: Bidimensional con sistema que permita cierre silencioso. 9. Zoclo perimetral: Fabricado en placa estructural de plástico de alta resistencia, acanalada con varillas internas de 18 mm de espesor.
Acabados	• Plástico de alta resistencia: Liso con un recubrimiento opcional de laminado plástico. • Acero inoxidable, AISI 304: Con P3. • Pieza completa: Con tratamiento ignifugo o retardante al fuego para evitar la emanación de gases tóxicos en caso de combustión.
Selección cromática	• Pieza completa: **PANTONE** Red Dahlia 19-1555TCX / **PANTONE** Burgundy 19-1617 TPX / **PANTONE** Green PQ 561C / **PANTONE** Tangerine Tango PQ-17-1463TCX / **PANTONE** Blue Curacao PQ-15-4825TCX. El tono final debe aproximarse al tono propuesto según material.
Sistema de ensamble	• Plástico de alta resistencia: Con sistema Minifix y tornillería semi-oculta. • Bisagras: Con fijación de taquetes.
Certificados	• De acero inoxidable: Declaratoria de conformidad entregada al fabricante del mueble por el fabricante del material. • De plástico de alta resistencia: Declaratoria de conformidad entregada al fabricante del mueble por el fabricante del material. • De manufactura o Producción: ISO 9001 Vigente. Sistema de gestión de calidad. • Declaratoria de conformidad de acero inoxidable donde se indique que fue fabricado y probado conforme a la norma NMX-B-508-Vigente y en concordancia a norma ASTM 240/ A 240M-15 STD y la norma SAE-J405 cumpliendo con las propiedades mecánicas y composición química establecidas en las normas ASME SA 240-11, se requiere también el informe de los resultados de la prueba. • Declaratoria de conformidad de plástico de alta resistencia donde se indique que el plástico de alta resistencia fue fabricada con las especificaciones mencionadas y de acuerdo al uso que se le dará. Para las normas o certificados solicitados deberán de cumplir con lo siguiente: Para artículos nacionales el certificado debe ser emitido por un organismo de certificación acreditado por la Entidad Mexicana de Acreditación (EMA). Para artículos internacionales el certificado debe ser emitido por un organismo oficial acreditado por el país de origen.
Tolerancias	En las dimensiones generales de +/- 10 %.

ANEXOS
DIVISION DE CONTRATOS

Tipo de unidad	Claves IMSS	Descripción
Unidades Médicas	SAI: 519.196.0194 PREI: 20583	Casillero doble en plastico de alta resistencia

Perspectiva del Artículo y Accesorios
Imágenes representativas y no indican diseño específico.

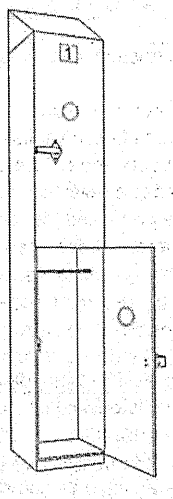

Tipo de unidad	Clave IMSS	Descripción
Unidades médicas	**519.630.5515**	**Mesa rectangular para computadora**

Grupo	Mobiliario Administrativo	
Áreas o locales de uso	Zona de lectura y acervo, Sala de médicos, Sistema IMSS Farmacia.	
Dimensiones Generales	Frente 100 cm, Fondo 75 cm, Altura 75 cm.	
Capacidad De Carga	50 Kg.	
Descripción Técnica	Estructura	Compuesta por marcos, fabricada en lámina de acero rolado en frío doblada en forma de "u" con espesor de 4 cm y calibre 20.
	Cubierta y entrepaños	Fabricados en tablero de partículas de densidad media (Medium Density Particleboard) con 24 mm de espesor, densidad promedio de 620 kg/m3, canto recto y bordes redondeados.
	Ruedas	Auto- frenadas resistentes en suelos duros
Acabados	Lámina de acero rolado en frío	Con pintura en polvo electroestática híbrida con texturizado fino semi-mate.
	Tablero	Con laminado plástico de alta presión VGP (Vertical General Postforming) con 0.7 mm de espesor y 400 o más ciclos de abrasión por ambas caras.
	Pieza completa	Con tratamiento ignífugo ó retardante al fuego para evitar la emanación de gases tóxicos en caso de combustión.
Selección cromática	Lámina de acero rolado en frío	**PANTONE** PQ-CoolGray 2C El tono final debe aproximarse al tono propuesto según material.
		PANTONE Antique White PQ-11-0105TCX El tono final debe aproximarse al tono propuesto según material.
		PANTONE Hint of mint PQ-11-4805TCX. El tono final debe aproximarse al tono propuesto según material.
	Laminado plástico	**PANTONE** Burgundy PQ-1617TCX. El tono final debe aproximarse al tono propuesto según material.
		PANTONE Green PQ-561C. El tono final debe aproximarse al tono propuesto según material.
Sistema de ensamble	Estructura	Unida por punto y por arco eléctrico a base de soldadura tipo MIG.
		Preparada con perforaciones para conectar la cubierta y entrepaños por medio de tornillería semi-oculta, fabricada a base de acero de alta resistencia con acabado galvanizado.
	Ruedas	Colocadas por medio de tornillería semi-oculta, fabricada a base de acero de alta resistencia con acabado galvanizado.
Certificados	De manufactura o producción	**ISO 9001 Vigente.** Sistema de gestión de calidad.
		ISO 14001 Vigente. Sistema de gestión ambiental.
	Para las normas o certificados solicitados deberán de cumplir con lo siguiente:	Para artículos nacionales el certificado debe ser emitido por un organismo de certificación acreditado por la Entidad Mexicana de Acreditación (EMA). Para artículos internacionales el certificado debe ser emitido por un organismo oficial acreditado por el país de origen.
Tolerancias	En las dimensiones generales de +/- 10%.	

ANEXOS
DIVISION DE CONTRATOS

Tipo de unidad	Clave IMSS	Descripción
Unidades médicas	**519.630.5515**	**Mesa rectangular para computadora**

Perspectiva del artículo

Imágenes representativas y no indican diseño específico.

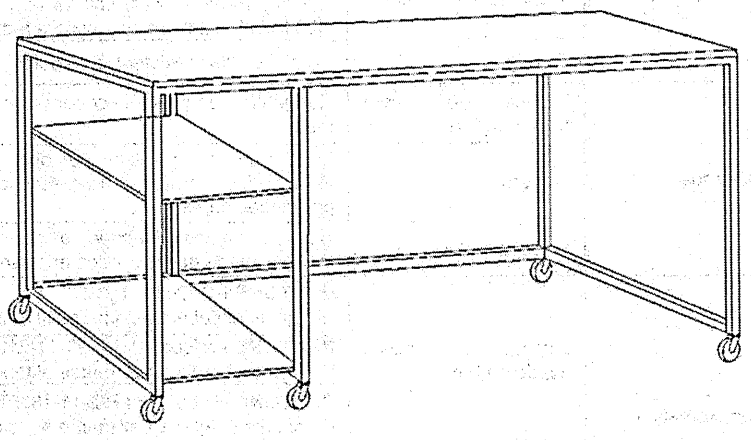

Tipo de unidad	Claves IMSS	Descripción
Unidades Médicas	**SAI: 511.465.0024** **PREI: 20587**	**Guarda inferior de 120cm**

Grupo	Mobiliario Administrativo
Áreas o Locales de Uso	Secretarias, Consultorios y Oficinas
Dimensiones Generales	Largo 120 cm, Ancho 50 cm, Altura total 60 cm.
Capacidad de Carga	200 kg.
Descripción Técnica	1. Cuerpo: Fabricado en tableros verticales de densidad media MDP (Medium Density Particleboard) con 18 mm de espesor, y tableros horizontales con 24 mm de espesor, ambos con una densidad promedio de 620 kg/m3, con cantos rectos y moldura perimetral de PVC con 2mm de espesor termofusionada. 2. Base: Fabricada en estructura metálica, compuesta por 2 marcos de soporte lateral, fabricados en perfil tubular de lámina de acero rolada en frio, calibre 20, de sección rectangular. 3. Guarda: Compuesta por un cajón papelero fabricado en tableros verticales de densidad media MDP (Medium Density Particleboard) con 15 mm de espesor y tableros horizontales con 18 mm de espesor, ambos con una densidad promedio de 620 kg/m3, con cantos rectos, un cajón para archivo que recibe folders colgantes tamaño carta fabricado en tableros verticales de densidad media MDP (Medium Density Particleboard) con 15 mm de espesor y tableros horizontales con 18 mm de espesor ambos con una densidad promedio de 620 kg/m3, con cantos rectos, y cuatro áreas abiertas con entrepaños fabricados en tableros horizontales con 18 mm de espesor, una densidad promedio de 620 kg/m3, cantos rectos y moldura frontal de PVC con 2 mm de espesor termofusionada, correderas embolinadas de extensión total de 36 cm, frentes fabricados en lámina de acero rolado en frio calibre 22, jaladera integrada fabricada en lámina de acero rolada en frio calibre 22. 4. Regatones: Fabricados en acero rolado en frio de 25.4 mm (1") de diámetro y con base de nitrilo sanitario blanco de 25.4 mm (1") de diámetro con altura ajustable.
Acabados	• Tableros: Forrados en laminado plástico de alta presión VGP (Vertical General Post-forming) con 7 mm de espesor y 400 o más ciclos de abrasión, por ambas caras. • Lámina de acero rolada en frío: Con pintura micropulverizada electrostática híbrida, texturizado fino semi-mate. • Regatones: antiderrapantes.
Selección cromática	• Laminado plástico: **PANTONE** Antique White 11-0105 TCX / **PANTONE** Aqua Glass PQ-12-5407TCX. • Lámina de acero rolado en frío: **PANTONE** PQ-152C / **PANTONE** Burgundy 19-1617 TPX / **PANTONE** Green PQ- 561C / **PANTONE** Chocolate Lab 19-1214 TCX. El tono final debe aproximarse al tono propuesto según material.
Sistema de ensamble	• Tableros: Con sistema minifix, fabricado en Zamac con perno de madera natural estriado y adhesivo tipo PVA Acetato de Polivinilo y Tornillería. • Lámina de acero rolado en frío: Por punto y por arco eléctrico a base de soldadura MIG.
Certificados	• De manufactura o Producción: **ISO 9001 Vigente.** Sistema de gestión de calidad. • **ISO 14001 Vigente.** Sistema de gestión ambiental. Para las normas o certificados solicitados deberán de cumplir con lo siguiente: Para artículos nacionales el certificado debe ser emitido por un organismo de certificación acreditado por la Entidad Mexicana de Acreditación (EMA). Para artículos internacionales el certificado debe ser emitido por un organismo oficial acreditado por el país de origen.
Tolerancias	En las dimensiones generales de +/- 10 %.

ANEXOS
DIVISION DE CONTRATOS

Tipo de unidad	Claves IMSS	Descripción
Unidades Médicas	**SAI: 511.465.0024** **PREI: 20587**	**Guarda inferior de 120cm**

Perspectiva del Artículo y Accesorios

Imágenes representativas y no indican diseño específico.

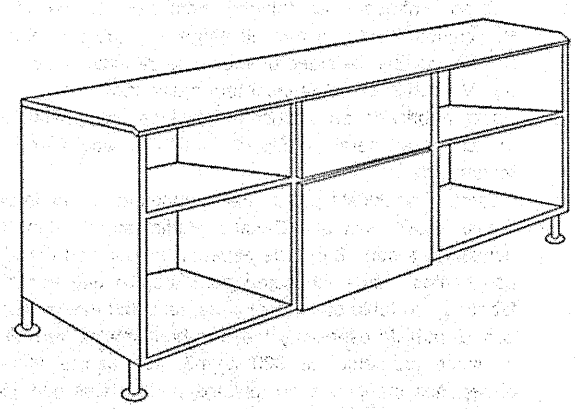

Guarda inferior de 120 cm

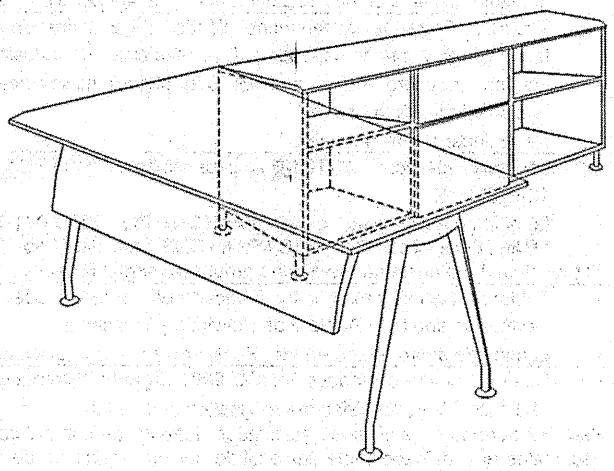

Módulo operativo de 120 cm.

Tipo de unidad	Claves IMSS	Descripción
Unidades Médicas	**SAI: 511.465.0039** **PREI: 20588**	**Guarda inferior de 150cm**

Grupo	Mobiliario Administrativo
Áreas o Locales de Uso	Secretarias, Consultorios y Oficinas
Dimensiones Generales	Largo 150 cm, Ancho 50 cm, Altura total 60 cm.
Capacidad de Carga	200 kg.
Descripción Técnica	1. Cuerpo: Fabricado en tableros verticales de densidad media MDP (Medium Density Particleboard) con 18 mm de espesor, y tableros horizontales con 24 mm de espesor, ambos con una densidad promedio de 620 kg/m3, con cantos rectos y moldura perimetral de PVC con 2 mm de espesor termofusionada. 2. Base: Fabricada en estructura metálica, compuesta por 2 marcos de soporte lateral, fabricados en perfil tubular de lámina de acero rolada en frio, calibre 20, de sección rectangular. 3. Guarda: Compuesta por un cajón papelero fabricado en tableros verticales de densidad media MDP (Medium Density Particleboard) con 15 mm de espesor y tableros horizontales con 18mm de espesor, ambos con una densidad promedio de 620 kg/m3, con cantos rectos, un cajón para archivo que recibe folders colgantes tamaño carta fabricado en tableros verticales de densidad media MDP (Medium Density Particleboard) con 15 mm de espesor y tableros horizontales con 18 mm de espesor ambos con una densidad promedio de 620 kg/m3, con cantos rectos, y cuatro áreas abiertas con entrepaños fabricados en tableros horizontales con 18 mm de espesor, una densidad promedio de 620 kg/m3, cantos rectos y moldura frontal de PVC con 2 mm de espesor termofusionada, correderas embolinadas de extensión total de 36 cm, frentes fabricados en lámina de acero rolado en frio calibre 22, jaladera integrada fabricada en lámina de acero rolada en frio calibre 22. 4. Regatones: Fabricados en acero rolado en frio de 25.4 mm (1") de diámetro y con base de nitrilo sanitario blanco de 25.4 mm (1") de diámetro con altura ajustable.
Acabados	• Tableros: Forrados en laminado plástico de alta presión VGP (Vertical General Post-forming) con 7 mm de espesor y 400 o más ciclos de abrasión, por ambas caras. • Lámina de acero rolada en frío: Con pintura micropulverizada electrostática híbrida, texturizado fino semi-mate. • Regatones: antiderrapantes.
Selección cromática	• Laminado plástico: **PANTONE** Antique White 11-0105 TCX / **PANTONE** Aqua Glass PQ-12-5407TCX. • Lámina de acero rolado en frío: **PANTONE** PQ-152C / **PANTONE** Burgundy 19-1617 TPX / **PANTONE** Green PQ- 561C / **PANTONE** Chocolate Lab 19-1214 TCX. El tono final debe aproximarse al tono propuesto según material.
Sistema de ensamble	• Tableros: Con sistema minifix, fabricado en Zamac con perno de madera natural estriado y adhesivo tipo PVA Acetato de Polivinilo y Tornillería. • Lámina de acero rolado en frío: Por punto y por arco eléctrico a base de soldadura MIG.
Certificados	• De manufactura o Producción: **ISO 9001 Vigente.** Sistema de gestión de calidad. • **ISO 14001 Vigente.** Sistema de gestión ambiental. Para las normas o certificados solicitados deberán de cumplir con lo siguiente: Para artículos nacionales el certificado debe ser emitido por un organismo de certificación acreditado por la Entidad Mexicana de Acreditación (EMA). Para artículos internacionales el certificado debe ser emitido por un organismo oficial acreditado por el país de origen.
Tolerancias	En las dimensiones generales de +/- 10 %.

ANEXOS
DIVISION DE CONTRATOS

Tipo de unidad	Claves IMSS	Descripción
Unidades Médicas	SAI: 511.465.0039 PREI: 20588	Guarda inferior de 150cm

Perspectiva del Artículo y Accesorios

Imágenes representativas y no indican diseño específico.

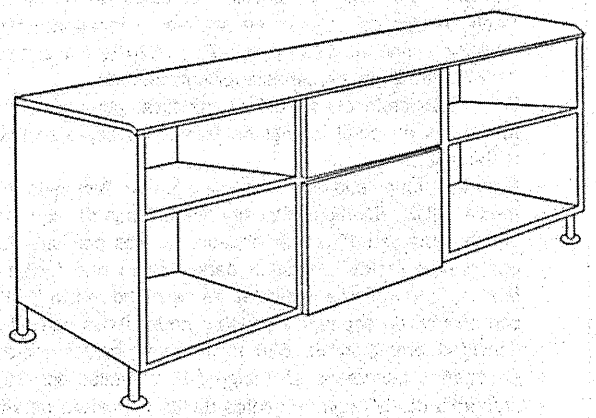

Guarda inferior de 150 cm

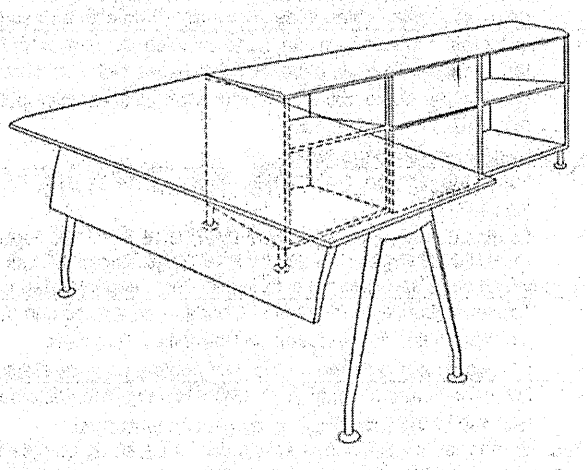

Módulo operativo de 150 cm

Tipo de unidad	Claves IMSS	Descripción
Unidades Médicas	**SAI: 511.339.1422** **PREI: 20592**	**Escritorio rectangular de 150cm**

Grupo	Mobiliario Administrativo
Áreas o Locales de Uso	Secretarias, Consultorios y Oficinas
Dimensiones Generales	Largo 150 cm, Ancho 75 cm, Altura 75 cm.
Capacidad de Carga	200 kg.
Descripción Técnica	1. Patas: Fabricadas en tubo de lámina de acero rolada en frio calibre 18 en forma de "A". 2. Vigas: Fabricadas en acero rolado en frio calibre 18, troqueladas y punteadas. 3. Faldón: Fabricado en lámina de acero calibre 22 troquelada. 4. Cubierta: Fabricada en tablero de partículas de densidad media MDP (Medium Density Particle board) con 24 mm. de espesor, con una densidad promedio de 620 kg/m3, cantos rectos y moldura perimetral de PVC de 2 mm de espesor termofusionada.
Acabados	• Tablero: Forrado en laminado plástico de alta presión VGP (Vertical General Postforming) con 0.7 mm de espesor y 400 o más ciclos de abrasión, por ambas caras. • Lámina de acero rolado en frío: Con pintura micropulverizada electrostática híbrida con texturizado fino semi-mate. • Regatones: antiderrapantes.
Selección cromática	• Laminado plástico: **PANTONE** Antique White 11-0105 TCX. • Lámina de acero rolado en frío: **PANTONE** Antique White 11-0105 TCX. El tono final debe aproximarse al tono propuesto según material.
Sistema de ensamble	• Tableros con sistema Minifix fabricado en Zamac con perno de madera natural estriado y adhesivo tipo PVA Acetato de Polivinilo y tornillería. • Lámina de acero rolado en frío: Por punto y por arco eléctrico a base de soldadura MIG.
Certificados	• De manufactura o Producción: **ISO 9001 Vigente.** Sistema de gestión de calidad. Para las normas o certificados solicitados deberán de cumplir con lo siguiente: Para artículos nacionales el certificado debe ser emitido por un organismo de certificación acreditado por la Entidad Mexicana de Acreditación (EMA). Para artículos internacionales el certificado debe ser emitido por un organismo oficial acreditado por el país de origen.
Tolerancias	En las dimensiones generales de +/- 10 %.
Perspectiva del Artículo y Accesorios	
Imágenes representativas y no indican diseño específico.	

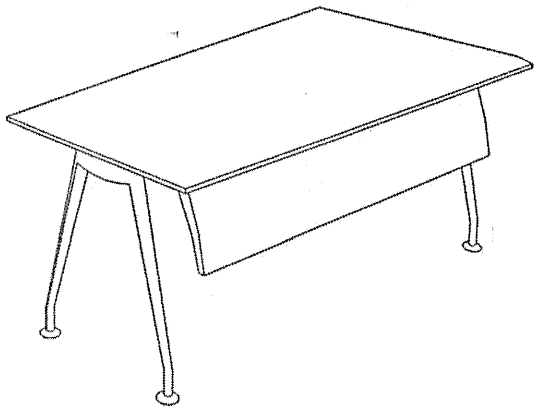

Escritorio rectangular de 150cm.

ANEXOS
DIVISION DE CONTRATOS

Tipo de unidad	Claves IMSS	Descripción
Unidades Médicas	SAI: 511.339.1422 PREI: 20592	Escritorio rectangular de 150cm

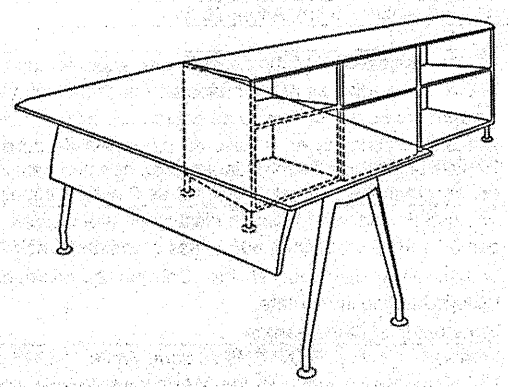

Inclusión en Módulo operativo de 150cm.

Tipo de unidad	Claves IMSS	Descripción
Unidades Médicas	**SAI: 511.339.1437** **PREI: 20593**	**Escritorio rectangular de 180cm**

Grupo	Mobiliario Administrativo
Áreas o Locales de Uso	Secretarias, Consultorios y Oficinas
Dimensiones Generales	Largo 180 cm, Ancho 75 cm, Altura total 75 cm.
Capacidad de Carga	200 kg.
Descripción Técnica	1. Patas: Fabricadas en tubo de lámina de acero rolada en frio calibre 18 en forma de "A". 2. Vigas: Fabricadas en acero rolado en frio calibre 18, troqueladas y punteadas. 3. Faldón: Fabricado en lámina de acero calibre 22 troquelada. 4. Cubierta: Fabricada en tablero de partículas de densidad media MDP (Medium Density Particle board) con 24 mm. de espesor, con una densidad promedio de 620 kg/m3, cantos rectos y moldura perimetral de PVC de 2 mm de espesor termofusionada.
Acabados	• Tablero: Forrado en laminado plástico de alta presión VGP (Vertical General Postforming) con 0.7 mm de espesor y 400 o más ciclos de abrasión, por ambas caras. • Lámina de acero rolado en frío: Con pintura micropulverizada electrostática híbrida con texturizado fino semi-mate. • Regatones: antiderrapantes.
Selección cromática	• Laminado plástico: **PANTONE** Antique White 11-0105 TCX. • Lámina de acero rolado en frío: **PANTONE** Antique White 11-0105 TCX. El tono final debe aproximarse al tono propuesto según material.
Sistema de ensamble	• Tableros con sistema Minifix fabricado en Zamac con perno de madera natural estriado y adhesivo tipo PVA Acetato de Polivinilo y tornillería. • Lámina de acero rolado en frío: Por punto y por arco eléctrico a base de soldadura MIG.
Certificados	• De manufactura o Producción: **ISO 9001 Vigente.** Sistema de gestión de calidad. • **ISO 14001 Vigente.** Sistema de gestión ambiental. Para las normas o certificados solicitados deberán de cumplir con lo siguiente: Para artículos nacionales el certificado debe ser emitido por un organismo de certificación acreditado por la Entidad Mexicana de Acreditación (EMA). Para artículos internacionales el certificado debe ser emitido por un organismo oficial acreditado por el país de origen.
Tolerancias	En las dimensiones generales de +/- 10 %.

ANEXOS
DIVISION DE CONTRATOS

Tipo de unidad	Claves IMSS	Descripción
Unidades Médicas	SAI: 511.339.1437 PREI: 20593	Escritorio rectangular de 180cm

Perspectiva del Artículo y Accesorios

Imágenes representativas y no indican diseño específico.

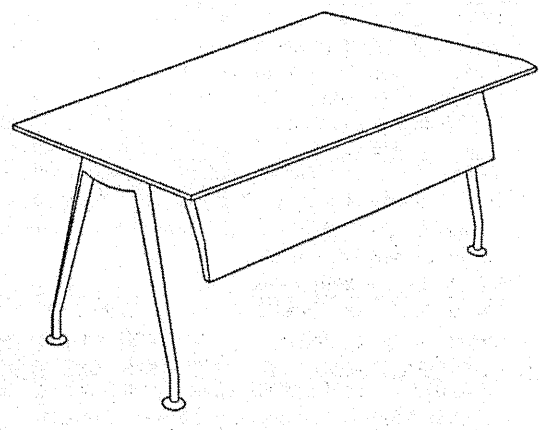

Escritorio rectangular de 180 cm.

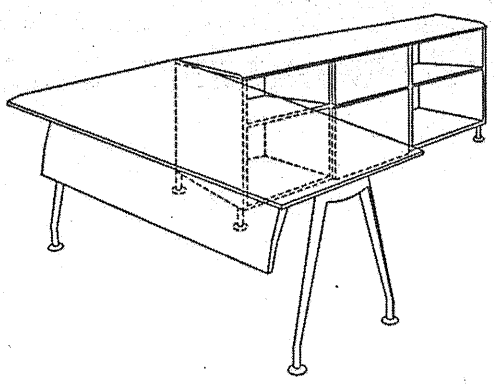

Inclusión en Módulo operativo de 180 cm.

Tipo de Unidad	Clave IMSS	Descripción
Unidades Médicas	**519.810.0413**	**Silla alta infantil de polipropileno**

Grupo	Mobiliario de salas de espera, almacenes, lavandería y auditorios.	
Áreas o locales de uso	Comedor, guarderías y áreas pediátricas.	
Dimensiones Generales	Ancho 55 cm, Largo 20 cm, Altura al respaldo 75 cm.	
Capacidad de Carga	30 kg.	
Descripción técnica	Asiento y respaldo	Fabricados en polipropileno en una sola pieza que deberá ser antibacterial y auto extinguible con bordes redondeados, para evitar filos cortantes.
	Patas con descansa brazos	Fabricadas en polipropileno en una sola pieza que deberá ser antibacterial y auto extinguible con bordes redondeados, para evitar filos cortantes.
	Barra descansa pies y travesaño	Fabricados en polipropileno antibacterial y auto extinguible con bordes redondeados, para evitar filos cortantes.
	Charola	Abatible o removible, fabricada en plástico rígido con sistema de seguro para fijación.
	Accesorios	Arnés de tres o cinco puntos, a elección del Instituto durante la licitación.
		Forro de charola (opcional) para colocar mejor utensilios, fabricada en plástico rígido con diseño apto para ensamblar en la charola.
Acabados	Pieza completa	Con tratamiento ignífugo o retardante al fuego para evitar la emanación de gases tóxicos en caso de combustión.
Selección cromática	Pieza completa	**PANTONE*** Bright White PQ-11-0601TCX. El tono final debe aproximarse al tono propuesto según material.
		Estampado infantil o tonos a elección del Instituto durante la licitación.
Sistema de ensamble	Pieza completa	Maquinada para un ensamble perfecto: dobleces en radios y ángulos bien alineados sin deformaciones, cavidades, huecos ni formas en bajo relieve para su correcto funcionamiento y durabilidad.
Certificados	De manufactura o Producción	**ISO 9001 Vigente.** Sistema de gestión de calidad.
	Para las normas o certificados solicitados deberán de cumplir con lo siguiente:	Para artículos nacionales el certificado debe ser emitido por un organismo de certificación acreditado por la Entidad Mexicana de Acreditación (EMA). Para artículos internacionales el certificado debe ser emitido por un organismo oficial acreditado por el país de origen.
Tolerancias	En las dimensiones generales de +/- 10%	

ANEXOS
DIVISION DE CONTRATOS

Tipo de Unidad	Clave IMSS	Descripción
Unidades Médicas	**519.810.0413**	**Silla alta infantil de polipropileno**

Perspectiva del Artículo

Imágenes representativas y no indican diseño específico.

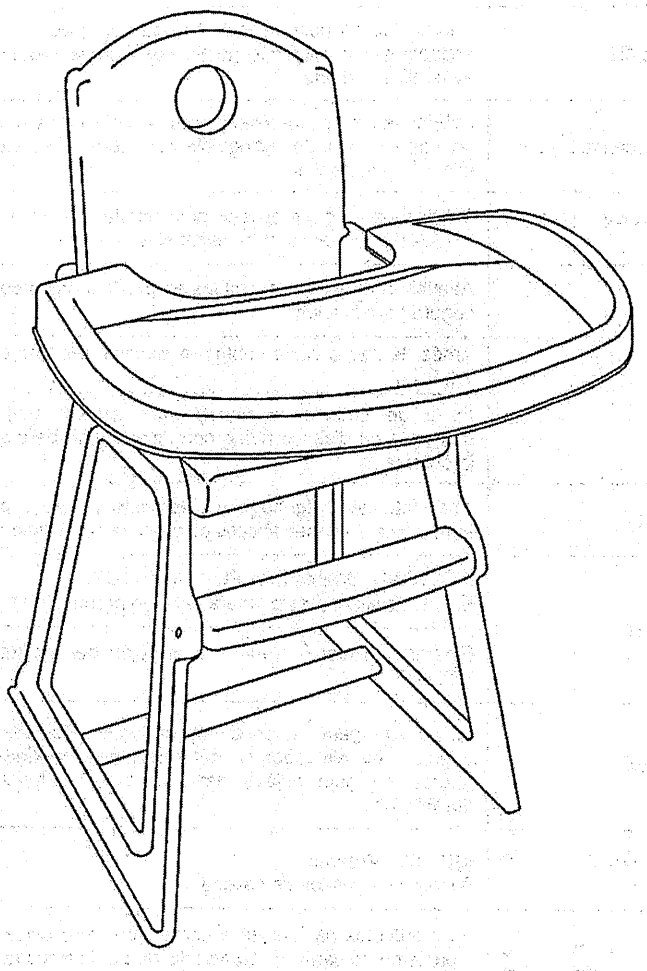

Silla completa



Forro de charola (opcional)

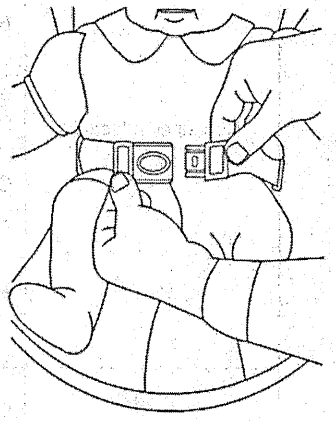

Arnés de tres puntos

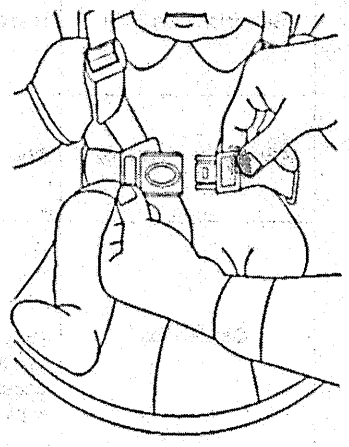

Arnés de cinco puntos

Tipo de unidad	Clave IMSS	Descripción
Unidades Médicas	**511.814.0421**	**Silla fija de polipropileno**

Grupo	Mobiliario Administrativo.	
Áreas o locales de uso	UCIN, UCIA, Medicina física y Rehabilitación, Parafinas	
Dimensiones generales	Altura de asiento 45 cm; Ancho de asiento 50 cm; Profundidad de asiento 50 cm, Altura Total 85 cm	
Capacidad de Carga	120 kg.	
Descripción Técnica	Asiento	Fabricado en polipropileno de alta resistencia a los impactos, auto extinguible, con bordes redondeados para evitar filos cortantes.
	Respaldo	Fabricado en polipropileno de alta resistencia a los impactos, auto extinguible, con multiperforaciones para permitir la circulación de aire.
	Patas	Fabricadas en perfil tubular de aluminio de 1" de diámetro, calibre 16.
	Regatones	Fabricados en nitrilo sanitario blanco de 25.4 mm (1") de diámetro con altura ajustable
	Descansabrazos	Fabricado en polipropileno de alta resistencia a los impactos. Auto extinguible (opcional, según se requiera)
Acabados	Aluminio	Anodizado natural.
	Polipropileno	Antibacterial.
	Pieza completa	Con tratamiento ignífugo o retardante al fuego para evitar la emanación de gases tóxicos en caso de combustión.
Selección cromática	Polipropileno	**PANTONE** PQ-CoolGray 2C El tono final debe aproximarse al tono propuesto según material.
		PANTONE Serenity PQ-15-3919TCX. El tono final debe aproximarse al tono propuesto según material.
		PANTONE Rose Quartz PQ-13-1520TCX. El tono final debe aproximarse al tono propuesto según material.
		PANTONE Burgundy PQ-19-1617TPX. El tono final debe aproximarse al tono propuesto según material.
		PANTONE Tangerine Tango PQ-17-1463TCX. El tono final debe aproximarse al tono propuesto según material.
		PANTONE Green PQ 561C. El tono final debe aproximarse al tono propuesto según material.
Sistema de ensamble	Polipropileno	Maquinado para un ensamble perfecto: dobleces en radios y ángulos bien alineados sin deformaciones, cavidades, huecos ni formas en bajo relieve para su correcto funcionamiento y durabilidad.
Certificados	De manufactura o producción	**ISO 9001- Vigente.** Sistema de gestión de calidad.
	Para las normas o certificados solicitados deberán de cumplir con lo siguiente:	Para artículos nacionales, el certificado debe ser emitido por un organismo acreditado por la entidad mexicana de acreditación (EMA). Para artículos internacionales, el certificado debe ser emitido por un organismo oficial acreditado por el país de origen.
Tolerancias	En las dimensiones generales de +/- 10%.	

ANEXOS
DIVISION DE CONTRATOS

Tipo de unidad	Clave IMSS	Descripción
Unidades Médicas	**511.814.0421**	**Silla fija de polipropileno**

Perspectiva del artículo

Imágenes representativas y no indican diseño específico.

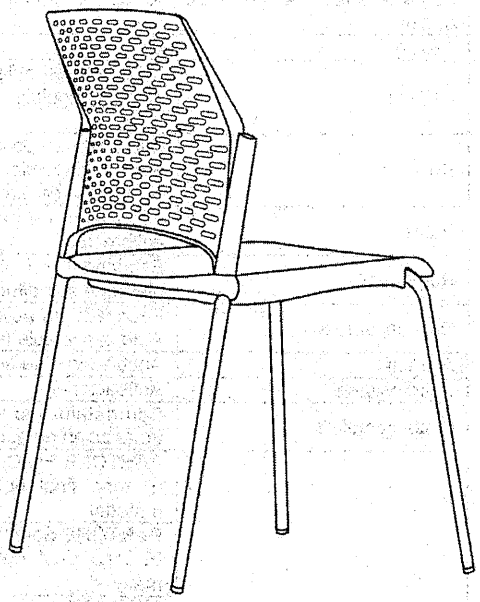

Tipo de unidad	Claves IMSS	Descripción
Todas las Unidades	SAI: 511.814.0448 PREI: 20811	Silla secretarial

Grupo	Mobiliario Administrativo
Áreas o Locales de Uso	Administrativas
Características generales	Cuerpos separados asiento y respaldo.
Dimensiones Generales	Altura total: 103 cm (1030 mm). Ancho: 61 cm (610 mm). Fondo: 54 cm (540 mm). Respaldo: respaldo de 50 cm (500 mm) de ancho por 50 cm (500 mm) de alto.
Descripción Técnica	1. Conformado por marco perimetral que se fije al asiento en cada uno de sus costados por un brazo en forma de "L". 2. Que cuente con una palanca para ajustar la altura y bloquear el reclinamiento. 3. Refuerzo central a la altura de la zona lumbar que permite la estructura del respaldo. Que al refuerzo central se fije un contramarco interno el cual tensa y estructura la malla negra en nylon que da soporte a la espalda. 4. Asiento: acojinamiento del asiento de poliuretano inyectado y moldeado de 6 cm de espesor con una densidad de 55kg/m cubico con diseño ergonómico. 5. Mecanismo en acero de alta resistencia rolado en frio calibre 12 negro. Formado de triplay moldeado a alta presión, secado a base de calor por radio frecuencia con diseño ergonómico de 1.2 cm de espesor con 50 cm (500mm) de ancho x 50 cm (500 mm) de fondo. 6. Catorce tuercas inserto roscada para sujetar mecanismo, respaldo y brazos. 7. Acabado en pintura epóxica horneada para evitar la corrosión. 8. Reclinable, con perilla tensora para su control y con palanca para ajustar la altura y bloquear el reclinamiento. 9. Base: base de 5 puntas: de 33 cm (330 mm) de radio que presenta al centro anillo de 5 cm (50 mm) de diámetro. Fabricada en nylon PA 66, con fibra de vidrio color negro. 10. Brazos de forma piramidal con caras rectas y cada brazo es estructurado por 10 nervaduras internas de 0.3 cm (3 mm) de espesor por 3.7 cm (37 mm) de alto. 11. Rodaja: rodaja yoyo a base de nylon con banda perimetral de goma color gris para piso duro. 12. Vástago de acero de 2.5 cm (25 mm) de altura con sistema unión a base de presión y con un diámetro de 5 cm (50 mm) con una separación entre caras de 2 cm (20 mm). Cuenta con 33 refuerzos en toda su estructura. 13. Brazos: sin brazos. 14. Pistón: suspa, stabilus o similar clase 4. 15. Suspensión a base de gas inerte, metálico negro de 41.4 cm (414 mm) de largo y 8 cm (80 mm) de carrera. 16. Suspensión con una presión de 350 Newton. 17. Material: tela nacional resistente a la decoloración, autoextinguible y desmanchable. 18. Punto de fusion de la tela de 135 grados celsius.
Acabados	• 100 por ciento fibra oleofinica, diseño contract, de 20 hilos y 15 pasadas por pulgada con un peso de 430 gramos por metro.
Certificados	• De manufactura o Producción: ISO 9001 Vigente. Sistema de gestión de calidad. Para las normas o certificados solicitados deberán de cumplir con lo siguiente: Para artículos nacionales el certificado debe ser emitido por un organismo de certificación acreditado por la Entidad Mexicana de Acreditación (EMA). Para artículos internacionales el certificado debe ser emitido por un organismo oficial acreditado por el país de origen.
Tolerancias	En las dimensiones generales de +/- 10 %.

ANEXOS
DIVISION DE CONTRATOS

Tipo de unidad	Claves IMSS	Descripción
Todas las Unidades	SAI: 511.814.0448 PREI: 20811	Silla secretarial

Perspectiva del Artículo y Accesorios
Imágenes representativas y no indican diseño específico.
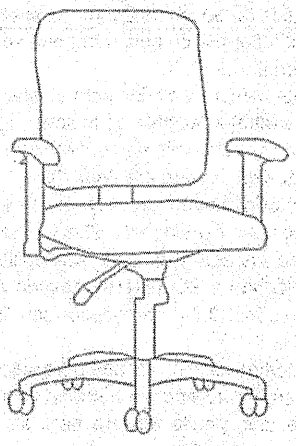

Tipo de unidad	Claves IMSS	Descripción
Unidades Médicas	**SAI: 511.026.0554** **PREI: 21310**	**Anaquel esqueleto de 7 entrepaños de acero inoxidable**

Grupo	Mobiliario Administrativo
Áreas o Locales de Uso	De almacenaje.
Dimensiones Generales	Frente 90 cm; Profundidad 45cm; Altura 220 cm.
Capacidad de Carga	100 kg. o más por entrepaño.
Descripción Técnica	1. Postes: 4 piezas fabricadas en acero inoxidable, AISI 304, calibre 16. Cara frontal y posterior con línea de perforaciones con paso de centro a centro. 2. Refuerzo: 7 piezas fabricadas en acero inoxidable, AISI 304, con calibre mínimo de 20 en todo lo largo del entrepaño. 3. Entrepaños: Fabricados en acero inoxidable, AISI 304, calibre 16. Con doblez de peralte interno de 2.5 cm (1") y doblez longitudinal y transversal, troquelados en cada extremo.
Acabados	• Acero inoxidable, AISI 304: Con pulido P3.
Certificados	• De manufactura o Producción: ISO 9001 Vigente. Sistema de gestión de calidad. Para las normas o certificados solicitados deberán de cumplir con lo siguiente: Para artículos nacionales el certificado debe ser emitido por un organismo de certificación acreditado por la Entidad Mexicana de Acreditación (EMA). Para artículos internacionales el certificado debe ser emitido por un organismo oficial acreditado por el país de origen.
Tolerancias	En las dimensiones generales de +/- 10 %.

Perspectiva del Artículo y Accesorios

Imágenes representativas y no indican diseño específico.

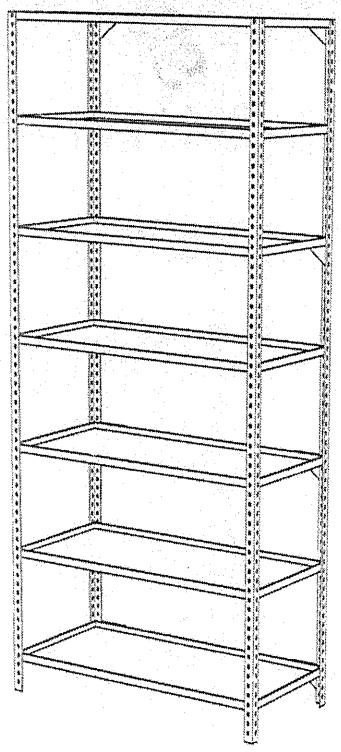

ANEXOS
DIVISION DE CONTRATOS

SIN TEXTO

Anexo No. 3.2 Relación y Cantidad de Bienes

Adquisición de Bienes para el Programa "Mobiliario Administrativo para Hospitales Prioritarios" (7 Obras)
No. de Requisición "OP-EA-MA-01-2024-7OBRAS"

PARTIDA	CUCOP	PREI	SAI	DESCRIPCIÓN	CANTIDAD
1	51200305	16957	517.609.0784.01.01	MESA PARA COMEDOR 4 LUGARES. FABRICADA A BASE DE: 1. CUBIERT	74
2	51200301	16972	517.609.0495.01.01	MESA DE 270 CM. CON RESPALDO, ESCURRIDERO Y DOBLE FREGADERO	2
3	51100122	18554	511.076.0898.02.01	ARCHIVERO DE 4 GAVETAS CON FRENTES EN MDF. DIMENSIONES GENER	1
4	51100208	19698	511.622.0182.00.01	MODULO DE ATENCION Y ORIENTACION AL DERECHOHABIENTE TIPO A	1
5	51100209	19699	511.622.0194.00.01	MODULO DE ATENCION Y ORIENTACION AL DERECHOHABIENTE TIPO B	1
6	51100305	19708	519.695.1897.01.01	PIZARRON MAGNETICO DE PARED DE 120 CM. DESCRIPCION TECNICA:	16
7	51200295	19744	517.609.0255.01.01	MESA DE 230 CM CON RESPALDO Y DOBLE FREGADERO CENTRAL PARA O	1
8	51200304	19765	517.609.0727.01.01	MESA DE 210 CM CON RESPALDO Y DOBLE FREGADERO IZQUIERDO. DIM	1
9	51100133	19968	511.076.0952.00.01	ARCHIVERO GUARDA VISIBLE SENCILLO. DIMENSIONES GENERALES: LA	22
10	51100123	19969	511.076.0966.00.01	ARCHIVERO DE 2 GAVETAS CON CAJA FUERTE. DIMENSIONES GENERALE	1
11	51100124	19970	511.076.0975.00.01	ARCHIVERO 4 GAVETAS. MOVIMIENTOS O SISTEMAS: SISTEMA DE CORR	4
12	51100125	19971	511.076.0988.00.01	ARCHIVERO DE 4 GAVETAS CON PUERTAS ABATIBLES Y DESLIZABLES.	105
13	51100132	19973	511.076.1007.00.01	ARCHIVERO GUARDA VISIBLE DOBLE. DIMENSIONES GENERALES: LARGO	10
14	51100127	19974	511.076.1016.00.01	ARCHIVERO DE 2 GAVETAS CON PUERTAS ABATIBLES Y DESLIZABLES.	1
15	51100115	19976	511.026.0492.00.01	ANAQUEL ESQUELETO 7 ENTREPAÑOS. CAPACIDAD DE CARGA: 100 KG	125
16	51100116	19977	511.026.0501.00.01	ANAQUEL FIJO DE 45 CM UNA VISTA. DIMENSIONES GENERALES: FREN	216
17	51100117	19978	511.026.0517.00.01	ANAQUEL FIJO DOS VISTAS. DIMENSIONES GENERALES: FRENTE 85 CM	13
18	51100118	19979	511.026.0527.00.01	ANAQUEL PARA LIBROS Y REVISTAS. DIMENSIONES GENERALES: LARGO	6
19	51100136	19980	511.109.0345.00.01	BANCO ALTO. DIMENSIONES GENERALES: DIAMETRO DE ASIENTO 35CM,	20
20	51200035	19981	511.178.0113.00.01	CARRETILLA PORTA BULTOS. DIMENSIONES GENERALES: ANCHO 45CM,	6
21	51100143	19984	511.268.0282.00.01	CREDENZA DE 150CM CON BASES METALICAS. DIMENSIONES GENERALES	38
22	51100149	19989	511.339.1275.00.01	ESCRITORIO MODULAR DE 150CM CON LATERAL DERECHO. DIMENSIONES	37
23	51100150	19990	511.339.1288.00.01	ESCRITORIO MODULAR DE 150CM CON LATERAL IZQUIERDO. DIMENSION	65
24	51100151	19991	511.339.1295.00.01	ESCRITORIO MODULAR DE 180CM CON LATERAL DERECHO. DIMENSIONES	1
25	51100159	19992	511.339.1304.00.01	ESCRITORIO MODULAR TIPO BALA DE 120CM SIN LATERAL. DIMENSION	31
26	51100160	19993	511.339.1313.00.01	ESCRITORIO MODULAR TIPO BALA DE 150CM SIN LATERAL. DIMENSION	6
27	51100170	19996	511.451.0281.00.01	GABINETE UNIVERSAL. DIMENSIONES GENERALES: LARGO 90 CM, ANCH	18
28	51100185	19999	511.619.1345.00.01	MESA DE APOYO PARA TELEFONOS. DIMENSIONES GENERALES: LARGO 4	10
29	51100191	20001	511.619.1363.00.01	MESA ESQUINERA FABRICADA EN MDF. DIMENSIONES GENERALES: LARG	11
30	51100195	20002	511.619.1378.00.01	MESA RECTANGULAR DE JUNTAS PARA 10 PERSONAS. DIMENSIONES GEN	5
31	51100194	20003	511.619.1381.00.01	MESA PARA SALA DE USOS MULTIPLES. DIMENSIONES GENERALES: LAR	26
32	51100220	20005	511.622.0226.00.01	MODULO ESCRITORIO AUTOSUSTENTABLE PARA DOS LUGARES. MOVIMIEN	1
33	51100225	20006	511.790.0227.00.01	PORTAROTAFOLIO CON PIZARRON. DIMENSIONES GENERALES: FRENTE 8	10
34	51100232	20009	511.814.0364.00.01	SILLA GIRATORIA DE RESPALDO BAJO TAPIZADA EN POLIPIEL CON PI	93
35	51100236	20010	511.836.0458.00.01	SILLON CONFORTABLE DE 1 LUGAR, TAPIZADO EN TELA. DIMENSIONES	70
36	51100240	20011	511.836.0466.00.01	SILLON CONFORTABLE DE 3 LUGARES, TAPIZADO EN TELA DIMENSIONE	16
37	51100242	20012	511.836.0471.00.01	SILLON FIJO DE RESPALDO ALTO BASE DE TRINEO. DIMENSIONES GEN	254
38	51100243	20013	511.836.0484.00.01	SILLON FIJO DE RESPALDO BAJO BASE DE TRINEO TAPIZADO EN PIEL	402
39	51100231	20014	511.836.0496.00.01	SILLON GIRATORIO DE RESPALDO ALTO TAPIZADA EN POLIPIEL CON P	7
40	51100248	20015	511.836.0505.00.01	SILLON GIRATORIO DE RESPALDO BAJO CON PISTON NEUMATICO. DIME	118
41	51100252	20017	511.883.0529.00.01	TARJETERO DOBLE PARA TARJETAS DE 7.62 X 12.70 CM (3 PULGADAS	1
42	51100251	20018	511.883.0534.00.01	TARJETERO DOBLE PARA TARJETAS DE 12.70 X 20.3 CM (5 PULGADAS	7
43	51100255	20020	511.883.0556.00.01	TARJETERO SENCILLO PARA TARJETAS DE 7.62 X 12.70 CM (3 PULGA	7
44	51100256	20022	511.883.0579.00.01	TARJETERO TRIPLE DE 10 GAVETAS PARA TARJETAS DE 7.62 X 12.70	2
45	51200399	20048	519.104.0539.00.01	BANCA EN REGADERA. DIMENSIONES GENERALES: LARGO 45 CM, ANCHO	75
46	51200400	20049	519.104.0541.00.01	BANCA EN TANDEM PARA 3 LUGARES. DIMENSIONES GENERALES: FRENT	164
47	51200401	20050	519.104.0551.00.01	BANCA EN TANDEM PARA 4 LUGARES. DIMENSIONES GENERALES: FRENT	105
48	51200402	20051	519.104.0569.00.01	BANCA VESTIDOR PARA BAÑOS. DIMENSIONES GENERALES: LARGO 120	55
49	51200403	20052	519.104.0574.00.01	BANCA VESTIDOR PARA CONSULTORIO. DIMENSIONES GENERALES: LARG	49
50	51200420	20055	519.160.0357.00.01	CARRO DE ASEO EN FORMA DE TIJERA. DIMENSIONES GENERALES: LAR	43
51	51200421	20056	519.160.0365.00.01	CARRO TRANSPORTADOR DE BIBERONES. DIMENSIONES GENERALES: LAR	3
52	51200422	20057	519.160.0376.00.01	CARRO TRANSPORTADOR DE ROPA HUMEDA. DIMENSIONES GENERALES: L	3
53	51200430	20059	519.279.0022.00.01	DESPACHADOR DE MEDICAMENTOS DE ALTO CONSUMO. DIMENSIONES GEN	4
54	51200431	20060	519.315.0059.00.01	ESCALERA DE TIJERA 3 PELDAÑOS. DIMENSIONES GENERALES: ALTO 6	34
55	51200437	20062	519.630.5401.00.01	MESA DE TRABAJO PARA TALLER. DIMENSIONES GENERALES: LARGO 18	10
56	51200438	20063	519.630.5415.00.01	MESA INFANTIL MATERNAL. DIMENSIONES GENERALES: ANCHO 90 CM,	1
57	51200439	20064	519.630.5427.00.01	MESA INFANTIL PARA PREESCOLAR. DIMENSIONES GENERALES: CURVER	3

ANEXOS
DIVISION DE CONTRATOS

Anexo No. 3.2 Relación y Cantidad de Bienes

Adquisición de Bienes para el Programa "Mobiliario Administrativo para Hospitales Prioritarios" (7 Obras)
No. de Requisición "OP-EA-MA-01-2024-7OBRAS"

PARTIDA	CUCOP	PREI	SAI	DESCRIPCIÓN	CANTIDAD
58	51200440	20065	519.630.5432.00.01	MESA LISA DE 180 CM PARA DOBLAR ROPA. DIMENSIONES GENERALES:	1
59	51100302	20067	519.630.5454.00.01	MESA PARA COMPUTADORA CON ESTRUCTURA TUBULAR FRENTE 100 CM	5
60	51200442	20068	519.630.5462.00.01	MESA PARA DIBUJO (RESTIRADOR). DIMENSIONES GENERALES: FRENTE	2
61	51100307	20069	519.695.1974.00.01	PIZARRON DE 120 CM CON TABLERO DE CORCHO. DIMENSIONES GENERA	7
62	51100308	20070	519.695.1987.00.01	PIZARRON DE 120 CM MAGNETICO DE PARED. DIMENSIONES GENERALES	17
63	51100310	20072	519.695.2004.00.01	PIZARRON DE 150 CM MAGNETICO DE PARED. DIMENSIONES GENERALES	52
64	51100311	20073	519.695.2013.00.01	PIZARRON DE 180 CM MAGNETICO DE PARED. DIMENSIONES GENERALES	4
65	51200453	20074	519.810.0363.00.01	SILLA INFANTIL PRE-ESCOLAR. DIMENSIONES GENERALES: FRENTE 40	6
66	51200454	20075	519.810.0378.00.01	SILLA INFANTIL MATERNAL. DIMENSIONES GENERALES: FRENTE 30 CM	4
67	51200455	20076	519.810.0381.00.01	SILLA TIPO BOUNCER CON ESTRUCTURA DE TRINEO. MOVIMIENTOS / S	6
68	51200456	20077	519.810.0393.00.01	SILLA PARA AULA. DIMENSIONES GENERALES: FRENTE 60 CM, FONDO	40
69	51100325	20078	519.824.0504.00.01	SILLON ACOJINABLE RECLINABLE SISTEMA MECANICO DE PALANCAS PA	93
70	51100333	20079	519.865.0105.00.01	TABLERO DE CORCHO 120 CM. DIMENSIONES GENERALES: FRENTE 120	120
71	51100334	20080	519.865.0114.00.01	TABLERO DE CORCHO DE 150 CM. DIMENSIONES GENERALES: FRENTE 1	1
72	51200458	20081	519.873.0141.00.01	TARIMA PARA ESTIBAR MERCANCIAS. DIMENSIONES GENERALES: FRENT	23
73	51200459	20082	519.873.0151.00.01	TARIMA PLASTICA PARA PATIN HIDRAULICO. DIMENSIONES GENERALE	2
74	51200277	20084	517.013.0087.00.01	ALACENA ALTA DE 90 CM. DIMENSIONES GENERALES: FRENTE 90 CM,	43
75	51100287	20085	517.063.0136.00.01	ANAQUEL PARA OLLAS FRENTE 90 CM, FONDO 60 CM, ALTURA 180 CM	3
76	51200280	20087	517.256.0204.00.01	CARRO PARA CHAROLAS EN AUTOSERVICIO LARGO 80 CM, ANCHO 50 CM	2
77	51200281	20088	517.256.0213.00.01	CARRO TRANSPORTADOR DE CHAROLAS PARA ALIMENTOS. DIMENSIONES	3
78	51200282	20089	517.256.0226.00.01	CARRO TRANSPORTADOR DE OLLAS. DIMENSIONES GENERALES: LARGO	2
79	51200284	20090	517.270.0125.00.01	COCINETA CON PARRILLA ELECTRICA DERECHA Y FREGADERO IZQUIERD	1
80	51200285	20091	517.270.0137.00.01	COCINETA CON PARRILLA ELECTRICA IZQUIERDA FREGADERO DERECHO.	1
81	51200289	20092	517.272.0022.00.01	COLGADOR PARA UTENSILIOS DE COCINA. DIMENSIONES GENERALES	1
82	51200290	20093	517.301.0116.00.01	DEPOSITO DE PAN. DIMENSIONES GENERALES: FRENTE 70 CM, FONDO	1
83	51200319	20096	517.609.5467.00.01	MESA DE 180 CM CON RESPALDO Y FREGADERO DERECHO. DIMENSIONES	1
84	51200322	20099	517.609.5497.00.01	MESA CALIENTE DE 160 CM PARA VAPOR DE (4 CHAROLAS). DIMENSI	1
85	51200323	20100	517.609.5506.00.01	MESA DE 300 CM CON DOBLE FREGADERO CENTRAL. DIMENSIONES GENE	1
86	51200326	20103	517.609.5537.00.01	MESA DE 120 CM CON RESPALDO Y FREGADERO IZQUIERDO. DIMENSION	1
87	51200327	20104	517.609.5549.00.01	MESA DE 180 CM CON RESPALDO Y DOBLE FREGADERO CENTRAL. DIMEN	2
88	51200328	20105	517.609.5559.00.01	MESA ELECTRICA CALIENTE MOVIL (2 CHAROLAS). DIMENSIONES GE	3
89	51200329	20106	517.609.5567.00.01	MESA ELECTRICA CALIENTE MOVIL (3 CHAROLAS). DIMENSIONES GE	1
90	51200330	20107	517.609.5572.00.01	MESA FRIA A HIELO MOVIL (3 CHAROLAS). DIMENSIONES GENERALES:	3
91	51200332	20109	517.609.5597.00.01	MESA FRIA PARA BARRA DE AUTO SERVICIO (4 CHAROLAS). DIMENSIO	1
92	51200334	20111	517.609.5613.00.01	MESA LISA DE 120 CM CON RESPALDO Y ENTREPAÑO. DIMENSIONES GE	15
93	51200335	20112	517.609.5625.00.01	MESA LISA DE 150 CM CON RESPALDO Y ENTREPAÑO. DIMENSIONES GE	4
94	51200337	20114	517.609.5647.00.01	MESA LISA PARA RECIBO DE LOZA CON ESCURRIDERO DERECHO FRENTE	2
95	51200340	20117	517.609.5683.00.01	MESA PARA TAJO DE 150 CM. DIMENSIONES GENERALES: FRENTE 150	1
96	51200341	20118	517.609.5695.00.01	MESA DE 230 CM PARA LAVADO DE BIBERONES CON TRIPLE FREGADERO	1
97	51100119	20387	511.026.0532.00.01	ANAQUEL DOBLE PARA LIBROS Y REVISTAS. DIMENSIONES GENERALES:	14
98	51100128	20388	511.076.1023.00.01	ARCHIVERO 4 GAVETAS CON FRENTES EN MDP. DIMENSIONES GENERALE	6
99	51100165	20401	511.401.0094.00.01	EXHIBIDOR DE REVISTAS. DIMENSIONES GENERALES: FRENTE 180 CM,	1
100	51100190	20405	511.619.1413.00.01	MESA DOBLE PARA GABINETE TIPO KARDEX. DIMENSIONES GENERALES:	3
101	51100219	20410	511.263.0353.00.01	MODULO ESCRITORIO AUTO SUSTENTABLE PARA 1 LUGAR. CORREDERAS	5
102	51100227	20412	511.814.0379.00.01	SILLA APILABLE CON TAPIZ DE TELA Y ESTRUCTURA DE TRINEO. DIM	113
103	51100238	20413	511.836.0514.00.01	SILLON CONFORTABLE DE 2 LUGARES, TAPIZADO EN TELA. DIMENSION	14
104	51100247	20417	511.836.0558.00.01	SILLON GIRATORIO DE RESPALDO ALTO TAPIZADO EN TELA, CON PIST	4
105	51200393	20493	517.825.0323.00.01	SILLA PARA COMEDOR FABRICADA EN ALUMINIO. DIMENSIONES GENERA	292
106	51100217	20542	511.622.0291.00.01	MODULO EN L PARA CONSULTORIO CON LATERAL DERECHO. DIMENSIONE	1
107	51100153	20543	511.339.1406.00.01	ESCRITORIO MODULAR EN C. DIMENSIONES GENERALES: LARGO 180CM,	1
108	51100184	20545	511.619.1457.00.01	MESA DE APOYO LATERAL EN MDP. DIMENSIONES GENERALES: FRENTE	10
109	51100189	20546	511.619.1465.00.01	MESA DE USOS MULTIPLES EN MDP. DIMENSIONES GENERALES: FRENTE	37
110	51100233	20554	511.814.0382.00.01	SILLA GIRATORIA DE REPALDO BAJO TAPIZADA EN TELA CON PISTON	343
111	51100230	20555	511.814.0394.00.01	SILLA FIJA DE RESPALDO BAJO BASE DE TRINEO TAPIZADA EN TELA.	338
112	51100226	20556	511.814.0406.00.01	SILLA ALTA GIRATORIA CON MECANISMO DE CONTACTO PERMANENTE Y	35
113	51100180	20559	511.619.1476.00.01	MESA CIRCULAR PARA JUNTAS DE 4 LUGARES DE CRISTAL. DIMENSION	35
114	51100186	20561	511.619.1483.00.01	MESA DE CENTRO EN MDP. DIMENSIONES GENERALES: ANCHO 80 CM, L	9

Anexo No. 3.2 Relación y Cantidad de Bienes

Adquisición de Bienes para el Programa "Mobiliario Administrativo para Hospitales Prioritarios" (7 Obras)
No. de Requisición "OP-EA-MA-01-2024-7OBRAS"

PARTIDA	CUCOP	PREI	SAI	DESCRIPCIÓN	CANTIDAD
115	51100327	20568	519.824.0526.00.01	SILLON FIJO CONFORTABLE DE 1 LUGAR TAPIZADO EN TELA. DIMENSI	10
116	51200397	20580	519.033.0071.00.01	APARCADOR DE BICICLETAS EN ESPIRAL. DIMENSIONES GENERALES: (	3
117	51100298	20583	519.196.0194.00.01	CASILLERO DOBLE EN PLASTICO DE ALTA RESISTENCIA. DIMENSIONES	602
118	51100303	20586	519.630.5515.00.01	MESA RECTANGULAR PARA COMPUTADORA. DIMENSIONES GENERALES: FR	1
119	51100171	20587	511.465.0024.00.01	GUARDA INFERIOR DE 120 CM. DIMENSIONES GENERALES: LARGO 120	5
120	51100172	20588	511.465.0039.00.01	GUARDA INFERIOR DE 150 CM. DIMENSIONES GENERALES: LARGO 150	50
121	51100163	20592	511.339.1422.00.01	ESCRITORIO RECTANGULAR DE 150CM. DIMENSIONES GENERALES: LARG	50
122	51100164	20593	511.339.1437.00.01	ESCRITORIO RECTANGULAR DE 180 CM. DIMENSIONES GENERALES: LAR	1
123	51200457	20633	519.810.0413.00.01	SILLA ALTA INFANTIL DE POLIPROPILENO. DIMENSIONES GENERALES:	6
124	51100229	20673	511.814.0421.00.01	SILLA FIJA DE POLIPROPILENO. DIMENSIONES GENERALES: ALTURA D	13
125	51200305	16957	517.609.0784.01.01	MESA PARA COMEDOR 4 LUGARES. FABRICADA A BASE DE: 1. CUBIERT	73
126	51200301	16972	517.609.0495.01.01	MESA DE 270 CM. CON RESPALDO, ESCURRIDERO Y DOBLE FREGADERO	2
127	51100122	18554	511.076.0898.02.01	ARCHIVERO DE 4 GAVETAS CON FRENTES EN MDF. DIMENSIONES GENER	1
128	51100208	19698	511.622.0182.00.01	MODULO DE ATENCION Y ORIENTACION AL DERECHOHABIENTE TIPO A	1
129	51100209	19699	511.622.0194.00.01	MODULO DE ATENCION Y ORIENTACION AL DERECHOHABIENTE TIPO B	1
130	51100305	19708	519.695.1897.01.01	PIZARRON MAGNETICO DE PARED DE 120 CM. DESCRIPCION TECNICA:	18
131	51200295	19744	517.609.0255.01.01	MESA DE 230 CM CON RESPALDO Y DOBLE FREGADERO CENTRAL PARA O	1
132	51200304	19765	517.609.0727.01.01	MESA DE 210 CM CON RESPALDO Y DOBLE FREGADERO IZQUIERDO. DIM	1
133	51100133	19968	511.076.0952.00.01	ARCHIVERO GUARDA VISIBLE SENCILLO. DIMENSIONES GENERALES: LA	22
134	51100123	19969	511.076.0966.00.01	ARCHIVERO DE 2 GAVETAS CON CAJA FUERTE. DIMENSIONES GENERALE	2
135	51100124	19970	511.076.0975.00.01	ARCHIVERO 4 GAVETAS. MOVIMIENTOS O SISTEMAS: SISTEMA DE CORR	7
136	51100125	19971	511.076.0988.00.01	ARCHIVERO DE 4 GAVETAS CON PUERTAS ABATIBLES Y DESLIZABLES.	102
137	51100132	19973	511.076.1007.00.01	ARCHIVERO GUARDA VISIBLE DOBLE. DIMENSIONES GENERALES: LARGO	10
138	51100127	19974	511.076.1016.00.01	ARCHIVERO DE 2 GAVETAS CON PUERTAS ABATIBLES Y DESLIZABLES.	1
139	51100116	19977	511.026.0501.00.01	ANAQUEL FIJO DE 45 CM UNA VISTA. DIMENSIONES GENERALES: FREN	201
140	51100117	19978	511.026.0517.00.01	ANAQUEL FIJO DOS VISTAS. DIMENSIONES GENERALES: FRENTE 85 CM	13
141	51100118	19979	511.026.0527.00.01	ANAQUEL PARA LIBROS Y REVISTAS. DIMENSIONES GENERALES: LARGO	4
142	51100136	19980	511.109.0345.00.01	BANCO ALTO. DIMENSIONES GENERALES: DIAMETRO DE ASIENTO 35CM,	19
143	51200035	19981	511.178.0113.00.01	CARRETILLA PORTA BULTOS. DIMENSIONES GENERALES: ANCHO 45CM	7
144	51100143	19984	511.268.0282.00.01	CREDENZA DE 150CM CON BASES METALICAS. DIMENSIONES GENERALES	38
145	51100149	19989	511.339.1275.00.01	ESCRITORIO MODULAR DE 150CM CON LATERAL DERECHO. DIMENSIONES	50
146	51100150	19990	511.339.1288.00.01	ESCRITORIO MODULAR DE 150CM CON LATERAL IZQUIERDO. DIMENSION	87
147	51100151	19991	511.339.1295.00.01	ESCRITORIO MODULAR DE 180CM CON LATERAL DERECHO. DIMENSIONES	1
148	51100159	19992	511.339.1304.00.01	ESCRITORIO MODULAR TIPO BALA DE 120CM SIN LATERAL. DIMENSION	33
149	51100160	19993	511.339.1313.00.01	ESCRITORIO MODULAR TIPO BALA DE 150CM SIN LATERAL. DIMENSION	5
150	51100170	19996	511.451.0281.00.01	GABINETE UNIVERSAL. DIMENSIONES GENERALES: LARGO 90 CM, ANCH	15
151	51100185	19999	511.619.1345.00.01	MESA DE APOYO PARA TELEFONOS. DIMENSIONES GENERALES: LARGO 4	15
152	51100191	20001	511.619.1363.00.01	MESA ESQUINERA FABRICADA EN MDF. DIMENSIONES GENERALES: LARG	13
153	51100195	20002	511.619.1378.00.01	MESA RECTANGULAR DE JUNTAS PARA 10 PERSONAS. DIMENSIONES GEN	5
154	51100194	20003	511.619.1381.00.01	MESA PARA SALA DE USOS MULTIPLES. DIMENSIONES GENERALES: LAR	27
155	51100220	20005	511.622.0226.00.01	MODULO ESCRITORIO AUTOSUSTENTABLE PARA DOS LUGARES. MOVIMIEN	1
156	51100225	20006	511.790.0227.00.01	PORTAROTAFOLIO CON PIZARRON. DIMENSIONES GENERALES: FRENTE 8	8
157	51100232	20009	511.814.0364.00.01	SILLA GIRATORIA DE RESPALDO BAJO TAPIZADA EN POLIPIEL CON PI	91
158	51100236	20010	511.836.0458.00.01	SILLON CONFORTABLE DE 1 LUGAR, TAPIZADO EN TELA. DIMENSIONES	61
159	51100240	20011	511.836.0466.00.01	SILLON CONFORTABLE DE 3 LUGARES, TAPIZADO EN TELA DIMENSIONE	17
160	51100242	20012	511.836.0471.00.01	SILLON FIJO DE RESPALDO ALTO BASE DE TRINEO. DIMENSIONES GEN	576
161	51100243	20013	511.836.0484.00.01	SILLON FIJO DE RESPALDO BAJO BASE DE TRINEO TAPIZADO EN PIEL	389
162	51100231	20014	511.836.0496.00.01	SILLON GIRATORIO DE RESPALDO ALTO TAPIZADA EN POLIPIEL CON P	14
163	51100248	20015	511.836.0505.00.01	SILLON GIRATORIO DE RESPALDO BAJO CON PISTON NEUMATICO. DIME	145
164	51100252	20017	511.883.0529.00.01	TARJETERO DOBLE PARA TARJETAS DE 7.62 X 12.70 CM (3 PULGADAS	1
165	51100255	20020	511.883.0556.00.01	TARJETERO SENCILLO PARA TARJETAS DE 7.62 X 12.70 CM (3 PULGA	5
166	51100256	20022	511.883.0579.00.01	TARJETERO TRIPLE DE 10 GAVETAS PARA TARJETAS DE 7.62 X 12.70	2
167	51200399	20048	519.104.0539.00.01	BANCA EN REGADERA. DIMENSIONES GENERALES: LARGO 45 CM, ANCHO	56
168	51200400	20049	519.104.0541.00.01	BANCA EN TANDEM PARA 3 LUGARES. DIMENSIONES GENERALES: FRENT	161
169	51200401	20050	519.104.0551.00.01	BANCA EN TANDEM PARA 4 LUGARES. DIMENSIONES GENERALES: FRENT	102
170	51200402	20051	519.104.0569.00.01	BANCA VESTIDOR PARA BAÑOS. DIMENSIONES GENERALES: LARGO 90 C	46
171	51200403	20052	519.104.0574.00.01	BANCA VESTIDOR PARA CONSULTORIO. DIMENSIONES GENERALES: LARG	46

ANEXOS
DIVISION DE CONTRATOS

Anexo No. 3.2 Relación y Cantidad de Bienes

Adquisición de Bienes para el Programa "Mobiliario Administrativo para Hospitales Prioritarios" (7 Obras)
No. de Requisición "OP-EA-MA-01-2024-7OBRAS"

PARTIDA	CUCOP	PREI	SAI	DESCRIPCIÓN	CANTIDAD
172	51200420	20055	519.160.0357.00.01	CARRO DE ASEO EN FORMA DE TIJERA. DIMENSIONES GENERALES: LAR	37
173	51200421	20056	519.160.0365.00.01	CARRO TRANSPORTADOR DE BIBERONES. DIMENSIONES GENERALES: LAR	3
174	51200422	20057	519.160.0376.00.01	CARRO TRANSPORTADOR DE ROPA HUMEDA. DIMENSIONES GENERALES: L	3
175	51200430	20059	519.279.0022.00.01	DESPACHADOR DE MEDICAMENTOS DE ALTO CONSUMO. DIMENSIONES GEN	5
176	51200431	20060	519.315.0059.00.01	ESCALERA DE TIJERA 3 PELDAÑOS. DIMENSIONES GENERALES: ALTO 6	36
177	51200437	20062	519.630.5401.00.01	MESA DE TRABAJO PARA TALLER. DIMENSIONES GENERALES: LARGO 18	10
178	51200439	20064	519.630.5427.00.01	MESA INFANTIL PARA PREESCOLAR. DIMENSIONES GENERALES: CUBIER	1
179	51200440	20065	519.630.5432.00.01	MESA LISA DE 180 CM PARA DOBLAR ROPA. DIMENSIONES GENERALES:	1
180	51100302	20067	519.630.5454.00.01	MESA PARA COMPUTADORA CON ESTRUCTURA TUBULAR FRENTE 100 CM	4
181	51200442	20068	519.630.5462.00.01	MESA PARA DIBUJO (RESTIRADOR). DIMENSIONES GENERALES: FRENTE	2
182	51100307	20069	519.695.1974.00.01	PIZARRON DE 120 CM CON TABLERO DE CORCHO. DIMENSIONES GENERA	8
183	51100308	20070	519.695.1987.00.01	PIZARRON DE 120 CM MAGNETICO DE PARED. DIMENSIONES GENERALES	27
184	51100310	20072	519.695.2004.00.01	PIZARRON DE 150 CM MAGNETICO DE PARED. DIMENSIONES GENERALES	80
185	51100311	20073	519.695.2013.00.01	PIZARRON DE 180 CM MAGNETICO DE PARED. DIMENSIONES GENERALES	5
186	51200455	20076	519.810.0381.00.01	SILLA TIPO BOUNCER CON ESTRUCTURA DE TRINEO. MOVIMIENTOS / S	6
187	51200456	20077	519.810.0393.00.01	SILLA PARA AULA. DIMENSIONES GENERALES: FRENTE 60 CM, FONDO	40
188	51100325	20078	519.824.0504.00.01	SILLON ACOJINABLE RECLINABLE SISTEMA MECANICO DE PALANCAS PA	84
189	51100333	20079	519.865.0105.00.01	TABLERO DE CORCHO 120 CM. DIMENSIONES GENERALES: FRENTE 120	105
190	51100334	20080	519.865.0114.00.01	TABLERO DE CORCHO DE 150 CM. DIMENSIONES GENERALES: FRENTE 1	1
191	51200458	20081	519.873.0141.00.01	TARIMA PARA ESTIBAR MERCANCIAS. DIMENSIONES GENERALES: FRENT	23
192	51200459	20082	519.873.0151.00.01	TARIMA PLASTICA PARA PATIN HIDRAULICO. DIMENSIONES GENERALE	2
193	51200277	20084	517.013.0087.00.01	ALACENA ALTA DE 90 CM. DIMENSIONES GENERALES: FRENTE 90 CM,	37
194	51100287	20085	517.063.0136.00.01	ANAQUEL PARA OLLAS FRENTE 90 CM, FONDO 60 CM, ALTURA 180 CM	3
195	51200280	20087	517.256.0204.00.01	CARRO PARA CHAROLAS EN AUTOSERVICIO LARGO 80 CM, ANCHO 50 CM	2
196	51200281	20088	517.256.0213.00.01	CARRO TRANSPORTADOR DE CHAROLAS PARA ALIMENTOS. DIMENSIONES	3
197	51200282	20089	517.256.0226.00.01	CARRO TRANSPORTADOR DE OLLAS. DIMENSIONES GENERALES: LARGO	2
198	51200284	20090	517.270.0125.00.01	COCINETA CON PARRILLA ELECTRICA DERECHA Y FREGADERO IZQUIERD	1
199	51200289	20092	517.272.0022.00.01	COLGADOR PARA UTENSILIOS DE COCINA. DIMENSIONES GENERALES	1
200	51200290	20093	517.301.0116.00.01	DEPOSITO DE PAN. DIMENSIONES GENERALES: FRENTE 70 CM, FONDO	1
201	51200319	20096	517.609.5467.00.01	MESA DE 180 CM CON RESPALDO Y FREGADERO DERECHO. DIMENSIONES	1
202	51200322	20099	517.609.5497.00.01	MESA CALIENTE DE 160 CM PARA VAPOR DE (4 CHAROLAS). DIMENSI	1
203	51200323	20100	517.609.5506.00.01	MESA DE 300 CM CON DOBLE FREGADERO CENTRAL. DIMENSIONES GENE	1
204	51200326	20103	517.609.5537.00.01	MESA DE 120 CM CON RESPALDO Y FREGADERO IZQUIERDO. DIMENSION	1
205	51200327	20104	517.609.5549.00.01	MESA DE 180 CM CON RESPALDO Y DOBLE FREGADERO CENTRAL. DIMEN	2
206	51200328	20105	517.609.5559.00.01	MESA ELECTRICA CALIENTE MOVIL (2 CHAROLAS). DIMENSIONES GE	3
207	51200329	20106	517.609.5567.00.01	MESA ELECTRICA CALIENTE MOVIL (3 CHAROLAS). DIMENSIONES GE	1
208	51200330	20107	517.609.5572.00.01	MESA FRIA A HIELO MOVIL (3 CHAROLAS). DIMENSIONES GENERALES:	3
209	51200332	20109	517.609.5597.00.01	MESA FRIA PARA BARRA DE AUTO SERVICIO (4 CHAROLAS). DIMENSIO	1
210	51200334	20111	517.609.5613.00.01	MESA LISA DE 120 CM CON RESPALDO Y ENTREPAÑO. DIMENSIONES GE	16
211	51200335	20112	517.609.5625.00.01	MESA LISA DE 150 CM CON RESPALDO Y ENTREPAÑO. DIMENSIONES GE	4
212	51200337	20114	517.609.5647.00.01	MESA LISA PARA RECIBO DE LOZA CON ESCURRIDERO DERECHO FRENTE	2
213	51200340	20117	517.609.5683.00.01	MESA PARA TAJO DE 150 CM. DIMENSIONES GENERALES: FRENTE 150	1
214	51200341	20118	517.609.5695.00.01	MESA DE 230 CM PARA LAVADO DE BIBERONES CON TRIPLE FREGADERO	1
215	51100119	20387	511.026.0532.00.01	ANAQUEL DOBLE PARA LIBROS Y REVISTAS. DIMENSIONES GENERALES:	12
216	51100128	20388	511.076.1023.00.01	ARCHIVERO 4 GAVETAS CON FRENTES EN MDP. DIMENSIONES GENEPALE	12
217	51100219	20410	511.263.0353.00.01	MODULO ESCRITORIO AUTO SUSTENTABLE PARA 1 LUGAR. CORREDERAS	11
218	51100227	20412	511.814.0379.00.01	SILLA APILABLE CON TAPIZ DE TELA Y ESTRUCTURA DE TRINEO. DIM	53
219	51100238	20413	511.836.0514.00.01	SILLON CONFORTABLE DE 2 LUGARES, TAPIZADO EN TELA. DIMENSION	14
220	51100247	20417	511.836.0558.00.01	SILLON GIRATORIO DE RESPALDO ALTO TAPIZADO EN TELA, CON PIST	6
221	51200393	20493	517.825.0323.00.01	SILLA PARA COMEDOR FABRICADA EN ALUMINIO. DIMENSIONES GENERA	160
222	51100153	20543	511.339.1406.00.01	ESCRITORIO MODULAR EN C. DIMENSIONES GENERALES: LARGO 180CM,	1
223	51100184	20545	511.619.1457.00.01	MESA DE APOYO LATERAL EN MDP. DIMENSIONES GENERALES: FRENTE	9
224	51100189	20546	511.619.1465.00.01	MESA DE USOS MULTIPLES EN MDP. DIMENSIONES GENERALES: FRENTE	47
225	51100233	20554	511.814.0382.00.01	SILLA GIRATORIA DE REPALDO BAJO TAPIZADA EN TELA CON PISTON	276
226	51100230	20555	511.814.0394.00.01	SILLA FIJA DE RESPALDO BAJO BASE DE TRINEO TAPIZADA EN TELA.	292
227	51100226	20556	511.814.0405.00.01	SILLA ALTA GIRATORIA CON MECANISMO DE CONTACTO PERMANENTE Y	44
228	51100180	20559	511.619.1476.00.01	MESA CIRCULAR PARA JUNTAS DE 4 LUGARES DE CRISTAL. DIMENSION	26

Anexo No. 3.2 Relación y Cantidad de Bienes

Adquisición de Bienes para el Programa "Mobiliario Administrativo para Hospitales Prioritarios" (7 Obras)

No. de Requisición "OP-EA-MA-01-2024-7OBRAS"

PARTIDA	CUCOP	PREI	SAI	DESCRIPCIÓN	CANTIDAD
229	51100186	20561	511.619.1483.00.01	MESA DE CENTRO EN MDP, DIMENSIONES GENERALES: ANCHO 80 CM, L	4
230	51100326	20567	519.824.0513.00.01	SILLON RECLINABLE CONFORTABLE TAPIZADO EN TELA, MOVIMIENTOS	10
231	51100327	20568	519.824.0526.00.01	SILLON FIJO CONFORTABLE DE 1 LUGAR TAPIZADO EN TELA: DIMENSI	19
232	51200397	20580	519.033.0071.00.01	APARCADOR DE BICICLETAS EN ESPIRAL, DIMENSIONES GENERALES: (	3
233	51100298	20583	519.196.0194.00.01	CASILLERO DOBLE EN PLASTICO DE ALTA RESISTENCIA, DIMENSIONES	575
234	51100303	20586	519.630.5515.00.01	MESA RECTANGULAR PARA COMPUTADORA, DIMENSIONES GENERALES: FR	1
235	51100171	20587	511.465.0024.00.01	GUARDA INFERIOR DE 120 CM, DIMENSIONES GENERALES: LARGO 120	7
236	51100172	20588	511.465.0039.00.01	GUARDA INFERIOR DE 150 CM, DIMENSIONES GENERALES: LARGO 150	43
237	51100163	20592	511.339.1422.00.01	ESCRITORIO RECTANGULAR DE 150CM, DIMENSIONES GENERALES: LARG	57
238	51100164	20593	511.339.1437.00.01	ESCRITORIO RECTANGULAR DE 180 CM, DIMENSIONES GENERALES: LAR	7
239	51200457	20633	519.910.0413.00.01	SILLA ALTA INFANTIL DE POLIPROPILENO, DIMENSIONES GENERALES:	6
240	51100229	20673	511.814.0421.00.01	SILLA FIJA DE POLIPROPILENO, DIMENSIONES GENERALES: ALTURA D	2
241	51100234	20811	511.814.0448.00.01	SILLA SECRETARIAL, CARACTERISTICAS GENERALES: CUERPOS SEPARA	2
242	51100120	21310	511.026.0554.00.01	ANAQUEL ESQUELETO DE 7 ENTREPAÑOS DE ACERO INOXIDABLE, AREAS	115
243	51100192	16607	511.619.1197.01.01	MESA OVAL PARA JUNTAS 10 LUGARES CON BASES METALICAS FABRICA	1
244	51100193	16608	511.619.1312.01.01	MESA OVAL PARA JUNTAS OCHO LUGARES CON BASES METALICAS FABRI	1
245	51200305	16957	517.609.0784.01.01	MESA PARA COMEDOR 4 LUGARES, FABRICADA A BASE DE: 1, CUBIERT	43
246	51200301	16972	517.609.0495.01.01	MESA DE 270 CM, CON RESPALDO, ESCURRIDERO Y DOBLE FREGADERO	4
247	51100208	19698	511.622.0182.00.01	MODULO DE ATENCION Y ORIENTACION AL DERECHOHABIENTE TIPO A	1
248	51100209	19699	511.622.0194.00.01	MODULO DE ATENCION Y ORIENTACION AL DERECHOHABIENTE TIPO B	1
249	51200293	19739	517.609.0115.02.01	MESA DE 180 CM CON RESPALDO Y FREGADERO DERECHO CON PREPARAC	1
250	51200295	19744	517.609.0255.01.01	MESA DE 230 CM CON RESPALDO Y DOBLE FREGADERO CENTRAL PARA O	1
251	51200304	19765	517.609.0727.01.01	MESA DE 210 CM CON RESPALDO Y DOBLE FREGADERO IZQUIERDO, DIM	1
252	51100133	19968	511.076.0952.00.01	ARCHIVERO GUARDA VISIBLE SENCILLO, DIMENSIONES GENERALES: LA	22
253	51100123	19969	511.076.0966.00.01	ARCHIVERO DE 2 GAVETAS CON CAJA FUERTE, DIMENSIONES GENERALE	1
254	51100132	19973	511.076.1007.00.01	ARCHIVERO GUARDA VISIBLE DOBLE, DIMENSIONES GENERALES: LARGO	10
255	51100127	19974	511.076.1016.00.01	ARCHIVERO DE 2 GAVETAS CON PUERTAS ABATIBLES Y DESLIZABLES,	1
256	51100115	19976	511.026.0492.00.01	ANAQUEL ESQUELETO 7 ENTREPAÑOS, CAPACIDAD DE CARGA: 100 KG,	119
257	51100116	19977	511.026.0501.00.01	ANAQUEL FIJO DE 45 CM UNA VISTA, DIMENSIONES GENERALES: FREN	212
258	51100117	19978	511.026.0517.00.01	ANAQUEL FIJO DOS VISTAS, DIMENSIONES GENERALES: FRENTE 85 CM	13
259	51100118	19979	511.026.0527.00.01	ANAQUEL PARA LIBROS Y REVISTAS, DIMENSIONES GENERALES: LARGO	4
260	51100136	19980	511.109.0345.00.01	BANCO ALTO, DIMENSIONES GENERALES: DIAMETRO DE ASIENTO 35CM,	18
261	51200035	19981	511.178.0113.00.01	CARRETILLA PORTA BULTOS, DIMENSIONES GENERALES: ANCHO 45CM,	6
262	51100143	19984	511.268.0282.00.01	CREDENZA DE 150CM CON BASES METALICAS, DIMENSIONES GENERALES	28
263	51100149	19989	511.339.1275.00.01	ESCRITORIO MODULAR DE 150CM CON LATERAL DERECHO, DIMENSIONES	38
264	51100150	19990	511.339.1288.00.01	ESCRITORIO MODULAR DE 150CM CON LATERAL IZQUIERDO, DIMENSION	54
265	51100151	19991	511.339.1295.00.01	ESCRITORIO MODULAR DE 180CM CON LATERAL DERECHO, DIMENSIONES	1
266	51100159	19992	511.339.1304.00.01	ESCRITORIO MODULAR TIPO BALA DE 120CM SIN LATERAL, DIMENSION	27
267	51100160	19993	511.339.1313.00.01	ESCRITORIO MODULAR TIPO BALA DE 150CM SIN LATERAL, DIMENSION	17
268	51100170	19996	511.451.0281.00.01	GABINETE UNIVERSAL, DIMENSIONES GENERALES: LARGO 90 CM, ANCH	18
269	51100183	19998	511.619.1333.00.01	MESA CIRCULAR PARA JUNTAS DE 8 LUGARES, DIMENSIONES GENERALE	1
270	51100185	19999	511.619.1345.00.01	MESA DE APOYO PARA TELEFONOS, DIMENSIONES GENERALES: LARGO 4	15
271	51100191	20001	511.619.1363.00.01	MESA ESQUINERA FABRICADA EN MDF, DIMENSIONES GENERALES: LARG	11
272	51100195	20002	511.619.1378.00.01	MESA RECTANGULAR DE JUNTAS PARA 10 PERSONAS, DIMENSIONES GEN	2
273	51100194	20003	511.619.1381.00.01	MESA PARA SALA DE USOS MULTIPLES, DIMENSIONES GENERALES: LAR	157
274	51100220	20005	511.622.0226.00.01	MODULO ESCRITORIO AUTOSUSTENTABLE PARA DOS LUGARES, MOVIMIEN	1
275	51100225	20006	511.790.0227.00.01	PORTAROTAFOLIO CON PIZARRON, DIMENSIONES GENERALES: FRENTE 8	10
276	51100236	20010	511.836.0458.00.01	SILLON CONFORTABLE DE 1 LUGAR, TAPIZADO EN TELA, DIMENSIONES	54
277	51100240	20011	511.836.0466.00.01	SILLON CONFORTABLE DE 3 LUGARES, TAPIZADO EN TELA DIMENSIONE	13
278	51100242	20012	511.836.0471.00.01	SILLON FIJO DE RESPALDO ALTO BASE DE TRINEO, DIMENSIONES GEN	203
279	51100243	20013	511.836.0484.00.01	SILLON FIJO DE RESPALDO BAJO BASE DE TRINEO TAPIZADO EN PIEL	291
280	51100231	20014	511.836.0496.00.01	SILLON GIRATORIO DE RESPALDO ALTO TAPIZADA EN POLIPIEL CON P	9
281	51100248	20015	511.836.0505.00.01	SILLON GIRATORIO DE RESPALDO BAJO CON PISTON NEUMATICO, DIME	270
282	51100252	20017	511.883.0529.00.01	TARJETERO DOBLE PARA TARJETAS DE 7.62 X 12.70 CM (3 PULGADAS	2
283	51100251	20018	511.883.0534.00.01	TARJETERO DOBLE PARA TARJETAS DE 12.70 X 20.3 CM (5 PULGADAS	7
284	51100255	20020	511.883.0556.00.01	TARJETERO SENCILLO PARA TARJETAS DE 7.62 X 12.70 CM (3 PULGA	6

ANEXOS
DIVISION DE CONTRATOS

Anexo No. 3.2 Relación y Cantidad de Bienes

Adquisición de Bienes para el Programa "Mobiliario Administrativo para Hospitales Prioritarios" (7 Obras)
No. de Requisición "OP-EA-MA-01-2024-7OBRAS"

PARTIDA	CUCOP	PREI	SAI	DESCRIPCIÓN	CANTIDAD
285	51100256	20022	511.883.0579.00.01	TARJETERO TRIPLE DE 10 GAVETAS PARA TARJETAS DE 7.62 X 12.70	2
286	51200399	20048	519.104.0539.00.01	BANCA EN REGADERA. DIMENSIONES GENERALES: LARGO 45 CM, ANCHO	20
287	51200400	20049	519.104.0541.00.01	BANCA EN TANDEM PARA 3 LUGARES. DIMENSIONES GENERALES: FRENT	161
288	51200401	20050	519.104.0551.00.01	BANCA EN TANDEM PARA 4 LUGARES. DIMENSIONES GENERALES: FRENT	100
289	51200402	20051	519.104.0569.00.01	BANCA VESTIDOR PARA BAÑOS. DIMENSIONES GENERALES: LARGO 120	69
290	51200403	20052	519.104.0574.00.01	BANCA VESTIDOR PARA CONSULTORIO. DIMENSIONES GENERALES: LARG	53
291	51200420	20055	519.160.0357.00.01	CARRO DE ASEO EN FORMA DE TIJERA. DIMENSIONES GENERALES: LAR	43
292	51200421	20056	519.160.0365.00.01	CARRO TRANSPORTADOR DE BIBERONES. DIMENSIONES GENERALES: LAR	3
293	51200422	20057	519.160.0376.00.01	CARRO TRANSPORTADOR DE ROPA HUMEDA. DIMENSIONES GENERALES: L	3
294	51200430	20059	519.279.0022.00.01	DESPACHADOR DE MEDICAMENTOS DE ALTO CONSUMO. DIMENSIONES GEN	4
295	51200431	20060	519.315.0059.00.01	ESCALERA DE TIJERA 3 PELDAÑOS. DIMENSIONES GENERALES: ALTO 6	37
296	51200437	20062	519.630.5401.00.01	MESA DE TRABAJO PARA TALLER. DIMENSIONES GENERALES: LARGO 18	10
297	51200438	20063	519.630.5415.00.01	MESA INFANTIL MATERNAL. DIMENSIONES GENERALES: ANCHO 90 CM,	1
298	51200439	20064	519.630.5427.00.01	MESA INFANTIL PARA PREESCOLAR. DIMENSIONES GENERALES: CUBIER	3
299	51200440	20065	519.630.5432.00.01	MESA LISA DE 180 CM PARA DOBLAR ROPA. DIMENSIONES GENERALES:	1
300	51100302	20067	519.630.5454.00.01	MESA PARA COMPUTADORA CON ESTRUCTURA TUBULAR FRENTE 100 CM	7
301	51200442	20068	519.630.5462.00.01	MESA PARA DIBUJO (RESTIRADOR). DIMENSIONES GENERALES: FRENTE	1
302	51100307	20069	519.695.1974.00.01	PIZARRON DE 120 CM CON TABLERO DE CORCHO. DIMENSIONES GENERA	5
303	51100308	20070	519.695.1987.00.01	PIZARRON DE 120 CM MAGNETICO DE PARED. DIMENSIONES GENERALES	36
304	51100310	20072	519.695.2004.00.01	PIZARRON DE 150 CM MAGNETICO DE PARED. DIMENSIONES GENERALES	36
305	51100311	20073	519.695.2013.00.01	PIZARRON DE 180 CM MAGNETICO DE PARED. DIMENSIONES GENERALES	1
306	51200453	20074	519.810.0363.00.01	SILLA INFANTIL PRE-ESCOLAR. DIMENSIONES GENERALES: FRENTE 40	6
307	51200454	20075	519.810.0378.00.01	SILLA INFANTIL MATERNAL. DIMENSIONES GENERALES: FRENTE 30 CM	4
308	51200455	20076	519.810.0381.00.01	SILLA TIPO BOUNCER CON ESTRUCTURA DE TRINEO. MOVIMIENTOS / S	4
309	51200456	20077	519.810.0393.00.01	SILLA PARA AULA. DIMENSIONES GENERALES: FRENTE 60 CM, FONDO	40
310	51100325	20078	519.824.0504.00.01	SILLON ACOJINABLE RECLINABLE SISTEMA MECANICO DE PALANCAS PA	67
311	51100333	20079	519.865.0105.00.01	TABLERO DE CORCHO 120 CM. DIMENSIONES GENERALES: FRENTE 120	88
312	51200458	20081	519.873.0141.00.01	TARIMA PARA ESTIBAR MERCANCIAS. DIMENSIONES GENERALES: FRENT	23
313	51200459	20082	519.873.0151.00.01	TARIMA PLASTICA PARA PATIN HIDRAULICO. DIMENSIONES GENERALE	2
314	51200277	20084	517.013.0087.00.01	ALACENA ALTA DE 90 CM. DIMENSIONES GENERALES: FRENTE 90 CM,	42
315	51100287	20085	517.063.0136.00.01	ANAQUEL PARA OLLAS FRENTE 90 CM, FONDO 60 CM, ALTURA 180 CM	3
316	51200280	20087	517.256.0204.00.01	CARRO PARA CHAROLAS EN AUTOSERVICIO LARGO 80 CM, ANCHO 50 CM	2
317	51200281	20086	517.256.0213.00.01	CARRO TRANSPORTADOR DE CHAROLAS PARA ALIMENTOS. DIMENSIONES	3
318	51200282	20089	517.256.0226.00.01	CARRO TRANSPORTADOR DE OLLAS. DIMENSIONES GENERALES: LARGO	2
319	51200284	20090	517.270.0125.00.01	COCINETA CON PARRILLA ELECTRICA DERECHA Y FREGADERO IZQUIERD	1
320	51200285	20091	517.270.0137.00.01	COCINETA CON PARRILLA ELECTRICA IZQUIERDA FREGADERO DERECHO.	1
321	51200289	20092	517.272.0022.00.01	COLGADOR PARA UTENSILIOS DE COCINA. DIMENSIONES GENERALES	1
322	51200290	20093	517.301.0116.00.01	DEPOSITO DE PAN. DIMENSIONES GENERALES: FRENTE 70 CM, FONDO	1
323	51200322	20099	517.609.5497.00.01	MESA CALIENTE DE 160 CM PARA VAPOR DE (4 CHAROLAS). DIMENSI	1
324	51200323	20100	517.609.5506.00.01	MESA DE 300 CM CON DOBLE FREGADERO CENTRAL. DIMENSIONES GENE	1
325	51200326	20103	517.609.5537.00.01	MESA DE 120 CM CON RESPALDO Y FREGADERO IZQUIERDO. DIMENSION	1
326	51200327	20104	517.609.5549.00.01	MESA DE 180 CM CON RESPALDO Y DOBLE FREGADERO CENTRAL. DIMEN	4
327	51200328	20105	517.609.5559.00.01	MESA ELECTRICA CALIENTE MOVIL (2 CHAROLAS). DIMENSIONES GE	3
328	51200329	20106	517.609.5567.00.01	MESA ELECTRICA CALIENTE MOVIL (3 CHAROLAS). DIMENSIONES GE	1
329	51200330	20107	517.609.5572.00.01	MESA FRIA A HIELO MOVIL (3 CHAROLAS). DIMENSIONES GENERALES:	3
330	51200332	20109	517.609.5597.00.01	MESA FRIA PARA BARRA DE AUTO SERVICIO (4 CHAROLAS). DIMENSIO	1
331	51200334	20111	517.609.5613.00.01	MESA LISA DE 120 CM CON RESPALDO Y ENTREPAÑO. DIMENSIONES GE	16
332	51200335	20112	517.609.5625.00.01	MESA LISA DE 150 CM CON RESPALDO Y ENTREPAÑO. DIMENSIONES GE	4
333	51200337	20114	517.609.5647.00.01	MESA LISA PARA RECIBO DE LOZA CON ESCURRIDERO DERECHO FRENTE	4
334	51200340	20117	517.609.5683.00.01	MESA PARA TAJO DE 150 CM. DIMENSIONES GENERALES: FRENTE 150	1
335	51200341	20118	517.609.5695.00.01	MESA DE 230 CM PARA LAVADO DE BIBERONES CON TRIPLE FREGADERO	1
336	51100119	20387	511.026.0532.00.01	ANAQUEL DOBLE PARA LIBROS Y REVISTAS. DIMENSIONES GENERALES:	12
337	51100128	20388	511.076.1023.00.01	ARCHIVERO 4 GAVETAS CON FRENTES EN MDP. DIMENSIONES GENERALE	99
338	51100165	20401	511.401.0094.00.01	EXHIBIDOR DE REVISTAS. DIMENSIONES GENERALES: FRENTE 180 CM,	1
339	51100190	20405	511.619.1413.00.01	MESA DOBLE PARA GABINETE TIPO KARDEX. DIMENSIONES GENERALES:	3
340	51100196	20406	511.619.1426.00.01	MESA RECTANGULAR DE JUNTAS PARA 8 PERSONAS. DIMENSIONES GENE	1
341	51100219	20410	511.263.0353.00.01	MODULO ESCRITORIO AUTO SUSTENTABLE PARA 1 LUGAR, CORREDERAS	5

Anexo No. 3.2 Relación y Cantidad de Bienes

Adquisición de Bienes para el Programa "Mobiliario Administrativo para Hospitales Prioritarios" (7 Obras)
No. de Requisición "OP-EA-MA-01-2024-7OBRAS"

PARTIDA	CUCOP	PREI	SAI	DESCRIPCIÓN	CANTIDAD
342	51100227	20412	511.814.0379.00.01	SILLA APILABLE CON TAPIZ DE TELA Y ESTRUCTURA DE TRINEO. DIM	124
343	51100238	20413	511.836.0514.00.01	SILLON CONFORTABLE DE 2 LUGARES, TAPIZADO EN TELA. DIMENSION	12
344	51100244	20415	511.836.0536.00.01	SILLON FIJO DE RESPALDO BAJO, BASE DE TRINEO, TAPIZADO EN TE	6
345	51100247	20417	511.836.0558.00.01	SILLON GIRATORIO DE RESPALDO ALTO TAPIZADO EN TELA, CON PIST	4
346	51200393	20493	517.825.0323.00.01	SILLA PARA COMEDOR FABRICADA EN ALUMINIO. DIMENSIONES GENERA	170
347	51100217	20542	511.622.0291.00.01	MODULO EN L PARA CONSULTORIO CON LATERAL DERECHO. DIMENSIONE	1
348	51100153	20543	511.339.1406.00.01	ESCRITORIO MODULAR EN C. DIMENSIONES GENERALES: LARGO 180CM,	1
349	51100184	20545	511.619.1457.00.01	MESA DE APOYO LATERAL EN MDP. DIMENSIONES GENERALES: FRENTE	13
350	51100189	20546	511.619.1465.00.01	MESA DE USOS MULTIPLES EN MDP. DIMENSIONES GENERALES: FRENTE	69
351	51100233	20554	511.814.0382.00.01	SILLA GIRATORIA DE REPALDO BAJO TAPIZADA EN TELA CON PISTON	242
352	51100230	20555	511.814.0394.00.01	SILLA FIJA DE RESPALDO BAJO BASE DE TRINEO TAPIZADA EN TELA.	268
353	51100226	20556	511.814.0405.00.01	SILLA ALTA GIRATORIA CON MECANISMO DE CONTACTO PERMANENTE Y	37
354	51100180	20559	511.619.1476.00.01	MESA CIRCULAR PARA JUNTAS DE 4 LUGARES DE CRISTAL. DIMENSION	25
355	51100186	20561	511.619.1483.00.01	MESA DE CENTRO EN MDP. DIMENSIONES GENERALES: ANCHO 80 CM, L	8
356	51100327	20568	519.824.0526.00.01	SILLON FIJO CONFORTABLE DE 1 LUGAR TAPIZADO EN TELA. DIMENSI	18
357	51200397	20580	519.033.0071.00.01	APARCADOR DE BICICLETAS EN ESPIRAL. DIMENSIONES GENERALES: (	3
358	51100298	20583	519.196.0194.00.01	CASILLERO DOBLE EN PLASTICO DE ALTA RESISTENCIA. DIMENSIONES	562
359	51100303	20586	519.630.5515.00.01	MESA RECTANGULAR PARA COMPUTADORA. DIMENSIONES GENERALES: FR	1
360	51100171	20587	511.465.0024.00.01	GUARDA INFERIOR DE 120 CM. DIMENSIONES GENERALES: LARGO 120	4
361	51100172	20588	511.465.0039.00.01	GUARDA INFERIOR DE 150 CM. DIMENSIONES GENERALES: LARGO 150	25
362	51100163	20592	511.339.1422.00.01	ESCRITORIO RECTANGULAR DE 150CM. DIMENSIONES GENERALES: LARG	19
363	51100164	20593	511.339.1437.00.01	ESCRITORIO RECTANGULAR DE 180 CM. DIMENSIONES GENERALES: LAR	1
364	51200457	20633	519.810.0413.00.01	SILLA ALTA INFANTIL DE POLIPROPILENO. DIMENSIONES GENERALES:	6
365	51100229	20673	511.814.0421.00.01	SILLA FIJA DE POLIPROPILENO. DIMENSIONES GENERALES: ALTURA D	13
366	51100234	20811	511.814.0448.00.01	SILLA SECRETARIAL. CARACTERISTICAS GENERALES: CUERPOS SEPARA	2
367	51100192	16607	511.619.1197.01.01	MESA OVAL PARA JUNTAS 10 LUGARES CON BASES METALICAS FABRICA	1
368	51200308	16947	517.609.1139.01.01	MESA CALIENTE DE 159 CM PARA VAPOR (4 CHAROLAS) FABRICADA A	1
369	51200301	16972	517.609.0495.01.01	MESA DE 270 CM. CON RESPALDO, ESCURRIDERO Y DOBLE FREGADERO	2
370	51100122	18554	511.076.0898.02.01	ARCHIVERO DE 4 GAVETAS CON FRENTES EN MDF. DIMENSIONES GENER	1
371	51100208	19698	511.622.0182.00.01	MODULO DE ATENCION Y ORIENTACION AL DERECHOHABIENTE TIPO A	1
372	51100209	19699	511.622.0194.00.01	MODULO DE ATENCION Y ORIENTACION AL DERECHOHABIENTE TIPO B	1
373	51100305	19708	519.695.1897.01.01	PIZARRON MAGNETICO DE PARED DE 120 CM. DESCRIPCION TECNICA:	16
374	51200295	19744	517.609.0255.01.01	MESA DE 230 CM CON RESPALDO Y DOBLE FREGADERO CENTRAL PARA O	1
375	51200304	19765	517.609.0727.01.01	MESA DE 210 CM CON RESPALDO Y DOBLE FREGADERO IZQUIERDO. DIM	1
376	51100133	19968	511.076.0952.00.01	ARCHIVERO GUARDA VISIBLE SENCILLO. DIMENSIONES GENERALES: LA	22
377	51100123	19969	511.076.0966.00.01	ARCHIVERO DE 2 GAVETAS CON CAJA FUERTE. DIMENSIONES GENERALE	1
378	51100124	19970	511.076.0975.00.01	ARCHIVERO 4 GAVETAS. MOVIMIENTOS O SISTEMAS: SISTEMA DE CORR	3
379	51100125	19971	511.076.0988.00.01	ARCHIVERO DE 4 GAVETAS CON PUERTAS ABATIBLES Y DESLIZABLES.	104
380	51100132	19973	511.076.1007.00.01	ARCHIVERO GUARDA VISIBLE DOBLE. DIMENSIONES GENERALES: LARGO	10
381	51100127	19974	511.076.1016.00.01	ARCHIVERO DE 2 GAVETAS CON PUERTAS ABATIBLES Y DESLIZABLES.	1
382	51100115	19976	511.026.0492.00.01	ANAQUEL ESQUELETO 7 ENTREPAÑOS. CAPACIDAD DE CARGA: 100 KG.	77
383	51100116	19977	511.026.0501.00.01	ANAQUEL FIJO DE 45 CM UNA VISTA. DIMENSIONES GENERALES: FREN	179
384	51100117	19978	511.026.0517.00.01	ANAQUEL FIJO DOS VISTAS. DIMENSIONES GENERALES: FRENTE 85 CM	13
385	51100118	19979	511.026.0527.00.01	ANAQUEL PARA LIBROS Y REVISTAS. DIMENSIONES GENERALES: LARGO	6
386	51200035	19981	511.178.0113.00.01	CARRETILLA PORTA BULTOS. DIMENSIONES GENERALES: ANCHO 45CM,	5
387	51100143	19984	511.268.0282.00.01	CREDENZA DE 150CM CON BASES METALICAS. DIMENSIONES GENERALES	30
388	51100149	19989	511.339.1275.00.01	ESCRITORIO MODULAR DE 150CM CON LATERAL DERECHO. DIMENSIONES	63
389	51100150	19990	511.339.1288.00.01	ESCRITORIO MODULAR DE 150CM CON LATERAL IZQUIERDO. DIMENSION	106
390	51100151	19991	511.339.1295.00.01	ESCRITORIO MODULAR DE 180CM CON LATERAL DERECHO. DIMENSIONES	1
391	51100159	19992	511.339.1304.00.01	ESCRITORIO MODULAR TIPO BALA DE 120CM SIN LATERAL. DIMENSION	27
392	51100160	19993	511.339.1313.00.01	ESCRITORIO MODULAR TIPO BALA DE 150CM SIN LATERAL. DIMENSION	13
393	51100170	19996	511.451.0281.00.01	GABINETE UNIVERSAL. DIMENSIONES GENERALES: LARGO 90 CM, ANCH	17
394	51100185	19999	511.619.1345.00.01	MESA DE APOYO PARA TELEFONOS. DIMENSIONES GENERALES: LARGO 4	17
395	51100191	20001	511.619.1363.00.01	MESA ESQUINERA FABRICADA EN MDF. DIMENSIONES GENERALES: LARG	11
396	51100195	20002	511.619.1378.00.01	MESA RECTANGULAR DE JUNTAS PARA 10 PERSONAS. DIMENSIONES GEN	
397	51100194	20003	511.619.1381.00.01	MESA PARA SALA DE USOS MULTIPLES. DIMENSIONES GENERALES: LAR	

ANEXOS
DIVISION DE CONTRATOS

Anexo No. 3.2 Relación y Cantidad de Bienes

Adquisición de Bienes para el Programa "Mobiliario Administrativo para Hospitales Prioritarios" (7 Obras)
No. de Requisición "OP-EA-MA-01-2024-7OBRAS"

PARTIDA	CUCOP	PREI	SAI	DESCRIPCIÓN	CANTIDAD
398	51100220	20005	511.622.0226.00.01	MODULO ESCRITORIO AUTOSUSTENTABLE PARA DOS LUGARES. MOVIMIEN	1
399	51100225	20006	511.790.0227.00.01	PORTAROTAFOLIO CON PIZARRON. DIMENSIONES GENERALES: FRENTE 8	11
400	51100236	20010	511.836.0458.00.01	SILLON CONFORTABLE DE 1 LUGAR, TAPIZADO EN TELA. DIMENSIONES	98
401	51100240	20011	511.836.0466.00.01	SILLON CONFORTABLE DE 3 LUGARES, TAPIZADO EN TELA DIMENSIONE	10
402	51100243	20013	511.836.0484.00.01	SILLON FIJO DE RESPALDO BAJO BASE DE TRINEO TAPIZADO EN PIEL	423
403	51100231	20014	511.836.0496.00.01	SILLON GIRATORIO DE RESPALDO ALTO TAPIZADA EN POLIPIEL CON P	9
404	51100248	20015	511.836.0505.00.01	SILLON GIRATORIO DE RESPALDO BAJO CON PISTON NEUMATICO. DIME	165
405	51100252	20017	511.883.0529.00.01	TARJETERO DOBLE PARA TARJETAS DE 7.62 X 12.70 CM (3 PULGADAS	2
406	51100251	20018	511.883.0534.00.01	TARJETERO DOBLE PARA TARJETAS DE 12.70 X 20.3 CM (5 PULGADAS	7
407	51100255	20020	511.883.0556.00.01	TARJETERO SENCILLO PARA TARJETAS DE 7.62 X 12.70 CM (3 PULGA	7
408	51100256	20022	511.883.0579.00.01	TARJETERO TRIPLE DE 10 GAVETAS PARA TARJETAS DE 7.62 X 12.70	2
409	51200399	20048	519.104.0539.00.01	BANCA EN REGADERA. DIMENSIONES GENERALES: LARGO 45 CM, ANCHO	85
410	51200400	20049	519.104.0541.00.01	BANCA EN TANDEM PARA 3 LUGARES. DIMENSIONES GENERALES: FRENT	177
411	51200401	20050	519.104.0551.00.01	BANCA EN TANDEM PARA 4 LUGARES. DIMENSIONES GENERALES: FRENT	124
412	51200402	20051	519.104.0569.00.01	BANCA VESTIDOR PARA BAÑOS. DIMENSIONES GENERALES: LARGO 120	31
413	51200403	20052	519.104.0574.00.01	BANCA VESTIDOR PARA CONSULTORIO. DIMENSIONES GENERALES: LARG	51
414	51200420	20055	519.160.0357.00.01	CARRO DE ASEO EN FORMA DE TUBA. DIMENSIONES GENERALES: LAR	42
415	51200421	20056	519.160.0365.00.01	CARRO TRANSPORTADOR DE BIBERONES. DIMENSIONES GENERALES: LAR	3
416	51200422	20057	519.160.0376.00.01	CARRO TRANSPORTADOR DE ROPA HUMEDA. DIMENSIONES GENERALES: L	3
417	51200430	20059	519.279.0022.00.01	DESPACHADOR DE MEDICAMENTOS DE ALTO CONSUMO. DIMENSIONES GEN	4
418	51200431	20060	519.315.0059.00.01	ESCALERA DE TIJERA 3 PELDAÑOS. DIMENSIONES GENERALES: ALTO 6	34
419	51200436	20061	519.630.5394.00.01	MESA LISA PARA DOBLAR ROPA LARGO 180 CM, ANCHO100 CM, ALTUR	1
420	51200437	20062	519.630.5401.00.01	MESA DE TRABAJO PARA TALLER: DIMENSIONES GENERALES: LARGO 18	10
421	51200438	20063	519.630.5415.00.01	MESA INFANTIL MATERNAL. DIMENSIONES GENERALES: ANCHO 90 CM,	6
422	51200439	20064	519.630.5427.00.01	MESA INFANTIL PARA PREESCOLAR. DIMENSIONES GENERALES: CUBIER	12
423	51100302	20067	519.630.5454.00.01	MESA PARA COMPUTADORA CON ESTRUCTURA TUBULAR FRENTE 100 CM	5
424	51200442	20068	519.630.5462.00.01	MESA PARA DIBUJO (RESTIRADOR). DIMENSIONES GENERALES: FRENTE	1
425	51100307	20069	519.695.1974.00.01	PIZARRON DE 120 CM CON TABLERO DE CORCHO. DIMENSIONES GENERA	9
426	51100308	20070	519.695.1987.00.01	PIZARRON DE 120 CM MAGNETICO DE PARED. DIMENSIONES GENERALES	36
427	51100310	20072	519.695.2004.00.01	PIZARRON DE 150 CM MAGNETICO DE PARED. DIMENSIONES GENERALES	53
428	51100311	20073	519.695.2013.00.01	PIZARRON DE 180 CM MAGNETICO DE PARED. DIMENSIONES GENERALES	1
429	51200453	20074	519.810.0363.00.01	SILLA INFANTIL PRE-ESCOLAR. DIMENSIONES GENERALES: FRENTE 40	6
430	51200455	20076	519.810.0381.00.01	SILLA TIPO BOUNCER CON ESTRUCTURA DE TRINEO. MOVIMIENTOS / S	6
431	51200456	20077	519.810.0393.00.01	SILLA PARA AULA. DIMENSIONES GENERALES: FRENTE 60 CM, FONDO	40
432	51100325	20078	519.924.0504.00.01	SILLON ACOJINABLE RECLINABLE SISTEMA MECANICO DE PALANCAS PA	87
433	51100333	20079	519.865.0105.00.01	TABLERO DE CORCHO 120 CM. DIMENSIONES GENERALES: FRENTE 120	146
434	51100334	20080	519.865.0114.00.01	TABLERO DE CORCHO DE 150 CM. DIMENSIONES GENERALES: FRENTE 1	1
435	51200458	20081	519.873.0141.00.01	TARIMA PARA ESTIBAR MERCANCIAS. DIMENSIONES GENERALES: FRENT	25
436	51200459	20082	519.873.0151.00.01	TARIMA PLASTICA PARA PATIN HIDRAULICO. DIMENSIONES GENERALE	2
437	51200277	20084	517.013.0087.00.01	ALACENA ALTA DE 90 CM. DIMENSIONES GENERALES: FRENTE 90 CM,	43
438	51100287	20085	517.063.0136.00.01	ANAQUEL PARA OLLAS FRENTE 90 CM, FONDO 60 CM, ALTURA 180 CM	3
439	51200280	20087	517.256.0204.00.01	CARRO PARA CHAROLAS EN AUTOSERVICIO LARGO 80 CM, ANCHO 50 CM	2
440	51200281	20088	517.256.0213.00.01	CARRO TRANSPORTADOR DE CHAROLAS PARA ALIMENTOS. DIMENSIONES	3
441	51200282	20089	517.256.0226.00.01	CARRO TRANSPORTADOR DE OLLAS. DIMENSIONES GENERALES: LARGO	2
442	51200284	20090	517.270.0125.00.01	COCINETA CON PARRILLA ELECTRICA DERECHA Y FREGADERO IZQUIERD	1
443	51200285	20091	517.270.0137.00.01	COCINETA CON PARRILLA ELECTRICA IZQUIERDA FREGADERO DERECHO.	1
444	51200289	20092	517.272.0022.00.01	COLGADOR PARA UTENSILIOS DE COCINA. DIMENSIONES GENERALES	1
445	51200290	20093	517.301.0116.00.01	DEPOSITO DE PAN. DIMENSIONES GENERALES: FRENTE 70 CM, FONDO	1
446	51200319	20096	517.609.5467.00.01	MESA DE 180 CM CON RESPALDO Y FREGADERO DERECHO. DIMENSIONES	1
447	51200323	20100	517.609.5506.00.01	MESA DE 300 CM CON DOBLE FREGADERO CENTRAL. DIMENSIONES GENE	1
448	51200326	20103	517.609.5537.00.01	MESA DE 120 CM CON RESPALDO Y FREGADERO IZQUIERDO. DIMENSION	1
449	51200327	20104	517.609.5549.00.01	MESA DE 180 CM CON RESPALDO Y DOBLE FREGADERO CENTRAL. DIMEN	2
450	51200328	20105	517.609.5559.00.01	MESA ELECTRICA CALIENTE MOVIL (2 CHAROLAS). DIMENSIONES GE	3
451	51200329	20106	517.609.5567.00.01	MESA ELECTRICA CALIENTE MOVIL (3 CHAROLAS). DIMENSIONES GE	1
452	51200330	20107	517.609.5572.00.01	MESA FRIA A HIELO MOVIL (3 CHAROLAS). DIMENSIONES GENERALES:	3
453	51200332	20109	517.609.5597.00.01	MESA FRIA PARA BARRA DE AUTO SERVICIO (4 CHAROLAS). DIMENSIO	1

COMPRANET

Anexo No. 3.2 Relación y Cantidad de Bienes

Adquisición de Bienes para el Programa "Mobiliario Administrativo para Hospitales Prioritarios" (7 Obras)
No. de Requisición "OP-EA-MA-01-2024-7OBRAS"

PARTIDA	CUCOP	PREI	SAI	DESCRIPCIÓN	CANTIDAD
454	51200334	20111	517.609.5613.00.01	MESA LISA DE 120 CM CON RESPALDO Y ENTREPAÑO. DIMENSIONES GE	15
455	51200335	20112	517.609.5625.00.01	MESA LISA DE 150 CM CON RESPALDO Y ENTREPAÑO. DIMENSIONES GE	4
456	51200337	20114	517.609.5647.00.01	MESA LISA PARA RECIBO DE LOZA CON ESCURRIDERO DERECHO FRENTE	2
457	51200339	20116	517.609.5665.00.01	MESA PARA COMEDOR. DIMENSIONES GENERALES: FRENTE 90 CM, PROF	74
458	51200340	20117	517.609.5683.00.01	MESA PARA TAJO DE 150 CM. DIMENSIONES GENERALES: FRENTE 150	1
459	51200341	20118	517.609.5695.00.01	MESA DE 230 CM PARA LAVADO DE BIBERONES CON TRIPLE FREGADERO	2
460	51100119	20367	511.026.0532.00.01	ANAQUEL DOBLE PARA LIBROS Y REVISTAS. DIMENSIONES GENERALES:	20
461	51100128	20388	511.076.1023.00.01	ARCHIVERO 4 GAVETAS CON FRENTES EN MDP. DIMENSIONES GENERALE	9
462	51100165	20401	511.401.0094.00.01	EXHIBIDOR DE REVISTAS. DIMENSIONES GENERALES: FRENTE 180 CM,	1
463	51100190	20405	511.619.1413.00.01	MESA DOBLE PARA GABINETE TIPO KARDEX. DIMENSIONES GENERALES:	3
464	51100219	20410	511.263.0353.00.01	MODULO ESCRITORIO AUTO SUSTENTABLE PARA 1 LUGAR. CORREDERAS	2
465	51100227	20412	511.814.0379.00.01	SILLA APILABLE CON TAPIZ DE TELA Y ESTRUCTURA DE TRINEO. DIM	109
466	51100238	20413	511.836.0514.00.01	SILLON CONFORTABLE DE 2 LUGARES, TAPIZADO EN TELA. DIMENSION	15
467	51100244	20415	511.836.0536.00.01	SILLON FIJO DE RESPALDO BAJO, BASE DE TRINEO, TAPIZADO EN TE	567
468	51100247	20417	511.836.0558.00.01	SILLON GIRATORIO DE RESPALDO ALTO TAPIZADO EN TELA, CON PIST	4
469	51100217	20542	511.622.0291.00.01	MODULO EN L PARA CONSULTORIO CON LATERAL DERECHO. DIMENSIONE	1
470	51100153	20543	511.339.1406.00.01	ESCRITORIO MODULAR EN C. DIMENSIONES GENERALES: LARGO 180CM,	1
471	51100184	20545	511.619.1457.00.01	MESA DE APOYO LATERAL EN MDP. DIMENSIONES GENERALES: FRENTE	10
472	51100189	20546	511.619.1465.00.01	MESA DE USOS MULTIPLES EN MDP. DIMENSIONES GENERALES: FRENTE	105
473	51100233	20554	511.814.0382.00.01	SILLA GIRATORIA DE REPALDO BAJO TAPIZADA EN TELA CON PISTON	378
474	51100230	20555	511.814.0394.00.01	SILLA FIJA DE RESPALDO BAJO BASE DE TRINEO TAPIZADA EN TELA.	392
475	51100226	20556	511.814.0405.00.01	SILLA ALTA GIRATORIA CON MECANISMO DE CONTACTO PERMANENTE Y	36
476	51100180	20559	511.619.1476.00.01	MESA CIRCULAR PARA JUNTAS DE 4 LUGARES DE CRISTAL. DIMENSION	35
477	51100186	20561	511.619.1483.00.01	MESA DE CENTRO EN MDP. DIMENSIONES GENERALES: ANCHO 80 CM, L	9
478	51100327	20568	519.824.0526.00.01	SILLON FIJO CONFORTABLE DE 1 LUGAR TAPIZADO EN TELA. DIMENSI	26
479	51200397	20580	519.033.0071.00.01	APARCADOR DE BICICLETAS EN ESPIRAL. DIMENSIONES GENERALES: (	3
480	51100298	20583	519.196.0194.00.01	CASILLERO DOBLE EN PLASTICO DE ALTA RESISTENCIA. DIMENSIONES	121
481	51100303	20586	519.630.5515.00.01	MESA RECTANGULAR PARA COMPUTADORA. DIMENSIONES GENERALES: FR	1
482	51100171	20587	511.465.0024.00.01	GUARDA INFERIOR DE 120 CM. DIMENSIONES GENERALES: LARGO 120	3
483	51100172	20588	511.465.0039.00.01	GUARDA INFERIOR DE 150 CM. DIMENSIONES GENERALES: LARGO 150	24
484	51100163	20592	511.339.1422.00.01	ESCRITORIO RECTANGULAR DE 150CM. DIMENSIONES GENERALES: LARG	9
485	51100164	20593	511.339.1437.00.01	ESCRITORIO RECTANGULAR DE 180 CM. DIMENSIONES GENERALES: LAR	1
486	51200457	20633	519.810.0413.00.01	SILLA ALTA INFANTIL DE POLIPROPILENO. DIMENSIONES GENERALES:	12
487	51100229	20673	511.814.0421.00.01	SILLA FIJA DE POLIPROPILENO. DIMENSIONES GENERALES: ALTURA D	16
488	51100120	21310	511.026.0554.00.01	ANAQUEL ESQUELETO DE 7 ENTREPAÑOS DE ACERO INOXIDABLE: AREAS	40
489	51200308	16947	517.609.1139.01.01	MESA CALIENTE DE 159 CM PARA VAPOR (4 CHAROLAS) FABRICADA A	1
490	51200305	16957	517.609.0784.01.01	MESA PARA COMEDOR 4 LUGARES. FABRICADA A BASE DE: 1. CUBIERT	73
491	51200301	16972	517.609.0495.01.01	MESA DE 270 CM. CON RESPALDO, ESCURRIDERO Y DOBLE FREGADERO	2
492	51100122	18554	511.076.0898.02.01	ARCHIVERO DE 4 GAVETAS CON FRENTES EN MDP. DIMENSIONES GENER	1
493	51100208	19698	511.622.0182.00.01	MODULO DE ATENCION Y ORIENTACION AL DERECHOHABIENTE TIPO A	1
494	51100209	19699	511.622.0194.00.01	MODULO DE ATENCION Y ORIENTACION AL DERECHOHABIENTE TIPO B	1
495	51100305	19708	519.695.1897.01.01	PIZARRON MAGNETICO DE PARED DE 120 CM. DESCRIPCION TECNICA:	15
496	51200295	19744	517.609.0255.01.01	MESA DE 230 CM CON RESPALDO Y DOBLE FREGADERO CENTRAL PARA O	1
497	51100133	19968	511.076.0952.00.01	ARCHIVERO GUARDA VISIBLE SENCILLO. DIMENSIONES GENERALES: LA	22
498	51100123	19969	511.076.0966.00.01	ARCHIVERO DE 2 GAVETAS CON CAJA FUERTE. DIMENSIONES GENERALE	1
499	51100124	19970	511.076.0975.00.01	ARCHIVERO 4 GAVETAS. MOVIMIENTOS O SISTEMAS: SISTEMA DE CORR	4
500	51100125	19971	511.076.0988.00.01	ARCHIVERO DE 4 GAVETAS CON PUERTAS ABATIBLES Y DESLIZABLES.	94
501	51100132	19973	511.076.1007.00.01	ARCHIVERO GUARDA VISIBLE DOBLE. DIMENSIONES GENERALES: LARGO	10
502	51100127	19974	511.076.1016.00.01	ARCHIVERO DE 2 GAVETAS CON PUERTAS ABATIBLES Y DESLIZABLES.	1
503	51100115	19976	511.026.0492.00.01	ANAQUEL ESQUELETO 7 ENTREPAÑOS. CAPACIDAD DE CARGA: 100 KG.	118
504	51100116	19977	511.026.0501.00.01	ANAQUEL FIJO DE 45 CM UNA VISTA. DIMENSIONES GENERALES: FREN	214
505	51100117	19978	511.026.0517.00.01	ANAQUEL FIJO DOS VISTAS. DIMENSIONES GENERALES: FRENTE 85 CM	13
506	51100118	19979	511.026.0527.00.01	ANAQUEL PARA LIBROS Y REVISTAS. DIMENSIONES GENERALES: LARGO	2
507	51100136	19980	511.109.0345.00.01	BANCO ALTO. DIMENSIONES GENERALES: DIAMETRO DE ASIENTO 35CM,	19
508	51200035	19981	511.178.0113.00.01	CARRETILLA PORTA BULTOS. DIMENSIONES GENERALES: ANCHO 45CM,	6
509	51100143	19984	511.268.0282.00.01	CREDENZA DE 150CM CON BASES METALICAS. DIMENSIONES GENERALES	1

ANEXOS
DIVISION DE CONTRATOS

Anexo No. 3.2 Relación y Cantidad de Bienes

Adquisición de Bienes para el Programa "Mobiliario Administrativo para Hospitales Prioritarios" (7 Obras)
No. de Requisición "OP-EA-MA-01-2024-7OBRAS"

PARTIDA	CUCOP	PREI	SAI	DESCRIPCIÓN	CANTIDAD
510	51100149	19989	511.339.1275.00.01	ESCRITORIO MODULAR DE 150CM CON LATERAL DERECHO. DIMENSIONES	21
511	51100150	19990	511.339.1288.00.01	ESCRITORIO MODULAR DE 150CM CON LATERAL IZQUIERDO. DIMENSIÓN	47
512	51100151	19991	511.339.1295.00.01	ESCRITORIO MODULAR DE 180CM CON LATERAL DERECHO. DIMENSIONES	1
513	51100159	19992	511.339.1304.00.01	ESCRITORIO MODULAR TIPO BALA DE 120CM SIN LATERAL. DIMENSIÓN	24
514	51100160	19993	511.339.1313.00.01	ESCRITORIO MODULAR TIPO BALA DE 150CM SIN LATERAL. DIMENSIÓN	4
515	51100170	19996	511.451.0281.00.01	GABINETE UNIVERSAL. DIMENSIONES GENERALES: LARGO 90 CM, ANCH	10
516	51100185	19999	511.619.1345.00.01	MESA DE APOYO PARA TELEFONOS. DIMENSIONES GENERALES: LARGO 4	13
517	51100191	20001	511.619.1363.00.01	MESA ESQUINERA FABRICADA EN MDF. DIMENSIONES GENERALES: LARG	11
518	51100195	20002	511.619.1378.00.01	MESA RECTANGULAR DE JUNTAS PARA 10 PERSONAS. DIMENSIONES GEN	3
519	51100194	20003	511.619.1381.00.01	MESA PARA SALA DE USOS MULTIPLES. DIMENSIONES GENERALES: LAR	13
520	51100220	20005	511.622.0226.00.01	MODULO ESCRITORIO AUTOSUSTENTABLE PARA DOS LUGARES. MOVIMIEN	1
521	51100225	20006	511.790.0227.00.01	PORTAROTAFOLIO CON PIZARRON. DIMENSIONES GENERALES: FRENTE 8	9
522	51100236	20010	511.836.0458.00.01	SILLON CONFORTABLE DE 1 LUGAR, TAPIZADO EN TELA. DIMENSIONES	58
523	51100240	20011	511.836.0466.00.01	SILLON CONFORTABLE DE 3 LUGARES, TAPIZADO EN TELA DIMENSIONE	12
524	51100242	20012	511.836.0471.00.01	SILLON FIJO DE RESPALDO ALTO BASE DE TRINEO. DIMENSIONES GEN	548
525	51100243	20013	511.836.0484.00.01	SILLON FIJO DE RESPALDO BAJO BASE DE TRINEO TAPIZADO EN PIEL	350
526	51100231	20014	511.836.0496.00.01	SILLON GIRATORIO DE RESPALDO ALTO TARIZADA EN POLIPIEL CON P	8
527	51100248	20015	511.836.0505.00.01	SILLON GIRATORIO DE RESPALDO BAJO CON PISTON NEUMATICO. DIME	170
528	51100252	20017	511.883.0529.00.01	TARJETERO DOBLE PARA TARJETAS DE 7.62 X 12.70 CM (3 PULGADAS	1
529	51100251	20018	511.883.0534.00.01	TARJETERO DOBLE PARA TARJETAS DE 12.70 X 20.3 CM (5 PULGADAS	7
530	51100255	20020	511.883.0556.00.01	TARJETERO SENCILLO PARA TARJETAS DE 7.62 X 12.70 CM (3 PULGA	6
531	51100256	20022	511.883.0579.00.01	TARJETERO TRIPLE DE 10 GAVETAS PARA TARJETAS DE 7.62 X 12.70	2
532	51200395	20048	519.104.0539.00.01	BANCA EN REGADERA. DIMENSIONES GENERALES: LARGO 45 CM, ANCHO	56
533	51200400	20049	519.104.0541.00.01	BANCA EN TANDEM PARA 3 LUGARES. DIMENSIONES GENERALES: FRENT	162
534	51200401	20050	519.104.0551.00.01	BANCA EN TANDEM PARA 4 LUGARES. DIMENSIONES GENERALES: FRENT	110
535	51200402	20051	519.104.0569.00.01	BANCA VESTIDOR PARA BAÑOS. DIMENSIONES GENERALES: LARGO 120	46
536	51200403	20052	519.104.0574.00.01	BANCA VESTIDOR PARA CONSULTORIO. DIMENSIONES GENERALES: LARG	46
537	51200420	20055	519.160.0357.00.01	CARRO DE ASEO EN FORMA DE TIJERA. DIMENSIONES GENERALES: LAR	42
538	51200421	20056	519.160.0365.00.01	CARRO TRANSPORTADOR DE BIBERONES. DIMENSIONES GENERALES: LAR	3
539	51200422	20057	519.160.0376.00.01	CARRO TRANSPORTADOR DE ROPA HUMEDA. DIMENSIONES GENERALES: L	3
540	51200430	20059	519.279.0022.00.01	DESPACHADOR DE MEDICAMENTOS DE ALTO CONSUMO. DIMENSIONES GEN	4
541	51200431	20060	519.315.0059.00.01	ESCALERA DE TIJERA 3 PELDAÑOS. DIMENSIONES GENERALES: ALTO 6	35
542	51200437	20062	519.630.5401.00.01	MESA DE TRABAJO PARA TALLER. DIMENSIONES GENERALES: LARGO 18	10
543	51200439	20064	519.630.5427.00.01	MESA INFANTIL PARA PREESCOLAR. DIMENSIONES GENERALES: CUBIER	1
544	51200440	20065	519.630.5432.00.01	MESA LISA DE 180 CM PARA DOBLAR ROPA. DIMENSIONES GENERALES:	1
545	51100302	20067	519.630.5454.00.01	MESA PARA COMPUTADORA CON ESTRUCTURA TUBULAR FRENTE 100 CM	27
546	51200442	20068	519.630.5462.00.01	MESA PARA DIBUJO (RESTIRADOR). DIMENSIONES GENERALES: FRENTE	1
547	51100307	20069	519.695.1974.00.01	PIZARRON DE 120 CM CON TABLERO DE CORCHO. DIMENSIONES GENERA	6
548	51100308	20070	519.695.1987.00.01	PIZARRON DE 120 CM MAGNETICO DE PARED. DIMENSIONES GENERALES	14
549	51100310	20072	519.695.2004.00.01	PIZARRON DE 150 CM MAGNETICO DE PARED. DIMENSIONES GENERALES	32
550	51100311	20073	519.695.2013.00.01	PIZARRON DE 180 CM MAGNETICO DE PARED. DIMENSIONES GENERALES	3
551	51200455	20076	519.810.0381.00.01	SILLA TIPO BOUNCER CON ESTRUCTURA DE TRINEO. MOVIMIENTOS / S	6
552	51200456	20077	519.810.0393.00.01	SILLA PARA AULA. DIMENSIONES GENERALES: FRENTE 60 CM, FONDO	40
553	51100325	20078	519.824.0504.00.01	SILLON ACOJINABLE RECLINABLE SISTEMA MECANICO DE PALANCAS PA	73
554	51100333	20079	519.865.0105.00.01	TABLERO DE CORCHO 120 CM. DIMENSIONES GENERALES: FRENTE 120	94
555	51100334	20080	519.865.0114.00.01	TABLERO DE CORCHO DE 150 CM. DIMENSIONES GENERALES: FRENTE 1	1
556	51200458	20081	519.873.0141.00.01	TARIMA PARA ESTIBAR MERCANCIAS. DIMENSIONES GENERALES: FRENT	23
557	51200459	20082	519.873.0151.00.01	TARIMA PLASTICA PARA PATIN HIDRAULICO. DIMENSIONES GENERALE	2
558	51200277	20084	517.013.0087.00.01	ALACENA ALTA DE 90 CM. DIMENSIONES GENERALES: FRENTE 90 CM	41
559	51100287	20085	517.063.0136.00.01	ANAQUEL PARA OLLAS FRENTE 90 CM, FONDO 60 CM, ALTURA 180 CM	3
560	51200280	20087	517.256.0204.00.01	CARRO PARA CHAROLAS EN AUTOSERVICIO LARGO 80 CM, ANCHO 50 CM	2
561	51200281	20088	517.256.0213.00.01	CARRO TRANSPORTADOR DE CHAROLAS PARA ALIMENTOS. DIMENSIONES	3
562	51200282	20089	517.256.0226.00.01	CARRO TRANSPORTADOR DE OLLAS. DIMENSIONES GENERALES: LARGO	2
563	51200284	20090	517.270.0125.00.01	COCINETA CON PARRILLA ELECTRICA DERECHA Y FREGADERO IZQUIERD	1
564	51200289	20092	517.272.0022.00.01	COLGADOR PARA UTENSILIOS DE COCINA. DIMENSIONES GENERALES	1
565	51200290	20093	517.301.0116.00.01	DEPOSITO DE PAN. DIMENSIONES GENERALES: FRENTE 70 CM, FONDO	1

Anexo No. 3.2 Relación y Cantidad de Bienes

Adquisición de Bienes para el Programa "Mobiliario Administrativo para Hospitales Prioritarios" (7 Obras)
No. de Requisición "OP-EA-MA-01-2024-7OBRAS"

PARTIDA	CUCOP	PREI	SAI	DESCRIPCIÓN	CANTIDAD
566	51200319	20096	517.609.5467.00.01	MESA DE 180 CM CON RESPALDO Y FREGADERO DERECHO. DIMENSIONES	1
567	51200326	20103	517.609.5537.00.01	MESA DE 120 CM CON RESPALDO Y FREGADERO IZQUIERDO. DIMENSION	1
568	51200327	20104	517.609.5549.00.01	MESA DE 180 CM CON RESPALDO Y DOBLE FREGADERO CENTRAL. DIMEN	2
569	51200328	20105	517.609.5559.00.01	MESA ELECTRICA CALIENTE MOVIL (2 CHAROLAS). DIMENSIONES GE	3
570	51200329	20106	517.609.5567.00.01	MESA ELECTRICA CALIENTE MOVIL (3 CHAROLAS). DIMENSIONES GE	1
571	51200330	20107	517.609.5572.00.01	MESA FRIA A HIELO MOVIL (3 CHAROLAS). DIMENSIONES GENERALES:	3
572	51200332	20109	517.609.5597.00.01	MESA FRIA PARA BARRA DE AUTO SERVICIO (4 CHAROLAS). DIMENSIO	1
573	51200334	20111	517.609.5613.00.01	MESA LISA DE 120 CM CON RESPALDO Y ENTREPAÑO. DIMENSIONES GE	14
574	51200335	20112	517.609.5625.00.01	MESA LISA DE 150 CM CON RESPALDO Y ENTREPAÑO. DIMENSIONES GE	4
575	51200337	20114	517.609.5647.00.01	MESA LISA PARA RECIBO DE LOZA CON ESCURRIDERO DERECHO FRENTE	2
576	51200341	20118	517.609.5695.00.01	MESA DE 230 CM PARA LAVADO DE BIBERONES CON TRIPLE FREGADERO	1
577	51100119	20387	511.026.0532.00.01	ANAQUEL DOBLE PARA LIBROS Y REVISTAS. DIMENSIONES GENERALES:	10
578	51100126	20388	511.076.1023.00.01	ARCHIVERO 4 GAVETAS CON FRENTES EN MDP. DIMENSIONES GENERALE	6
579	51100165	20401	511.401.0094.00.01	EXHIBIDOR DE REVISTAS. DIMENSIONES GENERALES: FRENTE 180 CM,	1
580	51100190	20405	511.619.1413.00.01	MESA DOBLE PARA GABINETE TIPO KARDEX. DIMENSIONES GENERALES:	3
581	51100219	20410	511.263.0353.00.01	MODULO ESCRITORIO AUTO SUSTENTABLE PARA 1 LUGAR, CORREDERAS	5
582	51100227	20412	511.814.0379.00.01	SILLA APILABLE CON TAPIZ DE TELA Y ESTRUCTURA DE TRINEO. DIM	34
583	51100238	20413	511.836.0514.00.01	SILLON CONFORTABLE DE 2 LUGARES, TAPIZADO EN TELA. DIMENSION	13
584	51100247	20417	511.836.0558.00.01	SILLON GIRATORIO DE RESPALDO ALTO TAPIZADO EN TELA, CON PIST	4
585	51100217	20542	511.622.0291.00.01	MODULO EN L PARA CONSULTORIO CON LATERAL DERECHO. DIMENSIONE	1
586	51100153	20543	511.339.1406.00.01	ESCRITORIO MODULAR EN C. DIMENSIONES GENERALES: LARGO 180CM,	1
587	51100184	20545	511.619.1457.00.01	MESA DE APOYO LATERAL EN MDP. DIMENSIONES GENERALES: FRENTE	9
588	51100189	20546	511.619.1465.00.01	MESA DE USOS MULTIPLES EN MDP. DIMENSIONES GENERALES: FRENTE	78
589	51100233	20554	511.814.0382.00.01	SILLA GIRATORIA DE REPALDO BAJO TAPIZADA EN TELA CON PISTON	248
590	51100230	20555	511.814.0394.00.01	SILLA FIJA DE RESPALDO BAJO BASE DE TRINEO TAPIZADA EN TELA	356
591	51100226	20556	511.814.0405.00.01	SILLA ALTA GIRATORIA CON MECANISMO DE CONTACTO PERMANENTE Y	34
592	51100180	20559	511.619.1476.00.01	MESA CIRCULAR PARA JUNTAS DE 4 LUGARES DE CRISTAL. DIMENSION	24
593	51100186	20561	511.619.1483.00.01	MESA DE CENTRO EN MDP. DIMENSIONES GENERALES: ANCHO 80 CM, L	9
594	51100327	20568	519.824.0526.00.01	SILLON FIJO CONFORTABLE DE 1 LUGAR TAPIZADO EN TELA. DIMENSI	26
595	51200397	20580	519.033.0071.00.01	APARCADOR DE BICICLETAS EN ESPIRAL. DIMENSIONES GENERALES: (	3
596	51100298	20583	519.196.0194.00.01	CASILLERO DOBLE EN PLASTICO DE ALTA RESISTENCIA. DIMENSIONES	566
597	51100303	20586	519.630.5515.00.01	MESA RECTANGULAR PARA COMPUTADORA. DIMENSIONES GENERALES: FR	1
598	51100171	20587	511.465.0024.00.01	GUARDA INFERIOR DE 120 CM. DIMENSIONES GENERALES: LARGO 120	4
599	51100172	20588	511.465.0039.00.01	GUARDA INFERIOR DE 150 CM. DIMENSIONES GENERALES: LARGO 150	47
600	51100163	20592	511.339.1422.00.01	ESCRITORIO RECTANGULAR DE 150CM. DIMENSIONES GENERALES: LARG	52
601	51100164	20593	511.339.1437.00.01	ESCRITORIO RECTANGULAR DE 180 CM. DIMENSIONES GENERALES: LAR	1
602	51200457	20633	519.810.0413.00.01	SILLA ALTA INFANTIL DE POLIPROPILENO. DIMENSIONES GENERALES:	6
603	51100229	20673	511.814.0421.00.01	SILLA FIJA DE POLIPROPILENO. DIMENSIONES GENERALES: ALTURA D	2
604	51200301	16972	517.609.0495.01.01	MESA DE 270 CM. CON RESPALDO, ESCURRIDERO Y DOBLE FREGADERO	4
605	51100208	19698	511.622.0182.00.01	MODULO DE ATENCION Y ORIENTACION AL DERECHOHABIENTE TIPO A	1
606	51100209	19699	511.622.0194.00.01	MODULO DE ATENCION Y ORIENTACION AL DERECHOHABIENTE TIPO B	1
607	51200293	19739	517.609.0115.02.01	MESA DE 180 CM CON RESPALDO Y FREGADERO DERECHO CON PREPARAC	1
608	51200295	19744	517.609.0255.01.01	MESA DE 230 CM CON RESPALDO Y DOBLE FREGADERO CENTRAL PARA O	1
609	51200304	19765	517.609.0727.01.01	MESA DE 210 CM CON RESPALDO Y DOBLE FREGADERO IZQUIERDO. DIM	1
610	51100133	19968	511.076.0952.00.01	ARCHIVERO GUARDA VISIBLE SENCILLO. DIMENSIONES GENERALES: LA	22
611	51100123	19969	511.076.0966.00.01	ARCHIVERO DE 2 GAVETAS CON CAJA FUERTE. DIMENSIONES GENERALE	1
612	51100124	19970	511.076.0975.00.01	ARCHIVERO 4 GAVETAS. MOVIMIENTOS O SISTEMAS: SISTEMA DE CORR	3
613	51100125	19971	511.076.0988.00.01	ARCHIVERO DE 4 GAVETAS CON PUERTAS ABATIBLES Y DESLIZABLES.	104
614	51100132	19973	511.076.1007.00.01	ARCHIVERO GUARDA VISIBLE DOBLE. DIMENSIONES GENERALES: LARGO	10
615	51100127	19974	511.076.1016.00.01	ARCHIVERO DE 2 GAVETAS CON PUERTAS ABATIBLES Y DESLIZABLES.	1
616	51100115	19976	511.026.0492.00.01	ANAQUEL ESQUELETO 7 ENTREPAÑOS. CAPACIDAD DE CARGA: 100 KG.	92
617	51100116	19977	511.026.0501.00.01	ANAQUEL FIJO DE 45 CM UNA VISTA. DIMENSIONES GENERALES: FREN	214
618	51100117	19978	511.026.0517.00.01	ANAQUEL FIJO DOS VISTAS. DIMENSIONES GENERALES: FRENTE 85 CM	13
619	51100118	19979	511.026.0527.00.01	ANAQUEL PARA LIBROS Y REVISTAS. DIMENSIONES GENERALES: LARGO	6
620	51100136	19980	511.109.0345.00.01	BANCO ALTO. DIMENSIONES GENERALES: DIAMETRO DE ASIENTO 35CM,	18
621	51200035	19981	511.178.0113.00.01	CARRETILLA PORTA BULTOS. DIMENSIONES GENERALES: ANCHO 45CM,	6
622	51100143	19984	511.268.0282.00.01	CREDENZA DE 150CM CON BASES METALICAS. DIMENSIONES GENERALES	27

ANEXOS
DIVISION DE CONTRATOS

Anexo No. 3.2 Relación y Cantidad de Bienes

Adquisición de Bienes para el Programa "Mobiliario Administrativo para Hospitales Prioritarios" (7 Obras)
No. de Requisición "OP-EA-MA-01-2024-7OBRAS"

PARTIDA	CUCOP	PREI	SAI	DESCRIPCIÓN	CANTIDAD
623	51100149	19989	511.339.1275.00.01	ESCRITORIO MODULAR DE 150CM CON LATERAL DERECHO. DIMENSIONES	21
624	51100150	19990	511.339.1288.00.01	ESCRITORIO MODULAR DE 150CM CON LATERAL IZQUIERDO. DIMENSION	46
625	51100151	19991	511.339.1295.00.01	ESCRITORIO MODULAR DE 180CM CON LATERAL DERECHO. DIMENSIONES	1
626	51100159	19992	511.339.1304.00.01	ESCRITORIO MODULAR TIPO BALA DE 120CM SIN LATERAL. DIMENSION	23
627	51100160	19993	511.339.1313.00.01	ESCRITORIO MODULAR TIPO BALA DE 150CM SIN LATERAL. DIMENSION	4
628	51100170	19996	511.451.0281.00.01	GABINETE UNIVERSAL. DIMENSIONES GENERALES: LARGO 90 CM; ANCH	16
629	51100185	19999	511.619.1345.00.01	MESA DE APOYO PARA TELEFONOS. DIMENSIONES GENERALES: LARGO 4	8
630	51100191	20001	511.619.1363.00.01	MESA ESQUINERA FABRICADA EN MDF. DIMENSIONES GENERALES: LARG	11
631	51100195	20002	511.619.1378.00.01	MESA RECTANGULAR DE JUNTAS PARA 10 PERSONAS. DIMENSIONES GEN	3
632	51100194	20003	511.619.1381.00.01	MESA PARA SALA DE USOS MULTIPLES. DIMENSIONES GENERALES: LAR	19
633	51100220	20005	511.622.0226.00.01	MODULO ESCRITORIO AUTOSUSTENTABLE PARA DOS LUGARES. MOVIMIEN	3
634	51100225	20006	511.790.0227.00.01	PORTAROTAFOLIO CON PIZARRON. DIMENSIONES GENERALES: FRENTE 8	9
635	51100232	20009	511.814.0364.00.01	SILLA GIRATORIA DE RESPALDO BAJO TAPIZADA EN POLIPIEL CON PI	60
636	51100236	20010	511.836.0458.00.01	SILLON CONFORTABLE DE 1 LUGAR, TAPIZADO EN TELA. DIMENSIONES	43
637	51100240	20011	511.836.0466.00.01	SILLON CONFORTABLE DE 3 LUGARES, TAPIZADO EN TELA DIMENSIONE	13
638	51100242	20012	511.836.0471.00.01	SILLON FIJO DE RESPALDO ALTO BASE DE TRINEO. DIMENSIONES GEN	186
639	51100243	20013	511.836.0484.00.01	SILLON FIJO DE RESPALDO BAJO BASE DE TRINEO TAPIZADO EN PIEL	215
640	51100231	20014	511.836.0496.00.01	SILLON GIRATORIO DE RESPALDO ALTO TAPIZADA EN POLIPIEL CON P	7
641	51100248	20015	511.836.0505.00.01	SILLON GIRATORIO DE RESPALDO BAJO CON PISTON NEUMATICO. DIME	126
642	51100252	20017	511.883.0529.00.01	TARJETERO DOBLE PARA TARJETAS DE 7.62 X 12.70 CM (3 PULGADAS	1
643	51100251	20018	511.883.0534.00.01	TARJETERO DOBLE PARA TARJETAS DE 12.70 X 20.3 CM (5 PULGADAS	7
644	51100255	20020	511.883.0556.00.01	TARJETERO SENCILLO PARA TARJETAS DE 7.62 X 12.70 CM (3 PULGA	5
645	51100256	20022	511.883.0579.00.01	TARJETERO TRIPLE DE 10 GAVETAS PARA TARJETAS DE 7.62 X 12.70	2
646	51200399	20048	519.104.0539.00.01	BANCA EN REGADERA. DIMENSIONES GENERALES: LARGO 45 CM; ANCHO	4
647	51200400	20049	519.104.0541.00.01	BANCA EN TANDEM PARA 3 LUGARES. DIMENSIONES GENERALES: FRENT	106
648	51200401	20050	519.104.0551.00.01	BANCA EN TANDEM PARA 4 LUGARES. DIMENSIONES GENERALES: FRENT	103
649	51200402	20051	519.104.0569.00.01	BANCA VESTIDOR PARA BAÑOS. DIMENSIONES GENERALES: LARGO 120	45
650	51200403	20052	519.104.0574.00.01	BANCA VESTIDOR PARA CONSULTORIO. DIMENSIONES GENERALES: LARG	45
651	51200420	20055	519.160.0357.00.01	CARRO DE ASEO EN FORMA DE TIJERA. DIMENSIONES GENERALES: LAR	40
652	51200421	20056	519.160.0365.00.01	CARRO TRANSPORTADOR DE BIBERONES. DIMENSIONES GENERALES: LAR	3
653	51200422	20057	519.160.0376.00.01	CARRO TRANSPORTADOR DE ROPA HUMEDA. DIMENSIONES GENERALES: L	3
654	51200430	20059	519.279.0022.00.01	DESPACHADOR DE MEDICAMENTOS DE ALTO CONSUMO. DIMENSIONES GEN	4
655	51200431	20060	519.315.0059.00.01	ESCALERA DE TIJERA 3 PELDAÑOS. DIMENSIONES GENERALES: ALTO 6	35
656	51200437	20062	519.630.5401.00.01	MESA DE TRABAJO PARA TALLER. DIMENSIONES GENERALES: LARGO 18	10
657	51200438	20063	519.630.5415.00.01	MESA INFANTIL MATERNAL. DIMENSIONES GENERALES: ANCHO 90 CM,	1
658	51200439	20064	519.630.5427.00.01	MESA INFANTIL PARA PREESCOLAR. DIMENSIONES GENERALES: CUBIER	3
659	51200440	20065	519.630.5432.00.01	MESA LIGA DE 180 CM PARA DOBLAR ROPA. DIMENSIONES GENERALES:	1
660	51100302	20067	519.630.5454.00.01	MESA PARA COMPUTADORA CON ESTRUCTURA TUBULAR FRENTE 100 CM	3
661	51200442	20068	519.630.5462.00.01	MESA PARA DIBUJO (RESTIRADOR). DIMENSIONES GENERALES: FRENTE	1
662	51100307	20069	519.695.1974.00.01	PIZARRON DE 120 CM CON TABLERO DE CORCHO. DIMENSIONES GENERA	4
663	51100308	20070	519.695.1987.00.01	PIZARRON DE 120 CM MAGNETICO DE PARED. DIMENSIONES GENERALES	29
664	51100310	20072	519.695.2004.00.01	PIZARRON DE 150 CM MAGNETICO DE PARED. DIMENSIONES GENERALES	44
665	51100311	20073	519.695.2013.00.01	PIZARRON DE 180 CM MAGNETICO DE PARED. DIMENSIONES GENERALES	2
666	51200453	20074	519.810.0363.00.01	SILLA INFANTIL PRE-ESCOLAR. DIMENSIONES GENERALES: FRENTE 40	6
667	51200454	20075	519.810.0378.00.01	SILLA INFANTIL MATERNAL. DIMENSIONES GENERALES: FRENTE 30 CM	4
668	51200455	20076	519.810.0381.00.01	SILLA TIPO BOUNCER CON ESTRUCTURA DE TRINEO, MOVIMIENTOS / S	3
669	51200456	20077	519.810.0393.00.01	SILLA PARA AULA. DIMENSIONES GENERALES: FRENTE 60 CM, FONDO	32
670	51100325	20078	519.824.0504.00.01	SILLON ACOJINABLE RECLINABLE SISTEMA MECANICO DE PALANCAS PA	43
671	51100333	20079	519.865.0105.00.01	TABLERO DE CORCHO 120 CM. DIMENSIONES GENERALES: FRENTE 120	109
672	51200458	20081	519.873.0141.00.01	TARIMA PARA ESTIBAR MERCANCIAS. DIMENSIONES GENERALES: FRENT	23
673	51200459	20082	519.873.0151.00.01	TARIMA PLASTICA PARA PATIN HIDRAULICO. DIMENSIONES GENERALE	2
674	51200277	20084	517.013.0087.00.01	ALACENA ALTA DE 90 CM. DIMENSIONES GENERALES: FRENTE 90 CM,	40
675	51100287	20085	517.063.0136.00.01	ANAQUEL PARA OLLAS FRENTE 90 CM, FONDO 60 CM, ALTURA 180 CM	3
676	51200278	20086	517.186.0073.00.01	BOTE DE BASURA SOBRE CARRO PATIN. DIMENSIONES GENERALES: BOT	2
677	51200280	20087	517.256.0204.00.01	CARRO PARA CHAROLAS EN AUTOSERVICIO LARGO 80 CM, ANCHO 50 CM	2
678	51200291	20088	517.256.0213.00.01	CARRO TRANSPORTADOR DE CHAROLAS PARA ALIMENTOS. DIMENSIONES	3
679	51200282	20089	517.256.0226.00.01	CARRO TRANSPORTADOR DE OLLAS. DIMENSIONES GENERALES: LARGO	2

Anexo No. 3.2 Relación y Cantidad de Bienes

Adquisición de Bienes para el Programa "Mobiliario Administrativo para Hospitales Prioritarios" (7 Obras)
No. de Requisición "OP-EA-MA-01-2024-7OBRAS"

PARTIDA	CUCOP	PREI	SAI	DESCRIPCIÓN	CANTIDAD
680	51200284	20090	517.270.0125.00.01	COCINETA CON PARRILLA ELECTRICA DERECHA Y FREGADERO IZQUIERD	1
681	51200285	20091	517.270.0137.00.01	COCINETA CON PARRILLA ELECTRICA IZQUIERDA FREGADERO DERECHO.	1
682	51200289	20092	517.272.0022.00.01	COLGADOR PARA UTENSILIOS DE COCINA. DIMENSIONES GENERALES	1
683	51200290	20093	517.301.0116.00.01	DEPOSITO DE PAN. DIMENSIONES GENERALES: FRENTE 70 CM, FONDO	1
684	51200322	20099	517.609.5497.00.01	MESA CALIENTE DE 160 CM PARA VAPOR DE (4 CHAROLAS). DIMENSI	1
685	51200323	20100	517.609.5506.00.01	MESA DE 300 CM CON DOBLE FREGADERO CENTRAL. DIMENSIONES GENE	1
686	51200326	20103	517.609.5537.00.01	MESA DE 120 CM CON RESPALDO Y FREGADERO IZQUIERDO. DIMENSION	1
687	51200327	20104	517.609.5549.00.01	MESA DE 180 CM CON RESPALDO Y DOBLE FREGADERO CENTRAL. DIMEN	4
688	51200328	20105	517.609.5559.00.01	MESA ELECTRICA CALIENTE MOVIL (2 CHAROLAS). DIMENSIONES GE	3
689	51200329	20106	517.609.5567.00.01	MESA ELECTRICA CALIENTE MOVIL (3 CHAROLAS). DIMENSIONES GE	1
690	51200330	20107	517.609.5572.00.01	MESA FRIA A HIELO MOVIL (3 CHAROLAS). DIMENSIONES GENERALES:	3
691	51200332	20109	517.609.5597.00.01	MESA FRIA PARA BARRA DE AUTO SERVICIO (4 CHAROLAS). DIMENSIO	1
692	51200334	20111	517.609.5613.00.01	MESA LISA DE 120 CM CON RESPALDO Y ENTREPAÑO. DIMENSIONES GE	16
693	51200335	20112	517.609.5625.00.01	MESA LISA DE 150 CM CON RESPALDO Y ENTREPAÑO. DIMENSIONES GE	2
694	51200337	20114	517.609.5647.00.01	MESA LISA PARA RECIBO DE LOZA CON ESCURRIDERO DERECHO FRENTE	4
695	51200339	20116	517.609.5665.00.01	MESA PARA COMEDOR. DIMENSIONES GENERALES: FRENTE 90 CM, PROF	80
696	51200340	20117	517.609.5683.00.01	MESA PARA TAJO DE 150 CM. DIMENSIONES GENERALES: FRENTE 150	1
697	51200341	20118	517.609.5695.00.01	MESA DE 230 CM PARA LAVADO DE BIBERONES CON TRIPLE FREGADERO	1
698	51100119	20387	511.026.0532.00.01	ANAQUEL DOBLE PARA LIBROS Y REVISTAS. DIMENSIONES GENERALES:	14
699	51100128	20388	511.076.1023.00.01	ARCHIVERO 4 GAVETAS CON FRENTES EN MDP. DIMENSIONES GENERALE	7
700	51100165	20401	511.401.0094.00.01	EXHIBIDOR DE REVISTAS. DIMENSIONES GENERALES: FRENTE 180 CM,	1
701	51100190	20405	511.619.1413.00.01	MESA DOBLE PARA GABINETE TIPO KARDEX. DIMENSIONES GENERALES:	3
702	51100219	20410	511.263.0353.00.01	MODULO ESCRITORIO AUTO SUSTENTABLE PARA 1 LUGAR, CORREDERAS	3
703	51100227	20412	511.814.0379.00.01	SILLA APILABLE CON TAPIZ DE TELA Y ESTRUCTURA DE TRINEO, DIM	96
704	51100238	20413	511.836.0514.00.01	SILLON CONFORTABLE DE 2 LUGARES, TAPIZADO EN TELA. DIMENSION	9
705	51100244	20415	511.836.0536.00.01	SILLON FIJO DE RESPALDO BAJO, BASE DE TRINEO, TAPIZADO EN TE	7
706	51100247	20417	511.836.0558.00.01	SILLON GIRATORIO DE RESPALDO ALTO TAPIZADO EN TELA, CON PIST	3
707	51200393	20493	517.825.0323.00.01	SILLA PARA COMEDOR FABRICADA EN ALUMINIO. DIMENSIONES GENERA	75
708	51100217	20542	511.622.0291.00.01	MODULO EN L PARA CONSULTORIO CON LATERAL DERECHO. DIMENSIONE	1
709	51100153	20543	511.339.1406.00.01	ESCRITORIO MODULAR EN C. DIMENSIONES GENERALES: LARGO 180CM,	1
710	51100184	20545	511.619.1457.00.01	MESA DE APOYO LATERAL EN MDP. DIMENSIONES GENERALES: FRENTE	10
711	51100189	20546	511.619.1465.00.01	MESA DE USOS MULTIPLES EN MDP. DIMENSIONES GENERALES: FRENTE	29
712	51100233	20554	511.814.0382.00.01	SILLA GIRATORIA DE REPALDO BAJO TAPIZADA EN TELA CON PISTON	242
713	51100230	20555	511.814.0394.00.01	SILLA FIJA DE RESPALDO BAJO BASE DE TRINEO TAPIZADA EN TELA.	165
714	51100226	20556	511.814.0405.00.01	SILLA ALTA GIRATORIA CON MECANISMO DE CONTACTO PERMANENTE Y	32
715	51100180	20559	511.619.1476.00.01	MESA CIRCULAR PARA JUNTAS DE 4 LUGARES DE CRISTAL. DIMENSION	25
716	51100186	20561	511.619.1483.00.01	MESA DE CENTRO EN MDP. DIMENSIONES GENERALES: ANCHO 80 CM, L	7
717	51100327	20568	519.824.0526.00.01	SILLON FIJO CONFORTABLE DE 1 LUGAR TAPIZADO EN TELA. DIMENSI	11
718	51200397	20580	519.033.0071.00.01	APARCADOR DE BICICLETAS EN ESPIRAL. DIMENSIONES GENERALES: (	3
719	51100298	20583	519.196.0194.00.01	CASILLERO DOBLE EN PLASTICO DE ALTA RESISTENCIA. DIMENSIONES	562
720	51100303	20586	519.630.5515.00.01	MESA RECTANGULAR PARA COMPUTADORA. DIMENSIONES GENERALES: FR	1
721	51100171	20587	511.465.0024.00.01	GUARDA INFERIOR DE 120 CM. DIMENSIONES GENERALES: LARGO 120	3
722	51100172	20588	511.465.0039.00.01	GUARDA INFERIOR DE 150 CM. DIMENSIONES GENERALES: LARGO 150	32
723	51100163	20592	511.339.1422.00.01	ESCRITORIO RECTANGULAR DE 150CM. DIMENSIONES GENERALES: LARG	38
724	51100164	20593	511.339.1437.00.01	ESCRITORIO RECTANGULAR DE 180 CM. DIMENSIONES GENERALES: LAR	1
725	51200457	20633	519.810.0413.00.01	SILLA ALTA INFANTIL DE POLIPROPILENO. DIMENSIONES GENERALES:	6
726	51100229	20673	511.814.0421.00.01	SILLA FIJA DE POLIPROPILENO. DIMENSIONES GENERALES: ALTURA D	13
727	51100120	21310	511.026.0554.00.01	ANAQUEL ESQUELETO DE 7 ENTREPAÑOS DE ACERO INOXIDABLE; AREAS	16
728	51200308	16947	517.609.1139.01.01	MESA CALIENTE DE 159 CM PARA VAPOR (4 CHAROLAS) FABRICADA A	1
729	51200305	16957	517.609.0784.01.01	MESA PARA COMEDOR 4 LUGARES. FABRICADA A BASE DE: 1. CUBIERT	21
730	51100208	19698	511.622.0182.00.01	MODULO DE ATENCION Y ORIENTACION AL DERECHOHABIENTE TIPO A	1
731	51100209	19699	511.622.0194.00.01	MODULO DE ATENCION Y ORIENTACION AL DERECHOHABIENTE TIPO B	1
732	51200295	19744	517.609.0255.01.01	MESA DE 230 CM CON RESPALDO Y DOBLE FREGADERO CENTRAL PARA O	1
733	51100133	19968	511.076.0952.00.01	ARCHIVERO CUARDA VISIBLE SENCILLO. DIMENSIONES GENERALES: LA	14
734	51100123	19969	511.076.0966.00.01	ARCHIVERO DE 2 GAVETAS CON CAJA FUERTE. DIMENSIONES GENERALE	2
735	51100125	19971	511.076.0988.00.01	ARCHIVERO DE 4 GAVETAS CON PUERTAS ABATIBLES Y DESLIZABLES.	71

ANEXOS
DIVISION DE CONTRATOS

Anexo No. 3.2 Relación y Cantidad de Bienes

Adquisición de Bienes para el Programa "Mobiliario Administrativo para Hospitales Prioritarios" (7 Obras)
No. de Requisición "OP-EA-MA-01-2024-7OBRAS"

PARTIDA	CUCOP	PREI	SAI	DESCRIPCIÓN	CANTIDAD
736	51100132	19973	511.076.1007.00.01	ARCHIVERO GUARDA VISIBLE DOBLE. DIMENSIONES GENERALES: LARGO	20
737	51100115	19976	511.026.0492.00.01	ANAQUEL ESQUELETO 7 ENTREPAÑOS. CAPACIDAD DE CARGA: 100 KG.	110
738	51100116	19977	511.026.0501.00.01	ANAQUEL FIJO DE 45 CM UNA VISTA. DIMENSIONES GENERALES: FREN	139
739	51100117	19978	511.026.0517.00.01	ANAQUEL FIJO DOS VISTAS. DIMENSIONES GENERALES: FRENTE 85 CM	16
740	51100118	19979	511.026.0527.00.01	ANAQUEL PARA LIBROS Y REVISTAS. DIMENSIONES GENERALES: LARGO	6
741	51100136	19980	511.109.0345.00.01	BANCO ALTO. DIMENSIONES GENERALES: DIAMETRO DE ASIENTO 35CM,	13
742	51200035	19981	511.178.0113.00.01	CARRETILLA PORTA BULTOS. DIMENSIONES GENERALES: ANCHO 45CM,	3
743	51100143	19984	511.268.0282.06.01	CREDENZA DE 150CM CON BASES METALICAS. DIMENSIONES GENERALES	29
744	51100149	19989	511.339.1275.00.01	ESCRITORIO MODULAR DE 150CM CON LATERAL DERECHO. DIMENSIONES	7
745	51100150	19990	511.339.1288.00.01	ESCRITORIO MODULAR DE 150CM CON LATERAL IZQUIERDO. DIMENSION	4
746	51100159	19992	511.339.1304.00.01	ESCRITORIO MODULAR TIPO BALA DE 120CM SIN LATERAL. DIMENSION	3
747	51100170	19996	511.451.0281.00.01	GABINETE UNIVERSAL. DIMENSIONES GENERALES: LARGO 90 CM, ANCH	11
748	51100185	19999	511.619.1345.00.01	MESA DE APOYO PARA TELEFONOS. DIMENSIONES GENERALES: LARGO 4	2
749	51100191	20001	511.619.1363.00.01	MESA ESQUINERA FABRICADA EN MDF. DIMENSIONES GENERALES: LARG	9
750	51100195	20002	511.619.1378.00.01	MESA RECTANGULAR DE JUNTAS PARA 10 PERSONAS. DIMENSIONES GEN	5
751	51100194	20003	511.619.1381.00.01	MESA PARA SALA DE USOS MULTIPLES. DIMENSIONES GENERALES: LAR	28
752	51100220	20005	511.622.0226.00.01	MODULO ESCRITORIO AUTOSUSTENTABLE PARA DOS LUGARES. MOVIMIEN	2
753	51100225	20006	511.790.0227.00.01	PORTAROTAFOLIO CON PIZARRON. DIMENSIONES GENERALES. FRENTE 8	11
754	51100232	20009	511.814.0364.00.01	SILLA GIRATORIA DE RESPALDO BAJO TAPIZADA EN POLIPIEL CON PI	3
755	51100236	20010	511.836.0459.00.01	SILLON CONFORTABLE DE 1 LUGAR, TAPIZADO EN TELA. DIMENSIONES	43
756	51100240	20011	511.836.0466.00.01	SILLON CONFORTABLE DE 3 LUGARES, TAPIZADO EN TELA DIMENSIONE	15
757	51100242	20012	511.836.0471.00.01	SILLON FIJO DE RESPALDO ALTO BASE DE TRINEO. DIMENSIONES GEN	4
758	51100243	20013	511.836.0484.00.01	SILLON FIJO DE RESPALDO BAJO BASE DE TRINEO TAPIZADO EN PIEL	60
759	51100231	20014	511.836.0496.00.01	SILLON GIRATORIO DE RESPALDO ALTO TAPIZADA EN POLIPIEL CON P	4
760	51100248	20015	511.836.0505.00.01	SILLON GIRATORIO DE RESPALDO BAJO CON PISTON NEUMATICO. DIME	186
761	51100252	20017	511.883.0529.00.01	TARJETERO DOBLE PARA TARJETAS DE 7.62 X 12.70 CM (3 PULGADAS	1
762	51100251	20018	511.883.0534.00.01	TARJETERO DOBLE PARA TARJETAS DE 12.70 X 20.3 CM (5 PULGADAS	7
763	51100255	20020	511.883.0556.00.01	TARJETERO SENCILLO PARA TARJETAS DE 7.62 X 12.70 CM (3 PULGA	5
764	51100256	20022	511.883.0579.00.01	TARJETERO TRIPLE DE 10 GAVETAS PARA TARJETAS DE 7.62 X 12.70	3
765	51200399	20048	519.104.0539.00.01	BANCA EN REGADERA. DIMENSIONES GENERALES: LARGO 45 CM, ANCHO	99
766	51200400	20049	519.104.0541.00.01	BANCA EN TANDEM PARA 3 LUGARES. DIMENSIONES GENERALES: FRENT	94
767	51200401	20050	519.104.0551.00.01	BANCA EN TANDEM PARA 4 LUGARES. DIMENSIONES GENERALES: FRENT	84
768	51200402	20051	519.104.0569.00.01	BANCA VESTIDOR PARA BAÑOS. DIMENSIONES GENERALES: LARGO 120	44
769	51200403	20052	519.104.0574.00.01	BANCA VESTIDOR PARA CONSULTORIO. DIMENSIONES GENERALES: LARG	31
770	51200420	20055	519.160.0357.00.01	CARRO DE ASEO EN FORMA DE TIJERA. DIMENSIONES GENERALES: LAR	32
771	51200421	20056	519.160.0365.00.01	CARRO TRANSPORTADOR DE BIBERONES. DIMENSIONES GENERALES: LAR	2
772	51200422	20057	519.160.0376.00.01	CARRO TRANSPORTADOR DE ROPA HUMEDA. DIMENSIONES GENERALES: L	8
773	51200430	20059	519.279.0022.00.01	DESPACHADOR DE MEDICAMENTOS DE ALTO CONSUMO. DIMENSIONES GEN	2
774	51200431	20060	519.315.0059.00.01	ESCALERA DE TIJERA 3 PELDAÑOS. DIMENSIONES GENERALES: ALTO 6	35
775	51200436	20061	519.630.5394.00.01	MESA LISA PARA DOBLAR ROPA LARGO 180 CM, ANCHO100 CM, ALTUR	1
776	51200437	20062	519.630.5401.00.01	MESA DE TRABAJO PARA TALLER. DIMENSIONES GENERALES: LARGO 18	12
777	51200438	20063	519.630.5415.00.01	MESA INFANTIL MATERNAL. DIMENSIONES GENERALES: ANCHO 90 CM,	1
778	51200439	20064	519.630.5427.00.01	MESA INFANTIL PARA PREESCOLAR. DIMENSIONES GENERALES: CUBIER	3
779	51100307	20069	519.695.1974.00.01	PIZARRON DE 120 CM CON TABLERO DE CORCHO. DIMENSIONES GENERA	2
780	51100308	20070	519.695.1987.00.01	PIZARRON DE 120 CM MAGNETICO DE PARED. DIMENSIONES GENERALES	25
781	51100310	20072	519.695.2004.00.01	PIZARRON DE 150 CM MAGNETICO DE PARED. DIMENSIONES GENERALES	39
782	51100311	20073	519.695.2013.00.01	PIZARRON DE 180 CM MAGNETICO DE PARED. DIMENSIONES GENERALES	1
783	51200463	20074	519.810.0363.00.01	SILLA INFANTIL PRE-ESCOLAR. DIMENSIONES GENERALES: FRENTE 40	6
784	51200454	20075	519.810.0378.00.01	SILLA INFANTIL MATERNAL. DIMENSIONES GENERALES: FRENTE 30 CM	4
785	51200455	20076	519.810.0381.00.01	SILLA TIPO BOUNCER CON ESTRUCTURA DE TRINEO. MOVIMIENTOS / S	3
786	51200456	20077	519.810.0393.00.01	SILLA PARA AULA: DIMENSIONES GENERALES: FRENTE 60 CM, FONDO	32
787	51100325	20078	519.824.0504.00.01	SILLON ACOJINABLE RECLINABLE SISTEMA MECANICO DE PALANCAS PA	22
788	51100333	20079	519.865.0108.00.01	TABLERO DE CORCHO 120 CM. DIMENSIONES GENERALES: FRENTE 120	99
789	51200458	20081	519.873.0141.00.01	TARIMA PARA ESTIBAR MERCANCIAS. DIMENSIONES GENERALES: FRENT	48
790	51200459	20082	519.873.0151.00.01	TARIMA PLASTICA PARA PATIN HIDRAULICO. DIMENSIONES GENERALE	
791	51200277	20084	517.013.0087.00.01	ALACENA ALTA DE 90 CM. DIMENSIONES GENERALES: FRENTE 90 CM,	51
792	51100287	20085	517.063.0136.00.01	ANAQUEL PARA OLLAS FRENTE 90 CM, FONDO 60 CM, ALTURA 180 CM	3

Anexo No. 3.2 Relación y Cantidad de Bienes

Adquisición de Bienes para el Programa "Mobiliario Administrativo para Hospitales Prioritarios" (7 Obras)
No. de Requisición "OP-EA-MA-01-2024-7OBRAS"

PARTIDA	CUCOP	PREI	SAI	DESCRIPCIÓN	CANTIDAD
793	51200280	20087	517.256.0204.00.01	CARRO PARA CHAROLAS EN AUTOSERVICIO LARGO 80 CM, ANCHO 50 CM	2
794	51200281	20088	517.256.0213.00.01	CARRO TRANSPORTADOR DE CHAROLAS PARA ALIMENTOS. DIMENSIONES	4
795	51200282	20089	517.256.0226.00.01	CARRO TRANSPORTADOR DE OLLAS. DIMENSIONES GENERALES: LARGO	2
796	51200284	20090	517.270.0125.00.01	COCINETA CON PARRILLA ELECTRICA DERECHA Y FREGADERO IZQUIERD	1
797	51200285	20091	517.270.0137.00.01	COCINETA CON PARRILLA ELECTRICA IZQUIERDA FREGADERO DERECHO.	1
798	51200289	20092	517.272.0022.00.01	COLGADOR PARA UTENSILIOS DE COCINA. DIMENSIONES GENERALES	1
799	51200290	20093	517.301.0116.00.01	DEPOSITO DE PAN. DIMENSIONES GENERALES: FRENTE 70 CM, FONDO	1
800	51200319	20096	517.609.5467.00.01	MESA DE 180 CM CON RESPALDO Y FREGADERO DERECHO. DIMENSIONES	1
801	51200323	20100	517.609.5506.00.01	MESA DE 300 CM CON DOBLE FREGADERO CENTRAL. DIMENSIONES GENE	1
802	51200324	20101	517.609.5515.00.01	MESA CON RESPALDO Y DOBLE FREGADERO DERECHO. DIMENSIONES GEN	1
803	51200326	20103	517.609.5537.00.01	MESA DE 120 CM CON RESPALDO Y FREGADERO IZQUIERDO. DIMENSION	1
804	51200328	20105	517.609.5559.00.01	MESA ELECTRICA CALIENTE MOVIL (2 CHAROLAS). DIMENSIONES GE	1
805	51200329	20106	517.609.5567.00.01	MESA ELECTRICA CALIENTE MOVIL (3 CHAROLAS). DIMENSIONES GE	4
806	51200330	20107	517.609.5572.00.01	MESA FRIA A HIELO MOVIL (3 CHAROLAS). DIMENSIONES GENERALES:	2
807	51200334	20111	517.609.5613.00.01	MESA LISA DE 120 CM CON RESPALDO Y ENTREPAÑO. DIMENSIONES GE	1
808	51200335	20112	517.609.5625.00.01	MESA LISA DE 150 CM CON RESPALDO Y ENTREPAÑO. DIMENSIONES GE	10
809	51200336	20113	517.609.5635.00.01	MESA LISA DE 180 CM CON RESPALDO Y ENTREPAÑO. DIMENSIONES GE	3
810	51200338	20115	517.609.5657.00.01	MESA LISA PARA RECIBO DE LOZA CON ESCURRIDERO IZQUIERDO. FRE	1
811	51200340	20117	517.609.5683.00.01	MESA PARA TAJO DE 150 CM. DIMENSIONES GENERALES: FRENTE 150	1
812	51200341	20118	517.609.5695.00.01	MESA DE 230 CM PARA LAVADO DE BIBERONES CON TRIPLE FREGADERO	1
813	51100119	20387	511.026.0532.00.01	ANAQUEL DOBLE PARA LIBROS Y REVISTAS. DIMENSIONES GENERALES:	14
814	51100128	20388	511.076.1023.00.01	ARCHIVERO 4 GAVETAS CON FRENTES EN MDP. DIMENSIONES GENERALE	20
815	51100190	20405	511.619.1413.00.01	MESA DOBLE PARA GABINETE TIPO KARDEX. DIMENSIONES GENERALES:	3
816	51100227	20412	511.814.0379.00.01	SILLA APILABLE CON TAPIZ DE TELA Y ESTRUCTURA DE TRINEO. DIM	163
817	51100238	20413	511.836.0514.00.01	SILLON CONFORTABLE DE 2 LUGARES, TAPIZADO EN TELA. DIMENSION	6
818	51100244	20415	511.836.0536.00.01	SILLON FIJO DE RESPALDO BAJO, BASE DE TRINEO, TAPIZADO EN TE	4
819	51100247	20417	511.836.0558.00.01	SILLON GIRATORIO DE RESPALDO ALTO TAPIZADO EN TELA, CON PIST	7
820	51200379	20473	517.609.6176.00.01	MESA DE 150 CM CON RESPALDO Y FREGADERO IZQUIERDO. DIMENSIO	1
821	51200386	20481	517.609.6255.00.01	MESA FRIA A HIELO FIJA (3 CHAROLAS). FRENTE 150 CM, PROFUNDI	4
822	51100217	20542	511.622.0291.00.01	MODULO EN L PARA CONSULTORIO CON LATERAL DERECHO: DIMENSIONE	3
823	51100153	20543	511.339.1406.00.01	ESCRITORIO MODULAR EN C. DIMENSIONES GENERALES: LARGO 180CM,	1
824	51100184	20545	511.619.1457.00.01	MESA DE APOYO LATERAL EN MDP. DIMENSIONES GENERALES: FRENTE	14
825	51100189	20546	511.619.1465.00.01	MESA DE USOS MULTIPLES EN MDP. DIMENSIONES GENERALES: FRENTE	15
826	51100233	20554	511.814.0382.00.01	SILLA GIRATORIA DE REPALDO BAJO TAPIZADA EN TELA CON PISTON	261
827	51100230	20555	511.814.0394.00.01	SILLA FIJA DE RESPALDO BAJO BASE DE TRINEO TAPIZADA EN TELA.	302
828	51100226	20556	511.814.0405.00.01	SILLA ALTA GIRATORIA CON MECANISMO DE CONTACTO PERMANENTE Y	42
829	51100180	20559	511.619.1476.00.01	MESA CIRCULAR PARA JUNTAS DE 4 LUGARES DE CRISTAL. DIMENSION	24
830	51100186	20561	511.619.1483.00.01	MESA DE CENTRO EN MDP. DIMENSIONES GENERALES: ANCHO 80 CM, L	2
831	51200397	20580	519.033.0071.00.01	APARCADOR DE BICICLETAS EN ESPIRAL. DIMENSIONES GENERALES: (	1
832	51100298	20583	519.196.0194.00.01	CASILLERO DOBLE EN PLASTICO DE ALTA RESISTENCIA. DIMENSIONES	550
833	51100303	20586	519.630.5515.00.01	MESA RECTANGULAR PARA COMPUTADORA. DIMENSIONES GENERALES: FR	1
834	51100171	20587	511.465.0024.00.01	GUARDA INFERIOR DE 120 CM. DIMENSIONES GENERALES: LARGO 120	6
835	51100172	20588	511.465.0039.00.01	GUARDA INFERIOR DE 150 CM. DIMENSIONES GENERALES: LARGO 150	100
836	51100163	20592	511.339.1422.00.01	ESCRITORIO RECTANGULAR DE 150CM. DIMENSIONES GENERALES: LARG	121
837	51100164	20593	511.339.1437.00.01	ESCRITORIO RECTANGULAR DE 180 CM. DIMENSIONES GENERALES: LAR	2
838	51200467	20633	519.810.0413.00.01	SILLA ALTA INFANTIL DE POLIPROPILENO. DIMENSIONES GENERALES:	6
839	51100229	20673	511.814.0421.00.01	SILLA FIJA DE POLIPROPILENO. DIMENSIONES GENERALES: ALTURA D	6
					30,172

Lic. Ricardo Ulises Pérez Delgado
Titular de la División de Evaluación y Análisis Financiero

ANEXOS
DIVISION DE CONTRATOS

SIN TEXTO

Anexo No. 3.3 Requisitos para los bienes

Adquisición de Bienes para el Programa "Mobiliario Administrativo para Hospitales Prioritarios" (7 Obras)

No. de Requisición "OP-EA-MA-01-2024-7OBRAS"

Partida	CUCOP	PREI	SAI	DESCRIPCIÓN	CANTIDAD	CRITERIO DE EVALUCIÓN	HIDRO-SANITARIA	ELECTRICA	FIJACIÓN	CAPACITACIÓN	PERÍODO DE GARANTÍA	TIEMPO DE ENTREGA	DEDUCTIVAS
1	51200305	19957	517.609.0784.01.01	MESA PARA COMEDOR 4 LUGARES, FABRICADA A BASE DE T, CUBIERT	74	BINARIO	NO REQUIERE	NO REQUIERE	NO REQUIERE	FOLLETO Y/O MANUAL DE USUARIO	36 MESES	60 DÍAS	REQUIERE
2	51200301	19972	517.609.0495.01.01	MESA DE 270 CM CON RESPALDO, ESCURRIDERO Y DOBLE FREGADERO	2	BINARIO	SI REQUIERE (ACCESORIOS E INSTALACIÓN)	NO REQUIERE	NO REQUIERE	FOLLETO Y/O MANUAL DE USUARIO	36 MESES	60 DÍAS	REQUIERE
3	51100122	19554	511.076.0898.02.01	ARCHIVERO DE 4 GAVETAS CON FRENTES EN MDF, DIMENSIONES GENER	1	BINARIO	NO REQUIERE	NO REQUIERE	NO REQUIERE	FOLLETO Y/O MANUAL DE USUARIO	36 MESES	60 DÍAS	REQUIERE
4	51100206	19698	511.622.0162.00.01	MODULO DE ATENCION Y ORIENTACION AL DERECHOHABIENTE TIPO A	1	BINARIO	NO REQUIERE	SI REQUIERE (BÁSICO)	NO REQUIERE	FOLLETO Y/O MANUAL DE USUARIO	36 MESES	60 DÍAS	REQUIERE
5	51100203	19699	511.627.0194.00.01	MODULO DE ATENCION Y ORIENTACION AL DERECHOHABIENTE TIPO B	1	BINARIO	NO REQUIERE	SI REQUIERE (BÁSICO)	NO REQUIERE	FOLLETO Y/O MANUAL DE USUARIO	36 MESES	60 DÍAS	REQUIERE
6	51100305	19708	519.690.1897.01.01	PIZARRON MAGNETICO DE PARED DE 120 CM. DESCRIPCION TECNICA:	16	BINARIO	NO REQUIERE	NO REQUIERE	SI REQUIERE (FIJACION A MURO)	FOLLETO Y/O MANUAL DE USUARIO	36 MESES	60 DÍAS	REQUIERE
7	51200285	19744	517.609.0285.01.01	MESA DE 230 CM CON RESPALDO Y DOBLE FREGADERO CENTRAL PARA O	1	BINARIO	SI REQUIERE (ACCESORIOS E INSTALACIÓN)	NO REQUIERE	NO REQUIERE	FOLLETO Y/O MANUAL DE USUARIO	36 MESES	60 DÍAS	REQUIERE
8	51200304	19765	517.609.0727.01.01	MESA DE 210 CM CON RESPALDO Y DOBLE FREGADERO IZQUIERDO, DIM	1	BINARIO	SI REQUIERE (ACCESORIOS E INSTALACIÓN)	NO REQUIERE	NO REQUIERE	FOLLETO Y/O MANUAL DE USUARIO	36 MESES	60 DÍAS	REQUIERE
9	51100133	19965	511.076.0952.00.01	ARCHIVERO GUARDA VISIBLE SENCILLO, DIMENSIONES GENERALES: LA	22	BINARIO	NO REQUIERE	NO REQUIERE	NO REQUIERE	FOLLETO Y/O MANUAL DE USUARIO	36 MESES	60 DÍAS	REQUIERE
10	51100123	19969	511.076.0966.00.01	ARCHIVERO DE 2 GAVETAS CON CAJA FUERTE, DIMENSIONES GENERALE	1	BINARIO	NO REQUIERE	NO REQUIERE	NO REQUIERE	FOLLETO Y/O MANUAL DE USUARIO	36 MESES	60 DÍAS	REQUIERE
11	51100124	19970	511.076.0975.00.01	ARCHIVERO 4 GAVETAS, MOVIMIENTOS O SISTEMAS: SISTEMA DE CORR	4	BINARIO	NO REQUIERE	NO REQUIERE	NO REQUIERE	FOLLETO Y/O MANUAL DE USUARIO	36 MESES	60 DÍAS	REQUIERE
12	51100125	19971	511.076.0988.00.01	ARCHIVERO DE 4 GAVETAS CON PUERTAS ABATIBLES Y DESLIZABLES	105	BINARIO	NO REQUIERE	NO REQUIERE	NO REQUIERE	FOLLETO Y/O MANUAL DE USUARIO	36 MESES	60 DÍAS	REQUIERE
13	51100132	19973	511.076.1007.00.01	ARCHIVERO GUARDA VISIBLE DOBLE, DIMENSIONES GENERALES: LARGO	10	BINARIO	NO REQUIERE	NO REQUIERE	NO REQUIERE	FOLLETO Y/O MANUAL DE USUARIO	36 MESES	60 DÍAS	REQUIERE
14	51100127	19974	511.076.1016.00.01	ARCHIVERO DE 2 GAVETAS CON PUERTAS ABATIBLES Y DESLIZABLES	1	BINARIO	NO REQUIERE	NO REQUIERE	NO REQUIERE	FOLLETO Y/O MANUAL DE USUARIO	36 MESES	60 DÍAS	REQUIERE
15	51100115	19976	511.026.0492.00.01	ANAQUEL ESQUELETO 7 ENTREPAÑOS, CAPACIDAD DE CARGA: 100 KG	125	BINARIO	NO REQUIERE	NO REQUIERE	NO REQUIERE	FOLLETO Y/O MANUAL DE USUARIO	36 MESES	60 DÍAS	REQUIERE
16	51100116	19979	511.026.0501.00.01	ANAQUEL FIJO DE 45 CM UNA VISTA, DIMENSIONES GENERALES: LARGO	216	BINARIO	NO REQUIERE	NO REQUIERE	NO REQUIERE	FOLLETO Y/O MANUAL DE USUARIO	36 MESES	60 DÍAS	REQUIERE
17	51100117	19979	511.026.0517.00.01	ANAQUEL FIJO DOS VISTAS, DIMENSIONES GENERALES: FRENTE 85 CM	13	BINARIO	NO REQUIERE	NO REQUIERE	NO REQUIERE	FOLLETO Y/O MANUAL DE USUARIO	36 MESES	60 DÍAS	REQUIERE
18	51100118	19979	511.026.0527.00.01	ANAQUEL PARA LIBROS Y REVISTAS, DIMENSIONES GENERALES: LARGO	6	BINARIO	NO REQUIERE	NO REQUIERE	NO REQUIERE	FOLLETO Y/O MANUAL DE USUARIO	36 MESES	60 DÍAS	REQUIERE
19	51100136	19980	511.109.0545.00.01	BANCO ALTO, DIMENSIONES GENERALES: DIAMETRO DE ASIENTO 35CM	30	BINARIO	NO REQUIERE	NO REQUIERE	NO REQUIERE	FOLLETO Y/O MANUAL DE USUARIO	36 MESES	60 DÍAS	REQUIERE
20	51200335	19981	511.978.0113.00.01	CARRETILLA PORTA BULTOS, DIMENSIONES GENERALES: ANCHO 45CM	6	BINARIO	NO REQUIERE	NO REQUIERE	NO REQUIERE	FOLLETO Y/O MANUAL DE USUARIO	36 MESES	60 DÍAS	REQUIERE
21	51100143	19984	511.268.0282.00.01	CREDENZA DE 150CM CON BASES METALICAS, DIMENSIONES GENERALES	36	BINARIO	NO REQUIERE	NO REQUIERE	NO REQUIERE	FOLLETO Y/O MANUAL DE USUARIO	36 MESES	60 DÍAS	REQUIERE
22	51100149	19989	511.339.1275.00.01	ESCRITORIO MODULAR DE 150CM CON LATERAL DERECHO, DIMENSIONES	37	BINARIO	NO REQUIERE	NO REQUIERE	NO REQUIERE	FOLLETO Y/O MANUAL DE USUARIO	36 MESES	60 DÍAS	REQUIERE
23	51100150	19990	511.339.1288.00.01	ESCRITORIO MODULAR DE 150CM CON LATERAL IZQUIERDO, DIMENSION	56	BINARIO	NO REQUIERE	NO REQUIERE	NO REQUIERE	FOLLETO Y/O MANUAL DE USUARIO	36 MESES	60 DÍAS	REQUIERE
24	51100151	19991	511.339.1295.00.01	ESCRITORIO MODULAR DE 180CM CON LATERAL DERECHO, DIMENSIONES	1	BINARIO	NO REQUIERE	NO REQUIERE	NO REQUIERE	FOLLETO Y/O MANUAL DE USUARIO	36 MESES	60 DÍAS	REQUIERE
25	51100159	19992	511.339.1304.00.01	ESCRITORIO MODULAR TIPO BALA DE 120CM SIN LATERAL, DIMENSION	31	BINARIO	NO REQUIERE	NO REQUIERE	NO REQUIERE	FOLLETO Y/O MANUAL DE USUARIO	36 MESES	60 DÍAS	REQUIERE
26	51100160	19993	511.339.1313.00.01	ESCRITORIO MODULAR TIPO BALA DE 150CM SIN LATERAL, DIMENSION	6	BINARIO	NO REQUIERE	NO REQUIERE	NO REQUIERE	FOLLETO Y/O MANUAL DE USUARIO	36 MESES	60 DÍAS	REQUIERE
27	51100170	19998	511.451.0281.00.01	GABINETE UNIVERSAL, DIMENSIONES GENERALES: LARGO 90 CM, ANCH	10	BINARIO	NO REQUIERE	NO REQUIERE	NO REQUIERE	FOLLETO Y/O MANUAL DE USUARIO	36 MESES	60 DÍAS	REQUIERE
28	51100185	19999	511.619.1345.00.01	MESA DE APOYO PARA TELEFONOS, DIMENSIONES GENERALES: LARGO 4	10	BINARIO	NO REQUIERE	NO REQUIERE	NO REQUIERE	FOLLETO Y/O MANUAL DE USUARIO	36 MESES	60 DÍAS	REQUIERE
29	51100191	20000	511.619.1363.00.01	MESA ESQUINERA FABRICADA EN MDF, DIMENSIONES GENERALES: LARG	11	BINARIO	NO REQUIERE	NO REQUIERE	NO REQUIERE	FOLLETO Y/O MANUAL DE USUARIO	36 MESES	60 DÍAS	REQUIERE
30	51100195	20002	511.619.1376.00.01	MESA RECTANGULAR DE JUNTAS PARA 10 PERSONAS, DIMENSIONES GEN	5	BINARIO	NO REQUIERE	NO REQUIERE	NO REQUIERE	FOLLETO Y/O MANUAL DE USUARIO	36 MESES	60 DÍAS	REQUIERE
31	51100196	20003	511.619.1381.00.01	MESA PARA SALA DE USOS MULTIPLES, DIMENSIONES GENERALES: LAR	26	BINARIO	NO REQUIERE	NO REQUIERE	NO REQUIERE	FOLLETO Y/O MANUAL DE USUARIO	36 MESES	60 DÍAS	REQUIERE
32	51100209	20006	511.709.0226.00.01	MODULO ESCRITORIO AUTOSUSTENTABLE PARA DOS LUGARES, MOVIMIEN	7	BINARIO	NO REQUIERE	NO REQUIERE	NO REQUIERE	FOLLETO Y/O MANUAL DE USUARIO	36 MESES	60 DÍAS	REQUIERE
33	51100229	20006	511.709.0927.00.01	PORTAPAPEL DE 1/2 O DE PIZARRON, DIMENSIONEY GENERALES: FRENTE 8	10	BINARIO	NO REQUIERE	NO REQUIERE	NO REQUIERE	FOLLETO Y/O MANUAL DE USUARIO	36 MESES	60 DÍAS	REQUIERE

ANEXOS
DIVISIÓN DE CONTRATOS

Anexo No. 3.3 Requisitos para los bienes

Adquisición de Bienes para el Programa "Mobiliario Administrativo para Hospitales Prioritarios" (7 Obras)

No. de Requisición "OP-EA-MA-01-2024/7OBRAS"

Partida	CUCOP	PREI	SAI	DESCRIPCIÓN	CANTIDAD	CRITERIO DE EVALUACIÓN	HIDRO-SANITARIA	ELÉCTRICA	FIJACIÓN	CAPACITACIÓN	PERÍODO DE GARANTÍA	TIEMPO DE ENTREGA	DEDUCTIVAS
34	51100232	20009	511.814.0514.000.01	SILLA GIRATORIA DE RESPALDO BAJO TAPIZADA EN POLIPIEL CON BI	93	BINARIO	NO REQUIERE	NO REQUIERE	NO REQUIERE	FOLLETO Y/O MANUAL DE USUARIO	36 MESES	60 DIAS	REQUIERE
35	51000736	20010	511.815.0458.000.01	SILLON CONFORTABLE DE 1 LUGAR, TAPIZADO EN TELA, DIMENSIONES	90	BINARIO	NO REQUIERE	NO REQUIERE	NO REQUIERE	FOLLETO Y/O MANUAL DE USUARIO	36 MESES	60 DIAS	REQUIERE
36	51000744	20011	511.815.0446.000.01	SILLON CONFORTABLE DE 3 LUGARES TAPIZADO EN TELA, DIMENSIONES	16	BINARIO	NO REQUIERE	NO REQUIERE	NO REQUIERE	FOLLETO Y/O MANUAL DE USUARIO	36 MESES	60 DIAS	REQUIERE
37	51100242	20012	511.835.0477.000.01	SILLON FIJO DE RESPALDO ALTO BASE DE TRINEO, DIMENSIONES GEN	234	BINARIO	NO REQUIERE	NO REQUIERE	NO REQUIERE	FOLLETO Y/O MANUAL DE USUARIO	36 MESES	60 DIAS	REQUIERE
38	51100245	20013	511.835.0484.000.01	SILLON FIJO DE RESPALDO BAJO BASE DE TRINEO TAPIZADO EN PIEL	407	BINARIO	NO REQUIERE	NO REQUIERE	NO REQUIERE	FOLLETO Y/O MANUAL DE USUARIO	36 MESES	60 DIAS	REQUIERE
39	51100237	20014	511.814.0490.000.01	SILLON GIRATORIO DE RESPALDO ALTO TAPIZADA EN POLIPIEL CON D	7	BINARIO	NO REQUIERE	NO REQUIERE	NO REQUIERE	FOLLETO Y/O MANUAL DE USUARIO	36 MESES	60 DIAS	REQUIERE
40	51100246	20015	511.814.0509.000.01	SILLON GIRATORIO DE RESPALDO BAJO CON PISTON NEUMATICO, CON	118	BINARIO	NO REQUIERE	NO REQUIERE	NO REQUIERE	FOLLETO Y/O MANUAL DE USUARIO	36 MESES	60 DIAS	REQUIERE
41	51100252	20017	511.863.0529.000.01	TABLERO DOBLE PARA TARJETAS DE 7.62 X 12.70 CM (3 PULGADAS	1	BINARIO	NO REQUIERE	NO REQUIERE	NO REQUIERE	FOLLETO Y/O MANUAL DE USUARIO	36 MESES	60 DIAS	REQUIERE
42	51100251	20018	511.863.0534.000.01	TABLERO DOBLE PARA TARJETAS DE 12.70 X 20.3 CM (8 PULGADAS	7	BINARIO	NO REQUIERE	NO REQUIERE	NO REQUIERE	FOLLETO Y/O MANUAL DE USUARIO	36 MESES	60 DIAS	REQUIERE
43	51100255	20020	511.835.0554.000.01	TABLERO FENOLICO PARA TARJETAS DE 7.62 X 12.70 CM (3 PULGA	7	BINARIO	NO REQUIERE	NO REQUIERE	NO REQUIERE	FOLLETO Y/O MANUAL DE USUARIO	36 MESES	60 DIAS	REQUIERE
44	51100256	20022	511.863.0575.000.01	TABLERO TRIPLE DE 12 GAVETAS PARA TARJETAS DE 7.62 X 12.70	2	BINARIO	NO REQUIERE	NO REQUIERE	NO REQUIERE	FOLLETO Y/O MANUAL DE USUARIO	36 MESES	60 DIAS	REQUIERE
45	51200399	20048	519.104.0539.000.01	BANCA EN REGADERA, DIMENSIONES GENERALES: LARGO 46 CM, ANCHO	75	BINARIO	NO REQUIERE	NO REQUIERE	NO REQUIERE	FOLLETO Y/O MANUAL DE USUARIO	36 MESES	60 DIAS	REQUIERE
46	51200400	20049	519.104.0543.000.01	BANCA EN TANDEM PARA 3 LUGARES, DIMENSIONES GENERALES FRENT	184	BINARIO	NO REQUIERE	NO REQUIERE	NO REQUIERE	FOLLETO Y/O MANUAL DE USUARIO	36 MESES	60 DIAS	REQUIERE
47	51200401	20050	519.104.0551.000.01	BANCA EN TANDEM PARA 4 LUGARES, DIMENSIONES GENERALES FRENT	105	BINARIO	NO REQUIERE	NO REQUIERE	NO REQUIERE	FOLLETO Y/O MANUAL DE USUARIO	36 MESES	60 DIAS	REQUIERE
48	51200403	20051	519.104.0568.000.01	BANCA VESTIDOR PARA BAÑOS, DIMENSIONES GENERALES LARGO DE	45	BINARIO	NO REQUIERE	NO REQUIERE	NO REQUIERE	FOLLETO Y/O MANUAL DE USUARIO	36 MESES	60 DIAS	REQUIERE
49	51200403	20052	519.104.0574.000.01	BANCA VESTIDOR PARA CONSULTORIO DIMENSIONES GENERALES LARG	49	BINARIO	NO REQUIERE	NO REQUIERE	NO REQUIERE	FOLLETO Y/O MANUAL DE USUARIO	36 MESES	60 DIAS	REQUIERE
50	51200420	20055	519.180.0357.000.01	CARRO DE APOYO EN FORMA DE "U" DIMENSIONES GENERALES: LAR	43	BINARIO	NO REQUIERE	NO REQUIERE	NO REQUIERE	FOLLETO Y/O MANUAL DE USUARIO	36 MESES	60 DIAS	REQUIERE
51	51200421	20056	519.180.0365.000.01	CARRO TRANSPORTADOR DE BIBERONES, DIMENSIONES GENERALES: LAR	3	BINARIO	NO REQUIERE	NO REQUIERE	NO REQUIERE	FOLLETO Y/O MANUAL DE USUARIO	36 MESES	60 DIAS	REQUIERE
52	51200420	20057	519.180.0370.000.01	CARRO TRANSPORTADOR DE ROPA NUEVA, DIMENSIONES GENERALES: L	3	BINARIO	NO REQUIERE	NO REQUIERE	NO REQUIERE	FOLLETO Y/O MANUAL DE USUARIO	36 MESES	60 DIAS	REQUIERE
53	51200430	20059	519.278.0022.000.01	DESPACHADOR DE MEDICAMENTOS DE ALTO CONSUMO, DIMENSIONES GEN	4	BINARIO	NO REQUIERE	NO REQUIERE	NO REQUIERE	FOLLETO Y/O MANUAL DE USUARIO	36 MESES	60 DIAS	REQUIERE
54	51200451	20060	519.315.0093.000.01	ESCALERA DE TIJERA 5 PELDAÑOS, DIMENSIONES GENERALES: ALTOR	34	BINARIO	NO REQUIERE	NO REQUIERE	NO REQUIERE	FOLLETO Y/O MANUAL DE USUARIO	36 MESES	60 DIAS	REQUIERE
55	51200437	20062	519.630.5401.000.01	MESA DE TRABAJO PARA TALLER, DIMENSIONES GENERALES: LARGO 18	10	BINARIO	NO REQUIERE	NO REQUIERE	NO REQUIERE	FOLLETO Y/O MANUAL DE USUARIO	36 MESES	60 DIAS	REQUIERE
56	51200439	20063	519.630.5415.000.01	MESA INFANTIL MATERNAL DIMENSIONES GENERALES ANCHO 80 CM	1	BINARIO	NO REQUIERE	NO REQUIERE	NO REQUIERE	FOLLETO Y/O MANUAL DE USUARIO	36 MESES	60 DIAS	REQUIERE
57	51200438	20064	519.630.5427.000.01	MESA INFANTIL PARA PREESCOLAR, DIMENSIONES GENERALES: ALTUR	3	BINARIO	NO REQUIERE	NO REQUIERE	NO REQUIERE	FOLLETO Y/O MANUAL DE USUARIO	36 MESES	60 DIAS	REQUIERE
58	51200440	20065	519.630.5433.000.01	MESA USA DE 180 CM PARA DOBLAR ROPA, DIMENSIONES GENERALES:	1	BINARIO	NO REQUIERE	NO REQUIERE	NO REQUIERE	FOLLETO Y/O MANUAL DE USUARIO	36 MESES	60 DIAS	REQUIERE
59	51100302	20067	519.630.5454.000.01	MESA PARA COMPUTADORA CON ESTRUCTURA TUBULAR , FRENTE 100 CM	5	BINARIO	NO REQUIERE	NO REQUIERE	NO REQUIERE	FOLLETO Y/O MANUAL DE USUARIO	36 MESES	60 DIAS	REQUIERE
60	51200442	20068	519.630.5462.000.01	MESA PARA DIBUJO (RESTIRADOR), DIMENSIONES GENERALES: FRENTE	2	BINARIO	NO REQUIERE	NO REQUIERE	NO REQUIERE	FOLLETO Y/O MANUAL DE USUARIO	36 MESES	60 DIAS	REQUIERE
61	51103807	20069	519.695.1304.000.01	PIZARRON DE 180 CM CON TABLERO DE CORCHO, DIMENSIONES GENERA	7	BINARIO	NO REQUIERE	NO REQUIERE	SI REQUIERE (FIJACIÓN A MURO)	FOLLETO Y/O MANUAL DE USUARIO	36 MESES	60 DIAS	REQUIERE
62	51100308	20070	519.695.1987.000.01	PIZARRON DE 120 CM MAGNETICO DE PARED, DIMENSIONES GENERALES	17	BINARIO	NO REQUIERE	NO REQUIERE	SI REQUIERE (FIJACIÓN A MURO)	FOLLETO Y/O MANUAL DE USUARIO	36 MESES	60 DIAS	REQUIERE
63	51100310	20071	519.695.2005.000.01	PIZARRON DE 180 CM MAGNETICO DE PARED, DIMENSIONES GENERALES	32	BINARIO	NO REQUIERE	NO REQUIERE	SI REQUIERE (FIJACIÓN A MURO)	FOLLETO Y/O MANUAL DE USUARIO	36 MESES	60 DIAS	REQUIERE
64	51100311	20075	519.695.2013.000.01	PIZARRON DE 180 CM MAGNETICO DE PARED, DIMENSIONES GENERALES	4	BINARIO	NO REQUIERE	NO REQUIERE	SI REQUIERE (FIJACIÓN A MURO)	FOLLETO Y/O MANUAL DE USUARIO	36 MESES	60 DIAS	REQUIERE
65	51100305	20074	519.810.0363.000.01	SILLA INFANTIL PREESCOLAR, DIMENSIONES GENERALES: FRENTE 40	6	BINARIO	NO REQUIERE	NO REQUIERE	NO REQUIERE	FOLLETO Y/O MANUAL DE USUARIO	36 MESES	60 DIAS	REQUIERE

GOBIERNO DE MÉXICO | IMSS

Anexo No. 3.3 Requisitos para los bienes

Adquisición de Bienes para el Programa "Mobiliario Administrativo para Hospitales Prioritarios" (7 Obras)

No. de Requisición "OP-EA-MA-01-2024-7OBRAS"

Partida	CUCOP	PREI	SAI	DESCRIPCIÓN	CANTIDAD	CRITERIO DE EVALUCIÓN	HIDRO-SANITARIA	ELÉCTRICA	FIJACIÓN	CAPACITACIÓN	PERÍODO DE GARANTÍA	TIEMPO DE ENTREGA	DEDUCTIVAS
66	51200454	20075	519.810.0378.00.01	SILLA INFANTIL MATERNAL DIMENSIONES GENERALES: FRENTE 30 CM	4	BINARIO	NO REQUIERE	NO REQUIERE	NO REQUIERE	FOLLETO Y/O MANUAL DE USUARIO	36 MESES	60 DÍAS	REQUIERE
67	51200455	20076	519.810.0381.00.01	SILLA TIPO BOUNCER CON ESTRUCTURA DE TRINEO, MOVIMIENTOS Y S	6	BINARIO	NO REQUIERE	NO REQUIERE	NO REQUIERE	FOLLETO Y/O MANUAL DE USUARIO	36 MESES	60 DÍAS	REQUIERE
68	51200456	20077	519.810.0383.00.01	SILLA PARA AULA, DIMENSIONES GENERALES: FRENTE 60 CM; FONDO	40	BINARIO	NO REQUIERE	NO REQUIERE	NO REQUIERE	FOLLETO Y/O MANUAL DE USUARIO	36 MESES	60 DÍAS	REQUIERE
69	51100325	20078	519.824.0504.00.01	SILLON ACOJINABLE RECLINABLE SISTEMA MECANICO DE PALANCAS PA	93	BINARIO	NO REQUIERE	NO REQUIERE	NO REQUIERE	FOLLETO Y/O MANUAL DE USUARIO	36 MESES	60 DÍAS	REQUIERE
70	51100335	20079	519.865.0105.00.01	TABLERO DE CORCHO 120 CM, DIMENSIONES GENERALES: FRENTE 120	120	BINARIO	NO REQUIERE	NO REQUIERE	SI REQUIERE (FIJACIÓN A MURO)	FOLLETO Y/O MANUAL DE USUARIO	36 MESES	60 DÍAS	REQUIERE
71	51100334	20080	519.865.0114.00.01	TABLERO DE CORCHO DE 150 CM, DIMENSIONES GENERALES: FRENTE	1	BINARIO	NO REQUIERE	NO REQUIERE	SI REQUIERE (FIJACIÓN A MURO)	FOLLETO Y/O MANUAL DE USUARIO	36 MESES	60 DÍAS	REQUIERE
72	51200458	20081	519.873.0141.00.01	TARIMA PARA ESTIBAR MERCANCIAS, DIMENSIONES GENERALES FRENT	23	BINARIO	NO REQUIERE	NO REQUIERE	NO REQUIERE	FOLLETO Y/O MANUAL DE USUARIO	36 MESES	60 DÍAS	REQUIERE
73	51200459	20082	519.873.0151.00.01	TARIMA PLASTICA PARA PATIN HIDRAULICO, DIMENSIONES GENERALE	2	BINARIO	NO REQUIERE	NO REQUIERE	NO REQUIERE	FOLLETO Y/O MANUAL DE USUARIO	36 MESES	60 DÍAS	REQUIERE
74	51200277	20084	517.013.0087.00.01	ALACENA ALTA DE 90 CM, DIMENSIONES GENERALES: FRENTE 90 CM,	43	BINARIO	NO REQUIERE	NO REQUIERE	SI REQUIERE (FIJACIÓN A MURO)	FOLLETO Y/O MANUAL DE USUARIO	36 MESES	60 DÍAS	REQUIERE
75	51100287	20085	517.063.0136.00.01	ANAQUEL PARA OLLAS FRENTE 90 CM, FONDO 60 CM, ALTURA 180 CM	3	BINARIO	NO REQUIERE	NO REQUIERE	NO REQUIERE	FOLLETO Y/O MANUAL DE USUARIO	36 MESES	60 DÍAS	REQUIERE
76	51200280	20087	517.256.0204.00.01	CARRO PARA CHAROLAS EN AUTOSERVICIO LARGO 80 CM, ANCHO 50 CM	2	BINARIO	NO REQUIERE	NO REQUIERE	NO REQUIERE	FOLLETO Y/O MANUAL DE USUARIO	36 MESES	60 DÍAS	REQUIERE
77	51200281	20088	517.256.0213.00.01	CARRO TRANSPORTADOR DE CHAROLAS PARA ALIMENTOS DIMENSIONES	3	BINARIO	NO REQUIERE	NO REQUIERE	NO REQUIERE	FOLLETO Y/O MANUAL DE USUARIO	36 MESES	60 DÍAS	REQUIERE
78	51200282	20089	517.256.0226.00.01	CARRO, TRANSPORTADOR DE OLLAS, DIMENSIONES GENERALES: LARGO	2	BINARIO	NO REQUIERE	NO REQUIERE	NO REQUIERE	FOLLETO Y/O MANUAL DE USUARIO	36 MESES	60 DÍAS	REQUIERE
79	51200284	20090	517.270.0125.00.01	COCINETA CON PARRILLA ELECTRICA DERECHA Y FREGADERO IZQUIERD	1	BINARIO	SI REQUIERE (ACCESORIOS E INSTALACIÓN)	NO REQUIERE	NO REQUIERE	FOLLETO Y/O MANUAL DE USUARIO	36 MESES	60 DÍAS	REQUIERE
80	51200285	20091	517.270.0137.00.01	COCINETA CON PARRILLA ELECTRICA IZQUIERDA Y FREGADERO DERECHO	1	BINARIO	SI REQUIERE (ACCESORIOS E INSTALACIÓN)	NO REQUIERE	NO REQUIERE	FOLLETO Y/O MANUAL DE USUARIO	36 MESES	60 DÍAS	REQUIERE
81	51200288	20092	517.272.0022.00.01	COLGADOR PARA UTENSILIOS DE COCINA, DIMENSIONES GENERALES	1	BINARIO	NO REQUIERE	NO REQUIERE	SI REQUIERE (FIJACIÓN A MURO)	FOLLETO Y/O MANUAL DE USUARIO	36 MESES	60 DÍAS	REQUIERE
82	51200290	20093	517.301.0116.00.01	DEPOSITO DE PAN, DIMENSIONES GENERALES: FRENTE 70 CM, FONDO	1	BINARIO	NO REQUIERE	NO REQUIERE	NO REQUIERE	FOLLETO Y/O MANUAL DE USUARIO	36 MESES	60 DÍAS	REQUIERE
83	51200319	20096	517.609.5467.00.01	MESA DE 180 CM CON RESPALDO Y FREGADERO DERECHO, DIMENSIONES	1	BINARIO	SI REQUIERE (ACCESORIOS E INSTALACIÓN)	NO REQUIERE	NO REQUIERE	FOLLETO Y/O MANUAL DE USUARIO	36 MESES	60 DÍAS	REQUIERE
84	51200322	20098	517.609.5497.00.01	MESA CALIENTE DE 160 CM (PARA VAPOR DE 14 CHAROLAS), DIMENS	1	BINARIO	NO REQUIERE	NO REQUIERE	NO REQUIERE	FOLLETO Y/O MANUAL DE USUARIO	36 MESES	60 DÍAS	REQUIERE
85	51200323	20100	517.609.5506.00.01	MESA DE 300 CM CON DOBLE FREGADERO CENTRAL, DIMENSIONES GENE	1	BINARIO	SI REQUIERE (ACCESORIOS E INSTALACIÓN)	NO REQUIERE	NO REQUIERE	FOLLETO Y/O MANUAL DE USUARIO	36 MESES	60 DÍAS	REQUIERE
86	51200326	20103	517.609.5537.00.01	MESA DE 120 CM CON RESPALDO Y FREGADERO IZQUIERDO, DIMENSION	1	BINARIO	SI REQUIERE (ACCESORIOS E INSTALACIÓN)	NO REQUIERE	NO REQUIERE	FOLLETO Y/O MANUAL DE USUARIO	36 MESES	60 DÍAS	REQUIERE
87	51200327	20104	517.609.5549.00.01	MESA DE 180 CM CON RESPALDO Y DOBLE FREGADERO CENTRAL, DIMEN	2	BINARIO	SI REQUIERE (ACCESORIOS E INSTALACIÓN)	NO REQUIERE	NO REQUIERE	FOLLETO Y/O MANUAL DE USUARIO	36 MESES	60 DÍAS	REQUIERE
88	51200329	20105	517.609.5559.00.01	MESA ELECTRICA CALIENTE MOVIL (2 CHAROLAS), DIMENSIONES DE	3	BINARIO	NO REQUIERE	SI REQUIERE (BÁSICO)	NO REQUIERE	FOLLETO Y/O MANUAL DE USUARIO	36 MESES	60 DÍAS	REQUIERE
89	51200329	20106	517.609.5567.00.01	MESA ELECTRICA CALIENTE MOVIL (3 CHAROLAS), DIMENSIONES DE	1	BINARIO	NO REQUIERE	SI REQUIERE (BÁSICO)	NO REQUIERE	FOLLETO Y/O MANUAL DE USUARIO	36 MESES	60 DÍAS	REQUIERE
90	51200330	20107	517.609.5572.00.01	MESA FRIA A HIELO MOVIL (3 CHAROLAS), DIMENSIONES GENERALES:	3	BINARIO	NO REQUIERE	NO REQUIERE	NO REQUIERE	FOLLETO Y/O MANUAL DE USUARIO	36 MESES	60 DÍAS	REQUIERE
91	51200331	20109	517.609.5597.00.01	MESA FRIA PARA BARRA DE AUTO SERVICIO (4 CHAROLAS), DIMENSIO	1	BINARIO	NO REQUIERE	NO REQUIERE	NO REQUIERE	FOLLETO Y/O MANUAL DE USUARIO	36 MESES	60 DÍAS	REQUIERE
92	51200334	20111	517.609.5613.00.01	MESA LISA DE 120 CM CON RESPALDO Y ENTREPAÑO, DIMENSIONES DE	15	BINARIO	NO REQUIERE	NO REQUIERE	NO REQUIERE	FOLLETO Y/O MANUAL DE USUARIO	36 MESES	60 DÍAS	REQUIERE
93	51200335	20112	517.609.5625.00.01	MESA LISA DE 150 CM CON RESPALDO Y ENTREPAÑO, DIMENSIONES DE	4	BINARIO	NO REQUIERE	NO REQUIERE	NO REQUIERE	FOLLETO Y/O MANUAL DE USUARIO	36 MESES	60 DÍAS	REQUIERE
94	51200337	20114	517.609.5647.00.01	MESA LISA PARA RECIBO DE LOZA CON ESCURRIDERO DERECHO FRENTE	5	BINARIO	SI REQUIERE (ACCESORIOS E INSTALACIÓN)	NO REQUIERE	NO REQUIERE	FOLLETO Y/O MANUAL DE USUARIO	36 MESES	60 DÍAS	REQUIERE
95	51200338	20117	517.609.5685.00.01	MESA PARA TAJO DE 150 CM, DIMENSIONES GENERALES: FRENTE 150	1	BINARIO	NO REQUIERE	NO REQUIERE	NO REQUIERE	FOLLETO Y/O MANUAL DE USUARIO	36 MESES	60 DÍAS	REQUIERE
96	51200340	20118	517.609.5695.00.01	MESA DE 230 CM PARA LAVADO DE 3 SECCIONES CON ENTRE PREGADERO	1	BINARIO	SI REQUIERE (ACCESORIOS E INSTALACIÓN)	NO REQUIERE	NO REQUIERE	FOLLETO Y/O MANUAL DE USUARIO	36 MESES	60 DÍAS	REQUIERE
97	51200341	20119	517.626.0533.00.01	ANAQUEL DOBLE PARA LIBROS Y REVISTAS, DIMENSIONES GENERALES:	4	BINARIO	NO REQUIERE	NO REQUIERE	NO REQUIERE	FOLLETO Y/O MANUAL DE USUARIO	36 MESES	60 DÍAS	REQUIERE

ANEXOS
DIVISIÓN DE CONTRATOS

Anexo No. 3.3 Requisitos para los bienes

Adquisición de Bienes para el Programa "Mobiliario Administrativo para Hospitales Prioritarios" (7 Obras)

No. de Requisición "OP-EA-MA-01-2024-7OBRAS"

Partida	CUCOP	PREI	SAI	DESCRIPCIÓN	CANTIDAD	CRITERIO DE EVALUCIÓN	HIDRO-SANITARIA	ELECTRICA	FIJACIÓN	CAPACITACIÓN	PERIODO DE GARANTÍA	TIEMPO DE ENTREGA	DEDUCTIVAS
98	51100198	20389	511076103500 01	ARCHIVERO 4 GAVETAS CON FRENTES EN MDP, DIMENSIONES GENERALE	8	BINARIO	NO REQUIERE	NO REQUIERE	NO REQUIERE	FOLLETO Y/O MANUAL DE USUARIO	36 MESES	60 DIAS	REQUIERE
99	51100199	20401	511 401 0094 00 01	EXHIBIDOR DE REVISTAS DIMENSIONES GENERALES: FRENTE 150 CM	1	BINARIO	NO REQUIERE	NO REQUIERE	NO REQUIERE	FOLLETO Y/O MANUAL DE USUARIO	36 MESES	60 DIAS	REQUIERE
100	51100200	20405	511 609 0400 00 01	MESA DOBLE PARA GABINETE TIPO HARDEX, DIMENSIONES GENERALES	3	BINARIO	NO REQUIERE	NO REQUIERE	NO REQUIERE	FOLLETO Y/O MANUAL DE USUARIO	36 MESES	60 DIAS	REQUIERE
101	51100201	20410	511 203 0355 00 01	MODULO ESCRITORIO NO ALTO RESISTENTABLE, PARA 1 LUGAR, CORREDIZAS	5	BINARIO	NO REQUIERE	NO REQUIERE	NO REQUIERE	FOLLETO Y/O MANUAL DE USUARIO	36 MESES	60 DIAS	REQUIERE
102	51100257	20417	511 304 0379 00 01	SILLA APILABLE CON RANURA DE TELA Y ESTRUCTURA DE TUBO O PATA	65	BINARIO	NO REQUIERE	NO REQUIERE	NO REQUIERE	FOLLETO Y/O MANUAL DE USUARIO	36 MESES	60 DIAS	REQUIERE
103	51100258	20418	511 834 0514 00 01	SILLON CONFORTABLE DE 2 LUGARES, TAPIZADO EN TELA, DIMENSION	14	BINARIO	NO REQUIERE	NO REQUIERE	NO REQUIERE	FOLLETO Y/O MANUAL DE USUARIO	36 MESES	60 DIAS	REQUIERE
104	51100267	20427	511 837 0555 00 01	SILLON GIRATORIO DE RESPALDO ALTO TAPIZADO EN TELA, CON POST	4	BINARIO	NO REQUIERE	NO REQUIERE	NO REQUIERE	FOLLETO Y/O MANUAL DE USUARIO	36 MESES	60 DIAS	REQUIERE
105	51200303	16498	517 825 0523 00 01	SILLA PARA COMEDOR FABRICADA EN ALUMINIO, DIMENSIONES GENERA	392	BINARIO	NO REQUIERE	NO REQUIERE	NO REQUIERE	FOLLETO Y/O MANUAL DE USUARIO	36 MESES	60 DIAS	REQUIERE
106	51100217	20942	511 622 0279 00 01	MODULO CENTRAL PARA CONSULTORIO CON LATERAL DERECHO, DIMENSIONE	1	BINARIO	NO REQUIERE	NO REQUIERE	NO REQUIERE	FOLLETO Y/O MANUAL DE USUARIO	36 MESES	60 DIAS	REQUIERE
107	51100153	20543	511 329 1486 00 01	ESCRITORIO MODULAR EN "L" DIMENSIONES GENERALES: LARGO 180CM	1	BINARIO	NO REQUIERE	NO REQUIERE	NO REQUIERE	FOLLETO Y/O MANUAL DE USUARIO	36 MESES	60 DIAS	REQUIERE
108	51100186	20545	511 619 1455 00 01	MESA DE APOYO LATERAL, EN MDP, DIMENSIONES GENERALES: FRENTE	10	BINARIO	NO REQUIERE	NO REQUIERE	NO REQUIERE	FOLLETO Y/O MANUAL DE USUARIO	36 MESES	60 DIAS	REQUIERE
109	51100189	20546	511 619 1465 00 01	MESA DE USOS MULTIPLES EN MDP, DIMENSIONES GENERALES: FRENTE	37	BINARIO	NO REQUIERE	NO REQUIERE	NO REQUIERE	FOLLETO Y/O MANUAL DE USUARIO	36 MESES	60 DIAS	REQUIERE
110	51100233	20553	511 814 0358 00 01	SILLA GIRATORIA DE RESPALDO BAJO TAPIZADA EN TELA CON PISTON	340	BINARIO	NO REQUIERE	NO REQUIERE	NO REQUIERE	FOLLETO Y/O MANUAL DE USUARIO	36 MESES	60 DIAS	REQUIERE
111	51100230	20555	511 814 0374 00 01	SILLA GIRATORIA DE RESPALDO BAJO BASE DE TRINEO TAPIZADA EN TELA	335	BINARIO	NO REQUIERE	NO REQUIERE	NO REQUIERE	FOLLETO Y/O MANUAL DE USUARIO	36 MESES	60 DIAS	REQUIERE
112	51100226	20556	511 810 0405 00 01	SILLA ALTA GIRATORIA CON MECANISMO DE CONTACTO PERMANENTE Y	39	BINARIO	NO REQUIERE	NO REQUIERE	NO REQUIERE	FOLLETO Y/O MANUAL DE USUARIO	36 MESES	60 DIAS	REQUIERE
113	51100180	20559	511 619 1476 00 01	MESA CIRCULAR PARA JUNTAS DE 4 LUGARES DE CRISTAL, DIMENSION	36	BINARIO	NO REQUIERE	NO REQUIERE	NO REQUIERE	FOLLETO Y/O MANUAL DE USUARIO	36 MESES	60 DIAS	REQUIERE
114	51100186	20561	511 619 1483 00 01	MESA DE CENTRO EN MDP, DIMENSIONES GENERALES: ANCHO 90 CM, L	9	BINARIO	NO REQUIERE	NO REQUIERE	NO REQUIERE	FOLLETO Y/O MANUAL DE USUARIO	36 MESES	60 DIAS	REQUIERE
115	51100327	30068	513 824 0926 00 01	SILLON FIJO CONFORTABLE DE 3 LUGARES TAPIZADO EN TELA, DIMENSI	50	BINARIO	NO REQUIERE	NO REQUIERE	NO REQUIERE	FOLLETO Y/O MANUAL DE USUARIO	36 MESES	60 DIAS	REQUIERE
116	51200297	20480	519 033 0071 00 01	APARCADERO DE BICICLETAS EN ESPIRAL DIMENSIONES GENERALES:	3	BINARIO	NO REQUIERE	NO REQUIERE	SI REQUIERE (FIJACION A MURO)	FOLLETO Y/O MANUAL DE USUARIO	36 MESES	60 DIAS	REQUIERE
117	51100298	20563	103 196 0194 00 01	CASILLERO DOBLE EN PLASTICO DE ALTA RESISTENCIA, DIMENSIONES	602	BINARIO	NO REQUIERE	NO REQUIERE	NO REQUIERE	FOLLETO Y/O MANUAL DE USUARIO	36 MESES	60 DIAS	REQUIERE
118	51100333	20586	513 830 1515 00 01	MESA RECTANGULAR PARA CAPACITACION, DIMENSIONES GENERALES: FR	1	BINARIO	NO REQUIERE	NO REQUIERE	NO REQUIERE	FOLLETO Y/O MANUAL DE USUARIO	36 MESES	60 DIAS	REQUIERE
119	51100171	20587	511 466 0024 00 01	CUARDA INFERIOR DE 120 CM, DIMENSIONES GENERALES: LARGO 120	5	BINARIO	NO REQUIERE	NO REQUIERE	NO REQUIERE	FOLLETO Y/O MANUAL DE USUARIO	36 MESES	60 DIAS	REQUIERE
120	51100172	20588	511 466 0039 00 01	GUARDA INFERIOR DE 150 CM, DIMENSIONES GENERALES: LARGO 150	60	BINARIO	NO REQUIERE	NO REQUIERE	NO REQUIERE	FOLLETO Y/O MANUAL DE USUARIO	36 MESES	60 DIAS	REQUIERE
121	51100163	20592	511 339 1422 00 01	ESCRITORIO RECTANGULAR DE 150CM, DIMENSIONES GENERALES: LARG	50	BINARIO	NO REQUIERE	NO REQUIERE	NO REQUIERE	FOLLETO Y/O MANUAL DE USUARIO	36 MESES	60 DIAS	REQUIERE
122	51100164	20593	511 339 1437 00 01	ESCRITORIO RECTANGULAR DE 180 CM, DIMENSIONES GENERALES: LAR	1	BINARIO	NO REQUIERE	NO REQUIERE	NO REQUIERE	FOLLETO Y/O MANUAL DE USUARIO	36 MESES	60 DIAS	REQUIERE
123	51200457	20633	519 410 0413 00 01	SILLA ALTA INFANTIL DE POLIPROPILENO, DIMENSIONES GENERALES:	6	BINARIO	NO REQUIERE	NO REQUIERE	NO REQUIERE	FOLLETO Y/O MANUAL DE USUARIO	36 MESES	60 DIAS	REQUIERE
124	51100229	20673	511 814 0421 00 01	SILLA FIJA DE POLIPROPILENO, DIMENSIONES GENERALES: ALTURA D	13	BINARIO	NO REQUIERE	NO REQUIERE	NO REQUIERE	FOLLETO Y/O MANUAL DE USUARIO	36 MESES	60 DIAS	REQUIERE
125	51200304	16967	517 609 0784 00 01	MESA PARA COMEDOR 4 LUGARES, FABRICADA A BASE DE 4 CUBIERT	73	BINARIO	NO REQUIERE	NO REQUIERE	NO REQUIERE	FOLLETO Y/O MANUAL DE USUARIO	36 MESES	60 DIAS	REQUIERE
126	51200307	16972	517 609 0495 00 01	MESA DE 270 CM, CON RESPALDO, ESCURRIDERO Y DOBLE FREGADERO	2	BINARIO	SI REQUIERE (ACCESORIOS E INSTALACION)	NO REQUIERE	NO REQUIERE	FOLLETO Y/O MANUAL DE USUARIO	36 MESES	60 DIAS	REQUIERE
127	51100127	16984	511 076 0898 02 01	ARCHIVERO DE 4 GAVETAS CON FRENTES EN MDP, DIMENSIONES GENER	1	BINARIO	NO REQUIERE	NO REQUIERE	NO REQUIERE	FOLLETO Y/O MANUAL DE USUARIO	36 MESES	60 DIAS	REQUIERE
128	51100208	19098	511 622 0184 00 01	MODULO DE ATENCION Y ORIENTACION AL DERECHOHABIENTE TIPO A	7	BINARIO	NO REQUIERE	SI REQUIERE (BASICO)	NO REQUIERE	FOLLETO Y/O MANUAL DE USUARIO	36 MESES	60 DIAS	REQUIERE
129	51100208	19099	511 622 0194 00 01	MODULO DE ATENCION Y ORIENTACION AL DERECHOHABIENTE TIPO B	1	BINARIO	NO REQUIERE	SI REQUIERE (BASICO)	NO REQUIERE	FOLLETO Y/O MANUAL DE USUARIO	36 MESES	60 DIAS	REQUIERE
130	51100305	20718	513 835 1697 00 01	FIJADOR MAGNETICO DE PARED DE 120 CM, DESCRIPCION TECNICA	18	BINARIO	NO REQUIERE	NO REQUIERE	SI REQUIERE (FIJACION A MURO)	FOLLETO Y/O MANUAL DE USUARIO	36 MESES	60 DIAS	REQUIERE

Anexo No. 3.3 Requisitos para los bienes

Adquisición de Bienes para el Programa "Mobiliario Administrativo para Hospitales Prioritarios" (7 Obras)

No. de Requisición "OP-EA-MA-01-2024-7OBRAS"

Partida	CUCOP	PREI	SAI	DESCRIPCIÓN	CANTIDAD	CRITERIO DE EVALUACIÓN	HIDRO-SANITARIA	ELECTRICA	FIJACIÓN	CAPACITACIÓN	PERÍODO DE GARANTÍA	TIEMPO DE ENTREGA	DEDUCTIVAS
131	51200295	19744	517.609.0255.00.01	MESA DE 210 CM CON RESPALDO Y DOBLE FREGADERO CENTRAL PARA O	1	BINARIO	SI REQUIERE (ACCESORIOS E INSTALACIÓN)	NO REQUIERE	NO REQUIERE	FOLLETO Y/O MANUAL DE USUARIO	36 MESES	60 DÍAS	REQUIERE
132	51200304	19765	517.609.0727.01.01	MESA DE 210 CM CON RESPALDO Y DOBLE FREGADERO IZQUIERDO, DIM	1	BINARIO	SI REQUIERE (ACCESORIOS E INSTALACIÓN)	NO REQUIERE	NO REQUIERE	FOLLETO Y/O MANUAL DE USUARIO	36 MESES	60 DÍAS	REQUIERE
133	51100133	19968	511.076.0952.00.01	ARCHIVERO GUARDA VISIBLE SENCILLO, DIMENSIONES GENERALES LA	22	BINARIO	NO REQUIERE	NO REQUIERE	NO REQUIERE	FOLLETO Y/O MANUAL DE USUARIO	36 MESES	60 DÍAS	REQUIERE
134	51100123	19969	511.076.0966.00.01	ARCHIVERO DE 2 GAVETAS CON CAJA FUERTE, DIMENSIONES GENERALE	2	BINARIO	NO REQUIERE	NO REQUIERE	NO REQUIERE	FOLLETO Y/O MANUAL DE USUARIO	36 MESES	60 DÍAS	REQUIERE
135	51100124	19970	511.076.0975.00.01	ARCHIVERO 4 GAVETAS, MOVIMIENTOS O SISTEMAS SISTEMA DE CORR	7	BINARIO	NO REQUIERE	NO REQUIERE	NO REQUIERE	FOLLETO Y/O MANUAL DE USUARIO	36 MESES	60 DÍAS	REQUIERE
136	51100125	19971	511.076.0988.00.01	ARCHIVERO DE 4 GAVETAS CON PUERTAS ABATIBLES Y DESLIZABLES	102	BINARIO	NO REQUIERE	NO REQUIERE	NO REQUIERE	FOLLETO Y/O MANUAL DE USUARIO	36 MESES	60 DÍAS	REQUIERE
137	51100133	19973	511.076.1007.00.01	ARCHIVERO GUARDA VISIBLE DOBLE, DIMENSIONES GENERALES LARGO	10	BINARIO	NO REQUIERE	NO REQUIERE	NO REQUIERE	FOLLETO Y/O MANUAL DE USUARIO	36 MESES	60 DÍAS	REQUIERE
138	51100127	19974	511.076.1016.00.01	ARCHIVERO DE 2 GAVETAS CON PUERTAS ABATIBLES Y DESLIZABLES	1	BINARIO	NO REQUIERE	NO REQUIERE	NO REQUIERE	FOLLETO Y/O MANUAL DE USUARIO	36 MESES	60 DÍAS	REQUIERE
139	51100116	19977	511.026.0501.00.01	ANAQUEL FIJO DE 45 CM UNA VISTA, DIMENSIONES GENERALES FRENT	201	BINARIO	NO REQUIERE	NO REQUIERE	NO REQUIERE	FOLLETO Y/O MANUAL DE USUARIO	36 MESES	60 DÍAS	REQUIERE
140	51100117	19978	511.026.0517.00.01	ANAQUEL FIJO, DOS VISTAS, DIMENSIONES GENERALES FRENTE 85 CM	13	BINARIO	NO REQUIERE	NO REQUIERE	NO REQUIERE	FOLLETO Y/O MANUAL DE USUARIO	36 MESES	60 DÍAS	REQUIERE
141	51100118	19979	511.026.0527.00.01	ANAQUEL PARA LIBROS Y REVISTAS, DIMENSIONES GENERALES LARGO	4	BINARIO	NO REQUIERE	NO REQUIERE	NO REQUIERE	FOLLETO Y/O MANUAL DE USUARIO	36 MESES	60 DÍAS	REQUIERE
142	51100136	19980	511.109.0345.00.01	BANCO ALTO, DIMENSIONES GENERALES DIAMETRO DE ASIENTO 35CM	19	BINARIO	NO REQUIERE	NO REQUIERE	NO REQUIERE	FOLLETO Y/O MANUAL DE USUARIO	36 MESES	60 DÍAS	REQUIERE
143	51200035	19981	511.178.0113.00.01	CARRETILLA PORTA BULTOS, DIMENSIONES GENERALES ANCHO 45CM	7	BINARIO	NO REQUIERE	NO REQUIERE	NO REQUIERE	FOLLETO Y/O MANUAL DE USUARIO	36 MESES	60 DÍAS	REQUIERE
144	51100143	19984	511.268.0282.00.01	CREDENZA DE 150CM CON BASES METALICAS, DIMENSIONES GENERALES	38	BINARIO	NO REQUIERE	NO REQUIERE	NO REQUIERE	FOLLETO Y/O MANUAL DE USUARIO	36 MESES	60 DÍAS	REQUIERE
145	51100149	19989	511.339.1275.00.01	ESCRITORIO MODULAR DE 150CM CON LATERAL DERECHO, DIMENSIONES	50	BINARIO	NO REQUIERE	NO REQUIERE	NO REQUIERE	FOLLETO Y/O MANUAL DE USUARIO	36 MESES	60 DÍAS	REQUIERE
146	51100150	19990	511.339.1286.00.01	ESCRITORIO MODULAR DE 150CM CON LATERAL IZQUIERDO, DIMENSION	87	BINARIO	NO REQUIERE	NO REQUIERE	NO REQUIERE	FOLLETO Y/O MANUAL DE USUARIO	36 MESES	60 DÍAS	REQUIERE
147	51100151	19991	511.339.1295.00.01	ESCRITORIO MODULAR DE 180CM CON LATERAL DERECHO, DIMENSIONES	1	BINARIO	NO REQUIERE	NO REQUIERE	NO REQUIERE	FOLLETO Y/O MANUAL DE USUARIO	36 MESES	60 DÍAS	REQUIERE
148	51100159	19992	511.339.1304.00.01	ESCRITORIO MODULAR TIPO BALA DE 120CM SIN LATERAL, DIMENSION	33	BINARIO	NO REQUIERE	NO REQUIERE	NO REQUIERE	FOLLETO Y/O MANUAL DE USUARIO	36 MESES	60 DÍAS	REQUIERE
149	51100160	19993	511.339.1313.00.01	ESCRITORIO MODULAR TIPO BALA DE 150CM SIN LATERAL, DIMENSION	5	BINARIO	NO REQUIERE	NO REQUIERE	NO REQUIERE	FOLLETO Y/O MANUAL DE USUARIO	36 MESES	60 DÍAS	REQUIERE
150	51100170	19996	511.451.0281.00.01	GABINETE UNIVERSAL, DIMENSIONES GENERALES LARGO 90 CM, ANCH	15	BINARIO	NO REQUIERE	NO REQUIERE	NO REQUIERE	FOLLETO Y/O MANUAL DE USUARIO	36 MESES	60 DÍAS	REQUIERE
151	51100185	19999	511.619.1345.00.01	MESA DE APOYO PARA TELEFONO, DIMENSIONES GENERALES LARGO 4	15	BINARIO	NO REQUIERE	NO REQUIERE	NO REQUIERE	FOLLETO Y/O MANUAL DE USUARIO	36 MESES	60 DÍAS	REQUIERE
152	51100191	20001	511.619.1363.00.01	MESA ESQUINERA FABRICADA EN MDF, DIMENSIONES GENERALES LARG	13	BINARIO	NO REQUIERE	NO REQUIERE	NO REQUIERE	FOLLETO Y/O MANUAL DE USUARIO	36 MESES	60 DÍAS	REQUIERE
153	51100199	20002	511.619.1378.00.01	MESA RECTANGULAR DE JUNTAS PARA 10 PERSONAS, DIMENSIONES GEN	5	BINARIO	NO REQUIERE	NO REQUIERE	NO REQUIERE	FOLLETO Y/O MANUAL DE USUARIO	36 MESES	60 DÍAS	REQUIERE
154	51100194	20003	511.619.1387.00.01	MESA PARA SALA DE USOS MULTIPLES, DIMENSIONES GENERALES LAR	27	BINARIO	NO REQUIERE	NO REQUIERE	NO REQUIERE	FOLLETO Y/O MANUAL DE USUARIO	36 MESES	60 DÍAS	REQUIERE
155	51100220	20005	511.622.0226.00.01	MODULO ESCRITORIO AUTOSUSTENTABLE PARA DOS LUGARES, MOVIMIEN	1	BINARIO	NO REQUIERE	NO REQUIERE	NO REQUIERE	FOLLETO Y/O MANUAL DE USUARIO	36 MESES	60 DÍAS	REQUIERE
156	51100225	20006	511.790.0227.00.01	PORTAROTAFOLIO CON PIZARRON, DIMENSIONES GENERALES FRENTE 8	8	BINARIO	NO REQUIERE	NO REQUIERE	NO REQUIERE	FOLLETO Y/O MANUAL DE USUARIO	36 MESES	60 DÍAS	REQUIERE
157	51100232	20009	511.814.0564.00.01	SILLA GIRATORIA DE RESPALDO BAJO TAPIZADA EN POLIPIEL CON PI	91	BINARIO	NO REQUIERE	NO REQUIERE	NO REQUIERE	FOLLETO Y/O MANUAL DE USUARIO	36 MESES	60 DÍAS	REQUIERE
158	51100236	20010	511.816.0458.00.01	SILLON CONFORTABLE DE TIJUCAR, TAPIZADO EN TELA, DIMENSIONES	87	BINARIO	NO REQUIERE	NO REQUIERE	NO REQUIERE	FOLLETO Y/O MANUAL DE USUARIO	36 MESES	60 DÍAS	REQUIERE
159	51100240	20011	511.816.0466.00.01	SILLON CONFORTABLE DE 3 LUGARES, TAPIZADO EN TELA, DIMENSIONE	17	BINARIO	NO REQUIERE	NO REQUIERE	NO REQUIERE	FOLLETO Y/O MANUAL DE USUARIO	36 MESES	60 DÍAS	REQUIERE
160	51100242	20012	511.836.0447.00.01	SILLON FIJO DE RESPALDO ALTO BASE DE TRINEO, DIMENSIONES GEN	576	BINARIO	NO REQUIERE	NO REQUIERE	NO REQUIERE	FOLLETO Y/O MANUAL DE USUARIO	36 MESES	60 DÍAS	REQUIERE
161	51100243	20013	511.836.0484.00.01	SILLON FIJO DE RESPALDO BAJO BASE DE TRINEO TAPIZADO EN PIEL	893	BINARIO	NO REQUIERE	NO REQUIERE	NO REQUIERE	FOLLETO Y/O MANUAL DE USUARIO	36 MESES	60 DÍAS	REQUIERE
162	51100331	20014	511.836.0496.00.01	SILLON GIRATORIO DE RESPALDO ALTO TAPIZADO EN POLIPIEL CON PI	14	BINARIO	NO REQUIERE	NO REQUIERE	NO REQUIERE	FOLLETO Y/O MANUAL DE USUARIO	36 MESES	60 DÍAS	REQUIERE
163	51100248	20015	511.836.0536.00.01	SILLON GIRATORIO DE RESPALDO BAJO CON PISTON NEUMATICO, DIME	165	BINARIO	NO REQUIERE	NO REQUIERE	NO REQUIERE	FOLLETO Y/O MANUAL DE USUARIO	36 MESES	60 DÍAS	REQUIERE
164	51100252	20017	511.881.0579.00.01	TARIMERO DOBLE PARA TARJETAS DE 7.62 X 12.70 CM (3 PULGADAS	1	BINARIO	NO REQUIERE	NO REQUIERE	NO REQUIERE	FOLLETO Y/O MANUAL DE USUARIO	36 MESES	60 DÍAS	REQUIERE

ANEXOS
DIVISIÓN DE CONTRATOS

Anexo No. 3.3 Requisitos para los bienes

Adquisición de Bienes para el Programa "Mobiliario Administrativo para Hospitales Prioritarios" (7 Obras)

No. de Requisición "OP-EA-MA-01-2024-7OBRAS"

Partida	CUCOP	PREI	SAI	DESCRIPCIÓN	CANTIDAD	CRITERIO DE EVALUCIÓN	HIDRO-SANITARIA	ELECTRICA	FIJACIÓN	CAPACITACIÓN	PERÍODO DE GARANTÍA	TIEMPO DE ENTREGA	DEDUCTIVAS
165	51100355	20026	519.883.0558.00.01	TABLERO SENCILLO PARA TARJETAS DE 7.62 X 12.70 CM (3 PULGA	5	BINARIO	NO REQUIERE	NO REQUIERE	NO REQUIERE	FOLLETO Y/O MANUAL DE USUARIO	36 MESES	60 DIAS	REQUIERE
166	51100356	20027	519.883.0578.00.01	TABLERO TRIPLE DE 10 GAVETAS PARA TARJETAS DE 7.62 X 12.70	3	BINARIO	NO REQUIERE	NO REQUIERE	NO REQUIERE	FOLLETO Y/O MANUAL DE USUARIO	36 MESES	60 DIAS	REQUIERE
167	51100389	20048	519.904.0539.00.01	BANCA EN RECAMERA, DIMENSIONES GENERALES LARGO 45 CM, ANCHO	36	BINARIO	NO REQUIERE	NO REQUIERE	NO REQUIERE	FOLLETO Y/O MANUAL DE USUARIO	36 MESES	60 DIAS	REQUIERE
168	51100400	20049	519.904.0541.00.01	BANCA EN TANDEM PARA 3 LUGARES, DIMENSIONES GENERALES FRENT	161	BINARIO	NO REQUIERE	NO REQUIERE	NO REQUIERE	FOLLETO Y/O MANUAL DE USUARIO	36 MESES	60 DIAS	REQUIERE
169	51100401	20050	519.904.0557.00.01	BANCA EN TANDEM PARA 4 LUGARES, DIMENSIONES GENERALES FRENT	102	BINARIO	NO REQUIERE	NO REQUIERE	NO REQUIERE	FOLLETO Y/O MANUAL DE USUARIO	36 MESES	60 DIAS	REQUIERE
170	51100402	20051	519.904.0569.00.01	BANCA VESTIDOR PARA BAÑO, DIMENSIONES GENERALES: LARGO 12	46	BINARIO	NO REQUIERE	NO REQUIERE	NO REQUIERE	FOLLETO Y/O MANUAL DE USUARIO	36 MESES	60 DIAS	REQUIERE
171	51100403	20052	519.904.0574.00.01	BANCA VESTIDOR PARA CONSULTORIO DIMENSIONES GENERALES LARG	46	BINARIO	NO REQUIERE	NO REQUIERE	NO REQUIERE	FOLLETO Y/O MANUAL DE USUARIO	36 MESES	60 DIAS	REQUIERE
172	51100420	20055	519.920.0157.00.01	CARRO DE ASEO EN FORMA DE TOLVA, DIMENSIONES GENERALES LAR	37	BINARIO	NO REQUIERE	NO REQUIERE	NO REQUIERE	FOLLETO Y/O MANUAL DE USUARIO	36 MESES	60 DIAS	REQUIERE
173	51100421	20056	519.920.0165.00.01	CARRO TRANSPORTADOR DE BIDERONES, DIMENSIONES GENERALES LAR	3	BINARIO	NO REQUIERE	NO REQUIERE	NO REQUIERE	FOLLETO Y/O MANUAL DE USUARIO	36 MESES	60 DIAS	REQUIERE
174	51100422	20057	519.920.0378.00.01	CARRO TRANSPORTADOR DE ROPA HUMEDA, DIMENSIONES GENERALES L	3	BINARIO	NO REQUIERE	NO REQUIERE	NO REQUIERE	FOLLETO Y/O MANUAL DE USUARIO	36 MESES	60 DIAS	REQUIERE
175	51100430	20059	519.930.0032.00.01	DESPACHADOR DE MEDICAMENTOS DE ALTO CONSUMO, CARACTERISTICAS	5	BINARIO	NO REQUIERE	NO REQUIERE	NO REQUIERE	FOLLETO Y/O MANUAL DE USUARIO	36 MESES	60 DIAS	REQUIERE
176	51100431	20060	519.930.0059.00.01	ESCALERA DE TIJERA 3 PELDAÑOS DIMENSIONES GENERALES ALTO 6	91	BINARIO	NO REQUIERE	NO REQUIERE	NO REQUIERE	FOLLETO Y/O MANUAL DE USUARIO	36 MESES	60 DIAS	REQUIERE
177	51100437	20062	519.930.5401.00.01	MESA DE TRABAJO PARA TALLER DIMENSIONES GENERALES LARGO 18	10	BINARIO	NO REQUIERE	NO REQUIERE	NO REQUIERE	FOLLETO Y/O MANUAL DE USUARIO	36 MESES	60 DIAS	REQUIERE
178	51100439	20064	519.930.5427.00.01	MESA INFANTIL PARA PREESCOLAR DIMENSIONES GENERALES CUBIER	1	BINARIO	NO REQUIERE	NO REQUIERE	NO REQUIERE	FOLLETO Y/O MANUAL DE USUARIO	36 MESES	60 DIAS	REQUIERE
179	51100440	20065	519.930.5433.00.01	MESA LISA DE 180 CM PARA DOBLAR ROPA, DIMENSIONES GENERALES	1	BINARIO	NO REQUIERE	NO REQUIERE	NO REQUIERE	FOLLETO Y/O MANUAL DE USUARIO	36 MESES	60 DIAS	REQUIERE
180	51100302	20067	519.930.5456.00.01	MESA PARA COMPUTADORA CON ESTRUCTURA TUBULAR FRENTE 100 CM	4	BINARIO	NO REQUIERE	NO REQUIERE	NO REQUIERE	FOLLETO Y/O MANUAL DE USUARIO	36 MESES	60 DIAS	REQUIERE
181	51100442	20068	519.930.5462.00.01	MESA PARA DIBUJO (PESTAÑADOR) DIMENSIONES GENERALES FRENTE	2	BINARIO	NO REQUIERE	NO REQUIERE	NO REQUIERE	FOLLETO Y/O MANUAL DE USUARIO	36 MESES	60 DIAS	REQUIERE
182	51100307	20069	519.980.1976.00.01	PIZARRON DE 120 CM CON TABLERO DE CORCHO DIMENSIONES GENERA	8	BINARIO	NO REQUIERE	NO REQUIERE	SI REQUIERE (FIJACION A MURO)	FOLLETO Y/O MANUAL DE USUARIO	36 MESES	60 DIAS	REQUIERE
183	51100308	20070	519.980.1987.00.01	PIZARRON DE 120 CM MAGNETICO DE PARED DIMENSIONES GENERALES	27	BINARIO	NO REQUIERE	NO REQUIERE	SI REQUIERE (FIJACION A MURO)	FOLLETO Y/O MANUAL DE USUARIO	36 MESES	60 DIAS	REQUIERE
184	51100310	20072	519.980.2004.00.01	PIZARRON DE 150 CM MAGNETICO DE PARED, DIMENSIONES GENERALES	90	BINARIO	NO REQUIERE	NO REQUIERE	SI REQUIERE (FIJACION A MURO)	FOLLETO Y/O MANUAL DE USUARIO	36 MESES	60 DIAS	REQUIERE
185	51100311	20073	519.980.2013.00.01	PIZARRON DE 180 CM MAGNETICO DE PARED, DIMENSIONES GENERALES	5	BINARIO	NO REQUIERE	NO REQUIERE	SI REQUIERE (FIJACION A MURO)	FOLLETO Y/O MANUAL DE USUARIO	36 MESES	60 DIAS	REQUIERE
186	51200455	20076	519.010.0381.00.01	SILLA TIPO BOUNCER CON ESTRUCTURA DE TUBO, MOVIMIENTOS 5	3	BINARIO	NO REQUIERE	NO REQUIERE	NO REQUIERE	FOLLETO Y/O MANUAL DE USUARIO	36 MESES	60 DIAS	REQUIERE
187	51200456	20077	519.810.0393.00.01	SILLA PARA AULA, DIMENSIONES GENERALES FRENTE 60 CM, FONDO	49	BINARIO	NO REQUIERE	NO REQUIERE	NO REQUIERE	FOLLETO Y/O MANUAL DE USUARIO	36 MESES	60 DIAS	REQUIERE
188	51100325	20078	519.824.0504.00.01	SILLON ACOPLABLE RECLINABLE SISTEMA MECANICO DE PALANCAS PA	84	BINARIO	NO REQUIERE	NO REQUIERE	NO REQUIERE	FOLLETO Y/O MANUAL DE USUARIO	36 MESES	60 DIAS	REQUIERE
189	51100333	20079	519.890.0035.00.01	TABLERO DE CORCHO 120 CM DIMENSIONES GENERALES FRENTE 120	135	BINARIO	NO REQUIERE	NO REQUIERE	SI REQUIERE (FIJACION A MURO)	FOLLETO Y/O MANUAL DE USUARIO	36 MESES	60 DIAS	REQUIERE
190	51100334	20080	519.890.0174.00.01	TABLERO DE CORCHO DE 150 CM, DIMENSIONES GENERALES FRENTE	1	BINARIO	NO REQUIERE	NO REQUIERE	SI REQUIERE (FIJACION A MURO)	FOLLETO Y/O MANUAL DE USUARIO	36 MESES	60 DIAS	REQUIERE
191	51200458	20081	519.873.0161.00.01	TARIMA PARA ESTIBAR MERCANCIAS, DIMENSIONES GENERALES FRENT	25	BINARIO	NO REQUIERE	NO REQUIERE	NO REQUIERE	FOLLETO Y/O MANUAL DE USUARIO	36 MESES	60 DIAS	REQUIERE
192	51200459	20082	519.873.0161.00.01	TARIMA PLASTICA PARA PATIN HIDRAULICO, DIMENSIONES GENERALE	2	BINARIO	NO REQUIERE	NO REQUIERE	NO REQUIERE	FOLLETO Y/O MANUAL DE USUARIO	36 MESES	60 DIAS	REQUIERE
193	51200477	20084	519.010.0087.00.01	ALACENA ALTA DE 90 CM, DIMENSIONES GENERALES FRENTE 90 CM	37	BINARIO	NO REQUIERE	NO REQUIERE	SI REQUIERE (FIJACION A MURO)	FOLLETO Y/O MANUAL DE USUARIO	36 MESES	60 DIAS	REQUIERE
194	51200481	20085	519.003.0130.00.01	ANAQUEL PARA CAJAS FRENTE 90 CM, FONDO 60 CM, ALTURA 180 CM	3	BINARIO	NO REQUIERE	NO REQUIERE	NO REQUIERE	FOLLETO Y/O MANUAL DE USUARIO	36 MESES	60 DIAS	REQUIERE

Anexo No. 3.3 Requisitos para los bienes

Adquisición de Bienes para el Programa "Mobiliario Administrativo para Hospitales Prioritarios" (7 Obras)

No. de Requisición "OP-EA-MA-01-2024-7OBRAS"

Partida	CUCOP	PREI	SAI	DESCRIPCIÓN	CANTIDAD	CRITERIO DE EVALUCION	HIDRO-SANITARIA	ELECTRICA	FIJACIÓN	CAPACITACIÓN	PERÍODO DE GARANTÍA	TIEMPO DE ENTREGA	DEDUCTIVAS
195	51200280	20087	517.256.0204.00.01	CARRO PARA CHAROLAS EN AUTOSERVICIO LARGO 80 CM, ANCHO 50 CM	2	BINARIO	NO REQUIERE	NO REQUIERE	NO REQUIERE	FOLLETO Y/O MANUAL DE USUARIO	36 MESES	60 DÍAS	REQUIERE
196	51200291	20088	517.256.0313.00.01	CARRO TRANSPORTADOR DE CHAROLAS PARA ALIMENTOS. DIMENSIONES	3	BINARIO	NO REQUIERE	NO REQUIERE	NO REQUIERE	FOLLETO Y/O MANUAL DE USUARIO	36 MESES	60 DÍAS	REQUIERE
197	51200282	20089	517.256.0214.00.01	CARRO TRANSPORTADOR DE OLLAS. DIMENSIONES GENERALES: LARGO	2	BINARIO	NO REQUIERE	NO REQUIERE	NO REQUIERE	FOLLETO Y/O MANUAL DE USUARIO	36 MESES	60 DÍAS	REQUIERE
198	51200284	20090	517.290.0125.00.01	COCINETA CON PARRILLA ELECTRICA DERECHA Y FREGADERO IZQUIERO	1	BINARIO	SI REQUIERE (ACCESORIOS E INSTALACIÓN)	NO REQUIERE	NO REQUIERE	FOLLETO Y/O MANUAL DE USUARIO	36 MESES	60 DÍAS	REQUIERE
199	51200289	20092	517.272.0022.00.01	COLGADOR PARA UTENSILIOS DE COCINA. DIMENSIONES GENERALES	1	BINARIO	NO REQUIERE	NO REQUIERE	SI REQUIERE (FIJACION A MURO)	FOLLETO Y/O MANUAL DE USUARIO	36 MESES	60 DÍAS	REQUIERE
200	51200290	20093	517.301.0115.00.01	DEPOSITO DE PAN. DIMENSIONES GENERALES: FRENTE 70 CM, FONDO	1	BINARIO	NO REQUIERE	NO REQUIERE	NO REQUIERE	FOLLETO Y/O MANUAL DE USUARIO	36 MESES	60 DÍAS	REQUIERE
201	51200319	20096	517.609.5467.00.01	MESA DE 180 CM CON RESPALDO Y FREGADERO DERECHO. DIMENSIONES	1	BINARIO	SI REQUIERE (ACCESORIOS E INSTALACIÓN)	NO REQUIERE	NO REQUIERE	FOLLETO Y/O MANUAL DE USUARIO	36 MESES	60 DÍAS	REQUIERE
202	51200322	20099	517.609.5497.00.01	MESA CALIENTE DE 160 CM PARA VAPOR DE 14 CHAROLAS). DIMENSI	1	BINARIO	NO REQUIERE	NO REQUIERE	NO REQUIERE	FOLLETO Y/O MANUAL DE USUARIO	36 MESES	60 DÍAS	REQUIERE
203	51200323	20100	517.609.5506.00.01	MESA DE 300 CM CON DOBLE FREGADERO CENTRAL. DIMENSIONES GENE	1	BINARIO	SI REQUIERE (ACCESORIOS E INSTALACIÓN)	NO REQUIERE	NO REQUIERE	FOLLETO Y/O MANUAL DE USUARIO	36 MESES	60 DÍAS	REQUIERE
204	51200326	20103	517.609.5537.00.01	MESA DE 120 CM CON RESPALDO Y FREGADERO IZQUIERDO. DIMENSION	1	BINARIO	SI REQUIERE (ACCESORIOS E INSTALACIÓN)	NO REQUIERE	NO REQUIERE	FOLLETO Y/O MANUAL DE USUARIO	36 MESES	60 DÍAS	REQUIERE
205	51200327	20104	517.609.5549.00.01	MESA DE 180 CM CON RESPALDO Y DOBLE FREGADERO CENTRAL DIMEN	3	BINARIO	SI REQUIERE (ACCESORIOS E INSTALACIÓN)	NO REQUIERE	NO REQUIERE	FOLLETO Y/O MANUAL DE USUARIO	36 MESES	60 DÍAS	REQUIERE
206	51200328	20105	517.609.5559.00.01	MESA ELECTRICA CALIENTE MOVIL (2 CHAROLAS). DIMENSIONES GE	3	BINARIO	NO REQUIERE	SI REQUIERE (BÁSICO)	NO REQUIERE	FOLLETO Y/O MANUAL DE USUARIO	36 MESES	60 DÍAS	REQUIERE
207	51200329	20106	517.609.5567.00.01	MESA ELECTRICA CALIENTE MOVIL (3 CHAROLAS). DIMENSIONES GE	1	BINARIO	NO REQUIERE	SI REQUIERE (BÁSICO)	NO REQUIERE	FOLLETO Y/O MANUAL DE USUARIO	36 MESES	60 DÍAS	REQUIERE
208	51200330	20107	517.609.5572.00.01	MESA FRIA A HIELO MOVIL (3 CHAROLAS). DIMENSIONES GENERALES:	3	BINARIO	NO REQUIERE	NO REQUIERE	NO REQUIERE	FOLLETO Y/O MANUAL DE USUARIO	36 MESES	60 DÍAS	REQUIERE
209	51200332	20109	517.609.5597.00.01	MESA FRIA PARA BARRA DE AUTOSERVICIO (4 CHAROLAS). DIMENSIO	1	BINARIO	NO REQUIERE	NO REQUIERE	NO REQUIERE	FOLLETO Y/O MANUAL DE USUARIO	36 MESES	60 DÍAS	REQUIERE
210	51200334	20111	517.609.5613.00.01	MESA LISA DE 120 CM CON RESPALDO Y ENTREPAÑO. DIMENSIONES GE	16	BINARIO	NO REQUIERE	NO REQUIERE	NO REQUIERE	FOLLETO Y/O MANUAL DE USUARIO	36 MESES	60 DÍAS	REQUIERE
211	51200335	20112	517.609.5625.00.01	MESA LISA DE 150 CM CON RESPALDO Y ENTREPAÑO. DIMENSIONES GE	4	BINARIO	NO REQUIERE	NO REQUIERE	NO REQUIERE	FOLLETO Y/O MANUAL DE USUARIO	36 MESES	60 DÍAS	REQUIERE
212	51200337	20114	517.609.5647.00.01	MESA LISA PARA RECIBO DE LEZA CON ESCURRIDERO. DERECHO FRENTE	2	BINARIO	SI REQUIERE (ACCESORIOS E INSTALACIÓN)	NO REQUIERE	NO REQUIERE	FOLLETO Y/O MANUAL DE USUARIO	36 MESES	60 DÍAS	REQUIERE
213	51200340	20117	517.609.5683.00.01	MESA PARA TAJO DE 150 CM. DIMENSIONES GENERALES: FRENTE 150	1	BINARIO	NO REQUIERE	NO REQUIERE	NO REQUIERE	FOLLETO Y/O MANUAL DE USUARIO	36 MESES	60 DÍAS	REQUIERE
214	51200341	20118	517.609.5695.00.01	MESA DE 250 CM PARA LAVADO DE BIBERONES CON TRIPLE FREGADERO	1	BINARIO	SI REQUIERE (ACCESORIOS E INSTALACIÓN)	NO REQUIERE	NO REQUIERE	FOLLETO Y/O MANUAL DE USUARIO	36 MESES	60 DÍAS	REQUIERE
215	51100819	20387	511.026.0532.00.01	ANAQUEL DOBLE PARA LIBROS Y REVISTAS. DIMENSIONES GENERALES	13	BINARIO	NO REQUIERE	NO REQUIERE	NO REQUIERE	FOLLETO Y/O MANUAL DE USUARIO	36 MESES	60 DÍAS	REQUIERE
216	51100178	20388	511.076.1023.00.01	ARCHIVERO 4 GAVETAS CON FRENTES EN MDP. DIMENSIONES GENERALE	12	BINARIO	NO REQUIERE	NO REQUIERE	NO REQUIERE	FOLLETO Y/O MANUAL DE USUARIO	36 MESES	60 DÍAS	REQUIERE
217	51100219	20410	511.265.0353.00.01	MODULO ESCRITORIO AUTO SUSTENTABLE, PARA LUGAR CORREDERAS	11	BINARIO	NO REQUIERE	NO REQUIERE	NO REQUIERE	FOLLETO Y/O MANUAL DE USUARIO	36 MESES	60 DÍAS	REQUIERE
218	51100227	20412	511.974.0379.00.01	SILLA APILABLE CON TAPIZ DE TELA Y ESTRUCTURA DE TRINEO. DIM	53	BINARIO	NO REQUIERE	NO REQUIERE	NO REQUIERE	FOLLETO Y/O MANUAL DE USUARIO	36 MESES	60 DÍAS	REQUIERE
219	51100238	20413	511.936.0514.00.01	SILLON CONFORTABLE DE 2 LUGARES, TAPIZADO EN TELA. DIMENSION	84	BINARIO	NO REQUIERE	NO REQUIERE	NO REQUIERE	FOLLETO Y/O MANUAL DE USUARIO	36 MESES	60 DÍAS	REQUIERE
220	51100247	20417	511.936.0558.00.01	SILLON GIRATORIO DE RESPALDO ALTO TAPIZADO EN TELA, CON PIST	6	BINARIO	NO REQUIERE	NO REQUIERE	NO REQUIERE	FOLLETO Y/O MANUAL DE USUARIO	36 MESES	60 DÍAS	REQUIERE
221	51200393	20493	517.826.0323.00.01	SILLA PARA COMEDOR FABRICADA EN ALUMINIO. DIMENSIONES GENERA	160	BINARIO	NO REQUIERE	NO REQUIERE	NO REQUIERE	FOLLETO Y/O MANUAL DE USUARIO	36 MESES	60 DÍAS	REQUIERE
222	51100153	20543	511.328.1406.00.01	ESCRITORIO MODULAR EN C. DIMENSIONES GENERALES: LARGO 180CM	1	BINARIO	NO REQUIERE	NO REQUIERE	NO REQUIERE	FOLLETO Y/O MANUAL DE USUARIO	36 MESES	60 DÍAS	REQUIERE
223	51100184	20565	511.671.1457.00.01	MESA DE APOYO LATERAL EN MDP. DIMENSIONES GENERALES. FRENTE	9	BINARIO	NO REQUIERE	NO REQUIERE	NO REQUIERE	FOLLETO Y/O MANUAL DE USUARIO	36 MESES	60 DÍAS	REQUIERE
224	51100189	20566	511.671.1465.00.01	MESA DE USOS MULTIPLES EN MDP. DIMENSIONES GENERALES. FRENTE	47	BINARIO	NO REQUIERE	NO REQUIERE	NO REQUIERE	FOLLETO Y/O MANUAL DE USUARIO	36 MESES	60 DÍAS	REQUIERE
225	51100235	20554	511.914.0382.00.01	SILLA GIRATORIA EJECUTIVA ALTO RESPALDO BAJO TAPIZADA EN TELA CON PISTON	276	BINARIO	NO REQUIERE	NO REQUIERE	NO REQUIERE	FOLLETO Y/O MANUAL DE USUARIO	36 MESES	60 DÍAS	REQUIERE
226	51100237	20555	511.914.0394.00.01	SILLA FIJA DE RESPALDO BAJO BASE DE TRINEO TAPIZADA EN TELA.	292	BINARIO	NO REQUIERE	NO REQUIERE	NO REQUIERE	FOLLETO Y/O MANUAL DE USUARIO	36 MESES	60 DÍAS	REQUIERE
227	51100228	20556	511.914.0405.00.01	SILLA ALTA GIRATORIA CON MECANISMO DE CONTACTO PERMANENTE Y	41	BINARIO	NO REQUIERE	NO REQUIERE	NO REQUIERE	FOLLETO Y/O MANUAL DE USUARIO	36 MESES	60 DÍAS	REQUIERE

ANEXOS
DIVISIÓN DE CONTRATOS

Anexo No. 3.3 Requisitos para los bienes

Adquisición de Bienes para el Programa "Mobiliario Administrativo para Hospitales Prioritarios" (7 Obras)

No. de Requisición "OP-EAMA-01-2024-7OBRAS"

Partida	CUCOP	PREI	SAI	DESCRIPCIÓN	CANTIDAD	CRITERIO DE EVALUACIÓN	HIDRO-SANITARIA	ELÉCTRICA	FIJACIÓN	CAPACITACIÓN	PERIODO DE GARANTÍA	TIEMPO DE ENTREGA	DEDUCTIVAS
228	51100186	20588	511619776.00.01	MESA CIRCULAR PARA JUNTAS DE 4 LUGARES DE CRISTAL DIMENSION	26	BINARIO	NO REQUIERE	NO REQUIERE	NO REQUIERE	FOLLETO Y/O MANUAL DE USUARIO	36 MESES	60 DIAS	REQUIERE
229	51100186	20588	511619776.00.01	MESA DE CENTRO EN MDF, DIMENSIONES GENERALES: ANCHO 80 CM, L	4	BINARIO	NO REQUIERE	NO REQUIERE	NO REQUIERE	FOLLETO Y/O MANUAL DE USUARIO	36 MESES	60 DIAS	REQUIERE
230	51100326	20587	511617A.05.13.00.01	SILLON RECLINABLE CONFORMA EL TAPIZADO EN TELA MOVIMIENTOS	10	BINARIO	NO REQUIERE	NO REQUIERE	NO REQUIERE	FOLLETO Y/O MANUAL DE USUARIO	36 MESES	60 DIAS	REQUIERE
231	51100327	20588	511.614.0826.00.01	SILLON FIJO CONFORTABLE DE 1 LUGAR TAPIZADO EN TELA, GENERO	69	BINARIO	NO REQUIERE	NO REQUIERE	NO REQUIERE	FOLLETO Y/O MANUAL DE USUARIO	36 MESES	60 DIAS	REQUIERE
232	51100327	20589	511.033.0079.00.01	GABINETE DE RECETAS EN ESPINAL, DIMENSIONES GENERALES	5	BINARIO	NO REQUIERE	NO REQUIERE	SI REQUIERE FIJACION A MURO	FOLLETO Y/O MANUAL DE USUARIO	36 MESES	60 DIAS	REQUIERE
233	51100328	20590	511.616.0784.00.01	CASILLERO DOBLE ETOPLASTICO DE ALTA RESISTENCIA DIMENSIONES	375	BINARIO	NO REQUIERE	NO REQUIERE	NO REQUIERE	FOLLETO Y/O MANUAL DE USUARIO	36 MESES	60 DIAS	REQUIERE
234	51100328	20586	511.650.3515.00.01	MESA RECTANGULAR PARA COMPUTADORA DIMENSIONES GENERALES:	1	BINARIO	NO REQUIERE	NO REQUIERE	NO REQUIERE	FOLLETO Y/O MANUAL DE USUARIO	36 MESES	60 DIAS	REQUIERE
235	51100171	20587	511.446.0024.00.01	CUARDA INFERIOR DE 120 CM. DIMENSIONES GENERALES: LARGO 120	7	BINARIO	NO REQUIERE	NO REQUIERE	NO REQUIERE	FOLLETO Y/O MANUAL DE USUARIO	36 MESES	60 DIAS	REQUIERE
236	51100172	20588	511.446.0038.00.01	CUARDA INFERIOR DE 150 CM. DIMENSIONES GENERALES: LARGO 150	43	BINARIO	NO REQUIERE	NO REQUIERE	NO REQUIERE	FOLLETO Y/O MANUAL DE USUARIO	36 MESES	60 DIAS	REQUIERE
237	51100163	20590	511.339.1423.00.01	ESCRITORIO RECTANGULAR DE 150CM. DIMENSIONES GENERALES LARG	87	BINARIO	NO REQUIERE	NO REQUIERE	NO REQUIERE	FOLLETO Y/O MANUAL DE USUARIO	36 MESES	60 DIAS	REQUIERE
238	51100164	20591	511.339.1457.00.01	ESCRITORIO RECTANGULAR DE 180 CM. DIMENSIONES GENERALES LAR	7	BINARIO	NO REQUIERE	NO REQUIERE	NO REQUIERE	FOLLETO Y/O MANUAL DE USUARIO	36 MESES	60 DIAS	REQUIERE
239	51200457	20423	511.810.0413.00.01	SILLA ALTA INFANTIL DE POLIPROPILENO, DIMENSIONES GENERALES:	6	BINARIO	NO REQUIERE	NO REQUIERE	NO REQUIERE	FOLLETO Y/O MANUAL DE USUARIO	36 MESES	60 DIAS	REQUIERE
240	51100329	20575	511.814.0421.00.01	SILLA FIJA DE POLIPROPILENO, DIMENSIONES GENERALES ALTURA D	2	BINARIO	NO REQUIERE	NO REQUIERE	NO REQUIERE	FOLLETO Y/O MANUAL DE USUARIO	36 MESES	60 DIAS	REQUIERE
241	51100334	20581	511.814.0404.00.01	SILLA SECRETARIAL (CARACTERISTICAS GENERALES Y/O MINIMAS SEDARA	2	BINARIO	NO REQUIERE	NO REQUIERE	NO REQUIERE	FOLLETO Y/O MANUAL DE USUARIO	36 MESES	60 DIAS	REQUIERE
242	51100120	19310	511.026.0554.00.01	ANAQUEL ESQUELETO DE 4 ENTREPAÑOS DE ACERO INOXIDABLE AREAS	16	BINARIO	NO REQUIERE	NO REQUIERE	NO REQUIERE	FOLLETO Y/O MANUAL DE USUARIO	36 MESES	60 DIAS	REQUIERE
243	51100192	19607	511.810.8107.01.01	MESA OVAL PARA JUNTAS 10 LUGARES CON BASES METALICAS FABRI A	1	BINARIO	NO REQUIERE	NO REQUIERE	NO REQUIERE	FOLLETO Y/O MANUAL DE USUARIO	36 MESES	60 DIAS	REQUIERE
244	51100193	19608	511.619.3312.01.01	MESA OVAL PARA JUNTAS OCHO LUGARES CON BASES METALICAS FABR	1	BINARIO	NO REQUIERE	NO REQUIERE	NO REQUIERE	FOLLETO Y/O MANUAL DE USUARIO	36 MESES	60 DIAS	REQUIERE
245	51200305	18657	511.909.0784.01.01	MESA PARA COMEDOR 4 LUGARES FABRICADA A BASE DE 1 CUBIERT	43	BINARIO	NO REQUIERE	NO REQUIERE	NO REQUIERE	FOLLETO Y/O MANUAL DE USUARIO	36 MESES	60 DIAS	REQUIERE
246	51200301	18972	511.609.0435.01.01	MESA DE 270 CM. CON RESPALDO, ESCURRIDERO Y DOBLE FREGADERO	4	BINARIO	SI REQUIERE (ACCESORIOS E INSTALACION)	NO REQUIERE	NO REQUIERE	FOLLETO Y/O MANUAL DE USUARIO	36 MESES	60 DIAS	REQUIERE
247	51100208	19688	511.622.0082.00.01	MODULO DE ATENCION Y ORIENTACION AL DERECHOHABIENTE TIPO A	1	BINARIO	NO REQUIERE	SI REQUIERE (BASICO)	NO REQUIERE	FOLLETO Y/O MANUAL DE USUARIO	36 MESES	60 DIAS	REQUIERE
248	51100209	19689	511.622.0094.00.01	MODULO DE ATENCION Y ORIENTACION AL DERECHOHABIENTE TIPO B	1	BINARIO	NO REQUIERE	SI REQUIERE (BASICO)	NO REQUIERE	FOLLETO Y/O MANUAL DE USUARIO	36 MESES	60 DIAS	REQUIERE
249	51200293	19736	511.609.0765.01.01	MESA DE 180 CM CON RESPALDO Y FREGADERO DERECHO CON ESCURRIDERO	1	BINARIO	SI REQUIERE (ACCESORIOS E INSTALACION)	NO REQUIERE	NO REQUIERE	FOLLETO Y/O MANUAL DE USUARIO	36 MESES	60 DIAS	REQUIERE
250	51200295	19744	511.609.0755.01.01	MESA DE 210 CM CON RESPALDO Y DOBLE FREGADERO CENTRAL PARA O	1	BINARIO	SI REQUIERE (ACCESORIOS E INSTALACION)	NO REQUIERE	NO REQUIERE	FOLLETO Y/O MANUAL DE USUARIO	36 MESES	60 DIAS	REQUIERE
251	51200304	19768	511.609.0727.01.01	MESA DE 210 CM CON RESPALDO Y DOBLE FREGADERO IZQUIERDO DIM	1	BINARIO	SI REQUIERE (ACCESORIOS E INSTALACION)	NO REQUIERE	NO REQUIERE	FOLLETO Y/O MANUAL DE USUARIO	36 MESES	60 DIAS	REQUIERE
252	51100133	19969	511.076.0952.00.01	ARCHIVERO GUARDA VISIBLE SENCILLO, DIMENSIONES GENERALES LA	22	BINARIO	NO REQUIERE	NO REQUIERE	NO REQUIERE	FOLLETO Y/O MANUAL DE USUARIO	36 MESES	60 DIAS	REQUIERE
253	51100123	19888	511.076.0968.00.01	ARCHIVERO DE 2 CAJONES CON CAJA FUERTE, DIMENSIONES GENERALE	1	BINARIO	NO REQUIERE	NO REQUIERE	NO REQUIERE	FOLLETO Y/O MANUAL DE USUARIO	36 MESES	60 DIAS	REQUIERE
254	51100132	19973	511.076.1007.00.01	ARCHIVERO GUARDA VISIBLE DOBLE DIMENSIONES GENERALES LARGO	10	BINARIO	NO REQUIERE	NO REQUIERE	NO REQUIERE	FOLLETO Y/O MANUAL DE USUARIO	36 MESES	60 DIAS	REQUIERE
255	51100122	19974	511.076.1016.00.01	ARCHIVERO DE 2 GAVETAS CON RUEDITAS ABATIBLES Y DESLIZABLES	1	BINARIO	NO REQUIERE	NO REQUIERE	NO REQUIERE	FOLLETO Y/O MANUAL DE USUARIO	36 MESES	60 DIAS	REQUIERE
256	51100115	19976	511.026.0492.00.01	ANAQUEL ESQUELETO ENTREPAÑOS CAPACIDAD DE CARGA 100 KG	88	BINARIO	NO REQUIERE	NO REQUIERE	NO REQUIERE	FOLLETO Y/O MANUAL DE USUARIO	36 MESES	60 DIAS	REQUIERE
257	51100116	19977	511.026.0501.00.01	ANAQUEL FIJO DE 1.5 CM UNA VISTA, DIMENSIONES GENERALES FREN	270	BINARIO	NO REQUIERE	NO REQUIERE	NO REQUIERE	FOLLETO Y/O MANUAL DE USUARIO	36 MESES	60 DIAS	REQUIERE
258	51100117	19978	511.026.0517.00.01	ANAQUEL FIJO DOS VISTAS, DIMENSIONES GENERALES: FRENTE 75 CM	13	BINARIO	NO REQUIERE	NO REQUIERE	NO REQUIERE	FOLLETO Y/O MANUAL DE USUARIO	36 MESES	60 DIAS	REQUIERE
259	51100118	19979	511.026.0527.00.01	ANAQUEL PARA LIBROS Y REVISTAS, DIMENSIONES GENERALES: LARGO	4	BINARIO	NO REQUIERE	NO REQUIERE	NO REQUIERE	FOLLETO Y/O MANUAL DE USUARIO	36 MESES	60 DIAS	REQUIERE
260	51100136	19980	511.109.0345.00.01	BANCO ALTO DIMENSIONES GENERALES DIAMETRO DE ASIENTO 35CM	18	BINARIO	NO REQUIERE	NO REQUIERE	NO REQUIERE	FOLLETO Y/O MANUAL DE USUARIO	36 MESES	60 DIAS	REQUIERE

GOBIERNO DE MÉXICO

IMSS

Anexo No. 3.3 Requisitos para los bienes

Adquisición de Bienes para el Programa "Mobiliario Administrativo para Hospitales Prioritarios" (7 Obras)

No. de Requisición "OP-EA-MA-01-2024-7OBRAS"

Partida	CUCOP	PREI	SAI	DESCRIPCIÓN	CANTIDAD	CRITERIO DE EVALUCIÓN	HIDRO-SANITARIA	ELÉCTRICA	FIJACIÓN	CAPACITACIÓN	PERÍODO DE GARANTÍA	TIEMPO DE ENTREGA	DEDUCTIVAS
261	51200035	19991	511.178.0113.00.01	CARRETILLA PORTA BULTOS, DIMENSIONES GENERALES: ANCHO 45CM,	6	BINARIO	NO REQUIERE	NO REQUIERE	NO REQUIERE	FOLLETO Y/O MANUAL DE USUARIO	36 MESES	60 DÍAS	REQUIERE
262	51100143	19994	511.269.0282.03.01	CREDENZA DE 150CM CON BASES METÁLICAS, DIMENSIONES GENERALES	28	BINARIO	NO REQUIERE	NO REQUIERE	NO REQUIERE	FOLLETO Y/O MANUAL DE USUARIO	36 MESES	60 DÍAS	REQUIERE
263	51100149	19989	511.339.1275.00.01	ESCRITORIO MODULAR DE 150CM CON LATERAL DERECHO, DIMENSIONES	58	BINARIO	NO REQUIERE	NO REQUIERE	NO REQUIERE	FOLLETO Y/O MANUAL DE USUARIO	36 MESES	60 DÍAS	REQUIERE
264	51100150	19990	511.339.1298.00.01	ESCRITORIO MODULAR DE 150CM CON LATERAL IZQUIERDO, DIMENSION	54	BINARIO	NO REQUIERE	NO REQUIERE	NO REQUIERE	FOLLETO Y/O MANUAL DE USUARIO	36 MESES	60 DÍAS	REQUIERE
265	51100151	19991	511.339.1295.00.01	ESCRITORIO MODULAR DE 180CM CON LATERAL DERECHO, DIMENSIONES	1	BINARIO	NO REQUIERE	NO REQUIERE	NO REQUIERE	FOLLETO Y/O MANUAL DE USUARIO	36 MESES	60 DÍAS	REQUIERE
266	51100159	19992	511.339.1304.00.01	ESCRITORIO MODULAR TIPO BALA DE 120CM SIN LATERAL, DIMENSION	27	BINARIO	NO REQUIERE	NO REQUIERE	NO REQUIERE	FOLLETO Y/O MANUAL DE USUARIO	36 MESES	60 DÍAS	REQUIERE
267	51100160	19993	511.339.1313.00.01	ESCRITORIO MODULAR TIPO BALA DE 150CM SIN LATERAL, DIMENSION	72	BINARIO	NO REQUIERE	NO REQUIERE	NO REQUIERE	FOLLETO Y/O MANUAL DE USUARIO	36 MESES	60 DÍAS	REQUIERE
268	51100120	19995	511.451.0281.00.01	GABINETE UNIVERSAL, DIMENSIONES GENERALES: LARGO 90 CM, ANCH	18	BINARIO	NO REQUIERE	NO REQUIERE	NO REQUIERE	FOLLETO Y/O MANUAL DE USUARIO	36 MESES	60 DIAS	REQUIERE
269	51100163	19998	511.619.1333.00.01	MESA CIRCULAR PARA JUNTAS DE 8 LUGARES, DIMENSIONES GENERALE	1	BINARIO	NO REQUIERE	NO REQUIERE	NO REQUIERE	FOLLETO Y/O MANUAL DE USUARIO	36 MESES	60 DÍAS	REQUIERE
270	51100189	19999	511.619.1345.00.01	MESA DE APOYO PARA TELEFONOS, DIMENSIONES GENERALES: LARGO 4	19	BINARIO	NO REQUIERE	NO REQUIERE	NO REQUIERE	FOLLETO Y/O MANUAL DE USUARIO	36 MESES	60 DÍAS	REQUIERE
271	51100191	20001	511.619.1363.00.01	MESA ESQUINERA FABRICADA EN MDF, DIMENSIONES GENERALES: LARG	11	BINARIO	NO REQUIERE	NO REQUIERE	NO REQUIERE	FOLLETO Y/O MANUAL DE USUARIO	36 MESES	60 DÍAS	REQUIERE
272	51100195	20002	511.619.1378.03.01	MESA RECTANGULAR DE 3 JUNTAS PARA 10 PERSONAS, DIMENSIONES GEN	2	BINARIO	NO REQUIERE	NO REQUIERE	NO REQUIERE	FOLLETO Y/O MANUAL DE USUARIO	36 MESES	60 DÍAS	REQUIERE
273	51100196	20003	511.619.1381.00.01	MESA PARA SALA DE USOS MULTIPLES, DIMENSIONES GENERALES: LAR	157	BINARIO	NO REQUIERE	NO REQUIERE	NO REQUIERE	FOLLETO Y/O MANUAL DE USUARIO	36 MESES	60 DÍAS	REQUIERE
274	51100220	20005	511.622.0226.90.01	MODULO ESCRITORIO AUTOSUSTENTABLE PARA DOS LUGARES MOVIMIEN	1	BINARIO	NO REQUIERE	NO REQUIERE	NO REQUIERE	FOLLETO Y/O MANUAL DE USUARIO	36 MESES	60 DÍAS	REQUIERE
275	51100225	20006	511.750.0227.00.01	PORTAROTAFOLIO CON PIZARRON, DIMENSIONES GENERALES FRENTE 8,	10	BINARIO	NO REQUIERE	NO REQUIERE	NO REQUIERE	FOLLETO Y/O MANUAL DE USUARIO	36 MESES	60 DÍAS	REQUIERE
276	51100236	20010	511.836.0458.00.01	SILLON CONFORTABLE DE 1 LUGAR, TAPIZADO EN TELA, DIMENSIONES	54	BINARIO	NO REQUIERE	NO REQUIERE	NO REQUIERE	FOLLETO Y/O MANUAL DE USUARIO	36 MESES	60 DÍAS	REQUIERE
277	51100240	20011	511.836.0466.00.01	SILLON CONFORTABLE DE 3 LUGARES, TAPIZADO EN TELA, DIMENSIONE	13	BINARIO	NO REQUIERE	NO REQUIERE	NO REQUIERE	FOLLETO Y/O MANUAL DE USUARIO	36 MESES	60 DÍAS	REQUIERE
278	51100242	20012	511.836.0477.00.01	SILLON FIJO DE RESPALDO ALTO BASE DE TRINEO, DIMENSIONES GEN	203	BINARIO	NO REQUIERE	NO REQUIERE	NO REQUIERE	FOLLETO Y/O MANUAL DE USUARIO	36 MESES	60 DÍAS	REQUIERE
279	51100243	20013	511.836.0484.00.01	SILLON FIJO DE RESPALDO BAJO BASE DE TRINEO TAPIZADO EN PIEL	291	BINARIO	NO REQUIERE	NO REQUIERE	NO REQUIERE	FOLLETO Y/O MANUAL DE USUARIO	36 MESES	60 DÍAS	REQUIERE
280	51100231	20014	511.836.0496.00.01	SILLON GIRATORIO DE RESPALDO ALTO TAPIZADA EN POLIPIEL CON P	9	BINARIO	NO REQUIERE	NO REQUIERE	NO REQUIERE	FOLLETO Y/O MANUAL DE USUARIO	36 MESES	60 DÍAS	REQUIERE
281	51100248	20015	511.836.0505.00.01	SILLON GIRATORIO DE RESPALDO BAJO CON PISTON NEUMATICO, DIME	270	BINARIO	NO REQUIERE	NO REQUIERE	NO REQUIERE	FOLLETO Y/O MANUAL DE USUARIO	36 MESES	60 DÍAS	REQUIERE
282	51100252	20017	511.883.0529.00.01	TARJETERO DOBLE PARA TARJETAS DE 7.62 X 12.70 CM 13 PULGADAS	2	BINARIO	NO REQUIERE	NO REQUIERE	NO REQUIERE	FOLLETO Y/O MANUAL DE USUARIO	36 MESES	60 DÍAS	REQUIERE
283	51100231	20018	511.883.0534.00.01	TARJETERO DOBLE PARA TARJETAS DE 12.70 X 20.3 CM 15 PULGADAS	7	BINARIO	NO REQUIERE	NO REQUIERE	NO REQUIERE	FOLLETO Y/O MANUAL DE USUARIO	36 MESES	60 DÍAS	REQUIERE
284	51100255	20020	511.883.0556.00.01	TARJETERO SENCILLO PARA TARJETAS DE 7.62 X 12.70 CM 13 PULGA	6	BINARIO	NO REQUIERE	NO REQUIERE	NO REQUIERE	FOLLETO Y/O MANUAL DE USUARIO	36 MESES	60 DÍAS	REQUIERE
285	51100256	20022	511.883.0579.00.01	TARJETERO TRIPLE DE 10 GAVETAS PARA TARJETAS DE 7.62 X 12.70	2	BINARIO	NO REQUIERE	NO REQUIERE	NO REQUIERE	FOLLETO Y/O MANUAL DE USUARIO	36 MESES	60 DÍAS	REQUIERE
286	51200399	20048	519.104.0539.00.01	BANCA EN CREDENZA, DIMENSIONES GENERALES: LARGO 45 CM, ANCHO	20	BINARIO	NO REQUIERE	NO REQUIERE	NO REQUIERE	FOLLETO Y/O MANUAL DE USUARIO	36 MESES	60 DÍAS	REQUIERE
287	51200400	20049	519.104.0540.00.01	BANCA EN TANDEM PARA 3 LUGARES, DIMENSIONES GENERALES: FRENT	161	BINARIO	NO REQUIERE	NO REQUIERE	NO REQUIERE	FOLLETO Y/O MANUAL DE USUARIO	36 MESES	60 DÍAS	REQUIERE
288	51200401	20050	519.104.0551.00.01	BANCA EN TANDEM PARA 4 LUGARES, DIMENSIONES GENERALES: FRENT	100	BINARIO	NO REQUIERE	NO REQUIERE	NO REQUIERE	FOLLETO Y/O MANUAL DE USUARIO	36 MESES	60 DÍAS	REQUIERE
289	51200402	20051	519.104.0569.00.01	BANCA VESTIDOR PARA NIÑOS, DIMENSIONES GENERALES: LARGO 120	69	BINARIO	NO REQUIERE	NO REQUIERE	NO REQUIERE	FOLLETO Y/O MANUAL DE USUARIO	36 MESES	60 DÍAS	REQUIERE
290	51200403	20052	519.104.0574.00.01	BANCA VESTIDOR PARA CONSULTORIO, DIMENSIONES GENERALES: LARG	58	BINARIO	NO REQUIERE	NO REQUIERE	NO REQUIERE	FOLLETO Y/O MANUAL DE USUARIO	36 MESES	60 DÍAS	REQUIERE
291	51200420	20053	519.140.0365.00.01	CARRO DE ASEO EN FORMA DE TIJERA, DIMENSIONES GENERALES: LAR	45	BINARIO	NO REQUIERE	NO REQUIERE	NO REQUIERE	FOLLETO Y/O MANUAL DE USUARIO	36 MESES	60 DÍAS	REQUIERE
292	51200421	20054	519.140.0366.00.01	CARRO TRANSPORTADOR DE BIBERONES, DIMENSIONES GENERALES: LAR	3	BINARIO	NO REQUIERE	NO REQUIERE	NO REQUIERE	FOLLETO Y/O MANUAL DE USUARIO	36 MESES	60 DÍAS	REQUIERE
293	51200422	20055	519.140.0370.00.01	CARRO TRANSPORTADOR DE ROPA HUMEDA, DIMENSIONES GENERALES: L	3	BINARIO	NO REQUIERE	NO REQUIERE	NO REQUIERE	FOLLETO Y/O MANUAL DE USUARIO	36 MESES	60 DÍAS	REQUIERE
294	51200441	21259	519.140.0410.00.01	CARRO PARA DISTRIBUCION DE MEDICAMENTOS DE ALTO CONSUMO DIM	4	BINARIO	NO REQUIERE	NO REQUIERE	NO REQUIERE	FOLLETO Y/O MANUAL DE USUARIO	36 MESES	60 DÍAS	REQUIERE

ANEXOS
DIVISION DE CONTRATOS

Anexo No. 3.3 Requisitos para los bienes

Adquisición de Bienes para el Programa "Mobiliario Administrativo para Hospitales Prioritarios" (7 Obras)

No. de Requisición "OP-CA-MA-01-2024-7OBRAS"

Partida	CUCOP	PREI	SAI	DESCRIPCIÓN	CANTIDAD	CRITERIO DE EVALUACIÓN	HIDRO-SANITARIA	ELÉCTRICA	FIJACIÓN	CAPACITACIÓN	PERIODO DE GARANTÍA	TIEMPO DE ENTREGA	DEDUCTIVAS
295	51200431	20060	517.035.0.0584.00.01	ESCALERA DE TIJERA 3 PELDAÑOS DIMENSIONES GENERALES: ALTO E	39	BINARIO	NO REQUIERE	NO REQUIERE	NO REQUIERE	FOLLETO Y/O MANUAL DE USUARIO	36 MESES	60 DIAS	REQUIERE
296	51200437	20062	517.035.0.5402.00.01	MESA DE TRABAJO PARA TALLER, DIMENSIONES GENERALES LARGO 18	10	BINARIO	NO REQUIERE	NO REQUIERE	NO REQUIERE	FOLLETO Y/O MANUAL DE USUARIO	36 MESES	60 DIAS	REQUIERE
297	51200448	20065	517.035.0.5415.00.01	MESA INFANTIL MATERNAL DIMENSIONES GENERALES LARGO 120 CM	1	BINARIO	NO REQUIERE	NO REQUIERE	NO REQUIERE	FOLLETO Y/O MANUAL DE USUARIO	36 MESES	60 DIAS	REQUIERE
298	51200449	20066	517.035.0.5427.00.01	MESA INFANTIL PARA PREESCOLAR, DIMENSIONES GENERALES CUBIER	1	BINARIO	NO REQUIERE	NO REQUIERE	NO REQUIERE	FOLLETO Y/O MANUAL DE USUARIO	36 MESES	60 DIAS	REQUIERE
299	51200446	20067	517.035.0.5440.00.01	MESA USO DE 180 CM PARA DOBLAR ROPA DIMENSIONES GENERALES	1	BINARIO	NO REQUIERE	NO REQUIERE	NO REQUIERE	FOLLETO Y/O MANUAL DE USUARIO	36 MESES	60 DIAS	REQUIERE
300	51200302	20087	517.035.0.5452.00.01	MESA PARA COMPUTADORA CON ESTRUCTURA TUBULAR FRENTE 100 CM	1	BINARIO	NO REQUIERE	NO REQUIERE	NO REQUIERE	FOLLETO Y/O MANUAL DE USUARIO	36 MESES	60 DIAS	REQUIERE
301	51200443	20068	517.035.0.5465.00.01	MESA PARA DIBUJO (RESTIRADOR) DIMENSIONES GENERALES FRENTE	1	BINARIO	NO REQUIERE	NO REQUIERE	NO REQUIERE	FOLLETO Y/O MANUAL DE USUARIO	36 MESES	60 DIAS	REQUIERE
302	51200307	20088	517.035.0.5478.00.01	PIZARRON DE 120 CM CON TABLERO DE CORCHO DIMENSIONES GENERA	5	BINARIO	NO REQUIERE	NO REQUIERE	SI REQUIERE (FIJACION A MURO)	FOLLETO Y/O MANUAL DE USUARIO	36 MESES	60 DIAS	REQUIERE
303	51200308	20070	517.035.0.5491.00.01	PIZARRON DE 120 CM MAGNETICO DE PARED DIMENSIONES GENERALES	36	BINARIO	NO REQUIERE	NO REQUIERE	SI REQUIERE (FIJACION A MURO)	FOLLETO Y/O MANUAL DE USUARIO	36 MESES	60 DIAS	REQUIERE
304	51200309	20071	517.035.0.5504.00.01	PIZARRON DE 150 CM MAGNETICO DE PARED DIMENSIONES GENERALES	36	BINARIO	NO REQUIERE	NO REQUIERE	SI REQUIERE (FIJACION A MURO)	FOLLETO Y/O MANUAL DE USUARIO	36 MESES	60 DIAS	REQUIERE
305	51200310	20073	517.035.0.5517.00.01	PIZARRON DE 180 CM MAGNETICO DE PARED DIMENSIONES GENERALES	1	BINARIO	NO REQUIERE	NO REQUIERE	SI REQUIERE (FIJACION A MURO)	FOLLETO Y/O MANUAL DE USUARIO	36 MESES	60 DIAS	REQUIERE
306	51200453	20074	517.040.0.0643.00.01	SILLA INFANTIL PRE-ESCOLAR DIMENSIONES GENERALES FRENTE 40	5	BINARIO	NO REQUIERE	NO REQUIERE	NO REQUIERE	FOLLETO Y/O MANUAL DE USUARIO	36 MESES	60 DIAS	REQUIERE
307	51200454	20075	517.040.0.0656.00.01	SILLA INFANTIL MATERNAL DIMENSIONES GENERALES FRENTE 35 CM	1	BINARIO	NO REQUIERE	NO REQUIERE	NO REQUIERE	FOLLETO Y/O MANUAL DE USUARIO	36 MESES	60 DIAS	REQUIERE
308	51200455	20076	517.040.0.0669.00.01	SILLA TIPO BOUNCER CON ESTRUCTURA DE TUBULO HERMENTE A S	2	BINARIO	NO REQUIERE	NO REQUIERE	NO REQUIERE	FOLLETO Y/O MANUAL DE USUARIO	36 MESES	60 DIAS	REQUIERE
309	51200456	20077	517.040.0.0682.00.01	SILLA PARA AULA DIMENSIONES GENERALES FRENTE 60 CM FONDO	40	BINARIO	NO REQUIERE	NO REQUIERE	NO REQUIERE	FOLLETO Y/O MANUAL DE USUARIO	36 MESES	60 DIAS	REQUIERE
310	51200325	20078	517.040.0.0694.00.01	SILLON ACOJINABLE RECLINABLE SISTEMA MECANICO DE PALANCAS PA	67	BINARIO	NO REQUIERE	NO REQUIERE	NO REQUIERE	FOLLETO Y/O MANUAL DE USUARIO	36 MESES	60 DIAS	REQUIERE
311	51200333	20079	517.040.0.0707.00.01	TABLERO DE CORCHO 120 CM, DIMENSIONES CENTRALES FRENTE 120	88	BINARIO	NO REQUIERE	NO REQUIERE	SI REQUIERE (FIJACION A MURO)	FOLLETO Y/O MANUAL DE USUARIO	36 MESES	60 DIAS	REQUIERE
312	51200458	20080	517.040.0.0720.00.01	TARIMA PARA ESTIBAR MERCANCIAS, DIMENSIONES GENERALES FRENT	23	BINARIO	NO REQUIERE	NO REQUIERE	NO REQUIERE	FOLLETO Y/O MANUAL DE USUARIO	36 MESES	60 DIAS	REQUIERE
313	51200459	20082	517.040.0.0733.00.01	TARIMA PLASTICA PARA PATIN HIDRAULICO, DIMENSIONES GENERALE	2	BINARIO	NO REQUIERE	NO REQUIERE	NO REQUIERE	FOLLETO Y/O MANUAL DE USUARIO	36 MESES	60 DIAS	REQUIERE
314	51200477	20084	517.040.0.0746.00.01	VITRINA ALTA DE 90 CM, DIMENSIONES GENERALES FRENTE 90 CM,	42	BINARIO	NO REQUIERE	NO REQUIERE	SI REQUIERE (FIJACION A MURO)	FOLLETO Y/O MANUAL DE USUARIO	36 MESES	60 DIAS	REQUIERE
315	51200287	20085	517.040.0.1360.00.01	ANAQUEL PARA CAJAS FRENTE 90 CM, FONDO 60 CM, ALTURA 180 CM	3	BINARIO	NO REQUIERE	NO REQUIERE	NO REQUIERE	FOLLETO Y/O MANUAL DE USUARIO	36 MESES	60 DIAS	REQUIERE
316	51200420	20087	517.256.0.0204.00.01	CARRO PARA CHAROLAS EN AUTOSERVICIO LARGO 80 CM, ANCHO 50 CM	2	BINARIO	NO REQUIERE	NO REQUIERE	NO REQUIERE	FOLLETO Y/O MANUAL DE USUARIO	36 MESES	60 DIAS	REQUIERE
317	51200281	20088	517.256.0.0213.00.01	CARRO TRANSPORTADOR DE CHAROLAS PARA ALIMENTOS, DIMENSIONES	3	BINARIO	NO REQUIERE	NO REQUIERE	NO REQUIERE	FOLLETO Y/O MANUAL DE USUARIO	36 MESES	60 DIAS	REQUIERE
318	51200282	20089	517.256.0.0226.00.01	CARRO TRANSPORTADOR DE OLLAS, DIMENSIONES GENERALES LARGO	7	BINARIO	NO REQUIERE	NO REQUIERE	NO REQUIERE	FOLLETO Y/O MANUAL DE USUARIO	36 MESES	60 DIAS	REQUIERE
319	51200284	20090	517.270.0.0126.00.01	COCINETA CON PARRILLA ELECTRICA DERECHA Y FREGADERO IZQUIERD	1	BINARIO	SI REQUIERE (ACCESORIOS E INSTALACION)	NO REQUIERE	NO REQUIERE	FOLLETO Y/O MANUAL DE USUARIO	36 MESES	60 DIAS	REQUIERE
320	51200285	20091	517.270.0.0139.00.01	COCINETA CON PARRILLA ELECTRICA IZQUIERDA FREGADERO DERECHO	1	BINARIO	SI REQUIERE (ACCESORIOS E INSTALACION)	NO REQUIERE	NO REQUIERE	FOLLETO Y/O MANUAL DE USUARIO	36 MESES	60 DIAS	REQUIERE
321	51200289	20092	517.272.0.0221.00.01	COLGADOR PARA UTENSILIOS DE COCINA DIMENSIONES GENERALES	1	BINARIO	NO REQUIERE	NO REQUIERE	SI REQUIERE (FIJACION A MURO)	FOLLETO Y/O MANUAL DE USUARIO	36 MESES	60 DIAS	REQUIERE
322	51200290	20093	517.301.0.0.00.01	DESPACHO DE PAN DIMENSIONES GENERALES FRENTE 70 CM FONDO	1	BINARIO	NO REQUIERE	NO REQUIERE	NO REQUIERE	FOLLETO Y/O MANUAL DE USUARIO	36 MESES	60 DIAS	REQUIERE
323	51200322	20099	517.609.5.4972.00.01	MESA CALIENTE DE 180 CM PARA VAPOR DE 14 CHAROLAS, DIMENS	1	BINARIO	NO REQUIERE	NO REQUIERE	NO REQUIERE	FOLLETO Y/O MANUAL DE USUARIO	36 MESES	60 DIAS	REQUIERE
324	51200324	20100	517.609.5.5006.00.01	MESA DE 300 CM CON DOBLE FREGADERO CENTRAL DIMENSIONES GENE	1	BINARIO	SI REQUIERE (ACCESORIOS E INSTALACION)	NO REQUIERE	NO REQUIERE	FOLLETO Y/O MANUAL DE USUARIO	36 MESES	60 DIAS	REQUIERE

GOBIERNO DE MÉXICO | IMSS

Anexo No. 3.3 Requisitos para los bienes

Adquisición de Bienes para el Programa "Mobiliario Administrativo para Hospitales Prioritarios" (7 Obras)

No. de Requisición "OP-EA-MA-01-2024-7OBRAS"

Partida	CUCOP	PREI	SAI	DESCRIPCIÓN	CANTIDAD	CRITERIO DE EVALUCIÓN	HIDRO-SANITARIA	ELÉCTRICA	FIJACIÓN	CAPACITACIÓN	PERÍODO DE GARANTÍA	TIEMPO DE ENTREGA	DEDUCTIVAS
325	51200326	20103	$17,609,553.00.01	MESA DE 120 CM CON RESPALDO Y FREGADERO IZQUIERDO. DIMENSION	1	BINARIO	SI REQUIERE (ACCESORIOS E INSTALACIÓN)	NO REQUIERE	NO REQUIERE	FOLLETO Y/O MANUAL DE USUARIO	36 MESES	60 DÍAS	REQUIERE
326	51200327	20104	$17,609,554.00.01	MESA DE 180 CM CON RESPALDO Y DOBLE FREGADERO CENTRAL. DIMEN	4	BINARIO	SI REQUIERE (ACCESORIOS E INSTALACIÓN)	NO REQUIERE	NO REQUIERE	FOLLETO Y/O MANUAL DE USUARIO	36 MESES	60 DÍAS	REQUIERE
327	51200328	20105	$17,609,555.00.01	MESA ELECTRICA CALIENTE MOVIL (2 CHAROLAS). DIMENSIONES GE	3	BINARIO	NO REQUIERE	SI REQUIERE (BASICO)	NO REQUIERE	FOLLETO Y/O MANUAL DE USUARIO	36 MESES	60 DÍAS	REQUIERE
328	51200329	20106	$17,609,556.00.01	MESA ELECTRICA CALIENTE MOVIL (3 CHAROLAS). DIMENSIONES GE	1	BINARIO	NO REQUIERE	SI REQUIERE (BASICO)	NO REQUIERE	FOLLETO Y/O MANUAL DE USUARIO	36 MESES	60 DÍAS	REQUIERE
329	51200330	20107	$17,609,557.00.01	MESA FRIA A HIELO MOVIL (3 CHAROLAS). DIMENSIONES GENERALES:	3	BINARIO	NO REQUIERE	NO REQUIERE	NO REQUIERE	FOLLETO Y/O MANUAL DE USUARIO	36 MESES	60 DÍAS	REQUIERE
330	51200332	20109	$17,609,559.00.01	MESA FRIA PARA BARRA DE AUTO SERVICIO (4 CHAROLAS). DIMENSIO	1	BINARIO	NO REQUIERE	NO REQUIERE	NO REQUIERE	FOLLETO Y/O MANUAL DE USUARIO	36 MESES	60 DÍAS	REQUIERE
331	51200334	20111	$17,609,561.00.01	MESA LISA DE 120 CM CON RESPALDO Y ENTREPAÑO. DIMENSIONES GE	16	BINARIO	NO REQUIERE	NO REQUIERE	NO REQUIERE	FOLLETO Y/O MANUAL DE USUARIO	36 MESES	60 DÍAS	REQUIERE
332	51200335	20112	$17,609,562.00.01	MESA LISA DE 150 CM CON RESPALDO Y ENTREPAÑO. DIMENSIONES GE	4	BINARIO	NO REQUIERE	NO REQUIERE	NO REQUIERE	FOLLETO Y/O MANUAL DE USUARIO	36 MESES	60 DÍAS	REQUIERE
333	51200337	20114	$17,609,564.00.01	MESA LISA PARA RECIBO DE LOZA CON ESCURRIDERO DERECHO FRENTE	4	BINARIO	SI REQUIERE (ACCESORIOS E INSTALACIÓN)	NO REQUIERE	NO REQUIERE	FOLLETO Y/O MANUAL DE USUARIO	36 MESES	60 DÍAS	REQUIERE
334	51200340	20117	$17,609,568.03.01	MESA PARA TAJO DE 150 CM. DIMENSIONES GENERALES: FRENTE 150	1	BINARIO	NO REQUIERE	NO REQUIERE	NO REQUIERE	FOLLETO Y/O MANUAL DE USUARIO	36 MESES	60 DÍAS	REQUIERE
335	51200341	20118	$17,609,569.00.01	MESA DE 230 CM PARA LAVADO DE BIBERONES CON TRIPLE FREGADERO	3	BINARIO	SI REQUIERE (ACCESORIOS E INSTALACIÓN)	NO REQUIERE	NO REQUIERE	FOLLETO Y/O MANUAL DE USUARIO	36 MESES	60 DÍAS	REQUIERE
336	5000119	20387	$11,026,053,200.01	ANAQUEL DOBLE PARA LIBROS Y REVISTAS. DIMENSIONES GENERALES:	12	BINARIO	NO REQUIERE	NO REQUIERE	NO REQUIERE	FOLLETO Y/O MANUAL DE USUARIO	36 MESES	60 DÍAS	REQUIERE
337	51700128	20398	$11,076,102,300.01	ARCHIVERO 4 GAVETAS CON FRENTES EN MDP. DIMENSIONES GENERALE	99	BINARIO	NO REQUIERE	NO REQUIERE	NO REQUIERE	FOLLETO Y/O MANUAL DE USUARIO	36 MESES	60 DÍAS	REQUIERE
338	51100165	20401	$11,401,009,400.01	EXHIBIDOR DE REVISTAS. DIMENSIONES GENERALES: FRENTE 180 CM.	1	BINARIO	NO REQUIERE	NO REQUIERE	NO REQUIERE	FOLLETO Y/O MANUAL DE USUARIO	36 MESES	60 DÍAS	REQUIERE
339	51100193	20405	$11,612,131,413.00.01	MESA DOBLE PARA GABINETE TIPO KARDEX. DIMENSIONES GENERALES:	3	BINARIO	NO REQUIERE	NO REQUIERE	NO REQUIERE	FOLLETO Y/O MANUAL DE USUARIO	36 MESES	60 DÍAS	REQUIERE
340	51100196	20406	$11,613,142,600.01	MESA RECTANGULAR DE JUNTAS PARA 8 PERSONAS. DIMENSIONES GENE	1	BINARIO	NO REQUIERE	NO REQUIERE	NO REQUIERE	FOLLETO Y/O MANUAL DE USUARIO	36 MESES	60 DÍAS	REQUIERE
341	51100219	20410	$11,263,035,500.01	MODULO ESCRITORIO AUTO SUSTENTABLE. PARA 1 LUGAR. CORREDERAS	15	BINARIO	NO REQUIERE	NO REQUIERE	NO REQUIERE	FOLLETO Y/O MANUAL DE USUARIO	36 MESES	60 DÍAS	REQUIERE
342	51100227	20412	$11,614,037,900.01	SILLA APILABLE CON TARIZ DE TELA Y ESTRUCTURA DE TRINEO. DIM	124	BINARIO	NO REQUIERE	NO REQUIERE	NO REQUIERE	FOLLETO Y/O MANUAL DE USUARIO	36 MESES	60 DÍAS	REQUIERE
343	51100238	20413	$11,836,051,400.01	SILLON CONFORTABLE DE 2 LUGARES. TAPIZADO EN TELA. DIMENSION	12	BINARIO	NO REQUIERE	NO REQUIERE	NO REQUIERE	FOLLETO Y/O MANUAL DE USUARIO	36 MESES	60 DÍAS	REQUIERE
344	51100244	20415	$11,836,053,600.01	SILLON FIJO DE RESPALDO BAJO, BASE DE TRINEO, TAPIZADO EN TE	6	BINARIO	NO REQUIERE	NO REQUIERE	NO REQUIERE	FOLLETO Y/O MANUAL DE USUARIO	36 MESES	60 DÍAS	REQUIERE
345	51100247	20417	$11,836,055,800.01	SILLON GIRATORIO DE RESPALDO ALTO TAPIZADO EN TELA, CON PIST	4	BINARIO	NO REQUIERE	NO REQUIERE	NO REQUIERE	FOLLETO Y/O MANUAL DE USUARIO	36 MESES	60 DÍAS	REQUIERE
346	51200393	20493	$17,825,032,500.01	SILLA PARA COMEDOR FABRICADA EN ALUMINIO. DIMENSIONES GENERA	170	BINARIO	NO REQUIERE	NO REQUIERE	NO REQUIERE	FOLLETO Y/O MANUAL DE USUARIO	36 MESES	60 DÍAS	REQUIERE
347	51100217	20542	$11,622,089,100.01	MODULO EN L PARA CONSULTORIO CON LATERAL DE PECHO. DIMENSIONE	1	BINARIO	NO REQUIERE	NO REQUIERE	NO REQUIERE	FOLLETO Y/O MANUAL DE USUARIO	36 MESES	60 DÍAS	REQUIERE
348	51100153	20543	$11,339,740,800.01	ESCRITORIO MODULAR EN L. DIMENSIONES GENERALES: LARGO 180CM	1	BINARIO	NO REQUIERE	NO REQUIERE	NO REQUIERE	FOLLETO Y/O MANUAL DE USUARIO	36 MESES	60 DÍAS	REQUIERE
349	51100184	20545	$11,619,114,577.00.01	MESA DE APOYO LATERAL EN MDP. DIMENSIONES GENERALES: FRENTE	13	BINARIO	NO REQUIERE	NO REQUIERE	NO REQUIERE	FOLLETO Y/O MANUAL DE USUARIO	36 MESES	60 DÍAS	REQUIERE
350	51100189	20546	$11,619,114,581.00.01	MESA DE USOS MULTIPLES EN MDP. DIMENSIONES GENERALES: FRENTE	85	BINARIO	NO REQUIERE	NO REQUIERE	NO REQUIERE	FOLLETO Y/O MANUAL DE USUARIO	36 MESES	60 DÍAS	REQUIERE
351	51100233	20554	$11,814,033,800.01	SILLA GIRATORIA DE RESPALDO BAJO TAPIZADA EN TELA CON PISTON	242	BINARIO	NO REQUIERE	NO REQUIERE	NO REQUIERE	FOLLETO Y/O MANUAL DE USUARIO	36 MESES	60 DÍAS	REQUIERE
352	51100230	20555	$11,814,039,400.01	SILLA FIJA DE RESPALDO BAJO BASE DE TRINEO TAPIZADA EN TELA	268	BINARIO	NO REQUIERE	NO REQUIERE	NO REQUIERE	FOLLETO Y/O MANUAL DE USUARIO	36 MESES	60 DÍAS	REQUIERE
353	51100226	20556	$11,814,040,500.01	SILLA ALTA GIRATORIA CON MECANISMO DE CONTACTO PERMANENTE Y	37	BINARIO	NO REQUIERE	NO REQUIERE	NO REQUIERE	FOLLETO Y/O MANUAL DE USUARIO	36 MESES	60 DÍAS	REQUIERE
354	51100191	20559	$11,619,114,900.01	MESA CIRCULAR PARA JUNTAS DE 4 LUGARES DE CRISTAL DIMENSION	15	BINARIO	NO REQUIERE	NO REQUIERE	NO REQUIERE	FOLLETO Y/O MANUAL DE USUARIO	36 MESES	60 DÍAS	REQUIERE
355	51100186	20560	$11,619,114,830.01	MESA DE CENTRO EN MDP. DIMENSIONES GENERALES: ANCHO 60 CM. L	8	BINARIO	NO REQUIERE	NO REQUIERE	NO REQUIERE	FOLLETO Y/O MANUAL DE USUARIO	36 MESES	60 DÍAS	REQUIERE
356	51100227	20569	$11,814,037,924.00.01	SILLON FIJO CONFORTABLE DE 3 LUGAR TAPIZADO EN TELA DIMENSI	18	BINARIO	NO REQUIERE	NO REQUIERE	NO REQUIERE	FOLLETO Y/O MANUAL DE USUARIO	36 MESES	60 DÍAS	REQUIERE
357	51200307	20589	$17,833,107,100.01	APARCADOR DE BICICLETAS EN ESPIRAL. DIMENSIONES GENERALES:	1	BINARIO	NO REQUIERE	NO REQUIERE	SI REQUIERE (FIJACIÓN A MURO)	FOLLETO Y/O MANUAL DE USUARIO	36 MESES	60 DÍAS	REQUIERE

ANEXOS
DIVISION DE CONTRATOS

Anexo No. 3.3 Requisitos para los bienes

Adquisicion de Bienes para el Programa "Mobiliario Administrativo para Hospitales Prioritarios" (7 Obras)

No. de Requisición "OP-EA-MA-01-2024-7OBRAS"

Partida	CUCOP	PREI	SAI	DESCRIPCIÓN	CANTIDAD	CRITERIO DE EVALUCIÓN	HIDRO-SANITARIA	ELÉCTRICA	FIJACIÓN	CAPACITACIÓN	PERÍODO DE GARANTÍA	TIEMPO DE ENTREGA	DEDUCTIVAS
358	51100299	20585	$19,130,070.00	CASILLERO DOBLE EN PLASTICO DE ALTA RESISTENCIA, DIMENSIONES	562	BINARIO	NO REQUIERE	NO REQUIERE	NO REQUIERE	FOLLETO Y/O MANUAL DE USUARIO	36 MESES	60 DIAS	REQUIERE
359	51100303	20586	$19,630,555.00	MESA RECTANGULAR PARA COMPUTADORA DIMENSIONES GENERALES: A	1	BINARIO	NO REQUIERE	NO REQUIERE	NO REQUIERE	FOLLETO Y/O MANUAL DE USUARIO	36 MESES	60 DIAS	REQUIERE
360	51100178	20587	$11,446,002.00	GUARDA INFERIOR DE 80 CM. DIMENSIONES GENERALES: LARGO 120	4	BINARIO	NO REQUIERE	NO REQUIERE	NO REQUIERE	FOLLETO Y/O MANUAL DE USUARIO	36 MESES	60 DIAS	REQUIERE
361	51100172	20588	$11,446,002.00	GUARDA INFERIOR DE 60 CM. DIMENSIONES GENERALES: LARGO 90	25	BINARIO	NO REQUIERE	NO REQUIERE	NO REQUIERE	FOLLETO Y/O MANUAL DE USUARIO	36 MESES	60 DIAS	REQUIERE
362	51100163	20589	$11,339,922.00	ESCRITORIO RECTANGULAR DE 160CM. 12 DIMENSIONES GENERALES: LARG	10	BINARIO	NO REQUIERE	NO REQUIERE	NO REQUIERE	FOLLETO Y/O MANUAL DE USUARIO	36 MESES	60 DIAS	REQUIERE
363	51100164	20590	$11,339,922.00	ESCRITORIO RECTANGULAR DE 180CM. DIMENSIONES GENERALES: LAR	1	BINARIO	NO REQUIERE	NO REQUIERE	NO REQUIERE	FOLLETO Y/O MANUAL DE USUARIO	36 MESES	60 DIAS	REQUIERE
364	51100457	20855	$19,810,243.00	SILLA* ALTA INFANTIL DE POLIPROPILENO, DIMENSIONES GENERALES:	46	BINARIO	NO REQUIERE	NO REQUIERE	NO REQUIERE	FOLLETO Y/O MANUAL DE USUARIO	36 MESES	60 DIAS	REQUIERE
365	51100225	20873	$11,814,242.00	SILLA TIPO DE POLIPROPILENO, DIMENSIONES GENERALES: ALTURA 81	13	BINARIO	NO REQUIERE	NO REQUIERE	NO REQUIERE	FOLLETO Y/O MANUAL DE USUARIO	36 MESES	60 DIAS	REQUIERE
366	51100234	20881	$11,814,044.00	SILLA SECRETARIAL, CARACTERISTICAS GENERALES: CUERPOS SEDIARA	2	BINARIO	NO REQUIERE	NO REQUIERE	NO REQUIERE	FOLLETO Y/O MANUAL DE USUARIO	36 MESES	60 DIAS	REQUIERE
367	51100162	20607	$11,619,119.00	MESA OVAL PARA JUNTAS 10 LUGARES CON BASES METALICAS FABRICA	1	BINARIO	NO REQUIERE	NO REQUIERE	NO REQUIERE	FOLLETO Y/O MANUAL DE USUARIO	36 MESES	60 DIAS	REQUIERE
368	51200308	19947	$12,805,035.00	MESA CALIENTE DE 105 CM (MESA MAYOR (4 CHAROLAS) FABRICADA A	1	BINARIO	NO REQUIERE	NO REQUIERE	NO REQUIERE	FOLLETO Y/O MANUAL DE USUARIO	36 MESES	60 DIAS	REQUIERE
369	51200301	19972	$12,809,044.00	MESA DE 270 CM. CON RESPALDO, ESCURRIDERO Y DOBLE FREGADERO	2	BINARIO	SI REQUIERE (ACCESORIOS E INSTALACIÓN)	NO REQUIERE	NO REQUIERE	FOLLETO Y/O MANUAL DE USUARIO	36 MESES	60 DIAS	REQUIERE
370	51100122	19554	$11,076,268.00	ARCHIVERO DE 4 GAVETAS CON FRENTES EN MDF, DIMENSIONES GENER	1	BINARIO	NO REQUIERE	NO REQUIERE	NO REQUIERE	FOLLETO Y/O MANUAL DE USUARIO	36 MESES	60 DIAS	REQUIERE
371	51100288	19698	$18,422,088.00	MODULO DE ATENCION Y ORIENTACION AL DERECHOHABIENTE TIPO A	1	BINARIO	NO REQUIERE	SI REQUIERE (BASICO)	NO REQUIERE	FOLLETO Y/O MANUAL DE USUARIO	36 MESES	60 DIAS	REQUIERE
372	51100289	19699	$11,422,096.00	MODULO DE ATENCION Y ORIENTACION AL DERECHOHABIENTE TIPO B	1	BINARIO	NO REQUIERE	SI REQUIERE (BASICO)	NO REQUIERE	FOLLETO Y/O MANUAL DE USUARIO	36 MESES	60 DIAS	REQUIERE
373	51100186	19708	$10,161,807.00	PIZARRON MAGNETICO DE PARED DE 1.80 X 1.20 C/ MARCO DE ACERO	1	BINARIO	NO REQUIERE	NO REQUIERE	NO REQUIERE	FOLLETO Y/O MANUAL DE USUARIO	36 MESES	60 DIAS	REQUIERE
374	51200295	19744	$17,609,025.00	MESA DE 210 CM CON RESPALDO Y DOBLE FREGADERO CENTRAL PARA O	1	BINARIO	SI REQUIERE (ACCESORIOS E INSTALACIÓN)	NO REQUIERE	NO REQUIERE	FOLLETO Y/O MANUAL DE USUARIO	36 MESES	60 DIAS	REQUIERE
375	51200304	19765	$17,609,077.00	MESA DE 210 CM CON RESPALDO Y DOBLE FREGADERO IZQUIERDO, DIM	1	BINARIO	SI REQUIERE (ACCESORIOS E INSTALACIÓN)	NO REQUIERE	NO REQUIERE	FOLLETO Y/O MANUAL DE USUARIO	36 MESES	60 DIAS	REQUIERE
376	51100133	19968	$11,076,109.52	ARCHIVERO GUARDA VISIBLE SENCILLO, DIMENSIONES GENERALES: LA	22	BINARIO	NO REQUIERE	NO REQUIERE	NO REQUIERE	FOLLETO Y/O MANUAL DE USUARIO	36 MESES	60 DIAS	REQUIERE
377	51100135	19985	$11,076,109.52	ARCHIVERO DE 2 GAVETAS CON CAJA FUERTE, DIMENSIONES GENERALE	1	BINARIO	NO REQUIERE	NO REQUIERE	NO REQUIERE	FOLLETO Y/O MANUAL DE USUARIO	36 MESES	60 DIAS	REQUIERE
378	51100124	19991	$11,076,109.52	ARCHIVERO 4 GAVETAS MOVIMIENTOS O SISTEMAS: SISTEMA DE FONDO	3	BINARIO	NO REQUIERE	NO REQUIERE	NO REQUIERE	FOLLETO Y/O MANUAL DE USUARIO	36 MESES	60 DIAS	REQUIERE
379	51100125	19991	$11,076,109.52	ARCHIVERO DE 4 GAVETAS CON PUERTAS ABATIBLES Y DESLIZABLES:	104	BINARIO	NO REQUIERE	NO REQUIERE	NO REQUIERE	FOLLETO Y/O MANUAL DE USUARIO	36 MESES	60 DIAS	REQUIERE
380	51100132	19973	$11,076,109.52	ARCHIVERO GUARDA VISIBLE DOBLE, DIMENSIONES GENERALES: LARGO	18	BINARIO	NO REQUIERE	NO REQUIERE	NO REQUIERE	FOLLETO Y/O MANUAL DE USUARIO	36 MESES	60 DIAS	REQUIERE
381	51100127	19974	$11,076,109.52	ARCHIVERO DE 2 GAVETAS CON PUERTAS ABATIBLES Y DESLIZABLES:	1	BINARIO	NO REQUIERE	NO REQUIERE	NO REQUIERE	FOLLETO Y/O MANUAL DE USUARIO	36 MESES	60 DIAS	REQUIERE
382	51100115	19976	$11,076,109.52	ANAQUEL ESQUELETO ENTREPAÑOS CAPACIDAD DE CARGA: 100 KG	27	BINARIO	NO REQUIERE	NO REQUIERE	NO REQUIERE	FOLLETO Y/O MANUAL DE USUARIO	36 MESES	60 DIAS	REQUIERE
383	51100116	19979	$11,076,109.52	ANAQUEL FIJO DE 48 CM UNA VISTA, DIMENSIONES GENERALES: FREN	779	BINARIO	NO REQUIERE	NO REQUIERE	NO REQUIERE	FOLLETO Y/O MANUAL DE USUARIO	36 MESES	60 DIAS	REQUIERE
384	51100119	19978	$11,076,109.52	ANAQUEL FIJO DOS VISTAS, DIMENSIONES GENERALES: FRENTE 85 CM	13	BINARIO	NO REQUIERE	NO REQUIERE	NO REQUIERE	FOLLETO Y/O MANUAL DE USUARIO	36 MESES	60 DIAS	REQUIERE
385	51100119	19979	$11,076,109.52	ANAQUEL PARA LIBROS Y REVISTAS, DIMENSIONES GENERALES: LARGO	6	BINARIO	NO REQUIERE	NO REQUIERE	NO REQUIERE	FOLLETO Y/O MANUAL DE USUARIO	36 MESES	60 DIAS	REQUIERE
386	51200035	19981	$11,076,109.52	CARRETILLA PORTA BULTOS, DIMENSIONES GENERALES: ANCHO 45CM,	5	BINARIO	NO REQUIERE	NO REQUIERE	NO REQUIERE	FOLLETO Y/O MANUAL DE USUARIO	36 MESES	60 DIAS	REQUIERE
387	51100163	19814	$11,288,080.00	CREDENZA DE 150CM CON BASES METALICAS, DIMENSIONES GENERALES	50	BINARIO	NO REQUIERE	NO REQUIERE	NO REQUIERE	FOLLETO Y/O MANUAL DE USUARIO	36 MESES	60 DIAS	REQUIERE
388	51100162	19987	$11,339,129.00	ESCRITORIO MODULAR DE 150CM CON LATERAL DERECHO DIMENSIONES	63	BINARIO	NO REQUIERE	NO REQUIERE	NO REQUIERE	FOLLETO Y/O MANUAL DE USUARIO	36 MESES	60 DIAS	REQUIERE
389	51100162	19990	$11,339,086.00	ESCRITORIO MODULAR DE 150CM CON LATERAL IZQUIERDO DIMENSION	106	BINARIO	NO REQUIERE	NO REQUIERE	NO REQUIERE	FOLLETO Y/O MANUAL DE USUARIO	36 MESES	60 DIAS	REQUIERE
390	51100162	19991	$11,339,129.00	ESCRITORIO MODULAR DE 180CM CON LATERAL DERECHO. DIMENSIONES	1	BINARIO	NO REQUIERE	NO REQUIERE	NO REQUIERE	FOLLETO Y/O MANUAL DE USUARIO	36 MESES	60 DIAS	REQUIERE

GOBIERNO DE MÉXICO | IMSS

Anexo No. 3.3 Requisitos para los bienes

Adquisición de Bienes para el Programa "Mobiliario Administrativo para Hospitales Prioritarios" (7 Obras)

No. de Requisición "OP-EA-MA-01-2024-7OBRAS"

Partida	CUCOP	PREI	SAI	DESCRIPCIÓN	CANTIDAD	CRITERIO DE EVALUCIÓN	HIDRO-SANITARIA	ELECTRICA	FIJACIÓN	CAPACITACIÓN	PERÍODO DE GARANTÍA	TIEMPO DE ENTREGA	DEDUCTIVAS
391	51100159	19992	511.339.1304.00.01	ESCRITORIO MODULAR TIPO BALA DE 120CM SIN LATERAL DIMENSION	27	BINARIO	NO REQUIERE	NO REQUIERE	NO REQUIERE	FOLLETO Y/O MANUAL DE USUARIO	36 MESES	60 DÍAS	REQUIERE
392	51100160	19993	511.339.1313.00.01	ESCRITORIO MODULAR TIPO BALA DE 150CM SIN LATERAL DIMENSION	13	BINARIO	NO REQUIERE	NO REQUIERE	NO REQUIERE	FOLLETO Y/O MANUAL DE USUARIO	36 MESES	60 DÍAS	REQUIERE
393	51100170	19996	511.451.0281.00.01	CABINETE UNIVERSAL, DIMENSIONES GENERALES LARGO 90 CM, ANCHO	17	BINARIO	NO REQUIERE	NO REQUIERE	NO REQUIERE	FOLLETO Y/O MANUAL DE USUARIO	36 MESES	60 DÍAS	REQUIERE
394	51100185	19999	511.619.1345.00.01	MESA DE APOYO PARA TELEFONOS, DIMENSIONES GENERALES LARGO 4	17	BINARIO	NO REQUIERE	NO REQUIERE	NO REQUIERE	FOLLETO Y/O MANUAL DE USUARIO	36 MESES	60 DÍAS	REQUIERE
395	51100191	20001	511.619.1363.00.01	MESA ESQUINERA FABRICADA EN MDF, DIMENSIONES GENERALES: LARG	11	BINARIO	NO REQUIERE	NO REQUIERE	NO REQUIERE	FOLLETO Y/O MANUAL DE USUARIO	36 MESES	60 DÍAS	REQUIERE
396	51100195	20002	511.619.1378.00.01	MESA RECTANGULAR DE JUNTAS PARA 10 PERSONAS, DIMENSIONES GEN	4	BINARIO	NO REQUIERE	NO REQUIERE	NO REQUIERE	FOLLETO Y/O MANUAL DE USUARIO	36 MESES	60 DÍAS	REQUIERE
397	51100194	20003	511.619.1381.00.01	MESA PARA SALA DE USOS MULTIPLES, DIMENSIONES GENERALES: LAR	22	BINARIO	NO REQUIERE	NO REQUIERE	NO REQUIERE	FOLLETO Y/O MANUAL DE USUARIO	36 MESES	60 DÍAS	REQUIERE
398	51100220	20005	511.622.0226.00.01	MODULO ESCRITORIO AUTOSUSTENTABLE PARA DOS LUGARES, MOVIMIEN	1	BINARIO	NO REQUIERE	NO REQUIERE	NO REQUIERE	FOLLETO Y/O MANUAL DE USUARIO	36 MESES	60 DÍAS	REQUIERE
399	51100225	20006	511.790.0227.00.01	PORTAROTAFOLIO CON PIZARRON, DIMENSIONES GENERALES: FRENTE 8	11	BINARIO	NO REQUIERE	NO REQUIERE	NO REQUIERE	FOLLETO Y/O MANUAL DE USUARIO	36 MESES	60 DÍAS	REQUIERE
400	51100236	20010	511.836.0458.00.01	SILLON CONFORTABLE DE 1 LUGAR, TAPIZADO EN TELA, DIMENSIONES	118	BINARIO	NO REQUIERE	NO REQUIERE	NO REQUIERE	FOLLETO Y/O MANUAL DE USUARIO	36 MESES	60 DÍAS	REQUIERE
401	51100240	20011	511.836.0466.00.01	SILLON CONFORTABLE DE 3 LUGARES, TAPIZADO EN TELA, DIMENSIONE	10	BINARIO	NO REQUIERE	NO REQUIERE	NO REQUIERE	FOLLETO Y/O MANUAL DE USUARIO	36 MESES	60 DÍAS	REQUIERE
402	51100243	20013	511.836.0484.00.01	SILLON FIJO DE RESPALDO BAJO BASE DE TRINEO TAPIZADO EN PIEL	423	BINARIO	NO REQUIERE	NO REQUIERE	NO REQUIERE	FOLLETO Y/O MANUAL DE USUARIO	36 MESES	60 DÍAS	REQUIERE
403	51100231	20014	511.836.0495.00.01	SILLON GIRATORIO DE RESPALDO ALTO TAPIZADA EN POLIPIEL CON B	9	BINARIO	NO REQUIERE	NO REQUIERE	NO REQUIERE	FOLLETO Y/O MANUAL DE USUARIO	36 MESES	60 DÍAS	REQUIERE
404	51100249	20015	511.836.0505.00.01	SILLON GIRATORIO DE RESPALDO BAJO CON PISTON NEUMATICO, DIME	165	BINARIO	NO REQUIERE	NO REQUIERE	NO REQUIERE	FOLLETO Y/O MANUAL DE USUARIO	36 MESES	60 DÍAS	REQUIERE
405	51100252	20017	511.883.0529.00.01	TARJETERO DOBLE PARA TARJETAS DE 7.62 X 12.70 CM (3 PULGADAS	2	BINARIO	NO REQUIERE	NO REQUIERE	NO REQUIERE	FOLLETO Y/O MANUAL DE USUARIO	36 MESES	60 DÍAS	REQUIERE
406	51100251	20018	511.883.0534.00.01	TARJETERO DOBLE PARA TARJETAS DE 12.70 X 20.3 CM (5 PULGADAS	7	BINARIO	NO REQUIERE	NO REQUIERE	NO REQUIERE	FOLLETO Y/O MANUAL DE USUARIO	36 MESES	60 DÍAS	REQUIERE
407	51100255	20020	511.883.0556.00.01	TARJETERO SENCILLO PARA TARJETAS DE 7.62 X 12.70 CM (3 PULGA	7	BINARIO	NO REQUIERE	NO REQUIERE	NO REQUIERE	FOLLETO Y/O MANUAL DE USUARIO	36 MESES	60 DÍAS	REQUIERE
408	51100256	20022	511.883.0579.00.01	TARJETERO TRIPLE DE 10 GAVETAS PARA TARJETAS DE 7.62 X 12.70	2	BINARIO	NO REQUIERE	NO REQUIERE	NO REQUIERE	FOLLETO Y/O MANUAL DE USUARIO	36 MESES	60 DÍAS	REQUIERE
409	51200399	20048	519.104.0539.00.01	BANCA EN REGADERA, DIMENSIONES GENERALES: LARGO 45 CM, ANCHO	85	BINARIO	NO REQUIERE	NO REQUIERE	NO REQUIERE	FOLLETO Y/O MANUAL DE USUARIO	36 MESES	60 DÍAS	REQUIERE
410	51200400	20049	519.104.0541.00.01	BANCA EN TANDEM PARA 3 LUGARES, DIMENSIONES GENERALES: FRENT	177	BINARIO	NO REQUIERE	NO REQUIERE	NO REQUIERE	FOLLETO Y/O MANUAL DE USUARIO	36 MESES	60 DÍAS	REQUIERE
411	51200401	20050	519.104.0551.00.01	BANCA EN TANDEM PARA 4 LUGARES, DIMENSIONES GENERALES: FRENT	124	BINARIO	NO REQUIERE	NO REQUIERE	NO REQUIERE	FOLLETO Y/O MANUAL DE USUARIO	36 MESES	60 DÍAS	REQUIERE
412	51200402	20053	519.104.0569.00.01	BANCA VESTIDOR PARA BAÑOS, DIMENSIONES GENERALES: LARGO 120	31	BINARIO	NO REQUIERE	NO REQUIERE	NO REQUIERE	FOLLETO Y/O MANUAL DE USUARIO	36 MESES	60 DÍAS	REQUIERE
413	51200403	20052	519.104.0574.00.01	BANCA VESTIDOR PARA CONSULTORIO, DIMENSIONES GENERALES: LARG	51	BINARIO	NO REQUIERE	NO REQUIERE	NO REQUIERE	FOLLETO Y/O MANUAL DE USUARIO	36 MESES	60 DÍAS	REQUIERE
414	51200420	20055	519.160.0357.00.01	CARRO DE ASEO EN FORMA DE TIJERA, DIMENSIONES GENERALES: LAR	42	BINARIO	NO REQUIERE	NO REQUIERE	NO REQUIERE	FOLLETO Y/O MANUAL DE USUARIO	36 MESES	60 DÍAS	REQUIERE
415	51200421	20056	519.160.0365.00.01	CARRO TRANSPORTADOR DE BIBERONES, DIMENSIONES GENERALES: LAR	3	BINARIO	NO REQUIERE	NO REQUIERE	NO REQUIERE	FOLLETO Y/O MANUAL DE USUARIO	36 MESES	60 DÍAS	REQUIERE
416	51200422	20057	519.160.0376.00.01	CARRO TRANSPORTADOR DE ROPA HUMEDA DIMENSIONES GENERALES: L	3	BINARIO	NO REQUIERE	NO REQUIERE	NO REQUIERE	FOLLETO Y/O MANUAL DE USUARIO	36 MESES	60 DÍAS	REQUIERE
417	51200430	20059	519.278.0022.00.01	DESPACHADOR DE MEDICAMENTOS DE ALTO CONSUMO, DIMENSIONES GEN	4	BINARIO	NO REQUIERE	NO REQUIERE	NO REQUIERE	FOLLETO Y/O MANUAL DE USUARIO	36 MESES	60 DÍAS	REQUIERE
418	51200431	20060	519.315.0059.00.01	ESCALERA DE TIJERA 3 PELDAÑOS, DIMENSIONES GENERALES: ALTO 6	34	BINARIO	NO REQUIERE	NO REQUIERE	NO REQUIERE	FOLLETO Y/O MANUAL DE USUARIO	36 MESES	60 DÍAS	REQUIERE
419	51200434	20061	519.630.5394.00.01	MESA USA PARA DOBLAR ROPA LARGO 180 CM, ANCHO 60 CM, ALTUR	1	BINARIO	NO REQUIERE	NO REQUIERE	NO REQUIERE	FOLLETO Y/O MANUAL DE USUARIO	36 MESES	60 DÍAS	REQUIERE
420	51200432	20062	519.630.5403.00.01	MESA DE TRABAJO PARA BAÑO, DIMENSIONES GENERALES: LARGO 08	5	BINARIO	NO REQUIERE	NO REQUIERE	NO REQUIERE	FOLLETO Y/O MANUAL DE USUARIO	36 MESES	60 DÍAS	REQUIERE
421	51200439	20063	519.630.5413.00.01	MESA INFANTIL MATERNAL, DIMENSIONES GENERALES: ANCHO 90 CM,	6	BINARIO	NO REQUIERE	NO REQUIERE	NO REQUIERE	FOLLETO Y/O MANUAL DE USUARIO	36 MESES	60 DÍAS	REQUIERE
422	51200438	20064	519.630.5427.00.01	MESA INFANTIL PARA PREESCOLAR, DIMENSIONES GENERALES: CUBIER	12	BINARIO	NO REQUIERE	NO REQUIERE	NO REQUIERE	FOLLETO Y/O MANUAL DE USUARIO	36 MESES	60 DÍAS	REQUIERE
423	51200500	20067	519.630.5464.00.01	MESA PARA COMPUTADORA CON ESTRUCTURA TUBULAR FRENTE 100 CM	5	BINARIO	NO REQUIERE	NO REQUIERE	NO REQUIERE	FOLLETO Y/O MANUAL DE USUARIO	36 MESES	60 DÍAS	REQUIERE
424	51200440	20068	519.630.5492.00.01	MESA PARA DIBUJO INFANTIL DE DIMENSIONES GENERALES FRENTE	1	BINARIO	NO REQUIERE	NO REQUIERE	NO REQUIERE	FOLLETO Y/O MANUAL DE USUARIO	36 MESES	60 DÍAS	REQUIERE

DIVISION DE CONTRATOS
ANEXOS

Anexo No. 3.3 Requisitos para los bienes

Adquisición de Bienes para el Programa "Mobiliario Administrativo para Hospitales Prioritarios" (7 Obras)

No. de Requisición "DIPCEA-MA-01-2024-7OBRAS"

Partida	CUCOP	PREI	SAI	DESCRIPCIÓN	CANTIDAD	CRITERIO DE EVALUCIÓN	HIDRO-SANITARIA	ELÉCTRICA	FIJACIÓN	CAPACITACIÓN	PERÍODO DE GARANTÍA	TIEMPO DE ENTREGA	DEDUCTIVAS
425	51100307	20089	517.695.1974.00.01	PIZARRÓN DE 120 CM CON TABLERO DE CORCHO, DIMENSIONES GENERA	9	BINARIO	NO REQUIERE	NO REQUIERE	SI REQUIERE (FIJACIÓN A MURO)	FOLLETO Y/O MANUAL DE USUARIO	36 MESES	60 DIAS	REQUIERE
426	51100308	20070	517.695.1987.00.01	PIZARRÓN DE 120 CM MAGNÉTICO DE PARED, DIMENSIONES GENERALES	36	BINARIO	NO REQUIERE	NO REQUIERE	SI REQUIERE (FIJACIÓN A MURO)	FOLLETO Y/O MANUAL DE USUARIO	36 MESES	60 DIAS	REQUIERE
427	51100310	20072	517.695.2017.00.01	PIZARRÓN DE 180 CM MAGNÉTICO DE PARED, DIMENSIONES GENERALES	53	BINARIO	NO REQUIERE	NO REQUIERE	SI REQUIERE (FIJACIÓN A MURO)	FOLLETO Y/O MANUAL DE USUARIO	36 MESES	60 DIAS	REQUIERE
428	51100311	20073	517.695.2013.00.01	PIZARRÓN DE 180 CM MAGNÉTICO DE PARED, DIMENSIONES GENERALES	1	BINARIO	NO REQUIERE	NO REQUIERE	SI REQUIERE (FIJACIÓN A MURO)	FOLLETO Y/O MANUAL DE USUARIO	36 MESES	60 DIAS	REQUIERE
429	51200483	20074	519.810.0353.00.01	SILLA INFANTIL PRE-ESCOLAR, DIMENSIONES GENERALES: FRENTE 60	4	BINARIO	NO REQUIERE	NO REQUIERE	NO REQUIERE	FOLLETO Y/O MANUAL DE USUARIO	36 MESES	60 DIAS	REQUIERE
430	51200485	20076	519.810.0380.00.01	SILLA TIPO BOUNCER CON ESTRUCTURA DE TRENZO, DIMENSIONES	6	BINARIO	NO REQUIERE	NO REQUIERE	NO REQUIERE	FOLLETO Y/O MANUAL DE USUARIO	36 MESES	60 DIAS	REQUIERE
431	51200486	20077	519.810.0393.00.01	SILLA PARA AULA, DIMENSIONES GENERALES: FRENTE 60 DIÁM, FONDO	40	BINARIO	NO REQUIERE	NO REQUIERE	NO REQUIERE	FOLLETO Y/O MANUAL DE USUARIO	36 MESES	60 DIAS	REQUIERE
432	51190325	20078	519.824.0164.00.01	SILLÓN ACOJINABLE RECLINABLE SISTEMA MECÁNICO DE PALANCA DE	97	MUEBLE	NO REQUIERE	NO REQUIERE	NO REQUIERE	FOLLETO Y/O MANUAL DE USUARIO	36 MESES	60 DIAS	REQUIERE
433	51100333	20079	519.365.0106.00.01	TABLERO DE CORCHO 120 CM, DIMENSIONES GENERALES: FRENTE 120	146	BINARIO	NO REQUIERE	NO REQUIERE	SI REQUIERE (FIJACIÓN A MURO)	FOLLETO Y/O MANUAL DE USUARIO	36 MESES	60 DIAS	REQUIERE
434	51100334	20080	519.365.0114.00.01	TABLERO DE CORCHO DE 180 CM, DIMENSIONES GENERALES: FRENTE 1	1	BINARIO	NO REQUIERE	NO REQUIERE	SI REQUIERE (FIJACIÓN A MURO)	FOLLETO Y/O MANUAL DE USUARIO	36 MESES	60 DIAS	REQUIERE
435	51200458	20081	519.873.0121.00.01	TARIMA PARA ESTIBAR MERCANCÍAS, DIMENSIONES GENERALES: FRENTE	61	BINARIO	NO REQUIERE	NO REQUIERE	NO REQUIERE	FOLLETO Y/O MANUAL DE USUARIO	36 MESES	60 DIAS	REQUIERE
436	51200459	20082	519.873.0137.00.01	TARIMA PLÁSTICA, PARA PATÍN HIDRÁULICO DIMENSIONES GENERALE	2	BINARIO	NO REQUIERE	NO REQUIERE	NO REQUIERE	FOLLETO Y/O MANUAL DE USUARIO	36 MESES	60 DIAS	REQUIERE
437	51190373	20084	517.015.0067.00.01	ALACENA ALTA DE 90 CM, DIMENSIONES GENERALES: FRENTE 90 CM,	43	BINARIO	NO REQUIERE	NO REQUIERE	SI REQUIERE (FIJACIÓN A MURO)	FOLLETO Y/O MANUAL DE USUARIO	36 MESES	60 DIAS	REQUIERE
438	51100287	20085	517.063.0136.00.01	ANAQUEL PARA ESTIBAS FRENTE 90 CM, FONDO 40 CM, ALTURA 90 CM	3	BINARIO	NO REQUIERE	NO REQUIERE	NO REQUIERE	FOLLETO Y/O MANUAL DE USUARIO	36 MESES	60 DIAS	REQUIERE
439	51200390	20087	517.256.0204.00.01	CARRO PARA CHAROLAS EN AUTOSERVICIO LARGO 80 CM, ANCHO 90 CM	4	BINARIO	NO REQUIERE	NO REQUIERE	NO REQUIERE	FOLLETO Y/O MANUAL DE USUARIO	36 MESES	60 DIAS	REQUIERE
440	51200391	20088	517.256.0213.00.01	CARRO TRANSPORTADOR DE CHAROLAS PARA ALIMENTOS, DIMENSIONES	3	BINARIO	NO REQUIERE	NO REQUIERE	NO REQUIERE	FOLLETO Y/O MANUAL DE USUARIO	36 MESES	60 DIAS	REQUIERE
441	51200392	20089	517.256.0226.00.01	CARRO TRANSPORTADOR DE OLLAS, DIMENSIONES GENERALES: LARGO	2	BINARIO	NO REQUIERE	NO REQUIERE	NO REQUIERE	FOLLETO Y/O MANUAL DE USUARIO	36 MESES	60 DIAS	REQUIERE
442	51200284	20090	517.233.0105.00.01	COCINETA CON PARRILLA ELÉCTRICA DERECHA Y FREGADERO IZQUIERD	1	BINARIO	SI REQUIERE (ACCESORIOS E INSTALACIÓN)	NO REQUIERE	NO REQUIERE	FOLLETO Y/O MANUAL DE USUARIO	36 MESES	60 DIAS	REQUIERE
443	51200285	20091	517.233.0097.00.01	COCINETA CON PARRILLA ELÉCTRICA IZQUIERDA FREGADERO DERECHO	1	BINARIO	SI REQUIERE (ACCESORIOS E INSTALACIÓN)	NO REQUIERE	NO REQUIERE	FOLLETO Y/O MANUAL DE USUARIO	36 MESES	60 DIAS	REQUIERE
444	51200289	25092	517.372.0023.00.01	COLGADOR PARA UTENSILIOS DE COCINA, DIMENSIONES GENERALES	1	BINARIO	NO REQUIERE	NO REQUIERE	SI REQUIERE (FIJACIÓN A MURO)	FOLLETO Y/O MANUAL DE USUARIO	36 MESES	60 DIAS	REQUIERE
445	51200290	20093	517.301.0116.00.01	DEPÓSITO DE PAN, DIMENSIONES GENERALES: FRENTE 70 CM, FONDO	1	BINARIO	NO REQUIERE	NO REQUIERE	NO REQUIERE	FOLLETO Y/O MANUAL DE USUARIO	36 MESES	60 DIAS	REQUIERE
446	51200328	20096	517.609.5462.00.01	MESA DE 183 CM CON RESPALDO Y FREGADERO DERECHO, DIMENSIONES	1	BINARIO	SI REQUIERE (ACCESORIOS E INSTALACIÓN)	NO REQUIERE	NO REQUIERE	FOLLETO Y/O MANUAL DE USUARIO	36 MESES	60 DIAS	REQUIERE
447	51200323	20100	517.609.5506.00.01	MESA DE 300 CM CON DOBLE FREGADERO CENTRAL, DIMENSIONES (LIN	1	BINARIO	SI REQUIERE (ACCESORIOS E INSTALACIÓN)	NO REQUIERE	NO REQUIERE	FOLLETO Y/O MANUAL DE USUARIO	36 MESES	60 DIAS	REQUIERE
448	51200326	20101	517.609.5537.00.01	MESA DE 120 CM CON RESPALDO Y FREGADERO IZQUIERDO, DIMENSION	1	BINARIO	SI REQUIERE (ACCESORIOS E INSTALACIÓN)	NO REQUIERE	NO REQUIERE	FOLLETO Y/O MANUAL DE USUARIO	36 MESES	60 DIAS	REQUIERE
449	51200327	20104	517.609.5549.00.01	MESA DE 180 CM CON RESPALDO Y DOBLE FREGADERO CENTRAL, DIMEN	2	BINARIO	SI REQUIERE (ACCESORIOS E INSTALACIÓN)	NO REQUIERE	NO REQUIERE	FOLLETO Y/O MANUAL DE USUARIO	36 MESES	60 DIAS	REQUIERE
450	51200328	20105	517.609.5559.00.01	MESA ELÉCTRICA CALIENTE, MÓVIL (2 CHAROLAS), DIMENSIONES DE	3	BINARIO	NO REQUIERE	SI REQUIERE (BÁSICO)	NO REQUIERE	FOLLETO Y/O MANUAL DE USUARIO	36 MESES	60 DIAS	REQUIERE
451	51200329	20106	517.609.5580.00.01	MESA ELÉCTRICA CALIENTE, MÓVIL (3 CHAROLAS), DIMENSIONES DE	1	BINARIO	NO REQUIERE	SI REQUIERE (BÁSICO)	NO REQUIERE	FOLLETO Y/O MANUAL DE USUARIO	36 MESES	60 DIAS	REQUIERE
452	51200330	20107	517.609.5572.00.01	MESA FRÍA A PIELE, MÓVIL (3 CHAROLAS), DIMENSIONES GENERALES:	3	BINARIO	NO REQUIERE	NO REQUIERE	NO REQUIERE	FOLLETO Y/O MANUAL DE USUARIO	36 MESES	60 DIAS	REQUIERE
453	51200332	20109	517.609.5597.00.01	MESA FRÍA PARA BARRA DE AUTOSERVICIO (4 CHAROLAS), DIMENSIO	1	BINARIO	NO REQUIERE	NO REQUIERE	NO REQUIERE	FOLLETO Y/O MANUAL DE USUARIO	36 MESES	60 DIAS	REQUIERE
454	51200334	20111	517.609.5610.00.01	MESA LISA DE 120 CM CON RESPALDO Y ENTREPAÑO, DIMENSIONES DE	15	BINARIO	NO REQUIERE	NO REQUIERE	NO REQUIERE	FOLLETO Y/O MANUAL DE USUARIO	36 MESES	60 DIAS	REQUIERE

Anexo No. 3.3 Requisitos para los bienes

Adquisición de Bienes para el Programa "Mobiliario Administrativo para Hospitales Prioritarios" (7 Obras)

No. de Requisición "OP-EA-MA-01-2024-7OBRAS"

Partida	CUCOP	PREI	SAI	DESCRIPCIÓN	CANTIDAD	CRITERIO DE EVALUCIÓN	HIDRO-SANITARIA	ELÉCTRICA	FIJACIÓN	CAPACITACIÓN	PERIODO DE GARANTÍA	TIEMPO DE ENTREGA	DEDUCTIVAS
455	51200335	20112	511.609.5625.00.01	MESA USA DE 150 CM CON RESPALDO Y ENTREPAÑO. DIMENSIONES CE	4	BINARIO	NO REQUIERE	NO REQUIERE	NO REQUIERE	FOLLETO Y/O MANUAL DE USUARIO	36 MESES	60 DÍAS	REQUIERE
456	51200337	20114	511.609.5647.00.01	MESA USA PARA RECIBO DE LOZA CON ESCURRIDERO. DERECHO FRENTE	2	BINARIO	SI REQUIERE (ACCESORIOS E INSTALACIÓN)	NO REQUIERE	NO REQUIERE	FOLLETO Y/O MANUAL DE USUARIO	36 MESES	60 DÍAS	REQUIERE
457	51200339	20116	511.609.5665.00.01	MESA PARA COMEDOR. DIMENSIONES GENERALES: FRENTE 90 CM. PROF	74	BINARIO	NO REQUIERE	NO REQUIERE	NO REQUIERE	FOLLETO Y/O MANUAL DE USUARIO	36 MESES	60 DÍAS	REQUIERE
458	51200340	20117	511.609.5683.00.01	MESA PARA TAZO DE 150 CM. DIMENSIONES GENERALES: FRENTE 150	1	BINARIO	NO REQUIERE	NO REQUIERE	NO REQUIERE	FOLLETO Y/O MANUAL DE USUARIO	36 MESES	60 DÍAS	REQUIERE
459	51200341	20118	511.609.5693.00.01	MESA DE 230 CM PARA LAVADO DE BIBERONES CON TRIPLE FREGADERO	2	BINARIO	SI REQUIERE (ACCESORIOS E INSTALACIÓN)	NO REQUIERE	NO REQUIERE	FOLLETO Y/O MANUAL DE USUARIO	36 MESES	60 DÍAS	REQUIERE
460	51100119	20387	511.076.0532.00.01	ANAQUEL DOBLE PARA LIBROS Y REVISTAS. DIMENSIONES GENERALES:	20	BINARIO	NO REQUIERE	NO REQUIERE	NO REQUIERE	FOLLETO Y/O MANUAL DE USUARIO	36 MESES	60 DÍAS	REQUIERE
461	51100128	20388	511.076.1025.00.01	ARCHIVERO 4 GAVETAS CON FRENTES EN MDP. DIMENSIONES GENERALE	9	BINARIO	NO REQUIERE	NO REQUIERE	NO REQUIERE	FOLLETO Y/O MANUAL DE USUARIO	36 MESES	60 DÍAS	REQUIERE
462	51100165	20401	511.401.0094.00.01	EXHIBIDOR DE REVISTAS. DIMENSIONES GENERALES: FRENTE 180 CM.	1	BINARIO	NO REQUIERE	NO REQUIERE	NO REQUIERE	FOLLETO Y/O MANUAL DE USUARIO	36 MESES	60 DÍAS	REQUIERE
463	51100190	20405	511.619.1413.00.01	MESA DOBLE PARA CABINETE TIPO KARDEX. DIMENSIONES GENERALES:	3	BINARIO	NO REQUIERE	NO REQUIERE	NO REQUIERE	FOLLETO Y/O MANUAL DE USUARIO	36 MESES	60 DÍAS	REQUIERE
464	51100219	20410	511.263.0353.00.01	MODULO ESCRITORIO AUTO SUSTENTABLE PARA 1 LUGAR. CORREDERAS	2	BINARIO	NO REQUIERE	NO REQUIERE	NO REQUIERE	FOLLETO Y/O MANUAL DE USUARIO	36 MESES	60 DÍAS	REQUIERE
465	51100227	20412	511.814.0379.00.01	SILLA APILABLE CON TAPIZ DE TELA Y ESTRUCTURA DE TRINEO. DIM	109	BINARIO	NO REQUIERE	NO REQUIERE	NO REQUIERE	FOLLETO Y/O MANUAL DE USUARIO	36 MESES	60 DÍAS	REQUIERE
466	51100238	20413	511.836.0514.00.01	SILLON CONFORTABLE DE 2 LUGARES, TAPIZADO EN TELA. DIMENSION	15	BINARIO	NO REQUIERE	NO REQUIERE	NO REQUIERE	FOLLETO Y/O MANUAL DE USUARIO	36 MESES	60 DÍAS	REQUIERE
467	51100244	20415	511.836.0536.00.01	SILLON FIJO DE RESPALDO BAJO, BASE DE TRINEO, TAPIZADO EN TE	567	BINARIO	NO REQUIERE	NO REQUIERE	NO REQUIERE	FOLLETO Y/O MANUAL DE USUARIO	36 MESES	60 DÍAS	REQUIERE
468	51100247	20417	511.836.0558.00.01	SILLON GIRATORIO DE RESPALDO ALTO TAPIZADO EN TELA, CON PIST	4	BINARIO	NO REQUIERE	NO REQUIERE	NO REQUIERE	FOLLETO Y/O MANUAL DE USUARIO	36 MESES	60 DÍAS	REQUIERE
469	51100317	20542	511.622.0291.00.01	MODULO EN L PARA CONSULTORIO CON LATERAL DERECHO. DIMENSIONE	1	BINARIO	NO REQUIERE	NO REQUIERE	NO REQUIERE	FOLLETO Y/O MANUAL DE USUARIO	36 MESES	60 DÍAS	REQUIERE
470	51100153	20543	511.239.1406.00.01	ESCRITORIO MODULAR EN C. DIMENSIONES GENERALES: LARGO 180CM	1	BINARIO	NO REQUIERE	NO REQUIERE	NO REQUIERE	FOLLETO Y/O MANUAL DE USUARIO	36 MESES	60 DÍAS	REQUIERE
471	51100164	20545	511.619.1497.00.01	MESA DE APOYO LATERAL EN MDP. DIMENSIONES GENERALES: FRENTE	30	BINARIO	NO REQUIERE	NO REQUIERE	NO REQUIERE	FOLLETO Y/O MANUAL DE USUARIO	36 MESES	60 DÍAS	REQUIERE
472	51100189	20548	511.619.1465.00.01	MESA DE USOS MULTIPLES EN MDP. DIMENSIONES GENERALES: FRENTE	105	BINARIO	NO REQUIERE	NO REQUIERE	NO REQUIERE	FOLLETO Y/O MANUAL DE USUARIO	36 MESES	60 DÍAS	REQUIERE
473	51100233	20554	511.814.0382.00.01	SILLA GIRATORIA DE RESPALDO BAJO TAPIZADA EN TELA CON PISTON	578	BINARIO	NO REQUIERE	NO REQUIERE	NO REQUIERE	FOLLETO Y/O MANUAL DE USUARIO	36 MESES	60 DÍAS	REQUIERE
474	51100230	20555	511.814.0394.00.01	SILLA FIJA DE RESPALDO BAJO BASE DE TRINEO TAPIZADA EN TELA	892	BINARIO	NO REQUIERE	NO REQUIERE	NO REQUIERE	FOLLETO Y/O MANUAL DE USUARIO	36 MESES	60 DÍAS	REQUIERE
475	51100226	20556	511.814.0405.00.01	SILLA ALTA GIRATORIA CON MECANISMO DE CONTACTO PERMANENTE Y	36	BINARIO	NO REQUIERE	NO REQUIERE	NO REQUIERE	FOLLETO Y/O MANUAL DE USUARIO	36 MESES	60 DÍAS	REQUIERE
476	51100180	20559	511.619.1476.00.01	MESA CIRCULAR PARA JUNTAS DE 4 LUGARES DE CRISTAL. DIMENSION	35	BINARIO	NO REQUIERE	NO REQUIERE	NO REQUIERE	FOLLETO Y/O MANUAL DE USUARIO	36 MESES	60 DÍAS	REQUIERE
477	51100186	20561	511.619.1483.00.01	MESA DE CENTRO EN MDP. DIMENSIONES GENERALES: ANCHO 90 CM. L	9	BINARIO	NO REQUIERE	NO REQUIERE	NO REQUIERE	FOLLETO Y/O MANUAL DE USUARIO	36 MESES	60 DÍAS	REQUIERE
478	51100327	20568	519.874.0526.00.01	SILLON FIJO CONFORTABLE DE 1 LUGAR TAPIZADO EN TELA. DIMENSI	26	BINARIO	NO REQUIERE	NO REQUIERE	NO REQUIERE	FOLLETO Y/O MANUAL DE USUARIO	36 MESES	60 DÍAS	REQUIERE
479	51200197	20580	519.033.0071.00.01	APARCADOR DE BICICLETAS EN ESPIRAL. DIMENSIONES GENERALES: I	3	BINARIO	NO REQUIERE	NO REQUIERE	SI REQUIERE (FIJACIÓN A MURO)	FOLLETO Y/O MANUAL DE USUARIO	36 MESES	60 DÍAS	REQUIERE
480	51100298	20583	519.059.0194.00.01	CASILLERO MOBLE EN PLASTICO DE ALTA RESISTENCIA. DIMENSIONES	121	BINARIO	NO REQUIERE	NO REQUIERE	NO REQUIERE	FOLLETO Y/O MANUAL DE USUARIO	36 MESES	60 DÍAS	REQUIERE
481	51100303	20586	519.630.5515.00.01	MESA RECTANGULAR PARA COMPUTADORA. DIMENSIONES GENERALES: FR	1	BINARIO	NO REQUIERE	NO REQUIERE	NO REQUIERE	FOLLETO Y/O MANUAL DE USUARIO	36 MESES	60 DÍAS	REQUIERE
482	51100177	20587	511.465.0024.00.01	GUARDA INFERIOR DE 120 CM. DIMENSIONES GENERALES: LARGO 120	3	BINARIO	NO REQUIERE	NO REQUIERE	NO REQUIERE	FOLLETO Y/O MANUAL DE USUARIO	36 MESES	60 DÍAS	REQUIERE
483	51100172	20589	511.465.0039.00.01	GUARDA INFERIOR DE 150 CM. DIMENSIONES GENERALES: LARGO 150	24	BINARIO	NO REQUIERE	NO REQUIERE	NO REQUIERE	FOLLETO Y/O MANUAL DE USUARIO	36 MESES	60 DÍAS	REQUIERE
484	51100163	20592	511.539.1422.00.01	ESCRITORIO RECTANGULAR DE 180CM. DIMENSIONES GENERALES: LARG	9	BINARIO	NO REQUIERE	NO REQUIERE	NO REQUIERE	FOLLETO Y/O MANUAL DE USUARIO	36 MESES	60 DÍAS	REQUIERE
485	51100164	20593	511.539.1437.00.01	ESCRITORIO RECTANGULAR DE 180 CM. DIMENSIONES GENERALES: LAR	1	BINARIO	NO REQUIERE	NO REQUIERE	NO REQUIERE	FOLLETO Y/O MANUAL DE USUARIO	36 MESES	60 DÍAS	REQUIERE
486	51200457	20633	519.810.0435.00.01	SILLA ALTA INFANTIL DE POLIPROPILENO. DIMENSIONES GENERALES:	12	BINARIO	NO REQUIERE	NO REQUIERE	NO REQUIERE	FOLLETO Y/O MANUAL DE USUARIO	36 MESES	60 DÍAS	REQUIERE
487	51100229	20673	511.814.0427.00.01	SILLA FIJA DE POLIPROPILENO. DIMENSIONES GENERALES: ALTURA D	16	BINARIO	NO REQUIERE	NO REQUIERE	NO REQUIERE	FOLLETO Y/O MANUAL DE USUARIO	36 MESES	60 DÍAS	REQUIERE

ANEXOS
DIVISIÓN DE CONTRATOS

Anexo No. 3.3 Requisitos para los bienes

Adquisición de Bienes para el Programa "Mobiliario Administrativo para Hospitales Prioritarios" (7 Obras)

No. de Requisición "OP-EA-LA-01-2024-7OBRAS"

Partida	CUCOP	PREI	SAI	DESCRIPCIÓN	CANTIDAD	CRITERIO DE EVALUCIÓN	HIDRO-SANITARIA	ELÉCTRICA	FIJACIÓN	CAPACITACIÓN	PERIODO DE GARANTÍA	TIEMPO DE ENTREGA	DEDUCTIVAS
488	51100020	20010	$11,026,0854.00.01	ANAQUEL ESQUELETO DE 7 ENTREPAÑOS DE ACERO MOVIL/AJUSTABLE AREAS	40	BINARIO	NO REQUIERE	NO REQUIERE	NO REQUIERE	FOLLETO Y/O MANUAL DE USUARIO	36 MESES	60 DIAS	REQUIERE
489	51100036	19997	$17,609,1139.01.01	MESA CALIENTE DE 150 C M PARA VAPOR (6 CHAROLAS) FABRICADA A	1	BINARIO	NO REQUIERE	NO REQUIERE	NO REQUIERE	FOLLETO Y/O MANUAL DE USUARIO	36 MESES	60 DIAS	REQUIERE
490	51200105	19997	$17,609,0784.01.01	MESA PARA COMEDOR 4 LUGARES, FABRICADA A BASE DE T CUBIERT	73	BINARIO	NO REQUIERE	NO REQUIERE	NO REQUIERE	FOLLETO Y/O MANUAL DE USUARIO	36 MESES	60 DIAS	REQUIERE
491	51200105	19972	$17,609,0785.01.01	MESA DE 2.70 CM. CON RESBALÓN, RECUBRIMIENTO DOBLE CERAMICA	2	BINARIO	SI REQUIERE (ACCESORIOS E INSTALACIÓN)	NO REQUIERE	NO REQUIERE	FOLLETO Y/O MANUAL DE USUARIO	36 MESES	60 DIAS	REQUIERE
492	51100022	19834	$11,076,0858.02.01	ARCHIVERO DE 4 GAVETAS CON FRENTES EN MDF. DIMENSIONES GENER	1	BINARIO	NO REQUIERE	NO REQUIERE	NO REQUIERE	FOLLETO Y/O MANUAL DE USUARIO	36 MESES	60 DIAS	REQUIERE
493	51100108	19998	$11,627,0183.00.01	MODULO DE ATENCION Y ORIENTACION AL DERECHOHABIENTE TIPO A	1	BINARIO	NO REQUIERE	SI REQUIERE (BASICA)	NO REQUIERE	FOLLETO Y/O MANUAL DE USUARIO	36 MESES	60 DIAS	REQUIERE
494	51100209	19999	$11,627,0184.00.01	MODULO DE ATENCION Y ORIENTACION AL DERECHOHABIENTE TIPO B	1	BINARIO	NO REQUIERE	SI REQUIERE (BASICA)	NO REQUIERE	FOLLETO Y/O MANUAL DE USUARIO	36 MESES	60 DIAS	REQUIERE
495	51100305	19708	$ 8,008,1497.01.01	PIZARRON MAGNETICO DE PARED DE 120 CM. DESCRIPCION TECNICA	35	BINARIO	NO REQUIERE	NO REQUIERE	SI REQUIERE (FIJACION A MURO)	FOLLETO Y/O MANUAL DE USUARIO	36 MESES	60 DIAS	REQUIERE
496	51200205	19744	$17,609,0355.01.01	MESA DE 2.50 CM CON RESBALÓN Y DOBLE FREGADERO CENTRAL PARA G	1	BINARIO	SI REQUIERE (ACCESORIOS E INSTALACIÓN)	NO REQUIERE	NO REQUIERE	FOLLETO Y/O MANUAL DE USUARIO	36 MESES	60 DIAS	REQUIERE
497	51100133	19988	$11,076,0867.01.01	ARCHIVERO, CHAROLA VIAJERA, GENERALES DIMENSIONES GENERALES LA	42	BINARIO	NO REQUIERE	NO REQUIERE	NO REQUIERE	FOLLETO Y/O MANUAL DE USUARIO	36 MESES	60 DIAS	REQUIERE
498	51100123	19989	$11,076,0868.02.01	ARCHIVERO DE 2 GAVETAS CON CEJA FUENTE DIMENSIONES GENERALES	1	BINARIO	NO REQUIERE	NO REQUIERE	NO REQUIERE	FOLLETO Y/O MANUAL DE USUARIO	36 MESES	60 DIAS	REQUIERE
499	51100124	19970	$11,076,0870.00.01	ARCHIVERO 4 GAVETAS, MOVIMIENTOS O SISTEMAS SISTEMA DE LUBR	4	BINARIO	NO REQUIERE	NO REQUIERE	NO REQUIERE	FOLLETO Y/O MANUAL DE USUARIO	36 MESES	60 DIAS	REQUIERE
500	51100135	19971	$11,076,0869.00.01	ARCHIVERO DE 4 GAVETAS CON PUERTAS ABATIBLES Y DESLIZABLES	44	BINARIO	NO REQUIERE	NO REQUIERE	NO REQUIERE	FOLLETO Y/O MANUAL DE USUARIO	36 MESES	60 DIAS	REQUIERE
501	51100132	19973	$11,076,1027.01.01	ESCALERA DE GUARDA VISTA, DIMENSIONES GENERALES LARGO	17	BINARIO	NO REQUIERE	NO REQUIERE	NO REQUIERE	FOLLETO Y/O MANUAL DE USUARIO	36 MESES	60 DIAS	REQUIERE
502	51100122	19974	$11,076,1016.00.01	ARCHIVERO DE 2 GAVETAS CON PUERTAS ABATIBLES Y DESLIZABLES	1	BINARIO	NO REQUIERE	NO REQUIERE	NO REQUIERE	FOLLETO Y/O MANUAL DE USUARIO	36 MESES	60 DIAS	REQUIERE
503	51100125	19975	$11,026,0547.00.01	ANAQUEL ESQUELETO 7 ENTREPAÑOS CON CARGA DE CARGA	15	BINARIO	NO REQUIERE	NO REQUIERE	NO REQUIERE	FOLLETO Y/O MANUAL DE USUARIO	36 MESES	60 DIAS	REQUIERE
504	51100106	19977	$11,026,0550.00.01	ANAQUEL FIJO DE 45 CM UNA VISTA, DIMENSIONES GENERALES FREN	214	BINARIO	NO REQUIERE	NO REQUIERE	NO REQUIERE	FOLLETO Y/O MANUAL DE USUARIO	36 MESES	60 DIAS	REQUIERE
505	51100117	19978	$11,026,0577.00.01	ANAQUEL FIJO DOS VISTAS, DIMENSIONES GENERALES "PENT 90 CM	13	BINARIO	NO REQUIERE	NO REQUIERE	NO REQUIERE	FOLLETO Y/O MANUAL DE USUARIO	36 MESES	60 DIAS	REQUIERE
506	51100118	19979	$11,026,0578.00.01	ANAQUEL PARA LIBROS Y REVISTAS DIMENSIONES GENERALES LARGO	2	BINARIO	NO REQUIERE	NO REQUIERE	NO REQUIERE	FOLLETO Y/O MANUAL DE USUARIO	36 MESES	60 DIAS	REQUIERE
507	51100136	19980	$11,108,0345.00.01	BANCO ALTO, DIMENSIONES GENERALES DIAMETRO DE ASIENTO 35CM	13	BINARIO	NO REQUIERE	NO REQUIERE	NO REQUIERE	FOLLETO Y/O MANUAL DE USUARIO	36 MESES	60 DIAS	REQUIERE
508	51200035	19981	$11,178,0113.00.01	CARRITILLA PORTA BULTOS, DIMENSIONES GENERALES ANCHO 45CM	6	BINARIO	NO REQUIERE	NO REQUIERE	NO REQUIERE	FOLLETO Y/O MANUAL DE USUARIO	36 MESES	60 DIAS	REQUIERE
509	51100143	19984	$11,268,0382.00.01	CREDENZA DE 150CM CON BASES METALICAS, DIMENSIONES GENERALES	83	BINARIO	NO REQUIERE	NO REQUIERE	NO REQUIERE	FOLLETO Y/O MANUAL DE USUARIO	36 MESES	60 DIAS	REQUIERE
510	51100149	19989	$13,339,1275.00.01	ESCRITORIO MODULAR DE 150CM CON LATERAL DERECHO, DIMENSIONES	21	BINARIO	NO REQUIERE	NO REQUIERE	NO REQUIERE	FOLLETO Y/O MANUAL DE USUARIO	36 MESES	60 DIAS	REQUIERE
511	51100150	19990	$11,339,1288.00.01	ESCRITORIO MODULAR DE 150CM CON LATERAL IZQUIERDO. DIMENSION	47	BINARIO	NO REQUIERE	NO REQUIERE	NO REQUIERE	FOLLETO Y/O MANUAL DE USUARIO	36 MESES	60 DIAS	REQUIERE
512	51100151	19991	$11,339,1295.00.01	ESCRITORIO MODULAR DE 180CM CON LATERAL DERECHO. DIMENSIONES	1	BINARIO	NO REQUIERE	NO REQUIERE	NO REQUIERE	FOLLETO Y/O MANUAL DE USUARIO	36 MESES	60 DIAS	REQUIERE
513	51100152	19992	$11,339,1304.00.01	ESCRITORIO MODULAR TIPO BALA DE 180CM SIN LATERAL DIMENSION	74	BINARIO	NO REQUIERE	NO REQUIERE	NO REQUIERE	FOLLETO Y/O MANUAL DE USUARIO	36 MESES	60 DIAS	REQUIERE
514	51100160	19993	$11,339,1319.00.01	ESCRITORIO MODULAR TIPO BALA DE 180CM SIN LATERAL DIMENSION	4	BINARIO	NO REQUIERE	NO REQUIERE	NO REQUIERE	FOLLETO Y/O MANUAL DE USUARIO	36 MESES	60 DIAS	REQUIERE
515	51100170	19996	$11,451,0281.00.01	GABINETE UNIVERSAL, DIMENSIONES GENERALES LARGO 90 CM ANCH	13	BINARIO	NO REQUIERE	NO REQUIERE	NO REQUIERE	FOLLETO Y/O MANUAL DE USUARIO	36 MESES	60 DIAS	REQUIERE
516	51100185	19999	$11,659,1345.00.01	MESA DE APOYO PARA TELEFONOS DIMENSIONES GENERALES LARGO 4	33	BINARIO	NO REQUIERE	NO REQUIERE	NO REQUIERE	FOLLETO Y/O MANUAL DE USUARIO	36 MESES	60 DIAS	REQUIERE
517	51100191	20001	$11,619,1363.00.01	MESA ESQUINERA FABRICADA EN MDF, DIMENSIONES GENERALES LARG	17	BINARIO	NO REQUIERE	NO REQUIERE	NO REQUIERE	FOLLETO Y/O MANUAL DE USUARIO	36 MESES	60 DIAS	REQUIERE
518	51100196	20002	$11,619,1378.00.01	MESA PARA COMEDOR 6 PERSONAS, DIMENSIONES GEN	3	BINARIO	NO REQUIERE	NO REQUIERE	NO REQUIERE	FOLLETO Y/O MANUAL DE USUARIO	36 MESES	60 DIAS	REQUIERE
519	51100194	20003	$11,619,1381.00.01	MESA PARA SALA DE USOS MULTIPLES, DIMENSIONES GENERALES LAR	13	BINARIO	NO REQUIERE	NO REQUIERE	NO REQUIERE	FOLLETO Y/O MANUAL DE USUARIO	36 MESES	60 DIAS	REQUIERE
520	51100220	20005	$11,622,0226.00.01	MODULO ESCRITORIO AUTOSUSTENTABLE PARA DOS LUGARES MOVIMIEN	1	BINARIO	NO REQUIERE	NO REQUIERE	NO REQUIERE	FOLLETO Y/O MANUAL DE USUARIO	36 MESES	60 DIAS	REQUIERE

Anexo No. 3.3 Requisitos para los bienes

Adquisición de Bienes para el Programa "Mobiliario Administrativo para Hospitales Prioritarios" (7 Obras)

No. de Requisición "OP-EA-MA-01-2024-7OBRAS"

Partida	CUCOP	PREI	SAI	DESCRIPCIÓN	CANTIDAD	CRITERIO DE EVALUCIÓN	HIDRO-SANITARIA	ELÉCTRICA	FIJACIÓN	CAPACITACIÓN	PERÍODO DE GARANTÍA	TIEMPO DE ENTREGA	DEDUCTIVAS
521	51100225	20006	511.790.0227.00.01	PORTAROTAFOLIO CON PIZARRON, DIMENSIONES GENERALES: FRENTE 8	9	BINARIO	NO REQUIERE	NO REQUIERE	NO REQUIERE	FOLLETO Y/O MANUAL DE USUARIO	36 MESES	60 DÍAS	REQUIERE
522	51100236	20010	511.836.0458.00.01	SILLON CONFORTABLE DE 1 LUGAR, TAPIZADO EN TELA, DIMENSIONES	58	BINARIO	NO REQUIERE	NO REQUIERE	NO REQUIERE	FOLLETO Y/O MANUAL DE USUARIO	36 MESES	60 DÍAS	REQUIERE
523	51100240	20011	511.836.0466.00.01	SILLON CONFORTABLE DE 3 LUGARES, TAPIZADO EN TELA, DIMENSIONE	12	BINARIO	NO REQUIERE	NO REQUIERE	NO REQUIERE	FOLLETO Y/O MANUAL DE USUARIO	36 MESES	60 DÍAS	REQUIERE
524	51100242	20012	511.836.0471.00.01	SILLON FIJO DE RESPALDO ALTO, BASE DE TRINEO, DIMENSIONES GEN	648	BINARIO	NO REQUIERE	NO REQUIERE	NO REQUIERE	FOLLETO Y/O MANUAL DE USUARIO	36 MESES	60 DÍAS	REQUIERE
525	51100243	20013	511.836.0484.00.01	SILLON FIJO DE RESPALDO BAJO, BASE DE TRINEO, TAPIZADO EN PIEL	550	BINARIO	NO REQUIERE	NO REQUIERE	NO REQUIERE	FOLLETO Y/O MANUAL DE USUARIO	36 MESES	60 DÍAS	REQUIERE
526	51100251	20014	511.836.0496.00.01	SILLON GIRATORIO DE RESPALDO ALTO TAPIZADA EN POLIPIEL, CON B	8	BINARIO	NO REQUIERE	NO REQUIERE	NO REQUIERE	FOLLETO Y/O MANUAL DE USUARIO	36 MESES	60 DÍAS	REQUIERE
527	51100248	20015	511.836.0505.00.01	SILLON GIRATORIO DE RESPALDO BAJO CON PISTON NEUMATICO, DIME	170	BINARIO	NO REQUIERE	NO REQUIERE	NO REQUIERE	FOLLETO Y/O MANUAL DE USUARIO	36 MESES	60 DIAS	REQUIERE
528	51100252	20017	511.883.0529.00.01	TARJETERO DOBLE PARA TARJETAS DE 7.62 X 12.70 CM (3 PULGADAS	1	BINARIO	NO REQUIERE	NO REQUIERE	NO REQUIERE	FOLLETO Y/O MANUAL DE USUARIO	36 MESES	60 DÍAS	REQUIERE
529	51100251	20018	511.883.0534.00.01	TARJETERO DOBLE PARA TARJETAS DE 12.70 X 20.3 CM (5 PULGADAS	7	BINARIO	NO REQUIERE	NO REQUIERE	NO REQUIERE	FOLLETO Y/O MANUAL DE USUARIO	36 MESES	60 DÍAS	REQUIERE
530	51100255	20020	511.883.0556.00.01	TARJETERO SENCILLO PARA TARJETAS DE 7.62 X 12.70 CM (3 PULGA	6	BINARIO	NO REQUIERE	NO REQUIERE	NO REQUIERE	FOLLETO Y/O MANUAL DE USUARIO	36 MESES	60 DÍAS	REQUIERE
531	51100256	20022	511.883.0579.00.01	TARJETERO TRIPLE DE 10 GAVETAS PARA TARJETAS DE 7.62 X 12.70	2	BINARIO	NO REQUIERE	NO REQUIERE	NO REQUIERE	FOLLETO Y/O MANUAL DE USUARIO	36 MESES	60 DÍAS	REQUIERE
532	51200399	20048	519.104.0539.00.01	BANCA EN RECADERA, DIMENSIONES GENERALES: LARGO 45 CM, ANCHO	56	BINARIO	NO REQUIERE	NO REQUIERE	NO REQUIERE	FOLLETO Y/O MANUAL DE USUARIO	36 MESES	60 DÍAS	REQUIERE
533	51200400	20049	519.104.0543.00.01	BANCA EN TANDEM PARA 3 LUGARES, DIMENSIONES GENERALES FRENT	162	BINARIO	NO REQUIERE	NO REQUIERE	NO REQUIERE	FOLLETO Y/O MANUAL DE USUARIO	36 MESES	60 DÍAS	REQUIERE
534	51200401	20050	519.104.0551.00.01	BANCA EN TANDEM PARA 4 LUGARES, DIMENSIONES GENERALES FRENT	110	BINARIO	NO REQUIERE	NO REQUIERE	NO REQUIERE	FOLLETO Y/O MANUAL DE USUARIO	36 MESES	60 DÍAS	REQUIERE
535	51200403	20051	519.104.0565.00.01	BANCA VESTIDOR PARA BAÑOS, DIMENSIONES GENERALES: LARGO 70	46	BINARIO	NO REQUIERE	NO REQUIERE	NO REQUIERE	FOLLETO Y/O MANUAL DE USUARIO	36 MESES	60 DÍAS	REQUIERE
536	51200403	20052	519.104.0574.00.01	BANCA VESTIDOR PARA CONSULTORIO, DIMENSIONES GENERALES: LARG	46	BINARIO	NO REQUIERE	NO REQUIERE	NO REQUIERE	FOLLETO Y/O MANUAL DE USUARIO	36 MESES	60 DÍAS	REQUIERE
537	51200420	20055	519.160.0357.00.01	CARRO DE ASEO EN FORMA DE TIJERA, DIMENSIONES GENERALES: LAR	42	BINARIO	NO REQUIERE	NO REQUIERE	NO REQUIERE	FOLLETO Y/O MANUAL DE USUARIO	36 MESES	60 DÍAS	REQUIERE
538	51200421	20056	519.160.0365.00.01	CARRO TRANSPORTADOR DE BIBERONES, DIMENSIONES GENERALES: LAR	3	BINARIO	NO REQUIERE	NO REQUIERE	NO REQUIERE	FOLLETO Y/O MANUAL DE USUARIO	36 MESES	60 DÍAS	REQUIERE
539	51200422	20057	519.160.0376.00.01	CARRO TRANSPORTADOR DE ROPA HÚMEDA, DIMENSIONES GENERALES: L	3	BINARIO	NO REQUIERE	NO REQUIERE	NO REQUIERE	FOLLETO Y/O MANUAL DE USUARIO	36 MESES	60 DÍAS	REQUIERE
540	51200430	20059	519.279.0023.00.01	DESPACHADOR DE MEDICAMENTOS DE ALTO CONSUMO, DIMENSIONES GEN	4	BINARIO	NO REQUIERE	NO REQUIERE	NO REQUIERE	FOLLETO Y/O MANUAL DE USUARIO	36 MESES	60 DÍAS	REQUIERE
541	51200431	20060	519.315.0059.00.01	ESCALERA DE TIJERA 3 PELDAÑOS, DIMENSIONES GENERALES: ALTO 6	35	BINARIO	NO REQUIERE	NO REQUIERE	NO REQUIERE	FOLLETO Y/O MANUAL DE USUARIO	36 MESES	60 DÍAS	REQUIERE
542	51200437	20062	519.630.5401.00.01	MESA DE TRABAJO PARA TALLER, DIMENSIONES GENERALES: LARGO 16	10	BINARIO	NO REQUIERE	NO REQUIERE	NO REQUIERE	FOLLETO Y/O MANUAL DE USUARIO	36 MESES	60 DÍAS	REQUIERE
543	51200439	20064	519.630.5427.00.01	MESA INFANTIL PARA PREESCOLAR, DIMENSIONES GENERALES: CUBIER	1	BINARIO	NO REQUIERE	NO REQUIERE	NO REQUIERE	FOLLETO Y/O MANUAL DE USUARIO	36 MESES	60 DÍAS	REQUIERE
544	51200448	20065	519.630.5432.00.01	MESA LISA DE 180 CM PARA DOBLAR ROPA, DIMENSIONES GENERALES	1	BINARIO	NO REQUIERE	NO REQUIERE	NO REQUIERE	FOLLETO Y/O MANUAL DE USUARIO	36 MESES	60 DÍAS	REQUIERE
545	51100302	20067	519.630.5454.00.01	MESA PARA COMPUTADORA CON ESTRUCTURA TUBULAR FRENTE 100 CM	27	BINARIO	NO REQUIERE	NO REQUIERE	NO REQUIERE	FOLLETO Y/O MANUAL DE USUARIO	36 MESES	60 DÍAS	REQUIERE
546	51200442	20068	519.630.5462.00.01	MESA PARA DIBUJO (RESTIRADOR), DIMENSIONES GENERALES FRENTE	1	BINARIO	NO REQUIERE	NO REQUIERE	NO REQUIERE	FOLLETO Y/O MANUAL DE USUARIO	36 MESES	60 DÍAS	REQUIERE
547	51100307	30069	519.695.1974.00.01	PIZARRON DE 120 CM CON TABLERO DE CORCHO, DIMENSIONES GENERA	6	BINARIO	NO REQUIERE	NO REQUIERE	SI REQUIERE (FIJACIÓN A MURO)	FOLLETO Y/O MANUAL DE USUARIO	36 MESES	60 DÍAS	REQUIERE
548	51100308	20070	519.695.1987.00.01	PIZARRON DE 120 CM MAGNETICO DE PARED, DIMENSIONES GENERALES	14	BINARIO	NO REQUIERE	NO REQUIERE	SI REQUIERE (FIJACIÓN A MURO)	FOLLETO Y/O MANUAL DE USUARIO	36 MESES	60 DÍAS	REQUIERE
549	51100310	20071	519.695.2004.00.01	PIZARRON DE 180 CM MAGNETICO DE PARED, DIMENSIONES GENERALES	32	BINARIO	NO REQUIERE	NO REQUIERE	SI REQUIERE (FIJACIÓN A MURO)	FOLLETO Y/O MANUAL DE USUARIO	36 MESES	60 DÍAS	REQUIERE
550	51100311	20073	519.695.2033.00.01	PIZARRON DE 180 CM MAGNETICO DE PARED, DIMENSIONES GENERALES	3	BINARIO	NO REQUIERE	NO REQUIERE	SI REQUIERE (FIJACIÓN A MURO)	FOLLETO Y/O MANUAL DE USUARIO	36 MESES	60 DÍAS	REQUIERE
551	51200459	20075	519.810.0208.00.01	SILLA TIPO BOUNCER CON ESTRUCTURA DE TRINEO MOVIMIENTOS (5	6	BINARIO	NO REQUIERE	NO REQUIERE	NO REQUIERE	FOLLETO Y/O MANUAL DE USUARIO	36 MESES	60 DÍAS	REQUIERE
552	51200460	20077	519.810.0218.00.01	SILLA PARA AULA, DIMENSIONES GENERALES: FRENTE 40 CM, FONDO	40	BINARIO	NO REQUIERE	NO REQUIERE	NO REQUIERE	FOLLETO Y/O MANUAL DE USUARIO	36 MESES	60 DÍAS	REQUIERE

ANEXOS
DIVISIÓN DE CONTRATOS

Anexo No. 3.3 Requisitos para los bienes

Adquisición de Bienes para el Programa "Mobiliario Administrativo para Hospitales Prioritarios" (7 Obras)

No. de Requisición "DP-EA-MA-01-2024-7OBRAS"

Partida	CUCOP	PREI	SAI	DESCRIPCIÓN	CANTIDAD	CRITERIO DE EVALUACIÓN	HIDRO-SANITARIA	ELÉCTRICA	FIJACIÓN	CAPACITACIÓN	PERIODO DE GARANTÍA	TIEMPO DE ENTREGA	DEDUCTIVAS
553	51100526	20078	511824.0504.00.01	SILLON ACOPLABLE RECLINABLE SISTEMA MECANICO DE PALANCAS PA	3	BINARIO	NO REQUIERE	NO REQUIERE	NO REQUIERE	FOLLETO Y/O MANUAL DE USUARIO	36 MESES	60 DIAS	REQUIERE
554	51100338	20078	511824.0503.00.01	TABLERO DE CORCHO 120 CM. DIMENSIONES GENERALES: FRENTE 120	96	BINARIO	NO REQUIERE	NO REQUIERE	SI REQUIERE (FIJACION A MURO)	FOLLETO Y/O MANUAL DE USUARIO	36 MESES	60 DIAS	REQUIERE
555	51100334	20080	511824.0118.00.01	TABLERO DE CORCHO DE 90 CM. DIMENSIONES GENERALES: FRENTE 1	1	BINARIO	NO REQUIERE	NO REQUIERE	SI REQUIERE (FIJACION A MURO)	FOLLETO Y/O MANUAL DE USUARIO	36 MESES	60 DIAS	REQUIERE
556	51100456	27086	511807.0314.00.01	TARIMA PARA ESTIBAR TENCATADAS DIMENSIONES GENERALES: FRENTE	23	BINARIO	NO REQUIERE	NO REQUIERE	NO REQUIERE	FOLLETO Y/O MANUAL DE USUARIO	36 MESES	60 DIAS	REQUIERE
557	51100455	A0082	511807.0315.00.01	TARIMA PLASTICA PARA PATIN HIDRAULICO DIMENSIONES GENERALE	2	BINARIO	NO REQUIERE	NO REQUIERE	NO REQUIERE	FOLLETO Y/O MANUAL DE USUARIO	36 MESES	60 DIAS	REQUIERE
558	51100377	20084	511701.1007.00.01	ALACENA ALTA DE 90 CM. DIMENSIONES GENERALES FRENTE 90 CM.	47	BINARIO	NO REQUIERE	NO REQUIERE	SI REQUIERE (FIJACION A MURO)	FOLLETO Y/O MANUAL DE USUARIO	36 MESES	60 DIAS	REQUIERE
559	51100287	20085	511706.4036.00.01	ANAQUEL PARA OLLAS FRENTE 90 CM, FONDO 50 CM, ALTURA 180 CM	3	BINARIO	NO REQUIERE	NO REQUIERE	NO REQUIERE	FOLLETO Y/O MANUAL DE USUARIO	36 MESES	60 DIAS	REQUIERE
560	51100280	20087	511706.4034.00.01	CARRO PARA CHAROLAS EN 3 NIVELES CARGO 60 CM. ANCHO 60 CM	2	BINARIO	NO REQUIERE	NO REQUIERE	NO REQUIERE	FOLLETO Y/O MANUAL DE USUARIO	36 MESES	60 DIAS	REQUIERE
561	51100281	20088	511706.4033.00.01	CARRO TRANSPORTADOR DE CHAROLAS PARA ALIMENTOS DIMENSIONES	3	BINARIO	NO REQUIERE	NO REQUIERE	NO REQUIERE	FOLLETO Y/O MANUAL DE USUARIO	36 MESES	60 DIAS	REQUIERE
562	51100282	20089	511706.4032.00.01	CARRO TRANSPORTADOR DE OLLAS DIMENSIONES GENERALES: LARGO	7	BINARIO	NO REQUIERE	NO REQUIERE	NO REQUIERE	FOLLETO Y/O MANUAL DE USUARIO	36 MESES	60 DIAS	REQUIERE
563	51100284	20090	511707.0038.00.01	COCINETA CON PARRILLA ELECTRICA DERECHA Y FREGADERO IZQUIERDO	1	BINARIO	SI REQUIERE (ACCESORIOS E INSTALACION)	NO REQUIERE	NO REQUIERE	FOLLETO Y/O MANUAL DE USUARIO	36 MESES	60 DIAS	REQUIERE
564	51100289	20091	511707.0037.00.01	INSTALACION MESA O TENDIDO DE COCINA DIMENSIONES GENERALES	1	BINARIO	NO REQUIERE	NO REQUIERE	SI REQUIERE (FIJACION A MURO)	FOLLETO Y/O MANUAL DE USUARIO	36 MESES	60 DIAS	REQUIERE
565	51100286	20093	511706.4031.00.01	DEPOSITO DE PAN, DIMENSIONES GENERALES: FRENTE 180 CM. FONDO	1	BINARIO	NO REQUIERE	NO REQUIERE	NO REQUIERE	FOLLETO Y/O MANUAL DE USUARIO	36 MESES	60 DIAS	REQUIERE
566	51100119	20096	511809.5407.00.01	MESA DE 180 CM CON RESBALDO Y FREGADERO DERECHO DIMENSIONES	1	BINARIO	SI REQUIERE (ACCESORIOS E INSTALACION)	NO REQUIERE	NO REQUIERE	FOLLETO Y/O MANUAL DE USUARIO	36 MESES	60 DIAS	REQUIERE
567	51100326	20097	511809.5557.00.01	MESA DE 60 CM CON RESPALDO Y SIN ALMEJAS REQUIERE DIMENSION	1	BINARIO	SI REQUIERE (ACCESORIOS E INSTALACION)	NO REQUIERE	NO REQUIERE	FOLLETO Y/O MANUAL DE USUARIO	36 MESES	60 DIAS	REQUIERE
568	51100327	20104	511809.5549.00.01	MESA DE 180 CM CON RESPALDO Y DOBLE FREGADERO CENTRAL DIMEN	2	BINARIO	SI REQUIERE (ACCESORIOS E INSTALACION)	NO REQUIERE	NO REQUIERE	FOLLETO Y/O MANUAL DE USUARIO	36 MESES	60 DIAS	REQUIERE
569	51100328	27106	511809.5555.00.01	MESA ELECTRICA CALIENTE MOVIL (3 CHAROLAS) DIMENSIONES GE	3	BINARIO	NO REQUIERE	SI REQUIERE (BASICO)	NO REQUIERE	FOLLETO Y/O MANUAL DE USUARIO	36 MESES	60 DIAS	REQUIERE
570	51100329	20106	511809.5567.00.01	MESA ELECTRICA CALIENTE MOVIL (3 CHAROLAS) DIMENSIONES GE	1	BINARIO	NO REQUIERE	SI REQUIERE (BASICO)	NO REQUIERE	FOLLETO Y/O MANUAL DE USUARIO	36 MESES	60 DIAS	REQUIERE
571	51100330	20107	511809.5572.00.01	MESA FRIA A PIELO MOVIL (3 CHAROLAS) DIMENSIONES GENERALES	3	BINARIO	NO REQUIERE	NO REQUIERE	NO REQUIERE	FOLLETO Y/O MANUAL DE USUARIO	36 MESES	60 DIAS	REQUIERE
572	51100332	20109	511809.5597.00.01	MESA FRIA PARA BARRA DE AUTO SERVICIO (4 CHAROLAS) DIMENSIO	1	BINARIO	NO REQUIERE	NO REQUIERE	NO REQUIERE	FOLLETO Y/O MANUAL DE USUARIO	36 MESES	60 DIAS	REQUIERE
573	51100334	20111	511809.5634.00.01	MESA USA DE 120 CM CON RESPALDO Y ENTREPAÑO DIMENSIONES GE	16	BINARIO	NO REQUIERE	NO REQUIERE	NO REQUIERE	FOLLETO Y/O MANUAL DE USUARIO	36 MESES	60 DIAS	REQUIERE
574	51100335	21112	511809.5628.00.01	MESA USA DE 180 CM CON RESPALDO Y ENTREPAÑO DIMENSIONES GE	4	BINARIO	NO REQUIERE	NO REQUIERE	NO REQUIERE	FOLLETO Y/O MANUAL DE USUARIO	36 MESES	60 DIAS	REQUIERE
575	51100337	20114	511809.5647.00.01	MESA USA PARA RECIBO DE LOZA CON ESCURRIDERO DERECHO FRENTE	2	BINARIO	SI REQUIERE (ACCESORIOS E INSTALACION)	NO REQUIERE	NO REQUIERE	FOLLETO Y/O MANUAL DE USUARIO	36 MESES	60 DIAS	REQUIERE
576	51100341	20118	511809.5695.00.01	MESA DE 230 CM PARA LAVADO DE 3 PICHONES CON TRIPLE FREGADERO	1	BINARIO	SI REQUIERE (ACCESORIOS E INSTALACION)	NO REQUIERE	NO REQUIERE	FOLLETO Y/O MANUAL DE USUARIO	36 MESES	60 DIAS	REQUIERE
577	51100118	20387	511809.5632.00.01	ANAQUEL DOBLE PARA LIBROS Y REVISTAS, DIMENSIONES GENERALES	10	BINARIO	NO REQUIERE	NO REQUIERE	NO REQUIERE	FOLLETO Y/O MANUAL DE USUARIO	36 MESES	60 DIAS	REQUIERE
578	51100128	20388	511809.5623.00.01	ARCHIVERO 4 GAVETAS CON FRENTES EN MDP, DIMENSIONES GENERALE	9	BINARIO	NO REQUIERE	NO REQUIERE	NO REQUIERE	FOLLETO Y/O MANUAL DE USUARIO	36 MESES	60 DIAS	REQUIERE
579	51100166	20401	511403.0094.00.01	EXHIBIDOR DE REVISTAS, DIMENSIONES GENERALES: FRENTE 180 CM.	1	BINARIO	NO REQUIERE	NO REQUIERE	NO REQUIERE	FOLLETO Y/O MANUAL DE USUARIO	36 MESES	60 DIAS	REQUIERE
580	51100180	20405	511809.5413.00.01	MESA DOBLE PARA GABINETE TIPO NODRIZA, DIMENSIONES GENERALES	3	BINARIO	NO REQUIERE	NO REQUIERE	NO REQUIERE	FOLLETO Y/O MANUAL DE USUARIO	36 MESES	60 DIAS	REQUIERE
581	51100219	20410	511703.0155.00.01	MODULO ESCRITORIO AUTO SUSTENTABLE, PARA LIDAR CONFERENCIAS	5	BINARIO	NO REQUIERE	NO REQUIERE	NO REQUIERE	FOLLETO Y/O MANUAL DE USUARIO	36 MESES	60 DIAS	REQUIERE
582	51100227	20417	511814.0579.00.01	SILLA APILABLE CON TAPIZ DE TELA Y ESTRUCTURA DE TUBO CUA	34	BINARIO	NO REQUIERE	NO REQUIERE	NO REQUIERE	FOLLETO Y/O MANUAL DE USUARIO	36 MESES	60 DIAS	REQUIERE
583	51100238	20413	511836.0516.00.01	SILLON CONFORTABLE DE 2 LUGARES, TAPIZADO EN TELA DIMENSION	15	BINARIO	NO REQUIERE	NO REQUIERE	NO REQUIERE	FOLLETO Y/O MANUAL DE USUARIO	36 MESES	60 DIAS	REQUIERE
584	51100247	20479	511836.0559.00.01	SILLON GIRATORIO DE RESPALDO ALTO TAPIZADO EN TELA C/3N PIST	4	BINARIO	NO REQUIERE	NO REQUIERE	NO REQUIERE	FOLLETO Y/O MANUAL DE USUARIO	36 MESES	60 DIAS	REQUIERE

Anexo No. 3.3 Requisitos para los bienes

Adquisición de Bienes para el Programa "Mobiliario Administrativo para Hospitales Prioritarios" (7 Obras)

No. de Requisición "OP-EA-MA-01-2024-7OBRAS"

Partida	CUCOP	PREI	SAI	DESCRIPCIÓN	CANTIDAD	CRITERIO DE EVALUACIÓN	HIDRO-SANITARIA	ELECTRICA	FIJACIÓN	CAPACITACIÓN	PERÍODO DE GARANTÍA	TIEMPO DE ENTREGA	DEDUCTIVAS
585	51100217	20542	511.822.0291.00.01	MODULO EN L PARA CONSULTORIO CON LATERAL DERECHO, DIMENSIONE	1	BINARIO	NO REQUIERE	NO REQUIERE	NO REQUIERE	FOLLETO Y/O MANUAL DE USUARIO	36 MESES	60 DÍAS	REQUIERE
586	51100153	20543	511.339.1406.00.01	ESCRITORIO MODULAR EN "L" DIMENSIONES GENERALES: LARGO 180CM	1	BINARIO	NO REQUIERE	NO REQUIERE	NO REQUIERE	FOLLETO Y/O MANUAL DE USUARIO	36 MESES	60 DÍAS	REQUIERE
587	51100184	20545	511.619.1457.00.01	MESA DE APOYO LATERAL EN MDP, DIMENSIONES GENERALES: FRENTE	9	BINARIO	NO REQUIERE	NO REQUIERE	NO REQUIERE	FOLLETO Y/O MANUAL DE USUARIO	36 MESES	60 DÍAS	REQUIERE
588	51100199	20546	511.619.1465.00.01	MESA DE USOS MULTIPLES EN MDP, DIMENSIONES GENERALES: FRENTE	78	BINARIO	NO REQUIERE	NO REQUIERE	NO REQUIERE	FOLLETO Y/O MANUAL DE USUARIO	36 MESES	60 DÍAS	REQUIERE
589	51100233	20554	511.814.0382.00.01	SILLA GIRATORIA DE RESPALDO BAJO TAPIZADA EN TELA CON BRAZOS	248	BINARIO	NO REQUIERE	NO REQUIERE	NO REQUIERE	FOLLETO Y/O MANUAL DE USUARIO	36 MESES	60 DÍAS	REQUIERE
590	51100230	20555	511.814.0394.00.01	SILLA FIJA DE RESPALDO BAJO BASE DE TRINEO TAPIZADA EN TELA.	356	BINARIO	NO REQUIERE	NO REQUIERE	NO REQUIERE	FOLLETO Y/O MANUAL DE USUARIO	36 MESES	60 DÍAS	REQUIERE
591	51100226	20556	511.814.0405.00.01	SILLA ALTA GIRATORIA CON MECANISMO DE CONTACTO PERMANENTE Y	34	BINARIO	NO REQUIERE	NO REQUIERE	NO REQUIERE	FOLLETO Y/O MANUAL DE USUARIO	36 MESES	60 DÍAS	REQUIERE
592	51100180	20559	511.619.1476.00.01	MESA CIRCULAR PARA JUNTAS DE 4 LUGARES DE CRISTAL, DIMENSION	24	BINARIO	NO REQUIERE	NO REQUIERE	NO REQUIERE	FOLLETO Y/O MANUAL DE USUARIO	36 MESES	60 DÍAS	REQUIERE
593	51100186	20561	511.619.1483.00.01	MESA DE CENTRO EN MDP, DIMENSIONES GENERALES: ANCHO 80 CM, L	9	BINARIO	NO REQUIERE	NO REQUIERE	NO REQUIERE	FOLLETO Y/O MANUAL DE USUARIO	36 MESES	60 DÍAS	REQUIERE
594	51100327	20568	519.824.0526.00.01	SILLON FIJO CONFORTABLE DE 1 LUGAR TAPIZADO EN TELA, DIMENSI	36	BINARIO	NO REQUIERE	NO REQUIERE	NO REQUIERE	FOLLETO Y/O MANUAL DE USUARIO	36 MESES	60 DÍAS	REQUIERE
595	51200397	20580	519.033.0071.00.01	APARCADOR DE BICICLETAS EN ESPIRAL DIMENSIONES GENERALES:	3	BINARIO	NO REQUIERE	NO REQUIERE	SI REQUIERE (FIJACIÓN A MURO)	FOLLETO Y/O MANUAL DE USUARIO	36 MESES	60 DÍAS	REQUIERE
596	51100299	20583	519.190.0194.00.01	CASILLERO DOBLE EN PLASTICO DE ALTA RESISTENCIA, DIMENSIONES	566	BINARIO	NO REQUIERE	NO REQUIERE	NO REQUIERE	FOLLETO Y/O MANUAL DE USUARIO	36 MESES	60 DÍAS	REQUIERE
597	51100303	20586	519.630.6515.00.01	MESA RECTANGULAR PARA COMPUTADORA, DIMENSIONES GENERALES FR	1	BINARIO	NO REQUIERE	NO REQUIERE	NO REQUIERE	FOLLETO Y/O MANUAL DE USUARIO	36 MESES	60 DÍAS	REQUIERE
598	51100171	20587	511.465.0024.00.01	GUARDA INFERIOR DE 120 CM, DIMENSIONES GENERALES: LARGO 120	4	BINARIO	NO REQUIERE	NO REQUIERE	NO REQUIERE	FOLLETO Y/O MANUAL DE USUARIO	36 MESES	60 DÍAS	REQUIERE
599	51100172	20588	511.465.0039.00.01	GUARDA INFERIOR DE 150 CM, DIMENSIONES GENERALES: LARGO 150	42	BINARIO	NO REQUIERE	NO REQUIERE	NO REQUIERE	FOLLETO Y/O MANUAL DE USUARIO	36 MESES	60 DÍAS	REQUIERE
600	51100165	20592	511.339.1422.00.01	ESCRITORIO RECTANGULAR DE 150CM, DIMENSIONES GENERALES: LARG	52	BINARIO	NO REQUIERE	NO REQUIERE	NO REQUIERE	FOLLETO Y/O MANUAL DE USUARIO	36 MESES	60 DÍAS	REQUIERE
601	51100164	20593	511.339.1437.00.01	ESCRITORIO RECTANGULAR DE 180 CM, DIMENSIONES GENERALES: LAR	1	BINARIO	NO REQUIERE	NO REQUIERE	NO REQUIERE	FOLLETO Y/O MANUAL DE USUARIO	36 MESES	60 DÍAS	REQUIERE
602	51200457	20633	519.810.0413.00.01	SILLA ALTA INFANTIL DE POLIPROPILENO, DIMENSIONES GENERALES	6	BINARIO	NO REQUIERE	NO REQUIERE	NO REQUIERE	FOLLETO Y/O MANUAL DE USUARIO	36 MESES	60 DÍAS	REQUIERE
603	51100219	20673	511.814.0421.00.01	SILLA FIJA DE POLIPROPILENO, DIMENSIONES GENERALES: ALTURA D	2	BINARIO	NO REQUIERE	NO REQUIERE	NO REQUIERE	FOLLETO Y/O MANUAL DE USUARIO	36 MESES	60 DÍAS	REQUIERE
604	51200307	18972	517.609.0495.01.01	MESA DE 270 CM, CON RESPALDO, ESCURRIDERO Y DOBLE FREGADERO	4	BINARIO	SI REQUIERE (ACCESORIOS E INSTALACIÓN)	NO REQUIERE	NO REQUIERE	FOLLETO Y/O MANUAL DE USUARIO	36 MESES	60 DÍAS	REQUIERE
605	51100208	19695	511.622.0182.00.01	MODULO DE ATENCION Y ORIENTACION AL DERECHOHABIENTE TIPO A	1	BINARIO	NO REQUIERE	SI REQUIERE (BÁSICO)	NO REQUIERE	FOLLETO Y/O MANUAL DE USUARIO	36 MESES	60 DÍAS	REQUIERE
606	51100209	19699	511.622.0194.00.01	MODULO DE ATENCION Y ORIENTACION AL DERECHOHABIENTE TIPO B	1	BINARIO	NO REQUIERE	SI REQUIERE (BÁSICO)	NO REQUIERE	FOLLETO Y/O MANUAL DE USUARIO	36 MESES	60 DÍAS	REQUIERE
607	51200293	19739	517.609.0115.02.01	MESA DE 180 CM CON RESPALDO Y FREGADERO DERECHO CON PREPARAC	1	BINARIO	SI REQUIERE (ACCESORIOS E INSTALACIÓN)	NO REQUIERE	NO REQUIERE	FOLLETO Y/O MANUAL DE USUARIO	36 MESES	60 DÍAS	REQUIERE
608	51200295	19744	517.609.0155.01.01	MESA DE 330 CM CON RESPALDO Y DOBLE FREGADERO CENTRAL PARA O	1	BINARIO	SI REQUIERE (ACCESORIOS E INSTALACIÓN)	NO REQUIERE	NO REQUIERE	FOLLETO Y/O MANUAL DE USUARIO	36 MESES	60 DÍAS	REQUIERE
609	51200304	19755	517.609.0777.01.01	MESA DE 210 CM CON RESPALDO Y DOBLE FREGADERO IZQUIERDO, CM	1	BINARIO	SI REQUIERE (ACCESORIOS E INSTALACIÓN)	NO REQUIERE	NO REQUIERE	FOLLETO Y/O MANUAL DE USUARIO	36 MESES	60 DÍAS	REQUIERE
610	51100139	19968	511.076.0052.00.01	ARCHIVERO, GUARDA VISIBLE SENCILLO, DIMENSIONES GENERALES: LA	22	BINARIO	NO REQUIERE	NO REQUIERE	NO REQUIERE	FOLLETO Y/O MANUAL DE USUARIO	36 MESES	60 DÍAS	REQUIERE
611	51100123	19969	511.076.0066.00.01	ARCHIVERO DE 2 GAVETAS CON CAJA FUERTE, DIMENSIONES GENERALE	1	BINARIO	NO REQUIERE	NO REQUIERE	NO REQUIERE	FOLLETO Y/O MANUAL DE USUARIO	36 MESES	60 DÍAS	REQUIERE
612	51100124	19970	511.076.0075.00.01	ARCHIVERO 4 GAVETAS, MOVIMIENTOS O SISTEMAS: SISTEMA DE CORR	3	BINARIO	NO REQUIERE	NO REQUIERE	NO REQUIERE	FOLLETO Y/O MANUAL DE USUARIO	36 MESES	60 DÍAS	REQUIERE
613	51100125	19971	511.076.0086.00.01	ARCHIVERO DE 4 GAVETAS CON PUERTAS ABATIBLES Y DESLIZABLES,	104	BINARIO	NO REQUIERE	NO REQUIERE	NO REQUIERE	FOLLETO Y/O MANUAL DE USUARIO	36 MESES	60 DÍAS	REQUIERE
614	51100132	19973	511.076.0107.00.01	ARCHIVERO GUARDA VISIBLE DOBLE, DIMENSIONES GENERALES: LARGO	10	BINARIO	NO REQUIERE	NO REQUIERE	NO REQUIERE	FOLLETO Y/O MANUAL DE USUARIO	36 MESES	60 DÍAS	REQUIERE
615	51100133	19974	511.076.0118.00.01	ARCHIVERO DE 2 GAVETAS CON PUERTAS ABATIBLES Y DESLIZABLES,	1	BINARIO	NO REQUIERE	NO REQUIERE	NO REQUIERE	FOLLETO Y/O MANUAL DE USUARIO	36 MESES	60 DÍAS	REQUIERE
616	51100135	19976	511.076.0192.00.01	ANAQUEL ESQUELETO Y ENTREPAÑOS, CAPACIDAD DE CARGA 100 KG,	92	BINARIO	NO REQUIERE	NO REQUIERE	NO REQUIERE	FOLLETO Y/O MANUAL DE USUARIO	36 MESES	60 DÍAS	REQUIERE
617	51100136	19977	511.076.0201.00.01	ANAQUEL P-30 DE 45 CM UNA VISTA, DIMENSIONES GENERALES: PART	214	BINARIO	NO REQUIERE	NO REQUIERE	NO REQUIERE	FOLLETO Y/O MANUAL DE USUARIO	36 MESES	60 DÍAS	REQUIERE

DIVISIÓN DE CONTRATOS
ANEXOS

Anexo No. 3.3 Requisitos para los bienes

Adquisición de Bienes para el Programa "Mobiliario Administrativo para Hospitales Prioritarios" (7 Obras)

No. de Relación "LP-EA-MA-01-2024-7OBRAS"

Partida	CUCOP	PREI	SAL	DESCRIPCIÓN	CANTIDAD	CRITERIO DE EVALUACIÓN	HIDRO-SANITARIA	ELÉCTRICA	FIJACIÓN	CAPACITACIÓN	PERIODO DE GARANTÍA	TIEMPO DE ENTREGA	DEDUCTIVAS
618	51900117	19978	511.036.0577.00.01	ANAQUEL FIJO 2 REPISAS, DIMENSIONES GENERALES: FRENTE 85 CM	18	BINARIO	NO REQUIERE	NO REQUIERE	NO REQUIERE	FOLLETO Y/O MANUAL DE USUARIO	36 MESES	60 DIAS	REQUIERE
619	51900078	19979	511.036.0577.00.01	ANAQUEL PARA OFICIO Y REVISTAS, DIMENSIONES GENERALES: LARGO	9	BINARIO	NO REQUIERE	NO REQUIERE	NO REQUIERE	FOLLETO Y/O MANUAL DE USUARIO	36 MESES	60 DIAS	REQUIERE
620	51900136	19980	511.036.0645.00.01	BANCO ALTO, DIMENSIONES GENERALES: DIAMETRO DE ASIENTO 35CM	18	BINARIO	NO REQUIERE	NO REQUIERE	NO REQUIERE	FOLLETO Y/O MANUAL DE USUARIO	36 MESES	60 DIAS	REQUIERE
621	51900035	19981	511.278.0113.00.01	CARRETILLA PORTA BULTOS, DIMENSIONES GENERALES: ALTURA	6	BINARIO	NO REQUIERE	NO REQUIERE	NO REQUIERE	FOLLETO Y/O MANUAL DE USUARIO	36 MESES	60 DIAS	REQUIERE
622	51900143	19984	511.268.0380.00.01	CAMA DE 1.90 DE LARGO CON BASES METALICAS, DIMENSIONES GENERALES	23	BINARIO	NO REQUIERE	NO REQUIERE	NO REQUIERE	FOLLETO Y/O MANUAL DE USUARIO	36 MESES	60 DIAS	REQUIERE
623	51900149	19989	511.339.1295.00.01	ESCRITORIO MODULAR DE 180CM CON LATERAL DERECHO, DIMENSIONES	20	BINARIO	NO REQUIERE	NO REQUIERE	NO REQUIERE	FOLLETO Y/O MANUAL DE USUARIO	36 MESES	60 DIAS	REQUIERE
624	51900150	19990	511.339.1288.00.01	ESCRITORIO MODULAR DE 180CM CON LATERAL IZQUIERDO, DIMENSION	45	BINARIO	NO REQUIERE	NO REQUIERE	NO REQUIERE	FOLLETO Y/O MANUAL DE USUARIO	36 MESES	60 DIAS	REQUIERE
625	51900151	19991	511.339.1295.00.01	ESCRITORIO MODULAR DE 180CM CON LATERAL DE RECHO, DIMENSIONES	1	BINARIO	NO REQUIERE	NO REQUIERE	NO REQUIERE	FOLLETO Y/O MANUAL DE USUARIO	36 MESES	60 DIAS	REQUIERE
626	51900159	19992	511.339.1304.00.01	ESCRITORIO MODULAR TIPO BALA DE 180CM SIN LATERAL, DIMENSION	25	BINARIO	NO REQUIERE	NO REQUIERE	NO REQUIERE	FOLLETO Y/O MANUAL DE USUARIO	36 MESES	60 DIAS	REQUIERE
627	51900160	19993	511.339.1313.00.01	ESCRITORIO MODULAR TIPO BALA DE 150CM SIN LATERAL, DIMENSION	4	BINARIO	NO REQUIERE	NO REQUIERE	NO REQUIERE	FOLLETO Y/O MANUAL DE USUARIO	36 MESES	60 DIAS	REQUIERE
628	51900170	19996	511.451.0218.00.01	CABINETE UNIVERSAL, DIMENSIONES GENERALES: LARGO 100 CM, ANCH	16	BINARIO	NO REQUIERE	NO REQUIERE	NO REQUIERE	FOLLETO Y/O MANUAL DE USUARIO	36 MESES	60 DIAS	REQUIERE
629	51900185	19999	511.618.1343.00.01	MESA DE APOYO PARA TELEFONOS, DIMENSIONES GENERALES: LARGO 4	8	BINARIO	NO REQUIERE	NO REQUIERE	NO REQUIERE	FOLLETO Y/O MANUAL DE USUARIO	36 MESES	60 DIAS	REQUIERE
630	51900288	20001	511.618.1362.00.01	MESA ESQUINERA FABRICADA EN MDF, DIMENSIONES GENERALES: LARG	11	BINARIO	NO REQUIERE	NO REQUIERE	NO REQUIERE	FOLLETO Y/O MANUAL DE USUARIO	36 MESES	60 DIAS	REQUIERE
631	51900289	20002	511.618.1378.00.01	MESA RECTANGULAR DE JUNTAS PARA 10 PERSONAS, DIMENSIONES GEN	1	BINARIO	NO REQUIERE	NO REQUIERE	NO REQUIERE	FOLLETO Y/O MANUAL DE USUARIO	36 MESES	60 DIAS	REQUIERE
632	51900294	20003	511.618.1391.00.01	MESA PARA SALA DE USOS MULTIPLES, DIMENSIONES PERIMETRALES AP	28	BINARIO	NO REQUIERE	NO REQUIERE	NO REQUIERE	FOLLETO Y/O MANUAL DE USUARIO	36 MESES	60 DIAS	REQUIERE
633	51900220	20005	511.622.0226.00.01	MODULO ESCRITORIO ALFOSUSTENTABLE PARA DOS LUGARES MEDIDAS	3	BINARIO	NO REQUIERE	NO REQUIERE	NO REQUIERE	FOLLETO Y/O MANUAL DE USUARIO	36 MESES	60 DIAS	REQUIERE
634	51900225	20006	511.630.0227.00.01	PORTAEXPEDIENTES CON PIZARRON, DIMENSIONES GENERALES: FRENTE 8	9	BINARIO	NO REQUIERE	NO REQUIERE	NO REQUIERE	FOLLETO Y/O MANUAL DE USUARIO	36 MESES	60 DIAS	REQUIERE
635	51900232	20009	511.814.0364.00.01	SILLA GIRATORIA DE RESPALDO BAJO TAPIZADA EN POLIPIEL CON PI	66	BINARIO	NO REQUIERE	NO REQUIERE	NO REQUIERE	FOLLETO Y/O MANUAL DE USUARIO	36 MESES	60 DIAS	REQUIERE
636	51900736	20010	511.836.0458.00.01	SILLON CONFORTABLE DE 1 LUGAR, TAPIZADO EN TELA, V, DIMENSIONES	45	BINARIO	NO REQUIERE	NO REQUIERE	NO REQUIERE	FOLLETO Y/O MANUAL DE USUARIO	36 MESES	60 DIAS	REQUIERE
637	51900240	20011	511.836.0466.00.01	SILLON CONFORTABLE DE 3 LUGARES TAPIZADO EN TELA, DIMENSIONE	13	BINARIO	NO REQUIERE	NO REQUIERE	NO REQUIERE	FOLLETO Y/O MANUAL DE USUARIO	36 MESES	60 DIAS	REQUIERE
638	51900242	20012	511.836.0477.00.01	SILLON FIJO DE RESPALDO ALTO, BASE DE TRINEO, DIMENSIONES GEN	106	BINARIO	NO REQUIERE	NO REQUIERE	NO REQUIERE	FOLLETO Y/O MANUAL DE USUARIO	36 MESES	60 DIAS	REQUIERE
639	51900243	20013	511.836.0484.00.01	SILLON FIJO DE RESPALDO BAJO BASE DE TRINEO TAPIZADO EN PIEL	285	BINARIO	NO REQUIERE	NO REQUIERE	NO REQUIERE	FOLLETO Y/O MANUAL DE USUARIO	36 MESES	60 DIAS	REQUIERE
640	51900231	20014	511.836.0498.00.01	SILLON GIRATORIO DE RESPALDO ALTO TAPIZADA EN POLIPIEL CON P	7	BINARIO	NO REQUIERE	NO REQUIERE	NO REQUIERE	FOLLETO Y/O MANUAL DE USUARIO	36 MESES	60 DIAS	REQUIERE
641	51900240	20015	511.836.0505.00.01	SILLON GIRATORIO DE RESPALDO BAJO CON PISTON NEUMATICO, EJE	126	BINARIO	NO REQUIERE	NO REQUIERE	NO REQUIERE	FOLLETO Y/O MANUAL DE USUARIO	36 MESES	60 DIAS	REQUIERE
642	51900252	20017	511.883.0529.00.01	TARJETERO DOBLE PARA TARJETAS DE 7.62 X 12.70 CM (3 PULGADAS	1	BINARIO	NO REQUIERE	NO REQUIERE	NO REQUIERE	FOLLETO Y/O MANUAL DE USUARIO	36 MESES	60 DIAS	REQUIERE
643	27900251	20018	511.883.0534.00.01	TARJETERO DOBLE PARA TARJETAS DE 12.70 X 20.3 CM (5 PULGADAS	7	BINARIO	NO REQUIERE	NO REQUIERE	NO REQUIERE	FOLLETO Y/O MANUAL DE USUARIO	36 MESES	60 DIAS	REQUIERE
644	51901255	20020	511.883.0556.00.01	TARJETERO SENCILLO PARA TARJETAS DE 7.62 X 12.70 CM (3 PULGA	5	BINARIO	NO REQUIERE	NO REQUIERE	NO REQUIERE	FOLLETO Y/O MANUAL DE USUARIO	36 MESES	60 DIAS	REQUIERE
645	51900255	20022	511.883.0578.00.01	TARJETERO TRIPLE DE 10 GAVETAS PARA TARJETAS DE 7.62 X (3	2	BINARIO	NO REQUIERE	NO REQUIERE	NO REQUIERE	FOLLETO Y/O MANUAL DE USUARIO	36 MESES	60 DIAS	REQUIERE
646	51200399	20048	519.104.0539.00.01	BANCA EN REGADERA, DIMENSIONES GENERALES: LARGO 45 CM, ANCHO	4	BINARIO	NO REQUIERE	NO REQUIERE	NO REQUIERE	FOLLETO Y/O MANUAL DE USUARIO	36 MESES	60 DIAS	REQUIERE
647	51200400	20049	519.104.0541.00.01	BANCA EN TANDEM PARA 3 LUGARES, DIMENSIONES GENERALES: FRENT	186	BINARIO	NO REQUIERE	NO REQUIERE	NO REQUIERE	FOLLETO Y/O MANUAL DE USUARIO	36 MESES	60 DIAS	REQUIERE
648	51200401	20050	519.104.0553.00.01	BANCA EN TANDEM PARA 4 LUGARES, DIMENSIONES GENERALES: FRENT	183	BINARIO	NO REQUIERE	NO REQUIERE	NO REQUIERE	FOLLETO Y/O MANUAL DE USUARIO	36 MESES	60 DIAS	REQUIERE
649	51200402	20051	519.104.0562.00.01	BANCA VESTIDOR PARA MANOS, DIMENSIONES GENERALES: LARGO 120	45	BINARIO	NO REQUIERE	NO REQUIERE	NO REQUIERE	FOLLETO Y/O MANUAL DE USUARIO	36 MESES	60 DIAS	REQUIERE
650	51200403	20052	519.104.0571.00.01	BANCA VESTIDOR PARA CONSULTORIO, DIMENSIONES GENERALES: LARG	40	BINARIO	NO REQUIERE	NO REQUIERE	NO REQUIERE	FOLLETO Y/O MANUAL DE USUARIO	36 MESES	60 DIAS	REQUIERE
651	51200420	20055	519.163.0557.00.01	CARRO DE ASEO EN FORMA DE TOLVA, DIMENSIONES GENERALES: LAR	42	BINARIO	NO REQUIERE	NO REQUIERE	NO REQUIERE	FOLLETO Y/O MANUAL DE USUARIO	36 MESES	60 DIAS	REQUIERE

GOBIERNO DE MÉXICO | IMSS

Anexo No. 3.3 Requisitos para los bienes

Adquisición de Bienes para el Programa "Mobiliario Administrativo para Hospitales Prioritarios" (7 Obras)

No. de Requisición "OP-EA-MA-01-2024-7OBRÁS"

Partida	CUCOP	PREI	SAI	DESCRIPCIÓN	CANTIDAD	CRITERIO DE EVALUCIÓN	HIDRO-SANITARIA	ELÉCTRICA	FIJACIÓN	CAPACITACIÓN	PERÍODO DE GARANTÍA	TIEMPO DE ENTREGA	DEDUCTIVAS
652	51200421	20056	519.160.0365.00.01	CARRO TRANSPORTADOR DE BIBERONES. DIMENSIONES GENERALES: LAR	3	BINARIO	NO REQUIERE	NO REQUIERE	NO REQUIERE	FOLLETO Y/O MANUAL DE USUARIO	36 MESES	60 DÍAS	REQUIERE
653	51200422	20057	519.160.0376.00.01	CARRO TRANSPORTADOR DE ROPA HUMEDA. DIMENSIONES GENERALES: L	3	BINARIO	NO REQUIERE	NO REQUIERE	NO REQUIERE	FOLLETO Y/O MANUAL DE USUARIO	36 MESES	60 DÍAS	REQUIERE
654	51200430	20059	519.279.0022.00.01	DESPACHADOR DE MEDICAMENTOS DE ALTO CONSUMO. DIMENSIONES GEN	4	BINARIO	NO REQUIERE	NO REQUIERE	NO REQUIERE	FOLLETO Y/O MANUAL DE USUARIO	36 MESES	60 DÍAS	REQUIERE
655	51200431	20060	519.315.0059.00.01	ESCALERA DE TIJERA 3 PELDAÑOS. DIMENSIONES GENERALES: ALTO 6	35	BINARIO	NO REQUIERE	NO REQUIERE	NO REQUIERE	FOLLETO Y/O MANUAL DE USUARIO	36 MESES	60 DÍAS	REQUIERE
656	51200437	20062	519.630.5401.00.01	MESA DE TRABAJO PARA TALLER. DIMENSIONES GENERALES LARGO 18	10	BINARIO	NO REQUIERE	NO REQUIERE	NO REQUIERE	FOLLETO Y/O MANUAL DE USUARIO	36 MESES	60 DÍAS	REQUIERE
657	51200438	20063	519.630.5415.00.01	MESA INFANTIL MATERNAL. DIMENSIONES GENERALES ANCHO 60 CM.	1	BINARIO	NO REQUIERE	NO REQUIERE	NO REQUIERE	FOLLETO Y/O MANUAL DE USUARIO	36 MESES	60 DÍAS	REQUIERE
658	51200439	20064	519.630.5427.00.01	MESA INFANTIL PARA PREESCOLAR. DIMENSIONES GENERALES CUBIER	3	BINARIO	NO REQUIERE	NO REQUIERE	NO REQUIERE	FOLLETO Y/O MANUAL DE USUARIO	36 MESES	60 DÍAS	REQUIERE
659	51200440	20065	519.630.5432.00.01	MESA LISA DE 180 CM PARA DOBLAR ROPA. DIMENSIONES GENERALES:	1	BINARIO	NO REQUIERE	NO REQUIERE	NO REQUIERE	FOLLETO Y/O MANUAL DE USUARIO	36 MESES	60 DÍAS	REQUIERE
660	51100302	20067	519.630.5454.00.01	MESA PARA COMPUTADORA CON ESTRUCTURA TUBULAR FRENTE 100 CM	3	BINARIO	NO REQUIERE	NO REQUIERE	NO REQUIERE	FOLLETO Y/O MANUAL DE USUARIO	36 MESES	60 DÍAS	REQUIERE
661	51200442	20068	519.630.5462.00.01	MESA PARA DIBUJO (RESTIRADOR). DIMENSIONES GENERALES FRENTE	1	BINARIO	NO REQUIERE	NO REQUIERE	NO REQUIERE	FOLLETO Y/O MANUAL DE USUARIO	36 MESES	60 DÍAS	REQUIERE
662	51100307	20069	518.695.1974.00.01	PIZARRON DE 120 CM CON TABLERO DE CORCHO. DIMENSIONES GENERA	4	BINARIO	NO REQUIERE	NO REQUIERE	SI REQUIERE (FIJACIÓN A MURO)	FOLLETO Y/O MANUAL DE USUARIO	36 MESES	60 DÍAS	REQUIERE
663	51100308	20070	519.695.1987.00.01	PIZARRON DE 120 CM MAGNETICO DE PARED. DIMENSIONES GENERALES	29	BINARIO	NO REQUIERE	NO REQUIERE	SI REQUIERE (FIJACIÓN A MURO)	FOLLETO Y/O MANUAL DE USUARIO	36 MESES	60 DÍAS	REQUIERE
664	51100310	20072	519.695.2004.00.01	PIZARRON DE 150 CM MAGNETICO DE PARED. DIMENSIONES GENERALES	44	BINARIO	NO REQUIERE	NO REQUIERE	SI REQUIERE (FIJACIÓN A MURO)	FOLLETO Y/O MANUAL DE USUARIO	36 MESES	60 DÍAS	REQUIERE
665	51100311	20073	519.695.2013.00.01	PIZARRON DE 180 CM MAGNETICO DE PARED. DIMENSIONES GENERALES	2	BINARIO	NO REQUIERE	NO REQUIERE	SI REQUIERE (FIJACIÓN A MURO)	FOLLETO Y/O MANUAL DE USUARIO	36 MESES	60 DÍAS	REQUIERE
666	51200453	20074	519.810.0356.00.01	SILLA INFANTIL PREESCOLAR. DIMENSIONES GENERALES: FRENTE 40	6	BINARIO	NO REQUIERE	NO REQUIERE	NO REQUIERE	FOLLETO Y/O MANUAL DE USUARIO	36 MESES	60 DÍAS	REQUIERE
667	51200454	20075	519.810.0378.00.01	SILLA INFANTIL MATERNAL. DIMENSIONES GENERALES: FRENTE 50 CM	4	BINARIO	NO REQUIERE	NO REQUIERE	NO REQUIERE	FOLLETO Y/O MANUAL DE USUARIO	36 MESES	60 DÍAS	REQUIERE
668	51200455	20076	519.810.0391.00.01	SILLA TIPO BOUNCER CON ESTRUCTURA DE TRINEO. MOVIMIENTOS / S	3	BINARIO	NO REQUIERE	NO REQUIERE	NO REQUIERE	FOLLETO Y/O MANUAL DE USUARIO	36 MESES	60 DÍAS	REQUIERE
669	51200456	20077	519.810.0399.00.01	SILLA PARA AULA. DIMENSIONES GENERALES: FRENTE 60 CM. FONDO	32	BINARIO	NO REQUIERE	NO REQUIERE	NO REQUIERE	FOLLETO Y/O MANUAL DE USUARIO	36 MESES	60 DÍAS	REQUIERE
670	51100325	20078	519.824.0504.00.01	SILLON ACOJINABLE RECLINABLE SISTEMA MECANICO DE PALANCAS PA	43	BINARIO	NO REQUIERE	NO REQUIERE	NO REQUIERE	FOLLETO Y/O MANUAL DE USUARIO	36 MESES	60 DÍAS	REQUIERE
671	51100353	20079	519.865.0105.00.01	TABLERO DE CORCHO 120 CM. DIMENSIONES GENERALES FRENTE 120	109	BINARIO	NO REQUIERE	NO REQUIERE	SI REQUIERE (FIJACIÓN A MURO)	FOLLETO Y/O MANUAL DE USUARIO	36 MESES	60 DÍAS	REQUIERE
672	51200458	20081	519.873.0041.00.01	TARIMA PARA ESTIBAR MERCANCIAS. DIMENSIONES GENERALES FRENT	24	BINARIO	NO REQUIERE	NO REQUIERE	NO REQUIERE	FOLLETO Y/O MANUAL DE USUARIO	36 MESES	60 DÍAS	REQUIERE
673	51200459	20082	519.873.0051.00.01	TARIMA PLASTICA PARA PATIN HIDRAULICO. DIMENSIONES GENERALE	2	BINARIO	NO REQUIERE	NO REQUIERE	NO REQUIERE	FOLLETO Y/O MANUAL DE USUARIO	36 MESES	60 DÍAS	REQUIERE
674	51200277	20084	517.011.0097.00.01	ALACENA ALTA DE 90 CM. DIMENSIONES GENERALES: FRENTE 90 CM.	40	BINARIO	NO REQUIERE	NO REQUIERE	SI REQUIERE (FIJACIÓN A MURO)	FOLLETO Y/O MANUAL DE USUARIO	36 MESES	60 DÍAS	REQUIERE
675	51100287	20085	517.063.0136.00.01	ANAQUEL PARA OLLAS FRENTE 90 CM. FONDO 60 CM. ALTURA 180 CM	3	BINARIO	NO REQUIERE	NO REQUIERE	NO REQUIERE	FOLLETO Y/O MANUAL DE USUARIO	36 MESES	60 DÍAS	REQUIERE
676	51200278	20086	517.786.0073.00.01	BOTE DE BASURA SOBRE CARRO PATIN. DIMENSIONES GENERALES: BOT	2	BINARIO	NO REQUIERE	NO REQUIERE	NO REQUIERE	FOLLETO Y/O MANUAL DE USUARIO	36 MESES	60 DÍAS	REQUIERE
677	51200380	20087	517.256.0204.00.01	CARRO PARA CHAROLAS EN AUTOSERVICIO LARGO 80 CM. ANCHO 60 CM	3	BINARIO	NO REQUIERE	NO REQUIERE	NO REQUIERE	FOLLETO Y/O MANUAL DE USUARIO	36 MESES	60 DÍAS	REQUIERE
678	51200281	20088	517.256.0213.00.01	CARRO TRANSPORTADOR DE CHAROLAS PARA ALIMENTOS DIMENSIONES	5	BINARIO	NO REQUIERE	NO REQUIERE	NO REQUIERE	FOLLETO Y/O MANUAL DE USUARIO	36 MESES	60 DÍAS	REQUIERE
679	51200282	20089	517.256.0229.00.01	CARRO TRANSPORTADOR DE OLLAS. DIMENSIONES GENERALES: LARGO	2	BINARIO	NO REQUIERE	NO REQUIERE	NO REQUIERE	FOLLETO Y/O MANUAL DE USUARIO	36 MESES	60 DÍAS	REQUIERE
680	51200384	20090	517.270.0125.00.01	COCINETA CON PARRILLA ELECTRICA, QUEMADORES Y FREGADERO IZQUIERDO	1	BINARIO	SI REQUIERE (ACCESORIOS E INSTALACIÓN)	NO REQUIERE	NO REQUIERE	FOLLETO Y/O MANUAL DE USUARIO	36 MESES	60 DÍAS	REQUIERE
681	51200385	20091	517.270.0127.00.01	COCINETA CON PARRILLA ELECTRICA, QUEMADORES Y FREGADERO DERECHO	1	BINARIO	SI REQUIERE (ACCESORIOS E INSTALACIÓN)	NO REQUIERE	NO REQUIERE	FOLLETO Y/O MANUAL DE USUARIO	36 MESES	60 DÍAS	REQUIERE

ANEXOS
DIVISION DE CONTRATOS

Anexo No. 3.3 Requisitos para los bienes

Adquisición de Bienes para el Programa "Mobiliario Administrativo para Hospitales Prioritarios" (7 Obras)

No. de Requisición: "OP-EA-NA-01-2024-7OBRAS"

Partida	CUCOP	PREI	SAI	DESCRIPCIÓN	CANTIDAD	CRITERIO DE EVALUACIÓN	HIDRO-SANITARIA	ELÉCTRICA	FIJACIÓN	CAPACITACIÓN	PERÍODO DE GARANTÍA	TIEMPO DE ENTREGA	DEDUCTIVAS
680	51200288	20082	$17,472,022.00	INDICADOR PARA UTENSILIOS DE COCINA DIMENSIONES GENERALES		BINARIO	NO REQUIERE	NO REQUIERE	SI REQUIERE (FIJACIÓN A PISO)	FOLLETO Y/O MANUAL DE USUARIO	36 MESES	60 DIAS	REQUIERE
683	51200291	20089	$17,301,111.00	DEPOSITO DE PAN CUMPLIMIENTO DIMENSIONES GENERALES: FRENTE 150 CM. FONDO	1	BINARIO	NO REQUIERE	NO REQUIERE	NO REQUIERE	FOLLETO Y/O MANUAL DE USUARIO	36 MESES	60 DIAS	REQUIERE
684	51200322	20090	$17,630,540.00	MESA CALIENTE DE 180 CM PARA VAPOR DE (4 CHAROLAS) DIMENSI	1	BINARIO	NO REQUIERE	NO REQUIERE	NO REQUIERE	FOLLETO Y/O MANUAL DE USUARIO	36 MESES	60 DIAS	REQUIERE
685	51200323	20091	$17,609,458.00	MESA DE 300 CM CON DOBLE FREGADERO CENTRAL DIMENSIONES GEN		BINARIO	SI REQUIERE (ACCESORIOS E INSTALACIÓN)	NO REQUIERE	NO REQUIERE	FOLLETO Y/O MANUAL DE USUARIO	36 MESES	60 DIAS	REQUIERE
686	51200325	20093	$17,634,555.00	MESA DE 300 CM CON RESPALDO Y FREGADERO IZQUIERDO DIMENSIONES	1	BINARIO	SI REQUIERE (ACCESORIOS E INSTALACIÓN)	NO REQUIERE	NO REQUIERE	FOLLETO Y/O MANUAL DE USUARIO	36 MESES	60 DIAS	REQUIERE
687	51200327	20094	$17,643,559.00	MESA DE 180 CM CON RESPALDO Y DOBLE FREGADERO CENTRAL DIMEN	4	BINARIO	SI REQUIERE (ACCESORIOS E INSTALACIÓN)	NO REQUIERE	NO REQUIERE	FOLLETO Y/O MANUAL DE USUARIO	36 MESES	60 DIAS	REQUIERE
688	51200328	20095	$17,609,559.00	MESA ELECTRICA CALIENTE MOVIL (3 CHAROLAS) DIMENSIONES GE	1	BINARIO	NO REQUIERE	SI REQUIERE (BASICO)	NO REQUIERE	FOLLETO Y/O MANUAL DE USUARIO	36 MESES	60 DIAS	REQUIERE
689	51200329	20096	$17,609,559.00	MESA ELECTRICA CALIENTE MOVIL (5 CHAROLAS) DIMENSIONES GE	1	BINARIO	NO REQUIERE	SI REQUIERE (BASICO)	NO REQUIERE	FOLLETO Y/O MANUAL DE USUARIO	36 MESES	60 DIAS	REQUIERE
690	51200330	20097	$17,609,559.00	MESA FRIA A PISO (3 CAJAS, 3 CHAROLAS) DIMENSIONES GENERALES	3	BINARIO	NO REQUIERE	NO REQUIERE	NO REQUIERE	FOLLETO Y/O MANUAL DE USUARIO	36 MESES	60 DIAS	REQUIERE
691	51200332	20100	$17,609,559.00	MESA FRIA PARA BARRA DE AUTO SERVICIO (4 CHAROLAS) DIMENSIO	1	BINARIO	NO REQUIERE	NO REQUIERE	NO REQUIERE	FOLLETO Y/O MANUAL DE USUARIO	36 MESES	60 DIAS	REQUIERE
692	51200334	20101	$17,609,559.00	MESA USA DE 180 CM CON PEGAMATO Y ENTREPAÑO DIMENSIONES GE	10	BINARIO	NO REQUIERE	NO REQUIERE	NO REQUIERE	FOLLETO Y/O MANUAL DE USUARIO	36 MESES	60 DIAS	REQUIERE
693	51200335	20102	$17,609,559.00	MESA USA DE 180 CM CON RESPALDO Y ENTREPAÑO DIMENSIONES GE	1	BINARIO	NO REQUIERE	NO REQUIERE	NO REQUIERE	FOLLETO Y/O MANUAL DE USUARIO	36 MESES	60 DIAS	REQUIERE
695	51200337	20104	$17,609,559.00	MESA USA PARA SECINT DE LOZA CON ESCURRIDERO DERECHO FRENTE	4	BINARIO	SI REQUIERE (ACCESORIOS E INSTALACIÓN)	NO REQUIERE	NO REQUIERE	FOLLETO Y/O MANUAL DE USUARIO	36 MESES	60 DIAS	REQUIERE
696	51200339	20105	$17,609,559.00	MESA PARA CAMILLERO DIMENSIONES GENERALES: FRENTE 80 CM. FONDO	80	BINARIO	NO REQUIERE	NO REQUIERE	NO REQUIERE	FOLLETO Y/O MANUAL DE USUARIO	36 MESES	60 DIAS	REQUIERE
697	51200340	20107	$17,609,559.00	MESA PARA TAZAS DE BAÑO DIMENSIONES GENERALES: FRENTE 150	1	BINARIO	NO REQUIERE	NO REQUIERE	NO REQUIERE	FOLLETO Y/O MANUAL DE USUARIO	36 MESES	60 DIAS	REQUIERE
698	51200341	20108	$17,609,559.00	MESA PARA TOCINA PARA LAVE DE LOZA DIMENSIONES GENERALES	1	BINARIO	NO REQUIERE (ACCESORIOS E INSTALACIÓN)	NO REQUIERE	NO REQUIERE	FOLLETO Y/O MANUAL DE USUARIO	36 MESES	60 DIAS	REQUIERE
699	51200119	20087	$11,026,033.00	FREGADERO DOBLE PARA LAVE DE LOZA DIMENSIONES GENERALES:	14	BINARIO	NO REQUIERE	NO REQUIERE	NO REQUIERE	FOLLETO Y/O MANUAL DE USUARIO	36 MESES	60 DIAS	REQUIERE
699	51200128	20088	$11,076,300.00	ANAQUEL DOBLE PARA LIBROS Y REVISTAS DIMENSIONES GENERALES:	7	BINARIO	NO REQUIERE	NO REQUIERE	NO REQUIERE	FOLLETO Y/O MANUAL DE USUARIO	36 MESES	60 DIAS	REQUIERE
700	51200165	20401	$11,401,009.00	ARCHIVERO A GAVETAS CON FRENTES EN MDP DIMENSIONES GENERALE	1	BINARIO	NO REQUIERE	NO REQUIERE	NO REQUIERE	FOLLETO Y/O MANUAL DE USUARIO	36 MESES	60 DIAS	REQUIERE
701	51200190	20405	$11,619,413.00	EXHIBIDOR DE REVISTAS, DIMENSIONES GENERALES: FRENTE 180 CM.	1	BINARIO	NO REQUIERE	NO REQUIERE	NO REQUIERE	FOLLETO Y/O MANUAL DE USUARIO	36 MESES	60 DIAS	REQUIERE
702	51200219	20410	$11,265,035.00	MESA DOBLE PARA GABINETE TIPO HARDEX DIMENSIONES GENERALES:	3	BINARIO	NO REQUIERE	NO REQUIERE	NO REQUIERE	FOLLETO Y/O MANUAL DE USUARIO	36 MESES	60 DIAS	REQUIERE
703	51200227	20412	$11,304,567.00	MODULO ESCRITORIO AUTO SUSTENTABLE PARA 1 LUGAR CORREDIZAS	3	BINARIO	NO REQUIERE	NO REQUIERE	NO REQUIERE	FOLLETO Y/O MANUAL DE USUARIO	36 MESES	60 DIAS	REQUIERE
704	51200228	20413	$11,836,514.00	SILLA APILABLE CON TAPIZ DE TELA Y ESTRUCTURA DE: DIMEN DIM	96	BINARIO	NO REQUIERE	NO REQUIERE	NO REQUIERE	FOLLETO Y/O MANUAL DE USUARIO	36 MESES	60 DIAS	REQUIERE
705	51200244	20415	$11,836,516.00	SILLON CONFORTABLE DE 2 LUGARES, TAPIZADO EN TELA DIMENSION	9	BINARIO	NO REQUIERE	NO REQUIERE	NO REQUIERE	FOLLETO Y/O MANUAL DE USUARIO	36 MESES	60 DIAS	REQUIERE
706	51200247	20417	$11,836,058.00	SILLON FIJO DE RESPALDO BAJO, BASE DE TRINEO, TAPIZADO EN TE	7	BINARIO	NO REQUIERE	NO REQUIERE	NO REQUIERE	FOLLETO Y/O MANUAL DE USUARIO	36 MESES	60 DIAS	REQUIERE
707	51200383	20423	$17,825,033.00	SILLON OPERATORIO DE RESPALDO ALTO TAPIZADO EN TELA, CON BRAZ	3	BINARIO	NO REQUIERE	NO REQUIERE	NO REQUIERE	FOLLETO Y/O MANUAL DE USUARIO	36 MESES	60 DIAS	REQUIERE
708	51200277	20542	$11,670,029.00	SILLA PARA COMEDOR FABRICADA EN ALUMINIO DIMENSIONES GENERA	75	BINARIO	NO REQUIERE	NO REQUIERE	NO REQUIERE	FOLLETO Y/O MANUAL DE USUARIO	36 MESES	60 DIAS	REQUIERE
709	51200283	20543	$11,339,465.00	MODULO ENTL PARA CONSULTORIO CON LATERAL DERECHO DIMENSIONE	1	BINARIO	NO REQUIERE	NO REQUIERE	NO REQUIERE	FOLLETO Y/O MANUAL DE USUARIO	36 MESES	60 DIAS	REQUIERE
710	51200284	20544	$11,339,465.00	ESCRITORIO MODULAR EN C, DIMENSIONES GENERALES: UNIDO 180CM	1	BINARIO	NO REQUIERE	NO REQUIERE	NO REQUIERE	FOLLETO Y/O MANUAL DE USUARIO	36 MESES	60 DIAS	REQUIERE
711	51200285	20545	$11,339,465.00	MESA DE APOYO LATERAL EN MDP, DIMENSIONES GENERALES: FRENTE	10	BINARIO	NO REQUIERE	NO REQUIERE	NO REQUIERE	FOLLETO Y/O MANUAL DE USUARIO	36 MESES	60 DIAS	REQUIERE
712	51200286	20546	$11,339,465.00	MESA DE USOS MULTIPLES EN MDP, DIMENSIONES GENERALES: FRENTE	20	BINARIO	NO REQUIERE	NO REQUIERE	NO REQUIERE	FOLLETO Y/O MANUAL DE USUARIO	36 MESES	60 DIAS	REQUIERE
713	51200243	20554	$11,614,028.00	SILLA OPERATORIA DE RESPALDO BAJO TAPIZADA EN TELA CON BRAZOS	242	BINARIO	NO REQUIERE	NO REQUIERE	NO REQUIERE	FOLLETO Y/O MANUAL DE USUARIO	36 MESES	60 DIAS	REQUIERE
713	51200230	20555	$11,614,028.00	SILLA FIJA DE RESPALDO BAJO BASE DE TRINEO TAPIZADA EN TELA	165	BINARIO	NO REQUIERE	NO REQUIERE	NO REQUIERE	FOLLETO Y/O MANUAL DE USUARIO	36 MESES	60 DIAS	REQUIERE
714	51200226	20556	$11,614,040.00	SILLA ALTA OPERATORIA CON MECANISMO DE CONTACTO PERMANENTE Y	32	BINARIO	NO REQUIERE	NO REQUIERE	NO REQUIERE	FOLLETO Y/O MANUAL DE USUARIO	36 MESES	60 DIAS	REQUIERE

Anexo No. 3.3 Requisitos para los bienes

Adquisición de Bienes para el Programa "Mobiliario Administrativo para Hospitales Prioritarios" (7 Obras)

No. de Requisición "OP-EA-MA-01-2024-7OBRAS"

Partida	CUCOP	PREI	SAI	DESCRIPCIÓN	CANTIDAD	CRITERIO DE EVALUACIÓN	HIDRO-SANITARIA	ELÉCTRICA	FIJACIÓN	CAPACITACIÓN	PERÍODO DE GARANTÍA	TIEMPO DE ENTREGA	DEDUCTIVAS
715	51100180	20559	511.619.1476.00.01	MESA CIRCULAR PARA JUNTAS DE 4 LUGARES DE CRISTAL. DIMENSION	28	BINARIO	NO REQUIERE	NO REQUIERE	NO REQUIERE	FOLLETO Y/O MANUAL DE USUARIO	36 MESES	60 DÍAS	REQUIERE
716	51100186	20560	511.619.1483.00.01	MESA DE CENTRO EN MDP. DIMENSIONES GENERALES: ANCHO 80 CM. L	7	BINARIO	NO REQUIERE	NO REQUIERE	NO REQUIERE	FOLLETO Y/O MANUAL DE USUARIO	36 MESES	60 DÍAS	REQUIERE
717	51100327	20565	519.824.0526.00.01	SILLON FIJO CONFORTABLE DE 1 LUGAR TAPIZADO EN TELA. DIMENSI	11	BINARIO	NO REQUIERE	NO REQUIERE	NO REQUIERE	FOLLETO Y/O MANUAL DE USUARIO	36 MESES	60 DÍAS	REQUIERE
718	51200297	20580	519.033.0071.00.01	APARCADOR DE BICICLETAS EN ESPIRAL DIMENSIONES GENERALES: L	3	BINARIO	NO REQUIERE	NO REQUIERE	SI REQUIERE (FIJACION A MURO)	FOLLETO Y/O MANUAL DE USUARIO	36 MESES	60 DÍAS	REQUIERE
719	51100096	20583	519.986.0194.00.01	CASILLERO DOBLE EN PLASTICO DE ALTA RESISTENCIA DIMENSIONES	562	BINARIO	NO REQUIERE	NO REQUIERE	NO REQUIERE	FOLLETO Y/O MANUAL DE USUARIO	36 MESES	60 DÍAS	REQUIERE
720	51100303	20586	519.639.5515.00.01	MESA RECTANGULAR PARA COMPUTADORA. DIMENSIONES GENERALES: FR	1	BINARIO	NO REQUIERE	NO REQUIERE	NO REQUIERE	FOLLETO Y/O MANUAL DE USUARIO	36 MESES	60 DÍAS	REQUIERE
721	51100171	20587	511.465.0024.00.01	CUARDA INFERIOR DE 120 CM. DIMENSIONES GENERALES: LARGO 120	3	BINARIO	NO REQUIERE	NO REQUIERE	NO REQUIERE	FOLLETO Y/O MANUAL DE USUARIO	36 MESES	60 DÍAS	REQUIERE
722	51100172	20588	511.465.0033.00.01	CUARDA INFERIOR DE 150 CM. DIMENSIONES GENERALES: LARGO 150	32	BINARIO	NO REQUIERE	NO REQUIERE	NO REQUIERE	FOLLETO Y/O MANUAL DE USUARIO	36 MESES	60 DÍAS	REQUIERE
723	51100163	20592	511.539.1422.00.01	ESCRITORIO RECTANGULAR DE 150CM. DIMENSIONES GENERALES: LARG	39	BINARIO	NO REQUIERE	NO REQUIERE	NO REQUIERE	FOLLETO Y/O MANUAL DE USUARIO	36 MESES	60 DÍAS	REQUIERE
724	51100164	20593	511.539.1437.00.01	ESCRITORIO RECTANGULAR DE 180 CM. DIMENSIONES GENERALES: LAR	1	BINARIO	NO REQUIERE	NO REQUIERE	NO REQUIERE	FOLLETO Y/O MANUAL DE USUARIO	36 MESES	60 DÍAS	REQUIERE
725	51200477	20635	519.810.0413.00.01	SILLA ALTA INFANTIL DE POLIPROPILENO. DIMENSIONES GENERALES	6	BINARIO	NO REQUIERE	NO REQUIERE	NO REQUIERE	FOLLETO Y/O MANUAL DE USUARIO	36 MESES	60 DÍAS	REQUIERE
726	51100229	20673	511.814.0471.00.01	SILLA FIJA DE POLIPROPILENO. DIMENSIONES GENERALES: ALTURA D	13	BINARIO	NO REQUIERE	NO REQUIERE	NO REQUIERE	FOLLETO Y/O MANUAL DE USUARIO	36 MESES	60 DÍAS	REQUIERE
727	51100120	21310	511.026.0554.00.01	ANAQUEL ESQUELETO DE 7 ENTREPAÑOS DE ACERO INOXIDABLE: APEAS	16	BINARIO	NO REQUIERE	NO REQUIERE	NO REQUIERE	FOLLETO Y/O MANUAL DE USUARIO	36 MESES	60 DÍAS	REQUIERE
728	51200386	16947	517.609.1159.01.01	MESA CALIENTE DE 155 CM PARA VAPOR (4 CHAROLAS) FABRICADO A	1	BINARIO	NO REQUIERE	NO REQUIERE	NO REQUIERE	FOLLETO Y/O MANUAL DE USUARIO	36 MESES	60 DÍAS	REQUIERE
729	51200305	16957	517.609.0784.01.01	MESA PARA COMEDOR 4 LUGARES, FABRICADA A BASE DE 1, CUBIERT	21	BINARIO	NO REQUIERE	NO REQUIERE	NO REQUIERE	FOLLETO Y/O MANUAL DE USUARIO	36 MESES	60 DÍAS	REQUIERE
730	51100208	19698	511.622.0182.00.01	MODULO DE ATENCION Y ORIENTACION AL DERECHOHABIENTE TIPO A	1	BINARIO	NO REQUIERE	SI REQUIERE (BÁSICO)	NO REQUIERE	FOLLETO Y/O MANUAL DE USUARIO	36 MESES	60 DÍAS	REQUIERE
731	51100209	19699	511.622.0194.00.01	MODULO DE ATENCION Y ORIENTACION AL DERECHOHABIENTE TIPO B	1	BINARIO	NO REQUIERE	SI REQUIERE (BÁSICO)	NO REQUIERE	FOLLETO Y/O MANUAL DE USUARIO	36 MESES	60 DÍAS	REQUIERE
732	51200295	19744	517.609.0255.01.01	MESA DE 230 CM CON RESPALDO Y DOBLE FREGADERO CENTRAL PARA O	1	BINARIO	SI REQUIERE (ACCESORIOS E INSTALACIÓN)	NO REQUIERE	NO REQUIERE	FOLLETO Y/O MANUAL DE USUARIO	36 MESES	60 DÍAS	REQUIERE
733	51100133	19968	511.076.0462.00.01	ARCHIVERO GUARDA VISIBLE SENCILLO. DIMENSIONES GENERALES: LA	14	BINARIO	NO REQUIERE	NO REQUIERE	NO REQUIERE	FOLLETO Y/O MANUAL DE USUARIO	36 MESES	60 DÍAS	REQUIERE
734	51100123	19969	511.076.0368.00.01	ARCHIVERO DE 2 CAVETAS CON CAJA FUERTE. DIMENSIONES GENERALE	2	BINARIO	NO REQUIERE	NO REQUIERE	NO REQUIERE	FOLLETO Y/O MANUAL DE USUARIO	36 MESES	60 DÍAS	REQUIERE
735	51100125	19971	511.076.0368.00.01	ARCHIVERO DE 4 CAVETAS CON PUERTAS ABATIBLES Y DESLIZABLES	71	BINARIO	NO REQUIERE	NO REQUIERE	NO REQUIERE	FOLLETO Y/O MANUAL DE USUARIO	36 MESES	60 DÍAS	REQUIERE
736	51100132	19973	511.076.0007.00.01	ARCHIVERO GUARDA VISIBLE DOBLE. DIMENSIONES GENERALES: LARGO	28	BINARIO	NO REQUIERE	NO REQUIERE	NO REQUIERE	FOLLETO Y/O MANUAL DE USUARIO	36 MESES	60 DÍAS	REQUIERE
737	51100115	19976	511.026.0492.00.01	ANAQUEL ESQUELETO Y ENTREPAÑOS, CAPACIDAD DE CARGA: 100 KG.	110	BINARIO	NO REQUIERE	NO REQUIERE	NO REQUIERE	FOLLETO Y/O MANUAL DE USUARIO	36 MESES	60 DÍAS	REQUIERE
738	51100116	19977	511.026.0501.00.01	ANAQUEL FIJO DE 85 CM UNA VISTA. DIMENSIONES GENERALES: FREN	139	BINARIO	NO REQUIERE	NO REQUIERE	NO REQUIERE	FOLLETO Y/O MANUAL DE USUARIO	36 MESES	60 DÍAS	REQUIERE
739	51100117	19978	511.026.0517.00.01	ANAQUEL FIJO DOS VISTAS. DIMENSIONES GENERALES: FRENTE 85 CM	96	BINARIO	NO REQUIERE	NO REQUIERE	NO REQUIERE	FOLLETO Y/O MANUAL DE USUARIO	36 MESES	60 DÍAS	REQUIERE
740	51100118	19979	511.026.0527.00.01	ANAQUEL PARA LIBROS Y REVISTAS. DIMENSIONES GENERALES: LARGO	6	BINARIO	NO REQUIERE	NO REQUIERE	NO REQUIERE	FOLLETO Y/O MANUAL DE USUARIO	36 MESES	60 DÍAS	REQUIERE
741	51100336	19980	511.109.0345.00.01	BANCO ALTO. DIMENSIONES GENERALES: DIAMETRO DE ASIENTO 35CM	13	BINARIO	NO REQUIERE	NO REQUIERE	NO REQUIERE	FOLLETO Y/O MANUAL DE USUARIO	36 MESES	60 DÍAS	REQUIERE
742	51200035	19981	511.778.0113.00.01	CARRETILLA PORTA BULTOS. DIMENSIONES GENERALES: ANCHO 45CM	3	BINARIO	NO REQUIERE	NO REQUIERE	NO REQUIERE	FOLLETO Y/O MANUAL DE USUARIO	36 MESES	60 DÍAS	REQUIERE
743	51100143	19984	511.268.0282.00.01	CRUCENZA DE 60CM CON BASES METALICAS. DIMENSIONES GENERALES	28	BINARIO	NO REQUIERE	NO REQUIERE	NO REQUIERE	FOLLETO Y/O MANUAL DE USUARIO	36 MESES	60 DÍAS	REQUIERE
744	51100149	19989	511.339.1275.00.01	ESCRITORIO MODULAR DE 150CM CON LATERAL DERECHO. DIMENSIONES	7	BINARIO	NO REQUIERE	NO REQUIERE	NO REQUIERE	FOLLETO Y/O MANUAL DE USUARIO	36 MESES	60 DÍAS	REQUIERE
745	51100150	19990	511.339.1288.00.01	ESCRITORIO MODULAR DE 150CM CON LATERAL IZQUIERDO. DIMENSION	9	BINARIO	NO REQUIERE	NO REQUIERE	NO REQUIERE	FOLLETO Y/O MANUAL DE USUARIO	36 MESES	60 DÍAS	REQUIERE
746	51100152	19992	511.339.1304.00.01	ESCRITORIO MODULAR TIPO BALA DE 120CM SIN LATERAL. DIMENSION	3	BINARIO	NO REQUIERE	NO REQUIERE	NO REQUIERE	FOLLETO Y/O MANUAL DE USUARIO	36 MESES	60 DÍAS	REQUIERE
747	51100170	19996	511.451.0091.00.01	CABINETE UNIVERSAL. DIMENSIONES GENERALES: LARGO 90 CM. ANCH	1	BINARIO	NO REQUIERE	NO REQUIERE	NO REQUIERE	FOLLETO Y/O MANUAL DE USUARIO	36 MESES	60 DÍAS	REQUIERE

ANEXOS
DIVISION DE CONTRATOS

Anexo No. 3.3 Requisitos para los bienes

Adquisición de Bienes para el Programa "Mobiliario Administrativo para Hospitales Prioritarios" (7 Obras)

No. de Requisición "OPREA-MA-01-2024-7OBRAS"

Partida	CUCOP	PREI	SAI	DESCRIPCIÓN	CANTIDAD	CRITERIO DE EVALUCIÓN	HIDRO-SANITARIA	ELÉCTRICA	FIJACIÓN	CAPACITACIÓN	PERIODO DE GARANTÍA	TIEMPO DE ENTREGA	DEDUCTIVAS
748	51100165	19999	511991545000 01	MESA DE APOYO PARA TELEFONOS DIMENSIONES GENERALES LARGO 4	4	BINARIO	NO REQUIERE	NO REQUIERE	NO REQUIERE	FOLLETO Y/O MANUAL DE USUARIO	36 MESES	60 DIAS	REQUIERE
749	51100191	20001	511995 3 9E500 01	MESA ESQUINERA FABRICADA EN MDF DIMENSIONES GENERALES LARG	9	BINARIO	NO REQUIERE	NO REQUIERE	NO REQUIERE	FOLLETO Y/O MANUAL DE USUARIO	36 MESES	60 DIAS	REQUIERE
750	51100195	20002	511999 1770000 01	MESA RECTANGULAR DE JUNTAS PARA 10 PERSONAS DIMENSIONES GEN	5	BINARIO	NO REQUIERE	NO REQUIERE	NO REQUIERE	FOLLETO Y/O MANUAL DE USUARIO	36 MESES	60 DIAS	REQUIERE
751	51100214	20003	511999 1911000 01	MESA PARA SALA DE USOS MULTIPLES DIMENSIONES GENERALES LAR	16	BINARIO	NO REQUIERE	NO REQUIERE	NO REQUIERE	FOLLETO Y/O MANUAL DE USUARIO	36 MESES	60 DIAS	REQUIERE
752	51100370	20005	511999223A 0001	MESITA DE ESCRITORIO AUXILIAR REMOVIBLE PARA 100 LUGARES MOVIMIEN	2	BINARIO	NO REQUIERE	NO REQUIERE	NO REQUIERE	FOLLETO Y/O MANUAL DE USUARIO	36 MESES	60 DIAS	REQUIERE
753	51100225	20006	511999 0227000 01	PORTAROPA DE 6 GANCHOS CON PIZARRON DIMENSIONES GENERALES FRENTE 8	11	BINARIO	NO REQUIERE	NO REQUIERE	NO REQUIERE	FOLLETO Y/O MANUAL DE USUARIO	36 MESES	60 DIAS	REQUIERE
754	51100237	20009	511996 0994000 01	SILLA GIRATORIA DE RESPALDO BAJO TAPIZADA EN POLIPIEL CON BI	3	BINARIO	NO REQUIERE	NO REQUIERE	NO REQUIERE	FOLLETO Y/O MANUAL DE USUARIO	36 MESES	60 DIAS	REQUIERE
755	51100226	20010	511996 0456 07 01	SILLON CONFORTABLE DE 1 LUGAR, TAPIZADO EN TELA DIMENSIONES	43	BINARIO	NO REQUIERE	NO REQUIERE	NO REQUIERE	FOLLETO Y/O MANUAL DE USUARIO	36 MESES	60 DIAS	REQUIERE
756	51100240	20011	511996 0456 0301	SILLON CONFORTABLE DE 3 LUGARES, TAPIZADO EN TELA DIMENSIONE	15	BINARIO	NO REQUIERE	NO REQUIERE	NO REQUIERE	FOLLETO Y/O MANUAL DE USUARIO	36 MESES	60 DIAS	REQUIERE
757	51100242	20012	511996 0471 0001	SILLON TIPO DE RESPALDO ALTO BASE DE TRINEO DIMENSIONES GEN	4	BINARIO	NO REQUIERE	NO REQUIERE	NO REQUIERE	FOLLETO Y/O MANUAL DE USUARIO	36 MESES	60 DIAS	REQUIERE
758	51100243	20013	511996 0484 0301	SILLON TIPO DE RESPALDO BAJO BASE DE TRINEO TAPIZADO EN PIEL	48	BINARIO	NO REQUIERE	NO REQUIERE	NO REQUIERE	FOLLETO Y/O MANUAL DE USUARIO	36 MESES	60 DIAS	REQUIERE
759	51100239	20014	511996 0496 0001	SILLON GIRATORIO DE RESPALDO ALTO TAPIZADA EN POLIPIEL CON P	9	BINARIO	NO REQUIERE	NO REQUIERE	NO REQUIERE	FOLLETO Y/O MANUAL DE USUARIO	36 MESES	60 DIAS	REQUIERE
760	51100241	20015	511996 0505 0001	SILLON GIRATORIO DE RESPALDO BAJO CON PISTON NEUMATICO CON	86	BINARIO	NO REQUIERE	NO REQUIERE	NO REQUIERE	FOLLETO Y/O MANUAL DE USUARIO	36 MESES	60 DIAS	REQUIERE
761	51100232	20017	511991 0579 0001	TARJETERO DOBLE PARA TARJETAS DE 7.62 X 12.70 CM (3 PULGADAS	1	BINARIO	NO REQUIERE	NO REQUIERE	NO REQUIERE	FOLLETO Y/O MANUAL DE USUARIO	36 MESES	60 DIAS	REQUIERE
762	51100231	20018	511991 0574 0001	TARJETERO DOBLE PARA TARJETAS DE 12.70 X 20.8 CM (5 PULGADAS	1	BINARIO	NO REQUIERE	NO REQUIERE	NO REQUIERE	FOLLETO Y/O MANUAL DE USUARIO	36 MESES	60 DIAS	REQUIERE
763	51100235	20020	511991 0586 0001	TARJETERO SENCILLO PARA TARJETAS DE 7.62 X 12.70 CM (3 PULGA	1	BINARIO	NO REQUIERE	NO REQUIERE	NO REQUIERE	FOLLETO Y/O MANUAL DE USUARIO	36 MESES	60 DIAS	REQUIERE
764	51100233	20022	511991 0578 0001	TARJETERO TRIPLE DE 12 CAVIDAS PARA TARJETAS DE 7.62 X 12.70	3	BINARIO	NO REQUIERE	NO REQUIERE	NO REQUIERE	FOLLETO Y/O MANUAL DE USUARIO	36 MESES	60 DIAS	REQUIERE
765	51200399	20048	519 104 0639 000 01	BANCA EN REGADERA, DIMENSIONES GENERALES LARGO 45 CM, ANCHO	99	BINARIO	NO REQUIERE	NO REQUIERE	NO REQUIERE	FOLLETO Y/O MANUAL DE USUARIO	36 MESES	60 DIAS	REQUIERE
766	51200400	20049	519 104 0641 000 01	BANCA EN TANDEM PARA 3 LUGARES, DIMENSIONES GENERALES FRENT	29	BINARIO	NO REQUIERE	NO REQUIERE	NO REQUIERE	FOLLETO Y/O MANUAL DE USUARIO	36 MESES	60 DIAS	REQUIERE
767	51200401	20050	519 104 0651 000 01	BANCA EN TANDEM PARA 4 LUGARES, DIMENSIONES GENERALES FRENT	84	BINARIO	NO REQUIERE	NO REQUIERE	NO REQUIERE	FOLLETO Y/O MANUAL DE USUARIO	36 MESES	60 DIAS	REQUIERE
768	51200407	20651	519 104 0565 000 01	BANCA VESTIDOR PARA BAÑOS, DIMENSIONES GENERALES LARGO 120	45	BINARIO	NO REQUIERE	NO REQUIERE	NO REQUIERE	FOLLETO Y/O MANUAL DE USUARIO	36 MESES	60 DIAS	REQUIERE
769	51200403	20652	519 104 0574 000 01	BANCA VESTIDOR PARA CONSULTORIO, DIMENSIONES GENERALES LARG	31	BINARIO	NO REQUIERE	NO REQUIERE	NO REQUIERE	FOLLETO Y/O MANUAL DE USUARIO	36 MESES	60 DIAS	REQUIERE
770	51200420	20655	519 160 0357 000 01	CARRO DE ASEO DE FORMALIZ. (LIMPIA), DIMENSIONES GENERALES LAR	32	BINARIO	NO REQUIERE	NO REQUIERE	NO REQUIERE	FOLLETO Y/O MANUAL DE USUARIO	36 MESES	60 DIAS	REQUIERE
771	51200421	20656	519 160 0365 000 01	CARRO TRANSPORTADOR DE BIBERONES, DIMENSIONES GENERALES LAR	72	BINARIO	NO REQUIERE	NO REQUIERE	NO REQUIERE	FOLLETO Y/O MANUAL DE USUARIO	36 MESES	60 DIAS	REQUIERE
772	51200422	20657	519 160 0376 000 01	CARRO TRANSPORTADOR DE ROPA HUMEDA, DIMENSIONES GENERALES L	8	BINARIO	NO REQUIERE	NO REQUIERE	NO REQUIERE	FOLLETO Y/O MANUAL DE USUARIO	36 MESES	60 DIAS	REQUIERE
773	51200430	20659	519 271 0022 000 01	DESPACHADOR DE MEDICAMENTOS DE ALTO CONSUMO DIMENSIONES GEN	2	BINARIO	NO REQUIERE	NO REQUIERE	NO REQUIERE	FOLLETO Y/O MANUAL DE USUARIO	36 MESES	60 DIAS	REQUIERE
774	51200431	20660	519 315 0059 000 01	ESCALERA DE TIJERA 3 PELDAÑOS, DIMENSIONES GENERALES ALTO 6	55	BINARIO	NO REQUIERE	NO REQUIERE	NO REQUIERE	FOLLETO Y/O MANUAL DE USUARIO	36 MESES	60 DIAS	REQUIERE
775	51200436	20040	519 601 5394 000 01	MESA LISA PARA DOBLAR ROPA, LARGO 180 CM, ANCHO 60 CM, ALTUR	1	BINARIO	NO REQUIERE	NO REQUIERE	NO REQUIERE	FOLLETO Y/O MANUAL DE USUARIO	36 MESES	60 DIAS	REQUIERE
776	51200437	20042	519 639 5401 700 01	MESA DE TRABAJO PARA TALLER, DIMENSIONES GENERALES LARGO 18	32	BINARIO	NO REQUIERE	NO REQUIERE	NO REQUIERE	FOLLETO Y/O MANUAL DE USUARIO	36 MESES	60 DIAS	REQUIERE
777	51200439	20043	519 631 9475 900 01	MESA INFANTIL MATERNAL, DIMENSIONES GENERALES ANCHO 90 CM	1	BINARIO	NO REQUIERE	NO REQUIERE	NO REQUIERE	FOLLETO Y/O MANUAL DE USUARIO	36 MESES	60 DIAS	REQUIERE
778	51200438	20044	519 631 9475 900 01	MESA INFANTIL PARA PREESCOLAR, DIMENSIONES GENERALES LARGO	3	BINARIO	NO REQUIERE	NO REQUIERE	NO REQUIERE	FOLLETO Y/O MANUAL DE USUARIO	36 MESES	60 DIAS	REQUIERE
779	51100327	20029	519 695 1974 000 01	PIZARRON DE 120 CM CON TABLERO DE CORCHO DIMENSIONES GENERA	2	BINARIO	NO REQUIERE	NO REQUIERE	SI REQUIERE (FIJACIÓN A MURO)	FOLLETO Y/O MANUAL DE USUARIO	36 MESES	60 DIAS	REQUIERE
780	51100328	20030	519 695 1987 000 01	PIZARRON DE 120 CM MAGNETICO DE PARED, DIMENSIONES GENERALES	25	BINARIO	NO REQUIERE	NO REQUIERE	SI REQUIERE (FIJACIÓN A MURO)	FOLLETO Y/O MANUAL DE USUARIO	36 MESES	60 DIAS	REQUIERE

Anexo No. 3.3 Requisitos para los bienes

Adquisición de Bienes para el Programa "Mobiliario Administrativo para Hospitales Prioritarios" (7 Obras)

No. de Requisición "OP-EA-MA-01-2024-7OBRAS"

Partida	CUCOP	PREI	SAI	DESCRIPCIÓN	CANTIDAD	CRITERIO DE EVALUACION	HIDRO-SANITARIA	ELÉCTRICA	FIJACIÓN	CAPACITACIÓN	PERÍODO DE GARANTÍA	TIEMPO DE ENTREGA	DEDUCTIVAS
781	51100310	20072	517.699.2004.00.01	PIZARRON DE 150 CM MAGNETICO DE PARED, DIMENSIONES GENERALES	39	BINARIO	NO REQUIERE	NO REQUIERE	SI REQUIERE (FIJACIÓN A MURO)	FOLLETO Y/O MANUAL DE USUARIO	36 MESES	60 DÍAS	REQUIERE
782	51100311	20073	517.699.2013.00.01	PIZARRON DE 180 CM MAGNETICO DE PARED, DIMENSIONES GENERALES	1	BINARIO	NO REQUIERE	NO REQUIERE	SI REQUIERE (FIJACIÓN A MURO)	FOLLETO Y/O MANUAL DE USUARIO	36 MESES	60 DÍAS	REQUIERE
783	51200453	20074	519.810.0353.00.01	SILLA INFANTIL PRE-ESCOLAR, DIMENSIONES GENERALES: FRENTE 40	6	BINARIO	NO REQUIERE	NO REQUIERE	NO REQUIERE	FOLLETO Y/O MANUAL DE USUARIO	36 MESES	60 DÍAS	REQUIERE
784	51200454	20075	519.810.0378.00.01	SILLA INFANTIL MATERNAL, DIMENSIONES GENERALES: FRENTE 30 CM	4	BINARIO	NO REQUIERE	NO REQUIERE	NO REQUIERE	FOLLETO Y/O MANUAL DE USUARIO	36 MESES	60 DÍAS	REQUIERE
785	51200455	20076	519.810.0381.00.01	SILLA TIPO BOUNCER CON ESTRUCTURA DE TRINEO, MOVIMIENTOS F/S	3	BINARIO	NO REQUIERE	NO REQUIERE	NO REQUIERE	FOLLETO Y/O MANUAL DE USUARIO	36 MESES	60 DÍAS	REQUIERE
786	51200456	20077	519.810.0383.00.01	SILLA PARA AULA, DIMENSIONES GENERALES: FRENTE 60 CM, FONDO	32	BINARIO	NO REQUIERE	NO REQUIERE	NO REQUIERE	FOLLETO Y/O MANUAL DE USUARIO	36 MESES	60 DÍAS	REQUIERE
787	51100325	20078	519.824.0504.00.01	SILLON ACOJINABLE RECLINABLE SISTEMA MECANICO DE PALANCAS PA	22	BINARIO	NO REQUIERE	NO REQUIERE	NO REQUIERE	FOLLETO Y/O MANUAL DE USUARIO	36 MESES	60 DÍAS	REQUIERE
788	51100333	20079	519.869.0105.00.01	TABLERO DE CORCHO 120 CM, DIMENSIONES GENERALES: FRENTE 120	59	BINARIO	NO REQUIERE	NO REQUIERE	SI REQUIERE (FIJACIÓN A MURO)	FOLLETO Y/O MANUAL DE USUARIO	36 MESES	60 DÍAS	REQUIERE
789	51200458	20081	519.873.0141.00.01	TARIMA PARA ESTIBAR MERCANCIAS, DIMENSIONES GENERALES: FRENT	48	BINARIO	NO REQUIERE	NO REQUIERE	NO REQUIERE	FOLLETO Y/O MANUAL DE USUARIO	36 MESES	60 DÍAS	REQUIERE
790	51200459	20082	519.873.0151.00.01	TARIMA PLASTICA PARA PATIN HIDRAULICO, DIMENSIONES GENERALE	4	BINARIO	NO REQUIERE	NO REQUIERE	NO REQUIERE	FOLLETO Y/O MANUAL DE USUARIO	36 MESES	60 DÍAS	REQUIERE
791	51200277	20084	517.015.0087.00.01	ALACENA ALTA DE 90 CM, DIMENSIONES GENERALES: FRENTE 90 CM,	31	BINARIO	NO REQUIERE	NO REQUIERE	SI REQUIERE (FIJACIÓN A MURO)	FOLLETO Y/O MANUAL DE USUARIO	36 MESES	60 DÍAS	REQUIERE
792	51100287	20085	517.061.0136.00.01	ANAQUEL PARA OLLAS FRENTE 90 CM, FONDO 60 CM, ALTURA 180 CM	3	BINARIO	NO REQUIERE	NO REQUIERE	NO REQUIERE	FOLLETO Y/O MANUAL DE USUARIO	36 MESES	60 DÍAS	REQUIERE
793	51200280	20087	517.256.0204.00.01	CARRO PARA CHAROLAS EN AUTOSERVICIO LARGO 80 CM, ANCHO 60 CM	2	BINARIO	NO REQUIERE	NO REQUIERE	NO REQUIERE	FOLLETO Y/O MANUAL DE USUARIO	36 MESES	60 DÍAS	REQUIERE
794	51200281	20088	517.256.0213.00.01	CARRO TRANSPORTADOR DE CHAROLAS PARA ALIMENTOS, DIMENSIONES	4	BINARIO	NO REQUIERE	NO REQUIERE	NO REQUIERE	FOLLETO Y/O MANUAL DE USUARIO	36 MESES	60 DÍAS	REQUIERE
795	51200282	20089	517.256.0226.00.01	CARRO TRANSPORTADOR DE OLLAS, DIMENSIONES GENERALES: LARGO	2	BINARIO	NO REQUIERE	NO REQUIERE	NO REQUIERE	FOLLETO Y/O MANUAL DE USUARIO	36 MESES	60 DÍAS	REQUIERE
796	51200284	20090	517.270.0125.00.01	COCINETA CON PARRILLA ELECTRICA DERECHA Y FREGADERO IZQUIERD	1	BINARIO	SI REQUIERE (ACCESORIOS E INSTALACION)	NO REQUIERE	NO REQUIERE	FOLLETO Y/O MANUAL DE USUARIO	36 MESES	60 DÍAS	REQUIERE
797	51200285	20091	517.270.0137.00.01	COCINETA CON PARRILLA ELECTRICA IZQUIERDA FREGADERO DERECHO	1	BINARIO	SI REQUIERE (ACCESORIOS E INSTALACION)	NO REQUIERE	NO REQUIERE	FOLLETO Y/O MANUAL DE USUARIO	36 MESES	60 DÍAS	REQUIERE
798	51200289	20092	517.272.0022.00.01	CONTADOR PARA UTENSILIOS DE COCINA, DIMENSIONES GENERALES	1	BINARIO	NO REQUIERE	NO REQUIERE	SI REQUIERE (FIJACIÓN A MURO)	FOLLETO Y/O MANUAL DE USUARIO	36 MESES	60 DÍAS	REQUIERE
799	51200293	20093	517.301.0116.00.01	DEPOSITO DE PAN, DIMENSIONES GENERALES: FRENTE 70 CM, FONDO	1	BINARIO	NO REQUIERE	NO REQUIERE	NO REQUIERE	FOLLETO Y/O MANUAL DE USUARIO	36 MESES	60 DÍAS	REQUIERE
800	51200519	20096	517.609.9467.00.01	MESA DE 180 CM CON RESPALDO Y FREGADERO DERECHO, DIMENSIONES	1	BINARIO	SI REQUIERE (ACCESORIOS E INSTALACION)	NO REQUIERE	NO REQUIERE	FOLLETO Y/O MANUAL DE USUARIO	36 MESES	60 DÍAS	REQUIERE
801	51200323	20100	517.609.5500.00.01	MESA DE 300 CM CON DOBLE FREGADERO CENTRAL, DIMENSIONES GENE	1	BINARIO	SI REQUIERE (ACCESORIOS E INSTALACION)	NO REQUIERE	NO REQUIERE	FOLLETO Y/O MANUAL DE USUARIO	36 MESES	60 DÍAS	REQUIERE
802	51200324	20101	517.609.5518.00.01	MESA CON RESPALDO Y DOBLE FREGADERO DERECHO, DIMENSIONES GEN	1	BINARIO	SI REQUIERE (ACCESORIOS E INSTALACION)	NO REQUIERE	NO REQUIERE	FOLLETO Y/O MANUAL DE USUARIO	36 MESES	60 DÍAS	REQUIERE
803	51200326	20103	517.609.5537.00.01	MESA DE 120 CM CON RESPALDO Y FREGADERO IZQUIERDO, DIMENSION	1	BINARIO	SI REQUIERE (ACCESORIOS E INSTALACION)	NO REQUIERE	NO REQUIERE	FOLLETO Y/O MANUAL DE USUARIO	36 MESES	60 DÍAS	REQUIERE
804	51200328	20105	517.609.5559.00.01	MESA ELECTRICA CALIENTE, MOVIL (2 CHAROLAS), DIMENSIONES GE	14	BINARIO	NO REQUIERE	SI REQUIERE (BASICO)	NO REQUIERE	FOLLETO Y/O MANUAL DE USUARIO	36 MESES	60 DÍAS	REQUIERE
805	51200329	20106	517.609.5567.00.01	MESA ELECTRICA CALIENTE, MOVIL (3 CHAROLAS), DIMENSIONES GE	2	BINARIO	NO REQUIERE	SI REQUIERE (BASICO)	NO REQUIERE	FOLLETO Y/O MANUAL DE USUARIO	36 MESES	60 DÍAS	REQUIERE
806	51200330	20107	517.609.5572.00.01	MESA FRIA HIELO MOVIL (3 CHAROLAS), DIMENSIONES GENERALES:	1	BINARIO	NO REQUIERE	NO REQUIERE	NO REQUIERE	FOLLETO Y/O MANUAL DE USUARIO	36 MESES	60 DÍAS	REQUIERE
807	51200334	20111	517.609.5613.00.01	MESA LISA DE 120 CM CON RESPALDO Y ENTREPAÑO, DIMENSIONES GE	10	BINARIO	NO REQUIERE	NO REQUIERE	NO REQUIERE	FOLLETO Y/O MANUAL DE USUARIO	36 MESES	60 DÍAS	REQUIERE
808	51200335	20112	517.609.5628.00.01	MESA LISA DE 150 CM CON RESPALDO Y ENTREPAÑO, DIMENSIONES GE	3	BINARIO	NO REQUIERE	NO REQUIERE	NO REQUIERE	FOLLETO Y/O MANUAL DE USUARIO	36 MESES	60 DÍAS	REQUIERE
809	51200336	20113	517.609.5633.00.01	MESA LISA DE 180 CM CON RESPALDO Y ENTREPAÑO, DIMENSIONES GE	1	BINARIO	NO REQUIERE	NO REQUIERE	NO REQUIERE	FOLLETO Y/O MANUAL DE USUARIO	36 MESES	60 DÍAS	REQUIERE
810	51200338	20115	517.609.5638.00.01	MESA LISA PARA RECIBO DE LOZA CON ESCURRIDERO IZQUIERDO, DIME	1	BINARIO	SI REQUIERE (ACCESORIOS E INSTALACION)	NO REQUIERE	NO REQUIERE	FOLLETO Y/O MANUAL DE USUARIO	36 MESES	60 DÍAS	REQUIERE
811	51200340	20117	517.609.5685.00.01	MESA PARA TAJO DE 150 CM, DIMENSIONES GENERALES: FRENTE 90	1	BINARIO	NO REQUIERE	NO REQUIERE	NO REQUIERE	FOLLETO Y/O MANUAL DE USUARIO	36 MESES	60 DÍAS	REQUIERE

ANEXOS
DIVISION DE CONTRATOS

Anexo No. 3.3 Requisitos para los bienes

Adquisición de Bienes para el Programa "Mobiliario Administrativo para Hospitales Prioritarios" (7 Obras)

No. de Requisición "OP-EA-MA-01-2024-7OBRAS"

Partida	CUCOP	PREI	SAI	DESCRIPCIÓN	CANTIDAD	CRITERIO DE EVALUCIÓN	HIDRO SANITARIA	ELÉCTRICA	FIJACIÓN	CAPACITACIÓN	PERIODO DE GARANTÍA	TIEMPO DE ENTREGA	DEDUCTIVAS
812	51900141	20518	517609585600.01	MESA DE 930 CM PARA LAVADO DE BIBERONES CONTRIPLE FREGADERO	1	BINARIO	SI REQUIERE ACCESORIOS E INSTALACIÓN	NO REQUIERE	NO REQUIERE	FOLLETO Y/O MANUAL DE USUARIO	36 MESES	60 DIAS	REQUIERE
813	51900779	20519	511076053200.01	ANAQUEL DOBLE PARA LIBROS Y REVISTAS DIMENSIONES GENERALES	14	BINARIO	NO REQUIERE	NO REQUIERE	NO REQUIERE	FOLLETO Y/O MANUAL DE USUARIO	36 MESES	60 DIAS	REQUIERE
814	51900778	20520	511076052200.01	ARCHIVERO 4 GAVETAS CON FRENTES EN MDP DIMENSIONES GENERALES	20	BINARIO	NO REQUIERE	NO REQUIERE	NO REQUIERE	FOLLETO Y/O MANUAL DE USUARIO	36 MESES	60 DIAS	REQUIERE
815	51900780	20521	511076054600.01	MESA DOBLE PARA GABINETE TIPO KARDEX DIMENSIONES GENERALES	1	BINARIO	NO REQUIERE	NO REQUIERE	NO REQUIERE	FOLLETO Y/O MANUAL DE USUARIO	36 MESES	60 DIAS	REQUIERE
816	51900777	20522	511076053000.01	SILLA APILABLE CON TAPICERIA DE TELA Y ESTRUCTURA DE TUBO EDM	150	BINARIO	NO REQUIERE	NO REQUIERE	NO REQUIERE	FOLLETO Y/O MANUAL DE USUARIO	36 MESES	60 DIAS	REQUIERE
817	51900238	20413	511856051400.01	SILLON CONFORTABLE DE 2 LUGARES, TAPIZADO EN TELA. DIMENSION	6	BINARIO	NO REQUIERE	NO REQUIERE	NO REQUIERE	FOLLETO Y/O MANUAL DE USUARIO	36 MESES	60 DIAS	REQUIERE
818	51900244	20415	511856053600.01	SILLON FIJO DE RESPALDO BAJO BASE DE TRINEO, TAPIZADO EN TELA	4	BINARIO	NO REQUIERE	NO REQUIERE	NO REQUIERE	FOLLETO Y/O MANUAL DE USUARIO	36 MESES	60 DIAS	REQUIERE
819	51900247	20417	511856055800.01	SILLON GIRATORIO DE RESPALDO ALTO TAPIZADO EN TELA CON BRAZOS	7	BINARIO	NO REQUIERE	NO REQUIERE	NO REQUIERE	FOLLETO Y/O MANUAL DE USUARIO	36 MESES	60 DIAS	REQUIERE
820	51200379	20473	517609687200.01	MESA DE 180 CM CON, RESALDOS Y FREGADERO IZQUIERDO, DIMENSIO	1	BINARIO	SI REQUIERE ACCESORIOS E INSTALACIÓN	NO REQUIERE	NO REQUIERE	FOLLETO Y/O MANUAL DE USUARIO	36 MESES	60 DIAS	REQUIERE
821	51200386	20481	517609685500.01	MESA FRIA A HIELO FIJA (3 CUBIERTAS FRENTE 150 CM, PROFUNDO	4	BINARIO	NO REQUIERE	NO REQUIERE	NO REQUIERE	FOLLETO Y/O MANUAL DE USUARIO	36 MESES	60 DIAS	REQUIERE
822	51901277	20542	511832070800.01	MODULO EN L PARA CONSULTORIO CON LATERAL DERECHO DIMENSIONE	3	BINARIO	NO REQUIERE	NO REQUIERE	NO REQUIERE	FOLLETO Y/O MANUAL DE USUARIO	36 MESES	60 DIAS	REQUIERE
823	51900163	20543	511339145600.01	ESCRITORIO MODULAR EN L DIMENSIONES GENERALES LARGO 180CM	1	BINARIO	NO REQUIERE	NO REQUIERE	NO REQUIERE	FOLLETO Y/O MANUAL DE USUARIO	36 MESES	60 DIAS	REQUIERE
824	51900183	20545	511845045900.01	MESA DE APOYO LATERAL EN MDP DIMENSIONES GENERALES FRENTE	14	BINARIO	NO REQUIERE	NO REQUIERE	NO REQUIERE	FOLLETO Y/O MANUAL DE USUARIO	36 MESES	60 DIAS	REQUIERE
825	51900184	20546	511845046500.01	MESA DE USOS MULTIPLES EN MDP DIMENSIONES GENERALES FRENTE	13	BINARIO	NO REQUIERE	NO REQUIERE	NO REQUIERE	FOLLETO Y/O MANUAL DE USUARIO	36 MESES	60 DIAS	REQUIERE
826	51900233	20554	511845038300.01	SILLA GIRATORIA DE RESPALDO BAJO TAPIZADA EN TELA CON BRAZOS	280	BINARIO	NO REQUIERE	NO REQUIERE	NO REQUIERE	FOLLETO Y/O MANUAL DE USUARIO	36 MESES	60 DIAS	REQUIERE
827	51900180	20555	511845039400.01	SILLA FIJA DE RESPALDO BAJO BASE DE TRINEO TAPIZADA EN TELA	50	BINARIO	NO REQUIERE	NO REQUIERE	NO REQUIERE	FOLLETO Y/O MANUAL DE USUARIO	36 MESES	60 DIAS	REQUIERE
828	51900145	20556	511845046500.01	SILLA FIJA GIRATORIA CON RESPALDO DE CONTACTO PERMANENTE Y	42	BINARIO	NO REQUIERE	NO REQUIERE	NO REQUIERE	FOLLETO Y/O MANUAL DE USUARIO	36 MESES	60 DIAS	REQUIERE
829	51900180	20559	511419147600.01	MESA CIRCULAR PARA JUNTAS DE 4 LUGARES DE CRISTAL DIMENSION	24	BINARIO	NO REQUIERE	NO REQUIERE	NO REQUIERE	FOLLETO Y/O MANUAL DE USUARIO	36 MESES	60 DIAS	REQUIERE
830	51900185	20561	511819148500.01	MESA DE CENTRO EN MDP DIMENSIONES GENERALES ANCHO 150 CM	2	BINARIO	NO REQUIERE	NO REQUIERE	NO REQUIERE	FOLLETO Y/O MANUAL DE USUARIO	36 MESES	60 DIAS	REQUIERE
831	51200297	20580	511831007100.01	APARCADOR DE BICICLETAS EN ESPIRAL DIMENSIONES GENERALES:	1	BINARIO	NO REQUIERE	NO REQUIERE	SI REQUIERE FIJACION A MURO	FOLLETO Y/O MANUAL DE USUARIO	36 MESES	60 DIAS	REQUIERE
832	51900295	20582	511396009400.01	CASILLERO DOBLE EN PLASTICO DE ALTA RESISTENCIA, DIMENSIONES	550	BINARIO	NO REQUIERE	NO REQUIERE	NO REQUIERE	FOLLETO Y/O MANUAL DE USUARIO	36 MESES	60 DIAS	REQUIERE
833	51900303	20584	511831008100.01	MESA RECTANGULAR PARA COMPUTADORA, DIMENSIONES GENERALES: FU	1	BINARIO	NO REQUIERE	NO REQUIERE	NO REQUIERE	FOLLETO Y/O MANUAL DE USUARIO	36 MESES	60 DIAS	REQUIERE
834	51900171	20587	511465002400.01	CUARDA INFERIOR DE 120 CM, DIMENSIONES GENERALES, LARGO 120	6	BINARIO	NO REQUIERE	NO REQUIERE	NO REQUIERE	FOLLETO Y/O MANUAL DE USUARIO	36 MESES	60 DIAS	REQUIERE
835	51900172	20588	511465003900.01	CUARDA INFERIOR DE 150 CM, DIMENSIONES GENERALES LARGO 150	100	BINARIO	NO REQUIERE	NO REQUIERE	NO REQUIERE	FOLLETO Y/O MANUAL DE USUARIO	36 MESES	60 DIAS	REQUIERE
836	51900163	20592	511339143200.01	ESCRITORIO RECTANGULAR DE 150 CM, DIMENSIONES GENERALES: LARC	121	BINARIO	NO REQUIERE	NO REQUIERE	NO REQUIERE	FOLLETO Y/O MANUAL DE USUARIO	36 MESES	60 DIAS	REQUIERE
837	51900164	20593	511339143700.01	ESCRITORIO RECTANGULAR DE 180 CM, DIMENSIONES GENERALES LAR	2	BINARIO	NO REQUIERE	NO REQUIERE	NO REQUIERE	FOLLETO Y/O MANUAL DE USUARIO	36 MESES	60 DIAS	REQUIERE
838	51900469	20615	511831042400.01	SILLA INFANTIL DE POLIPROPILENO, DIMENSIONES GENERALES	4	BINARIO	NO REQUIERE	NO REQUIERE	NO REQUIERE	FOLLETO Y/O MANUAL DE USUARIO	36 MESES	60 DIAS	REQUIERE
839	51900229	20673	511814042100.01	SILLA FIJA DE POLIPROPILENO, DIMENSIONES GENERALES ALTURA D	6	BINARIO	NO REQUIERE	NO REQUIERE	NO REQUIERE	FOLLETO Y/O MANUAL DE USUARIO	36 MESES	60 DIAS	REQUIERE
					30172								

Lic. Ricardo Ulises Pérez Delgado
Titular de la División de Evaluación y Análisis Financiero

GOBIERNO DE MÉXICO

IMSS

Anexo No. 3.4 Guía de Distribución

Adquisición de Bienes para el Programa "Mobiliario Administrativo para Hospitales Prioritarios" (7 Obras)
No. de Requisición "OP-EA-MA-01-2024-7OBRAS"

PARTIDA	OOAD	UNIDAD MÉDICA	DIRECCIÓN	CUCOP	PRET	SAI	DESCRIPCIÓN	CANTIDAD
1	ENSENADA, BAJA CALIFORNIA	HOSPITAL GENERAL REGIONAL DE 216 CAMAS, ENSENADA, BAJA CALIFORNIA	AV. REFORMA S/N ENTRE LAS CALLES BABILONIA Y MARGARITAS, COL. JARDINES DE CHAPULTEPEC, C.P. 22785, ENSENADA, BAJA CALIFORNIA	51200305	18957	517.609.0784.01.01	MESA PARA COMEDOR 4 LUGARES FABRICADA A BASE DE: 1. CUBIERT	74
2	ENSENADA, BAJA CALIFORNIA	HOSPITAL GENERAL REGIONAL DE 216 CAMAS, ENSENADA, BAJA CALIFORNIA	AV. REFORMA S/N ENTRE LAS CALLES BABILONIA Y MARGARITAS, COL. JARDINES DE CHAPULTEPEC, C.P. 22785, ENSENADA, BAJA CALIFORNIA	51200301	18972	517.609.0495.01.01	MESA DE 270 CM. CON RESPALDO, ESCURRIDERO Y DOBLE FREGADERO	2
3	ENSENADA, BAJA CALIFORNIA	HOSPITAL GENERAL REGIONAL DE 216 CAMAS, ENSENADA, BAJA CALIFORNIA	AV. REFORMA S/N ENTRE LAS CALLES BABILONIA Y MARGARITAS, COL. JARDINES DE CHAPULTEPEC, C.P. 22785, ENSENADA, BAJA CALIFORNIA	51100122	18554	511.076.0898.02.01	ARCHIVERO DE 4 GAVETAS CON FRENTES EN MDF. DIMENSIONES GENER	1
4	ENSENADA, BAJA CALIFORNIA	HOSPITAL GENERAL REGIONAL DE 216 CAMAS, ENSENADA, BAJA CALIFORNIA	AV. REFORMA S/N ENTRE LAS CALLES BABILONIA Y MARGARITAS, COL. JARDINES DE CHAPULTEPEC, C.P. 22785, ENSENADA, BAJA CALIFORNIA	51100208	19696	511.622.0182.00.01	MODULO DE ATENCION Y ORIENTACION AL DERECHOHABIENTE TIPO A	1
5	ENSENADA, BAJA CALIFORNIA	HOSPITAL GENERAL REGIONAL DE 216 CAMAS, ENSENADA, BAJA CALIFORNIA	AV. REFORMA S/N ENTRE LAS CALLES BABILONIA Y MARGARITAS, COL. JARDINES DE CHAPULTEPEC, C.P. 22785, ENSENADA, BAJA CALIFORNIA	51100209	19699	511.622.0184.00.01	MODULO DE ATENCION Y ORIENTACION AL DERECHOHABIENTE TIPO B	1
6	ENSENADA, BAJA CALIFORNIA	HOSPITAL GENERAL REGIONAL DE 216 CAMAS, ENSENADA, BAJA CALIFORNIA	AV. REFORMA S/N ENTRE LAS CALLES BABILONIA Y MARGARITAS, COL. JARDINES DE CHAPULTEPEC, C.P. 22785, ENSENADA, BAJA CALIFORNIA	51100305	19708	519.895.1897.01.01	PIZARRON MAGNETICO DE PARED DE 120 CM. DESCRIPCION TECNICA	16
7	ENSENADA, BAJA CALIFORNIA	HOSPITAL GENERAL REGIONAL DE 216 CAMAS, ENSENADA, BAJA CALIFORNIA	AV. REFORMA S/N ENTRE LAS CALLES BABILONIA Y MARGARITAS, COL. JARDINES DE CHAPULTEPEC, C.P. 22785, ENSENADA, BAJA CALIFORNIA	51200295	19744	517.609.0255.01.01	MESA DE 290 CM CON RESPALDO Y DOBLE FREGADERO CENTRAL PARA O	1
8	ENSENADA, BAJA CALIFORNIA	HOSPITAL GENERAL REGIONAL DE 216 CAMAS, ENSENADA, BAJA CALIFORNIA	AV. REFORMA S/N ENTRE LAS CALLES BABILONIA Y MARGARITAS, COL. JARDINES DE CHAPULTEPEC, C.P. 22785, ENSENADA, BAJA CALIFORNIA	51200304	19765	517.609.0727.01.01	MESA DE 210 CM CON RESPALDO Y DOBLE FREGADERO IZQUIERDO DIM	1
9	ENSENADA, BAJA CALIFORNIA	HOSPITAL GENERAL REGIONAL DE 216 CAMAS, ENSENADA, BAJA CALIFORNIA	AV. REFORMA S/N ENTRE LAS CALLES BABILONIA Y MARGARITAS, COL. JARDINES DE CHAPULTEPEC, C.P. 22785, ENSENADA, BAJA CALIFORNIA	51100133	19968	511.076.0952.00.01	ARCHIVERO GUARDA VISIBLE SENCILLO. DIMENSIONES GENERALES: LA	22
10	ENSENADA, BAJA CALIFORNIA	HOSPITAL GENERAL REGIONAL DE 216 CAMAS, ENSENADA, BAJA CALIFORNIA	AV. REFORMA S/N ENTRE LAS CALLES BABILONIA Y MARGARITAS, COL. JARDINES DE CHAPULTEPEC, C.P. 22785, ENSENADA, BAJA CALIFORNIA	51100123	19969	511.076.0966.00.01	ARCHIVERO DE 2 GAVETAS CON CAJA FUERTE. DIMENSIONES GENERALE	1
11	ENSENADA, BAJA CALIFORNIA	HOSPITAL GENERAL REGIONAL DE 216 CAMAS, ENSENADA, BAJA CALIFORNIA	AV. REFORMA S/N ENTRE LAS CALLES BABILONIA Y MARGARITAS, COL. JARDINES DE CHAPULTEPEC, C.P. 22785, ENSENADA, BAJA CALIFORNIA	51100124	19970	511.076.0975.00.01	ARCHIVERO 4 GAVETAS, MOVIMIENTOS O SISTEMAS: SISTEMA DE CORR	4
12	ENSENADA, BAJA CALIFORNIA	HOSPITAL GENERAL REGIONAL DE 216 CAMAS, ENSENADA, BAJA CALIFORNIA	AV. REFORMA S/N ENTRE LAS CALLES BABILONIA Y MARGARITAS, COL. JARDINES DE CHAPULTEPEC, C.P. 22785, ENSENADA, BAJA CALIFORNIA	51100125	19971	511.076.0988.00.01	ARCHIVERO DE 4 GAVETAS CON PUERTAS ABATIBLES Y DESLIZABLES	105
13	ENSENADA, BAJA CALIFORNIA	HOSPITAL GENERAL REGIONAL DE 216 CAMAS, ENSENADA, BAJA CALIFORNIA	AV. REFORMA S/N ENTRE LAS CALLES BABILONIA Y MARGARITAS, COL. JARDINES DE CHAPULTEPEC, C.P. 22785, ENSENADA, BAJA CALIFORNIA	51100132	19973	511.076.1007.00.01	ARCHIVERO GUARDA VISIBLE DOBLE. DIMENSIONES GENERALES: LARGO	10
14	ENSENADA, BAJA CALIFORNIA	HOSPITAL GENERAL REGIONAL DE 216 CAMAS, ENSENADA, BAJA CALIFORNIA	AV. REFORMA S/N ENTRE LAS CALLES BABILONIA Y MARGARITAS, COL. JARDINES DE CHAPULTEPEC, C.P. 22785, ENSENADA, BAJA CALIFORNIA	51100127	19974	511.076.1016.00.01	ARCHIVERO DE 2 GAVETAS CON PUERTAS ABATIBLES Y DESLIZABLES	1
15	ENSENADA, BAJA CALIFORNIA	HOSPITAL GENERAL REGIONAL DE 216 CAMAS, ENSENADA, BAJA CALIFORNIA	AV. REFORMA S/N ENTRE LAS CALLES BABILONIA Y MARGARITAS, COL. JARDINES DE CHAPULTEPEC, C.P. 22785, ENSENADA, BAJA CALIFORNIA	51100115	19976	511.026.0492.00.01	ANAQUEL ESQUELETO 7 ENTREPAÑOS CAPACIDAD DE CARGA: 100 KG	125
16	ENSENADA, BAJA CALIFORNIA	HOSPITAL GENERAL REGIONAL DE 216 CAMAS, ENSENADA, BAJA CALIFORNIA	AV. REFORMA S/N ENTRE LAS CALLES BABILONIA Y MARGARITAS, COL. JARDINES DE CHAPULTEPEC, C.P. 22785, ENSENADA, BAJA CALIFORNIA	51100116	19977	511.026.0501.00.01	ANAQUEL FIJO DE 45 CM UNA VISTA. DIMENSIONES GENERALES: FREN	216
17	ENSENADA, BAJA CALIFORNIA	HOSPITAL GENERAL REGIONAL DE 216 CAMAS, ENSENADA, BAJA CALIFORNIA	AV. REFORMA S/N ENTRE LAS CALLES BABILONIA Y MARGARITAS, COL. JARDINES DE CHAPULTEPEC, C.P. 22785, ENSENADA, BAJA CALIFORNIA	51100117	19978	511.026.0517.00.01	ANAQUEL FIJO DOS VISTAS. DIMENSIONES GENERALES: FRENTE 85 CM	13
18	ENSENADA, BAJA CALIFORNIA	HOSPITAL GENERAL REGIONAL DE 216 CAMAS, ENSENADA, BAJA CALIFORNIA	AV. REFORMA S/N ENTRE LAS CALLES BABILONIA Y MARGARITAS, COL. JARDINES DE CHAPULTEPEC, C.P. 22785, ENSENADA, BAJA CALIFORNIA	51100118	19979	511.026.0527.00.01	ANAQUEL PARA LIBROS Y REVISTAS. DIMENSIONES GENERALES: LARGO	6
19	ENSENADA, BAJA CALIFORNIA	HOSPITAL GENERAL REGIONAL DE 216 CAMAS, ENSENADA, BAJA CALIFORNIA	AV. REFORMA S/N ENTRE LAS CALLES BABILONIA Y MARGARITAS, COL. JARDINES DE CHAPULTEPEC, C.P. 22785, ENSENADA, BAJA CALIFORNIA	51100135	19980	511.109.0345.00.01	BANCO ALTO. DIMENSIONES GENERALES: DIAMETRO DE ASIENTO 35CM.	20
20	ENSENADA, BAJA CALIFORNIA	HOSPITAL GENERAL REGIONAL DE 216 CAMAS, ENSENADA, BAJA CALIFORNIA	AV. REFORMA S/N ENTRE LAS CALLES BABILONIA Y MARGARITAS, COL. JARDINES DE CHAPULTEPEC, C.P. 22785, ENSENADA, BAJA CALIFORNIA	51200335	19981	511.178.0113.00.01	CARRETILLA PORTA BULTOS. DIMENSIONES GENERALES: ANCHO 45CM	6
21	ENSENADA, BAJA CALIFORNIA	HOSPITAL GENERAL REGIONAL DE 216 CAMAS, ENSENADA, BAJA CALIFORNIA	AV. REFORMA S/N ENTRE LAS CALLES BABILONIA Y MARGARITAS, COL. JARDINES DE CHAPULTEPEC, C.P. 22785, ENSENADA, BAJA CALIFORNIA	51100143	19984	511.268.0282.00.01	CREDENZA DE 180CM CON BASES METALICAS. DIMENSIONES GENERALES	36
22	ENSENADA, BAJA CALIFORNIA	HOSPITAL GENERAL REGIONAL DE 216 CAMAS, ENSENADA, BAJA CALIFORNIA	AV. REFORMA S/N ENTRE LAS CALLES BABILONIA Y MARGARITAS, COL. JARDINES DE CHAPULTEPEC, C.P. 22785, ENSENADA, BAJA CALIFORNIA	51100149	19986	511.339.1275.00.01	ESCRITORIO MODULAR DE 150CM CON LATERAL DERECHO DIMENSIONES	37

DIVISION DE CONTRATOS
ANEXOS

GOBIERNO DE MÉXICO

IMSS

Anexo No. 3.4 Guía de Distribución

Adquisición de Bienes para el Programa "Mobiliario Administrativo para Hospitales Prioritarios" (7 Obras)
No. de Requisición "OP-EA-MA-01-2024-7OBRAS"

PARTIDA	CCAD	UNIDAD MÉDICA	DIRECCIÓN	CUCOP	PREI	SAI	DESCRIPCIÓN	CANTIDAD
23	ENSENADA, BAJA CALIFORNIA	HOSPITAL GENERAL REGIONAL DE 216 CAMAS, ENSENADA, BAJA CALIFORNIA	AV. REFORMA S/N ENTRE LAS CALLES BABILONIA Y MARGARITAS, COL. JARDINES DE CHAPULTEPEC, C.P. 22785, ENSENADA, BAJA CALIFORNIA	51100150	19990	511.339.1288.00.01	ESCRITORIO MODULAR DE 150CM CON LATERAL IZQUIERDO DIMENSION	55
24	ENSENADA, BAJA CALIFORNIA	HOSPITAL GENERAL REGIONAL DE 216 CAMAS, ENSENADA, BAJA CALIFORNIA	AV. REFORMA S/N ENTRE LAS CALLES BABILONIA Y MARGARITAS, COL. JARDINES DE CHAPULTEPEC, C.P. 22785, ENSENADA, BAJA CALIFORNIA	51100151	19991	511.339.1296.00.01	ESCRITORIO MODULAR DE 180CM CON LATERAL DERECHO DIMENSIONES	1
25	ENSENADA, BAJA CALIFORNIA	HOSPITAL GENERAL REGIONAL DE 216 CAMAS, ENSENADA, BAJA CALIFORNIA	AV. REFORMA S/N ENTRE LAS CALLES BABILONIA Y MARGARITAS, COL. JARDINES DE CHAPULTEPEC, C.P. 22785, ENSENADA, BAJA CALIFORNIA	51100159	19992	511.339.1304.00.01	ESCRITORIO MODULAR TIPO BALA DE 120CM SIN LATERAL DIMENSION	31
26	ENSENADA, BAJA CALIFORNIA	HOSPITAL GENERAL REGIONAL DE 216 CAMAS, ENSENADA, BAJA CALIFORNIA	AV. REFORMA S/N ENTRE LAS CALLES BABILONIA Y MARGARITAS, COL. JARDINES DE CHAPULTEPEC, C.P. 22785, ENSENADA, BAJA CALIFORNIA	51100160	19993	511.339.1313.00.01	ESCRITORIO MODULAR TIPO BALA DE 150CM SIN LATERAL DIMENSION	6
27	ENSENADA, BAJA CALIFORNIA	HOSPITAL GENERAL REGIONAL DE 216 CAMAS, ENSENADA, BAJA CALIFORNIA	AV. REFORMA S/N ENTRE LAS CALLES BABILONIA Y MARGARITAS, COL. JARDINES DE CHAPULTEPEC, C.P. 22785, ENSENADA, BAJA CALIFORNIA	51100170	19998	511.451.0281.00.01	GABINETE UNIVERSAL DIMENSIONES GENERALES: LARGO 90 CM, ANCH	18
28	ENSENADA, BAJA CALIFORNIA	HOSPITAL GENERAL REGIONAL DE 216 CAMAS, ENSENADA, BAJA CALIFORNIA	AV. REFORMA S/N ENTRE LAS CALLES BABILONIA Y MARGARITAS, COL. JARDINES DE CHAPULTEPEC, C.P. 22785, ENSENADA, BAJA CALIFORNIA	51100165	19999	511.619.1345.00.01	MESA DE APOYO PARA TELEFONOS DIMENSIONES GENERALES: LARGO 4	10
29	ENSENADA, BAJA CALIFORNIA	HOSPITAL GENERAL REGIONAL DE 216 CAMAS, ENSENADA, BAJA CALIFORNIA	AV. REFORMA S/N ENTRE LAS CALLES BABILONIA Y MARGARITAS, COL. JARDINES DE CHAPULTEPEC, C.P. 22785, ENSENADA, BAJA CALIFORNIA	51100191	20001	511.619.1363.00.01	MESA ESQUINERA FABRICADA EN MDF, DIMENSIONES GENERALES: LARG	11
30	ENSENADA, BAJA CALIFORNIA	HOSPITAL GENERAL REGIONAL DE 216 CAMAS, ENSENADA, BAJA CALIFORNIA	AV. REFORMA S/N ENTRE LAS CALLES BABILONIA Y MARGARITAS, COL. JARDINES DE CHAPULTEPEC, C.P. 22785, ENSENADA, BAJA CALIFORNIA	51100185	20002	511.619.1378.00.01	MESA RECTANGULAR DE JUNTAS PARA 10 PERSONAS DIMENSIONES GEN	5
31	ENSENADA, BAJA CALIFORNIA	HOSPITAL GENERAL REGIONAL DE 216 CAMAS, ENSENADA, BAJA CALIFORNIA	AV. REFORMA S/N ENTRE LAS CALLES BABILONIA Y MARGARITAS, COL. JARDINES DE CHAPULTEPEC, C.P. 22785, ENSENADA, BAJA CALIFORNIA	51100194	20003	511.619.1381.00.01	MESA PARA SALA DE USOS MULTIPLES, DIMENSIONES GENERALES: LAR	28
32	ENSENADA, BAJA CALIFORNIA	HOSPITAL GENERAL REGIONAL DE 216 CAMAS, ENSENADA, BAJA CALIFORNIA	AV. REFORMA S/N ENTRE LAS CALLES BABILONIA Y MARGARITAS, COL. JARDINES DE CHAPULTEPEC, C.P. 22785, ENSENADA, BAJA CALIFORNIA	51100220	20005	511.622.0226.00.01	MODULO ESCRITORIO AUTOSUSTENTABLE PARA DOS LUGARES MOVIMIEN	1
33	ENSENADA, BAJA CALIFORNIA	HOSPITAL GENERAL REGIONAL DE 216 CAMAS, ENSENADA, BAJA CALIFORNIA	AV. REFORMA S/N ENTRE LAS CALLES BABILONIA Y MARGARITAS, COL. JARDINES DE CHAPULTEPEC, C.P. 22785, ENSENADA, BAJA CALIFORNIA	51100225	20006	511.708.0227.00.01	PORTAROTAFOLIO CON PIZARRON DIMENSIONES GENERALES: FRENTE 6	18
34	ENSENADA, BAJA CALIFORNIA	HOSPITAL GENERAL REGIONAL DE 216 CAMAS, ENSENADA, BAJA CALIFORNIA	AV. REFORMA S/N ENTRE LAS CALLES BABILONIA Y MARGARITAS, COL. JARDINES DE CHAPULTEPEC, C.P. 22785, ENSENADA, BAJA CALIFORNIA	51100232	20008	511.514.0264.00.01	SILLA GIRATORIA DE RESPALDO BAJO TAPIZADA EN POLIPIEL CON PI	93
35	ENSENADA, BAJA CALIFORNIA	HOSPITAL GENERAL REGIONAL DE 216 CAMAS, ENSENADA, BAJA CALIFORNIA	AV. REFORMA S/N ENTRE LAS CALLES BABILONIA Y MARGARITAS, COL. JARDINES DE CHAPULTEPEC, C.P. 22785, ENSENADA, BAJA CALIFORNIA	51100236	20010	511.836.0456.00.01	SILLON CONFORTABLE DE 1 LUGAR, TAPIZADO EN TELA DIMENSIONES	70
36	ENSENADA, BAJA CALIFORNIA	HOSPITAL GENERAL REGIONAL DE 216 CAMAS, ENSENADA, BAJA CALIFORNIA	AV. REFORMA S/N ENTRE LAS CALLES BABILONIA Y MARGARITAS, COL. JARDINES DE CHAPULTEPEC, C.P. 22785, ENSENADA, BAJA CALIFORNIA	51100240	20011	511.836.0468.00.01	SILLON CONFORTABLE DE 3 LUGARES, TAPIZADO EN TELA DIMENSIONE	16
37	ENSENADA, BAJA CALIFORNIA	HOSPITAL GENERAL REGIONAL DE 216 CAMAS, ENSENADA, BAJA CALIFORNIA	AV. REFORMA S/N ENTRE LAS CALLES BABILONIA Y MARGARITAS, COL. JARDINES DE CHAPULTEPEC, C.P. 22785, ENSENADA, BAJA CALIFORNIA	51100242	20012	511.836.0471.00.01	SILLON FIJO DE RESPALDO ALTO BASE DE TRINEO, DIMENSIONES GEN	254
38	ENSENADA, BAJA CALIFORNIA	HOSPITAL GENERAL REGIONAL DE 216 CAMAS, ENSENADA, BAJA CALIFORNIA	AV. REFORMA S/N ENTRE LAS CALLES BABILONIA Y MARGARITAS, COL. JARDINES DE CHAPULTEPEC, C.P. 22785, ENSENADA, BAJA CALIFORNIA	51100243	20013	511.836.0484.00.01	SILLON FIJO DE RESPALDO BAJO BASE DE TRINEO TAPIZADO EN PIEL	402
39	ENSENADA, BAJA CALIFORNIA	HOSPITAL GENERAL REGIONAL DE 216 CAMAS, ENSENADA, BAJA CALIFORNIA	AV. REFORMA S/N ENTRE LAS CALLES BABILONIA Y MARGARITAS, COL. JARDINES DE CHAPULTEPEC, C.P. 22785, ENSENADA, BAJA CALIFORNIA	51100231	20014	511.836.0496.00.01	SILLON GIRATORIO DE RESPALDO ALTO TAPIZADA EN POLIPIEL CON P	7
40	ENSENADA, BAJA CALIFORNIA	HOSPITAL GENERAL REGIONAL DE 216 CAMAS, ENSENADA, BAJA CALIFORNIA	AV. REFORMA S/N ENTRE LAS CALLES BABILONIA Y MARGARITAS, COL. JARDINES DE CHAPULTEPEC, C.P. 22785, ENSENADA, BAJA CALIFORNIA	51100248	20015	511.836.0505.00.01	SILLON GIRATORIO DE RESPALDO BAJO CON PISTON NEUMATICO DIME	118
41	ENSENADA, BAJA CALIFORNIA	HOSPITAL GENERAL REGIONAL DE 216 CAMAS, ENSENADA, BAJA CALIFORNIA	AV. REFORMA S/N ENTRE LAS CALLES BABILONIA Y MARGARITAS, COL. JARDINES DE CHAPULTEPEC, C.P. 22785, ENSENADA, BAJA CALIFORNIA	51100252	20017	511.883.0529.00.01	TARJETERO DOBLE PARA TARJETAS DE 7.62 X 12.70 CM (3 PULGADAS	1
42	ENSENADA, BAJA CALIFORNIA	HOSPITAL GENERAL REGIONAL DE 216 CAMAS, ENSENADA, BAJA CALIFORNIA	AV. REFORMA S/N ENTRE LAS CALLES BABILONIA Y MARGARITAS, COL. JARDINES DE CHAPULTEPEC, C.P. 22785, ENSENADA, BAJA CALIFORNIA	51100251	20018	511.883.0579.00.01	TARJETERO TRIPLE PARA TARJETAS DE 12.70 X 30.5 CM (5 PULGADAS	1
43	ENSENADA, BAJA CALIFORNIA	HOSPITAL GENERAL REGIONAL DE 216 CAMAS, ENSENADA, BAJA CALIFORNIA	AV. REFORMA S/N ENTRE LAS CALLES BABILONIA Y MARGARITAS, COL. JARDINES DE CHAPULTEPEC, C.P. 22785, ENSENADA, BAJA CALIFORNIA	51100250	20020	511.883.0556.00.01	TARJETERO SENCILLO PARA TARJETAS DE 7.62 X 12.70 CM (3 PULGA	7
44	ENSENADA, BAJA CALIFORNIA	HOSPITAL GENERAL REGIONAL DE 216 CAMAS, ENSENADA, BAJA CALIFORNIA	AV. REFORMA S/N ENTRE LAS CALLES BABILONIA Y MARGARITAS, COL. JARDINES DE CHAPULTEPEC, C.P. 22785, ENSENADA, BAJA CALIFORNIA	51100256	20022	511.883.0579.00.01	TARJETERO TRIPLE DE 10 GAVETAS PARA TARJETAS DE 7.62 X 12.70	3

GOBIERNO DE MÉXICO

IMSS

Anexo No. 3.4 Guía de Distribución

Adquisición de Bienes para el Programa "Mobiliario Administrativo para Hospitales Prioritarios" (7 Obras)
No. de Requisición "OP-EA-MA-01-2024-7OBRAS"

PARTIDA	CCAD	UNIDAD MÉDICA	DIRECCIÓN	CUCOP	PREI	SAI	DESCRIPCIÓN	CANTIDAD
45	ENSENADA, BAJA CALIFORNIA	HOSPITAL GENERAL REGIONAL DE 216 CAMAS, ENSENADA, BAJA CALIFORNIA	AV. REFORMA S/N ENTRE LAS CALLES BABILONIA Y MARGARITAS, COL. JARDINES DE CHAPULTEPEC, C.P. 22785. ENSENADA, BAJA CALIFORNIA.	51200399	20048	519.104.0539.00.01	BANCA EN REGADERA. DIMENSIONES GENERALES: LARGO 45 CM, ANCHO	75
46	ENSENADA, BAJA CALIFORNIA	HOSPITAL GENERAL REGIONAL DE 216 CAMAS, ENSENADA, BAJA CALIFORNIA	AV. REFORMA S/N ENTRE LAS CALLES BABILONIA Y MARGARITAS, COL. JARDINES DE CHAPULTEPEC, C.P. 22785. ENSENADA, BAJA CALIFORNIA.	51200400	20049	519.104.0541.00.01	BANCA EN TANDEM PARA 3 LUGARES. DIMENSIONES GENERALES: FRENT	164
47	ENSENADA, BAJA CALIFORNIA	HOSPITAL GENERAL REGIONAL DE 216 CAMAS, ENSENADA, BAJA CALIFORNIA	AV. REFORMA S/N ENTRE LAS CALLES BABILONIA Y MARGARITAS, COL. JARDINES DE CHAPULTEPEC, C.P. 22785. ENSENADA, BAJA CALIFORNIA.	51200401	20050	519.104.0551.00.01	BANCA EN TANDEM PARA 4 LUGARES. DIMENSIONES GENERALES: FRENT	105
48	ENSENADA, BAJA CALIFORNIA	HOSPITAL GENERAL REGIONAL DE 216 CAMAS, ENSENADA, BAJA CALIFORNIA	AV. REFORMA S/N ENTRE LAS CALLES BABILONIA Y MARGARITAS, COL. JARDINES DE CHAPULTEPEC, C.P. 22785. ENSENADA, BAJA CALIFORNIA.	51200402	20051	519.104.0569.00.01	BANCA VESTIDOR PARA BAÑOS. DIMENSIONES GENERALES: LARGO 120	55
49	ENSENADA, BAJA CALIFORNIA	HOSPITAL GENERAL REGIONAL DE 216 CAMAS, ENSENADA, BAJA CALIFORNIA	AV. REFORMA S/N ENTRE LAS CALLES BABILONIA Y MARGARITAS, COL. JARDINES DE CHAPULTEPEC, C.P. 22785. ENSENADA, BAJA CALIFORNIA.	51200403	20052	519.104.0574.00.01	BANCA VESTIDOR PARA CONSULTORIO. DIMENSIONES GENERALES: LARG	49
50	ENSENADA, BAJA CALIFORNIA	HOSPITAL GENERAL REGIONAL DE 216 CAMAS, ENSENADA, BAJA CALIFORNIA	AV. REFORMA S/N ENTRE LAS CALLES BABILONIA Y MARGARITAS, COL. JARDINES DE CHAPULTEPEC, C.P. 22785. ENSENADA, BAJA CALIFORNIA.	51200420	20055	519.160.0357.00.01	CARRO DE ASEO EN FORMA DE TIJERA. DIMENSIONES GENERALES: LAR	43
51	ENSENADA, BAJA CALIFORNIA	HOSPITAL GENERAL REGIONAL DE 216 CAMAS, ENSENADA, BAJA CALIFORNIA	AV. REFORMA S/N ENTRE LAS CALLES BABILONIA Y MARGARITAS, COL. JARDINES DE CHAPULTEPEC, C.P. 22785. ENSENADA, BAJA CALIFORNIA.	51200421	20056	519.160.0365.00.01	CARRO TRANSPORTADOR DE BIBERONES. DIMENSIONES GENERALES: LAR	3
52	ENSENADA, BAJA CALIFORNIA	HOSPITAL GENERAL REGIONAL DE 216 CAMAS, ENSENADA, BAJA CALIFORNIA	AV. REFORMA S/N ENTRE LAS CALLES BABILONIA Y MARGARITAS, COL. JARDINES DE CHAPULTEPEC, C.P. 22785. ENSENADA, BAJA CALIFORNIA.	51200422	20057	519.160.0376.00.01	CARRO TRANSPORTADOR DE ROPA HUMEDA. DIMENSIONES GENERALES: L	3
53	ENSENADA, BAJA CALIFORNIA	HOSPITAL GENERAL REGIONAL DE 216 CAMAS, ENSENADA, BAJA CALIFORNIA	AV. REFORMA S/N ENTRE LAS CALLES BABILONIA Y MARGARITAS, COL. JARDINES DE CHAPULTEPEC, C.P. 22785. ENSENADA, BAJA CALIFORNIA.	51200430	20059	519.279.0022.00.01	DESPACHADOR DE MEDICAMENTOS DE ALTO CONSUMO. DIMENSIONES GEN	4
54	ENSENADA, BAJA CALIFORNIA	HOSPITAL GENERAL REGIONAL DE 216 CAMAS, ENSENADA, BAJA CALIFORNIA	AV. REFORMA S/N ENTRE LAS CALLES BABILONIA Y MARGARITAS, COL. JARDINES DE CHAPULTEPEC, C.P. 22785. ENSENADA, BAJA CALIFORNIA.	51200431	20060	519.315.0099.00.01	ESCALERA DE TIJERA 3 PELDAÑOS. DIMENSIONES GENERALES: ALTO 6	34
55	ENSENADA, BAJA CALIFORNIA	HOSPITAL GENERAL REGIONAL DE 216 CAMAS, ENSENADA, BAJA CALIFORNIA	AV. REFORMA S/N ENTRE LAS CALLES BABILONIA Y MARGARITAS, COL. JARDINES DE CHAPULTEPEC, C.P. 22785. ENSENADA, BAJA CALIFORNIA.	51200437	20062	519.630.5401.00.01	MESA DE TRABAJO PARA TALLER. DIMENSIONES GENERALES: LARGO 18	16
56	ENSENADA, BAJA CALIFORNIA	HOSPITAL GENERAL REGIONAL DE 216 CAMAS, ENSENADA, BAJA CALIFORNIA	AV. REFORMA S/N ENTRE LAS CALLES BABILONIA Y MARGARITAS, COL. JARDINES DE CHAPULTEPEC, C.P. 22785. ENSENADA, BAJA CALIFORNIA.	51200438	20063	519.630.5415.00.01	MESA INFANTIL MATERNAL. DIMENSIONES GENERALES: ANCHO 90 CM,	1
57	ENSENADA, BAJA CALIFORNIA	HOSPITAL GENERAL REGIONAL DE 216 CAMAS, ENSENADA, BAJA CALIFORNIA	AV. REFORMA S/N ENTRE LAS CALLES BABILONIA Y MARGARITAS, COL. JARDINES DE CHAPULTEPEC, C.P. 22785. ENSENADA, BAJA CALIFORNIA.	51200439	20064	519.630.5427.00.01	MESA INFANTIL PARA PREESCOLAR. DIMENSIONES GENERALES: CURVER	3
58	ENSENADA, BAJA CALIFORNIA	HOSPITAL GENERAL REGIONAL DE 216 CAMAS, ENSENADA, BAJA CALIFORNIA	AV. REFORMA S/N ENTRE LAS CALLES BABILONIA Y MARGARITAS, COL. JARDINES DE CHAPULTEPEC, C.P. 22785. ENSENADA, BAJA CALIFORNIA.	51200440	20065	519.630.5432.00.01	MESA LISA DE 180 CM PARA DOBLAR ROPA. DIMENSIONES GENERALES	1
59	ENSENADA, BAJA CALIFORNIA	HOSPITAL GENERAL REGIONAL DE 216 CAMAS, ENSENADA, BAJA CALIFORNIA	AV. REFORMA S/N ENTRE LAS CALLES BABILONIA Y MARGARITAS, COL. JARDINES DE CHAPULTEPEC, C.P. 22785. ENSENADA, BAJA CALIFORNIA.	51100302	20067	519.630.5454.00.01	MESA PARA COMPUTADORA CON ESTRUCTURA TUBULAR FRENTE 100 CM	6
60	ENSENADA, BAJA CALIFORNIA	HOSPITAL GENERAL REGIONAL DE 216 CAMAS, ENSENADA, BAJA CALIFORNIA	AV. REFORMA S/N ENTRE LAS CALLES BABILONIA Y MARGARITAS, COL. JARDINES DE CHAPULTEPEC, C.P. 22785. ENSENADA, BAJA CALIFORNIA.	51200442	20068	519.630.5462.00.01	MESA PARA DIBUJO (RESTIRADOR). DIMENSIONES GENERALES: FRENTE	2
61	ENSENADA, BAJA CALIFORNIA	HOSPITAL GENERAL REGIONAL DE 216 CAMAS, ENSENADA, BAJA CALIFORNIA	AV. REFORMA S/N ENTRE LAS CALLES BABILONIA Y MARGARITAS, COL. JARDINES DE CHAPULTEPEC, C.P. 22785. ENSENADA, BAJA CALIFORNIA.	51100307	20069	519.695.1974.00.01	PIZARRON DE 120 CM CON TABLERO DE CORCHO. DIMENSIONES GENERA	7
62	ENSENADA, BAJA CALIFORNIA	HOSPITAL GENERAL REGIONAL DE 216 CAMAS, ENSENADA, BAJA CALIFORNIA	AV. REFORMA S/N ENTRE LAS CALLES BABILONIA Y MARGARITAS, COL. JARDINES DE CHAPULTEPEC, C.P. 22785. ENSENADA, BAJA CALIFORNIA.	51100308	20070	519.695.1987.00.01	PIZARRON DE 120 CM MAGNETICO DE PARED. DIMENSIONES GENERALES	17
63	ENSENADA, BAJA CALIFORNIA	HOSPITAL GENERAL REGIONAL DE 216 CAMAS, ENSENADA, BAJA CALIFORNIA	AV. REFORMA S/N ENTRE LAS CALLES BABILONIA Y MARGARITAS, COL. JARDINES DE CHAPULTEPEC, C.P. 22785. ENSENADA, BAJA CALIFORNIA.	51100310	20072	519.695.2004.00.01	PIZARRON DE 150 CM MAGNETICO DE PARED. DIMENSIONES GENERALES	52
64	ENSENADA, BAJA CALIFORNIA	HOSPITAL GENERAL REGIONAL DE 216 CAMAS, ENSENADA, BAJA CALIFORNIA	AV. REFORMA S/N ENTRE LAS CALLES BABILONIA Y MARGARITAS, COL. JARDINES DE CHAPULTEPEC, C.P. 22785. ENSENADA, BAJA CALIFORNIA.	51100311	20073	519.695.2013.00.01	PIZARRON DE 180 CM MAGNETICO DE PARED. DIMENSIONES GENERALES	4
65	ENSENADA, BAJA CALIFORNIA	HOSPITAL GENERAL REGIONAL DE 216 CAMAS, ENSENADA, BAJA CALIFORNIA	AV. REFORMA S/N ENTRE LAS CALLES BABILONIA Y MARGARITAS, COL. JARDINES DE CHAPULTEPEC, C.P. 22785. ENSENADA, BAJA CALIFORNIA.	51200453	20074	519.810.0353.00.01	SILLA INFANTIL PREESCOLAR. DIMENSIONES GENERALES: FRENTE 40	6
66	ENSENADA, BAJA CALIFORNIA	HOSPITAL GENERAL REGIONAL DE 216 CAMAS, ENSENADA, BAJA CALIFORNIA	AV. REFORMA S/N ENTRE LAS CALLES BABILONIA Y MARGARITAS, COL. JARDINES DE CHAPULTEPEC, C.P. 22785. ENSENADA, BAJA CALIFORNIA.	51200454	20075	519.810.0378.00.01	SILLA INFANTIL MATERNAL. DIMENSIONES GENERALES: FRENTE 30 CM	4

DIVISIÓN DE CONTRATOS
ANEXOS

Anexo No. 3.4 Guía de Distribución

Adquisición de Bienes para el Programa "Mobiliario Administrativo para Hospitales Prioritarios" (7 Obras)
No. de Requisición "OP-EA-MA-01-2024-7OBRAS"

PARTIDA	COAD	UNIDAD MÉDICA	DIRECCIÓN	CUCOP	PREI	SAI	DESCRIPCIÓN	CANTIDAD
67	ENSENADA, BAJA CALIFORNIA	HOSPITAL GENERAL REGIONAL DE 216 CAMAS, ENSENADA, BAJA CALIFORNIA	AV. REFORMA S/N ENTRE LAS CALLES BABILONIA Y MARGARITAS, COL JARDINES DE CHAPULTEPEC, C.P. 22785, ENSENADA, BAJA CALIFORNIA	51200455	20076	519.810.0391.00.01	SILLA TIPO BOUNCER CON ESTRUCTURA DE TRINEO, MOVIMIENTOS A S	6
68	ENSENADA, BAJA CALIFORNIA	HOSPITAL GENERAL REGIONAL DE 216 CAMAS, ENSENADA, BAJA CALIFORNIA	AV. REFORMA S/N ENTRE LAS CALLES BABILONIA Y MARGARITAS, COL JARDINES DE CHAPULTEPEC, C.P. 22785, ENSENADA, BAJA CALIFORNIA	51200456	20077	519.810.0393.00.01	SILLA PARA AULA: DIMENSIONES GENERALES: FRENTE 60 CM, FONDO	40
69	ENSENADA, BAJA CALIFORNIA	HOSPITAL GENERAL REGIONAL DE 216 CAMAS, ENSENADA, BAJA CALIFORNIA	AV. REFORMA S/N ENTRE LAS CALLES BABILONIA Y MARGARITAS, COL JARDINES DE CHAPULTEPEC, C.P. 22785, ENSENADA, BAJA CALIFORNIA	51100328	20078	519.824.0504.00.01	SILLON ACOJINABLE RECLINABLE, SISTEMA MECANICO DE PALANCAS PA	93
70	ENSENADA, BAJA CALIFORNIA	HOSPITAL GENERAL REGIONAL DE 216 CAMAS, ENSENADA, BAJA CALIFORNIA	AV. REFORMA S/N ENTRE LAS CALLES BABILONIA Y MARGARITAS, COL JARDINES DE CHAPULTEPEC, C.P. 22785, ENSENADA, BAJA CALIFORNIA	51100333	20079	519.865.0105.00.01	TABLERO DE CORCHO 120 CM, DIMENSIONES GENERALES: FRENTE 120	120
71	ENSENADA, BAJA CALIFORNIA	HOSPITAL GENERAL REGIONAL DE 216 CAMAS, ENSENADA, BAJA CALIFORNIA	AV. REFORMA S/N ENTRE LAS CALLES BABILONIA Y MARGARITAS, COL JARDINES DE CHAPULTEPEC, C.P. 22785, ENSENADA, BAJA CALIFORNIA	51100334	20080	519.865.0114.00.01	TABLERO DE CORCHO DE 150 CM, DIMENSIONES GENERALES: FRENTE 1	1
72	ENSENADA, BAJA CALIFORNIA	HOSPITAL GENERAL REGIONAL DE 216 CAMAS, ENSENADA, BAJA CALIFORNIA	AV. REFORMA S/N ENTRE LAS CALLES BABILONIA Y MARGARITAS, COL JARDINES DE CHAPULTEPEC, C.P. 22785, ENSENADA, BAJA CALIFORNIA	51200458	20081	519.873.0141.00.01	TARIMA PARA ESTIBAR MERCANCIAS, DIMENSIONES GENERALES: FRENT	23
73	ENSENADA, BAJA CALIFORNIA	HOSPITAL GENERAL REGIONAL DE 216 CAMAS, ENSENADA, BAJA CALIFORNIA	AV. REFORMA S/N ENTRE LAS CALLES BABILONIA Y MARGARITAS, COL JARDINES DE CHAPULTEPEC, C.P. 22785, ENSENADA, BAJA CALIFORNIA	51200459	20082	519.873.0151.00.01	TARIMA PLASTICA, PARA PATIN HIDRAULICO, DIMENSIONES GENERALE	2
74	ENSENADA, BAJA CALIFORNIA	HOSPITAL GENERAL REGIONAL DE 216 CAMAS, ENSENADA, BAJA CALIFORNIA	AV. REFORMA S/N ENTRE LAS CALLES BABILONIA Y MARGARITAS, COL JARDINES DE CHAPULTEPEC, C.P. 22785, ENSENADA, BAJA CALIFORNIA	51200277	20084	517.013.0087.00.01	ALACENA ALTA DE 90 CM, DIMENSIONES GENERALES: FRENTE 90 CM,	43
75	ENSENADA, BAJA CALIFORNIA	HOSPITAL GENERAL REGIONAL DE 216 CAMAS, ENSENADA, BAJA CALIFORNIA	AV. REFORMA S/N ENTRE LAS CALLES BABILONIA Y MARGARITAS, COL JARDINES DE CHAPULTEPEC, C.P. 22785, ENSENADA, BAJA CALIFORNIA	51100287	20085	517.063.0136.00.01	ANAQUEL PARA OLLAS FRENTE 60 CM, FONDO 40 CM, ALTURA 180 CM	4
76	ENSENADA, BAJA CALIFORNIA	HOSPITAL GENERAL REGIONAL DE 216 CAMAS, ENSENADA, BAJA CALIFORNIA	AV. REFORMA S/N ENTRE LAS CALLES BABILONIA Y MARGARITAS, COL JARDINES DE CHAPULTEPEC, C.P. 22785, ENSENADA, BAJA CALIFORNIA	51200280	20087	517.256.0004.00.01	CARRO PARA CHAROLAS EN AUTOSERVICIO LARGO 60 CM, ANCHO 50 CM	2
77	ENSENADA, BAJA CALIFORNIA	HOSPITAL GENERAL REGIONAL DE 216 CAMAS, ENSENADA, BAJA CALIFORNIA	AV. REFORMA S/N ENTRE LAS CALLES BABILONIA Y MARGARITAS, COL JARDINES DE CHAPULTEPEC, C.P. 22785, ENSENADA, BAJA CALIFORNIA	51200281	20088	517.256.0213.00.01	CARRO TRANSPORTADOR DE CHAROLAS PARA ALIMENTOS, DIMENSIONES	3
78	ENSENADA, BAJA CALIFORNIA	HOSPITAL GENERAL REGIONAL DE 216 CAMAS, ENSENADA, BAJA CALIFORNIA	AV. REFORMA S/N ENTRE LAS CALLES BABILONIA Y MARGARITAS, COL JARDINES DE CHAPULTEPEC, C.P. 22785, ENSENADA, BAJA CALIFORNIA	51200282	20089	517.256.0236.00.01	CARRO TRANSPORTADOR DE OLLAS, DIMENSIONES GENERALES: LARGO	2
79	ENSENADA, BAJA CALIFORNIA	HOSPITAL GENERAL REGIONAL DE 216 CAMAS, ENSENADA, BAJA CALIFORNIA	AV. REFORMA S/N ENTRE LAS CALLES BABILONIA Y MARGARITAS, COL JARDINES DE CHAPULTEPEC, C.P. 22785, ENSENADA, BAJA CALIFORNIA	51200284	20090	517.270.0125.00.01	COCINETA CON PARRILLA ELECTRICA DERECHA Y FREGADERO IZQUIERD	1
80	ENSENADA, BAJA CALIFORNIA	HOSPITAL GENERAL REGIONAL DE 216 CAMAS, ENSENADA, BAJA CALIFORNIA	AV. REFORMA S/N ENTRE LAS CALLES BABILONIA Y MARGARITAS, COL JARDINES DE CHAPULTEPEC, C.P. 22785, ENSENADA, BAJA CALIFORNIA	51200285	20091	517.270.0137.00.01	COCINETA CON PARRILLA ELECTRICA IZQUIERDA FREGADERO DERECHO	1
81	ENSENADA, BAJA CALIFORNIA	HOSPITAL GENERAL REGIONAL DE 216 CAMAS, ENSENADA, BAJA CALIFORNIA	AV. REFORMA S/N ENTRE LAS CALLES BABILONIA Y MARGARITAS, COL JARDINES DE CHAPULTEPEC, C.P. 22785, ENSENADA, BAJA CALIFORNIA	51200289	20092	517.272.0022.00.01	COLGADOR PARA UTENSILIOS DE COCINA, DIMENSIONES GENERALES	1
82	ENSENADA, BAJA CALIFORNIA	HOSPITAL GENERAL REGIONAL DE 216 CAMAS, ENSENADA, BAJA CALIFORNIA	AV. REFORMA S/N ENTRE LAS CALLES BABILONIA Y MARGARITAS, COL JARDINES DE CHAPULTEPEC, C.P. 22785, ENSENADA, BAJA CALIFORNIA	51200290	20093	517.301.0116.00.01	DEPOSITO DE RAN, DIMENSIONES GENERALES: FRENTE 70 CM, FONDO	1
83	ENSENADA, BAJA CALIFORNIA	HOSPITAL GENERAL REGIONAL DE 216 CAMAS, ENSENADA, BAJA CALIFORNIA	AV. REFORMA S/N ENTRE LAS CALLES BABILONIA Y MARGARITAS, COL JARDINES DE CHAPULTEPEC, C.P. 22785, ENSENADA, BAJA CALIFORNIA	51200319	20096	517.609.5467.00.01	MESA DE 180 CM CON RESPALDO Y FREGADERO DERECHO DIMENSIONES	1
84	ENSENADA, BAJA CALIFORNIA	HOSPITAL GENERAL REGIONAL DE 216 CAMAS, ENSENADA, BAJA CALIFORNIA	AV. REFORMA S/N ENTRE LAS CALLES BABILONIA Y MARGARITAS, COL JARDINES DE CHAPULTEPEC, C.P. 22785, ENSENADA, BAJA CALIFORNIA	51200322	20099	517.609.5467.00.01	MESA CALIENTE DE 180 CM PARA VAPOR DE 14 CHAROLAS, DIMENSI	1
85	ENSENADA, BAJA CALIFORNIA	HOSPITAL GENERAL REGIONAL DE 216 CAMAS, ENSENADA, BAJA CALIFORNIA	AV. REFORMA S/N ENTRE LAS CALLES BABILONIA Y MARGARITAS, COL JARDINES DE CHAPULTEPEC, C.P. 22785, ENSENADA, BAJA CALIFORNIA	51200323	20100	517.609.5506.00.01	MESA DE 300 CM CON DOBLE FREGADERO CENTRAL, DIMENSIONES GENE	1
86	ENSENADA, BAJA CALIFORNIA	HOSPITAL GENERAL REGIONAL DE 216 CAMAS, ENSENADA, BAJA CALIFORNIA	AV. REFORMA S/N ENTRE LAS CALLES BABILONIA Y MARGARITAS, COL JARDINES DE CHAPULTEPEC, C.P. 22785, ENSENADA, BAJA CALIFORNIA	51200318	20101	517.609.5527.00.01	MESA DE 120 CM CON RESPALDO Y FREGADERO IZQUIERDO DIMENSIONE	1
87	ENSENADA, BAJA CALIFORNIA	HOSPITAL GENERAL REGIONAL DE 216 CAMAS, ENSENADA, BAJA CALIFORNIA	AV. REFORMA S/N ENTRE LAS CALLES BABILONIA Y MARGARITAS, COL JARDINES DE CHAPULTEPEC, C.P. 22785, ENSENADA, BAJA CALIFORNIA	51200307	20104	517.609.5549.00.01	MESA DE 180 CM CON RESPALDO Y DOBLE FREGADERO, DENTRO DIMEN	3
88	ENSENADA, BAJA CALIFORNIA	HOSPITAL GENERAL REGIONAL DE 216 CAMAS, ENSENADA, BAJA CALIFORNIA	AV. REFORMA S/N ENTRE LAS CALLES BABILONIA Y MARGARITAS, COL JARDINES DE CHAPULTEPEC, C.P. 22785, ENSENADA, BAJA CALIFORNIA	51200308	20105	517.609.5593.00.01	MESA ELECTRICA CALIENTE, MOVIL (3 CHAROLAS), DIMENSIONES GE	3

GOBIERNO DE MÉXICO | IMSS

Anexo No. 3.4 Guía de Distribución

Adquisición de Bienes para el Programa "Mobiliario Administrativo para Hospitales Prioritarios" (7 Obras)
No. de Requisición "OP-EA-MA-01-2024-7OBRAS"

PARTIDA	OOAD	UNIDAD MÉDICA	DIRECCIÓN	CUCOP	PREI	SAI	DESCRIPCIÓN	CANTIDAD
89	ENSENADA, BAJA CALIFORNIA	HOSPITAL GENERAL REGIONAL DE 216 CAMAS, ENSENADA, BAJA CALIFORNIA	AV. REFORMA S/N ENTRE LAS CALLES BABILONIA Y MARGARITAS, COL. JARDINES DE CHAPULTEPEC, C.P. 22785, ENSENADA, BAJA CALIFORNIA	51200329	20106	517.609.5567.00.01	MESA ELECTRICA CALIENTE MOVIL (3 CHAROLAS) DIMENSIONES GE	1
90	ENSENADA, BAJA CALIFORNIA	HOSPITAL GENERAL REGIONAL DE 216 CAMAS, ENSENADA, BAJA CALIFORNIA	AV. REFORMA S/N ENTRE LAS CALLES BABILONIA Y MARGARITAS, COL. JARDINES DE CHAPULTEPEC, C.P. 22785, ENSENADA, BAJA CALIFORNIA	51200330	20107	517.609.5572.00.01	MESA FRIA A HIELO MOVIL (3 CHAROLAS), DIMENSIONES GENERALES	3
91	ENSENADA, BAJA CALIFORNIA	HOSPITAL GENERAL REGIONAL DE 216 CAMAS, ENSENADA, BAJA CALIFORNIA	AV. REFORMA S/N ENTRE LAS CALLES BABILONIA Y MARGARITAS, COL. JARDINES DE CHAPULTEPEC, C.P. 22785, ENSENADA, BAJA CALIFORNIA	51200332	20109	517.609.5597.00.01	MESA FRIA PARA BARRA DE AUTO SERVICIO (4 CHAROLAS) DIMENSIO	1
92	ENSENADA, BAJA CALIFORNIA	HOSPITAL GENERAL REGIONAL DE 216 CAMAS, ENSENADA, BAJA CALIFORNIA	AV. REFORMA S/N ENTRE LAS CALLES BABILONIA Y MARGARITAS, COL. JARDINES DE CHAPULTEPEC, C.P. 22785, ENSENADA, BAJA CALIFORNIA	51200334	20111	517.609.5615.00.01	MESA LISA DE 120 CM CON RESPALDO Y ENTREPAÑO. DIMENSIONES GE	15
93	ENSENADA, BAJA CALIFORNIA	HOSPITAL GENERAL REGIONAL DE 216 CAMAS, ENSENADA, BAJA CALIFORNIA	AV. REFORMA S/N ENTRE LAS CALLES BABILONIA Y MARGARITAS, COL. JARDINES DE CHAPULTEPEC, C.P. 22785, ENSENADA, BAJA CALIFORNIA	51200335	20112	517.609.5625.00.01	MESA LISA DE 150 CM CON RESPALDO Y ENTREPAÑO. DIMENSIONES GE	4
94	ENSENADA, BAJA CALIFORNIA	HOSPITAL GENERAL REGIONAL DE 216 CAMAS, ENSENADA, BAJA CALIFORNIA	AV. REFORMA S/N ENTRE LAS CALLES BABILONIA Y MARGARITAS, COL. JARDINES DE CHAPULTEPEC, C.P. 22785, ENSENADA, BAJA CALIFORNIA	51200337	20114	517.609.5647.00.01	MESA LISA PARA RECIBO DE LOZA CON ESCURRIDERO DERECHO FRENTE	2
95	ENSENADA, BAJA CALIFORNIA	HOSPITAL GENERAL REGIONAL DE 216 CAMAS, ENSENADA, BAJA CALIFORNIA	AV. REFORMA S/N ENTRE LAS CALLES BABILONIA Y MARGARITAS, COL. JARDINES DE CHAPULTEPEC, C.P. 22785, ENSENADA, BAJA CALIFORNIA	51200340	20117	517.609.5683.00.01	MESA PARA TAJO DE 150 CM. DIMENSIONES GENERALES FRENTE 150	1
96	ENSENADA, BAJA CALIFORNIA	HOSPITAL GENERAL REGIONAL DE 216 CAMAS, ENSENADA, BAJA CALIFORNIA	AV. REFORMA S/N ENTRE LAS CALLES BABILONIA Y MARGARITAS, COL. JARDINES DE CHAPULTEPEC, C.P. 22785, ENSENADA, BAJA CALIFORNIA	51200341	20118	517.609.5695.00.01	MESA DE 230 CM PARA LAVADO DE BIBERONES CON TRIPLE FREGADERO	1
97	ENSENADA, BAJA CALIFORNIA	HOSPITAL GENERAL REGIONAL DE 216 CAMAS, ENSENADA, BAJA CALIFORNIA	AV. REFORMA S/N ENTRE LAS CALLES BABILONIA Y MARGARITAS, COL. JARDINES DE CHAPULTEPEC, C.P. 22785, ENSENADA, BAJA CALIFORNIA	51100119	20387	511.028.0532.00.01	ANAQUEL DOBLE PARA LIBROS Y REVISTAS. DIMENSIONES GENERALES	14
98	ENSENADA, BAJA CALIFORNIA	HOSPITAL GENERAL REGIONAL DE 216 CAMAS, ENSENADA, BAJA CALIFORNIA	AV. REFORMA S/N ENTRE LAS CALLES BABILONIA Y MARGARITAS, COL. JARDINES DE CHAPULTEPEC, C.P. 22785, ENSENADA, BAJA CALIFORNIA	51100126	20388	511.076.1023.00.01	ARCHIVERO 4 GAVETAS CON FRENTES EN MDP. DIMENSIONES GENERALE	6
99	ENSENADA, BAJA CALIFORNIA	HOSPITAL GENERAL REGIONAL DE 216 CAMAS, ENSENADA, BAJA CALIFORNIA	AV. REFORMA S/N ENTRE LAS CALLES BABILONIA Y MARGARITAS, COL. JARDINES DE CHAPULTEPEC, C.P. 22785, ENSENADA, BAJA CALIFORNIA	51100165	20401	511.401.0094.00.01	EXHIBIDOR DE REVISTAS. DIMENSIONES GENERALES FRENTE 180 CM.	1
100	ENSENADA, BAJA CALIFORNIA	HOSPITAL GENERAL REGIONAL DE 216 CAMAS, ENSENADA, BAJA CALIFORNIA	AV. REFORMA S/N ENTRE LAS CALLES BABILONIA Y MARGARITAS, COL. JARDINES DE CHAPULTEPEC, C.P. 22785, ENSENADA, BAJA CALIFORNIA	51100190	20405	511.619.1413.00.01	MESA DOBLE PARA GABINETE TIPO KARDEX. DIMENSIONES GENERALES.	3
101	ENSENADA, BAJA CALIFORNIA	HOSPITAL GENERAL REGIONAL DE 216 CAMAS, ENSENADA, BAJA CALIFORNIA	AV. REFORMA S/N ENTRE LAS CALLES BABILONIA Y MARGARITAS, COL. JARDINES DE CHAPULTEPEC, C.P. 22785, ENSENADA, BAJA CALIFORNIA	51100219	20410	511.263.0353.00.01	MODULO ESCRITORIO AUTO SUSTENTABLE PARA 1 LUGAR CORREDERAS	5
102	ENSENADA, BAJA CALIFORNIA	HOSPITAL GENERAL REGIONAL DE 216 CAMAS, ENSENADA, BAJA CALIFORNIA	AV. REFORMA S/N ENTRE LAS CALLES BABILONIA Y MARGARITAS, COL. JARDINES DE CHAPULTEPEC, C.P. 22785, ENSENADA, BAJA CALIFORNIA	51100227	20412	511.814.0379.00.01	SILLA APILABLE CON TAPIZ DE TELA Y ESTRUCTURA DE TRINEO. DIM	113
103	ENSENADA, BAJA CALIFORNIA	HOSPITAL GENERAL REGIONAL DE 216 CAMAS, ENSENADA, BAJA CALIFORNIA	AV. REFORMA S/N ENTRE LAS CALLES BABILONIA Y MARGARITAS, COL. JARDINES DE CHAPULTEPEC, C.P. 22785, ENSENADA, BAJA CALIFORNIA	51100238	20413	511.836.0514.00.01	SILLON CONFORTABLE DE 2 LUGARES, TAPIZADO EN TELA DIMENSION	14
104	ENSENADA, BAJA CALIFORNIA	HOSPITAL GENERAL REGIONAL DE 216 CAMAS, ENSENADA, BAJA CALIFORNIA	AV. REFORMA S/N ENTRE LAS CALLES BABILONIA Y MARGARITAS, COL. JARDINES DE CHAPULTEPEC, C.P. 22785, ENSENADA, BAJA CALIFORNIA	51100247	20417	511.836.0559.00.01	SILLON GIRATORIO DE RESPALDO ALTO TAPIZADO EN TELA, CON PIST	4
105	ENSENADA, BAJA CALIFORNIA	HOSPITAL GENERAL REGIONAL DE 216 CAMAS, ENSENADA, BAJA CALIFORNIA	AV. REFORMA S/N ENTRE LAS CALLES BABILONIA Y MARGARITAS, COL. JARDINES DE CHAPULTEPEC, C.P. 22785, ENSENADA, BAJA CALIFORNIA	51200393	20493	517.825.0333.00.01	SILLA PARA COMEDOR FABRICADA EN ALUMINIO. DIMENSIONES GENERA	292
106	ENSENADA, BAJA CALIFORNIA	HOSPITAL GENERAL REGIONAL DE 216 CAMAS, ENSENADA, BAJA CALIFORNIA	AV. REFORMA S/N ENTRE LAS CALLES BABILONIA Y MARGARITAS, COL. JARDINES DE CHAPULTEPEC, C.P. 22785, ENSENADA, BAJA CALIFORNIA	51100217	20542	511.622.0291.00.01	MODULO EN L PARA CONSULTORIO,CON LATERAL DERECHO DIMENSIONE	1
107	ENSENADA, BAJA CALIFORNIA	HOSPITAL GENERAL REGIONAL DE 216 CAMAS, ENSENADA, BAJA CALIFORNIA	AV. REFORMA S/N ENTRE LAS CALLES BABILONIA Y MARGARITAS, COL. JARDINES DE CHAPULTEPEC, C.P. 22785, ENSENADA, BAJA CALIFORNIA	51100153	20543	511.339.1406.00.01	ESCRITORIO MODULAR EN "C" DIMENSIONES GENERALES: LARGO 180CM	1
108	ENSENADA, BAJA CALIFORNIA	HOSPITAL GENERAL REGIONAL DE 216 CAMAS, ENSENADA, BAJA CALIFORNIA	AV. REFORMA S/N ENTRE LAS CALLES BABILONIA Y MARGARITAS, COL. JARDINES DE CHAPULTEPEC, C.P. 22785, ENSENADA, BAJA CALIFORNIA	51100184	20545	511.619.1457.10.01	MESA DE APOYO LATERAL EN MDP. DIMENSIONES GENERALES FRENTE	10
109	ENSENADA, BAJA CALIFORNIA	HOSPITAL GENERAL REGIONAL DE 216 CAMAS, ENSENADA, BAJA CALIFORNIA	AV. REFORMA S/N ENTRE LAS CALLES BABILONIA Y MARGARITAS, COL. JARDINES DE CHAPULTEPEC, C.P. 22785, ENSENADA, BAJA CALIFORNIA	51100185	20546	511.619.1465.00.01	MESA DE TRABAJO MULTIPLES EN MDF. DIMENSIONES GENERALES FRENTE	37
110	ENSENADA, BAJA CALIFORNIA	HOSPITAL GENERAL REGIONAL DE 216 CAMAS, ENSENADA, BAJA CALIFORNIA	AV. REFORMA S/N ENTRE LAS CALLES BABILONIA Y MARGARITAS, COL. JARDINES DE CHAPULTEPEC, C.P. 22785, ENSENADA, BAJA CALIFORNIA	51100233	20554	511.814.0382.00.01	SILLA GIRATORIA DE RESPALDO BAJO TAPIZADA EN TELA CON PISTON	343

DIVISION DE CONTRATOS
ANEXOS

GOBIERNO DE MÉXICO

IMSS

Anexo No. 3.4 Guía de Distribución

Adquisición de Bienes para el Programa "Mobiliario Administrativo para Hospitales Prioritarios" (7 Obras)
No. de Requisición "OP-EA-MA-01-2024-7OBRAS"

PARTIDA	OOAD	UNIDAD MÉDICA	DIRECCIÓN	CUCOP	PREI	SAI	DESCRIPCIÓN	CANTIDAD
111	ENSENADA, BAJA CALIFORNIA	HOSPITAL GENERAL REGIONAL DE 216 CAMAS, ENSENADA, BAJA CALIFORNIA	AV. REFORMA S/N ENTRE LAS CALLES BABILONIA Y MARGARITAS, COL. JARDINES DE CHAPULTEPEC, C.P. 22785, ENSENADA, BAJA CALIFORNIA	51100230	20555	511.614.0394.00.01	SILLA FIJA DE RESPALDO BAJO BASE DE TRINEO TAPIZADA EN TELA	338
112	ENSENADA, BAJA CALIFORNIA	HOSPITAL GENERAL REGIONAL DE 216 CAMAS, ENSENADA, BAJA CALIFORNIA	AV. REFORMA S/N ENTRE LAS CALLES BABILONIA Y MARGARITAS, COL. JARDINES DE CHAPULTEPEC, C.P. 22785, ENSENADA, BAJA CALIFORNIA	51100226	20559	511.614.0403.00.01	SILLA ALTA GIRATORIA CON MECANISMO DE CONTACTO PERMANENTE Y	35
113	ENSENADA, BAJA CALIFORNIA	HOSPITAL GENERAL REGIONAL DE 216 CAMAS, ENSENADA, BAJA CALIFORNIA	AV. REFORMA S/N ENTRE LAS CALLES BABILONIA Y MARGARITAS, COL. JARDINES DE CHAPULTEPEC, C.P. 22785, ENSENADA, BAJA CALIFORNIA	51100160	20559	511.619.1470.00.01	MESA CIRCULAR PARA JUNTAS DE 4 LUGARES DE CRISTAL DIMENSION	35
114	ENSENADA, BAJA CALIFORNIA	HOSPITAL GENERAL REGIONAL DE 216 CAMAS, ENSENADA, BAJA CALIFORNIA	AV. REFORMA S/N ENTRE LAS CALLES BABILONIA Y MARGARITAS, COL. JARDINES DE CHAPULTEPEC, C.P. 22785, ENSENADA, BAJA CALIFORNIA	51100185	20581	511.619.1483.00.01	MESA DE CENTRO EN MDP DIMENSIONES GENERALES: ANCHO 80 CM. L	9
115	ENSENADA, BAJA CALIFORNIA	HOSPITAL GENERAL REGIONAL DE 216 CAMAS, ENSENADA, BAJA CALIFORNIA	AV. REFORMA S/N ENTRE LAS CALLES BABILONIA Y MARGARITAS, COL. JARDINES DE CHAPULTEPEC, C.P. 22785, ENSENADA, BAJA CALIFORNIA	51100327	20568	519.624.0526.00.01	SILLON FIJO CONFORTABLE DE 1 LUGAR TAPIZADO EN TELA, DIMENSI	10
116	ENSENADA, BAJA CALIFORNIA	HOSPITAL GENERAL REGIONAL DE 216 CAMAS, ENSENADA, BAJA CALIFORNIA	AV. REFORMA S/N ENTRE LAS CALLES BABILONIA Y MARGARITAS, COL. JARDINES DE CHAPULTEPEC, C.P. 22785, ENSENADA, BAJA CALIFORNIA	51200397	20580	519.093.0071.00.01	APARCADOR DE BICICLETAS EN ESPIRAL, DIMENSIONES GENERALES: (	3
117	ENSENADA, BAJA CALIFORNIA	HOSPITAL GENERAL REGIONAL DE 216 CAMAS, ENSENADA, BAJA CALIFORNIA	AV. REFORMA S/N ENTRE LAS CALLES BABILONIA Y MARGARITAS, COL. JARDINES DE CHAPULTEPEC, C.P. 22785, ENSENADA, BAJA CALIFORNIA	51100298	20583	519.199.0194.00.01	CASILLERO DOBLE EN PLASTICO DE ALTA RESISTENCIA DIMENSIONES	502
118	ENSENADA, BAJA CALIFORNIA	HOSPITAL GENERAL REGIONAL DE 216 CAMAS, ENSENADA, BAJA CALIFORNIA	AV. REFORMA S/N ENTRE LAS CALLES BABILONIA Y MARGARITAS, COL. JARDINES DE CHAPULTEPEC, C.P. 22785, ENSENADA, BAJA CALIFORNIA	51100308	20586	519.630.5515.00.01	MESA RECTANGULAR PARA COMPUTADORA, DIMENSIONES GENERALES: FR	1
119	ENSENADA, BAJA CALIFORNIA	HOSPITAL GENERAL REGIONAL DE 216 CAMAS, ENSENADA, BAJA CALIFORNIA	AV. REFORMA S/N ENTRE LAS CALLES BABILONIA Y MARGARITAS, COL. JARDINES DE CHAPULTEPEC, C.P. 22785, ENSENADA, BAJA CALIFORNIA	51100171	20587	511.465.0024.00.01	GUARDA INFERIOR DE 120 CM, DIMENSIONES GENERALES: LARGO 120	5
120	ENSENADA, BAJA CALIFORNIA	HOSPITAL GENERAL REGIONAL DE 216 CAMAS, ENSENADA, BAJA CALIFORNIA	AV. REFORMA S/N ENTRE LAS CALLES BABILONIA Y MARGARITAS, COL. JARDINES DE CHAPULTEPEC, C.P. 22785, ENSENADA, BAJA CALIFORNIA	51100172	20588	511.465.0039.00.01	GUARDA INFERIOR DE 150 CM, DIMENSIONES GENERALES: LARGO 150	50
121	ENSENADA, BAJA CALIFORNIA	HOSPITAL GENERAL REGIONAL DE 216 CAMAS, ENSENADA, BAJA CALIFORNIA	AV. REFORMA S/N ENTRE LAS CALLES BABILONIA Y MARGARITAS, COL. JARDINES DE CHAPULTEPEC, C.P. 22785, ENSENADA, BAJA CALIFORNIA	51100163	20592	511.339.1472.00.01	ESCRITORIO RECTANGULAR DE 150CM, DIMENSIONES GENERALES: LARG	50
122	ENSENADA, BAJA CALIFORNIA	HOSPITAL GENERAL REGIONAL DE 216 CAMAS, ENSENADA, BAJA CALIFORNIA	AV. REFORMA S/N ENTRE LAS CALLES BABILONIA Y MARGARITAS, COL. JARDINES DE CHAPULTEPEC, C.P. 22785, ENSENADA, BAJA CALIFORNIA	51100164	20593	511.339.1437.00.01	ESCRITORIO RECTANGULAR DE 180 CM, DIMENSIONES GENERALES: LAR	1
123	ENSENADA, BAJA CALIFORNIA	HOSPITAL GENERAL REGIONAL DE 216 CAMAS, ENSENADA, BAJA CALIFORNIA	AV. REFORMA S/N ENTRE LAS CALLES BABILONIA Y MARGARITAS, COL. JARDINES DE CHAPULTEPEC, C.P. 22785, ENSENADA, BAJA CALIFORNIA	51200497	20633	519.619.0413.00.01	SILLA ALTA INFANTIL DE POLIPROPILENO, DIMENSIONES GENERALES:	5
124	ENSENADA, BAJA CALIFORNIA	HOSPITAL GENERAL REGIONAL DE 216 CAMAS, ENSENADA, BAJA CALIFORNIA	AV. REFORMA S/N ENTRE LAS CALLES BABILONIA Y MARGARITAS, COL. JARDINES DE CHAPULTEPEC, C.P. 22785, ENSENADA, BAJA CALIFORNIA	51100229	20673	511.614.0421.00.01	SILLA FIJA DE POLIPROPILENO, DIMENSIONES GENERALES: ALTURA D	13
125	ZARAGOZA, CDMX NORTE	HOSPITAL GENERAL REGIONAL No. 25, ZARAGOZA, CDMX NORTE	CALZADA IGNACIO ZARAGOZA 1840, COL. JUAN ESCUTIA, ALCALDIA IZTAPALAPA, C.P. 09100, CDMX	51200305	19697	517.609.0764.01.01	MESA PARA COMEDOR 4 LUGARES, FABRICADA A BASE DE: 1 CUBIERT	73
126	ZARAGOZA, CDMX NORTE	HOSPITAL GENERAL REGIONAL No. 25, ZARAGOZA, CDMX NORTE	CALZADA IGNACIO ZARAGOZA 1840, COL. JUAN ESCUTIA, ALCALDIA IZTAPALAPA, C.P. 09100, CDMX	51200301	19972	517.609.0492.01.01	MESA DE 270 CM. CON RESPALDO, ESCURRIDERO Y DOBLE FREGADERO	2
127	ZARAGOZA, CDMX NORTE	HOSPITAL GENERAL REGIONAL No. 25, ZARAGOZA, CDMX NORTE	CALZADA IGNACIO ZARAGOZA 1840, COL. JUAN ESCUTIA, ALCALDIA IZTAPALAPA, C.P. 09100, CDMX	51100122	19574	511.076.0998.02.01	ARCHIVERO DE 4 GAVETAS CON FRENTES EN MDF, DIMENSIONES GENER	1
128	ZARAGOZA, CDMX NORTE	HOSPITAL GENERAL REGIONAL No. 25, ZARAGOZA, CDMX NORTE	CALZADA IGNACIO ZARAGOZA 1840, COL. JUAN ESCUTIA, ALCALDIA IZTAPALAPA, C.P. 09100, CDMX	51100208	19698	511.622.0182.00.01	MODULO DE ATENCION Y ORIENTACION AL DERECHOHABIENTE TIPO A	1
129	ZARAGOZA, CDMX NORTE	HOSPITAL GENERAL REGIONAL No. 25, ZARAGOZA, CDMX NORTE	CALZADA IGNACIO ZARAGOZA 1840, COL. JUAN ESCUTIA, ALCALDIA IZTAPALAPA, C.P. 09100, CDMX	51100209	19699	511.622.0184.00.01	MODULO DE ATENCION Y ORIENTACION AL DERECHOHABIENTE TIPO B	1
130	ZARAGOZA, CDMX NORTE	HOSPITAL GENERAL REGIONAL No. 25, ZARAGOZA, CDMX NORTE	CALZADA IGNACIO ZARAGOZA 1840, COL. JUAN ESCUTIA, ALCALDIA IZTAPALAPA, C.P. 09100, CDMX	51100305	19708	519.605.1897.01.01	PIZARRON MAGNETICO DE PARED DE 120 CM, DESCRIPCION TECNICA:	18
131	ZARAGOZA, CDMX NORTE	HOSPITAL GENERAL REGIONAL No. 25, ZARAGOZA, CDMX NORTE	CALZADA IGNACIO ZARAGOZA 1840, COL. JUAN ESCUTIA, ALCALDIA IZTAPALAPA, C.P. 09100, CDMX	51200295	19744	517.609.0255.01.01	MESA DE 210 CM CON RESPALDO Y DOBLE FREGADERO CENTRAL PARA O	1
132	ZARAGOZA, CDMX NORTE	HOSPITAL GENERAL REGIONAL No. 25, ZARAGOZA, CDMX NORTE	CALZADA IGNACIO ZARAGOZA 1840, COL. JUAN ESCUTIA, ALCALDIA IZTAPALAPA, C.P. 09100, CDMX	51200304	19765	517.609.0727.01.01	MESA DE 210 CM CON RESPALDO Y DOBLE FREGADERO IZQUIERDO DIM	1
133	ZARAGOZA, CDMX NORTE	HOSPITAL GENERAL REGIONAL No. 25, ZARAGOZA, CDMX NORTE	CALZADA IGNACIO ZARAGOZA 1840, COL. JUAN ESCUTIA, ALCALDIA IZTAPALAPA, C.P. 09100, CDMX	51100119	19569	511.076.0952.00.01	ARCHIVERO GUARDA VALIJA DE 30 LLS, DIMENSIONES GENERALES: EA	22
134	ZARAGOZA, CDMX NORTE	HOSPITAL GENERAL REGIONAL No. 25, ZARAGOZA, CDMX NORTE	CALZADA IGNACIO ZARAGOZA 1840, COL. JUAN ESCUTIA, ALCALDIA IZTAPALAPA, C.P. 09100, CDMX	51100123	19580	511.076.0980.00.01	ARCHIVERO DE 2 GAVETAS CON CAJA FUERTE, DIMENSIONES GENERALE	2
135	ZARAGOZA, CDMX NORTE	HOSPITAL GENERAL REGIONAL No. 25, ZARAGOZA, CDMX NORTE	CALZADA IGNACIO ZARAGOZA 1840, COL. JUAN ESCUTIA, ALCALDIA IZTAPALAPA, C.P. 09100, CDMX	51100124	19578	511.076.0970.00.01	ARCHIVERO 4 GAVETAS, MOVIMIENTOS Y SISTEMAS, SISTEMA DE CORR	7
136	ZARAGOZA, CDMX NORTE	HOSPITAL GENERAL REGIONAL No. 25, ZARAGOZA, CDMX NORTE	CALZADA IGNACIO ZARAGOZA 1840, COL. JUAN ESCUTIA, ALCALDIA IZTAPALAPA, C.P. 09100, CDMX	51100125	19421	511.076.0969.00.01	ARCHIVERO DE 4 GAVETAS CON PUERTAS ABATIBLES, DIMENSIONES	105

GOBIERNO DE MÉXICO IMSS

Anexo No. 3.4 Guía de Distribución

Adquisición de Bienes para el Programa "Mobiliario Administrativo para Hospitales Prioritarios" (7 Obras)
No. de Requisición "OP-EA-MA-01-2024-7OBRAS"

PARTIDA	OOAD	UNIDAD MÉDICA	DIRECCIÓN	CUCOP	PREI	SAI	DESCRIPCIÓN	CANTIDAD
137	ZARAGOZA, CDMX NORTE	HOSPITAL GENERAL REGIONAL No. 25, ZARAGOZA, CDMX NORTE	CALZADA IGNACIO ZARAGOZA 1840, COL. JUAN ESCUTIA, ALCALDIA IZTAPALAPA, C.P. 09100, CDMX.	51100132	19973	511.076.1007.00.01	ARCHIVERO GUARDA VISIBLE DOBLE. DIMENSIONES GENERALES: LARGO	10
138	ZARAGOZA, CDMX NORTE	HOSPITAL GENERAL REGIONAL No. 25, ZARAGOZA, CDMX NORTE	CALZADA IGNACIO ZARAGOZA 1840, COL. JUAN ESCUTIA, ALCALDIA IZTAPALAPA, C.P. 09100, CDMX.	51100127	19974	511.076.1016.00.01	ARCHIVERO DE 2 GAVETAS CON PUERTAS ABATIBLES Y DESLIZABLES	1
139	ZARAGOZA, CDMX NORTE	HOSPITAL GENERAL REGIONAL No. 25, ZARAGOZA, CDMX NORTE	CALZADA IGNACIO ZARAGOZA 1840, COL. JUAN ESCUTIA, ALCALDIA IZTAPALAPA, C.P. 09100, CDMX.	51100116	19977	511.026.0501.00.01	ANAQUEL FIJO DE 45 CM UNA VISTA. DIMENSIONES GENERALES: FREN	201
140	ZARAGOZA, CDMX NORTE	HOSPITAL GENERAL REGIONAL No. 25, ZARAGOZA, CDMX NORTE	CALZADA IGNACIO ZARAGOZA 1840, COL. JUAN ESCUTIA, ALCALDIA IZTAPALAPA, C.P. 09100, CDMX.	51100117	19978	511.026.0517.00.01	ANAQUEL FIJO DOS VISTAS. DIMENSIONES GENERALES: FRENTE 85 CM	13
141	ZARAGOZA, CDMX NORTE	HOSPITAL GENERAL REGIONAL No. 25, ZARAGOZA, CDMX NORTE	CALZADA IGNACIO ZARAGOZA 1840, COL. JUAN ESCUTIA, ALCALDIA IZTAPALAPA, C.P. 09100, CDMX.	51100118	19979	511.026.0527.00.01	ANAQUEL PARA LIBROS Y REVISTAS. DIMENSIONES GENERALES: LARGO	4
142	ZARAGOZA, CDMX NORTE	HOSPITAL GENERAL REGIONAL No. 25, ZARAGOZA, CDMX NORTE	CALZADA IGNACIO ZARAGOZA 1840, COL. JUAN ESCUTIA, ALCALDIA IZTAPALAPA, C.P. 09100, CDMX.	51100136	19980	511.109.0348.00.01	BANCO ALTO. DIMENSIONES GENERALES: DIAMETRO DE ASIENTO 35CM.	19
143	ZARAGOZA, CDMX NORTE	HOSPITAL GENERAL REGIONAL No. 25, ZARAGOZA, CDMX NORTE	CALZADA IGNACIO ZARAGOZA 1840, COL. JUAN ESCUTIA, ALCALDIA IZTAPALAPA, C.P. 09100, CDMX.	51200035	19981	511.178.0113.00.01	CARRETILLA PORTA BULTOS. DIMENSIONES GENERALES: ANCHO 45CM.	7
144	ZARAGOZA, CDMX NORTE	HOSPITAL GENERAL REGIONAL No. 25, ZARAGOZA, CDMX NORTE	CALZADA IGNACIO ZARAGOZA 1840, COL. JUAN ESCUTIA, ALCALDIA IZTAPALAPA, C.P. 09100, CDMX.	51100143	19984	511.268.0282.00.01	CREDENZA DE 150CM CON BASES METALICAS. DIMENSIONES GENERALES	38
145	ZARAGOZA, CDMX NORTE	HOSPITAL GENERAL REGIONAL No. 25, ZARAGOZA, CDMX NORTE	CALZADA IGNACIO ZARAGOZA 1840, COL. JUAN ESCUTIA, ALCALDIA IZTAPALAPA, C.P. 09100, CDMX.	51100149	19989	511.339.1275.00.01	ESCRITORIO MODULAR DE 150CM CON LATERAL DERECHO. DIMENSIONES	50
146	ZARAGOZA, CDMX NORTE	HOSPITAL GENERAL REGIONAL No. 25, ZARAGOZA, CDMX NORTE	CALZADA IGNACIO ZARAGOZA 1840, COL. JUAN ESCUTIA, ALCALDIA IZTAPALAPA, C.P. 09100, CDMX.	51100150	19990	511.339.1288.00.01	ESCRITORIO MODULAR DE 150CM CON LATERAL IZQUIERDO. DIMENSION	67
147	ZARAGOZA, CDMX NORTE	HOSPITAL GENERAL REGIONAL No. 25, ZARAGOZA, CDMX NORTE	CALZADA IGNACIO ZARAGOZA 1840, COL. JUAN ESCUTIA, ALCALDIA IZTAPALAPA, C.P. 09100, CDMX.	51100151	19991	511.339.1295.00.01	ESCRITORIO MODULAR DE 180CM CON LATERAL DERECHO. DIMENSIONES	1
148	ZARAGOZA, CDMX NORTE	HOSPITAL GENERAL REGIONAL No. 25, ZARAGOZA, CDMX NORTE	CALZADA IGNACIO ZARAGOZA 1840, COL. JUAN ESCUTIA, ALCALDIA IZTAPALAPA, C.P. 09100, CDMX.	51100159	19992	511.339.1304.00.01	ESCRITORIO MODULAR TIPO BALA DE 120CM SIN LATERAL. DIMENSION	33
149	ZARAGOZA, CDMX NORTE	HOSPITAL GENERAL REGIONAL No. 25, ZARAGOZA, CDMX NORTE	CALZADA IGNACIO ZARAGOZA 1840, COL. JUAN ESCUTIA, ALCALDIA IZTAPALAPA, C.P. 09100, CDMX.	51100160	19993	511.339.1313.00.01	ESCRITORIO MODULAR TIPO BALA DE 150CM SIN LATERAL. DIMENSION	5
150	ZARAGOZA, CDMX NORTE	HOSPITAL GENERAL REGIONAL No. 25, ZARAGOZA, CDMX NORTE	CALZADA IGNACIO ZARAGOZA 1840, COL. JUAN ESCUTIA, ALCALDIA IZTAPALAPA, C.P. 09100, CDMX.	51100170	19995	511.451.0261.00.01	GABINETE UNIVERSAL. DIMENSIONES GENERALES: LARGO 99 CM, ANCH	15
151	ZARAGOZA, CDMX NORTE	HOSPITAL GENERAL REGIONAL No. 25, ZARAGOZA, CDMX NORTE	CALZADA IGNACIO ZARAGOZA 1840, COL. JUAN ESCUTIA, ALCALDIA IZTAPALAPA, C.P. 09100, CDMX.	51100185	19999	511.619.1345.00.01	MESA DE APOYO PARA TELEFONOS. DIMENSIONES GENERALES: LARGO 4	15
152	ZARAGOZA, CDMX NORTE	HOSPITAL GENERAL REGIONAL No. 25, ZARAGOZA, CDMX NORTE	CALZADA IGNACIO ZARAGOZA 1840, COL. JUAN ESCUTIA, ALCALDIA IZTAPALAPA, C.P. 09100, CDMX.	51100191	20001	511.619.1363.00.01	MESA ESQUINERA FABRICADA EN MDF. DIMENSIONES GENERALES: LARG	13
153	ZARAGOZA, CDMX NORTE	HOSPITAL GENERAL REGIONAL No. 25, ZARAGOZA, CDMX NORTE	CALZADA IGNACIO ZARAGOZA 1840, COL. JUAN ESCUTIA, ALCALDIA IZTAPALAPA, C.P. 09100, CDMX.	51100195	20002	511.619.1378.00.01	MESA RECTANGULAR DE JUNTAS PARA 10 PERSONAS. DIMENSIONES GEN	5
154	ZARAGOZA, CDMX NORTE	HOSPITAL GENERAL REGIONAL No. 25, ZARAGOZA, CDMX NORTE	CALZADA IGNACIO ZARAGOZA 1840, COL. JUAN ESCUTIA, ALCALDIA IZTAPALAPA, C.P. 09100, CDMX.	51100194	20003	511.619.1381.00.01	MESA PARA SALA DE USOS MULTIPLES. DIMENSIONES GENERALES: LAR	27
155	ZARAGOZA, CDMX NORTE	HOSPITAL GENERAL REGIONAL No. 25, ZARAGOZA, CDMX NORTE	CALZADA IGNACIO ZARAGOZA 1840, COL. JUAN ESCUTIA, ALCALDIA IZTAPALAPA, C.P. 09100, CDMX.	51100220	20005	511.622.0226.00.01	MODULO ESCRITORIO AUTOSUSTENTABLE PARA DOS LUGARES. MOVIMIEN	1
156	ZARAGOZA, CDMX NORTE	HOSPITAL GENERAL REGIONAL No. 25, ZARAGOZA, CDMX NORTE	CALZADA IGNACIO ZARAGOZA 1840, COL. JUAN ESCUTIA, ALCALDIA IZTAPALAPA, C.P. 09100, CDMX.	51100225	20006	511.799.0227.00.01	PORTAROTAFOLIO CON PIZARRON. DIMENSIONES GENERALES: FRENTE 8	8
157	ZARAGOZA, CDMX NORTE	HOSPITAL GENERAL REGIONAL No. 25, ZARAGOZA, CDMX NORTE	CALZADA IGNACIO ZARAGOZA 1840, COL. JUAN ESCUTIA, ALCALDIA IZTAPALAPA, C.P. 09100, CDMX.	51100232	20009	511.814.0364.00.01	SILLA GIRATORIA DE RESPALDO BAJO TAPIZADA EN POLIPIEL CON PI	91
158	ZARAGOZA, CDMX NORTE	HOSPITAL GENERAL REGIONAL No. 25, ZARAGOZA, CDMX NORTE	CALZADA IGNACIO ZARAGOZA 1840, COL. JUAN ESCUTIA, ALCALDIA IZTAPALAPA, C.P. 09100, CDMX.	51100236	20010	511.836.0458.00.01	SILLON CONFORTABLE DE 1 LUGAR, TAPIZADO EN TELA. DIMENSIONES	51
159	ZARAGOZA, CDMX NORTE	HOSPITAL GENERAL REGIONAL No. 25, ZARAGOZA, CDMX NORTE	CALZADA IGNACIO ZARAGOZA 1840, COL. JUAN ESCUTIA, ALCALDIA IZTAPALAPA, C.P. 09100, CDMX.	51100240	20011	511.836.0466.00.01	SILLON CONFORTABLE DE 3 LUGARES, TAPIZADO EN TELA. DIMENSIONE	17
160	ZARAGOZA, CDMX NORTE	HOSPITAL GENERAL REGIONAL No. 25, ZARAGOZA, CDMX NORTE	CALZADA IGNACIO ZARAGOZA 1840, COL. JUAN ESCUTIA, ALCALDIA IZTAPALAPA, C.P. 09100, CDMX.	51100242	20012	511.836.0471.00.01	SILLON FIJO DE RESPALDO ALTO BASE DE TRINEO. DIMENSIONES GEN	578
161	ZARAGOZA, CDMX NORTE	HOSPITAL GENERAL REGIONAL No. 25, ZARAGOZA, CDMX NORTE	CALZADA IGNACIO ZARAGOZA 1840, COL. JUAN ESCUTIA, ALCALDIA IZTAPALAPA, C.P. 09100, CDMX.	51100243	20013	511.836.0484.00.01	SILLON FIJO DE RESPALDO BAJO BASE DE TRINEO TAPIZADO EN PIEL	399
162	ZARAGOZA, CDMX NORTE	HOSPITAL GENERAL REGIONAL No. 25, ZARAGOZA, CDMX NORTE	CALZADA IGNACIO ZARAGOZA 1840, COL. JUAN ESCUTIA, ALCALDIA IZTAPALAPA, C.P. 09100, CDMX.	51100231	20014	511.836.0496.00.01	SILLON GIRATORIO DE RESPALDO ALTO TAPIZADA EN POLIPIEL CON P	14
163	ZARAGOZA, CDMX NORTE	HOSPITAL GENERAL REGIONAL No. 25, ZARAGOZA, CDMX NORTE	CALZADA IGNACIO ZARAGOZA 1840, COL. JUAN ESCUTIA, ALCALDIA IZTAPALAPA, C.P. 09100, CDMX.	51100248	20015	511.836.0505.00.01	SILLON GIRATORIO DE RESPALDO BAJO CON PISTON NEUMATICO. DIME	145
164	ZARAGOZA, CDMX NORTE	HOSPITAL GENERAL REGIONAL No. 25, ZARAGOZA, CDMX NORTE	CALZADA IGNACIO ZARAGOZA 1840, COL. JUAN ESCUTIA, ALCALDIA IZTAPALAPA, C.P. 09100, CDMX.	51100252	20017	511.883.0526.00.01	TARJETERO DOBLE PARA TARJETAS DE 7.62 X 12.70 CM (3 PULGADAS	1
165	ZARAGOZA, CDMX NORTE	HOSPITAL GENERAL REGIONAL No. 25, ZARAGOZA, CDMX NORTE	CALZADA IGNACIO ZARAGOZA 1840, COL. JUAN ESCUTIA, ALCALDIA IZTAPALAPA, C.P. 09100, CDMX.	51100258	20020	511.883.0556.00.01	TARJETERO SENCILLO PARA TARJETAS DE 7.62 X 12.70 CM (3 PULGA	5
166	ZARAGOZA, CDMX NORTE	HOSPITAL GENERAL REGIONAL No. 25, ZARAGOZA, CDMX NORTE	CALZADA IGNACIO ZARAGOZA 1840, COL. JUAN ESCUTIA, ALCALDIA IZTAPALAPA, C.P. 09100, CDMX.	51100256	20022	511.883.0579.00.01	TARJETERO TRIPLE DE 18 GAVETAS PARA TARJETAS DE 7.62 X 12.70	2
167	ZARAGOZA, CDMX NORTE	HOSPITAL GENERAL REGIONAL No. 25, ZARAGOZA, CDMX NORTE	CALZADA IGNACIO ZARAGOZA 1840, COL. JUAN ESCUTIA, ALCALDIA IZTAPALAPA, C.P. 09100, CDMX.	51200399	20048	519.104.0539.00.01	BANCA EN REGADERA. DIMENSIONES GENERALES: LARGO 45 CM, ANCHO	56
168	ZARAGOZA, CDMX NORTE	HOSPITAL GENERAL REGIONAL No. 25, ZARAGOZA, CDMX NORTE	CALZADA IGNACIO ZARAGOZA 1840, COL. JUAN ESCUTIA, ALCALDIA IZTAPALAPA, C.P. 09100, CDMX.	51200400	20049	519.104.0541.00.01	BANCA EN TANDEM PARA 3 LUGARES. DIMENSIONES GENERALES: FRENT	161
169	ZARAGOZA, CDMX NORTE	HOSPITAL GENERAL REGIONAL No. 25, ZARAGOZA, CDMX NORTE	CALZADA IGNACIO ZARAGOZA 1840, COL. JUAN ESCUTIA, ALCALDIA IZTAPALAPA, C.P. 09100, CDMX.	51200401	20050	519.104.0551.00.01	BANCA EN TANDEM PARA 4 LUGARES. DIMENSIONES GENERALES: FRENT	102

DIVISION DE CONTRATOS
ANEXOS

GOBIERNO DE MÉXICO | IMSS

Anexo No. 3.4 Guía de Distribución

Adquisición de Bienes para el Programa "Mobiliario Administrativo para Hospitales Prioritarios" (7 Obras)
No. de Requisición "OP-EA-MA-01-2024-7OBRAS"

PARTIDA	CDAD	UNIDAD MÉDICA	DIRECCIÓN	CUCOP	PREL	SAI	DESCRIPCIÓN	CANTIDAD
170	ZARAGOZA, CDMX NORTE	HOSPITAL GENERAL REGIONAL No. 25, ZARAGOZA, CDMX NORTE	CALZADA IGNACIO ZARAGOZA 1840, COL. JUAN ESCUTIA, ALCALDIA IZTAPALAPA, C.P. 09100, CDMX	51200402	20051	519.104.0569.00.01	SANCA VESTIDOR PARA BAÑOS. DIMENSIONES GENERALES. LARGO 120	46
171	ZARAGOZA, CDMX NORTE	HOSPITAL GENERAL REGIONAL No. 25, ZARAGOZA, CDMX NORTE	CALZADA IGNACIO ZARAGOZA 1840, COL. JUAN ESCUTIA, ALCALDIA IZTAPALAPA, C.P. 09100, CDMX	51200403	20052	519.104.0574.00.01	SANCA VESTIDOR PARA CONSULTORIO. DIMENSIONES GENERALES LARG	46
172	ZARAGOZA, CDMX NORTE	HOSPITAL GENERAL REGIONAL No. 25, ZARAGOZA, CDMX NORTE	CALZADA IGNACIO ZARAGOZA 1840, COL. JUAN ESCUTIA, ALCALDIA IZTAPALAPA, C.P. 09100, CDMX	51200420	20055	519.160.0357.00.01	CARRO DE ASEO EN FORMA DE TIJERA. DIMENSIONES GENERALES LAR	37
173	ZARAGOZA, CDMX NORTE	HOSPITAL GENERAL REGIONAL No. 25, ZARAGOZA, CDMX NORTE	CALZADA IGNACIO ZARAGOZA 1840, COL. JUAN ESCUTIA, ALCALDIA IZTAPALAPA, C.P. 09100, CDMX	51200421	20056	519.160.0365.00.01	CARRO TRANSPORTADOR DE BIBERONES. DIMENSIONES GENERALES LAR	3
174	ZARAGOZA, CDMX NORTE	HOSPITAL GENERAL REGIONAL No. 25, ZARAGOZA, CDMX NORTE	CALZADA IGNACIO ZARAGOZA 1840, COL. JUAN ESCUTIA, ALCALDIA IZTAPALAPA, C.P. 09100, CDMX	51200422	20057	519.160.0376.00.01	CARRO TRANSPORTADOR DE ROPA HUMEDA. DIMENSIONES GENERALES L	3
175	ZARAGOZA, CDMX NORTE	HOSPITAL GENERAL REGIONAL No. 25, ZARAGOZA, CDMX NORTE	CALZADA IGNACIO ZARAGOZA 1840, COL. JUAN ESCUTIA, ALCALDIA IZTAPALAPA, C.P. 09100, CDMX	51200430	20059	519.279.0022.00.01	DESPACHADOR DE MEDICAMENTOS DE ALTO CONSUMO. DIMENSIONES GEN	5
176	ZARAGOZA, CDMX NORTE	HOSPITAL GENERAL REGIONAL No. 25, ZARAGOZA, CDMX NORTE	CALZADA IGNACIO ZARAGOZA 1840, COL. JUAN ESCUTIA, ALCALDIA IZTAPALAPA, C.P. 09100, CDMX	51200431	20060	519.315.0059.00.01	ESCALERA DE TIJERA 3 PELDAÑOS. DIMENSIONES GENERALES ALTO 6	36
177	ZARAGOZA, CDMX NORTE	HOSPITAL GENERAL REGIONAL No. 25, ZARAGOZA, CDMX NORTE	CALZADA IGNACIO ZARAGOZA 1840, COL. JUAN ESCUTIA, ALCALDIA IZTAPALAPA, C.P. 09100, CDMX	51200437	20062	519.630.3401.00.01	MESA DE TRABAJO PARA TALLER. DIMENSIONES GENERALES LARGO 18	10
178	ZARAGOZA, CDMX NORTE	HOSPITAL GENERAL REGIONAL No. 25, ZARAGOZA, CDMX NORTE	CALZADA IGNACIO ZARAGOZA 1840, COL. JUAN ESCUTIA, ALCALDIA IZTAPALAPA, C.P. 09100, CDMX	51200439	20064	519.630.5427.00.01	MESA INFANTIL PARA PREESCOLAR. DIMENSIONES GENERALES. CUBIER	1
179	ZARAGOZA, CDMX NORTE	HOSPITAL GENERAL REGIONAL No. 25, ZARAGOZA, CDMX NORTE	CALZADA IGNACIO ZARAGOZA 1840, COL. JUAN ESCUTIA, ALCALDIA IZTAPALAPA, C.P. 09100, CDMX	51200440	20065	519.630.5432.00.01	MESA LISA DE 180 CM PARA DOBLAR ROPA. DIMENSIONES GENERALES	1
180	ZARAGOZA, CDMX NORTE	HOSPITAL GENERAL REGIONAL No. 25, ZARAGOZA, CDMX NORTE	CALZADA IGNACIO ZARAGOZA 1840, COL. JUAN ESCUTIA, ALCALDIA IZTAPALAPA, C.P. 09100, CDMX	51100302	20067	519.635.5454.00.01	MESA PARA COMPUTADORA CON ESTRUCTURA TUBULAR FRENTE 100 CM	4
181	ZARAGOZA, CDMX NORTE	HOSPITAL GENERAL REGIONAL No. 25, ZARAGOZA, CDMX NORTE	CALZADA IGNACIO ZARAGOZA 1840, COL. JUAN ESCUTIA, ALCALDIA IZTAPALAPA, C.P. 09100, CDMX	51200442	20068	519.635.5492.00.01	MESA PARA DIBUJO (RESTIRADOR). DIMENSIONES GENERALES FRENTE	2
182	ZARAGOZA, CDMX NORTE	HOSPITAL GENERAL REGIONAL No. 25, ZARAGOZA, CDMX NORTE	CALZADA IGNACIO ZARAGOZA 1840, COL. JUAN ESCUTIA, ALCALDIA IZTAPALAPA, C.P. 09100, CDMX	51100307	20069	519.695.1974.00.01	PIZARRON DE 120 CM CON TABLERO DE CORCHO. DIMENSIONES GENERA	8
183	ZARAGOZA, CDMX NORTE	HOSPITAL GENERAL REGIONAL No. 25, ZARAGOZA, CDMX NORTE	CALZADA IGNACIO ZARAGOZA 1840, COL. JUAN ESCUTIA, ALCALDIA IZTAPALAPA, C.P. 09100, CDMX	51100308	20070	519.695.1987.00.01	PIZARRON DE 120 CM MAGNETICO DE PARED. DIMENSIONES GENERALES	27
184	ZARAGOZA, CDMX NORTE	HOSPITAL GENERAL REGIONAL No. 25, ZARAGOZA, CDMX NORTE	CALZADA IGNACIO ZARAGOZA 1840, COL. JUAN ESCUTIA, ALCALDIA IZTAPALAPA, C.P. 09100, CDMX	51100310	20072	519.695.2004.00.01	PIZARRON DE 150 CM MAGNETICO DE PARED. DIMENSIONES GENERALES	60
185	ZARAGOZA, CDMX NORTE	HOSPITAL GENERAL REGIONAL No. 25, ZARAGOZA, CDMX NORTE	CALZADA IGNACIO ZARAGOZA 1840, COL. JUAN ESCUTIA, ALCALDIA IZTAPALAPA, C.P. 09100, CDMX	51100311	20073	519.695.2013.00.01	PIZARRON DE 180 CM MAGNETICO DE PARED. DIMENSIONES GENERALES	5
186	ZARAGOZA, CDMX NORTE	HOSPITAL GENERAL REGIONAL No. 25, ZARAGOZA, CDMX NORTE	CALZADA IGNACIO ZARAGOZA 1840, COL. JUAN ESCUTIA, ALCALDIA IZTAPALAPA, C.P. 09100, CDMX	51200455	20076	519.810.0391.00.01	SILLA TIPO BOUNCER CON ESTRUCTURA DE TRINEO, MOVIMIENTOS S	6
187	ZARAGOZA, CDMX NORTE	HOSPITAL GENERAL REGIONAL No. 25, ZARAGOZA, CDMX NORTE	CALZADA IGNACIO ZARAGOZA 1840, COL. JUAN ESCUTIA, ALCALDIA IZTAPALAPA, C.P. 09100, CDMX	51200456	20077	519.810.0393.00.01	SILLA PARA AULA. DIMENSIONES GENERALES. FRENTE 50 CM. FONDO	40
188	ZARAGOZA, CDMX NORTE	HOSPITAL GENERAL REGIONAL No. 25, ZARAGOZA, CDMX NORTE	CALZADA IGNACIO ZARAGOZA 1840, COL. JUAN ESCUTIA, ALCALDIA IZTAPALAPA, C.P. 09100, CDMX	51100325	20078	519.824.0504.00.01	SILLON ACOJINABLE RECLINABLE SISTEMA MECANICO DE PALANCAS PA	64
189	ZARAGOZA, CDMX NORTE	HOSPITAL GENERAL REGIONAL No. 25, ZARAGOZA, CDMX NORTE	CALZADA IGNACIO ZARAGOZA 1840, COL. JUAN ESCUTIA, ALCALDIA IZTAPALAPA, C.P. 09100, CDMX	51100333	20079	519.865.0105.00.01	TABLERO DE CORCHO 120 CM. DIMENSIONES GENERALES. FRENTE 120	105
190	ZARAGOZA, CDMX NORTE	HOSPITAL GENERAL REGIONAL No. 25, ZARAGOZA, CDMX NORTE	CALZADA IGNACIO ZARAGOZA 1840, COL. JUAN ESCUTIA, ALCALDIA IZTAPALAPA, C.P. 09100, CDMX	51100334	20080	519.865.0114.00.01	TABLERO DE CORCHO DE 150 CM. DIMENSIONES GENERALES FRENTE 1	1
191	ZARAGOZA, CDMX NORTE	HOSPITAL GENERAL REGIONAL No. 25, ZARAGOZA, CDMX NORTE	CALZADA IGNACIO ZARAGOZA 1840, COL. JUAN ESCUTIA, ALCALDIA IZTAPALAPA, C.P. 09100, CDMX	51200485	20081	519.873.0141.00.01	TARIMA PARA ESTIBAR MERCANCIAS. DIMENSIONES GENERALES. FRENT	23
192	ZARAGOZA, CDMX NORTE	HOSPITAL GENERAL REGIONAL No. 25, ZARAGOZA, CDMX NORTE	CALZADA IGNACIO ZARAGOZA 1840, COL. JUAN ESCUTIA, ALCALDIA IZTAPALAPA, C.P. 09100, CDMX	51200486	20082	519.873.0151.00.01	TARIMA PLASTICA PARA PATIN HIDRAULICO. DIMENSIONES GENERALE	2
193	ZARAGOZA, CDMX NORTE	HOSPITAL GENERAL REGIONAL No. 25, ZARAGOZA, CDMX NORTE	CALZADA IGNACIO ZARAGOZA 1840, COL. JUAN ESCUTIA, ALCALDIA IZTAPALAPA, C.P. 09100, CDMX	51200227	20084	517.013.0087.00.01	ALACENA ALTA DE 90 CM. DIMENSIONES GENERALES. FRENTE 90 CM.	27
194	ZARAGOZA, CDMX NORTE	HOSPITAL GENERAL REGIONAL No. 25, ZARAGOZA, CDMX NORTE	CALZADA IGNACIO ZARAGOZA 1840, COL. JUAN ESCUTIA, ALCALDIA IZTAPALAPA, C.P. 09100, CDMX	51100287	20085	517.003.0130.00.01	ANAQUEL PARA OLLAS FRENTE 90 CM. FONDO 60 CM. ALTURA 180 CM	3
195	ZARAGOZA, CDMX NORTE	HOSPITAL GENERAL REGIONAL No. 25, ZARAGOZA, CDMX NORTE	CALZADA IGNACIO ZARAGOZA 1840, COL. JUAN ESCUTIA, ALCALDIA IZTAPALAPA, C.P. 09100, CDMX	51200280	20087	517.256.0104.00.01	CARRO PARA CHAROLAS EN AUTOSERVICIO LARGO 80 CM. ANCHO 50 CM	2
196	ZARAGOZA, CDMX NORTE	HOSPITAL GENERAL REGIONAL No. 25, ZARAGOZA, CDMX NORTE	CALZADA IGNACIO ZARAGOZA 1840, COL. JUAN ESCUTIA, ALCALDIA IZTAPALAPA, C.P. 09100, CDMX	51200281	20088	517.256.0213.00.01	CARRO TRANSPORTADOR DE CHAROLAS PARA ALIMENTOS. DIMENSIONES	3
197	ZARAGOZA, CDMX NORTE	HOSPITAL GENERAL REGIONAL No. 25, ZARAGOZA, CDMX NORTE	CALZADA IGNACIO ZARAGOZA 1840, COL. JUAN ESCUTIA, ALCALDIA IZTAPALAPA, C.P. 09100, CDMX	51200282	20089	517.256.0226.00.01	CARRO TRANSPORTADOR DE OLLAS. DIMENSIONES GENERALES LARGO	3
198	ZARAGOZA, CDMX NORTE	HOSPITAL GENERAL REGIONAL No. 25, ZARAGOZA, CDMX NORTE	CALZADA IGNACIO ZARAGOZA 1840, COL. JUAN ESCUTIA, ALCALDIA IZTAPALAPA, C.P. 09100, CDMX	51200284	20090	517.279.0125.00.01	COCINETA CON PARRILLA ELECTRICA DERECHA Y FREGADERO IZQUIERD	1
199	ZARAGOZA, CDMX NORTE	HOSPITAL GENERAL REGIONAL No. 25, ZARAGOZA, CDMX NORTE	CALZADA IGNACIO ZARAGOZA 1840, COL. JUAN ESCUTIA, ALCALDIA IZTAPALAPA, C.P. 09100, CDMX	51200289	20092	517.372.0022.00.01	COLGADOR PARA UTENSILIOS DE COCINA. DIMENSIONES GENERALES	1
200	ZARAGOZA, CDMX NORTE	HOSPITAL GENERAL REGIONAL No. 25, ZARAGOZA, CDMX NORTE	CALZADA IGNACIO ZARAGOZA 1840, COL. JUAN ESCUTIA, ALCALDIA IZTAPALAPA, C.P. 09100, CDMX	51200290	20093	517.391.0115.00.01	DEPOSITO DE PAN. DIMENSIONES GENERALES. FRENTE 70 CM. FONDO	1
201	ZARAGOZA, CDMX NORTE	HOSPITAL GENERAL REGIONAL No. 25, ZARAGOZA, CDMX NORTE	CALZADA IGNACIO ZARAGOZA 1840, COL. JUAN ESCUTIA, ALCALDIA IZTAPALAPA, C.P. 09100, CDMX	51200316	20096	517.609.5497.00.01	MESA DE 180 CM CON RESPALDO Y FREGADERO DERECHO. DIMENSIONES	1
202	ZARAGOZA, CDMX NORTE	HOSPITAL GENERAL REGIONAL No. 25, ZARAGOZA, CDMX NORTE	CALZADA IGNACIO ZARAGOZA 1840, COL. JUAN ESCUTIA, ALCALDIA IZTAPALAPA, C.P. 09100, CDMX	51200322	20099	517.699.5499.00.01	MESA CALIENTE DE 180 CM PARA VAPOR DE CHAROLAS. ELECTRICI	1

GOBIERNO DE MÉXICO

IMSS

Anexo No. 3.4 Guía de Distribución

Adquisición de Bienes para el Programa "Mobiliario Administrativo para Hospitales Prioritarios" (7 Obras)
No. de Requisición "OP-EA-MA-01-2024-7OBRAS"

PARTIDA	OOAD	UNIDAD MÉDICA	DIRECCIÓN	CUCOP	PREI	SAI	DESCRIPCIÓN	CANTIDAD
203	ZARAGOZA, CDMX NORTE	HOSPITAL GENERAL REGIONAL No. 25, ZARAGOZA, CDMX NORTE	CALZADA IGNACIO ZARAGOZA 1840, COL. JUAN ESCUTIA, ALCALDIA IZTAPALAPA, C.P. 09100, CDMX	51200323	20100	517.609.5506.00.01	MESA DE 300 CM CON DOBLE FREGADERO CENTRAL. DIMENSIONES GENE	1
204	ZARAGOZA, CDMX NORTE	HOSPITAL GENERAL REGIONAL No. 25, ZARAGOZA, CDMX NORTE	CALZADA IGNACIO ZARAGOZA 1840, COL. JUAN ESCUTIA, ALCALDIA IZTAPALAPA, C.P. 09100, CDMX	51200326	20103	517.609.5537.00.01	MESA DE 120 CM CON RESPALDO Y FREGADERO IZQUIERDO. DIMENSION	1
205	ZARAGOZA, CDMX NORTE	HOSPITAL GENERAL REGIONAL No. 25, ZARAGOZA, CDMX NORTE	CALZADA IGNACIO ZARAGOZA 1840, COL. JUAN ESCUTIA, ALCALDIA IZTAPALAPA, C.P. 09100, CDMX	51200327	20104	517.609.5549.00.01	MESA DE 180 CM CON RESPALDO Y DOBLE FREGADERO CENTRAL. DIMEN	2
206	ZARAGOZA, CDMX NORTE	HOSPITAL GENERAL REGIONAL No. 25, ZARAGOZA, CDMX NORTE	CALZADA IGNACIO ZARAGOZA 1840, COL. JUAN ESCUTIA, ALCALDIA IZTAPALAPA, C.P. 09100, CDMX	51200328	20105	517.609.5550.00.01	MESA ELECTRICA CALIENTE MOVIL (2 CHAROLAS). DIMENSIONES GE	3
207	ZARAGOZA, CDMX NORTE	HOSPITAL GENERAL REGIONAL No. 25, ZARAGOZA, CDMX NORTE	CALZADA IGNACIO ZARAGOZA 1840, COL. JUAN ESCUTIA, ALCALDIA IZTAPALAPA, C.P. 09100, CDMX	51200329	20106	517.609.5567.00.01	MESA ELECTRICA CALIENTE MOVIL (3 CHAROLAS). DIMENSIONES GE	1
208	ZARAGOZA, CDMX NORTE	HOSPITAL GENERAL REGIONAL No. 25, ZARAGOZA, CDMX NORTE	CALZADA IGNACIO ZARAGOZA 1840, COL. JUAN ESCUTIA, ALCALDIA IZTAPALAPA, C.P. 09100, CDMX	51200330	20107	517.609.5572.00.01	MESA FRIA A HIELO MOVIL (3 CHAROLAS). DIMENSIONES GENERALES	3
209	ZARAGOZA, CDMX NORTE	HOSPITAL GENERAL REGIONAL No. 25, ZARAGOZA, CDMX NORTE	CALZADA IGNACIO ZARAGOZA 1840, COL. JUAN ESCUTIA, ALCALDIA IZTAPALAPA, C.P. 09100, CDMX	51200332	20109	517.609.5597.00.01	MESA FRIA PARA BARRA DE AUTO SERVICIO (4 CHAROLAS). DIMENSIO	1
210	ZARAGOZA, CDMX NORTE	HOSPITAL GENERAL REGIONAL No. 25, ZARAGOZA, CDMX NORTE	CALZADA IGNACIO ZARAGOZA 1840, COL. JUAN ESCUTIA, ALCALDIA IZTAPALAPA, C.P. 09100, CDMX	51200334	20111	517.609.5613.00.01	MESA LISA DE 120 CM CON RESPALDO Y ENTREPAÑO. DIMENSIONES GE	16
211	ZARAGOZA, CDMX NORTE	HOSPITAL GENERAL REGIONAL No. 25, ZARAGOZA, CDMX NORTE	CALZADA IGNACIO ZARAGOZA 1840, COL. JUAN ESCUTIA, ALCALDIA IZTAPALAPA, C.P. 09100, CDMX	51200335	20112	517.609.5625.00.01	MESA LISA DE 150 CM CON RESPALDO Y ENTREPAÑO. DIMENSIONES GE	4
212	ZARAGOZA, CDMX NORTE	HOSPITAL GENERAL REGIONAL No. 25, ZARAGOZA, CDMX NORTE	CALZADA IGNACIO ZARAGOZA 1840, COL. JUAN ESCUTIA, ALCALDIA IZTAPALAPA, C.P. 09100, CDMX	51200337	20114	517.609.5647.00.01	MESA LISA PARA RECIBO DE LOZA CON ESCURRIDERO DERECHO FRENTE	2
213	ZARAGOZA, CDMX NORTE	HOSPITAL GENERAL REGIONAL No. 25, ZARAGOZA, CDMX NORTE	CALZADA IGNACIO ZARAGOZA 1840, COL. JUAN ESCUTIA, ALCALDIA IZTAPALAPA, C.P. 09100, CDMX	51200340	20117	517.609.5683.00.01	MESA PARA TAJO DE 150 CM. DIMENSIONES GENERALES. FRENTE 150	1
214	ZARAGOZA, CDMX NORTE	HOSPITAL GENERAL REGIONAL No. 25, ZARAGOZA, CDMX NORTE	CALZADA IGNACIO ZARAGOZA 1840, COL. JUAN ESCUTIA, ALCALDIA IZTAPALAPA, C.P. 09100, CDMX	51200341	20118	517.609.5695.00.01	MESA DE 230 CM PARA LAVADO DE BIBERONES CON TRIPLE FREGADERO	1
215	ZARAGOZA, CDMX NORTE	HOSPITAL GENERAL REGIONAL No. 25, ZARAGOZA, CDMX NORTE	CALZADA IGNACIO ZARAGOZA 1840, COL. JUAN ESCUTIA, ALCALDIA IZTAPALAPA, C.P. 09100, CDMX	51100119	20387	511.026.0532.00.01	ANAQUEL DOBLE PARA LIBROS Y REVISTAS. DIMENSIONES GENERALES.	12
216	ZARAGOZA, CDMX NORTE	HOSPITAL GENERAL REGIONAL No. 25, ZARAGOZA, CDMX NORTE	CALZADA IGNACIO ZARAGOZA 1840, COL. JUAN ESCUTIA, ALCALDIA IZTAPALAPA, C.P. 09100, CDMX	51100128	20386	511.076.1023.00.01	ARCHIVERO 4 GAVETAS CON FRENTES EN MDP. DIMENSIONES GENERALE	12
217	ZARAGOZA, CDMX NORTE	HOSPITAL GENERAL REGIONAL No. 25, ZARAGOZA, CDMX NORTE	CALZADA IGNACIO ZARAGOZA 1840, COL. JUAN ESCUTIA, ALCALDIA IZTAPALAPA, C.P. 09100, CDMX	51100219	20410	511.283.0353.00.01	MODULO ESCRITORIO AUTO SUSTENTABLE PARA 1 LUGAR CORREDERAS	11
218	ZARAGOZA, CDMX NORTE	HOSPITAL GENERAL REGIONAL No. 25, ZARAGOZA, CDMX NORTE	CALZADA IGNACIO ZARAGOZA 1840, COL. JUAN ESCUTIA, ALCALDIA IZTAPALAPA, C.P. 09100, CDMX	51100227	20412	511.814.0379.00.01	SILLA APILABLE CON TAPIZ DE TELA Y ESTRUCTURA DE TRINEO. DIM	53
219	ZARAGOZA, CDMX NORTE	HOSPITAL GENERAL REGIONAL No. 25, ZARAGOZA, CDMX NORTE	CALZADA IGNACIO ZARAGOZA 1840, COL. JUAN ESCUTIA, ALCALDIA IZTAPALAPA, C.P. 09100, CDMX	51100238	20413	511.836.0514.00.01	SILLON CONFORTABLE DE 2 LUGARES, TAPIZADO EN TELA. DIMENSION	14
220	ZARAGOZA, CDMX NORTE	HOSPITAL GENERAL REGIONAL No. 25, ZARAGOZA, CDMX NORTE	CALZADA IGNACIO ZARAGOZA 1840, COL. JUAN ESCUTIA, ALCALDIA IZTAPALAPA, C.P. 09100, CDMX	51100247	20417	511.836.0556.00.01	SILLON GIRATORIO DE RESPALDO ALTO TAPIZADO EN TELA, CON PIST	6
221	ZARAGOZA, CDMX NORTE	HOSPITAL GENERAL REGIONAL No. 25, ZARAGOZA, CDMX NORTE	CALZADA IGNACIO ZARAGOZA 1840, COL. JUAN ESCUTIA, ALCALDIA IZTAPALAPA, C.P. 09100, CDMX	51200393	20493	517.825.0323.00.01	SILLA PARA COMEDOR FABRICADA EN ALUMINIO. DIMENSIONES GENERA	160
222	ZARAGOZA, CDMX NORTE	HOSPITAL GENERAL REGIONAL No. 25, ZARAGOZA, CDMX NORTE	CALZADA IGNACIO ZARAGOZA 1840, COL. JUAN ESCUTIA, ALCALDIA IZTAPALAPA, C.P. 09100, CDMX	51100153	20543	511.339.1400.00.01	ESCRITORIO MODULAR EN C. DIMENSIONES GENERALES: LARGO 180CM	1
223	ZARAGOZA, CDMX NORTE	HOSPITAL GENERAL REGIONAL No. 25, ZARAGOZA, CDMX NORTE	CALZADA IGNACIO ZARAGOZA 1840, COL. JUAN ESCUTIA, ALCALDIA IZTAPALAPA, C.P. 09100, CDMX	51100184	20545	511.619.1457.00.01	MESA DE APOYO LATERAL EN MDP. DIMENSIONES GENERALES. FRENTE	9
224	ZARAGOZA, CDMX NORTE	HOSPITAL GENERAL REGIONAL No. 25, ZARAGOZA, CDMX NORTE	CALZADA IGNACIO ZARAGOZA 1840, COL. JUAN ESCUTIA, ALCALDIA IZTAPALAPA, C.P. 09100, CDMX	51100189	20546	511.619.1465.00.01	MESA DE USOS MULTIPLES EN MDP. DIMENSIONES GENERALES. FRENTE	47
225	ZARAGOZA, CDMX NORTE	HOSPITAL GENERAL REGIONAL No. 25, ZARAGOZA, CDMX NORTE	CALZADA IGNACIO ZARAGOZA 1840, COL. JUAN ESCUTIA, ALCALDIA IZTAPALAPA, C.P. 09100, CDMX	51100233	20554	511.814.0382.00.01	SILLA GIRATORIA DE REPALDO BAJO TAPIZADA EN TELA CON PISTON	276
226	ZARAGOZA, CDMX NORTE	HOSPITAL GENERAL REGIONAL No. 25, ZARAGOZA, CDMX NORTE	CALZADA IGNACIO ZARAGOZA 1840, COL. JUAN ESCUTIA, ALCALDIA IZTAPALAPA, C.P. 09100, CDMX	51100230	20555	511.814.0394.00.01	SILLA FIJA DE RESPALDO BAJO BASE DE TRINEO TAPIZADA EN TELA	292
227	ZARAGOZA, CDMX NORTE	HOSPITAL GENERAL REGIONAL No. 25, ZARAGOZA, CDMX NORTE	CALZADA IGNACIO ZARAGOZA 1840, COL. JUAN ESCUTIA, ALCALDIA IZTAPALAPA, C.P. 09100, CDMX	51100228	20556	511.814.0405.00.01	SILLA ALTA GIRATORIA CON MECANISMO DE CONTACTO PERMANENTE Y	44
228	ZARAGOZA, CDMX NORTE	HOSPITAL GENERAL REGIONAL No. 25, ZARAGOZA, CDMX NORTE	CALZADA IGNACIO ZARAGOZA 1840, COL. JUAN ESCUTIA, ALCALDIA IZTAPALAPA, C.P. 09100, CDMX	51100180	20559	511.619.1476.00.01	MESA CIRCULAR PARA JUNTAS DE 4 LUGARES DE CRISTAL. DIMENSION	26
229	ZARAGOZA, CDMX NORTE	HOSPITAL GENERAL REGIONAL No. 25, ZARAGOZA, CDMX NORTE	CALZADA IGNACIO ZARAGOZA 1840, COL. JUAN ESCUTIA, ALCALDIA IZTAPALAPA, C.P. 09100, CDMX	51100185	20561	511.619.1483.00.01	MESA DE CENTRO EN MDP. DIMENSIONES GENERALES: ANCHO 80 CM. L	4
230	ZARAGOZA, CDMX NORTE	HOSPITAL GENERAL REGIONAL No. 25, ZARAGOZA, CDMX NORTE	CALZADA IGNACIO ZARAGOZA 1840, COL. JUAN ESCUTIA, ALCALDIA IZTAPALAPA, C.P. 09100, CDMX	51100335	20567	519.824.0513.00.01	SILLON RECLINABLE CONFORTABLE TAPIZADO EN TELA. MOVIMIENTOS	10
231	ZARAGOZA, CDMX NORTE	HOSPITAL GENERAL REGIONAL No. 25, ZARAGOZA, CDMX NORTE	CALZADA IGNACIO ZARAGOZA 1840, COL. JUAN ESCUTIA, ALCALDIA IZTAPALAPA, C.P. 09100, CDMX	51100337	20568	519.824.0526.00.01	SILLON FIJO CONFORTABLE DE 1 LUGAR TAPIZADO EN TELA. DIMENS	19
232	ZARAGOZA, CDMX NORTE	HOSPITAL GENERAL REGIONAL No. 25, ZARAGOZA, CDMX NORTE	CALZADA IGNACIO ZARAGOZA 1840, COL. JUAN ESCUTIA, ALCALDIA IZTAPALAPA, C.P. 09100, CDMX	51200397	20580	519.033.0071.00.01	APARCADOR DE BICICLETAS EN ESPIRAL. DIMENSIONES GENERALES (	3
233	ZARAGOZA, CDMX NORTE	HOSPITAL GENERAL REGIONAL No. 25, ZARAGOZA, CDMX NORTE	CALZADA IGNACIO ZARAGOZA 1840, COL. JUAN ESCUTIA, ALCALDIA IZTAPALAPA, C.P. 09100, CDMX	51100206	20583	510.196.0104.00.01	CASILLERO DOBLE EN PLASTICO DE ALTA RESISTENCIA. DIMENSIONES	675
234	ZARAGOZA, CDMX NORTE	HOSPITAL GENERAL REGIONAL No. 25, ZARAGOZA, CDMX NORTE	CALZADA IGNACIO ZARAGOZA 1840, COL. JUAN ESCUTIA, ALCALDIA IZTAPALAPA, C.P. 09100, CDMX	51100203	20586	519.832.5515.00.01	MESA RECTANGULAR PARA COMPUTADORA. DIMENSIONES GENERALES: FR	1
235	ZARAGOZA, CDMX NORTE	HOSPITAL GENERAL REGIONAL No. 25, ZARAGOZA, CDMX NORTE	CALZADA IGNACIO ZARAGOZA 1840, COL. JUAN ESCUTIA, ALCALDIA IZTAPALAPA, C.P. 09100, CDMX	51100211	20587	511.405.0324.00.01	GUARDA SUPERIOR DE 120 CM. DIMENSIONES GENERALES: LARGO 120	7

ANEXOS
DIVISIÓN DE CONTRATOS

Anexo No. 3.4 Guía de Distribución

Adquisición de Bienes para el Programa "Mobiliario Administrativo para Hospitales Prioritarios" (7 Obras)
No. de Requisición "OP-EA-MA-01-2024-7OBRAS"

PARTIDA	OOAD	UNIDAD MÉDICA	DIRECCIÓN	CUCOP	PREI	SAI	DESCRIPCIÓN	CANTIDAD
236	ZARAGOZA, CDMX NORTE	HOSPITAL GENERAL REGIONAL No. 25 ZARAGOZA, CDMX NORTE	CALZADA IGNACIO ZARAGOZA 1840, COL. JUAN ESCUTIA, ALCALDIA IZTAPALAPA, C.P. 09100, CDMX.	51100172	20598	511.485.0039.00.01	GUARDA INFERIOR DE 150 CM, DIMENSIONES GENERALES: LARGO 150	43
237	ZARAGOZA, CDMX NORTE	HOSPITAL GENERAL REGIONAL No. 25 ZARAGOZA, CDMX NORTE	CALZADA IGNACIO ZARAGOZA 1840, COL. JUAN ESCUTIA, ALCALDIA IZTAPALAPA, C.P. 09100, CDMX.	51100183	20592	511.339.1422.00.01	ESCRITORIO RECTANGULAR DE 150CM, DIMENSIONES GENERALES LARG	57
238	ZARAGOZA, CDMX NORTE	HOSPITAL GENERAL REGIONAL No. 25 ZARAGOZA, CDMX NORTE	CALZADA IGNACIO ZARAGOZA 1840, COL. JUAN ESCUTIA, ALCALDIA IZTAPALAPA, C.P. 09100, CDMX.	51100184	20593	511.339.1437.00.01	ESCRITORIO RECTANGULAR DE 180 CM, DIMENSIONES GENERALES: LAR	7
239	ZARAGOZA, CDMX NORTE	HOSPITAL GENERAL REGIONAL No. 25 ZARAGOZA, CDMX NORTE	CALZADA IGNACIO ZARAGOZA 1840, COL. JUAN ESCUTIA, ALCALDIA IZTAPALAPA, C.P. 09100, CDMX.	51200457	20933	519.810.0413.00.01	SILLA ALTA INFANTIL DE POLIPROPILENO DIMENSIONES GENERALES	6
240	ZARAGOZA, CDMX NORTE	HOSPITAL GENERAL REGIONAL No. 25 ZARAGOZA, CDMX NORTE	CALZADA IGNACIO ZARAGOZA 1840, COL. JUAN ESCUTIA, ALCALDIA IZTAPALAPA, C.P. 09100, CDMX.	51100229	20673	511.814.0421.00.01	SILLA FIJA DE POLIPROPILENO, DIMENSIONES GENERALES: ALTURA G	2
241	ZARAGOZA, CDMX NORTE	HOSPITAL GENERAL REGIONAL No. 25 ZARAGOZA, CDMX NORTE	CALZADA IGNACIO ZARAGOZA 1840, COL. JUAN ESCUTIA, ALCALDIA IZTAPALAPA, C.P. 09100, CDMX.	51100234	20811	511.814.0448.00.01	SILLA SECRETARIAL, CARACTERISTICAS GENERALES: CUERPOS SEPARA	2
242	ZARAGOZA, CDMX NORTE	HOSPITAL GENERAL REGIONAL No. 25 ZARAGOZA, CDMX NORTE	CALZADA IGNACIO ZARAGOZA 1840, COL. JUAN ESCUTIA, ALCALDIA IZTAPALAPA, C.P. 09100, CDMX.	51100120	21310	511.620.0564.00.01	ANAQUEL ESQUELETO DE 7 ENTREPAÑOS DE ACERO INOXIDABLE, AREAS	115
243	TUXTLA GUTIERREZ, CHIAPAS	HOSPITAL GENERAL DE ZONA DE 144 CAMAS, TUXTLA GUTIÉRREZ, CHIAPAS	CARRRETERA JUAN CRISPÍN CHICOASÉN, Km 2.50, TUXTLA GUTIÉRREZ, CHIAPAS, C.P. 29020	51100192	16887	511.619.1197.01.01	MESA OVAL PARA JUNTAS 10 LUGARES CON BASES METALICAS FABRICA	1
244	TUXTLA GUTIERREZ, CHIAPAS	HOSPITAL GENERAL DE ZONA DE 144 CAMAS, TUXTLA GUTIÉRREZ, CHIAPAS	CARRRETERA JUAN CRISPÍN CHICOASÉN, Km 2.50, TUXTLA GUTIÉRREZ, CHIAPAS, C.P. 29020	51100193	16889	511.619.1312.01.01	MESA OVAL PARA JUNTAS OCHO LUGARES CON BASES METALICAS FABRI	1
245	TUXTLA GUTIERREZ, CHIAPAS	HOSPITAL GENERAL DE ZONA DE 144 CAMAS, TUXTLA GUTIÉRREZ, CHIAPAS	CARRRETERA JUAN CRISPÍN CHICOASÉN, Km 2.50, TUXTLA GUTIÉRREZ, CHIAPAS, C.P. 29020	51200305	16997	517.609.0784.01.01	MESA PARA COMEDOR 4 LUGARES FABRICADA A BASE DE 1 CUBIERT	43
246	TUXTLA GUTIÉRREZ, CHIAPAS	HOSPITAL GENERAL DE ZONA DE 144 CAMAS TUXTLA GUTIÉRREZ, CHIAPAS	CARRRETERA JUAN CRISPÍN CHICOASÉN, Km 2.50, TUXTLA GUTIÉRREZ, CHIAPAS, C.P. 29020	51200307	16979	517.609.0495.01.01	MESA DE 270 CM CON RESPALDO, ESCURRIDERO Y DOBLE FREGADERO	4
247	TUXTLA GUTIÉRREZ, CHIAPAS	HOSPITAL GENERAL DE ZONA DE 144 CAMAS TUXTLA GUTIÉRREZ, CHIAPAS	CARRRETERA JUAN CRISPÍN CHICOASÉN, Km 2.50, TUXTLA GUTIÉRREZ, CHIAPAS, C.P. 29020	51100208	19998	511.622.0182.00.01	MODULO DE ATENCION Y ORIENTACION AL DERECHOHABIENTE TIPO A	1
248	TUXTLA GUTIÉRREZ, CHIAPAS	HOSPITAL GENERAL DE ZONA DE 144 CAMAS TUXTLA GUTIÉRREZ, CHIAPAS	CARRRETERA JUAN CRISPÍN CHICOASÉN, Km 2.50, TUXTLA GUTIÉRREZ, CHIAPAS, C.P. 29020	51100209	19999	511.622.0194.00.01	MODULO DE ATENCION Y ORIENTACION AL DERECHOHABIENTE TIPO B	1
249	TUXTLA GUTIÉRREZ, CHIAPAS	HOSPITAL GENERAL DE ZONA DE 144 CAMAS TUXTLA GUTIÉRREZ, CHIAPAS	CARRRETERA JUAN CRISPÍN CHICOASÉN, Km 2.50, TUXTLA GUTIÉRREZ, CHIAPAS, C.P. 29020	51200293	19739	517.609.0115.02.01	MESA DE 180 CM CON RESPALDO Y FREGADERO DERECHO CON PREPARAC	1
250	TUXTLA GUTIÉRREZ, CHIAPAS	HOSPITAL GENERAL DE ZONA DE 144 CAMAS TUXTLA GUTIÉRREZ, CHIAPAS	CARRRETERA JUAN CRISPÍN CHICOASÉN, Km 2.50, TUXTLA GUTIÉRREZ, CHIAPAS, C.P. 29020	51200295	19744	517.609.0255.01.01	MESA DE 330 CM CON RESPALDO Y DOBLE FREGADERO CENTRAL PARA O	1
251	TUXTLA GUTIÉRREZ, CHIAPAS	HOSPITAL GENERAL DE ZONA DE 144 CAMAS TUXTLA GUTIÉRREZ, CHIAPAS	CARRRETERA JUAN CRISPÍN CHICOASÉN, Km 2.50, TUXTLA GUTIÉRREZ, CHIAPAS, C.P. 29020	51200304	19769	517.609.0727.01.01	MESA DE 210 CM CON RESPALDO Y DOBLE FREGADERO IZQUIERDO DIM	1
252	TUXTLA GUTIÉRREZ, CHIAPAS	HOSPITAL GENERAL DE ZONA DE 144 CAMAS TUXTLA GUTIÉRREZ, CHIAPAS	CARRRETERA JUAN CRISPÍN CHICOASÉN, Km 2.50, TUXTLA GUTIÉRREZ, CHIAPAS, C.P. 29020	51100133	19988	511.079.0952.00.01	ARCHIVERO GUARDA VISIBLE SENCILLO, DIMENSIONES GENERALES LA	22
253	TUXTLA GUTIÉRREZ, CHIAPAS	HOSPITAL GENERAL DE ZONA DE 144 CAMAS TUXTLA GUTIÉRREZ, CHIAPAS	CARRRETERA JUAN CRISPÍN CHICOASÉN, Km 2.50, TUXTLA GUTIÉRREZ, CHIAPAS, C.P. 29020	51100123	19985	511.079.0888.00.01	ARCHIVERO DE 2 GAVETAS CON CAJA FUERTE, DIMENSIONES GENERALE	1
254	TUXTLA GUTIÉRREZ, CHIAPAS	HOSPITAL GENERAL DE ZONA DE 144 CAMAS TUXTLA GUTIÉRREZ, CHIAPAS	CARRRETERA JUAN CRISPÍN CHICOASÉN, Km 2.50, TUXTLA GUTIÉRREZ, CHIAPAS, C.P. 29020	51100132	19973	511.076.1091.00.01	ARCHIVERO GUARDA VISIBLE DOBLE, DIMENSIONES GENERALES LARGO	10
255	TUXTLA GUTIÉRREZ, CHIAPAS	HOSPITAL GENERAL DE ZONA DE 144 CAMAS TUXTLA GUTIÉRREZ, CHIAPAS	CARRRETERA JUAN CRISPÍN CHICOASÉN, Km 2.50, TUXTLA GUTIÉRREZ, CHIAPAS, C.P. 29020	51100127	19974	511.079.1016.00.01	ARCHIVERO DE 2 GAVETAS CON PUERTAS ABATIBLES Y DESLIZABLES	1
256	TUXTLA GUTIÉRREZ, CHIAPAS	HOSPITAL GENERAL DE ZONA DE 144 CAMAS TUXTLA GUTIÉRREZ, CHIAPAS	CARRRETERA JUAN CRISPÍN CHICOASÉN, Km 2.50, TUXTLA GUTIÉRREZ, CHIAPAS, C.P. 29020	51100115	19979	511.028.0492.00.01	ANAQUEL ESQUELETO 7 ENTREPAÑOS, CAPACIDAD DE CARGA 100 KG	115
257	TUXTLA GUTIÉRREZ, CHIAPAS	HOSPITAL GENERAL DE ZONA DE 144 CAMAS TUXTLA GUTIÉRREZ, CHIAPAS	CARRRETERA JUAN CRISPÍN CHICOASÉN, Km 2.50, TUXTLA GUTIÉRREZ, CHIAPAS, C.P. 29020	51100116	19977	511.028.0501.00.01	ANAQUEL FIJO DE 45 CM UNA VISTA, DIMENSIONES GENERALES FRENTE	212
258	TUXTLA GUTIÉRREZ, CHIAPAS	HOSPITAL GENERAL DE ZONA DE 144 CAMAS TUXTLA GUTIÉRREZ, CHIAPAS	CARRRETERA JUAN CRISPÍN CHICOASÉN, Km 2.50, TUXTLA GUTIÉRREZ, CHIAPAS, C.P. 29020	51100117	19978	511.028.0517.00.01	ANAQUEL FIJO DOS VISTAS, DIMENSIONES GENERALES: FRENTE 85 CM	13
259	TUXTLA GUTIÉRREZ, CHIAPAS	HOSPITAL GENERAL DE ZONA DE 144 CAMAS, TUXTLA GUTIÉRREZ, CHIAPAS	CARRRETERA JUAN CRISPÍN CHICOASÉN, Km 2.50, TUXTLA GUTIÉRREZ, CHIAPAS, C.P. 29020	51100119	19975	511.028.0527.00.01	ANAQUEL PARA LIBROS Y REVISTAS, DIMENSIONES GENERALES LARGO	4
260	TUXTLA GUTIÉRREZ, CHIAPAS	HOSPITAL GENERAL DE ZONA DE 144 CAMAS TUXTLA GUTIÉRREZ, CHIAPAS	CARRRETERA JUAN CRISPÍN CHICOASÉN, Km 2.50, TUXTLA GUTIÉRREZ, CHIAPAS, C.P. 29020	51100113	19980	511.109.0148.00.01	RANCHO ALTO, DIMENSIONES GENERALES: DIAMETRO DE ASIE ALTO	18

GOBIERNO DE MÉXICO

IMSS

Anexo No. 3.4 Guía de Distribución

Adquisición de Bienes para el Programa "Mobiliario Administrativo para Hospitales Prioritarios" (7 Obras)
No. de Requisición "DP-EA-MA-01-2024-7OBRAS"

PARTIDA	OOAD	UNIDAD MÉDICA	DIRECCION	CUCOP	PRBI	SAI	DESCRIPCIÓN	CANTIDAD
261	TUXTLA GUTIÉRREZ, CHIAPAS	HOSPITAL GENERAL DE ZONA DE 144 CAMAS, TUXTLA GUTIÉRREZ, CHIAPAS	CARRETERA JUAN CRISPÍN CHICOASÉN, Km 2.50, TUXTLA GUTIÉRREZ, CHIAPAS, C.P. 29020	51200035	19981	511.178.0113.00.01	CARRETILLA PORTA BULTOS. DIMENSIONES GENERALES: ANCHO 45CM.	6
262	TUXTLA GUTIÉRREZ, CHIAPAS	HOSPITAL GENERAL DE ZONA DE 144 CAMAS, TUXTLA GUTIÉRREZ, CHIAPAS	CARRETERA JUAN CRISPÍN CHICOASÉN, Km 2.50, TUXTLA GUTIÉRREZ, CHIAPAS, C.P. 29020	51100143	19984	511.268.0262.00.01	CREDENZA DE 150CM CON BASES METÁLICAS. DIMENSIONES GENERALES	28
263	TUXTLA GUTIÉRREZ, CHIAPAS	HOSPITAL GENERAL DE ZONA DE 144 CAMAS, TUXTLA GUTIÉRREZ, CHIAPAS	CARRETERA JUAN CRISPÍN CHICOASÉN, Km 2.50, TUXTLA GUTIÉRREZ, CHIAPAS, C.P. 29020	51100149	19989	511.339.1275.00.01	ESCRITORIO MODULAR DE 150CM CON LATERAL DERECHO. DIMENSIONES	38
264	TUXTLA GUTIÉRREZ, CHIAPAS	HOSPITAL GENERAL DE ZONA DE 144 CAMAS, TUXTLA GUTIÉRREZ, CHIAPAS	CARRETERA JUAN CRISPÍN CHICOASÉN, Km 2.50, TUXTLA GUTIÉRREZ, CHIAPAS, C.P. 29020	51100150	19990	511.339.1288.00.01	ESCRITORIO MODULAR DE 160CM CON LATERAL IZQUIERDO. DIMENSION	54
265	TUXTLA GUTIÉRREZ, CHIAPAS	HOSPITAL GENERAL DE ZONA DE 144 CAMAS, TUXTLA GUTIÉRREZ, CHIAPAS	CARRETERA JUAN CRISPÍN CHICOASÉN, Km 2.50, TUXTLA GUTIÉRREZ, CHIAPAS, C.P. 29020	51100151	19991	511.339.1295.00.01	ESCRITORIO MODULAR DE 180CM CON LATERAL DERECHO. DIMENSIONES	1
266	TUXTLA GUTIÉRREZ, CHIAPAS	HOSPITAL GENERAL DE ZONA DE 144 CAMAS, TUXTLA GUTIÉRREZ, CHIAPAS	CARRETERA JUAN CRISPÍN CHICOASÉN, Km 2.50, TUXTLA GUTIÉRREZ, CHIAPAS, C.P. 29020	51100159	19992	511.339.1304.00.01	ESCRITORIO MODULAR TIPO BALA DE 120CM SIN LATERAL. DIMENSION	27
267	TUXTLA GUTIÉRREZ, CHIAPAS	HOSPITAL GENERAL DE ZONA DE 144 CAMAS, TUXTLA GUTIÉRREZ, CHIAPAS	CARRETERA JUAN CRISPÍN CHICOASÉN, Km 2.50, TUXTLA GUTIÉRREZ, CHIAPAS, C.P. 29020	51100160	19993	511.339.1313.00.01	ESCRITORIO MODULAR TIPO BALA DE 150CM SIN LATERAL. DIMENSION	17
268	TUXTLA GUTIÉRREZ, CHIAPAS	HOSPITAL GENERAL DE ZONA DE 144 CAMAS, TUXTLA GUTIÉRREZ, CHIAPAS	CARRETERA JUAN CRISPÍN CHICOASÉN, Km 2.50, TUXTLA GUTIÉRREZ, CHIAPAS, C.P. 29020	51100170	19996	511.451.0281.00.01	GABINETE UNIVERSAL. DIMENSIONES GENERALES: LARGO 90 CM, ANCH	18
269	TUXTLA GUTIÉRREZ, CHIAPAS	HOSPITAL GENERAL DE ZONA DE 144 CAMAS, TUXTLA GUTIÉRREZ, CHIAPAS	CARRETERA JUAN CRISPÍN CHICOASÉN, Km 2.50, TUXTLA GUTIÉRREZ, CHIAPAS, C.P. 29020	51100183	19998	511.619.1333.00.01	MESA CIRCULAR PARA JUNTAS DE 8 LUGARES. DIMENSIONES GENERALE	1
270	TUXTLA GUTIÉRREZ, CHIAPAS	HOSPITAL GENERAL DE ZONA DE 144 CAMAS, TUXTLA GUTIÉRREZ, CHIAPAS	CARRETERA JUAN CRISPÍN CHICOASÉN, Km 2.50, TUXTLA GUTIÉRREZ, CHIAPAS, C.P. 29020	51100185	19999	511.619.1345.00.01	MESA DE APOYO PARA TELEFONOS. DIMENSIONES GENERALES: LARGO 4	15
271	TUXTLA GUTIÉRREZ, CHIAPAS	HOSPITAL GENERAL DE ZONA DE 144 CAMAS, TUXTLA GUTIÉRREZ, CHIAPAS	CARRETERA JUAN CRISPÍN CHICOASÉN, Km 2.50, TUXTLA GUTIÉRREZ, CHIAPAS, C.P. 29020	51100191	20001	511.619.1363.00.01	MESA ESQUINERA FABRICADA EN MDF. DIMENSIONES GENERALES: LARG	11
272	TUXTLA GUTIÉRREZ, CHIAPAS	HOSPITAL GENERAL DE ZONA DE 144 CAMAS, TUXTLA GUTIÉRREZ, CHIAPAS	CARRETERA JUAN CRISPÍN CHICOASÉN, Km 2.50, TUXTLA GUTIÉRREZ, CHIAPAS, C.P. 29020	51100195	20002	511.619.1378.00.01	MESA RECTANGULAR DE JUNTAS PARA 10 PERSONAS. DIMENSIONES GEN	2
273	TUXTLA GUTIÉRREZ, CHIAPAS	HOSPITAL GENERAL DE ZONA DE 144 CAMAS, TUXTLA GUTIÉRREZ, CHIAPAS	CARRETERA JUAN CRISPÍN CHICOASÉN, Km 2.50, TUXTLA GUTIÉRREZ, CHIAPAS, C.P. 29020	51100104	20003	511.619.1351.00.01	MESA PARA SALA DE USOS MULTIPLES. DIMENSIONES GENERALES: LAR	157
274	TUXTLA GUTIÉRREZ, CHIAPAS	HOSPITAL GENERAL DE ZONA DE 144 CAMAS, TUXTLA GUTIÉRREZ, CHIAPAS	CARRETERA JUAN CRISPÍN CHICOASÉN, Km 2.50, TUXTLA GUTIÉRREZ, CHIAPAS, C.P. 29020	51100220	20005	511.622.0226.00.01	MODULO ESCRITORIO AUTOSUSTENTABLE PARA DOS LUGARES. MOVIMIEN	1
275	TUXTLA GUTIÉRREZ, CHIAPAS	HOSPITAL GENERAL DE ZONA DE 144 CAMAS, TUXTLA GUTIÉRREZ, CHIAPAS	CARRETERA JUAN CRISPÍN CHICOASÉN, Km 2.50, TUXTLA GUTIÉRREZ, CHIAPAS, C.P. 29020	51100225	20006	511.760.0227.00.01	PORTAROTAFOLIO CON PIZARRON. DIMENSIONES GENERALES: FRENTE 8	10
276	TUXTLA GUTIÉRREZ, CHIAPAS	HOSPITAL GENERAL DE ZONA DE 144 CAMAS, TUXTLA GUTIÉRREZ, CHIAPAS	CARRETERA JUAN CRISPÍN CHICOASÉN, Km 2.50, TUXTLA GUTIÉRREZ, CHIAPAS, C.P. 29020	51100236	20010	511.836.0458.00.01	SILLON CONFORTABLE DE 1 LUGAR, TAPIZADO EN TELA. DIMENSIONES	54
277	TUXTLA GUTIÉRREZ, CHIAPAS	HOSPITAL GENERAL DE ZONA DE 144 CAMAS, TUXTLA GUTIÉRREZ, CHIAPAS	CARRETERA JUAN CRISPÍN CHICOASÉN, Km 2.50, TUXTLA GUTIÉRREZ, CHIAPAS, C.P. 29020	51100240	20011	511.836.0466.00.01	SILLON CONFORTABLE DE 3 LUGARES, TAPIZADO EN TELA. DIMENSIONE	13
278	TUXTLA GUTIÉRREZ, CHIAPAS	HOSPITAL GENERAL DE ZONA DE 144 CAMAS, TUXTLA GUTIÉRREZ, CHIAPAS	CARRETERA JUAN CRISPÍN CHICOASÉN, Km 2.50, TUXTLA GUTIÉRREZ, CHIAPAS, C.P. 29020	51100242	20012	511.836.0471.00.01	SILLON FIJO DE RESPALDO ALTO BASE DE TRINEO. DIMENSIONES GEN	203
279	TUXTLA GUTIÉRREZ, CHIAPAS	HOSPITAL GENERAL DE ZONA DE 144 CAMAS, TUXTLA GUTIÉRREZ, CHIAPAS	CARRETERA JUAN CRISPÍN CHICOASÉN, Km 2.50, TUXTLA GUTIÉRREZ, CHIAPAS, C.P. 29020	51100243	20013	511.836.0484.00.01	SILLON FIJO DE RESPALDO BAJO BASE DE TRINEO TAPIZADO EN PIEL	291
280	TUXTLA GUTIÉRREZ, CHIAPAS	HOSPITAL GENERAL DE ZONA DE 144 CAMAS, TUXTLA GUTIÉRREZ, CHIAPAS	CARRETERA JUAN CRISPÍN CHICOASÉN, Km 2.50, TUXTLA GUTIÉRREZ, CHIAPAS, C.P. 29020	51100231	20014	511.836.0491.00.01	SILLON GIRATORIO DE RESPALDO ALTO TAPIZADA EN POLIPIEL CON P	9
281	TUXTLA GUTIÉRREZ, CHIAPAS	HOSPITAL GENERAL DE ZONA DE 144 CAMAS, TUXTLA GUTIÉRREZ, CHIAPAS	CARRETERA JUAN CRISPÍN CHICOASÉN, Km 2.50, TUXTLA GUTIÉRREZ, CHIAPAS, C.P. 29020	51100248	20015	511.836.0515.00.01	SILLON GIRATORIO DE RESPALDO BAJO CON PISTON NEUMATICO. DIME	270
282	TUXTLA GUTIÉRREZ, CHIAPAS	HOSPITAL GENERAL DE ZONA DE 144 CAMAS, TUXTLA GUTIÉRREZ, CHIAPAS	CARRETERA JUAN CRISPÍN CHICOASÉN, Km 2.50, TUXTLA GUTIÉRREZ, CHIAPAS, C.P. 29020	51100252	20017	511.880.0529.00.01	TARJETERO DOBLE PARA TARJETAS DE 7.62 X 12.70 CM (3 PULGADAS	2

DIVISIÓN DE CONTRATOS
ANEXOS

Anexo No. 3.4 Guía de Distribución

Adquisición de Bienes para el Programa "Mobiliario Administrativo para Hospitales Prioritarios" (7 Obras)
No. de Requisición "OP-EA-MA-01-2024-7OBRAS"

PARTIDA	OOAD	UNIDAD MÉDICA	DIRECCIÓN	CUCOP	PREI	SAI	DESCRIPCIÓN	CANTIDAD
283	TUXTLA GUTIÉRREZ, CHIAPAS	HOSPITAL GENERAL DE ZONA DE 144 CAMAS, TUXTLA GUTIÉRREZ, CHIAPAS	CARRETERA JUAN CRISPÍN CHICOASÉN, Km 2.50, TUXTLA GUTIÉRREZ, CHIAPAS, C.P. 29020	51100261	20015	511.883.0534.00.01	TARJETERO DOBLE PARA TARJETAS DE 12.70 X 20.3 CM (5 PULGADAS	7
284	TUXTLA GUTIÉRREZ, CHIAPAS	HOSPITAL GENERAL DE ZONA DE 144 CAMAS, TUXTLA GUTIÉRREZ, CHIAPAS	CARRETERA JUAN CRISPÍN CHICOASÉN, Km 2.50, TUXTLA GUTIÉRREZ, CHIAPAS, C.P. 29020	51100265	20020	511.893.0559.00.01	TARJETERO SENCILLO PARA TARJETAS DE 7.62 X 12.70 CM (3 PULGA	6
285	TUXTLA GUTIÉRREZ, CHIAPAS	HOSPITAL GENERAL DE ZONA DE 144 CAMAS, TUXTLA GUTIÉRREZ, CHIAPAS	CARRETERA JUAN CRISPÍN CHICOASÉN, Km 2.50, TUXTLA GUTIÉRREZ, CHIAPAS, C.P. 29020	51100256	20022	511.883.0570.00.01	TARJETERO TRIPLE DE 10 GAVETAS PARA TARJETAS DE 7.62 X 12.70	2
286	TUXTLA GUTIÉRREZ, CHIAPAS	HOSPITAL GENERAL DE ZONA DE 144 CAMAS, TUXTLA GUTIÉRREZ, CHIAPAS	CARRETERA JUAN CRISPÍN CHICOASÉN, Km 2.50, TUXTLA GUTIÉRREZ, CHIAPAS, C.P. 29020	51200399	20046	519.104.0539.00.01	BANCA EN REGADERA. DIMENSIONES GENERALES: LARGO 45 CM, ANCHO	20
287	TUXTLA GUTIÉRREZ, CHIAPAS	HOSPITAL GENERAL DE ZONA DE 144 CAMAS, TUXTLA GUTIÉRREZ, CHIAPAS	CARRETERA JUAN CRISPÍN CHICOASÉN, Km 2.50, TUXTLA GUTIÉRREZ, CHIAPAS, C.P. 29020	51200400	20049	519.104.0541.00.01	BANCA EN TANDEM PARA 3 LUGARES. DIMENSIONES GENERALES: FRENT	161
288	TUXTLA GUTIÉRREZ, CHIAPAS	HOSPITAL GENERAL DE ZONA DE 144 CAMAS, TUXTLA GUTIÉRREZ, CHIAPAS	CARRETERA JUAN CRISPÍN CHICOASÉN, Km 2.50, TUXTLA GUTIÉRREZ, CHIAPAS, C.P. 29020	51200401	20050	519.104.0551.00.01	BANCA EN TANDEM PARA 4 LUGARES. DIMENSIONES GENERALES: FRENT	100
289	TUXTLA GUTIÉRREZ, CHIAPAS	HOSPITAL GENERAL DE ZONA DE 144 CAMAS, TUXTLA GUTIÉRREZ, CHIAPAS	CARRETERA JUAN CRISPÍN CHICOASÉN, Km 2.50, TUXTLA GUTIÉRREZ, CHIAPAS, C.P. 29020	51200402	20051	519.104.0559.00.01	BANCA VESTIDOR PARA BAÑOS. DIMENSIONES GENERALES. LARGO 120	69
290	TUXTLA GUTIÉRREZ, CHIAPAS	HOSPITAL GENERAL DE ZONA DE 144 CAMAS, TUXTLA GUTIÉRREZ, CHIAPAS	CARRETERA JUAN CRISPÍN CHICOASÉN, Km 2.50, TUXTLA GUTIÉRREZ, CHIAPAS, C.P. 29020	51200403	20052	519.104.0574.00.01	BANCA VESTIDOR PARA CONSULTORIO. DIMENSIONES GENERALES LARG	63
291	TUXTLA GUTIÉRREZ, CHIAPAS	HOSPITAL GENERAL DE ZONA DE 144 CAMAS, TUXTLA GUTIÉRREZ, CHIAPAS	CARRETERA JUAN CRISPÍN CHICOASÉN, Km 2.50, TUXTLA GUTIÉRREZ, CHIAPAS, C.P. 29020	51200420	20055	519.160.0397.00.01	CARRO DE ASEO EN FORMA DE TUERA. DIMENSIONES GENERALES: LAR	43
292	TUXTLA GUTIÉRREZ, CHIAPAS	HOSPITAL GENERAL DE ZONA DE 144 CAMAS, TUXTLA GUTIÉRREZ, CHIAPAS	CARRETERA JUAN CRISPÍN CHICOASÉN, Km 2.50, TUXTLA GUTIÉRREZ, CHIAPAS, C.P. 29020	51200421	20056	519.160.0355.00.01	CARRO TRANSPORTADOR DE BIBERONES. DIMENSIONES GENERALES: LAR	3
293	TUXTLA GUTIÉRREZ, CHIAPAS	HOSPITAL GENERAL DE ZONA DE 144 CAMAS, TUXTLA GUTIÉRREZ, CHIAPAS	CARRETERA JUAN CRISPÍN CHICOASÉN, Km 2.50, TUXTLA GUTIÉRREZ, CHIAPAS, C.P. 29020	51200422	20057	519.160.0479.00.01	CARRO TRANSPORTADOR DE ROPA HUMEDA. DIMENSIONES GENERALES: L	3
294	TUXTLA GUTIÉRREZ, CHIAPAS	HOSPITAL GENERAL DE ZONA DE 144 CAMAS, TUXTLA GUTIÉRREZ, CHIAPAS	CARRETERA JUAN CRISPÍN CHICOASÉN, Km 2.50, TUXTLA GUTIÉRREZ, CHIAPAS, C.P. 29020	51200430	20059	519.275.0022.00.01	DESPACHADOR DE MEDICAMENTOS DE ALTO CONSUMO. DIMENSIONES GEN	4
295	TUXTLA GUTIÉRREZ, CHIAPAS	HOSPITAL GENERAL DE ZONA DE 144 CAMAS, TUXTLA GUTIÉRREZ, CHIAPAS	CARRETERA JUAN CRISPÍN CHICOASÉN, Km 2.50, TUXTLA GUTIÉRREZ, CHIAPAS, C.P. 29020	51200431	20060	519.515.0039.00.01	ESCALERA DE TIJERA 3 PELDAÑOS. DIMENSIONES GENERALES: ALTO 6	37
296	TUXTLA GUTIÉRREZ, CHIAPAS	HOSPITAL GENERAL DE ZONA DE 144 CAMAS, TUXTLA GUTIÉRREZ, CHIAPAS	CARRETERA JUAN CRISPÍN CHICOASÉN, Km 2.50, TUXTLA GUTIÉRREZ, CHIAPAS, C.P. 29020	51200437	20062	519.930.5401.00.01	MESA DE TRABAJO PARA TALLER. DIMENSIONES GENERALES: LARGO 18	10
297	TUXTLA GUTIÉRREZ, CHIAPAS	HOSPITAL GENERAL DE ZONA DE 144 CAMAS, TUXTLA GUTIÉRREZ, CHIAPAS	CARRETERA JUAN CRISPÍN CHICOASÉN, Km 2.50, TUXTLA GUTIÉRREZ, CHIAPAS, C.P. 29020	51200438	20063	519.930.5415.00.01	MESA INFANTIL MATERNAL. DIMENSIONES GENERALES: ANCHO 90 CM,	1
298	TUXTLA GUTIÉRREZ, CHIAPAS	HOSPITAL GENERAL DE ZONA DE 144 CAMAS, TUXTLA GUTIÉRREZ, CHIAPAS	CARRETERA JUAN CRISPÍN CHICOASÉN, Km 2.50, TUXTLA GUTIÉRREZ, CHIAPAS, C.P. 29020	51200439	20064	519.930.5427.00.01	MESA INFANTIL PARA PREESCOLAR. DIMENSIONES GENERALES: CUBIER	3
299	TUXTLA GUTIÉRREZ, CHIAPAS	HOSPITAL GENERAL DE ZONA DE 144 CAMAS, TUXTLA GUTIÉRREZ, CHIAPAS	CARRETERA JUAN CRISPÍN CHICOASÉN, Km 2.50, TUXTLA GUTIÉRREZ, CHIAPAS, C.P. 29020	51200440	20065	519.930.5432.00.01	MESA LISA DE 180 CM PARA DOBLAR ROPA. DIMENSIONES GENERALES:	1
300	TUXTLA GUTIÉRREZ, CHIAPAS	HOSPITAL GENERAL DE ZONA DE 144 CAMAS, TUXTLA GUTIÉRREZ, CHIAPAS	CARRETERA JUAN CRISPÍN CHICOASÉN, Km 2.50, TUXTLA GUTIÉRREZ, CHIAPAS, C.P. 29020	51100302	20067	519.930.5454.00.01	MESA PARA COMPUTADORA CON ESTRUCTURA TUBULAR FRENTE 100 CM	1
301	TUXTLA GUTIÉRREZ, CHIAPAS	HOSPITAL GENERAL DE ZONA DE 144 CAMAS, TUXTLA GUTIÉRREZ, CHIAPAS	CARRETERA JUAN CRISPÍN CHICOASÉN, Km 2.50, TUXTLA GUTIÉRREZ, CHIAPAS, C.P. 29020	51200442	20068	519.930.5462.00.01	MESA PARA DIBUJO (RESTIRADOR). DIMENSIONES GENERALES: FRENTE	1
302	TUXTLA GUTIÉRREZ, CHIAPAS	HOSPITAL GENERAL DE ZONA DE 144 CAMAS, TUXTLA GUTIÉRREZ, CHIAPAS	CARRETERA JUAN CRISPÍN CHICOASÉN, Km 2.50, TUXTLA GUTIÉRREZ, CHIAPAS, C.P. 29020	51100307	20069	519.995.1772.00.01	PIZARRON DE 120 CM CON TABLERO DE CORCHO. DIMENSIONES GENERA	7
303	TUXTLA GUTIÉRREZ, CHIAPAS	HOSPITAL GENERAL DE ZONA DE 144 CAMAS, TUXTLA GUTIÉRREZ, CHIAPAS	CARRETERA JUAN CRISPÍN CHICOASÉN, Km 2.50, TUXTLA GUTIÉRREZ, CHIAPAS, C.P. 29020	51100308	20070	519.995.1781.00.01	PIZARRON DE 90 CM MAGNETICO DE PARED. DIMENSIONES GENERALES	35
304	TUXTLA GUTIÉRREZ, CHIAPAS	HOSPITAL GENERAL DE ZONA DE 144 CAMAS, TUXTLA GUTIÉRREZ, CHIAPAS	CARRETERA JUAN CRISPÍN CHICOASÉN, Km 2.50, TUXTLA GUTIÉRREZ, CHIAPAS, C.P. 29020	51100310	20072	519.995.1804.00.01	PIZARRON DE 150 CM MAGNETICO DE PARED. DIMENSIONES GENERALES	36

GOBIERNO DE MÉXICO · IMSS

Anexo No. 3.4 Guía de Distribución

Adquisición de Bienes para el Programa "Mobiliario Administrativo para Hospitales Prioritarios" (7 Obras)
No. de Requisición "OP-EA-MA-01-2024-7OBRAS"

PARTIDA	OOAD	UNIDAD MÉDICA	DIRECCIÓN	CUCOP	PREI	SAI	DESCRIPCIÓN	CANTIDAD
305	TUXTLA GUTIÉRREZ, CHIAPAS	HOSPITAL GENERAL DE ZONA DE 144 CAMAS, TUXTLA GUTIÉRREZ, CHIAPAS	CARRRETERA JUAN CRISPÍN CHICOASÉN, Km 2.50, TUXTLA GUTIÉRREZ, CHIAPAS, C.P. 29020	51100311	20073	519.695.2013.00.01	PIZARRON DE 180 CM MAGNETICO DE PARED, DIMENSIONES GENERALES	1
306	TUXTLA GUTIÉRREZ, CHIAPAS	HOSPITAL GENERAL DE ZONA DE 144 CAMAS, TUXTLA GUTIÉRREZ, CHIAPAS	CARRRETERA JUAN CRISPÍN CHICOASÉN, Km 2.50, TUXTLA GUTIÉRREZ, CHIAPAS, C.P. 29020	51200453	20074	519.810.0363.00.01	SILLA INFANTIL PRE-ESCOLAR, DIMENSIONES GENERALES: FRENTE 40	6
307	TUXTLA GUTIÉRREZ, CHIAPAS	HOSPITAL GENERAL DE ZONA DE 144 CAMAS, TUXTLA GUTIÉRREZ, CHIAPAS	CARRRETERA JUAN CRISPÍN CHICOASÉN, Km 2.50, TUXTLA GUTIÉRREZ, CHIAPAS, C.P. 29020	51200454	20075	519.810.0378.00.01	SILLA INFANTIL MATERNAL, DIMENSIONES GENERALES: FRENTE 30 CM	4
308	TUXTLA GUTIÉRREZ, CHIAPAS	HOSPITAL GENERAL DE ZONA DE 144 CAMAS, TUXTLA GUTIÉRREZ, CHIAPAS	CARRRETERA JUAN CRISPÍN CHICOASÉN, Km 2.50, TUXTLA GUTIÉRREZ, CHIAPAS, C.P. 29020	51200455	20076	519.810.0381.00.01	SILLA TIPO BOUNCER CON ESTRUCTURA DE TRINEO, MOVIMENTOS / S	4
309	TUXTLA GUTIÉRREZ, CHIAPAS	HOSPITAL GENERAL DE ZONA DE 144 CAMAS, TUXTLA GUTIÉRREZ, CHIAPAS	CARRRETERA JUAN CRISPÍN CHICOASÉN, Km 2.50, TUXTLA GUTIÉRREZ, CHIAPAS, C.P. 29020	51200456	20077	519.810.0393.00.01	SILLA PARA AULA, DIMENSIONES GENERALES: FRENTE 60 CM, FONDO	40
310	TUXTLA GUTIÉRREZ, CHIAPAS	HOSPITAL GENERAL DE ZONA DE 144 CAMAS, TUXTLA GUTIÉRREZ, CHIAPAS	CARRRETERA JUAN CRISPÍN CHICOASÉN, Km 2.50, TUXTLA GUTIÉRREZ, CHIAPAS, C.P. 29020	51100325	20078	519.824.0504.00.01	SILLON ACOJINABLE RECLINABLE SISTEMA MECANICO DE PALANCAS PA	67
311	TUXTLA GUTIÉRREZ, CHIAPAS	HOSPITAL GENERAL DE ZONA DE 144 CAMAS, TUXTLA GUTIÉRREZ, CHIAPAS	CARRRETERA JUAN CRISPÍN CHICOASÉN, Km 2.50, TUXTLA GUTIÉRREZ, CHIAPAS, C.P. 29020	51100333	20079	519.855.0105.00.01	TABLERO DE CORCHO 120 CM, DIMENSIONES GENERALES: FRENTE 120	66
312	TUXTLA GUTIÉRREZ, CHIAPAS	HOSPITAL GENERAL DE ZONA DE 144 CAMAS, TUXTLA GUTIÉRREZ, CHIAPAS	CARRRETERA JUAN CRISPÍN CHICOASÉN, Km 2.50, TUXTLA GUTIÉRREZ, CHIAPAS, C.P. 29020	51200458	20081	519.873.0141.00.01	TARIMA PARA ESTIBAR MERCANCIAS DIMENSIONES GENERALES FRENT	23
313	TUXTLA GUTIÉRREZ, CHIAPAS	HOSPITAL GENERAL DE ZONA DE 144 CAMAS, TUXTLA GUTIÉRREZ, CHIAPAS	CARRRETERA JUAN CRISPÍN CHICOASÉN, Km 2.50, TUXTLA GUTIÉRREZ, CHIAPAS, C.P. 29020	51200459	20082	519.873.0151.00.01	TARIMA PLASTICA PARA PATIN HIDRAULICO DIMENSIONES GENERALE	2
314	TUXTLA GUTIÉRREZ, CHIAPAS	HOSPITAL GENERAL DE ZONA DE 144 CAMAS, TUXTLA GUTIÉRREZ, CHIAPAS	CARRRETERA JUAN CRISPÍN CHICOASÉN, Km 2.50, TUXTLA GUTIÉRREZ, CHIAPAS, C.P. 29020	51200277	20084	517.013.0087.00.01	ALACENA ALTA DE 90 CM, DIMENSIONES GENERALES: FRENTE 90 CM,	42
315	TUXTLA GUTIÉRREZ, CHIAPAS	HOSPITAL GENERAL DE ZONA DE 144 CAMAS, TUXTLA GUTIÉRREZ, CHIAPAS	CARRRETERA JUAN CRISPÍN CHICOASÉN, Km 2.50, TUXTLA GUTIÉRREZ, CHIAPAS, C.P. 29020	51100287	20085	517.003.0136.00.01	ANAQUEL PARA OLLAS FRENTE 90 CM, FONDO 60 CM, ALTURA 180 CM	3
316	TUXTLA GUTIÉRREZ, CHIAPAS	HOSPITAL GENERAL DE ZONA DE 144 CAMAS, TUXTLA GUTIÉRREZ, CHIAPAS	CARRRETERA JUAN CRISPÍN CHICOASÉN, Km 2.50, TUXTLA GUTIÉRREZ, CHIAPAS, C.P. 29020	51200280	20087	517.256.0204.00.01	CARRO PARA CHAROLAS EN AUTOSERVICIO LARGO 80 CM, ANCHO 60 CM	2
317	TUXTLA GUTIÉRREZ, CHIAPAS	HOSPITAL GENERAL DE ZONA DE 144 CAMAS, TUXTLA GUTIÉRREZ, CHIAPAS	CARRRETERA JUAN CRISPÍN CHICOASÉN, Km 2.50, TUXTLA GUTIÉRREZ, CHIAPAS, C.P. 29020	51200281	20088	517.256.0213.00.01	CARRO TRANSPORTADOR DE CHAROLAS PARA ALIMENTOS DIMENSIONES	3
318	TUXTLA GUTIÉRREZ, CHIAPAS	HOSPITAL GENERAL DE ZONA DE 144 CAMAS, TUXTLA GUTIÉRREZ, CHIAPAS	CARRRETERA JUAN CRISPÍN CHICOASÉN, Km 2.50, TUXTLA GUTIÉRREZ, CHIAPAS, C.P. 29020	51200282	20089	517.256.0226.00.01	CARRO TRANSPORTADOR DE OLLAS DIMENSIONES GENERALES LARGO	2
319	TUXTLA GUTIÉRREZ, CHIAPAS	HOSPITAL GENERAL DE ZONA DE 144 CAMAS, TUXTLA GUTIÉRREZ, CHIAPAS	CARRRETERA JUAN CRISPÍN CHICOASÉN, Km 2.50, TUXTLA GUTIÉRREZ, CHIAPAS, C.P. 29020	51200284	20090	517.270.0125.00.01	COCINETA CON PARRILLA ELECTRICA DERECHA Y FREGADERO IZQUIERD	1
320	TUXTLA GUTIÉRREZ, CHIAPAS	HOSPITAL GENERAL DE ZONA DE 144 CAMAS, TUXTLA GUTIÉRREZ, CHIAPAS	CARRRETERA JUAN CRISPÍN CHICOASÉN, Km 2.50, TUXTLA GUTIÉRREZ, CHIAPAS, C.P. 29020	51200285	20091	517.270.0137.00.01	COCINETA CON PARRILLA ELECTRICA IZQUIERDA FREGADERO DERECHO	1
321	TUXTLA GUTIÉRREZ, CHIAPAS	HOSPITAL GENERAL DE ZONA DE 144 CAMAS, TUXTLA GUTIÉRREZ, CHIAPAS	CARRRETERA JUAN CRISPÍN CHICOASÉN, Km 2.50, TUXTLA GUTIÉRREZ, CHIAPAS, C.P. 29020	51200289	20092	517.272.0022.00.01	COLGADOR PARA UTENSILIOS DE COCINA, DIMENSIONES GENERALES	1
322	TUXTLA GUTIÉRREZ, CHIAPAS	HOSPITAL GENERAL DE ZONA DE 144 CAMAS, TUXTLA GUTIÉRREZ, CHIAPAS	CARRRETERA JUAN CRISPÍN CHICOASÉN, Km 2.50, TUXTLA GUTIÉRREZ, CHIAPAS, C.P. 29020	51200290	20093	517.301.0116.00.01	DEPOSITO DE PAN, DIMENSIONES GENERALES: FRENTE 70 CM, FONDO	1
323	TUXTLA GUTIÉRREZ, CHIAPAS	HOSPITAL GENERAL DE ZONA DE 144 CAMAS, TUXTLA GUTIÉRREZ, CHIAPAS	CARRRETERA JUAN CRISPÍN CHICOASÉN, Km 2.50, TUXTLA GUTIÉRREZ, CHIAPAS, C.P. 29020	51200322	20099	517.609.5497.00.01	MESA CALIENTE DE 160 CM PARA VAPOR DE (4 CHAROLAS), DIMENSI	1
324	TUXTLA GUTIÉRREZ, CHIAPAS	HOSPITAL GENERAL DE ZONA DE 144 CAMAS, TUXTLA GUTIÉRREZ, CHIAPAS	CARRRETERA JUAN CRISPÍN CHICOASÉN, Km 2.50, TUXTLA GUTIÉRREZ, CHIAPAS, C.P. 29020	51200323	20100	517.609.5509.00.01	MESA DE 300 CM CON DOBLE FREGADERO CENTRAL, DIMENSIONES GENE	1
325	TUXTLA GUTIÉRREZ, CHIAPAS	HOSPITAL GENERAL DE ZONA DE 144 CAMAS, TUXTLA GUTIÉRREZ, CHIAPAS	CARRRETERA JUAN CRISPÍN CHICOASÉN, Km 2.50, TUXTLA GUTIÉRREZ, CHIAPAS, C.P. 29020	51200326	20103	517.609.5521.00.01	MESA DE 120 CM CON RESPALDO Y FREGADERO IZQUIERDO DIMENSION	1
326	TUXTLA GUTIÉRREZ, CHIAPAS	HOSPITAL GENERAL DE ZONA DE 144 CAMAS, TUXTLA GUTIÉRREZ, CHIAPAS	CARRRETERA JUAN CRISPÍN CHICOASÉN, Km 2.50, TUXTLA GUTIÉRREZ, CHIAPAS, C.P. 29020	51200327	20104	517.609.5549.00.01	MESA DE 150 CM CON RESPALDO Y DOBLE FREGADERO CENTRAL DIMEN	4

DIVISION DE CONTRATOS
ANEXOS

GOBIERNO DE MÉXICO IMSS

Anexo No. 3.4 Guía de Distribución

Adquisición de Bienes para el Programa "Mobiliario Administrativo para Hospitales Prioritarios" (7 Obras)
No. de Requisición "OP-EA-MA-01-2024-7OBRAS"

PARTIDA	CCAD	UNIDAD MÉDICA	DIRECCIÓN	CUCOP	PREI	SAI	DESCRIPCIÓN	CANTIDAD
327	TUXTLA GUTIÉRREZ, CHIAPAS	HOSPITAL GENERAL DE ZONA DE 144 CAMAS, TUXTLA GUTIÉRREZ, CHIAPAS	CARRRETERA JUAN CRISPÍN CHICOASÉN, Km 2.50, TUXTLA GUTIÉRREZ, CHIAPAS, C.P. 29020	51200328	20105	517 609 5559 00 01	MESA ELECTRICA CALIENTE MOVIL (2 CHAROLAS) DIMENSIONES GE	3
328	TUXTLA GUTIÉRREZ, CHIAPAS	HOSPITAL GENERAL DE ZONA DE 144 CAMAS, TUXTLA GUTIÉRREZ, CHIAPAS	CARRRETERA JUAN CRISPÍN CHICOASÉN, Km 2.50, TUXTLA GUTIÉRREZ, CHIAPAS, C.P. 29020	51200329	20106	517 609 5567 00 01	MESA ELECTRICA CALIENTE MOVIL (3 CHAROLAS) DIMENSIONES GE	1
329	TUXTLA GUTIÉRREZ, CHIAPAS	HOSPITAL GENERAL DE ZONA DE 144 CAMAS, TUXTLA GUTIÉRREZ, CHIAPAS	CARRRETERA JUAN CRISPÍN CHICOASÉN, Km 2.50, TUXTLA GUTIÉRREZ, CHIAPAS, C.P. 29020	51200330	20107	517 609 5572 00 01	MESA FRIA A HIELO MOVIL (3 CHAROLAS) DIMENSIONES GENERALES	1
330	TUXTLA GUTIÉRREZ, CHIAPAS	HOSPITAL GENERAL DE ZONA DE 144 CAMAS, TUXTLA GUTIÉRREZ, CHIAPAS	CARRRETERA JUAN CRISPÍN CHICOASÉN, Km 2.50, TUXTLA GUTIÉRREZ, CHIAPAS, C.P. 29020	51200332	20109	517 609 5597 00 01	MESA FRÍA PARA BARRA DE AUTO SERVICIO (4 CHAROLAS) DIMENSIO	1
331	TUXTLA GUTIÉRREZ, CHIAPAS	HOSPITAL GENERAL DE ZONA DE 144 CAMAS, TUXTLA GUTIÉRREZ, CHIAPAS	CARRRETERA JUAN CRISPÍN CHICOASÉN, Km 2.50, TUXTLA GUTIÉRREZ, CHIAPAS, C.P. 29020	51200334	20111	517 609 5613 00 01	MESA LISA DE 120 CM CON RESPALDO Y ENTREPAÑO. DIMENSIONES GE	16
332	TUXTLA GUTIÉRREZ, CHIAPAS	HOSPITAL GENERAL DE ZONA DE 144 CAMAS, TUXTLA GUTIÉRREZ, CHIAPAS	CARRRETERA JUAN CRISPÍN CHICOASÉN, Km 2.50, TUXTLA GUTIÉRREZ, CHIAPAS, C.P. 29020	51200335	20112	517 609 5624 00 01	MESA LISA DE 150 CM CON RESPALDO Y ENTREPAÑO. DIMENSIONES GE	4
333	TUXTLA GUTIÉRREZ, CHIAPAS	HOSPITAL GENERAL DE ZONA DE 144 CAMAS, TUXTLA GUTIÉRREZ, CHIAPAS	CARRRETERA JUAN CRISPÍN CHICOASÉN, Km 2.50, TUXTLA GUTIÉRREZ, CHIAPAS, C.P. 29020	51200337	20114	517 609 5647 00 01	MESA LISA PARA RECIBO DE LOZA CON ESCURRIDERO DERECHO FRENTE	4
334	TUXTLA GUTIÉRREZ, CHIAPAS	HOSPITAL GENERAL DE ZONA DE 144 CAMAS, TUXTLA GUTIÉRREZ, CHIAPAS	CARRRETERA JUAN CRISPÍN CHICOASÉN, Km 2.50, TUXTLA GUTIÉRREZ, CHIAPAS, C.P. 29020	51200340	20117	517 609 5683 00 01	MESA PARA TAJO DE 150 CM. DIMENSIONES GENERALES: FRENTE 150	1
335	TUXTLA GUTIÉRREZ, CHIAPAS	HOSPITAL GENERAL DE ZONA DE 144 CAMAS, TUXTLA GUTIÉRREZ, CHIAPAS	CARRRETERA JUAN CRISPÍN CHICOASÉN, Km 2.50, TUXTLA GUTIÉRREZ, CHIAPAS, C.P. 29020	51200341	20118	517 609 5695 00 01	MESA DE 230 CM PARA LAVADO DE BIBERONES CON TRIPLE FREGADERO	1
336	TUXTLA GUTIÉRREZ, CHIAPAS	HOSPITAL GENERAL DE ZONA DE 144 CAMAS, TUXTLA GUTIÉRREZ, CHIAPAS	CARRRETERA JUAN CRISPÍN CHICOASÉN, Km 2.50, TUXTLA GUTIÉRREZ, CHIAPAS, C.P. 29020	51100119	20387	511 009 0512 00 01	ANAQUEL DOBLE PARA LIBROS Y REVISTAS. DIMENSIONES GENERALES	12
337	TUXTLA GUTIÉRREZ, CHIAPAS	HOSPITAL GENERAL DE ZONA DE 144 CAMAS, TUXTLA GUTIÉRREZ, CHIAPAS	CARRRETERA JUAN CRISPÍN CHICOASÉN, Km 2.50, TUXTLA GUTIÉRREZ, CHIAPAS, C.P. 29020	51100128	20388	511 076 1023 00 01	ARCHIVERO 4 GAVETAS CON FRENTES EN MDP. DIMENSIONES GENERALE	60
338	TUXTLA GUTIÉRREZ, CHIAPAS	HOSPITAL GENERAL DE ZONA DE 144 CAMAS, TUXTLA GUTIÉRREZ, CHIAPAS	CARRRETERA JUAN CRISPÍN CHICOASÉN, Km 2.50, TUXTLA GUTIÉRREZ, CHIAPAS, C.P. 29020	51100165	20401	511 401 0094 00 01	EXHIBIDOR DE REVISTAS. DIMENSIONES GENERALES: FRENTE 180 CM.	1
339	TUXTLA GUTIÉRREZ, CHIAPAS	HOSPITAL GENERAL DE ZONA DE 144 CAMAS, TUXTLA GUTIÉRREZ, CHIAPAS	CARRRETERA JUAN CRISPÍN CHICOASÉN, Km 2.50, TUXTLA GUTIÉRREZ, CHIAPAS, C.P. 29020	51100180	20405	511 078 1010 00 01	MESA DOBLE PARA GABINETE TIPO KARDEX. DIMENSIONES GENERALES	3
340	TUXTLA GUTIÉRREZ, CHIAPAS	HOSPITAL GENERAL DE ZONA DE 144 CAMAS, TUXTLA GUTIÉRREZ, CHIAPAS	CARRRETERA JUAN CRISPÍN CHICOASÉN, Km 2.50, TUXTLA GUTIÉRREZ, CHIAPAS, C.P. 29020	51100195	20409	511 619 1428 00 01	MESA RECTANGULAR DE JUNTAS PARA 8 PERSONAS. DIMENSIONES GENE	1
341	TUXTLA GUTIÉRREZ, CHIAPAS	HOSPITAL GENERAL DE ZONA DE 144 CAMAS, TUXTLA GUTIÉRREZ, CHIAPAS	CARRRETERA JUAN CRISPÍN CHICOASÉN, Km 2.50, TUXTLA GUTIÉRREZ, CHIAPAS, C.P. 29020	51100219	20410	511 263 0353 00 01	MODULO ESCRITORIO AUTO SUSTENTABLE PARA 1 LUGAR CORREDERAS	8
342	TUXTLA GUTIÉRREZ, CHIAPAS	HOSPITAL GENERAL DE ZONA DE 144 CAMAS, TUXTLA GUTIÉRREZ, CHIAPAS	CARRRETERA JUAN CRISPÍN CHICOASÉN, Km 2.50, TUXTLA GUTIÉRREZ, CHIAPAS, C.P. 29020	51100227	20412	511 814 0379 00 01	SILLA APILABLE CON TAPIZ DE TELA Y ESTRUCTURA DE TRINEO. DIM	124
343	TUXTLA GUTIÉRREZ, CHIAPAS	HOSPITAL GENERAL DE ZONA DE 144 CAMAS, TUXTLA GUTIÉRREZ, CHIAPAS	CARRRETERA JUAN CRISPÍN CHICOASÉN, Km 2.50, TUXTLA GUTIÉRREZ, CHIAPAS, C.P. 29020	51100236	20413	511 839 0514 00 01	SILLON CONFORTABLE DE 2 LUGARES, TAPIZADO EN TELA. DIMENSION	12
344	TUXTLA GUTIÉRREZ, CHIAPAS	HOSPITAL GENERAL DE ZONA DE 144 CAMAS, TUXTLA GUTIÉRREZ, CHIAPAS	CARRRETERA JUAN CRISPÍN CHICOASÉN, Km 2.50, TUXTLA GUTIÉRREZ, CHIAPAS, C.P. 29020	51100244	20414	511 839 0536 00 01	SILLON FIJO DE RESPALDO BAJO, BASE DE TRINEO, TAPIZADO EN TE	8
345	TUXTLA GUTIÉRREZ, CHIAPAS	HOSPITAL GENERAL DE ZONA DE 144 CAMAS, TUXTLA GUTIÉRREZ, CHIAPAS	CARRRETERA JUAN CRISPÍN CHICOASÉN, Km 2.50, TUXTLA GUTIÉRREZ, CHIAPAS, C.P. 29020	51100247	20417	511 839 0558 00 01	SILLON GIRATORIO DE RESPALDO ALTO TAPIZADO EN TELA, CON PIST	4
346	TUXTLA GUTIÉRREZ, CHIAPAS	HOSPITAL GENERAL DE ZONA DE 144 CAMAS, TUXTLA GUTIÉRREZ, CHIAPAS	CARRRETERA JUAN CRISPÍN CHICOASÉN, Km 2.50, TUXTLA GUTIÉRREZ, CHIAPAS, C.P. 29020	51200393	20491	511 814 0379 00 01	SILLA PARA COMEDOR FABRICADA EN ALUMINIO. DIMENSIONES GENERA	120
347	TUXTLA GUTIÉRREZ, CHIAPAS	HOSPITAL GENERAL DE ZONA DE 144 CAMAS, TUXTLA GUTIÉRREZ, CHIAPAS	CARRRETERA JUAN CRISPÍN CHICOASÉN, Km 2.50, TUXTLA GUTIÉRREZ, CHIAPAS, C.P. 29020	51100217	20542	511 409 0091 02 01	MODULO FIJO PARA CONMUTORIO CON LATERAL DIAGONAL DIMENSIONE	3
348	TUXTLA GUTIÉRREZ, CHIAPAS	HOSPITAL GENERAL DE ZONA DE 144 CAMAS, TUXTLA GUTIÉRREZ, CHIAPAS	CARRRETERA JUAN CRISPÍN CHICOASÉN, Km 2.50, TUXTLA GUTIÉRREZ, CHIAPAS, C.P. 29020	51100193	20545	511 309 1406 00 01	ESCRITORIO MODULAR EN C. DIMENSIONES GENERALES: L 180 180CM	1

GOBIERNO DE MÉXICO

IMSS

Anexo No. 3.4 Guía de Distribución

Adquisición de Bienes para el Programa "Mobiliario Administrativo para Hospitales Prioritarios" (7 Obras)
No. de Requisición "OP-EA-MA-01-2024-7OBRAS"

PARTIDA	ODAD	UNIDAD MÉDICA	DIRECCIÓN	CUCOP	PREI	SAI	DESCRIPCIÓN	CANTIDAD
349	TUXTLA GUTIÉRREZ, CHIAPAS	HOSPITAL GENERAL DE ZONA DE 144 CAMAS, TUXTLA GUTIÉRREZ, CHIAPAS.	CARRRETERA JUAN CRISPÍN CHICOASÉN, Km 2.50, TUXTLA GUTIÉRREZ, CHIAPAS, C.P. 29020	51100184	20545	511.619.1457.00.01	MESA DE APOYO LATERAL EN MDP. DIMENSIONES GENERALES: FRENTE	13
350	TUXTLA GUTIÉRREZ, CHIAPAS	HOSPITAL GENERAL DE ZONA DE 144 CAMAS, TUXTLA GUTIÉRREZ, CHIAPAS	CARRRETERA JUAN CRISPÍN CHICOASÉN, Km 2.50, TUXTLA GUTIÉRREZ, CHIAPAS, C.P. 29020	51100189	20545	511.619.1465.00.01	MESA DE USOS MULTIPLES EN MDP. DIMENSIONES GENERALES: FRENTE	65
351	TUXTLA GUTIÉRREZ, CHIAPAS	HOSPITAL GENERAL DE ZONA DE 144 CAMAS, TUXTLA GUTIÉRREZ, CHIAPAS	CARRRETERA JUAN CRISPÍN CHICOASÉN, Km 2.50, TUXTLA GUTIÉRREZ, CHIAPAS, C.P. 29020	51100233	20554	511.814.0382.00.01	SILLA GIRATORIA DE REPALDO BAJO TAPIZADA EN TELA CON PISTON	242
352	TUXTLA GUTIÉRREZ, CHIAPAS	HOSPITAL GENERAL DE ZONA DE 144 CAMAS, TUXTLA GUTIÉRREZ, CHIAPAS	CARRRETERA JUAN CRISPÍN CHICOASÉN, Km 2.50, TUXTLA GUTIÉRREZ, CHIAPAS, C.P. 29020	51100230	20555	511.814.0394.00.01	SILLA FIJA DE RESPALDO BAJO BASE DE TRINEO TAPIZADA EN TELA	268
353	TUXTLA GUTIÉRREZ, CHIAPAS	HOSPITAL GENERAL DE ZONA DE 144 CAMAS, TUXTLA GUTIÉRREZ, CHIAPAS	CARRRETERA JUAN CRISPÍN CHICOASÉN, Km 2.50, TUXTLA GUTIÉRREZ, CHIAPAS, C.P. 29020	51100226	20556	511.814.0405.00.01	SILLA ALTA GIRATORIA CON MECANISMO DE CONTACTO PERMANENTE Y	37
354	TUXTLA GUTIÉRREZ, CHIAPAS	HOSPITAL GENERAL DE ZONA DE 144 CAMAS, TUXTLA GUTIÉRREZ, CHIAPAS	CARRRETERA JUAN CRISPÍN CHICOASÉN, Km 2.50, TUXTLA GUTIÉRREZ, CHIAPAS, C.P. 29020	51100160	20559	511.619.1476.00.01	MESA CIRCULAR PARA JUNTAS DE 4 LUGARES DE CRISTAL. DIMENSION	25
355	TUXTLA GUTIÉRREZ, CHIAPAS	HOSPITAL GENERAL DE ZONA DE 144 CAMAS, TUXTLA GUTIÉRREZ, CHIAPAS	CARRRETERA JUAN CRISPÍN CHICOASÉN, Km 2.50, TUXTLA GUTIÉRREZ, CHIAPAS, C.P. 29020	51100185	20561	511.619.1483.00.01	MESA DE CENTRO EN MDP. DIMENSIONES GENERALES: ANCHO 80 CM; L	8
356	TUXTLA GUTIÉRREZ, CHIAPAS	HOSPITAL GENERAL DE ZONA DE 144 CAMAS, TUXTLA GUTIÉRREZ, CHIAPAS	CARRRETERA JUAN CRISPÍN CHICOASÉN, Km 2.50, TUXTLA GUTIÉRREZ, CHIAPAS, C.P. 29020	51100327	20568	519.824.0526.00.01	SILLON FIJO CONFORTABLE DE 1 LUGAR TAPIZADO EN TELA DIMENSI	18
357	TUXTLA GUTIÉRREZ, CHIAPAS	HOSPITAL GENERAL DE ZONA DE 144 CAMAS, TUXTLA GUTIÉRREZ, CHIAPAS	CARRRETERA JUAN CRISPÍN CHICOASÉN, Km 2.50, TUXTLA GUTIÉRREZ, CHIAPAS, C.P. 29020	51200397	20580	519.033.0071.00.01	APARCADOR DE BICICLETAS EN ESPIRAL. DIMENSIONES GENERALES (	3
358	TUXTLA GUTIÉRREZ, CHIAPAS	HOSPITAL GENERAL DE ZONA DE 144 CAMAS, TUXTLA GUTIÉRREZ, CHIAPAS	CARRRETERA JUAN CRISPÍN CHICOASÉN, Km 2.50, TUXTLA GUTIÉRREZ, CHIAPAS, C.P. 29020	51100296	20583	519.190.0194.00.01	CASILLERO DOBLE EN PLASTICO DE ALTA RESISTENCIA. DIMENSIONES	582
359	TUXTLA GUTIÉRREZ, CHIAPAS	HOSPITAL GENERAL DE ZONA DE 144 CAMAS, TUXTLA GUTIÉRREZ, CHIAPAS	CARRRETERA JUAN CRISPÍN CHICOASÉN, Km 2.50, TUXTLA GUTIÉRREZ, CHIAPAS, C.P. 29020	51100303	20586	519.630.5515.00.01	MESA RECTANCULAR PARA COMPUTADORA. DIMENSIONES GENERALES: FR	1
360	TUXTLA GUTIÉRREZ, CHIAPAS	HOSPITAL GENERAL DE ZONA DE 144 CAMAS, TUXTLA GUTIÉRREZ, CHIAPAS	CARRRETERA JUAN CRISPÍN CHICOASÉN, Km 2.50, TUXTLA GUTIÉRREZ, CHIAPAS, C.P. 29020	51100171	20587	511.485.0024.00.01	GUARDA INFERIOR DE 120 CM. DIMENSIONES GENERALES: LARGO 120	4
361	TUXTLA GUTIÉRREZ, CHIAPAS	HOSPITAL GENERAL DE ZONA DE 144 CAMAS, TUXTLA GUTIÉRREZ, CHIAPAS	CARRRETERA JUAN CRISPÍN CHICOASÉN, Km 2.50, TUXTLA GUTIÉRREZ, CHIAPAS, C.P. 29020	51100172	20588	511.485.0036.00.01	GUARDA INFERIOR DE 150 CM. DIMENSIONES GENERALES: LARGO 150	25
362	TUXTLA GUTIÉRREZ, CHIAPAS	HOSPITAL GENERAL DE ZONA DE 144 CAMAS, TUXTLA GUTIÉRREZ, CHIAPAS	CARRRETERA JUAN CRISPÍN CHICOASÉN, Km 2.50, TUXTLA GUTIÉRREZ, CHIAPAS, C.P. 29020	51100163	20592	511.339.1422.00.01	ESCRITORIO RECTANGULAR DE 150CM. DIMENSIONES GENERALES: LARG	19
363	TUXTLA GUTIÉRREZ, CHIAPAS	HOSPITAL GENERAL DE ZONA DE 144 CAMAS, TUXTLA GUTIÉRREZ, CHIAPAS	CARRRETERA JUAN CRISPÍN CHICOASÉN, Km 2.50, TUXTLA GUTIÉRREZ, CHIAPAS, C.P. 29020	51100164	20593	511.339.1437.00.01	ESCRITORIO RECTANGULAR DE 180 CM. DIMENSIONES GENERALES LAR	1
364	TUXTLA GUTIÉRREZ, CHIAPAS	HOSPITAL GENERAL DE ZONA DE 144 CAMAS, TUXTLA GUTIÉRREZ, CHIAPAS	CARRRETERA JUAN CRISPÍN CHICOASÉN, Km 2.50, TUXTLA GUTIÉRREZ, CHIAPAS, C.P. 29020	51200457	20633	519.810.0413.00.01	SILLA ALTA INFANTIL DE POLIPROPILENO. DIMENSIONES GENERALES	6
365	TUXTLA GUTIÉRREZ, CHIAPAS	HOSPITAL GENERAL DE ZONA DE 144 CAMAS, TUXTLA GUTIÉRREZ, CHIAPAS	CARRRETERA JUAN CRISPÍN CHICOASÉN, Km 2.50, TUXTLA GUTIÉRREZ, CHIAPAS, C.P. 29020	51100229	20573	511.814.0421.00.01	SILLA FIJA DE POLIPROPILENO. DIMENSIONES GENERALES: ALTURA D	13
366	TUXTLA GUTIÉRREZ, CHIAPAS	HOSPITAL GENERAL DE ZONA DE 144 CAMAS, TUXTLA GUTIÉRREZ, CHIAPAS	CARRRETERA JUAN CRISPÍN CHICOASÉN, Km 2.50, TUXTLA GUTIÉRREZ, CHIAPAS, C.P. 29020	51100234	20611	511.814.0448.00.01	SILLA SECRETARIAL. CARACTERISTICAS GENERALES: CUERPOS SEPARA	2
367	CD. JUÁREZ, CHIHUAHUA	HOSPITAL GENERAL REGIONAL DE 260 CAMAS, CD. JUÁREZ, CHIHUAHUA	AVENIDA VICENTE GUERRERO No. 8830, FRACCIONAMIENTO LAS QUINTAS, C.P. 32424, CIUDAD JUÁREZ, CHIHUAHUA	51100192	16607	513.619.1197.01.01	MESA OVAL PARA JUNTAS 10 LUGARES CON BASES METÁLICAS FABRICA	1
368	CD. JUÁREZ, CHIHUAHUA	HOSPITAL GENERAL REGIONAL DE 260 CAMAS, CD. JUÁREZ, CHIHUAHUA	AVENIDA VICENTE GUERRERO No. 8830, FRACCIONAMIENTO LAS QUINTAS, C.P. 32424, CIUDAD JUÁREZ, CHIHUAHUA	51200508	16947	517.609.1139.01.01	MESA CALIENTE DE 150 CM PARA VAPOR (4 CHAROLAS) FABRICADA A	1
369	CD. JUÁREZ, CHIHUAHUA	HOSPITAL GENERAL REGIONAL DE 260 CAMAS, CD. JUÁREZ, CHIHUAHUA	AVENIDA VICENTE GUERRERO No. 8830, FRACCIONAMIENTO LAS QUINTAS, C.P. 32424, CIUDAD JUÁREZ, CHIHUAHUA	51200501	16972	517.605.0495.01.01	MESA DE 270 CM. CON RESPALDO, ESCURRIDERO Y DOBLE FREGADERO	2
370	CD. JUÁREZ, CHIHUAHUA	HOSPITAL GENERAL REGIONAL DE 260 CAMAS, CD. JUÁREZ, CHIHUAHUA	AVENIDA VICENTE GUERRERO No. 8830, FRACCIONAMIENTO LAS QUINTAS, C.P. 32424, CIUDAD JUÁREZ, CHIHUAHUA	51100102	16654	511.076.0098.02.01	ARCHIVERO DE 4 GAVETAS CON FRENTES EN MDF. DIMENSIONES GENER	1
371	CD. JUÁREZ, CHIHUAHUA	HOSPITAL GENERAL REGIONAL DE 260 CAMAS, CD. JUÁREZ, CHIHUAHUA	AVENIDA VICENTE GUERRERO No. 8830, FRACCIONAMIENTO LAS QUINTAS, C.P. 32424, CIUDAD JUÁREZ, CHIHUAHUA	51100209	19098	511.822.0182.00.01	MODULO DE ATENCION Y ORIENTACION AL DERECHOHABIENTE TIPO A	1
372	CD. JUÁREZ, CHIHUAHUA	HOSPITAL GENERAL REGIONAL DE 260 CAMAS, CD. JUÁREZ, CHIHUAHUA	AVENIDA VICENTE GUERRERO No. 8830, FRACCIONAMIENTO LAS QUINTAS, C.P. 32424, CIUDAD JUÁREZ, CHIHUAHUA	51100208	19099	511.822.0194.00.01	MODULO DE ATENCION Y ORIENTACION AL DERECHOHABIENTE TIPO B	1
373	CD. JUÁREZ, CHIHUAHUA	HOSPITAL GENERAL REGIONAL DE 260 CAMAS, CD. JUÁREZ, CHIHUAHUA	AVENIDA VICENTE GUERRERO No. 8830, FRACCIONAMIENTO LAS QUINTAS, C.P. 32424, CIUDAD JUÁREZ, CHIHUAHUA	51100305	19708	519.695.1831.01.01	PIZARRON MAGNETICO DE PARED DE 120 CM. DESCRIPCION TECNICA	16

DIVISION DE CONTRATOS

Anexo No. 3.4 Guía de Distribución

Adquisición de Bienes para el Programa "Mobiliario Administrativo para Hospitales Prioritarios" (7 Obras)
No. de Requisición "OP-EA-MA-01-2024-7OBRAS"

PARTIDA	CIUDAD	UNIDAD MÉDICA	DIRECCIÓN	CUCOP	PREI	SAI	DESCRIPCIÓN	CANTIDAD
374	CD. JUÁREZ, CHIHUAHUA	HOSPITAL GENERAL REGIONAL DE 260 CAMAS, CD. JUÁREZ, CHIHUAHUA	AVENIDA VICENTE GUERRERO No. 8830, FRACCIONAMIENTO LAS QUINTAS, C.P. 32424, CIUDAD JUÁREZ , CHIHUAHUA	51200295	19744	517.809.0255.01.01	MESA DE 230 CM CON RESPALDO Y DOBLE FREGADERO CENTRAL PARA O	1
375	CD. JUÁREZ, CHIHUAHUA	HOSPITAL GENERAL REGIONAL DE 260 CAMAS, CD. JUÁREZ, CHIHUAHUA	AVENIDA VICENTE GUERRERO No. 8830, FRACCIONAMIENTO LAS QUINTAS, C.P. 32424, CIUDAD JUÁREZ , CHIHUAHUA	51200304	19765	517.809.0727.01.01	MESA DE 210 CM CON RESPALDO Y DOBLE FREGADERO IZQUIERDO DIM	1
376	CD. JUÁREZ, CHIHUAHUA	HOSPITAL GENERAL REGIONAL DE 260 CAMAS, CD. JUÁREZ, CHIHUAHUA	AVENIDA VICENTE GUERRERO No. 8830, FRACCIONAMIENTO LAS QUINTAS, C.P. 32424, CIUDAD JUÁREZ , CHIHUAHUA	51100133	19968	511.076.0952.00.01	ARCHIVERO GUARDA VISIBLE SENCILLO. DIMENSIONES GENERALES: LA	22
377	CD. JUÁREZ, CHIHUAHUA	HOSPITAL GENERAL REGIONAL DE 260 CAMAS, CD. JUÁREZ, CHIHUAHUA	AVENIDA VICENTE GUERRERO No. 8830, FRACCIONAMIENTO LAS QUINTAS, C.P. 32424, CIUDAD JUÁREZ , CHIHUAHUA	51100123	19969	511.076.0966.00.01	ARCHIVERO DE 2 GAVETAS CON CAJA FUERTE. DIMENSIONES GENERALE	1
378	CD. JUÁREZ, CHIHUAHUA	HOSPITAL GENERAL REGIONAL DE 260 CAMAS, CD. JUÁREZ, CHIHUAHUA	AVENIDA VICENTE GUERRERO No. 8830, FRACCIONAMIENTO LAS QUINTAS, C.P. 32424, CIUDAD JUÁREZ , CHIHUAHUA	51100124	19970	511.076.0978.00.01	ARCHIVERO 4 GAVETAS. MOVIMIENTOS O SISTEMAS. SISTEMA DE CORR	3
379	CD. JUÁREZ, CHIHUAHUA	HOSPITAL GENERAL REGIONAL DE 260 CAMAS, CD. JUÁREZ, CHIHUAHUA	AVENIDA VICENTE GUERRERO No. 8830, FRACCIONAMIENTO LAS QUINTAS, C.P. 32424, CIUDAD JUÁREZ , CHIHUAHUA	51100125	19971	511.076.0988.00.01	ARCHIVERO DE 4 GAVETAS CON PUERTAS ABATIBLES Y DESLIZABLES	104
380	CD. JUÁREZ, CHIHUAHUA	HOSPITAL GENERAL REGIONAL DE 260 CAMAS, CD. JUÁREZ, CHIHUAHUA	AVENIDA VICENTE GUERRERO No. 8830, FRACCIONAMIENTO LAS QUINTAS, C.P. 32424, CIUDAD JUÁREZ , CHIHUAHUA	51100132	19973	511.076.1007.00.01	ARCHIVERO GUARDA VISIBLE DOBLE. DIMENSIONES GENERALES LARGO	10
381	CD. JUÁREZ, CHIHUAHUA	HOSPITAL GENERAL REGIONAL DE 260 CAMAS, CD. JUÁREZ, CHIHUAHUA	AVENIDA VICENTE GUERRERO No. 8830, FRACCIONAMIENTO LAS QUINTAS, C.P. 32424, CIUDAD JUÁREZ , CHIHUAHUA	51100127	19974	511.076.1016.00.01	ARCHIVERO DE 2 GAVETAS CON PUERTAS ABATIBLES Y DESLIZABLES	1
382	CD. JUÁREZ, CHIHUAHUA	HOSPITAL GENERAL REGIONAL DE 260 CAMAS, CD. JUÁREZ, CHIHUAHUA	AVENIDA VICENTE GUERRERO No. 8830, FRACCIONAMIENTO LAS QUINTAS, C.P. 32424, CIUDAD JUÁREZ , CHIHUAHUA	51100115	19976	511.026.0492.00.01	ANAQUEL ESQUELETO 7 ENTREPAÑOS. CAPACIDAD DE CARGA: 100 KG.	77
383	CD. JUÁREZ, CHIHUAHUA	HOSPITAL GENERAL REGIONAL DE 260 CAMAS, CD. JUÁREZ, CHIHUAHUA	AVENIDA VICENTE GUERRERO No. 8830, FRACCIONAMIENTO LAS QUINTAS, C.P. 32424, CIUDAD JUÁREZ , CHIHUAHUA	51100116	19977	511.026.0501.00.01	ANAQUEL FIJO DE 45 CM UNA VISTA. DIMENSIONES GENERALES FREN	178
384	CD. JUÁREZ, CHIHUAHUA	HOSPITAL GENERAL REGIONAL DE 260 CAMAS, CD. JUÁREZ, CHIHUAHUA	AVENIDA VICENTE GUERRERO No. 8830, FRACCIONAMIENTO LAS QUINTAS, C.P. 32424, CIUDAD JUÁREZ , CHIHUAHUA	51100117	19978	511.026.0517.00.01	ANAQUEL FIJO DOS VISTAS. DIMENSIONES GENERALES: FRENTE 85 CM	13
385	CD. JUÁREZ, CHIHUAHUA	HOSPITAL GENERAL REGIONAL DE 260 CAMAS, CD. JUÁREZ, CHIHUAHUA	AVENIDA VICENTE GUERRERO No. 8830, FRACCIONAMIENTO LAS QUINTAS, C.P. 32424, CIUDAD JUÁREZ , CHIHUAHUA	51100118	19979	511.026.0527.00.01	ANAQUEL PARA LIBROS Y REVISTAS. DIMENSIONES GENERALES. LARGO	6
386	CD. JUÁREZ, CHIHUAHUA	HOSPITAL GENERAL REGIONAL DE 260 CAMAS, CD. JUÁREZ, CHIHUAHUA	AVENIDA VICENTE GUERRERO No. 8830, FRACCIONAMIENTO LAS QUINTAS, C.P. 32424, CIUDAD JUÁREZ , CHIHUAHUA	51200035	19981	511.178.0113.00.01	CARRETILLA PORTA BULTOS. DIMENSIONES GENERALES: ANCHO 45CM*	8
387	CD. JUÁREZ, CHIHUAHUA	HOSPITAL GENERAL REGIONAL DE 260 CAMAS, CD. JUÁREZ, CHIHUAHUA	AVENIDA VICENTE GUERRERO No. 8830, FRACCIONAMIENTO LAS QUINTAS, C.P. 32424, CIUDAD JUÁREZ , CHIHUAHUA	51100143	19984	511.268.0282.00.01	CREDENZA DE 150CM CON BASES METALICAS. DIMENSIONES GENERALES	30
388	CD. JUÁREZ, CHIHUAHUA	HOSPITAL GENERAL REGIONAL DE 260 CAMAS, CD. JUÁREZ, CHIHUAHUA	AVENIDA VICENTE GUERRERO No. 8830, FRACCIONAMIENTO LAS QUINTAS, C.P. 32424, CIUDAD JUÁREZ , CHIHUAHUA	51100148	19988	511.339.1275.00.01	ESCRITORIO MODULAR DE 150CM CON LATERAL DERECHO. DIMENSIONES	53
389	CD. JUÁREZ, CHIHUAHUA	HOSPITAL GENERAL REGIONAL DE 260 CAMAS, CD. JUÁREZ, CHIHUAHUA	AVENIDA VICENTE GUERRERO No. 8830, FRACCIONAMIENTO LAS QUINTAS, C.P. 32424, CIUDAD JUÁREZ , CHIHUAHUA	51100150	19990	511.339.1288.00.01	ESCRITORIO MODULAR DE 150CM CON LATERAL IZQUIERDO DIMENSION	106
390	CD. JUÁREZ, CHIHUAHUA	HOSPITAL GENERAL REGIONAL DE 260 CAMAS, CD. JUÁREZ, CHIHUAHUA	AVENIDA VICENTE GUERRERO No. 8830, FRACCIONAMIENTO LAS QUINTAS, C.P. 32424, CIUDAD JUÁREZ , CHIHUAHUA	51100151	19991	511.339.1295.00.01	ESCRITORIO MODULAR DE 180CM CON LATERAL DERECHO DIMENSIONES	1
391	CD. JUÁREZ, CHIHUAHUA	HOSPITAL GENERAL REGIONAL DE 260 CAMAS, CD. JUÁREZ, CHIHUAHUA	AVENIDA VICENTE GUERRERO No. 8830, FRACCIONAMIENTO LAS QUINTAS, C.P. 32424, CIUDAD JUÁREZ , CHIHUAHUA	51100159	19992	511.339.1304.00.01	ESCRITORIO MODULAR TIPO BALA DE 120CM SIN LATERAL DIMENSION	37
392	CD. JUÁREZ, CHIHUAHUA	HOSPITAL GENERAL REGIONAL DE 260 CAMAS, CD. JUÁREZ, CHIHUAHUA	AVENIDA VICENTE GUERRERO No. 8830, FRACCIONAMIENTO LAS QUINTAS, C.P. 32424, CIUDAD JUÁREZ , CHIHUAHUA	51100160	19993	511.339.1313.00.01	ESCRITORIO MODULAR TIPO BALA DE 150CM SIN LATERAL DIMENSION	13
393	CD. JUÁREZ, CHIHUAHUA	HOSPITAL GENERAL REGIONAL DE 260 CAMAS, CD. JUÁREZ, CHIHUAHUA	AVENIDA VICENTE GUERRERO No. 8830, FRACCIONAMIENTO LAS QUINTAS, C.P. 32424, CIUDAD JUÁREZ , CHIHUAHUA	51100170	19996	511.451.0281.00.01	GABINETE UNIVERSAL. DIMENSIONES GENERALES: LARGO 90 CM ANCH	17
394	CD. JUÁREZ, CHIHUAHUA	HOSPITAL GENERAL REGIONAL DE 260 CAMAS, CD. JUÁREZ, CHIHUAHUA	AVENIDA VICENTE GUERRERO No. 8830, FRACCIONAMIENTO LAS QUINTAS, C.P. 32424, CIUDAD JUÁREZ , CHIHUAHUA	51100185	19998	511.619.1345.00.01	MESA DE APOYO PARA TELEFONOS. DIMENSIONES GENERALES LARGO 4	17
395	CD. JUÁREZ, CHIHUAHUA	HOSPITAL GENERAL REGIONAL DE 260 CAMAS, CD. JUÁREZ, CHIHUAHUA	AVENIDA VICENTE GUERRERO No. 8830, FRACCIONAMIENTO LAS QUINTAS, C.P. 32424, CIUDAD JUÁREZ , CHIHUAHUA	51100191	20001	511.619.1363.00.01	MESA ESQUINERA FABRICADA EN MDF. DIMENSIONES GENERALES LARG	11
396	CD. JUÁREZ, CHIHUAHUA	HOSPITAL GENERAL REGIONAL DE 260 CAMAS, CD. JUÁREZ, CHIHUAHUA	AVENIDA VICENTE GUERRERO No. 8830, FRACCIONAMIENTO LAS QUINTAS, C.P. 32424, CIUDAD JUÁREZ , CHIHUAHUA	51100196	20002	511.619.1378.00.01	MESA RECTANGULAR DE JUNTAS PARA 10 PERSONAS. DIMENSIONES GEN	4
397	CD. JUÁREZ, CHIHUAHUA	HOSPITAL GENERAL REGIONAL DE 260 CAMAS, CD. JUÁREZ, CHIHUAHUA	AVENIDA VICENTE GUERRERO No. 8830, FRACCIONAMIENTO LAS QUINTAS, C.P. 32424, CIUDAD JUÁREZ , CHIHUAHUA	51100194	20003	511.619.1381.00.01	MESA PARA SALA DE USOS MULTIPLES. DIMENSIONES GENERALES LAR	22
398	CD. JUÁREZ, CHIHUAHUA	HOSPITAL GENERAL REGIONAL DE 260 CAMAS, CD. JUÁREZ, CHIHUAHUA	AVENIDA VICENTE GUERRERO No. 8830, FRACCIONAMIENTO LAS QUINTAS, C.P. 32424, CIUDAD JUÁREZ , CHIHUAHUA	51100220	20005	511.622.0226.00.01	MODULO ESCRITORIO AUTOSUSTENTABLE PARA DOS LUGARES. MOVIMIEN	1
399	CD. JUÁREZ, CHIHUAHUA	HOSPITAL GENERAL REGIONAL DE 260 CAMAS, CD. JUÁREZ, CHIHUAHUA	AVENIDA VICENTE GUERRERO No. 8830, FRACCIONAMIENTO LAS QUINTAS, C.P. 32424, CIUDAD JUÁREZ , CHIHUAHUA	51100229	20006	511.790.0227.00.01	PORTAROTAFOLIO CON PIZARRON. DIMENSIONES GENERALES: FRENTE 8	11
400	CD. JUÁREZ, CHIHUAHUA	HOSPITAL GENERAL REGIONAL DE 260 CAMAS, CD. JUÁREZ, CHIHUAHUA	AVENIDA VICENTE GUERRERO No. 8830, FRACCIONAMIENTO LAS QUINTAS, C.P. 32424, CIUDAD JUÁREZ , CHIHUAHUA	51100236	20010	511.838.0458.00.01	SILLON CONFORTABLE DE 1 LUGAR, TAPIZADO EN TELA. DIMENSIONES	98
401	CD. JUÁREZ, CHIHUAHUA	HOSPITAL GENERAL REGIONAL DE 260 CAMAS, CD. JUÁREZ, CHIHUAHUA	AVENIDA VICENTE GUERRERO No. 8830, FRACCIONAMIENTO LAS QUINTAS, C.P. 32424, CIUDAD JUÁREZ , CHIHUAHUA	51100240	20011	511.838.0460.00.01	SILLON CONFORTABLE DE 3 LUGARES. TAPIZADO EN TELA DIMENSIONE	18
402	CD. JUÁREZ, CHIHUAHUA	HOSPITAL GENERAL REGIONAL DE 260 CAMAS, CD. JUÁREZ, CHIHUAHUA	AVENIDA VICENTE GUERRERO No. 8830, FRACCIONAMIENTO LAS QUINTAS, C.P. 32424, CIUDAD JUÁREZ , CHIHUAHUA	51100243	20013	511.838.0484.00.01	SILLON FIJO DE RESPALDO BAJO BASE DE TRINEO TAPIZADO EN PIEL	423
403	CD. JUÁREZ, CHIHUAHUA	HOSPITAL GENERAL REGIONAL DE 260 CAMAS, CD. JUÁREZ, CHIHUAHUA	AVENIDA VICENTE GUERRERO No. 8830, FRACCIONAMIENTO LAS QUINTAS, C.P. 32424, CIUDAD JUÁREZ , CHIHUAHUA	51100231	20014	511.838.0495.00.01	SILLON GIRATORIO DE RESPALDO ALTO TAPIZADA EN POLIPIEL CON G	6
404	CD. JUÁREZ, CHIHUAHUA	HOSPITAL GENERAL REGIONAL DE 260 CAMAS, CD. JUÁREZ, CHIHUAHUA	AVENIDA VICENTE GUERRERO No. 8830, FRACCIONAMIENTO LAS QUINTAS, C.P. 32424, CIUDAD JUÁREZ , CHIHUAHUA	51100248	20015	511.838.0506.00.01	SILLON GIRATORIO DE RESPALDO BAJO CON PISTON NEUMATICO DIME	165
405	CD. JUÁREZ, CHIHUAHUA	HOSPITAL GENERAL REGIONAL DE 260 CAMAS, CD. JUÁREZ, CHIHUAHUA	AVENIDA VICENTE GUERRERO No. 8830, FRACCIONAMIENTO LAS QUINTAS, C.P. 32424, CIUDAD JUÁREZ , CHIHUAHUA	51100262	20017	511.883.0529.00.01	TARJETERO DOBLE PARA TARJETAS DE 7.62 X 12.70 CM/3 PULGADAS	2
406	CD. JUÁREZ, CHIHUAHUA	HOSPITAL GENERAL REGIONAL DE 260 CAMAS, CD. JUÁREZ, CHIHUAHUA	AVENIDA VICENTE GUERRERO No. 8830, FRACCIONAMIENTO LAS QUINTAS, C.P. 32424, CIUDAD JUÁREZ , CHIHUAHUA	51100291	20018	511.883.0534.00.01	TARJETERO DOBLE PARA TARJETAS DE 12.70 X 20.3 CM/5 PULGADAS	[illegible]

GOBIERNO DE MÉXICO | IMSS

Anexo No. 3.4 Guía de Distribución

Adquisición de Bienes para el Programa "Mobiliario Administrativo para Hospitales Prioritarios" (7 Obras)
No. de Requisición "OP-EA-MA-01-2024-7OBRAS"

PARTIDA	OOAD	UNIDAD MÉDICA	DIRECCIÓN	CUCOP	PREI	SAI	DESCRIPCIÓN	CANTIDAD
407	CD. JUÁREZ, CHIHUAHUA	HOSPITAL GENERAL REGIONAL DE 260 CAMAS, CD. JUÁREZ, CHIHUAHUA	AVENIDA VICENTE GUERRERO No. 8830, FRACCIONAMIENTO LAS QUINTAS, C.P. 32424, CIUDAD JUÁREZ, CHIHUAHUA	51100255	20020	511.883.0556.00.01	TARJETERO SENCILLO PARA TARJETAS DE 7.62 X 12.70 CM (3 PULGA	7
408	CD. JUÁREZ, CHIHUAHUA	HOSPITAL GENERAL REGIONAL DE 260 CAMAS, CD. JUÁREZ, CHIHUAHUA	AVENIDA VICENTE GUERRERO No. 8830, FRACCIONAMIENTO LAS QUINTAS, C.P. 32424, CIUDAD JUÁREZ, CHIHUAHUA	51100256	20022	511.883.0579.00.01	TARJETERO TRIPLE DE 10 GAVETAS PARA TARJETAS DE 7.62 X 12.70	2
409	CD. JUÁREZ, CHIHUAHUA	HOSPITAL GENERAL REGIONAL DE 260 CAMAS, CD. JUÁREZ, CHIHUAHUA	AVENIDA VICENTE GUERRERO No. 8830, FRACCIONAMIENTO LAS QUINTAS, C.P. 32424, CIUDAD JUÁREZ, CHIHUAHUA	51200399	20048	519.104.0539.00.01	BANCA EN REGADERA. DIMENSIONES GENERALES: LARGO 45 CM, ANCHO	85
410	CD. JUÁREZ, CHIHUAHUA	HOSPITAL GENERAL REGIONAL DE 260 CAMAS, CD. JUÁREZ, CHIHUAHUA	AVENIDA VICENTE GUERRERO No. 8830, FRACCIONAMIENTO LAS QUINTAS, C.P. 32424, CIUDAD JUÁREZ, CHIHUAHUA	51200400	20049	519.104.0541.00.01	BANCA EN TANDEM PARA 3 LUGARES. DIMENSIONES GENERALES FRENT	177
411	CD. JUÁREZ, CHIHUAHUA	HOSPITAL GENERAL REGIONAL DE 260 CAMAS, CD. JUÁREZ, CHIHUAHUA	AVENIDA VICENTE GUERRERO No. 8830, FRACCIONAMIENTO LAS QUINTAS, C.P. 32424, CIUDAD JUÁREZ, CHIHUAHUA	51200401	20050	519.104.0551.00.01	BANCA EN TANDEM PARA 4 LUGARES. DIMENSIONES GENERALES FRENT	124
412	CD. JUÁREZ, CHIHUAHUA	HOSPITAL GENERAL REGIONAL DE 260 CAMAS, CD. JUÁREZ, CHIHUAHUA	AVENIDA VICENTE GUERRERO No. 8830, FRACCIONAMIENTO LAS QUINTAS, C.P. 32424, CIUDAD JUÁREZ, CHIHUAHUA	51200402	20051	519.104.0569.00.01	BANCA VESTIDOR PARA BAÑOS. DIMENSIONES GENERALES: LARGO 120	31
413	CD. JUÁREZ, CHIHUAHUA	HOSPITAL GENERAL REGIONAL DE 260 CAMAS, CD. JUÁREZ, CHIHUAHUA	AVENIDA VICENTE GUERRERO No. 8830, FRACCIONAMIENTO LAS QUINTAS, C.P. 32424, CIUDAD JUÁREZ, CHIHUAHUA	51200403	20052	519.104.0574.00.01	BANCA VESTIDOR PARA CONSULTORIO. DIMENSIONES GENERALES LARG	51
414	CD. JUÁREZ, CHIHUAHUA	HOSPITAL GENERAL REGIONAL DE 260 CAMAS, CD. JUÁREZ, CHIHUAHUA	AVENIDA VICENTE GUERRERO No. 8830, FRACCIONAMIENTO LAS QUINTAS, C.P. 32424, CIUDAD JUÁREZ, CHIHUAHUA	51200420	20055	519.160.0357.00.01	CARRO DE ASEO EN FORMA DE TIJERA. DIMENSIONES GENERALES: LAR	42
415	CD. JUÁREZ, CHIHUAHUA	HOSPITAL GENERAL REGIONAL DE 260 CAMAS, CD. JUÁREZ, CHIHUAHUA	AVENIDA VICENTE GUERRERO No. 8830, FRACCIONAMIENTO LAS QUINTAS, C.P. 32424, CIUDAD JUÁREZ, CHIHUAHUA	51200421	20056	519.160.0365.00.01	CARRO TRANSPORTADOR DE BIBERONES. DIMENSIONES GENERALES: LAR	3
416	CD. JUÁREZ, CHIHUAHUA	HOSPITAL GENERAL REGIONAL DE 260 CAMAS, CD. JUÁREZ, CHIHUAHUA	AVENIDA VICENTE GUERRERO No. 8830, FRACCIONAMIENTO LAS QUINTAS, C.P. 32424, CIUDAD JUÁREZ, CHIHUAHUA	51200422	20057	519.160.0376.00.01	CARRO TRANSPORTADOR DE ROPA HUMEDA. DIMENSIONES GENERALES: L	3
417	CD. JUÁREZ, CHIHUAHUA	HOSPITAL GENERAL REGIONAL DE 260 CAMAS, CD. JUÁREZ, CHIHUAHUA	AVENIDA VICENTE GUERRERO No. 8830, FRACCIONAMIENTO LAS QUINTAS, C.P. 32424, CIUDAD JUÁREZ, CHIHUAHUA	51200430	20059	519.279.0022.00.01	DESPACHADOR DE MEDICAMENTOS DE ALTO CONSUMO. DIMENSIONES GEN	4
418	CD. JUÁREZ, CHIHUAHUA	HOSPITAL GENERAL REGIONAL DE 260 CAMAS, CD. JUÁREZ, CHIHUAHUA	AVENIDA VICENTE GUERRERO No. 8830, FRACCIONAMIENTO LAS QUINTAS, C.P. 32424, CIUDAD JUÁREZ, CHIHUAHUA	51200431	20060	519.315.0059.00.01	ESCALERA DE TIJERA 3 PELDAÑOS. DIMENSIONES GENERALES: ALTO 8	34
419	CD. JUÁREZ, CHIHUAHUA	HOSPITAL GENERAL REGIONAL DE 260 CAMAS, CD. JUÁREZ, CHIHUAHUA	AVENIDA VICENTE GUERRERO No. 8830, FRACCIONAMIENTO LAS QUINTAS, C.P. 32424, CIUDAD JUÁREZ, CHIHUAHUA	51200436	20061	519.630.5394.00.01	MESA LISA PARA DOBLAR ROPA LARGO 180 CM, ANCHO100 CM. ALTUR	1
420	CD. JUÁREZ, CHIHUAHUA	HOSPITAL GENERAL REGIONAL DE 260 CAMAS, CD. JUÁREZ, CHIHUAHUA	AVENIDA VICENTE GUERRERO No. 8830, FRACCIONAMIENTO LAS QUINTAS, C.P. 32424, CIUDAD JUÁREZ, CHIHUAHUA	51200437	20062	519.630.5401.00.01	MESA DE TRABAJO PARA TALLER. DIMENSIONES GENERALES LARGO 18	10
421	CD. JUÁREZ, CHIHUAHUA	HOSPITAL GENERAL REGIONAL DE 260 CAMAS, CD. JUÁREZ, CHIHUAHUA	AVENIDA VICENTE GUERRERO No. 8830, FRACCIONAMIENTO LAS QUINTAS, C.P. 32424, CIUDAD JUÁREZ, CHIHUAHUA	51200438	20063	519.630.5415.00.01	MESA INFANTIL MATERNAL. DIMENSIONES GENERALES: ANCHO 90 CM	6
422	CD. JUÁREZ, CHIHUAHUA	HOSPITAL GENERAL REGIONAL DE 260 CAMAS, CD. JUÁREZ, CHIHUAHUA	AVENIDA VICENTE GUERRERO No. 8830, FRACCIONAMIENTO LAS QUINTAS, C.P. 32424, CIUDAD JUÁREZ, CHIHUAHUA	51200435	20064	519.630.5427.00.01	MESA INFANTIL PARA PREESCOLAR. DIMENSIONES GENERALES: CUBIER	12
423	CD. JUÁREZ, CHIHUAHUA	HOSPITAL GENERAL REGIONAL DE 260 CAMAS, CD. JUÁREZ, CHIHUAHUA	AVENIDA VICENTE GUERRERO No. 8830, FRACCIONAMIENTO LAS QUINTAS, C.P. 32424, CIUDAD JUÁREZ, CHIHUAHUA	51100302	20067	519.630.5454.00.01	MESA PARA COMPUTADORA CON. ESTRUCTURA TUBULAR FRENTE 100 CM	5
424	CD. JUÁREZ, CHIHUAHUA	HOSPITAL GENERAL REGIONAL DE 260 CAMAS, CD. JUÁREZ, CHIHUAHUA	AVENIDA VICENTE GUERRERO No. 8830, FRACCIONAMIENTO LAS QUINTAS, C.P. 32424, CIUDAD JUÁREZ, CHIHUAHUA	51200442	20068	519.630.5462.00.01	MESA PARA DIBUJO (RESTIRADOR). DIMENSIONES GENERALES: FRENTE	1
425	CD. JUÁREZ, CHIHUAHUA	HOSPITAL GENERAL REGIONAL DE 260 CAMAS, CD. JUÁREZ, CHIHUAHUA	AVENIDA VICENTE GUERRERO No. 8830, FRACCIONAMIENTO LAS QUINTAS, C.P. 32424, CIUDAD JUÁREZ, CHIHUAHUA	51100307	20069	519.695.1974.00.01	PIZARRON DE 120 CM CON TABLERO DE CORCHO. DIMENSIONES GENERA	9
426	CD. JUÁREZ, CHIHUAHUA	HOSPITAL GENERAL REGIONAL DE 260 CAMAS, CD. JUÁREZ, CHIHUAHUA	AVENIDA VICENTE GUERRERO No. 8830, FRACCIONAMIENTO LAS QUINTAS, C.P. 32424, CIUDAD JUÁREZ, CHIHUAHUA	51100308	20070	519.695.1987.00.01	PIZARRON DE 120 CM MAGNETICO DE PARED. DIMENSIONES GENERALES	38
427	CD. JUÁREZ, CHIHUAHUA	HOSPITAL GENERAL REGIONAL DE 260 CAMAS, CD. JUÁREZ, CHIHUAHUA	AVENIDA VICENTE GUERRERO No. 8830, FRACCIONAMIENTO LAS QUINTAS, C.P. 32424, CIUDAD JUÁREZ, CHIHUAHUA	51100310	20072	519.695.2004.00.01	PIZARRON DE 150 CM MAGNETICO DE PARED. DIMENSIONES GENERALES	53
428	CD. JUÁREZ, CHIHUAHUA	HOSPITAL GENERAL REGIONAL DE 260 CAMAS, CD. JUÁREZ, CHIHUAHUA	AVENIDA VICENTE GUERRERO No. 8830, FRACCIONAMIENTO LAS QUINTAS, C.P. 32424, CIUDAD JUÁREZ, CHIHUAHUA	51100311	20073	519.695.2013.00.01	PIZARRON DE 180 CM MAGNETICO DE PARED. DIMENSIONES GENERALES	1
429	CD. JUÁREZ, CHIHUAHUA	HOSPITAL GENERAL REGIONAL DE 260 CAMAS, CD. JUÁREZ, CHIHUAHUA	AVENIDA VICENTE GUERRERO No. 8830, FRACCIONAMIENTO LAS QUINTAS, C.P. 32424, CIUDAD JUÁREZ, CHIHUAHUA	51200453	20074	519.810.0363.00.01	SILLA INFANTIL PRE-ESCOLAR. DIMENSIONES GENERALES: FRENTE 40	6
430	CD. JUÁREZ, CHIHUAHUA	HOSPITAL GENERAL REGIONAL DE 260 CAMAS, CD. JUÁREZ, CHIHUAHUA	AVENIDA VICENTE GUERRERO No. 8830, FRACCIONAMIENTO LAS QUINTAS, C.P. 32424, CIUDAD JUÁREZ, CHIHUAHUA	51200455	20076	519.810.0381.00.01	SILLA TIPO BOUNCER CON ESTRUCTURA DE TRINEO. MOVIMIENTOS / S	6
431	CD. JUÁREZ, CHIHUAHUA	HOSPITAL GENERAL REGIONAL DE 260 CAMAS, CD. JUÁREZ, CHIHUAHUA	AVENIDA VICENTE GUERRERO No. 8830, FRACCIONAMIENTO LAS QUINTAS, C.P. 32424, CIUDAD JUÁREZ, CHIHUAHUA	51200456	20077	519.810.0393.00.01	SILLA PARA AULA. DIMENSIONES GENERALES: FRENTE 60 CM, FONDO	40
432	CD. JUÁREZ, CHIHUAHUA	HOSPITAL GENERAL REGIONAL DE 260 CAMAS, CD. JUÁREZ, CHIHUAHUA	AVENIDA VICENTE GUERRERO No. 8830, FRACCIONAMIENTO LAS QUINTAS, C.P. 32424, CIUDAD JUÁREZ, CHIHUAHUA	51100325	20078	519.824.0504.00.01	SILLON ACOJINABLE RECLINABLE SISTEMA MECANICO DE PALANCAS PA	97
433	CD. JUÁREZ, CHIHUAHUA	HOSPITAL GENERAL REGIONAL DE 260 CAMAS, CD. JUÁREZ, CHIHUAHUA	AVENIDA VICENTE GUERRERO No. 8830, FRACCIONAMIENTO LAS QUINTAS, C.P. 32424, CIUDAD JUÁREZ, CHIHUAHUA	51100333	20079	519.885.0105.00.01	TABLERO DE CORCHO 120 CM. DIMENSIONES GENERALES: FRENTE 120	146
434	CD. JUÁREZ, CHIHUAHUA	HOSPITAL GENERAL REGIONAL DE 260 CAMAS, CD. JUÁREZ, CHIHUAHUA	AVENIDA VICENTE GUERRERO No. 8830, FRACCIONAMIENTO LAS QUINTAS, C.P. 32424, CIUDAD JUÁREZ, CHIHUAHUA	51100334	20080	519.885.0114.00.01	TABLERO DE CORCHO DE 150 CM. DIMENSIONES GENERALES: FRENTE 1	1
435	CD. JUÁREZ, CHIHUAHUA	HOSPITAL GENERAL REGIONAL DE 260 CAMAS, CD. JUÁREZ, CHIHUAHUA	AVENIDA VICENTE GUERRERO No. 8830, FRACCIONAMIENTO LAS QUINTAS, C.P. 32424, CIUDAD JUÁREZ, CHIHUAHUA	51200458	20081	519.873.0141.00.01	TARIMA PARA ESTIBAR MERCANCIAS. DIMENSIONES GENERALES FRENT	25
436	CD. JUÁREZ, CHIHUAHUA	HOSPITAL GENERAL REGIONAL DE 260 CAMAS, CD. JUÁREZ, CHIHUAHUA	AVENIDA VICENTE GUERRERO No. 8830, FRACCIONAMIENTO LAS QUINTAS, C.P. 32424, CIUDAD JUÁREZ, CHIHUAHUA	51200459	20082	519.873.0151.00.01	TARIMA PLASTICA PARA PATIN HIDRAULICO. DIMENSIONES GENERALE	2
437	CD. JUÁREZ, CHIHUAHUA	HOSPITAL GENERAL REGIONAL DE 260 CAMAS, CD. JUÁREZ, CHIHUAHUA	AVENIDA VICENTE GUERRERO No. 8830, FRACCIONAMIENTO LAS QUINTAS, C.P. 32424, CIUDAD JUÁREZ, CHIHUAHUA	51200277	20084	517.013.0087.00.01	ALACENA ALTA DE 90 CM. DIMENSIONES GENERALES: FRENTE 90 CM	43
438	CD. JUÁREZ, CHIHUAHUA	HOSPITAL GENERAL REGIONAL DE 260 CAMAS, CD. JUÁREZ, CHIHUAHUA	AVENIDA VICENTE GUERRERO No. 8830, FRACCIONAMIENTO LAS QUINTAS, C.P. 32424, CIUDAD JUÁREZ, CHIHUAHUA	51100287	20085	517.063.0136.00.01	ANAQUEL PARA OLLAS FRENTE 90 CM, FONDO 60 CM, ALTURA 180 CM	3
439	CD. JUÁREZ, CHIHUAHUA	HOSPITAL GENERAL REGIONAL DE 260 CAMAS, CD. JUÁREZ, CHIHUAHUA	AVENIDA VICENTE GUERRERO No. 8830, FRACCIONAMIENTO LAS QUINTAS, C.P. 32424, CIUDAD JUÁREZ, CHIHUAHUA	51200280	20087	517.256.0704.00.01	CARRO PARA CHAROLAS EN AUTOSERVICIO LARGO 80 CM, ANCHO 50 CM	2

ANEXOS
DIVISION DE CONTRATOS

Anexo No. 3.4 Guía de Distribución

Adquisición de Bienes para el Programa "Mobiliario Administrativo para Hospitales Prioritarios" (7 Obras)
No. de Requisición "OP-EA-MA-01-2024-7OBRAS"

PARTIDA	OOAD	UNIDAD MÉDICA	DIRECCIÓN	CUCOP	PREI	SAI	DESCRIPCIÓN	CANTIDAD
440	CD. JUÁREZ, CHIHUAHUA	HOSPITAL GENERAL REGIONAL DE 260 CAMAS, CD. JUÁREZ, CHIHUAHUA	AVENIDA VICENTE GUERRERO No. 8830, FRACCIONAMIENTO LAS QUINTAS, C.P. 32424, CIUDAD JUÁREZ, CHIHUAHUA	51200281	20088	517.256.0213.00.01	CARRO TRANSPORTADOR DE CHAROLAS PARA ALIMENTOS. DIMENSIONES	3
441	CD. JUÁREZ, CHIHUAHUA	HOSPITAL GENERAL REGIONAL DE 260 CAMAS, CD. JUÁREZ, CHIHUAHUA	AVENIDA VICENTE GUERRERO No. 8830, FRACCIONAMIENTO LAS QUINTAS, C.P. 32424, CIUDAD JUÁREZ, CHIHUAHUA	51200282	20089	517.256.0226.00.01	CARRO TRANSPORTADOR DE OLLAS. DIMENSIONES GENERALES. LARGO	2
442	CD. JUÁREZ, CHIHUAHUA	HOSPITAL GENERAL REGIONAL DE 260 CAMAS, CD. JUÁREZ, CHIHUAHUA	AVENIDA VICENTE GUERRERO No. 8830, FRACCIONAMIENTO LAS QUINTAS, C.P. 32424, CIUDAD JUÁREZ, CHIHUAHUA	51200284	20090	517.270.0125.00.01	COCINETA CON PARRILLA ELECTRICA DERECHA Y FREGADERO IZQUIERD	1
443	CD. JUÁREZ, CHIHUAHUA	HOSPITAL GENERAL REGIONAL DE 260 CAMAS, CD. JUÁREZ, CHIHUAHUA	AVENIDA VICENTE GUERRERO No. 8830, FRACCIONAMIENTO LAS QUINTAS, C.P. 32424, CIUDAD JUÁREZ, CHIHUAHUA	51200285	20091	517.270.0137.00.01	COCINETA CON PARRILLA ELECTRICA IZQUIERDA FREGADERO DERECHO	1
444	CD. JUÁREZ, CHIHUAHUA	HOSPITAL GENERAL REGIONAL DE 260 CAMAS, CD. JUÁREZ, CHIHUAHUA	AVENIDA VICENTE GUERRERO No. 8830, FRACCIONAMIENTO LAS QUINTAS, C.P. 32424, CIUDAD JUÁREZ, CHIHUAHUA	51200289	20092	517.272.0023.00.01	COLGADOR PARA UTENSILIOS DE COCINA. DIMENSIONES GENERALES	1
445	CD. JUÁREZ, CHIHUAHUA	HOSPITAL GENERAL REGIONAL DE 260 CAMAS, CD. JUÁREZ, CHIHUAHUA	AVENIDA VICENTE GUERRERO No. 8830, FRACCIONAMIENTO LAS QUINTAS, C.P. 32424, CIUDAD JUÁREZ, CHIHUAHUA	51200290	20093	517.301.0110.00.01	DEPOSITO DE PAN. DIMENSIONES GENERALES. FRENTE 70 CM.; FONDO	1
446	CD. JUÁREZ, CHIHUAHUA	HOSPITAL GENERAL REGIONAL DE 260 CAMAS, CD. JUÁREZ, CHIHUAHUA	AVENIDA VICENTE GUERRERO No. 8830, FRACCIONAMIENTO LAS QUINTAS, C.P. 32424, CIUDAD JUÁREZ, CHIHUAHUA	51200319	20096	517.609.5461.00.01	MESA DE 180 CM CON RESPALDO Y FREGADERO DERECHO DIMENSIONES	1
447	CD. JUÁREZ, CHIHUAHUA	HOSPITAL GENERAL REGIONAL DE 260 CAMAS, CD. JUÁREZ, CHIHUAHUA	AVENIDA VICENTE GUERRERO No. 8830, FRACCIONAMIENTO LAS QUINTAS, C.P. 32424, CIUDAD JUÁREZ, CHIHUAHUA	51200323	20100	517.609.5506.00.01	MESA DE 300 CM CON DOBLE FREGADERO CENTRAL. DIMENSIONES GENE	1
448	CD. JUÁREZ, CHIHUAHUA	HOSPITAL GENERAL REGIONAL DE 260 CAMAS, CD. JUÁREZ, CHIHUAHUA	AVENIDA VICENTE GUERRERO No. 8830, FRACCIONAMIENTO LAS QUINTAS, C.P. 32424, CIUDAD JUÁREZ, CHIHUAHUA	51200326	20103	517.609.5537.00.01	MESA DE 120 CM CON RESPALDO Y FREGADERO IZQUIERDO DIMENSION	1
449	CD. JUÁREZ, CHIHUAHUA	HOSPITAL GENERAL REGIONAL DE 260 CAMAS, CD. JUÁREZ, CHIHUAHUA	AVENIDA VICENTE GUERRERO No. 8830, FRACCIONAMIENTO LAS QUINTAS, C.P. 32424, CIUDAD JUÁREZ, CHIHUAHUA	51200327	20104	517.609.5549.00.01	MESA DE 180 CM CON RESPALDO Y DOBLE FREGADERO CENTRAL. DIMEN	2
450	CD. JUÁREZ, CHIHUAHUA	HOSPITAL GENERAL REGIONAL DE 260 CAMAS, CD. JUÁREZ, CHIHUAHUA	AVENIDA VICENTE GUERRERO No. 8830, FRACCIONAMIENTO LAS QUINTAS, C.P. 32424, CIUDAD JUÁREZ, CHIHUAHUA	51200328	20105	517.609.5559.00.01	MESA ELECTRICA CALIENTE MOVIL (3 CHAROLAS). DIMENSIONES GE	3
451	CD. JUÁREZ, CHIHUAHUA	HOSPITAL GENERAL REGIONAL DE 260 CAMAS, CD. JUÁREZ, CHIHUAHUA	AVENIDA VICENTE GUERRERO No. 8830, FRACCIONAMIENTO LAS QUINTAS, C.P. 32424, CIUDAD JUÁREZ, CHIHUAHUA	51200329	20106	517.609.5567.00.01	MESA ELECTRICA CALIENTE MOVIL (4 CHAROLAS). DIMENSIONES GE	1
452	CD. JUÁREZ, CHIHUAHUA	HOSPITAL GENERAL REGIONAL DE 260 CAMAS, CD. JUÁREZ, CHIHUAHUA	AVENIDA VICENTE GUERRERO No. 8830, FRACCIONAMIENTO LAS QUINTAS, C.P. 32424, CIUDAD JUÁREZ, CHIHUAHUA	51200330	20107	517.609.5572.00.01	MESA FRIA A HIELO MOVIL (3 CHAROLAS). DIMENSIONES GENERALES	3
453	CD. JUÁREZ, CHIHUAHUA	HOSPITAL GENERAL REGIONAL DE 260 CAMAS, CD. JUÁREZ, CHIHUAHUA	AVENIDA VICENTE GUERRERO No. 8830, FRACCIONAMIENTO LAS QUINTAS, C.P. 32424, CIUDAD JUÁREZ, CHIHUAHUA	51200332	20109	517.609.5597.00.01	MESA FRIA PARA BARRA DE AUTO SERVICIO (4 CHAROLAS). DIMENSIO	1
454	CD. JUÁREZ, CHIHUAHUA	HOSPITAL GENERAL REGIONAL DE 260 CAMAS, CD. JUÁREZ, CHIHUAHUA	AVENIDA VICENTE GUERRERO No. 8830, FRACCIONAMIENTO LAS QUINTAS, C.P. 32424, CIUDAD JUÁREZ, CHIHUAHUA	51200334	20111	517.609.5613.00.01	MESA LISA DE 120 CM CON RESPALDO Y ENTREPAÑO. DIMENSIONES GE	15
455	CD. JUÁREZ, CHIHUAHUA	HOSPITAL GENERAL REGIONAL DE 260 CAMAS, CD. JUÁREZ, CHIHUAHUA	AVENIDA VICENTE GUERRERO No. 8830, FRACCIONAMIENTO LAS QUINTAS, C.P. 32424, CIUDAD JUÁREZ, CHIHUAHUA	51200335	20112	517.609.5625.00.01	MESA LISA DE 150 CM CON RESPALDO Y ENTREPAÑO. DIMENSIONES GE	4
456	CD. JUÁREZ, CHIHUAHUA	HOSPITAL GENERAL REGIONAL DE 260 CAMAS, CD. JUÁREZ, CHIHUAHUA	AVENIDA VICENTE GUERRERO No. 8830, FRACCIONAMIENTO LAS QUINTAS, C.P. 32424, CIUDAD JUÁREZ, CHIHUAHUA	51200337	20114	517.609.5647.00.01	MESA LISA PARA RECIBO DE LOZA CON ESCURRIDERO DERECHO FRENTE	2
457	CD. JUÁREZ, CHIHUAHUA	HOSPITAL GENERAL REGIONAL DE 260 CAMAS, CD. JUÁREZ, CHIHUAHUA	AVENIDA VICENTE GUERRERO No. 8830, FRACCIONAMIENTO LAS QUINTAS, C.P. 32424, CIUDAD JUÁREZ, CHIHUAHUA	51200339	20116	517.609.5665.00.01	MESA PARA COMEDOR. DIMENSIONES GENERALES: FRENTE 60 CM, PROF	74
458	CD. JUÁREZ, CHIHUAHUA	HOSPITAL GENERAL REGIONAL DE 260 CAMAS, CD. JUÁREZ, CHIHUAHUA	AVENIDA VICENTE GUERRERO No. 8830, FRACCIONAMIENTO LAS QUINTAS, C.P. 32424, CIUDAD JUÁREZ, CHIHUAHUA	51200340	20117	517.609.5683.00.01	MESA PARA TAJO DE 150 CM. DIMENSIONES GENERALES: FRENTE 150	1
459	CD. JUÁREZ, CHIHUAHUA	HOSPITAL GENERAL REGIONAL DE 260 CAMAS, CD. JUÁREZ, CHIHUAHUA	AVENIDA VICENTE GUERRERO No. 8830, FRACCIONAMIENTO LAS QUINTAS, C.P. 32424, CIUDAD JUÁREZ, CHIHUAHUA	51200341	20118	517.609.5696.00.01	MESA DE 230 CM PARA LAVADO DE BIBERONES CON TRIPLE FREGADERO	2
460	CD. JUÁREZ, CHIHUAHUA	HOSPITAL GENERAL REGIONAL DE 260 CAMAS, CD. JUÁREZ, CHIHUAHUA	AVENIDA VICENTE GUERRERO No. 8830, FRACCIONAMIENTO LAS QUINTAS, C.P. 32424, CIUDAD JUÁREZ, CHIHUAHUA	51100119	20387	511.038.0532.00.01	ANAQUEL DOBLE PARA LIBROS Y REVISTAS. DIMENSIONES GENERALES	20
461	CD. JUÁREZ, CHIHUAHUA	HOSPITAL GENERAL REGIONAL DE 260 CAMAS, CD. JUÁREZ, CHIHUAHUA	AVENIDA VICENTE GUERRERO No. 8830, FRACCIONAMIENTO LAS QUINTAS, C.P. 32424, CIUDAD JUÁREZ, CHIHUAHUA	51100128	20388	511.078.1023.00.01	ARCHIVERO 4 GAVETAS CON FRENTES EN MDP. DIMENSIONES GENERALE	9
462	CD. JUÁREZ, CHIHUAHUA	HOSPITAL GENERAL REGIONAL DE 260 CAMAS, CD. JUÁREZ, CHIHUAHUA	AVENIDA VICENTE GUERRERO No. 8830, FRACCIONAMIENTO LAS QUINTAS, C.P. 32424, CIUDAD JUÁREZ, CHIHUAHUA	51100165	20401	511.401.0094.00.01	EXHIBIDOR DE REVISTAS. DIMENSIONES GENERALES: FRENTE 180 CM.	1
463	CD. JUÁREZ, CHIHUAHUA	HOSPITAL GENERAL REGIONAL DE 260 CAMAS, CD. JUÁREZ, CHIHUAHUA	AVENIDA VICENTE GUERRERO No. 8830, FRACCIONAMIENTO LAS QUINTAS, C.P. 32424, CIUDAD JUÁREZ, CHIHUAHUA	51100180	20405	511.519.1413.00.01	MESA DOBLE PARA GABINETE TIPO KARDEX. DIMENSIONES GENERALES	3
464	CD. JUÁREZ, CHIHUAHUA	HOSPITAL GENERAL REGIONAL DE 260 CAMAS, CD. JUÁREZ, CHIHUAHUA	AVENIDA VICENTE GUERRERO No. 8830, FRACCIONAMIENTO LAS QUINTAS, C.P. 32424, CIUDAD JUÁREZ, CHIHUAHUA	51100219	20410	511.263.0353.00.01	MODULO ESCRITORIO AUTO SUSTENTABLE PARA 1 LUGAR. CORREDERAS	2
465	CD. JUÁREZ, CHIHUAHUA	HOSPITAL GENERAL REGIONAL DE 260 CAMAS, CD. JUÁREZ, CHIHUAHUA	AVENIDA VICENTE GUERRERO No. 8830, FRACCIONAMIENTO LAS QUINTAS, C.P. 32424, CIUDAD JUÁREZ, CHIHUAHUA	51100227	20412	511.814.0370.00.01	SILLA APILABLE CON TAPIZ DE TELA Y ESTRUCTURA DE TRINEO. DIM	109
466	CD. JUÁREZ, CHIHUAHUA	HOSPITAL GENERAL REGIONAL DE 260 CAMAS, CD. JUÁREZ, CHIHUAHUA	AVENIDA VICENTE GUERRERO No. 8830, FRACCIONAMIENTO LAS QUINTAS, C.P. 32424, CIUDAD JUÁREZ, CHIHUAHUA	51100238	20413	511.836.0514.00.01	SILLON CONFORTABLE DE 2 LUGARES. TAPIZADO EN TELA. DIMENSION	16
467	CD. JUÁREZ, CHIHUAHUA	HOSPITAL GENERAL REGIONAL DE 260 CAMAS, CD. JUÁREZ, CHIHUAHUA	AVENIDA VICENTE GUERRERO No. 8830, FRACCIONAMIENTO LAS QUINTAS, C.P. 32424, CIUDAD JUÁREZ, CHIHUAHUA	51100244	20415	511.836.0538.00.01	SILLON FIJO DE RESPALDO BAJO, BASE DE TRINEO. TAPIZADO EN TE	557
468	CD. JUÁREZ, CHIHUAHUA	HOSPITAL GENERAL REGIONAL DE 260 CAMAS, CD. JUÁREZ, CHIHUAHUA	AVENIDA VICENTE GUERRERO No. 8830, FRACCIONAMIENTO LAS QUINTAS, C.P. 32424, CIUDAD JUÁREZ, CHIHUAHUA	51100247	20417	511.838.0858.00.01	SILLON GIRATORIO DE RESPALDO ALTO TAPIZADO EN TELA, CON PIST	4
469	CD. JUÁREZ, CHIHUAHUA	HOSPITAL GENERAL REGIONAL DE 260 CAMAS, CD. JUÁREZ, CHIHUAHUA	AVENIDA VICENTE GUERRERO No. 8830, FRACCIONAMIENTO LAS QUINTAS, C.P. 32424, CIUDAD JUÁREZ, CHIHUAHUA	51100217	20542	511.532.0291.00.01	MODULO EN L PARA CONSULTORIO CON LATERAL DERECHO DIMENSIONE	1
470	CD. JUÁREZ, CHIHUAHUA	HOSPITAL GENERAL REGIONAL DE 260 CAMAS, CD. JUÁREZ, CHIHUAHUA	AVENIDA VICENTE GUERRERO No. 8830, FRACCIONAMIENTO LAS QUINTAS, C.P. 32424, CIUDAD JUÁREZ, CHIHUAHUA	51100151	20543	511.305.1408.00.01	ESCRITORIO MODULAR EN L. DIMENSIONES GENERALES. LARGO 180CM	1
471	CD. JUÁREZ, CHIHUAHUA	HOSPITAL GENERAL REGIONAL DE 260 CAMAS, CD. JUÁREZ, CHIHUAHUA	AVENIDA VICENTE GUERRERO No. 8830, FRACCIONAMIENTO LAS QUINTAS, C.P. 32424, CIUDAD JUÁREZ, CHIHUAHUA	51100184	20545	511.610.1451.00.01	MESA DE APOYO LATERAL EN MDP. DIMENSIONES GENERALES. FRENTE	10
472	CD. JUÁREZ, CHIHUAHUA	HOSPITAL GENERAL REGIONAL DE 260 CAMAS, CD. JUÁREZ, CHIHUAHUA	AVENIDA VICENTE GUERRERO No. 8830, FRACCIONAMIENTO LAS QUINTAS, C.P. 32424, CIUDAD JUÁREZ, CHIHUAHUA	51100189	20546	511.619.1465.00.01	MESA DE USOS MULTIPLES EN MDP. DIMENSIONES GENERALES. FRENTE	105

GOBIERNO DE MÉXICO

IMSS

Anexo No. 3.4 Guía de Distribución

Adquisición de Bienes para el Programa "Mobiliario Administrativo para Hospitales Prioritarios" (7 Obras)
No. de Requisición "OP-EA-MA-01-2024-7OBRAS"

PARTIDA	CIUDAD	UNIDAD MEDICA	DIRECCIÓN	CUCOP	PREI	SAI	DESCRIPCIÓN	CANTIDAD
473	CD. JUÁREZ, CHIHUAHUA	HOSPITAL GENERAL REGIONAL DE 260 CAMAS, CD. JUÁREZ, CHIHUAHUA	AVENIDA VICENTE GUERRERO No. 8830, FRACCIONAMIENTO LAS QUINTAS, C.P. 32424, CIUDAD JUÁREZ, CHIHUAHUA	51100233	20554	511.814.0382.00.01	SILLA GIRATORIA DE RESPALDO BAJO TAPIZADA EN TELA CON PISTON	378
474	CD. JUÁREZ, CHIHUAHUA	HOSPITAL GENERAL REGIONAL DE 260 CAMAS, CD. JUÁREZ, CHIHUAHUA	AVENIDA VICENTE GUERRERO No. 8830, FRACCIONAMIENTO LAS QUINTAS, C.P. 32424, CIUDAD JUÁREZ, CHIHUAHUA	51100230	20555	511.814.0394.00.01	SILLA FIJA DE RESPALDO BAJO BASE DE TRINEO TAPIZADA EN TELA	392
475	CD. JUÁREZ, CHIHUAHUA	HOSPITAL GENERAL REGIONAL DE 260 CAMAS, CD. JUÁREZ, CHIHUAHUA	AVENIDA VICENTE GUERRERO No. 8830, FRACCIONAMIENTO LAS QUINTAS, C.P. 32424, CIUDAD JUÁREZ, CHIHUAHUA	51100226	20556	511.814.0405.00.01	SILLA ALTA GIRATORIA CON MECANISMO DE CONTACTO PERMANENTE Y	36
476	CD. JUÁREZ, CHIHUAHUA	HOSPITAL GENERAL REGIONAL DE 260 CAMAS, CD. JUÁREZ, CHIHUAHUA	AVENIDA VICENTE GUERRERO No. 8830, FRACCIONAMIENTO LAS QUINTAS, C.P. 32424, CIUDAD JUÁREZ, CHIHUAHUA	51100180	20559	511.819.1476.00.01	MESA CIRCULAR PARA JUNTAS DE 4 LUGARES DE CRISTAL DIMENSION	35
477	CD. JUÁREZ, CHIHUAHUA	HOSPITAL GENERAL REGIONAL DE 260 CAMAS, CD. JUÁREZ, CHIHUAHUA	AVENIDA VICENTE GUERRERO No. 8830, FRACCIONAMIENTO LAS QUINTAS, C.P. 32424, CIUDAD JUÁREZ, CHIHUAHUA	51100185	20561	511.819.1463.00.01	MESA DE CENTRO EN MDF. DIMENSIONES GENERALES: ANCHO 80 CM. L	9
478	CD. JUÁREZ, CHIHUAHUA	HOSPITAL GENERAL REGIONAL DE 260 CAMAS, CD. JUÁREZ, CHIHUAHUA	AVENIDA VICENTE GUERRERO No. 8830, FRACCIONAMIENTO LAS QUINTAS, C.P. 32424, CIUDAD JUÁREZ, CHIHUAHUA	51100327	20568	519.624.0526.00.01	SILLON FIJO CONFORTABLE DE 1 LUGAR TAPIZADO EN TELA. DIMENSI	26
479	CD. JUÁREZ, CHIHUAHUA	HOSPITAL GENERAL REGIONAL DE 260 CAMAS, CD. JUÁREZ, CHIHUAHUA	AVENIDA VICENTE GUERRERO No. 8830, FRACCIONAMIENTO LAS QUINTAS, C.P. 32424, CIUDAD JUÁREZ, CHIHUAHUA	51200397	20560	519.003.0071.00.01	APARCADOR DE BICICLETAS EN ESPIRAL. DIMENSIONES GENERALES: I	3
480	CD. JUÁREZ, CHIHUAHUA	HOSPITAL GENERAL REGIONAL DE 260 CAMAS, CD. JUÁREZ, CHIHUAHUA	AVENIDA VICENTE GUERRERO No. 8830, FRACCIONAMIENTO LAS QUINTAS, C.P. 32424, CIUDAD JUÁREZ, CHIHUAHUA	51100298	20563	519.199.0194.00.01	CASILLERO DOBLE EN PLASTICO DE ALTA RESISTENCIA DIMENSIONES	121
481	CD. JUÁREZ, CHIHUAHUA	HOSPITAL GENERAL REGIONAL DE 260 CAMAS, CD. JUÁREZ, CHIHUAHUA	AVENIDA VICENTE GUERRERO No. 8830, FRACCIONAMIENTO LAS QUINTAS, C.P. 32424, CIUDAD JUÁREZ, CHIHUAHUA	51100303	20566	519.630.5515.00.01	MESA RECTANGULAR PARA COMPUTADORA. DIMENSIONES GENERALES: FR	1
482	CD. JUÁREZ, CHIHUAHUA	HOSPITAL GENERAL REGIONAL DE 260 CAMAS, CD. JUÁREZ, CHIHUAHUA	AVENIDA VICENTE GUERRERO No. 8830, FRACCIONAMIENTO LAS QUINTAS, C.P. 32424, CIUDAD JUÁREZ, CHIHUAHUA	51100171	20567	511.465.0024.00.01	GUARDA INFERIOR DE 120 CM. DIMENSIONES GENERALES: LARGO 120	3
483	CD. JUÁREZ, CHIHUAHUA	HOSPITAL GENERAL REGIONAL DE 260 CAMAS, CD. JUÁREZ, CHIHUAHUA	AVENIDA VICENTE GUERRERO No. 8830, FRACCIONAMIENTO LAS QUINTAS, C.P. 32424, CIUDAD JUÁREZ, CHIHUAHUA	51100172	20569	511.465.0039.00.01	GUARDA INFERIOR DE 150 CM. DIMENSIONES GENERALES: LARGO 150	24
484	CD. JUÁREZ, CHIHUAHUA	HOSPITAL GENERAL REGIONAL DE 260 CAMAS, CD. JUÁREZ, CHIHUAHUA	AVENIDA VICENTE GUERRERO No. 8830, FRACCIONAMIENTO LAS QUINTAS, C.P. 32424, CIUDAD JUÁREZ, CHIHUAHUA	51100163	20592	511.339.1422.00.01	ESCRITORIO RECTANGULAR DE 150CM. DIMENSIONES GENERALES: LARG	9
485	CD. JUÁREZ, CHIHUAHUA	HOSPITAL GENERAL REGIONAL DE 260 CAMAS, CD. JUÁREZ, CHIHUAHUA	AVENIDA VICENTE GUERRERO No. 8830, FRACCIONAMIENTO LAS QUINTAS, C.P. 32424, CIUDAD JUÁREZ, CHIHUAHUA	51100164	20593	511.339.1437.00.01	ESCRITORIO RECTANGULAR DE 180 CM. DIMENSIONES GENERALES: LAR	1
486	CD. JUÁREZ, CHIHUAHUA	HOSPITAL GENERAL REGIONAL DE 260 CAMAS, CD. JUÁREZ, CHIHUAHUA	AVENIDA VICENTE GUERRERO No. 8830, FRACCIONAMIENTO LAS QUINTAS, C.P. 32424, CIUDAD JUÁREZ, CHIHUAHUA	51200457	20633	519.818.0413.00.01	SILLA ALTA INFANTIL DE POLIPROPILENO. DIMENSIONES GENERALES	12
487	CD. JUÁREZ, CHIHUAHUA	HOSPITAL GENERAL REGIONAL DE 260 CAMAS, CD. JUÁREZ, CHIHUAHUA	AVENIDA VICENTE GUERRERO No. 8830, FRACCIONAMIENTO LAS QUINTAS, C.P. 32424, CIUDAD JUÁREZ, CHIHUAHUA	51100228	20573	511.814.0421.00.01	SILLA FIJA DE POLIPROPILENO. DIMENSIONES GENERALES: ALTURA 0	16
488	CD. JUÁREZ, CHIHUAHUA	HOSPITAL GENERAL REGIONAL DE 260 CAMAS, CD. JUÁREZ, CHIHUAHUA	AVENIDA VICENTE GUERRERO No. 8830, FRACCIONAMIENTO LAS QUINTAS, C.P. 32424, CIUDAD JUÁREZ, CHIHUAHUA	51100120	21310	511.026.0554.00.01	ANAQUEL ESQUELETO DE 7 ENTREPAÑOS DE ACERO INOXIDABLE, AREAS	40
489	SAN ALEJANDRO, PUEBLA	HOSPITAL GENERAL REGIONAL DE 180 CAMAS, SAN ALEJANDRO, PUEBLA	AVENIDA 10, PONIENTE 2721, ESQUINA 27 NORTE, COL. VILLA SAN ALEJANDRO, C.P. 72090 EN LA CIUDAD DE PUEBLA, PUEBLA	51200308	18947	517.609.1139.01.01	MESA CALIENTE DE 150 CM PARA VAPOR (4 CHAROLAS) FABRICADA A	1
490	SAN ALEJANDRO, PUEBLA	HOSPITAL GENERAL REGIONAL DE 180 CAMAS, SAN ALEJANDRO, PUEBLA	AVENIDA 10, PONIENTE 2721, ESQUINA 27 NORTE, COL. VILLA SAN ALEJANDRO, C.P. 72090 EN LA CIUDAD DE PUEBLA, PUEBLA	51200305	18957	517.609.0784.01.01	MESA PARA COMEDOR 4 LUGARES FABRICADA A BASE DE 1 CUBIERT	73
491	SAN ALEJANDRO, PUEBLA	HOSPITAL GENERAL REGIONAL DE 180 CAMAS, SAN ALEJANDRO, PUEBLA	AVENIDA 10, PONIENTE 2721, ESQUINA 27 NORTE, COL. VILLA SAN ALEJANDRO, C.P. 72090 EN LA CIUDAD DE PUEBLA, PUEBLA	51200301	18972	517.609.0495.01.01	MESA DE 270 CM. CON RESPALDO, ESCURRIDERO Y DOBLE FREGADERO	2
492	SAN ALEJANDRO, PUEBLA	HOSPITAL GENERAL REGIONAL DE 180 CAMAS, SAN ALEJANDRO, PUEBLA	AVENIDA 10, PONIENTE 2721, ESQUINA 27 NORTE, COL. VILLA SAN ALEJANDRO, C.P. 72090 EN LA CIUDAD DE PUEBLA, PUEBLA	51100122	18554	511.076.0998.02.01	ARCHIVERO DE 4 GAVETAS CON FRENTES EN MDF. DIMENSIONES GENER	1
493	SAN ALEJANDRO, PUEBLA	HOSPITAL GENERAL REGIONAL DE 180 CAMAS, SAN ALEJANDRO, PUEBLA	AVENIDA 10, PONIENTE 2721, ESQUINA 27 NORTE, COL. VILLA SAN ALEJANDRO, C.P. 72090 EN LA CIUDAD DE PUEBLA, PUEBLA	51100205	19898	511.622.0162.00.01	MODULO DE ATENCION Y ORIENTACION AL DERECHOHABIENTE TIPO A	1
494	SAN ALEJANDRO, PUEBLA	HOSPITAL GENERAL REGIONAL DE 180 CAMAS, SAN ALEJANDRO, PUEBLA	AVENIDA 10, PONIENTE 2721, ESQUINA 27 NORTE, COL. VILLA SAN ALEJANDRO, C.P. 72090 EN LA CIUDAD DE PUEBLA, PUEBLA	51100206	19899	511.622.0194.00.01	MODULO DE ATENCION Y ORIENTACION AL DERECHOHABIENTE TIPO B	1
495	SAN ALEJANDRO, PUEBLA	HOSPITAL GENERAL REGIONAL DE 180 CAMAS, SAN ALEJANDRO, PUEBLA	AVENIDA 10, PONIENTE 2721, ESQUINA 27 NORTE, COL. VILLA SAN ALEJANDRO, C.P. 72090 EN LA CIUDAD DE PUEBLA, PUEBLA	51100308	19708	519.685.1897.01.01	PIZARRON MAGNETICO DE PARED DE 120 CM. DESCRIPCION TECNICA	15
496	SAN ALEJANDRO, PUEBLA	HOSPITAL GENERAL REGIONAL DE 180 CAMAS, SAN ALEJANDRO, PUEBLA	AVENIDA 10, PONIENTE 2721, ESQUINA 27 NORTE, COL. VILLA SAN ALEJANDRO, C.P. 72090 EN LA CIUDAD DE PUEBLA, PUEBLA	51200295	19744	517.609.0255.01.01	MESA DE 230 CM CON RESPALDO Y DOBLE FREGADERO CENTRAL PARA O	1
497	SAN ALEJANDRO, PUEBLA	HOSPITAL GENERAL REGIONAL DE 180 CAMAS, SAN ALEJANDRO, PUEBLA	AVENIDA 10, PONIENTE 2721, ESQUINA 27 NORTE, COL. VILLA SAN ALEJANDRO, C.P. 72090 EN LA CIUDAD DE PUEBLA, PUEBLA	51100133	19968	511.076.0952.00.01	ARCHIVERO GUARDA VISIBLE SENCILLO. DIMENSIONES GENERALES LA	22
498	SAN ALEJANDRO, PUEBLA	HOSPITAL GENERAL REGIONAL DE 180 CAMAS, SAN ALEJANDRO, PUEBLA	AVENIDA 10, PONIENTE 2721, ESQUINA 27 NORTE, COL. VILLA SAN ALEJANDRO, C.P. 72090 EN LA CIUDAD DE PUEBLA, PUEBLA	51100123	19969	511.076.0956.00.01	ARCHIVERO DE 2 GAVETAS CON CAJA FUERTE. DIMENSIONES GENERALE	1
499	SAN ALEJANDRO, PUEBLA	HOSPITAL GENERAL REGIONAL DE 180 CAMAS, SAN ALEJANDRO, PUEBLA	AVENIDA 10, PONIENTE 2721, ESQUINA 27 NORTE, COL. VILLA SAN ALEJANDRO, C.P. 72090 EN LA CIUDAD DE PUEBLA, PUEBLA	51100124	19970	511.076.0975.00.01	ARCHIVERO 4 GAVETAS, MOVIMIENTOS O SISTEMAS: SISTEMA DE CORR	4
500	SAN ALEJANDRO, PUEBLA	HOSPITAL GENERAL REGIONAL DE 180 CAMAS, SAN ALEJANDRO, PUEBLA	AVENIDA 10, PONIENTE 2721, ESQUINA 27 NORTE, COL. VILLA SAN ALEJANDRO, C.P. 72090 EN LA CIUDAD DE PUEBLA, PUEBLA	51100125	19971	511.076.0988.00.01	ARCHIVERO DE 4 GAVETAS CON PUERTAS ABATIBLES Y DESLIZABLES	94
501	SAN ALEJANDRO, PUEBLA	HOSPITAL GENERAL REGIONAL DE 180 CAMAS, SAN ALEJANDRO, PUEBLA	AVENIDA 10, PONIENTE 2721, ESQUINA 27 NORTE, COL. VILLA SAN ALEJANDRO, C.P. 72090 EN LA CIUDAD DE PUEBLA, PUEBLA	51100132	19973	511.076.1007.00.01	ARCHIVERO GUARDA VISIBLE DOBLE. DIMENSIONES GENERALES LARGO	16
502	SAN ALEJANDRO, PUEBLA	HOSPITAL GENERAL REGIONAL DE 180 CAMAS, SAN ALEJANDRO, PUEBLA	AVENIDA 10, PONIENTE 2721, ESQUINA 27 NORTE, COL. VILLA SAN ALEJANDRO, C.P. 72090 EN LA CIUDAD DE PUEBLA, PUEBLA	51100127	19974	511.076.1016.00.01	ARCHIVERO DE 2 GAVETAS CON PUERTAS ABATIBLES Y DESLIZABLES	1
503	SAN ALEJANDRO, PUEBLA	HOSPITAL GENERAL REGIONAL DE 180 CAMAS, SAN ALEJANDRO, PUEBLA	AVENIDA 10, PONIENTE 2721, ESQUINA 27 NORTE, COL. VILLA SAN ALEJANDRO, C.P. 72090 EN LA CIUDAD DE PUEBLA, PUEBLA	51100115	19976	511.026.0492.00.01	ANAQUEL ESQUELETO 7 ENTREPAÑOS CAPACIDAD DE CARGA 100 KG	118
504	SAN ALEJANDRO, PUEBLA	HOSPITAL GENERAL REGIONAL DE 180 CAMAS, SAN ALEJANDRO, PUEBLA	AVENIDA 10, PONIENTE 2721, ESQUINA 27 NORTE, COL. VILLA SAN ALEJANDRO, C.P. 72090 EN LA CIUDAD DE PUEBLA, PUEBLA	51100116	19977	511.026.0501.00.01	ANAQUEL FIJO DE 45 CM UNA VISTA. DIMENSIONES GENERALES FREN	214
505	SAN ALEJANDRO, PUEBLA	HOSPITAL GENERAL REGIONAL DE 180 CAMAS, SAN ALEJANDRO, PUEBLA	AVENIDA 10, PONIENTE 2721, ESQUINA 27 NORTE, COL. VILLA SAN ALEJANDRO, C.P. 72090 EN LA CIUDAD DE PUEBLA, PUEBLA	51100117	19978	511.026.0517.00.01	ANAQUEL FIJO DOS VISTAS. DIMENSIONES GENERALES: FRENTE 85 CM	13

ANEXOS
DIVISION DE CONTRATOS

Anexo No. 3.4 Guía de Distribución

Adquisición de Bienes para el Programa "Mobiliario Administrativo para Hospitales Prioritarios" (7 Obras)
No. de Requisición "OP-EA-MA-01-2024-7OBRAS"

# PARTIDA	CCAD	UNIDAD MÉDICA	DIRECCIÓN	CUCOP	PREI	SAI	DESCRIPCIÓN	CANTIDAD
506	SAN ALEJANDRO, PUEBLA	HOSPITAL GENERAL REGIONAL DE 180 CAMAS, SAN ALEJANDRO, PUEBLA	AVENIDA 10, PONIENTE 2721, ESQUINA 27 NORTE, COL. VILLA SAN ALEJANDRO, C.P. 72090 EN LA CIUDAD DE PUEBLA, PUEBLA	51100118	19979	511.026.0527.00.01	ANAQUEL PARA LIBROS Y REVISTAS. DIMENSIONES GENERALES: LARGO	2
507	SAN ALEJANDRO, PUEBLA	HOSPITAL GENERAL REGIONAL DE 180 CAMAS, SAN ALEJANDRO, PUEBLA	AVENIDA 10, PONIENTE 2721, ESQUINA 27 NORTE, COL. VILLA SAN ALEJANDRO, C.P. 72090 EN LA CIUDAD DE PUEBLA, PUEBLA	51100138	19980	511.199.0345.00.01	BANCO ALTO. DIMENSIONES GENERALES. DIAMETRO DE ASIENTO 35CM	19
508	SAN ALEJANDRO, PUEBLA	HOSPITAL GENERAL REGIONAL DE 180 CAMAS, SAN ALEJANDRO, PUEBLA	AVENIDA 10, PONIENTE 2721, ESQUINA 27 NORTE, COL. VILLA SAN ALEJANDRO, C.P. 72090 EN LA CIUDAD DE PUEBLA, PUEBLA	51200035	19981	511.178.0113.00.01	CARRETILLA PORTA BULTOS. DIMENSIONES GENERALES: ANCHO: 45CM	6
509	SAN ALEJANDRO, PUEBLA	HOSPITAL GENERAL REGIONAL DE 180 CAMAS, SAN ALEJANDRO, PUEBLA	AVENIDA 10, PONIENTE 2721, ESQUINA 27 NORTE, COL. VILLA SAN ALEJANDRO, C.P. 72090 EN LA CIUDAD DE PUEBLA, PUEBLA	51100143	19984	511.249.0282.00.01	CREDENZA DE 150CM CON BASES METALICAS. DIMENSIONES GENERALES	33
510	SAN ALEJANDRO, PUEBLA	HOSPITAL GENERAL REGIONAL DE 180 CAMAS, SAN ALEJANDRO, PUEBLA	AVENIDA 10, PONIENTE 2721, ESQUINA 27 NORTE, COL. VILLA SAN ALEJANDRO, C.P. 72090 EN LA CIUDAD DE PUEBLA, PUEBLA	51100149	19989	511.339.1275.00.01	ESCRITORIO MODULAR DE 150CM CON LATERAL DERECHO DIMENSIONES	21
511	SAN ALEJANDRO, PUEBLA	HOSPITAL GENERAL REGIONAL DE 180 CAMAS, SAN ALEJANDRO, PUEBLA	AVENIDA 10, PONIENTE 2721, ESQUINA 27 NORTE, COL. VILLA SAN ALEJANDRO, C.P. 72090 EN LA CIUDAD DE PUEBLA, PUEBLA	51100150	19990	511.339.1288.00.01	ESCRITORIO MODULAR DE 150CM CON LATERAL IZQUIERDO DIMENSION	47
512	SAN ALEJANDRO, PUEBLA	HOSPITAL GENERAL REGIONAL DE 180 CAMAS, SAN ALEJANDRO, PUEBLA	AVENIDA 10, PONIENTE 2721, ESQUINA 27 NORTE, COL. VILLA SAN ALEJANDRO, C.P. 72090 EN LA CIUDAD DE PUEBLA, PUEBLA	51100151	19991	511.339.1295.00.01	ESCRITORIO MODULAR DE 180CM CON LATERAL DERECHO DIMENSIONES	1
513	SAN ALEJANDRO, PUEBLA	HOSPITAL GENERAL REGIONAL DE 180 CAMAS, SAN ALEJANDRO, PUEBLA	AVENIDA 10, PONIENTE 2721, ESQUINA 27 NORTE, COL. VILLA SAN ALEJANDRO, C.P. 72090 EN LA CIUDAD DE PUEBLA, PUEBLA	51100159	19992	511.339.1304.00.01	ESCRITORIO MODULAR TIPO BALA DE 120CM SIN LATERAL DIMENSION	24
514	SAN ALEJANDRO, PUEBLA	HOSPITAL GENERAL REGIONAL DE 180 CAMAS, SAN ALEJANDRO, PUEBLA	AVENIDA 10, PONIENTE 2721, ESQUINA 27 NORTE, COL. VILLA SAN ALEJANDRO, C.P. 72090 EN LA CIUDAD DE PUEBLA, PUEBLA	51100160	19993	511.339.1313.00.01	ESCRITORIO MODULAR TIPO BALA DE 180CM SIN LATERAL DIMENSION	4
515	SAN ALEJANDRO, PUEBLA	HOSPITAL GENERAL REGIONAL DE 180 CAMAS, SAN ALEJANDRO, PUEBLA	AVENIDA 10, PONIENTE 2721, ESQUINA 27 NORTE, COL. VILLA SAN ALEJANDRO, C.P. 72090 EN LA CIUDAD DE PUEBLA, PUEBLA	51100170	19996	511.451.0281.00.01	GABINETE UNIVERSAL. DIMENSIONES GENERALES: LARGO 90 CM, ANCH	16
516	SAN ALEJANDRO, PUEBLA	HOSPITAL GENERAL REGIONAL DE 180 CAMAS, SAN ALEJANDRO, PUEBLA	AVENIDA 10, PONIENTE 2721, ESQUINA 27 NORTE, COL. VILLA SAN ALEJANDRO, C.P. 72090 EN LA CIUDAD DE PUEBLA, PUEBLA	51100185	19999	511.619.1345.00.01	MESA DE APOYO PARA TELEFONOS. DIMENSIONES GENERALES LARGO 4	13
517	SAN ALEJANDRO, PUEBLA	HOSPITAL GENERAL REGIONAL DE 180 CAMAS, SAN ALEJANDRO, PUEBLA	AVENIDA 10, PONIENTE 2721, ESQUINA 27 NORTE, COL. VILLA SAN ALEJANDRO, C.P. 72090 EN LA CIUDAD DE PUEBLA, PUEBLA	51100191	20001	511.619.1363.00.01	MESA ESQUINERA FABRICADA EN MDF. DIMENSIONES GENERALES: LARG	17
518	SAN ALEJANDRO, PUEBLA	HOSPITAL GENERAL REGIONAL DE 180 CAMAS, SAN ALEJANDRO, PUEBLA	AVENIDA 10, PONIENTE 2721, ESQUINA 27 NORTE, COL. VILLA SAN ALEJANDRO, C.P. 72090 EN LA CIUDAD DE PUEBLA, PUEBLA	51100193	20002	511.619.1378.00.01	MESA RECTANGULAR DE JUNTAS PARA 10 PERSONAS. DIMENSIONES GEN	3
519	SAN ALEJANDRO, PUEBLA	HOSPITAL GENERAL REGIONAL DE 180 CAMAS, SAN ALEJANDRO, PUEBLA	AVENIDA 10, PONIENTE 2721, ESQUINA 27 NORTE, COL. VILLA SAN ALEJANDRO, C.P. 72090 EN LA CIUDAD DE PUEBLA, PUEBLA	51100194	20003	511.619.1361.00.01	MESA PARA SALA DE USOS MULTIPLES. DIMENSIONES GENERALES: LAR	13
520	SAN ALEJANDRO, PUEBLA	HOSPITAL GENERAL REGIONAL DE 180 CAMAS, SAN ALEJANDRO, PUEBLA	AVENIDA 10, PONIENTE 2721, ESQUINA 27 NORTE, COL. VILLA SAN ALEJANDRO, C.P. 72090 EN LA CIUDAD DE PUEBLA, PUEBLA	51100220	20005	511.623.0226.00.01	MODULO ESCRITORIO AUTOSUSTENTABLE PARA DOS LUGARES MOVIMIEN	1
521	SAN ALEJANDRO, PUEBLA	HOSPITAL GENERAL REGIONAL DE 180 CAMAS, SAN ALEJANDRO, PUEBLA	AVENIDA 10, PONIENTE 2721, ESQUINA 27 NORTE, COL. VILLA SAN ALEJANDRO, C.P. 72090 EN LA CIUDAD DE PUEBLA, PUEBLA	51100225	20006	511.700.0227.00.01	PORTAROTAFOLIO CON PIZARRON. DIMENSIONES GENERALES FRENTE 6	9
522	SAN ALEJANDRO, PUEBLA	HOSPITAL GENERAL REGIONAL DE 180 CAMAS, SAN ALEJANDRO, PUEBLA	AVENIDA 10, PONIENTE 2721, ESQUINA 27 NORTE, COL. VILLA SAN ALEJANDRO, C.P. 72090 EN LA CIUDAD DE PUEBLA, PUEBLA	51100238	20010	511.836.0458.00.01	SILLON CONFORTABLE DE 1 LUGAR, TAPIZADO EN TELA. DIMENSIONES	58
523	SAN ALEJANDRO, PUEBLA	HOSPITAL GENERAL REGIONAL DE 180 CAMAS, SAN ALEJANDRO, PUEBLA	AVENIDA 10, PONIENTE 2721, ESQUINA 27 NORTE, COL. VILLA SAN ALEJANDRO, C.P. 72090 EN LA CIUDAD DE PUEBLA, PUEBLA	51100240	20011	511.836.0466.00.01	SILLON CONFORTABLE DE 3 LUGARES, TAPIZADO EN TELA. DIMENSIONE	12
524	SAN ALEJANDRO, PUEBLA	HOSPITAL GENERAL REGIONAL DE 180 CAMAS, SAN ALEJANDRO, PUEBLA	AVENIDA 10, PONIENTE 2721, ESQUINA 27 NORTE, COL. VILLA SAN ALEJANDRO, C.P. 72090 EN LA CIUDAD DE PUEBLA, PUEBLA	51100242	20012	511.836.0471.00.01	SILLON FIJO DE RESPALDO ALTO BASE DE TRINEO. DIMENSIONES GEN	549
525	SAN ALEJANDRO, PUEBLA	HOSPITAL GENERAL REGIONAL DE 180 CAMAS, SAN ALEJANDRO, PUEBLA	AVENIDA 10, PONIENTE 2721, ESQUINA 27 NORTE, COL. VILLA SAN ALEJANDRO, C.P. 72090 EN LA CIUDAD DE PUEBLA, PUEBLA	51100243	20013	511.836.0484.00.01	SILLON FIJO DE RESPALDO BAJO BASE DE TRINEO TAPIZADO EN PIEL	350
526	SAN ALEJANDRO, PUEBLA	HOSPITAL GENERAL REGIONAL DE 180 CAMAS, SAN ALEJANDRO, PUEBLA	AVENIDA 10, PONIENTE 2721, ESQUINA 27 NORTE, COL. VILLA SAN ALEJANDRO, C.P. 72090 EN LA CIUDAD DE PUEBLA, PUEBLA	51100231	20014	511.836.0498.00.01	SILLON GIRATORIO DE RESPALDO ALTO TAPIZADA EN POLIPIEL CON E P	5
527	SAN ALEJANDRO, PUEBLA	HOSPITAL GENERAL REGIONAL DE 180 CAMAS, SAN ALEJANDRO, PUEBLA	AVENIDA 10, PONIENTE 2721, ESQUINA 27 NORTE, COL. VILLA SAN ALEJANDRO, C.P. 72090 EN LA CIUDAD DE PUEBLA, PUEBLA	51100248	20015	511.836.0505.00.01	SILLON GIRATORIO DE RESPALDO BAJO, CON PISTON NEUMATICO DIME	170
528	SAN ALEJANDRO, PUEBLA	HOSPITAL GENERAL REGIONAL DE 180 CAMAS, SAN ALEJANDRO, PUEBLA	AVENIDA 10, PONIENTE 2721, ESQUINA 27 NORTE, COL. VILLA SAN ALEJANDRO, C.P. 72090 EN LA CIUDAD DE PUEBLA, PUEBLA	51100252	20017	511.883.0529.00.01	TARJETERO DOBLE PARA TARJETAS DE 7.62 X 12.70 CM (3 PULGADAS	1
529	SAN ALEJANDRO, PUEBLA	HOSPITAL GENERAL REGIONAL DE 180 CAMAS, SAN ALEJANDRO, PUEBLA	AVENIDA 10, PONIENTE 2721, ESQUINA 27 NORTE, COL. VILLA SAN ALEJANDRO, C.P. 72090 EN LA CIUDAD DE PUEBLA, PUEBLA	51100251	20018	511.883.0534.00.01	TARJETERO DOBLE PARA TARJETAS DE 12.70 X 20.3 CM (8 PULGADAS	7
530	SAN ALEJANDRO, PUEBLA	HOSPITAL GENERAL REGIONAL DE 180 CAMAS, SAN ALEJANDRO, PUEBLA	AVENIDA 10, PONIENTE 2721, ESQUINA 27 NORTE, COL. VILLA SAN ALEJANDRO, C.P. 72090 EN LA CIUDAD DE PUEBLA, PUEBLA	51100255	20020	511.883.0556.00.01	TARJETERO SENCILLO PARA TARJETAS DE 7.62 X 12.70 CM (3 PULGA	6
531	SAN ALEJANDRO, PUEBLA	HOSPITAL GENERAL REGIONAL DE 180 CAMAS, SAN ALEJANDRO, PUEBLA	AVENIDA 10, PONIENTE 2721, ESQUINA 27 NORTE, COL. VILLA SAN ALEJANDRO, C.P. 72090 EN LA CIUDAD DE PUEBLA, PUEBLA	51100259	20022	511.883.0579.00.01	TARJETERO TRIPLE DE 16 GAVETAS PARA TARJETAS DE 7.62 X 12.70	2
532	SAN ALEJANDRO, PUEBLA	HOSPITAL GENERAL REGIONAL DE 180 CAMAS, SAN ALEJANDRO, PUEBLA	AVENIDA 10, PONIENTE 2721, ESQUINA 27 NORTE, COL. VILLA SAN ALEJANDRO, C.P. 72090 EN LA CIUDAD DE PUEBLA, PUEBLA	51200399	20048	519.104.0539.00.01	BANCA EN REGADERA. DIMENSIONES GENERALES: LARGO 55 CM, ANCHO	56
533	SAN ALEJANDRO, PUEBLA	HOSPITAL GENERAL REGIONAL DE 180 CAMAS, SAN ALEJANDRO, PUEBLA	AVENIDA 10, PONIENTE 2721, ESQUINA 27 NORTE, COL. VILLA SAN ALEJANDRO, C.P. 72090 EN LA CIUDAD DE PUEBLA, PUEBLA	51200400	20049	519.104.0543.00.01	BANCA EN TANDEM PARA 3 LUGARES. DIMENSIONES GENERALES: FRENT	162
534	SAN ALEJANDRO, PUEBLA	HOSPITAL GENERAL REGIONAL DE 180 CAMAS, SAN ALEJANDRO, PUEBLA	AVENIDA 10, PONIENTE 2721, ESQUINA 27 NORTE, COL. VILLA SAN ALEJANDRO, C.P. 72090 EN LA CIUDAD DE PUEBLA, PUEBLA	51200401	20050	519.104.0551.00.01	BANCA EN TANDEM PARA 4 LUGARES. DIMENSIONES GENERALES: FRENT	110
535	SAN ALEJANDRO, PUEBLA	HOSPITAL GENERAL REGIONAL DE 180 CAMAS, SAN ALEJANDRO, PUEBLA	AVENIDA 10, PONIENTE 2721, ESQUINA 27 NORTE, COL. VILLA SAN ALEJANDRO, C.P. 72090 EN LA CIUDAD DE PUEBLA, PUEBLA	51200402	20051	519.104.0560.00.01	BANCA VESTIDOR PARA BAÑOS. DIMENSIONES GENERALES: LARGO 120	48
536	SAN ALEJANDRO, PUEBLA	HOSPITAL GENERAL REGIONAL DE 180 CAMAS, SAN ALEJANDRO, PUEBLA	AVENIDA 10, PONIENTE 2721, ESQUINA 27 NORTE, COL. VILLA SAN ALEJANDRO, C.P. 72090 EN LA CIUDAD DE PUEBLA, PUEBLA	51200403	20052	519.104.0574.00.01	BANCA VESTIDOR PARA CONSULTORIO. DIMENSIONES GENERALES: LARG	46
537	SAN ALEJANDRO, PUEBLA	HOSPITAL GENERAL REGIONAL DE 180 CAMAS, SAN ALEJANDRO, PUEBLA	AVENIDA 10, PONIENTE 2721, ESQUINA 27 NORTE, COL. VILLA SAN ALEJANDRO, C.P. 72090 EN LA CIUDAD DE PUEBLA, PUEBLA	51200405	20055	519.160.0557.00.01	CARRO DE ASEO EN FORMA DE TUBA. DIMENSIONES GENERALES: LAR	42
538	SAN ALEJANDRO, PUEBLA	HOSPITAL GENERAL REGIONAL DE 180 CAMAS, SAN ALEJANDRO, PUEBLA	AVENIDA 10, PONIENTE 2721, ESQUINA 27 NORTE, COL. VILLA SAN ALEJANDRO, C.P. 72090 EN LA CIUDAD DE PUEBLA, PUEBLA	51200421	20056	519.160.0567.00.01	CARRO TRANSPORTADOR DE BIBERONES. DIMENSIONES GENERALES: LAR	3

GOBIERNO DE MÉXICO

IMSS

Anexo No. 3.4 Guía de Distribución

Adquisición de Bienes para el Programa "Mobiliario Administrativo para Hospitales Prioritarios" (7 Obras)
No. de Requisición "OP-EA-MA-01-2024-7OBRAS"

PARTIDA	GOAD	UNIDAD MÉDICA	DIRECCIÓN	CUCOP	PREI	SAI	DESCRIPCIÓN	CANTIDAD
539	SAN ALEJANDRO, PUEBLA	HOSPITAL GENERAL REGIONAL DE 180 CAMAS, SAN ALEJANDRO, PUEBLA	AVENIDA 10, PONIENTE 2721, ESQUINA 27 NORTE, COL. VILLA SAN ALEJANDRO, C.P. 72090 EN LA CIUDAD DE PUEBLA, PUEBLA	51200422	20057	519.180.0379.00.01	CARRO TRANSPORTADOR DE ROPA HUMEDA. DIMENSIONES GENERALES: L	3
540	SAN ALEJANDRO, PUEBLA	HOSPITAL GENERAL REGIONAL DE 180 CAMAS, SAN ALEJANDRO, PUEBLA	AVENIDA 10, PONIENTE 2721, ESQUINA 27 NORTE, COL. VILLA SAN ALEJANDRO, C.P. 72090 EN LA CIUDAD DE PUEBLA, PUEBLA	51200430	20059	519.278.0022.00.01	DESPACHADOR DE MEDICAMENTOS DE ALTO CONSUMO. DIMENSIONES GEN	4
541	SAN ALEJANDRO, PUEBLA	HOSPITAL GENERAL REGIONAL DE 180 CAMAS, SAN ALEJANDRO, PUEBLA	AVENIDA 10, PONIENTE 2721, ESQUINA 27 NORTE, COL. VILLA SAN ALEJANDRO, C.P. 72090 EN LA CIUDAD DE PUEBLA, PUEBLA	51200431	20060	519.315.0059.00.01	ESCALERA DE TIJERA 3 PELDAÑOS. DIMENSIONES GENERALES: ALTO 9	35
542	SAN ALEJANDRO, PUEBLA	HOSPITAL GENERAL REGIONAL DE 180 CAMAS, SAN ALEJANDRO, PUEBLA	AVENIDA 10, PONIENTE 2721, ESQUINA 27 NORTE, COL. VILLA SAN ALEJANDRO, C.P. 72090 EN LA CIUDAD DE PUEBLA, PUEBLA	51200437	20062	519.630.5401.00.01	MESA DE TRABAJO PARA TALLER. DIMENSIONES GENERALES: LARGO 18	10
543	SAN ALEJANDRO, PUEBLA	HOSPITAL GENERAL REGIONAL DE 180 CAMAS, SAN ALEJANDRO, PUEBLA	AVENIDA 10, PONIENTE 2721, ESQUINA 27 NORTE, COL. VILLA SAN ALEJANDRO, C.P. 72090 EN LA CIUDAD DE PUEBLA, PUEBLA	51200439	20064	519.630.5427.00.01	MESA INFANTIL PARA PREESCOLAR. DIMENSIONES GENERALES: CUBIER	1
544	SAN ALEJANDRO, PUEBLA	HOSPITAL GENERAL REGIONAL DE 180 CAMAS, SAN ALEJANDRO, PUEBLA	AVENIDA 10, PONIENTE 2721, ESQUINA 27 NORTE, COL. VILLA SAN ALEJANDRO, C.P. 72090 EN LA CIUDAD DE PUEBLA, PUEBLA	51200440	20065	519.630.5432.00.01	MESA LISA DE 180 CM PARA DOBLAR ROPA. DIMENSIONES GENERALES	1
545	SAN ALEJANDRO, PUEBLA	HOSPITAL GENERAL REGIONAL DE 180 CAMAS, SAN ALEJANDRO, PUEBLA	AVENIDA 10, PONIENTE 2721, ESQUINA 27 NORTE, COL. VILLA SAN ALEJANDRO, C.P. 72090 EN LA CIUDAD DE PUEBLA, PUEBLA	51100302	20067	519.630.5454.00.01	MESA PARA COMPUTADORA CON ESTRUCTURA TUBULAR FRENTE 100 CM	27
546	SAN ALEJANDRO, PUEBLA	HOSPITAL GENERAL REGIONAL DE 180 CAMAS, SAN ALEJANDRO, PUEBLA	AVENIDA 10, PONIENTE 2721, ESQUINA 27 NORTE, COL. VILLA SAN ALEJANDRO, C.P. 72090 EN LA CIUDAD DE PUEBLA, PUEBLA	51200442	20068	519.630.5462.00.01	MESA PARA DIBUJO (RESTIRADOR). DIMENSIONES GENERALES: FRENTE	1
547	SAN ALEJANDRO, PUEBLA	HOSPITAL GENERAL REGIONAL DE 180 CAMAS, SAN ALEJANDRO, PUEBLA	AVENIDA 10, PONIENTE 2721, ESQUINA 27 NORTE, COL. VILLA SAN ALEJANDRO, C.P. 72090 EN LA CIUDAD DE PUEBLA, PUEBLA	51100307	20069	519.695.1974.00.01	PIZARRON DE 120 CM CON TABLERO DE CORCHO. DIMENSIONES GENERA	6
548	SAN ALEJANDRO, PUEBLA	HOSPITAL GENERAL REGIONAL DE 180 CAMAS, SAN ALEJANDRO, PUEBLA	AVENIDA 10, PONIENTE 2721, ESQUINA 27 NORTE, COL. VILLA SAN ALEJANDRO, C.P. 72090 EN LA CIUDAD DE PUEBLA, PUEBLA	51100308	20070	519.695.1987.00.01	PIZARRON DE 120 CM MAGNETICO DE PARED. DIMENSIONES GENERALES	14
549	SAN ALEJANDRO, PUEBLA	HOSPITAL GENERAL REGIONAL DE 180 CAMAS, SAN ALEJANDRO, PUEBLA	AVENIDA 10, PONIENTE 2721, ESQUINA 27 NORTE, COL. VILLA SAN ALEJANDRO, C.P. 72090 EN LA CIUDAD DE PUEBLA, PUEBLA	51100310	20072	519.695.2004.00.01	PIZARRON DE 150 CM MAGNETICO DE PARED. DIMENSIONES GENERALES	32
550	SAN ALEJANDRO, PUEBLA	HOSPITAL GENERAL REGIONAL DE 180 CAMAS, SAN ALEJANDRO, PUEBLA	AVENIDA 10, PONIENTE 2721, ESQUINA 27 NORTE, COL. VILLA SAN ALEJANDRO, C.P. 72090 EN LA CIUDAD DE PUEBLA, PUEBLA	51100311	20073	519.695.2013.00.01	PIZARRON DE 180 CM MAGNETICO DE PARED. DIMENSIONES GENERALES	3
551	SAN ALEJANDRO, PUEBLA	HOSPITAL GENERAL REGIONAL DE 180 CAMAS, SAN ALEJANDRO, PUEBLA	AVENIDA 10, PONIENTE 2721, ESQUINA 27 NORTE, COL. VILLA SAN ALEJANDRO, C.P. 72090 EN LA CIUDAD DE PUEBLA, PUEBLA	51200455	20076	519.810.0381.00.01	SILLA TIPO BOUNCER CON ESTRUCTURA DE TRINEO. MOVIMIENTOS / S	6
552	SAN ALEJANDRO, PUEBLA	HOSPITAL GENERAL REGIONAL DE 180 CAMAS, SAN ALEJANDRO, PUEBLA	AVENIDA 10, PONIENTE 2721, ESQUINA 27 NORTE, COL. VILLA SAN ALEJANDRO, C.P. 72090 EN LA CIUDAD DE PUEBLA, PUEBLA	51200456	20077	519.810.0393.00.01	SILLA PARA AULA. DIMENSIONES GENERALES: FRENTE 60 CM, FONDO	40
553	SAN ALEJANDRO, PUEBLA	HOSPITAL GENERAL REGIONAL DE 180 CAMAS, SAN ALEJANDRO, PUEBLA	AVENIDA 10, PONIENTE 2721, ESQUINA 27 NORTE, COL. VILLA SAN ALEJANDRO, C.P. 72090 EN LA CIUDAD DE PUEBLA, PUEBLA	51100325	20078	519.824.0504.00.01	SILLON ACOJINABLE RECLINABLE SISTEMA MECANICO DE PALANCAS / PA	73
554	SAN ALEJANDRO, PUEBLA	HOSPITAL GENERAL REGIONAL DE 180 CAMAS, SAN ALEJANDRO, PUEBLA	AVENIDA 10, PONIENTE 2721, ESQUINA 27 NORTE, COL. VILLA SAN ALEJANDRO, C.P. 72090 EN LA CIUDAD DE PUEBLA, PUEBLA	51100333	20079	519.865.0105.00.01	TABLERO DE CORCHO 120 CM. DIMENSIONES GENERALES: FRENTE 120	94
555	SAN ALEJANDRO, PUEBLA	HOSPITAL GENERAL REGIONAL DE 180 CAMAS, SAN ALEJANDRO, PUEBLA	AVENIDA 10, PONIENTE 2721, ESQUINA 27 NORTE, COL. VILLA SAN ALEJANDRO, C.P. 72090 EN LA CIUDAD DE PUEBLA, PUEBLA	51100334	20080	519.865.0114.00.01	TABLERO DE CORCHO DE 150 CM. DIMENSIONES GENERALES: FRENTE 1	1
556	SAN ALEJANDRO, PUEBLA	HOSPITAL GENERAL REGIONAL DE 180 CAMAS, SAN ALEJANDRO, PUEBLA	AVENIDA 10, PONIENTE 2721, ESQUINA 27 NORTE, COL. VILLA SAN ALEJANDRO, C.P. 72090 EN LA CIUDAD DE PUEBLA, PUEBLA	51200458	20081	519.873.0141.00.01	TARIMA PARA ESTIBAR MERCANCIAS. DIMENSIONES GENERALES: FRENT	28
557	SAN ALEJANDRO, PUEBLA	HOSPITAL GENERAL REGIONAL DE 180 CAMAS, SAN ALEJANDRO, PUEBLA	AVENIDA 10, PONIENTE 2721, ESQUINA 27 NORTE, COL. VILLA SAN ALEJANDRO, C.P. 72090 EN LA CIUDAD DE PUEBLA, PUEBLA	51200459	20082	519.873.0151.00.01	TARIMA PLASTICA. PARA PATIN HIDRAULICO. DIMENSIONES GENERALE	2
558	SAN ALEJANDRO, PUEBLA	HOSPITAL GENERAL REGIONAL DE 180 CAMAS, SAN ALEJANDRO, PUEBLA	AVENIDA 10, PONIENTE 2721, ESQUINA 27 NORTE, COL. VILLA SAN ALEJANDRO, C.P. 72090 EN LA CIUDAD DE PUEBLA, PUEBLA	51200277	20084	517.013.0097.00.01	ALACENA ALTA DE 90 CM. DIMENSIONES GENERALES: FRENTE 90 CM,	41
559	SAN ALEJANDRO, PUEBLA	HOSPITAL GENERAL REGIONAL DE 180 CAMAS, SAN ALEJANDRO, PUEBLA	AVENIDA 10, PONIENTE 2721, ESQUINA 27 NORTE, COL. VILLA SAN ALEJANDRO, C.P. 72090 EN LA CIUDAD DE PUEBLA, PUEBLA	51200287	20085	517.063.0139.00.01	ANAQUEL PARA OLLAS FRENTE 80 CM, FONDO 80 CM, ALTURA 180 CM	3
560	SAN ALEJANDRO, PUEBLA	HOSPITAL GENERAL REGIONAL DE 180 CAMAS, SAN ALEJANDRO, PUEBLA	AVENIDA 10, PONIENTE 2721, ESQUINA 27 NORTE, COL. VILLA SAN ALEJANDRO, C.P. 72090 EN LA CIUDAD DE PUEBLA, PUEBLA	51200280	20087	517.258.0204.00.01	CARRO PARA CHAROLAS EN AUTOSERVICIO LARGO 80 CM, ANCHO 50 CM	2
561	SAN ALEJANDRO, PUEBLA	HOSPITAL GENERAL REGIONAL DE 180 CAMAS, SAN ALEJANDRO, PUEBLA	AVENIDA 10, PONIENTE 2721, ESQUINA 27 NORTE, COL. VILLA SAN ALEJANDRO, C.P. 72090 EN LA CIUDAD DE PUEBLA, PUEBLA	51200281	20088	517.258.0213.00.01	CARRO TRANSPORTADOR DE CHAROLAS PARA ALIMENTOS. DIMENSIONES	3
562	SAN ALEJANDRO, PUEBLA	HOSPITAL GENERAL REGIONAL DE 180 CAMAS, SAN ALEJANDRO, PUEBLA	AVENIDA 10, PONIENTE 2721, ESQUINA 27 NORTE, COL. VILLA SAN ALEJANDRO, C.P. 72090 EN LA CIUDAD DE PUEBLA, PUEBLA	51200282	20089	517.258.0226.00.01	CARRO TRANSPORTADOR DE OLLAS. DIMENSIONES GENERALES: LARGO	2
563	SAN ALEJANDRO, PUEBLA	HOSPITAL GENERAL REGIONAL DE 180 CAMAS, SAN ALEJANDRO, PUEBLA	AVENIDA 10, PONIENTE 2721, ESQUINA 27 NORTE, COL. VILLA SAN ALEJANDRO, C.P. 72090 EN LA CIUDAD DE PUEBLA, PUEBLA	51200284	20090	517.270.0125.00.01	COCINETA CON PARRILLA ELECTRICA DERECHA Y FREGADERO IZQUIERD	1
564	SAN ALEJANDRO, PUEBLA	HOSPITAL GENERAL REGIONAL DE 180 CAMAS, SAN ALEJANDRO, PUEBLA	AVENIDA 10, PONIENTE 2721, ESQUINA 27 NORTE, COL. VILLA SAN ALEJANDRO, C.P. 72090 EN LA CIUDAD DE PUEBLA, PUEBLA	51200289	20092	517.272.0022.00.01	COLGADOR PARA UTENSILIOS DE COCINA. DIMENSIONES GENERALES:	1
565	SAN ALEJANDRO, PUEBLA	HOSPITAL GENERAL REGIONAL DE 180 CAMAS, SAN ALEJANDRO, PUEBLA	AVENIDA 10, PONIENTE 2721, ESQUINA 27 NORTE, COL. VILLA SAN ALEJANDRO, C.P. 72090 EN LA CIUDAD DE PUEBLA, PUEBLA	51200290	20093	517.901.0116.00.01	DEPOSITO DE PAN. DIMENSIONES GENERALES: FRENTE 75 CM, FONDO	1
566	SAN ALEJANDRO, PUEBLA	HOSPITAL GENERAL REGIONAL DE 180 CAMAS, SAN ALEJANDRO, PUEBLA	AVENIDA 10, PONIENTE 2721, ESQUINA 27 NORTE, COL. VILLA SAN ALEJANDRO, C.P. 72090 EN LA CIUDAD DE PUEBLA, PUEBLA	51200318	20096	517.609.5467.00.01	MESA DE 180 CM CON RESPALDO Y FREGADERO DERECHO. DIMENSIONES	1
567	SAN ALEJANDRO, PUEBLA	HOSPITAL GENERAL REGIONAL DE 180 CAMAS, SAN ALEJANDRO, PUEBLA	AVENIDA 10, PONIENTE 2721, ESQUINA 27 NORTE, COL. VILLA SAN ALEJANDRO, C.P. 72090 EN LA CIUDAD DE PUEBLA, PUEBLA	51200326	20103	517.609.5537.00.01	MESA DE 120 CM CON RESPALDO Y FREGADERO IZQUIERDO DIMENSION	1
568	SAN ALEJANDRO, PUEBLA	HOSPITAL GENERAL REGIONAL DE 180 CAMAS, SAN ALEJANDRO, PUEBLA	AVENIDA 10, PONIENTE 2721, ESQUINA 27 NORTE, COL. VILLA SAN ALEJANDRO, C.P. 72090 EN LA CIUDAD DE PUEBLA, PUEBLA	51200327	20104	517.609.5549.00.01	MESA DE 180 CM CON RESPALDO Y DOBLE FREGADERO CENTRAL DIMEN	2
569	SAN ALEJANDRO, PUEBLA	HOSPITAL GENERAL REGIONAL DE 180 CAMAS, SAN ALEJANDRO, PUEBLA	AVENIDA 10, PONIENTE 2721, ESQUINA 27 NORTE, COL. VILLA SAN ALEJANDRO, C.P. 72090 EN LA CIUDAD DE PUEBLA, PUEBLA	51200328	20105	517.609.5559.00.01	MESA ELECTRICA CALIENTE MOVIL (2 CHAROLAS). DIMENSIONES GE	3
570	SAN ALEJANDRO, PUEBLA	HOSPITAL GENERAL REGIONAL DE 180 CAMAS, SAN ALEJANDRO, PUEBLA	AVENIDA 10, PONIENTE 2721, ESQUINA 27 NORTE, COL. VILLA SAN ALEJANDRO, C.P. 72090 EN LA CIUDAD DE PUEBLA, PUEBLA	51200329	20106	517.609.5567.00.01	MESA ELECTRICA CALIENTE MOVIL (3 CHAROLAS). DIMENSIONES GE	1
571	SAN ALEJANDRO, PUEBLA	HOSPITAL GENERAL REGIONAL DE 180 CAMAS, SAN ALEJANDRO, PUEBLA	AVENIDA 10, PONIENTE 2721, ESQUINA 27 NORTE, COL. VILLA SAN ALEJANDRO, C.P. 72090 EN LA CIUDAD DE PUEBLA, PUEBLA	51200330	20107	517.609.5572.00.01	MESA FRIA A HIELO MOVIL (3 CHAROLAS). DIMENSIONES GENERALES	3

DIVISION DE CONTRATOS
ANEXOS

Anexo No. 3.4 Guía de Distribución

Adquisición de Bienes para el Programa "Mobiliario Administrativo para Hospitales Prioritarios" (7 Obras)
No. de Requisición "OP-EA-MA-01-2024-7OBRAS"

PARTIDA	OOAD	UNIDAD MÉDICA	DIRECCIÓN	CUCOP	PREI	SAI	DESCRIPCIÓN	CANTIDAD
572	SAN ALEJANDRO, PUEBLA	HOSPITAL GENERAL REGIONAL DE 180 CAMAS, SAN ALEJANDRO, PUEBLA	AVENIDA 10, PONIENTE 2721, ESQUINA 27 NORTE, COL. VILLA SAN ALEJANDRO, C.P. 72090 EN LA CIUDAD DE PUEBLA, PUEBLA	51200332	20109	517.609.5597.00.01	MESA FRIA PARA BARRA DE AUTO SERVICIO (4 CHAROLAS). DIMENSIO	1
573	SAN ALEJANDRO, PUEBLA	HOSPITAL GENERAL REGIONAL DE 180 CAMAS, SAN ALEJANDRO, PUEBLA	AVENIDA 10, PONIENTE 2721, ESQUINA 27 NORTE, COL. VILLA SAN ALEJANDRO, C.P. 72090 EN LA CIUDAD DE PUEBLA, PUEBLA	51200334	20111	517.609.5613.00.01	MESA LISA DE 120 CM CON RESPALDO Y ENTREPAÑO. DIMENSIONES GE	14
574	SAN ALEJANDRO, PUEBLA	HOSPITAL GENERAL REGIONAL DE 180 CAMAS, SAN ALEJANDRO, PUEBLA	AVENIDA 10, PONIENTE 2721, ESQUINA 27 NORTE, COL. VILLA SAN ALEJANDRO, C.P. 72090 EN LA CIUDAD DE PUEBLA, PUEBLA	51200335	20112	517.609.5625.00.01	MESA LISA DE 150 CM CON RESPALDO Y ENTREPAÑO. DIMENSIONES GE	4
575	SAN ALEJANDRO, PUEBLA	HOSPITAL GENERAL REGIONAL DE 180 CAMAS, SAN ALEJANDRO, PUEBLA	AVENIDA 10, PONIENTE 2721, ESQUINA 27 NORTE, COL. VILLA SAN ALEJANDRO, C.P. 72090 EN LA CIUDAD DE PUEBLA, PUEBLA	51200337	20114	517.609.5647.00.01	MESA LISA PARA RECIBO DE LOZA CON ESCURRIDERO DERECHO FRENTE	2
576	SAN ALEJANDRO, PUEBLA	HOSPITAL GENERAL REGIONAL DE 180 CAMAS, SAN ALEJANDRO, PUEBLA	AVENIDA 10, PONIENTE 2721, ESQUINA 27 NORTE, COL. VILLA SAN ALEJANDRO, C.P. 72090 EN LA CIUDAD DE PUEBLA, PUEBLA	51200341	20118	517.609.5695.00.01	MESA DE 230 CM PARA LAVADO DE BIBERONES CON TRIPLE FREGADERO	1
577	SAN ALEJANDRO, PUEBLA	HOSPITAL GENERAL REGIONAL DE 180 CAMAS, SAN ALEJANDRO, PUEBLA	AVENIDA 10, PONIENTE 2721, ESQUINA 27 NORTE, COL. VILLA SAN ALEJANDRO, C.P. 72090 EN LA CIUDAD DE PUEBLA, PUEBLA	51100119	20387	511.028.0532.00.01	ANAQUEL DOBLE PARA LIBROS Y REVISTAS. DIMENSIONES GENERALES	10
578	SAN ALEJANDRO, PUEBLA	HOSPITAL GENERAL REGIONAL DE 180 CAMAS, SAN ALEJANDRO, PUEBLA	AVENIDA 10, PONIENTE 2721, ESQUINA 27 NORTE, COL. VILLA SAN ALEJANDRO, C.P. 72090 EN LA CIUDAD DE PUEBLA, PUEBLA	51100126	20388	511.076.1023.00.01	ARCHIVERO 4 GAVETAS CON FRENTES EN MDF. DIMENSIONES GENERALE	6
579	SAN ALEJANDRO, PUEBLA	HOSPITAL GENERAL REGIONAL DE 180 CAMAS, SAN ALEJANDRO, PUEBLA	AVENIDA 10, PONIENTE 2721, ESQUINA 27 NORTE, COL. VILLA SAN ALEJANDRO, C.P. 72090 EN LA CIUDAD DE PUEBLA, PUEBLA	51100165	20401	511.401.0094.00.01	EXHIBIDOR DE REVISTAS. DIMENSIONES GENERALES: FRENTE 180 CM	1
580	SAN ALEJANDRO, PUEBLA	HOSPITAL GENERAL REGIONAL DE 180 CAMAS, SAN ALEJANDRO, PUEBLA	AVENIDA 10, PONIENTE 2721, ESQUINA 27 NORTE, COL. VILLA SAN ALEJANDRO, C.P. 72090 EN LA CIUDAD DE PUEBLA, PUEBLA	51100180	20405	511.619.1413.00.01	MESA DOBLE PARA GABINETE TIPO KARDEX. DIMENSIONES GENERALES	3
581	SAN ALEJANDRO, PUEBLA	HOSPITAL GENERAL REGIONAL DE 180 CAMAS, SAN ALEJANDRO, PUEBLA	AVENIDA 10, PONIENTE 2721, ESQUINA 27 NORTE, COL. VILLA SAN ALEJANDRO, C.P. 72090 EN LA CIUDAD DE PUEBLA, PUEBLA	51100219	20410	511.263.0353.00.01	MODULO ESCRITORIO AUTO SUSTENTABLE PARA 1 LUGAR CORREDERAS	6
582	SAN ALEJANDRO, PUEBLA	HOSPITAL GENERAL REGIONAL DE 180 CAMAS, SAN ALEJANDRO, PUEBLA	AVENIDA 10, PONIENTE 2721, ESQUINA 27 NORTE, COL. VILLA SAN ALEJANDRO, C.P. 72090 EN LA CIUDAD DE PUEBLA, PUEBLA	51100227	20412	511.814.0379.00.01	SILLA APILABLE CON TAPIZ DE TELA Y ESTRUCTURA DE TRINEO. DIM	34
583	SAN ALEJANDRO, PUEBLA	HOSPITAL GENERAL REGIONAL DE 180 CAMAS, SAN ALEJANDRO, PUEBLA	AVENIDA 10, PONIENTE 2721, ESQUINA 27 NORTE, COL. VILLA SAN ALEJANDRO, C.P. 72090 EN LA CIUDAD DE PUEBLA, PUEBLA	51100239	20413	511.836.0614.00.01	SILLON CONFORTABLE DE 2 LUGARES, TAPIZADO EN TELA. DIMENSION	13
584	SAN ALEJANDRO, PUEBLA	HOSPITAL GENERAL REGIONAL DE 180 CAMAS, SAN ALEJANDRO, PUEBLA	AVENIDA 10, PONIENTE 2721, ESQUINA 27 NORTE, COL. VILLA SAN ALEJANDRO, C.P. 72090 EN LA CIUDAD DE PUEBLA, PUEBLA	51100247	20417	511.836.0558.00.01	SILLON GIRATORIO DE RESPALDO ALTO TAPIZADO EN TELA CON PIST	4
585	SAN ALEJANDRO, PUEBLA	HOSPITAL GENERAL REGIONAL DE 180 CAMAS, SAN ALEJANDRO, PUEBLA	AVENIDA 10, PONIENTE 2721, ESQUINA 27 NORTE, COL. VILLA SAN ALEJANDRO, C.P. 72090 EN LA CIUDAD DE PUEBLA, PUEBLA	51100217	20542	511.622.0281.00.01	MODULO EN L PARA CONSULTORIO CON LATERAL DERECHO DIMENSIONE	1
586	SAN ALEJANDRO, PUEBLA	HOSPITAL GENERAL REGIONAL DE 180 CAMAS, SAN ALEJANDRO, PUEBLA	AVENIDA 10, PONIENTE 2721, ESQUINA 27 NORTE, COL. VILLA SAN ALEJANDRO, C.P. 72090 EN LA CIUDAD DE PUEBLA, PUEBLA	51100153	20543	511.339.1400.00.01	ESCRITORIO MODULAR EN C. DIMENSIONES GENERALES: LARGO 180CM	1
587	SAN ALEJANDRO, PUEBLA	HOSPITAL GENERAL REGIONAL DE 180 CAMAS, SAN ALEJANDRO, PUEBLA	AVENIDA 10, PONIENTE 2721, ESQUINA 27 NORTE, COL. VILLA SAN ALEJANDRO, C.P. 72090 EN LA CIUDAD DE PUEBLA, PUEBLA	51100184	20545	511.619.1457.00.01	MESA DE APOYO LATERAL EN MDP. DIMENSIONES GENERALES FRENTE	9
588	SAN ALEJANDRO, PUEBLA	HOSPITAL GENERAL REGIONAL DE 180 CAMAS, SAN ALEJANDRO, PUEBLA	AVENIDA 10, PONIENTE 2721, ESQUINA 27 NORTE, COL. VILLA SAN ALEJANDRO, C.P. 72090 EN LA CIUDAD DE PUEBLA, PUEBLA	51100189	20546	511.619.1405.00.01	MESA DE USOS MULTIPLES EN MDP. DIMENSIONES GENERALES FRENTE	78
589	SAN ALEJANDRO, PUEBLA	HOSPITAL GENERAL REGIONAL DE 180 CAMAS, SAN ALEJANDRO, PUEBLA	AVENIDA 10, PONIENTE 2721, ESQUINA 27 NORTE, COL. VILLA SAN ALEJANDRO, C.P. 72090 EN LA CIUDAD DE PUEBLA, PUEBLA	51100233	20554	511.814.0082.00.01	SILLA GIRATORIA DE RESPALDO BAJO TAPIZADA EN TELA CON PISTON	246
590	SAN ALEJANDRO, PUEBLA	HOSPITAL GENERAL REGIONAL DE 180 CAMAS, SAN ALEJANDRO, PUEBLA	AVENIDA 10, PONIENTE 2721, ESQUINA 27 NORTE, COL. VILLA SAN ALEJANDRO, C.P. 72090 EN LA CIUDAD DE PUEBLA, PUEBLA	51100230	20555	511.814.0394.00.01	SILLA FIJA DE RESPALDO BAJO BASE DE TRINEO TAPIZADA EN TELA	356
591	SAN ALEJANDRO, PUEBLA	HOSPITAL GENERAL REGIONAL DE 180 CAMAS, SAN ALEJANDRO, PUEBLA	AVENIDA 10, PONIENTE 2721, ESQUINA 27 NORTE, COL. VILLA SAN ALEJANDRO, C.P. 72090 EN LA CIUDAD DE PUEBLA, PUEBLA	51100226	20556	511.814.0405.00.01	SILLA ALTA GIRATORIA CON MECANISMO DE CONTACTO PERMANENTE Y	34
592	SAN ALEJANDRO, PUEBLA	HOSPITAL GENERAL REGIONAL DE 180 CAMAS, SAN ALEJANDRO, PUEBLA	AVENIDA 10, PONIENTE 2721, ESQUINA 27 NORTE, COL. VILLA SAN ALEJANDRO, C.P. 72090 EN LA CIUDAD DE PUEBLA, PUEBLA	51100180	20559	511.619.1476.00.01	MESA CIRCULAR PARA JUNTAS DE 4 LUGARES DE CRISTAL DIMENSION	24
593	SAN ALEJANDRO, PUEBLA	HOSPITAL GENERAL REGIONAL DE 180 CAMAS, SAN ALEJANDRO, PUEBLA	AVENIDA 10, PONIENTE 2721, ESQUINA 27 NORTE, COL. VILLA SAN ALEJANDRO, C.P. 72090 EN LA CIUDAD DE PUEBLA, PUEBLA	51100186	20561	511.619.1463.00.01	MESA DE CENTRO EN MDP. DIMENSIONES GENERALES: ANCHO 80 CM L	9
594	SAN ALEJANDRO, PUEBLA	HOSPITAL GENERAL REGIONAL DE 180 CAMAS, SAN ALEJANDRO, PUEBLA	AVENIDA 10, PONIENTE 2721, ESQUINA 27 NORTE, COL. VILLA SAN ALEJANDRO, C.P. 72090 EN LA CIUDAD DE PUEBLA, PUEBLA	51100327	20568	519.824.0520.00.01	SILLON FIJO CONFORTABLE DE 1 LUGAR TAPIZADO EN TELA. DIMENSI	26
595	SAN ALEJANDRO, PUEBLA	HOSPITAL GENERAL REGIONAL DE 180 CAMAS, SAN ALEJANDRO, PUEBLA	AVENIDA 10, PONIENTE 2721, ESQUINA 27 NORTE, COL. VILLA SAN ALEJANDRO, C.P. 72090 EN LA CIUDAD DE PUEBLA, PUEBLA	51200397	20580	519.033.0071.00.01	APARCADOR DE BICICLETAS EN ESPIRAL. DIMENSIONES GENERALES: I	3
596	SAN ALEJANDRO, PUEBLA	HOSPITAL GENERAL REGIONAL DE 180 CAMAS, SAN ALEJANDRO, PUEBLA	AVENIDA 10, PONIENTE 2721, ESQUINA 27 NORTE, COL. VILLA SAN ALEJANDRO, C.P. 72090 EN LA CIUDAD DE PUEBLA, PUEBLA	51100298	20583	519.198.0184.00.01	CASILLERO DOBLE EN PLASTICO DE ALTA RESISTENCIA. DIMENSIONES	506
597	SAN ALEJANDRO, PUEBLA	HOSPITAL GENERAL REGIONAL DE 180 CAMAS, SAN ALEJANDRO, PUEBLA	AVENIDA 10, PONIENTE 2721, ESQUINA 27 NORTE, COL. VILLA SAN ALEJANDRO, C.P. 72090 EN LA CIUDAD DE PUEBLA, PUEBLA	51100303	20586	519.830.5515.00.01	MESA RECTANGULAR PARA COMPUTADORA. DIMENSIONES GENERALES: FR	1
598	SAN ALEJANDRO, PUEBLA	HOSPITAL GENERAL REGIONAL DE 180 CAMAS, SAN ALEJANDRO, PUEBLA	AVENIDA 10, PONIENTE 2721, ESQUINA 27 NORTE, COL. VILLA SAN ALEJANDRO, C.P. 72090 EN LA CIUDAD DE PUEBLA, PUEBLA	51100171	20587	511.465.0024.00.01	GUARDA INFERIOR DE 120 CM. DIMENSIONES GENERALES: LARGO 120	4
599	SAN ALEJANDRO, PUEBLA	HOSPITAL GENERAL REGIONAL DE 180 CAMAS, SAN ALEJANDRO, PUEBLA	AVENIDA 10, PONIENTE 2721, ESQUINA 27 NORTE, COL. VILLA SAN ALEJANDRO, C.P. 72090 EN LA CIUDAD DE PUEBLA, PUEBLA	51100172	20588	511.465.0039.00.01	GUARDA INFERIOR DE 150 CM. DIMENSIONES GENERALES: LARGO 150	47
600	SAN ALEJANDRO, PUEBLA	HOSPITAL GENERAL REGIONAL DE 180 CAMAS, SAN ALEJANDRO, PUEBLA	AVENIDA 10, PONIENTE 2721, ESQUINA 27 NORTE, COL. VILLA SAN ALEJANDRO, C.P. 72090 EN LA CIUDAD DE PUEBLA, PUEBLA	51100163	20592	511.339.1422.00.01	ESCRITORIO RECTANGULAR DE 150CM. DIMENSIONES GENERALES: LARG	52
601	SAN ALEJANDRO, PUEBLA	HOSPITAL GENERAL REGIONAL DE 180 CAMAS, SAN ALEJANDRO, PUEBLA	AVENIDA 10, PONIENTE 2721, ESQUINA 27 NORTE, COL. VILLA SAN ALEJANDRO, C.P. 72090 EN LA CIUDAD DE PUEBLA, PUEBLA	51100164	20593	511.339.1437.00.01	ESCRITORIO RECTANGULAR DE 180 CM. DIMENSIONES GENERALES: LAR	1
602	SAN ALEJANDRO, PUEBLA	HOSPITAL GENERAL REGIONAL DE 180 CAMAS, SAN ALEJANDRO, PUEBLA	AVENIDA 10, PONIENTE 2721, ESQUINA 27 NORTE, COL. VILLA SAN ALEJANDRO, C.P. 72090 EN LA CIUDAD DE PUEBLA, PUEBLA	51200457	20633	519.710.0413.00.01	SILLA ALTA INFANTIL DE POLIPROPILENO. DIMENSIONES GENERALES	6
603	SAN ALEJANDRO, PUEBLA	HOSPITAL GENERAL REGIONAL DE 180 CAMAS, SAN ALEJANDRO, PUEBLA	AVENIDA 10, PONIENTE 2721, ESQUINA 27 NORTE, COL. VILLA SAN ALEJANDRO, C.P. 72090 EN LA CIUDAD DE PUEBLA, PUEBLA	51100229	20673	511.814.0421.00.01	SILLA FIJA DE POLIPROPILENO. DIMENSIONES GENERALES: ALTURA D	7
604	NAVOJOA, SONORA	HOSPITAL GENERAL DE ZONA DE 90 CAMAS, NAVOJOA, SONORA	CALLE RICARDO FLORES MAGON, No. 301, ENTRE IGNACIO ALLENDE Y BOULEVARD CENTENARIO, COLONIA TIERRA BLANCA, C.P. 85830, NAVOJOA, SONORA	51200301	18922	517.609.0405.00.01	MESA DE 270 CM CON RESPALDO, ESCURRIDERO Y DOBLE FREGADERO	4

GOBIERNO DE MÉXICO

IMSS

Anexo No. 3.4 Guía de Distribución

Adquisición de Bienes para el Programa "Mobiliario Administrativo para Hospitales Prioritarios" (7 Obras)
No. de Requisición "OP-EA-MA-01-2024-7OBRAS"

PARTIDA	OOAD	UNIDAD MÉDICA	DIRECCIÓN	CUCOP	PREI	SAI	DESCRIPCIÓN	CANTIDAD
605	NAVOJOA, SONORA	HOSPITAL GENERAL DE ZONA DE 90 CAMAS, NAVOJOA, SONORA	CALLE RICARDO FLORES MAGÓN, No. 201, ENTRE IGNACIO ALLENDE Y BOULEVARD CENTENARIO, COLONIA TIERRA BLANCA, C.P. 85820, NAVOJOA, SONORA	51100208	19998	511.622.0182.00.01	MÓDULO DE ATENCIÓN Y ORIENTACIÓN AL DERECHOHABIENTE TIPO A	1
606	NAVOJOA, SONORA	HOSPITAL GENERAL DE ZONA DE 90 CAMAS, NAVOJOA, SONORA	CALLE RICARDO FLORES MAGÓN, No. 201, ENTRE IGNACIO ALLENDE Y BOULEVARD CENTENARIO, COLONIA TIERRA BLANCA, C.P. 85820, NAVOJOA, SONORA	51100209	19999	511.622.0194.00.01	MÓDULO DE ATENCIÓN Y ORIENTACIÓN AL DERECHOHABIENTE TIPO B	1
607	NAVOJOA, SONORA	HOSPITAL GENERAL DE ZONA DE 90 CAMAS, NAVOJOA, SONORA	CALLE RICARDO FLORES MAGÓN, No. 201, ENTRE IGNACIO ALLENDE Y BOULEVARD CENTENARIO, COLONIA TIERRA BLANCA, C.P. 85820, NAVOJOA, SONORA	51200293	19739	517.609.0115.02.01	MESA DE 180 CM CON RESPALDO Y FREGADERO DERECHO CON PREPARAC	1
608	NAVOJOA, SONORA	HOSPITAL GENERAL DE ZONA DE 90 CAMAS, NAVOJOA, SONORA	CALLE RICARDO FLORES MAGÓN, No. 201, ENTRE IGNACIO ALLENDE Y BOULEVARD CENTENARIO, COLONIA TIERRA BLANCA, C.P. 85820, NAVOJOA, SONORA	51200295	19744	517.609.0255.01.01	MESA DE 230 CM CON RESPALDO Y DOBLE FREGADERO CENTRAL PARA O	1
609	NAVOJOA, SONORA	HOSPITAL GENERAL DE ZONA DE 90 CAMAS, NAVOJOA, SONORA	CALLE RICARDO FLORES MAGÓN, No. 201, ENTRE IGNACIO ALLENDE Y BOULEVARD CENTENARIO, COLONIA TIERRA BLANCA, C.P. 85820, NAVOJOA, SONORA	51200304	19765	517.609.0727.01.01	MESA DE 219 CM CON RESPALDO Y DOBLE FREGADERO IZQUIERDO, DIM	1
610	NAVOJOA, SONORA	HOSPITAL GENERAL DE ZONA DE 90 CAMAS, NAVOJOA, SONORA	CALLE RICARDO FLORES MAGÓN, No. 201, ENTRE IGNACIO ALLENDE Y BOULEVARD CENTENARIO, COLONIA TIERRA BLANCA, C.P. 85820, NAVOJOA, SONORA	51100133	19968	511.076.0952.00.01	ARCHIVERO GUARDA VISIBLE SENCILLO DIMENSIONES GENERALES LA	22
611	NAVOJOA, SONORA	HOSPITAL GENERAL DE ZONA DE 90 CAMAS, NAVOJOA, SONORA	CALLE RICARDO FLORES MAGÓN, No. 201, ENTRE IGNACIO ALLENDE Y BOULEVARD CENTENARIO, COLONIA TIERRA BLANCA, C.P. 85820, NAVOJOA, SONORA	51100123	19969	511.076.0965.00.01	ARCHIVERO DE 2 GAVETAS CON CAJA FUERTE DIMENSIONES GENERALE	1
612	NAVOJOA, SONORA	HOSPITAL GENERAL DE ZONA DE 90 CAMAS, NAVOJOA, SONORA	CALLE RICARDO FLORES MAGÓN, No. 201, ENTRE IGNACIO ALLENDE Y BOULEVARD CENTENARIO, COLONIA TIERRA BLANCA, C.P. 85820, NAVOJOA, SONORA	51100124	19970	511.076.0975.00.01	ARCHIVERO 4 GAVETAS, MOVIMIENTOS O SISTEMAS; SISTEMA DE CORR	3
613	NAVOJOA, SONORA	HOSPITAL GENERAL DE ZONA DE 90 CAMAS, NAVOJOA, SONORA	CALLE RICARDO FLORES MAGÓN, No. 201, ENTRE IGNACIO ALLENDE Y BOULEVARD CENTENARIO, COLONIA TIERRA BLANCA, C.P. 85820, NAVOJOA, SONORA	51100125	19971	511.076.0988.00.01	ARCHIVERO DE 4 GAVETAS CON PUERTAS ABATIBLES Y DESLIZABLES	104
614	NAVOJOA, SONORA	HOSPITAL GENERAL DE ZONA DE 90 CAMAS, NAVOJOA, SONORA	CALLE RICARDO FLORES MAGÓN, No. 201, ENTRE IGNACIO ALLENDE Y BOULEVARD CENTENARIO, COLONIA TIERRA BLANCA, C.P. 85820, NAVOJOA, SONORA	51100132	19973	511.076.1007.00.01	ARCHIVERO GUARDA VISIBLE DOBLE DIMENSIONES GENERALES LARGO	10
615	NAVOJOA, SONORA	HOSPITAL GENERAL DE ZONA DE 90 CAMAS, NAVOJOA, SONORA	CALLE RICARDO FLORES MAGÓN, No. 201, ENTRE IGNACIO ALLENDE Y BOULEVARD CENTENARIO, COLONIA TIERRA BLANCA, C.P. 85820, NAVOJOA, SONORA	51100127	19974	511.076.1016.00.01	ARCHIVERO DE 2 GAVETAS CON PUERTAS ABATIBLES Y DESLIZABLES	1
616	NAVOJOA, SONORA	HOSPITAL GENERAL DE ZONA DE 90 CAMAS, NAVOJOA, SONORA	CALLE RICARDO FLORES MAGÓN, No. 201, ENTRE IGNACIO ALLENDE Y BOULEVARD CENTENARIO, COLONIA TIERRA BLANCA, C.P. 85820, NAVOJOA, SONORA	51100119	19976	511.026.0492.00.01	ANAQUEL ESQUELETO 7 ENTREPAÑOS CAPACIDAD DE CARGA 100 KG	92
617	NAVOJOA, SONORA	HOSPITAL GENERAL DE ZONA DE 90 CAMAS, NAVOJOA, SONORA	CALLE RICARDO FLORES MAGÓN, No. 201, ENTRE IGNACIO ALLENDE Y BOULEVARD CENTENARIO, COLONIA TIERRA BLANCA, C.P. 85820, NAVOJOA, SONORA	51100116	19977	511.026.0501.00.01	ANAQUEL FIJO DE 45 CM UNA VISTA DIMENSIONES GENERALES FREN	214
618	NAVOJOA, SONORA	HOSPITAL GENERAL DE ZONA DE 90 CAMAS, NAVOJOA, SONORA	CALLE RICARDO FLORES MAGÓN, No. 201, ENTRE IGNACIO ALLENDE Y BOULEVARD CENTENARIO, COLONIA TIERRA BLANCA, C.P. 85820, NAVOJOA, SONORA	51100117	19978	511.026.0517.00.01	ANAQUEL FIJO DOS VISTAS, DIMENSIONES GENERALES: FRENTE 85 CM	13
619	NAVOJOA, SONORA	HOSPITAL GENERAL DE ZONA DE 90 CAMAS, NAVOJOA, SONORA	CALLE RICARDO FLORES MAGÓN, No. 201, ENTRE IGNACIO ALLENDE Y BOULEVARD CENTENARIO, COLONIA TIERRA BLANCA, C.P. 85820, NAVOJOA, SONORA	51100118	19979	511.026.0527.00.01	ANAQUEL PARA LIBROS Y REVISTAS DIMENSIONES GENERALES LARGO	8
620	NAVOJOA, SONORA	HOSPITAL GENERAL DE ZONA DE 90 CAMAS, NAVOJOA, SONORA	CALLE RICARDO FLORES MAGÓN, No. 201, ENTRE IGNACIO ALLENDE Y BOULEVARD CENTENARIO, COLONIA TIERRA BLANCA, C.P. 85820, NAVOJOA, SONORA	51100139	19985	511.109.0345.00.01	BANCO ALTO, DIMENSIONES GENERALES DIAMETRO DE ASIENTO 35CM,	18
621	NAVOJOA, SONORA	HOSPITAL GENERAL DE ZONA DE 90 CAMAS, NAVOJOA, SONORA	CALLE RICARDO FLORES MAGÓN, No. 201, ENTRE IGNACIO ALLENDE Y BOULEVARD CENTENARIO, COLONIA TIERRA BLANCA, C.P. 85820, NAVOJOA, SONORA	51200035	19981	511.178.0113.00.01	CARRETILLA PORTA BULTOS, DIMENSIONES GENERALES, ANCHO 45CM,	6
622	NAVOJOA, SONORA	HOSPITAL GENERAL DE ZONA DE 90 CAMAS, NAVOJOA, SONORA	CALLE RICARDO FLORES MAGÓN, No. 201, ENTRE IGNACIO ALLENDE Y BOULEVARD CENTENARIO, COLONIA TIERRA BLANCA, C.P. 85820, NAVOJOA, SONORA	51100143	19984	511.268.0282.00.01	CREDENZA DE 150CM CON BASES METALICAS DIMENSIONES GENERALES	27
623	NAVOJOA, SONORA	HOSPITAL GENERAL DE ZONA DE 90 CAMAS, NAVOJOA, SONORA	CALLE RICARDO FLORES MAGÓN, No. 201, ENTRE IGNACIO ALLENDE Y BOULEVARD CENTENARIO, COLONIA TIERRA BLANCA, C.P. 85820, NAVOJOA, SONORA	51100140	19989	511.339.1275.00.01	ESCRITORIO MODULAR DE 150CM CON LATERAL DERECHO, DIMENSIONES	21
624	NAVOJOA, SONORA	HOSPITAL GENERAL DE ZONA DE 90 CAMAS, NAVOJOA, SONORA	CALLE RICARDO FLORES MAGÓN, No. 201, ENTRE IGNACIO ALLENDE Y BOULEVARD CENTENARIO, COLONIA TIERRA BLANCA, C.P. 85820, NAVOJOA, SONORA	51100150	19990	511.339.1288.00.01	ESCRITORIO MODULAR DE 150CM CON LATERAL IZQUIERDO DIMENSION	46
625	NAVOJOA, SONORA	HOSPITAL GENERAL DE ZONA DE 90 CAMAS, NAVOJOA, SONORA	CALLE RICARDO FLORES MAGÓN, No. 201, ENTRE IGNACIO ALLENDE Y BOULEVARD CENTENARIO, COLONIA TIERRA BLANCA, C.P. 85820, NAVOJOA, SONORA	51100151	19991	511.339.1295.00.01	ESCRITORIO MODULAR DE 180CM CON LATERAL DERECHO, DIMENSIONES	1
626	NAVOJOA, SONORA	HOSPITAL GENERAL DE ZONA DE 90 CAMAS, NAVOJOA, SONORA	CALLE RICARDO FLORES MAGÓN, No. 201, ENTRE IGNACIO ALLENDE Y BOULEVARD CENTENARIO, COLONIA TIERRA BLANCA, C.P. 85820, NAVOJOA, SONORA	51100159	19992	511.339.1301.00.01	ESCRITORIO MODULAR TIPO BALA DE 120CM SIN LATERAL DIMENSION	23

DIVISION DE CONTRATOS
ANEXOS

GOBIERNO DE MÉXICO

IMSS

DIRECCIÓN DE ADMINISTRACIÓN

Anexo No. 3.4 Guía de Distribución

Adquisición de Bienes para el Programa "Mobiliario Administrativo para Hospitales Prioritarios" (7 Obras)
No. de Requisición "OP-EA-MA-01-2024-7OBRAS"

PARTIDA	CIUDAD	UNIDAD MÉDICA	DIRECCIÓN	CUCOP	PREI	SAT	DESCRIPCIÓN	CANTIDAD
627	NAVOJOA, SONORA	HOSPITAL GENERAL DE ZONA DE 90 CAMAS, NAVOJOA, SONORA	CALLE RICARDO FLORES MAGÓN, No. 201, ENTRE IGNACIO ALLENDE Y BOULEVARD CENTENARIO, COLONIA TIERRA BLANCA, C.P. 85820, NAVOJOA, SONORA	51100160	19993	511.399 1313.00.01	ESCRITORIO MODULAR TIPO BALA DE 150CM SIN LATERAL, DIMENSION	4
628	NAVOJOA, SONORA	HOSPITAL GENERAL DE ZONA DE 90 CAMAS, NAVOJOA, SONORA	CALLE RICARDO FLORES MAGÓN, No. 201, ENTRE IGNACIO ALLENDE Y BOULEVARD CENTENARIO, COLONIA TIERRA BLANCA, C.P. 85820, NAVOJOA, SONORA	51100170	19995	511.461.0381.00.01	GABINETE UNIVERSAL, DIMENSIONES GENERALES: LARGO 90 CM; ANCH	18
629	NAVOJOA, SONORA	HOSPITAL GENERAL DE ZONA DE 90 CAMAS, NAVOJOA, SONORA	CALLE RICARDO FLORES MAGÓN, No. 201, ENTRE IGNACIO ALLENDE Y BOULEVARD CENTENARIO, COLONIA TIERRA BLANCA, C.P. 85820, NAVOJOA, SONORA	51100185	19999	511.819 1345.00.01	MESA DE APOYO PARA TELEFONOS. DIMENSIONES GENERALES: LARGO 4	8
630	NAVOJOA, SONORA	HOSPITAL GENERAL DE ZONA DE 90 CAMAS, NAVOJOA, SONORA	CALLE RICARDO FLORES MAGÓN, No. 201, ENTRE IGNACIO ALLENDE Y BOULEVARD CENTENARIO, COLONIA TIERRA BLANCA, C.P. 85820, NAVOJOA, SONORA	51100191	20001	511.819 1363.00.01	MESA ESQUINERA FABRICADA EN MDF. DIMENSIONES GENERALES: LARG	11
631	NAVOJOA, SONORA	HOSPITAL GENERAL DE ZONA DE 90 CAMAS, NAVOJOA, SONORA	CALLE RICARDO FLORES MAGÓN, No. 201, ENTRE IGNACIO ALLENDE Y BOULEVARD CENTENARIO, COLONIA TIERRA BLANCA, C.P. 85820, NAVOJOA, SONORA	51100195	20002	511.819 1376.00.01	MESA RECTANGULAR DE JUNTAS PARA 10 PERSONAS. DIMENSIONES GEN	3
632	NAVOJOA, SONORA	HOSPITAL GENERAL DE ZONA DE 90 CAMAS, NAVOJOA, SONORA	CALLE RICARDO FLORES MAGÓN, No. 201, ENTRE IGNACIO ALLENDE Y BOULEVARD CENTENARIO, COLONIA TIERRA BLANCA, C.P. 85820, NAVOJOA, SONORA	51100199	20003	511.819.1381.00.01	MESA PARA SALA DE USOS MULTIPLES. DIMENSIONES GENERALES: LAR	19
633	NAVOJOA, SONORA	HOSPITAL GENERAL DE ZONA DE 90 CAMAS, NAVOJOA, SONORA	CALLE RICARDO FLORES MAGÓN, No. 201, ENTRE IGNACIO ALLENDE Y BOULEVARD CENTENARIO, COLONIA TIERRA BLANCA, C.P. 85820, NAVOJOA, SONORA	51100220	20005	511.822 0220.00.01	MODULO ESCRITORIO AUTOSUSTENTABLE PARA DOS LUGARES. MOVIMIEN	3
634	NAVOJOA, SONORA	HOSPITAL GENERAL DE ZONA DE 90 CAMAS, NAVOJOA, SONORA	CALLE RICARDO FLORES MAGÓN, No. 201, ENTRE IGNACIO ALLENDE Y BOULEVARD CENTENARIO, COLONIA TIERRA BLANCA, C.P. 85820, NAVOJOA, SONORA	51100225	20006	511.790 0227.00.01	PORTAROTAFOLIO CON PIZARRON. DIMENSIONES GENERALES: FRENTE 8	9
635	NAVOJOA, SONORA	HOSPITAL GENERAL DE ZONA DE 90 CAMAS, NAVOJOA, SONORA	CALLE RICARDO FLORES MAGÓN, No. 201, ENTRE IGNACIO ALLENDE Y BOULEVARD CENTENARIO, COLONIA TIERRA BLANCA, C.P. 85820, NAVOJOA, SONORA	51100232	20009	511.814 0364.00.01	SILLA GIRATORIA DE RESPALDO BAJO TAPIZADA EN POLIPIEL CON PI	69
636	NAVOJOA, SONORA	HOSPITAL GENERAL DE ZONA DE 90 CAMAS, NAVOJOA, SONORA	CALLE RICARDO FLORES MAGÓN, No. 201, ENTRE IGNACIO ALLENDE Y BOULEVARD CENTENARIO, COLONIA TIERRA BLANCA, C.P. 85820, NAVOJOA, SONORA	51100235	20010	511.836.0466.00.01	SILLON CONFORTABLE DE 1 LUGAR, TAPIZADO EN TELA. DIMENSIONES	43
637	NAVOJOA, SONORA	HOSPITAL GENERAL DE ZONA DE 90 CAMAS, NAVOJOA, SONORA	CALLE RICARDO FLORES MAGÓN, No. 201, ENTRE IGNACIO ALLENDE Y BOULEVARD CENTENARIO, COLONIA TIERRA BLANCA, C.P. 85820, NAVOJOA, SONORA	51100240	20011	511.836.0468.00.01	SILLON CONFORTABLE DE 3 LUGARES, TAPIZADO EN TELA. DIMENSIONE	13
638	NAVOJOA, SONORA	HOSPITAL GENERAL DE ZONA DE 90 CAMAS, NAVOJOA, SONORA	CALLE RICARDO FLORES MAGÓN, No. 201, ENTRE IGNACIO ALLENDE Y BOULEVARD CENTENARIO, COLONIA TIERRA BLANCA, C.P. 85820, NAVOJOA, SONORA	51100242	20012	511.836.0471.00.01	SILLON FIJO DE RESPALDO ALTO BASE DE TRINEO. DIMENSIONES GEN	189
639	NAVOJOA, SONORA	HOSPITAL GENERAL DE ZONA DE 90 CAMAS, NAVOJOA, SONORA	CALLE RICARDO FLORES MAGÓN, No. 201, ENTRE IGNACIO ALLENDE Y BOULEVARD CENTENARIO, COLONIA TIERRA BLANCA, C.P. 85820, NAVOJOA, SONORA	51100243	20013	511.836.0464.00.01	SILLON FIJO DE RESPALDO BAJO BASE DE TRINEO TAPIZADO EN PIEL	215
640	NAVOJOA, SONORA	HOSPITAL GENERAL DE ZONA DE 90 CAMAS, NAVOJOA, SONORA	CALLE RICARDO FLORES MAGÓN, No. 201, ENTRE IGNACIO ALLENDE Y BOULEVARD CENTENARIO, COLONIA TIERRA BLANCA, C.P. 85820, NAVOJOA, SONORA	51100231	20014	511.836.0469.00.01	SILLON GIRATORIO DE RESPALDO ALTO TAPIZADA EN POLIPIEL CON P	7
641	NAVOJOA, SONORA	HOSPITAL GENERAL DE ZONA DE 90 CAMAS, NAVOJOA, SONORA	CALLE RICARDO FLORES MAGÓN, No. 201, ENTRE IGNACIO ALLENDE Y BOULEVARD CENTENARIO, COLONIA TIERRA BLANCA, C.P. 85820, NAVOJOA, SONORA	51100248	20015	511.836.0505.00.01	SILLÓN GIRATORIO DE RESPALDO BAJO CON PISTON NEUMATICO DIME	126
642	NAVOJOA, SONORA	HOSPITAL GENERAL DE ZONA DE 90 CAMAS, NAVOJOA, SONORA	CALLE RICARDO FLORES MAGÓN, No. 201, ENTRE IGNACIO ALLENDE Y BOULEVARD CENTENARIO, COLONIA TIERRA BLANCA, C.P. 85820, NAVOJOA, SONORA	51100252	20017	511.893.0529.00.01	TARJETERO DOBLE PARA TARJETAS DE 7.62 X 12.70 CM (3 PULGADAS)	1
643	NAVOJOA, SONORA	HOSPITAL GENERAL DE ZONA DE 90 CAMAS, NAVOJOA, SONORA	CALLE RICARDO FLORES MAGÓN, No. 201, ENTRE IGNACIO ALLENDE Y BOULEVARD CENTENARIO, COLONIA TIERRA BLANCA, C.P. 85820, NAVOJOA, SONORA	51100251	20018	511.893.0534.00.01	TARJETERO DOBLE PARA TARJETAS DE 12.70 X 20.3 CM (5 PULGADAS	7
644	NAVOJOA, SONORA	HOSPITAL GENERAL DE ZONA DE 90 CAMAS, NAVOJOA, SONORA	CALLE RICARDO FLORES MAGÓN, No. 201, ENTRE IGNACIO ALLENDE Y BOULEVARD CENTENARIO, COLONIA TIERRA BLANCA, C.P. 85820, NAVOJOA, SONORA	51100255	20020	511.893.0558.00.01	TARJETERO SENCILLO PARA TARJETAS DE 7.62 X 12.70 CM (3 PULGA	5
645	NAVOJOA, SONORA	HOSPITAL GENERAL DE ZONA DE 90 CAMAS, NAVOJOA, SONORA	CALLE RICARDO FLORES MAGÓN, No. 201, ENTRE IGNACIO ALLENDE Y BOULEVARD CENTENARIO, COLONIA TIERRA BLANCA, C.P. 85820, NAVOJOA, SONORA	51100260	20022	511.893.0578.00.01	TARJETERO TRIPLE DE 18 GAVETAS PARA TARJETAS DE 7.62 X 12.70	2
646	NAVOJOA, SONORA	HOSPITAL GENERAL DE ZONA DE 90 CAMAS, NAVOJOA, SONORA	CALLE RICARDO FLORES MAGÓN, No. 201, ENTRE IGNACIO ALLENDE Y BOULEVARD CENTENARIO, COLONIA TIERRA BLANCA, C.P. 85820, NAVOJOA, SONORA	51200399	20048	519.104.0539.00.01	BANCA EN REGADERA. DIMENSIONES GENERALES: LARGO 45 CM ALTURA	4
647	NAVOJOA, SONORA	HOSPITAL GENERAL DE ZONA DE 90 CAMAS, NAVOJOA, SONORA	CALLE RICARDO FLORES MAGÓN, No. 201, ENTRE IGNACIO ALLENDE Y BOULEVARD CENTENARIO, COLONIA TIERRA BLANCA, C.P. 85820, NAVOJOA, SONORA	51200400	20049	519.104.0541.00.01	BANCA EN TANDEM PARA 3 LUGARES. DIMENSIONES GENERALES: FRENT	106
648	NAVOJOA, SONORA	HOSPITAL GENERAL DE ZONA DE 90 CAMAS, NAVOJOA, SONORA	CALLE RICARDO FLORES MAGÓN, No. 201, ENTRE IGNACIO ALLENDE Y BOULEVARD CENTENARIO, COLONIA TIERRA BLANCA, C.P. 85820, NAVOJOA, SONORA	51200401	20050	519.104.0551.00.01	BANCA EN TANDEM PARA 4 LUGARES. DIMENSIONES GENERALES: FRENT	103

GOBIERNO DE MÉXICO

IMSS

Anexo No. 3.4 Guía de Distribución

Adquisición de Bienes para el Programa "Mobiliario Administrativo para Hospitales Prioritarios" (7 Obras)
No. de Requisición "OP-EA-MA-01-2024-7OBRAS"

PARTIDA	CODD	UNIDAD MÉDICA	DIRECCIÓN	CUCOP	PREI	SAI	DESCRIPCIÓN	CANTIDAD
649	NAVOJOA, SONORA	HOSPITAL GENERAL DE ZONA DE 90 CAMAS, NAVOJOA, SONORA.	CALLE RICARDO FLORES MAGÓN, No. 201, ENTRE IGNACIO ALLENDE Y BOULEVARD CENTENARIO, COLONIA TIERRA BLANCA, C.P. 85820, NAVOJOA, SONORA.	51200402	20051	519.104.0569.00.01	BANCA VESTIDOR PARA BAÑOS. DIMENSIONES GENERALES: LARGO 120	45
650	NAVOJOA, SONORA	HOSPITAL GENERAL DE ZONA DE 90 CAMAS, NAVOJOA, SONORA.	CALLE RICARDO FLORES MAGÓN, No. 201, ENTRE IGNACIO ALLENDE Y BOULEVARD CENTENARIO, COLONIA TIERRA BLANCA, C.P. 85820, NAVOJOA, SONORA.	51200403	20052	519.104.0574.00.01	BANCA VESTIDOR PARA CONSULTORIO. DIMENSIONES GENERALES LARG	45
651	NAVOJOA, SONORA	HOSPITAL GENERAL DE ZONA DE 90 CAMAS, NAVOJOA, SONORA.	CALLE RICARDO FLORES MAGÓN, No. 201, ENTRE IGNACIO ALLENDE Y BOULEVARD CENTENARIO, COLONIA TIERRA BLANCA, C.P. 85820, NAVOJOA, SONORA.	51200420	20055	519.160.0357.00.01	CARRO DE ASEO EN FORMA DE TIJERA. DIMENSIONES GENERALES LAR	40
652	NAVOJOA, SONORA	HOSPITAL GENERAL DE ZONA DE 90 CAMAS, NAVOJOA, SONORA.	CALLE RICARDO FLORES MAGÓN, No. 201, ENTRE IGNACIO ALLENDE Y BOULEVARD CENTENARIO, COLONIA TIERRA BLANCA, C.P. 85820, NAVOJOA, SONORA.	51200421	20056	519.160.0365.00.01	CARRO TRANSPORTADOR DE BIBERONES. DIMENSIONES GENERALES: LAR	3
653	NAVOJOA, SONORA	HOSPITAL GENERAL DE ZONA DE 90 CAMAS, NAVOJOA, SONORA.	CALLE RICARDO FLORES MAGÓN, No. 201, ENTRE IGNACIO ALLENDE Y BOULEVARD CENTENARIO, COLONIA TIERRA BLANCA, C.P. 85820, NAVOJOA, SONORA.	51200422	20057	519.160.0376.00.01	CARRO TRANSPORTADOR DE ROPA HUMEDA. DIMENSIONES GENERALES: L	3
654	NAVOJOA, SONORA	HOSPITAL GENERAL DE ZONA DE 90 CAMAS, NAVOJOA, SONORA.	CALLE RICARDO FLORES MAGÓN, No. 201, ENTRE IGNACIO ALLENDE Y BOULEVARD CENTENARIO, COLONIA TIERRA BLANCA, C.P. 85820, NAVOJOA, SONORA.	51200430	20059	519.279.0022.00.01	DESPACHADOR DE MEDICAMENTOS DE ALTO CONSUMO. DIMENSIONES GEN	4
655	NAVOJOA, SONORA	HOSPITAL GENERAL DE ZONA DE 90 CAMAS, NAVOJOA, SONORA.	CALLE RICARDO FLORES MAGÓN, No. 201, ENTRE IGNACIO ALLENDE Y BOULEVARD CENTENARIO, COLONIA TIERRA BLANCA, C.P. 85820, NAVOJOA, SONORA.	51200431	20060	519.315.0059.00.01	ESCALERA DE TIJERA 3 PELDAÑOS. DIMENSIONES GENERALES ALTO 6	35
656	NAVOJOA, SONORA	HOSPITAL GENERAL DE ZONA DE 90 CAMAS, NAVOJOA, SONORA.	CALLE RICARDO FLORES MAGÓN, No. 201, ENTRE IGNACIO ALLENDE Y BOULEVARD CENTENARIO, COLONIA TIERRA BLANCA, C.P. 85820, NAVOJOA, SONORA.	51200437	20062	519.630.5401.00.01	MESA DE TRABAJO PARA TALLER. DIMENSIONES GENERALES LARGO 18	10
657	NAVOJOA, SONORA	HOSPITAL GENERAL DE ZONA DE 90 CAMAS, NAVOJOA, SONORA.	CALLE RICARDO FLORES MAGÓN, No. 201, ENTRE IGNACIO ALLENDE Y BOULEVARD CENTENARIO, COLONIA TIERRA BLANCA, C.P. 85820, NAVOJOA, SONORA.	51200438	20063	519.630.5415.00.01	MESA INFANTIL MATERNAL. DIMENSIONES GENERALES: ANCHO 90 CM,	1
658	NAVOJOA, SONORA	HOSPITAL GENERAL DE ZONA DE 90 CAMAS, NAVOJOA, SONORA.	CALLE RICARDO FLORES MAGÓN, No. 201, ENTRE IGNACIO ALLENDE Y BOULEVARD CENTENARIO, COLONIA TIERRA BLANCA, C.P. 85820, NAVOJOA, SONORA.	51200439	20064	519.630.5427.00.01	MESA INFANTIL PARA PREESCOLAR. DIMENSIONES GENERALES CUBIER	3
659	NAVOJOA, SONORA	HOSPITAL GENERAL DE ZONA DE 90 CAMAS, NAVOJOA, SONORA.	CALLE RICARDO FLORES MAGÓN, No. 201, ENTRE IGNACIO ALLENDE Y BOULEVARD CENTENARIO, COLONIA TIERRA BLANCA, C.P. 85820, NAVOJOA, SONORA.	51200440	20065	519.630.5432.00.01	MESA LISA DE 180 CM PARA DOBLAR ROPA. DIMENSIONES GENERALES	1
660	NAVOJOA, SONORA	HOSPITAL GENERAL DE ZONA DE 90 CAMAS, NAVOJOA, SONORA.	CALLE RICARDO FLORES MAGÓN, No. 201, ENTRE IGNACIO ALLENDE Y BOULEVARD CENTENARIO, COLONIA TIERRA BLANCA, C.P. 85820, NAVOJOA, SONORA.	51100302	20067	519.630.5454.00.01	MESA PARA COMPUTADORA CON ESTRUCTURA TUBULAR FRENTE 100 CM	3
661	NAVOJOA, SONORA	HOSPITAL GENERAL DE ZONA DE 90 CAMAS, NAVOJOA, SONORA.	CALLE RICARDO FLORES MAGÓN, No. 201, ENTRE IGNACIO ALLENDE Y BOULEVARD CENTENARIO, COLONIA TIERRA BLANCA, C.P. 85820, NAVOJOA, SONORA.	51200442	20068	519.630.5462.00.01	MESA PARA DIBUJO (RESTIRADOR). DIMENSIONES GENERALES FRENTE	1
662	NAVOJOA, SONORA	HOSPITAL GENERAL DE ZONA DE 90 CAMAS, NAVOJOA, SONORA.	CALLE RICARDO FLORES MAGÓN, No. 201, ENTRE IGNACIO ALLENDE Y BOULEVARD CENTENARIO, COLONIA TIERRA BLANCA, C.P. 85820, NAVOJOA, SONORA.	51100307	20069	519.695.1974.00.01	PIZARRÓN DE 120 CM CON TABLERO DE CORCHO. DIMENSIONES GENERA	4
663	NAVOJOA, SONORA	HOSPITAL GENERAL DE ZONA DE 90 CAMAS, NAVOJOA, SONORA.	CALLE RICARDO FLORES MAGÓN, No. 201, ENTRE IGNACIO ALLENDE Y BOULEVARD CENTENARIO, COLONIA TIERRA BLANCA, C.P. 85820, NAVOJOA, SONORA.	51100308	20070	519.695.1987.00.01	PIZARRÓN DE 120 CM MAGNETICO DE PARED. DIMENSIONES GENERALES	29
664	NAVOJOA, SONORA	HOSPITAL GENERAL DE ZONA DE 90 CAMAS, NAVOJOA, SONORA.	CALLE RICARDO FLORES MAGÓN, No. 201, ENTRE IGNACIO ALLENDE Y BOULEVARD CENTENARIO, COLONIA TIERRA BLANCA, C.P. 85820, NAVOJOA, SONORA.	51100310	20072	519.695.2004.00.01	PIZARRÓN DE 150 CM MAGNETICO DE PARED. DIMENSIONES GENERALES	44
665	NAVOJOA, SONORA	HOSPITAL GENERAL DE ZONA DE 90 CAMAS, NAVOJOA, SONORA.	CALLE RICARDO FLORES MAGÓN, No. 201, ENTRE IGNACIO ALLENDE Y BOULEVARD CENTENARIO, COLONIA TIERRA BLANCA, C.P. 85820, NAVOJOA, SONORA.	51100311	20073	519.695.2013.00.01	PIZARRÓN DE 180 CM MAGNETICO DE PARED. DIMENSIONES GENERALES	2
666	NAVOJOA, SONORA	HOSPITAL GENERAL DE ZONA DE 90 CAMAS, NAVOJOA, SONORA.	CALLE RICARDO FLORES MAGÓN, No. 201, ENTRE IGNACIO ALLENDE Y BOULEVARD CENTENARIO, COLONIA TIERRA BLANCA, C.P. 85820, NAVOJOA, SONORA.	51200453	20074	519.810.0363.00.01	SILLA INFANTIL PRE-ESCOLAR. DIMENSIONES GENERALES: FRENTE 40	6
667	NAVOJOA, SONORA	HOSPITAL GENERAL DE ZONA DE 90 CAMAS, NAVOJOA, SONORA.	CALLE RICARDO FLORES MAGÓN, No. 201, ENTRE IGNACIO ALLENDE Y BOULEVARD CENTENARIO, COLONIA TIERRA BLANCA, C.P. 85820, NAVOJOA, SONORA.	51200454	20075	519.810.0378.00.01	SILLA INFANTIL, MATERNAL. DIMENSIONES GENERALES: FRENTE 30 CM	4
668	NAVOJOA, SONORA	HOSPITAL GENERAL DE ZONA DE 90 CAMAS, NAVOJOA, SONORA.	CALLE RICARDO FLORES MAGÓN, No. 201, ENTRE IGNACIO ALLENDE Y BOULEVARD CENTENARIO, COLONIA TIERRA BLANCA, C.P. 85820, NAVOJOA, SONORA.	51200455	20076	519.810.0381.00.01	SILLA TIPO BOUNCER CON ESTRUCTURA DE TRINEO. MOVIMIENTOS A S	3
669	NAVOJOA, SONORA	HOSPITAL GENERAL DE ZONA DE 90 CAMAS, NAVOJOA, SONORA.	CALLE RICARDO FLORES MAGÓN, No. 201, ENTRE IGNACIO ALLENDE Y BOULEVARD CENTENARIO, COLONIA TIERRA BLANCA, C.P. 85820, NAVOJOA, SONORA.	51200469	20077	519.810.0349.00.01	SILLA PARA AULA. DIMENSIONES GENERALES: FRENTE 50 CM FONDO	32
670	NAVOJOA, SONORA	HOSPITAL GENERAL DE ZONA DE 90 CAMAS, NAVOJOA, SONORA.	CALLE RICARDO FLORES MAGÓN, No. 201, ENTRE IGNACIO ALLENDE Y BOULEVARD CENTENARIO, COLONIA TIERRA BLANCA, C.P. 85820, NAVOJOA, SONORA.	51100325	20078	519.924.0504.00.01	SILLON ACOJINABLE RECLINABLE SISTEMA MECANICO DE PALANCAS PA	43

VERSIÓN DE CONTRATOS

GOBIERNO DE MÉXICO

IMSS

DIRECCIÓN DE ADMINISTRACIÓN

Anexo No. 3.4 Guía de Distribución

Adquisición de Bienes para el Programa "Mobiliario Administrativo para Hospitales Prioritarios" (7 Obras)
No. de Requisición "OP-EA-MA-01-2024-7OBRAS"

PARTIDA	OOAD	UNIDAD MÉDICA	DIRECCIÓN	CUCOP	PREI	SAI	DESCRIPCIÓN	CANTIDAD
671	NAVOJOA, SONORA	HOSPITAL GENERAL DE ZONA DE 90 CAMAS, NAVOJOA, SONORA	CALLE RICARDO FLORES MAGÓN, No. 201, ENTRE IGNACIO ALLENDE Y BOULEVARD CENTENARIO, COLONIA TIERRA BLANCA, C.P. 85820, NAVOJOA, SONORA	51100333	20078	519.665.0135.00.01	TABLERO DE CORCHO 120 CM. DIMENSIONES GENERALES: FRENTE 120	109
672	NAVOJOA, SONORA	HOSPITAL GENERAL DE ZONA DE 90 CAMAS, NAVOJOA, SONORA	CALLE RICARDO FLORES MAGÓN, No. 201, ENTRE IGNACIO ALLENDE Y BOULEVARD CENTENARIO, COLONIA TIERRA BLANCA, C.P. 85820, NAVOJOA, SONORA	51200458	20081	519.673.0141.00.01	TARIMA PARA ESTIBAR MERCANCIAS. DIMENSIONES GENERALES: FRENT	23
673	NAVOJOA, SONORA	HOSPITAL GENERAL DE ZONA DE 90 CAMAS, NAVOJOA, SONORA	CALLE RICARDO FLORES MAGÓN, No. 201, ENTRE IGNACIO ALLENDE Y BOULEVARD CENTENARIO, COLONIA TIERRA BLANCA, C.P. 85820, NAVOJOA, SONORA	51200459	20082	519.673.0151.00.01	TARIMA PLASTICA, PARA PATIN HIDRAULICO. DIMENSIONES GENERALE	2
674	NAVOJOA, SONORA	HOSPITAL GENERAL DE ZONA DE 90 CAMAS, NAVOJOA, SONORA	CALLE RICARDO FLORES MAGÓN, No. 201, ENTRE IGNACIO ALLENDE Y BOULEVARD CENTENARIO, COLONIA TIERRA BLANCA, C.P. 85820, NAVOJOA, SONORA	51200372	20084	517.013.0067.00.01	ALACENA ALTA DE 90 CM. DIMENSIONES GENERALES: FRENTE 90 CM,	48
675	NAVOJOA, SONORA	HOSPITAL GENERAL DE ZONA DE 90 CAMAS, NAVOJOA, SONORA	CALLE RICARDO FLORES MAGÓN, No. 201, ENTRE IGNACIO ALLENDE Y BOULEVARD CENTENARIO, COLONIA TIERRA BLANCA, C.P. 85820, NAVOJOA, SONORA	51100287	20085	517.063.0135.00.01	ANAQUEL PARA OLLAS FRENTE 90 CM, FONDO 60 CM, ALTURA 190 CM	3
676	NAVOJOA, SONORA	HOSPITAL GENERAL DE ZONA DE 90 CAMAS, NAVOJOA, SONORA	CALLE RICARDO FLORES MAGÓN, No. 201, ENTRE IGNACIO ALLENDE Y BOULEVARD CENTENARIO, COLONIA TIERRA BLANCA, C.P. 85820, NAVOJOA, SONORA	51200278	20086	517.169.0073.00.01	BOTE DE BASURA SOBRE CARRO PATIN. DIMENSIONES GENERALES BOT	2
677	NAVOJOA, SONORA	HOSPITAL GENERAL DE ZONA DE 90 CAMAS, NAVOJOA, SONORA	CALLE RICARDO FLORES MAGÓN, No. 201, ENTRE IGNACIO ALLENDE Y BOULEVARD CENTENARIO, COLONIA TIERRA BLANCA, C.P. 85820, NAVOJOA, SONORA	51200280	20087	517.259.0204.00.01	CARRO PARA CHAROLAS EN AUTOSERVICIO LARGO 80 CM, ANCHO 50 CM	2
678	NAVOJOA, SONORA	HOSPITAL GENERAL DE ZONA DE 90 CAMAS, NAVOJOA, SONORA	CALLE RICARDO FLORES MAGÓN, No. 201, ENTRE IGNACIO ALLENDE Y BOULEVARD CENTENARIO, COLONIA TIERRA BLANCA, C.P. 85820, NAVOJOA, SONORA	51200281	20088	517.265.0215.00.01	CARRO TRANSPORTADOR DE CHAROLAS PARA ALIMENTOS DIMENSIONES	3
679	NAVOJOA, SONORA	HOSPITAL GENERAL DE ZONA DE 90 CAMAS, NAVOJOA, SONORA	CALLE RICARDO FLORES MAGÓN, No. 201, ENTRE IGNACIO ALLENDE Y BOULEVARD CENTENARIO, COLONIA TIERRA BLANCA, C.P. 85820, NAVOJOA, SONORA	51200282	20089	517.265.0226.00.01	CARRO TRANSPORTADOR DE OLLAS. DIMENSIONES GENERALES: LARGO	2
680	NAVOJOA, SONORA	HOSPITAL GENERAL DE ZONA DE 90 CAMAS, NAVOJOA, SONORA	CALLE RICARDO FLORES MAGÓN, No. 201, ENTRE IGNACIO ALLENDE Y BOULEVARD CENTENARIO, COLONIA TIERRA BLANCA, C.P. 85820, NAVOJOA, SONORA	51200284	20090	517.270.0125.00.01	COCINETA CON PARRILLA ELECTRICA DERECHA Y FREGADERO IZQUIERD	1
681	NAVOJOA, SONORA	HOSPITAL GENERAL DE ZONA DE 90 CAMAS, NAVOJOA, SONORA	CALLE RICARDO FLORES MAGÓN, No. 201, ENTRE IGNACIO ALLENDE Y BOULEVARD CENTENARIO, COLONIA TIERRA BLANCA, C.P. 85820, NAVOJOA, SONORA	51200285	20091	517.270.0137.00.01	COCINETA CON PARRILLA ELECTRICA IZQUIERDA FREGADERO DERECHO	1
682	NAVOJOA, SONORA	HOSPITAL GENERAL DE ZONA DE 90 CAMAS, NAVOJOA, SONORA	CALLE RICARDO FLORES MAGÓN, No. 201, ENTRE IGNACIO ALLENDE Y BOULEVARD CENTENARIO, COLONIA TIERRA BLANCA, C.P. 85820, NAVOJOA, SONORA	51200289	20092	517.272.0022.00.01	COLGADOR PARA UTENSILIOS DE COCINA. DIMENSIONES GENERALES	1
683	NAVOJOA, SONORA	HOSPITAL GENERAL DE ZONA DE 90 CAMAS, NAVOJOA, SONORA	CALLE RICARDO FLORES MAGÓN, No. 201, ENTRE IGNACIO ALLENDE Y BOULEVARD CENTENARIO, COLONIA TIERRA BLANCA, C.P. 85820, NAVOJOA, SONORA	51200290	20093	517.301.0116.00.01	DEPOSITO DE PAN. DIMENSIONES GENERALES: FRENTE 70 CM, FONDO	1
684	NAVOJOA, SONORA	HOSPITAL GENERAL DE ZONA DE 90 CAMAS, NAVOJOA, SONORA	CALLE RICARDO FLORES MAGÓN, No. 201, ENTRE IGNACIO ALLENDE Y BOULEVARD CENTENARIO, COLONIA TIERRA BLANCA, C.P. 85820, NAVOJOA, SONORA	51200322	20099	517.609.5497.00.01	MESA CALIENTE DE 180 CM PARA VAPOR DE (4 CHAROLAS). DIMENSI	1
685	NAVOJOA, SONORA	HOSPITAL GENERAL DE ZONA DE 90 CAMAS, NAVOJOA, SONORA	CALLE RICARDO FLORES MAGÓN, No. 201, ENTRE IGNACIO ALLENDE Y BOULEVARD CENTENARIO, COLONIA TIERRA BLANCA, C.P. 85820, NAVOJOA, SONORA	51200323	20100	517.609.5506.00.01	MESA DE 300 CM CON DOBLE FREGADERO CENTRAL. DIMENSIONES GENE	1
686	NAVOJOA, SONORA	HOSPITAL GENERAL DE ZONA DE 90 CAMAS, NAVOJOA, SONORA	CALLE RICARDO FLORES MAGÓN, No. 201, ENTRE IGNACIO ALLENDE Y BOULEVARD CENTENARIO, COLONIA TIERRA BLANCA, C.P. 85820, NAVOJOA, SONORA	51200326	20103	517.609.5537.00.01	MESA DE 120 CM CON RESPALDO Y FREGADERO IZQUIERDO. DIMENSION	1
687	NAVOJOA, SONORA	HOSPITAL GENERAL DE ZONA DE 90 CAMAS, NAVOJOA, SONORA	CALLE RICARDO FLORES MAGÓN, No. 201, ENTRE IGNACIO ALLENDE Y BOULEVARD CENTENARIO, COLONIA TIERRA BLANCA, C.P. 85820, NAVOJOA, SONORA	51200327	20104	517.609.5549.00.01	MESA DE 180 CM CON RESPALDO Y DOBLE FREGADERO CENTRAL. DIMEN	4
688	NAVOJOA, SONORA	HOSPITAL GENERAL DE ZONA DE 90 CAMAS, NAVOJOA, SONORA	CALLE RICARDO FLORES MAGÓN, No. 201, ENTRE IGNACIO ALLENDE Y BOULEVARD CENTENARIO, COLONIA TIERRA BLANCA, C.P. 85820, NAVOJOA, SONORA	51200328	20105	517.609.5559.00.01	MESA ELECTRICA CALIENTE MOVIL (2 CHAROLAS). DIMENSIONES GE	3
689	NAVOJOA, SONORA	HOSPITAL GENERAL DE ZONA DE 90 CAMAS, NAVOJOA, SONORA	CALLE RICARDO FLORES MAGÓN, No. 201, ENTRE IGNACIO ALLENDE Y BOULEVARD CENTENARIO, COLONIA TIERRA BLANCA, C.P. 85820, NAVOJOA, SONORA	51200329	20106	517.609.5567.00.01	MESA ELECTRICA CALIENTE MOVIL (3 CHAROLAS). DIMENSIONES GE	1
690	NAVOJOA, SONORA	HOSPITAL GENERAL DE ZONA DE 90 CAMAS, NAVOJOA, SONORA	CALLE RICARDO FLORES MAGÓN, No. 201, ENTRE IGNACIO ALLENDE Y BOULEVARD CENTENARIO, COLONIA TIERRA BLANCA, C.P. 85820, NAVOJOA, SONORA	51200330	20107	517.609.5572.00.01	MESA FRIA A HIELO MOVIL (3 CHAROLAS). DIMENSIONES GENERALES	1
691	NAVOJOA, SONORA	HOSPITAL GENERAL DE ZONA DE 90 CAMAS, NAVOJOA, SONORA	CALLE RICARDO FLORES MAGÓN, No. 201, ENTRE IGNACIO ALLENDE Y BOULEVARD CENTENARIO, COLONIA TIERRA BLANCA, C.P. 85820, NAVOJOA, SONORA	51200332	20109	517.609.5587.00.01	MESA FRIA PARA BARRA DE AUTOSERVICIO (4 CHAROLAS). DIMENSIO	1
692	NAVOJOA, SONORA	HOSPITAL GENERAL DE ZONA DE 90 CAMAS, NAVOJOA, SONORA	CALLE RICARDO FLORES MAGÓN, No. 201, ENTRE IGNACIO ALLENDE Y BOULEVARD CENTENARIO, COLONIA TIERRA BLANCA, C.P. 85820, NAVOJOA, SONORA	51200334	20111	517.609.5619.00.01	MESA LISA DE 120 CM CON RESPALDO Y ENTREPAÑO. DIMENSIONES GE	16

GOBIERNO DE MÉXICO | IMSS

Anexo No. 3.4 Guía de Distribución

Adquisición de Bienes para el Programa "Mobiliario Administrativo para Hospitales Prioritarios" (7 Obras)
No. de Requisición "OP-EA-MA-01-2024-7OBRAS"

PARTIDA	OOAD	UNIDAD MÉDICA	DIRECCIÓN	CUCOP	PREI	SAI	DESCRIPCIÓN	CANTIDAD
693	NAVOJOA, SONORA	HOSPITAL GENERAL DE ZONA DE 90 CAMAS, NAVOJOA, SONORA	CALLE RICARDO FLORES MAGÓN, No. 201, ENTRE IGNACIO ALLENDE Y BOULEVARD CENTENARIO, COLONIA TIERRA BLANCA, C.P. 85820, NAVOJOA, SONORA	51200335	20112	517.609.5625.00.01	MESA LISA DE 150 CM CON RESPALDO Y ENTREPAÑO. DIMENSIONES GE	2
694	NAVOJOA, SONORA	HOSPITAL GENERAL DE ZONA DE 90 CAMAS, NAVOJOA, SONORA	CALLE RICARDO FLORES MAGÓN, No. 201, ENTRE IGNACIO ALLENDE Y BOULEVARD CENTENARIO, COLONIA TIERRA BLANCA, C.P. 85820, NAVOJOA, SONORA	51200337	20114	517.609.5947.00.01	MESA LISA PARA RECIBO DE LOZA CON ESCURRIDERO DERECHO FRENTE	4
695	NAVOJOA, SONORA	HOSPITAL GENERAL DE ZONA DE 90 CAMAS, NAVOJOA, SONORA	CALLE RICARDO FLORES MAGÓN, No. 201, ENTRE IGNACIO ALLENDE Y BOULEVARD CENTENARIO, COLONIA TIERRA BLANCA, C.P. 85820, NAVOJOA, SONORA	51200339	20116	517.609.5665.00.01	MESA PARA COMEDOR. DIMENSIONES GENERALES: FRENTE 90 CM, PROF.	60
696	NAVOJOA, SONORA	HOSPITAL GENERAL DE ZONA DE 90 CAMAS, NAVOJOA, SONORA	CALLE RICARDO FLORES MAGÓN, No. 201, ENTRE IGNACIO ALLENDE Y BOULEVARD CENTENARIO, COLONIA TIERRA BLANCA, C.P. 85820, NAVOJOA, SONORA	51200340	20117	517.609.5683.00.01	MESA PARA TAJO DE 150 CM. DIMENSIONES GENERALES: FRENTE 150	1
697	NAVOJOA, SONORA	HOSPITAL GENERAL DE ZONA DE 90 CAMAS, NAVOJOA, SONORA	CALLE RICARDO FLORES MAGÓN, No. 201, ENTRE IGNACIO ALLENDE Y BOULEVARD CENTENARIO, COLONIA TIERRA BLANCA, C.P. 85820, NAVOJOA, SONORA	51200341	20118	517.609.5695.00.01	MESA DE 230 CM PARA LAVADO DE BIBERONES CON TRIPLE FREGADERO	1
698	NAVOJOA, SONORA	HOSPITAL GENERAL DE ZONA DE 90 CAMAS, NAVOJOA, SONORA	CALLE RICARDO FLORES MAGÓN, No. 201, ENTRE IGNACIO ALLENDE Y BOULEVARD CENTENARIO, COLONIA TIERRA BLANCA, C.P. 85820, NAVOJOA, SONORA	51100119	20387	511.026.0532.00.01	ANAQUEL DOBLE PARA LIBROS Y REVISTAS. DIMENSIONES GENERALES	14
699	NAVOJOA, SONORA	HOSPITAL GENERAL DE ZONA DE 90 CAMAS, NAVOJOA, SONORA	CALLE RICARDO FLORES MAGÓN, No. 201, ENTRE IGNACIO ALLENDE Y BOULEVARD CENTENARIO, COLONIA TIERRA BLANCA, C.P. 85820, NAVOJOA, SONORA	51100128	20388	511.076.1023.00.01	ARCHIVERO 4 GAVETAS CON FRENTES EN MDP. DIMENSIONES GENERALE	7
700	NAVOJOA, SONORA	HOSPITAL GENERAL DE ZONA DE 90 CAMAS, NAVOJOA, SONORA	CALLE RICARDO FLORES MAGÓN, No. 201, ENTRE IGNACIO ALLENDE Y BOULEVARD CENTENARIO, COLONIA TIERRA BLANCA, C.P. 85820, NAVOJOA, SONORA	51100165	20401	511.401.0094.00.01	EXHIBIDOR DE REVISTAS. DIMENSIONES GENERALES: FRENTE 180 CM.	1
701	NAVOJOA, SONORA	HOSPITAL GENERAL DE ZONA DE 90 CAMAS, NAVOJOA, SONORA	CALLE RICARDO FLORES MAGÓN, No. 201, ENTRE IGNACIO ALLENDE Y BOULEVARD CENTENARIO, COLONIA TIERRA BLANCA, C.P. 85820, NAVOJOA, SONORA	51100190	20405	511.619.1413.00.01	MESA DOBLE PARA GABINETE TIPO KARDEX. DIMENSIONES GENERALES	3
702	NAVOJOA, SONORA	HOSPITAL GENERAL DE ZONA DE 90 CAMAS, NAVOJOA, SONORA	CALLE RICARDO FLORES MAGÓN, No. 201, ENTRE IGNACIO ALLENDE Y BOULEVARD CENTENARIO, COLONIA TIERRA BLANCA, C.P. 85820, NAVOJOA, SONORA	51100219	20410	511.253.0353.00.01	MODULO ESCRITORIO AUTO SUSTENTABLE, PARA 1 LUGAR CORREDERAS	3
703	NAVOJOA, SONORA	HOSPITAL GENERAL DE ZONA DE 90 CAMAS, NAVOJOA, SONORA	CALLE RICARDO FLORES MAGÓN, No. 201, ENTRE IGNACIO ALLENDE Y BOULEVARD CENTENARIO, COLONIA TIERRA BLANCA, C.P. 85820, NAVOJOA, SONORA	51100227	20412	511.814.0379.00.01	SILLA APILABLE CON TAPIZ DE TELA Y ESTRUCTURA DE TRINEO. DIM	96
704	NAVOJOA, SONORA	HOSPITAL GENERAL DE ZONA DE 90 CAMAS, NAVOJOA, SONORA	CALLE RICARDO FLORES MAGÓN, No. 201, ENTRE IGNACIO ALLENDE Y BOULEVARD CENTENARIO, COLONIA TIERRA BLANCA, C.P. 85820, NAVOJOA, SONORA	51100239	20413	511.836.0514.00.01	SILLON CONFORTABLE DE 2 LUGARES, TAPIZADO EN TELA. DIMENSION	9
705	NAVOJOA, SONORA	HOSPITAL GENERAL DE ZONA DE 90 CAMAS, NAVOJOA, SONORA	CALLE RICARDO FLORES MAGÓN, No. 201, ENTRE IGNACIO ALLENDE Y BOULEVARD CENTENARIO, COLONIA TIERRA BLANCA, C.P. 85820, NAVOJOA, SONORA	51100244	20415	511.836.0536.00.01	SILLON FIJO DE RESPALDO BAJO, BASE DE TRINEO, TAPIZADO EN TE	7
706	NAVOJOA, SONORA	HOSPITAL GENERAL DE ZONA DE 90 CAMAS, NAVOJOA, SONORA	CALLE RICARDO FLORES MAGÓN, No. 201, ENTRE IGNACIO ALLENDE Y BOULEVARD CENTENARIO, COLONIA TIERRA BLANCA, C.P. 85820, NAVOJOA, SONORA	51100247	20417	511.836.0558.00.01	SILLON GIRATORIO DE RESPALDO ALTO TAPIZADO EN TELA, CON PIST	3
707	NAVOJOA, SONORA	HOSPITAL GENERAL DE ZONA DE 90 CAMAS, NAVOJOA, SONORA	CALLE RICARDO FLORES MAGÓN, No. 201, ENTRE IGNACIO ALLENDE Y BOULEVARD CENTENARIO, COLONIA TIERRA BLANCA, C.P. 85820, NAVOJOA, SONORA	51200393	20493	517.825.0323.00.01	SILLA PARA COMEDOR FABRICADA EN ALUMINIO. DIMENSIONES GENERA	76
708	NAVOJOA, SONORA	HOSPITAL GENERAL DE ZONA DE 90 CAMAS, NAVOJOA, SONORA	CALLE RICARDO FLORES MAGÓN, No. 201, ENTRE IGNACIO ALLENDE Y BOULEVARD CENTENARIO, COLONIA TIERRA BLANCA, C.P. 85820, NAVOJOA, SONORA	51100217	20542	511.822.0291.00.01	MODULO EN L PARA CONSULTORIO CON LATERAL DERECHO DIMENSIONE	1
709	NAVOJOA, SONORA	HOSPITAL GENERAL DE ZONA DE 90 CAMAS, NAVOJOA, SONORA	CALLE RICARDO FLORES MAGÓN, No. 201, ENTRE IGNACIO ALLENDE Y BOULEVARD CENTENARIO, COLONIA TIERRA BLANCA, C.P. 85820, NAVOJOA, SONORA	51100153	20543	511.339.1406.00.01	ESCRITORIO MODULAR EN C. DIMENSIONES GENERALES: LARGO 180CM,	1
710	NAVOJOA, SONORA	HOSPITAL GENERAL DE ZONA DE 90 CAMAS, NAVOJOA, SONORA	CALLE RICARDO FLORES MAGÓN, No. 201, ENTRE IGNACIO ALLENDE Y BOULEVARD CENTENARIO, COLONIA TIERRA BLANCA, C.P. 85820, NAVOJOA, SONORA	51100184	20545	511.619.1457.00.01	MESA DE APOYO LATERAL EN MDP. DIMENSIONES GENERALES: FRENTE	10
711	NAVOJOA, SONORA	HOSPITAL GENERAL DE ZONA DE 90 CAMAS, NAVOJOA, SONORA	CALLE RICARDO FLORES MAGÓN, No. 201, ENTRE IGNACIO ALLENDE Y BOULEVARD CENTENARIO, COLONIA TIERRA BLANCA, C.P. 85820, NAVOJOA, SONORA	51100189	20546	511.619.1465.00.01	MESA DE USOS MULTIPLES EN MDP. DIMENSIONES GENERALES: FRENTE	29
712	NAVOJOA, SONORA	HOSPITAL GENERAL DE ZONA DE 90 CAMAS, NAVOJOA, SONORA	CALLE RICARDO FLORES MAGÓN, No. 201, ENTRE IGNACIO ALLENDE Y BOULEVARD CENTENARIO, COLONIA TIERRA BLANCA, C.P. 85820, NAVOJOA, SONORA	51100233	20554	511.814.0380.00.01	SILLA GIRATORIA DE RESPALDO BAJO TAPIZADA EN TELA CON PISTON	242
713	NAVOJOA, SONORA	HOSPITAL GENERAL DE ZONA DE 90 CAMAS, NAVOJOA, SONORA	CALLE RICARDO FLORES MAGÓN, No. 201, ENTRE IGNACIO ALLENDE Y BOULEVARD CENTENARIO, COLONIA TIERRA BLANCA, C.P. 85820, NAVOJOA, SONORA	51100230	20555	511.814.0394.00.01	SILLA FIJA DE RESPALDO BAJO BASE DE TRINEO TAPIZADA EN TELA	165
714	NAVOJOA, SONORA	HOSPITAL GENERAL DE ZONA DE 90 CAMAS, NAVOJOA, SONORA	CALLE RICARDO FLORES MAGÓN, No. 201, ENTRE IGNACIO ALLENDE Y BOULEVARD CENTENARIO, COLONIA TIERRA BLANCA, C.P. 85820, NAVOJOA, SONORA	51100228	20556	511.814.0405.00.01	SILLA ALTA GIRATORIA CON MECANISMO DE CONTACTO PERMANENTE Y	32

ANEXOS
DIVISION DE CONTRATOS

GOBIERNO DE MÉXICO

IMSS

DIRECCIÓN DE ADMINISTRACIÓN

Anexo No. 3.4 Guía de Distribución

Adquisición de Bienes para el Programa "Mobiliario Administrativo para Hospitales Prioritarios" (7 Obras)
No. de Requisición "OP-EA-MA-01-2024-7OBRAS"

PARTIDA	COAD	UNIDAD MÉDICA	DIRECCIÓN	CUCOP	PREI	SAI	DESCRIPCIÓN	CANTIDAD
715	NAVOJOA, SONORA	HOSPITAL GENERAL DE ZONA DE 90 CAMAS, NAVOJOA, SONORA.	CALLE RICARDO FLORES MAGON, No. 201, ENTRE IGNACIO ALLENDE Y BOULEVARD CENTENARIO, COLONIA TIERRA BLANCA, C.P. 85820, NAVOJOA, SONORA.	51100169	20559	511.619.1476.00.01	MESA CIRCULAR PARA JUNTAS DE 4 LUGARES DE CRISTAL. DIMENSION	25
716	NAVOJOA, SONORA	HOSPITAL GENERAL DE ZONA DE 90 CAMAS, NAVOJOA, SONORA.	CALLE RICARDO FLORES MAGON, No. 201, ENTRE IGNACIO ALLENDE Y BOULEVARD CENTENARIO, COLONIA TIERRA BLANCA, C.P. 85820, NAVOJOA, SONORA.	51100160	20561	511.619.1483.00.01	MESA DE CENTRO EN MDP. DIMENSIONES GENERALES: ANCHO 60 CM, L	7
717	NAVOJOA, SONORA	HOSPITAL GENERAL DE ZONA DE 90 CAMAS, NAVOJOA, SONORA.	CALLE RICARDO FLORES MAGON, No. 201, ENTRE IGNACIO ALLENDE Y BOULEVARD CENTENARIO, COLONIA TIERRA BLANCA, C.P. 85820, NAVOJOA, SONORA.	51100327	20568	519.824.0526.00.01	SILLON FIJO CONFORTABLE DE 1 LUGAR TAPIZADO EN TELA. DIMENSI	11
718	NAVOJOA, SONORA	HOSPITAL GENERAL DE ZONA DE 90 CAMAS, NAVOJOA, SONORA.	CALLE RICARDO FLORES MAGON, No. 201, ENTRE IGNACIO ALLENDE Y BOULEVARD CENTENARIO, COLONIA TIERRA BLANCA, C.P. 85820, NAVOJOA, SONORA.	51200397	20580	519.093.0071.00.01	APARCADOR DE BICICLETAS EN ESPIRAL. DIMENSIONES GENERALES:	3
719	NAVOJOA, SONORA	HOSPITAL GENERAL DE ZONA DE 90 CAMAS, NAVOJOA, SONORA.	CALLE RICARDO FLORES MAGON, No. 201, ENTRE IGNACIO ALLENDE Y BOULEVARD CENTENARIO, COLONIA TIERRA BLANCA, C.P. 85820, NAVOJOA, SONORA.	51100298	20553	519.199.0194.00.01	CASILLERO DOBLE EN PLASTICO DE ALTA RESISTENCIA. DIMENSIONES	562
720	NAVOJOA, SONORA	HOSPITAL GENERAL DE ZONA DE 90 CAMAS, NAVOJOA, SONORA.	CALLE RICARDO FLORES MAGON, No. 201, ENTRE IGNACIO ALLENDE Y BOULEVARD CENTENARIO, COLONIA TIERRA BLANCA, C.P. 85820, NAVOJOA, SONORA.	51100303	20580	519.030.5515.00.01	MESA RECTANGULAR PARA COMPUTADORA. DIMENSIONES GENERALES: FR	1
721	NAVOJOA, SONORA	HOSPITAL GENERAL DE ZONA DE 90 CAMAS, NAVOJOA, SONORA.	CALLE RICARDO FLORES MAGON, No. 201, ENTRE IGNACIO ALLENDE Y BOULEVARD CENTENARIO, COLONIA TIERRA BLANCA, C.P. 85820, NAVOJOA, SONORA.	51100171	20587	511.465.0024.00.01	GUARDA INFERIOR DE 120 CM. DIMENSIONES GENERALES: LARGO 120	3
722	NAVOJOA, SONORA	HOSPITAL GENERAL DE ZONA DE 90 CAMAS, NAVOJOA, SONORA.	CALLE RICARDO FLORES MAGON, No. 201, ENTRE IGNACIO ALLENDE Y BOULEVARD CENTENARIO, COLONIA TIERRA BLANCA, C.P. 85820, NAVOJOA, SONORA.	51100172	20588	511.465.0039.00.01	GUARDA INFERIOR DE 150 CM. DIMENSIONES GENERALES: LARGO 150	32
723	NAVOJOA, SONORA	HOSPITAL GENERAL DE ZONA DE 90 CAMAS, NAVOJOA, SONORA.	CALLE RICARDO FLORES MAGON, No. 201, ENTRE IGNACIO ALLENDE Y BOULEVARD CENTENARIO, COLONIA TIERRA BLANCA, C.P. 85820, NAVOJOA, SONORA.	51100163	20592	511.939.1422.00.01	ESCRITORIO RECTANGULAR DE 160CM. DIMENSIONES GENERALES: LARG	28
724	NAVOJOA, SONORA	HOSPITAL GENERAL DE ZONA DE 90 CAMAS, NAVOJOA, SONORA.	CALLE RICARDO FLORES MAGON, No. 201, ENTRE IGNACIO ALLENDE Y BOULEVARD CENTENARIO, COLONIA TIERRA BLANCA, C.P. 85820, NAVOJOA, SONORA.	51100164	20593	511.939.1437.00.01	ESCRITORIO RECTANGULAR DE 180 CM. DIMENSIONES GENERALES: LAR	1
725	NAVOJOA, SONORA	HOSPITAL GENERAL DE ZONA DE 90 CAMAS, NAVOJOA, SONORA.	CALLE RICARDO FLORES MAGON, No. 201, ENTRE IGNACIO ALLENDE Y BOULEVARD CENTENARIO, COLONIA TIERRA BLANCA, C.P. 85820, NAVOJOA, SONORA.	51200457	20633	519.810.0413.00.01	SILLA ALTA INFANTIL DE POLIPROPILENO. DIMENSIONES GENERALES:	6
726	NAVOJOA, SONORA	HOSPITAL GENERAL DE ZONA DE 90 CAMAS, NAVOJOA, SONORA.	CALLE RICARDO FLORES MAGON, No. 201, ENTRE IGNACIO ALLENDE Y BOULEVARD CENTENARIO, COLONIA TIERRA BLANCA, C.P. 85820, NAVOJOA, SONORA.	51100229	20673	511.814.0421.00.01	SILLA FIJA DE POLIPROPILENO. DIMENSIONES GENERALES: ALTURA D	13
727	NAVOJOA, SONORA	HOSPITAL GENERAL DE ZONA DE 90 CAMAS, NAVOJOA, SONORA.	CALLE RICARDO FLORES MAGON, No. 201, ENTRE IGNACIO ALLENDE Y BOULEVARD CENTENARIO, COLONIA TIERRA BLANCA, C.P. 85820, NAVOJOA, SONORA.	51100128	21310	511.029.0554.00.01	ANAQUEL ESQUELETO DE 7 ENTREPAÑOS DE ACERO INOXIDABLE, AREAS	16
728	TICUL, YUCATÁN	HOSPITAL GENERAL DE ZONA DE 70 CAMAS, TICUL, YUCATÁN.	PREDIO No. 323, CALLE 23 DE LA LOCALIDAD Y MUNICIPIO DE TICUL, YUCATÁN (MANZANA 16, SECCIÓN CATASTRAL 4 ANTES DE LA URBANIZACIÓN TABLAJE CATASTRAL 15061, CARRETERA MUNA-TICUL, YUCATÁN.	51200308	16947	517.609.1139.01.01	MESA CALIENTE DE 150 CM PARA VAPOR (4 CHAROLAS) FABRICADA A	1
729	TICUL, YUCATÁN	HOSPITAL GENERAL DE ZONA DE 70 CAMAS, TICUL, YUCATÁN.	PREDIO No. 325, CALLE 23 DE LA LOCALIDAD Y MUNICIPIO DE TICUL, YUCATÁN (MANZANA 16, SECCIÓN CATASTRAL 4 ANTES DE LA URBANIZACIÓN TABLAJE CATASTRAL 15061, CARRETERA MUNA-TICUL, YUCATÁN.	51200305	16957	517.609.1784.01.01	MESA PARA COMEDOR 4 LUGARES. FABRICADA A BASE DE 1 CUBIERT	21
730	TICUL, YUCATÁN	HOSPITAL GENERAL DE ZONA DE 70 CAMAS, TICUL, YUCATÁN.	PREDIO No. 325, CALLE 23 DE LA LOCALIDAD Y MUNICIPIO DE TICUL, YUCATÁN (MANZANA 16, SECCIÓN CATASTRAL 4 ANTES DE LA URBANIZACIÓN TABLAJE CATASTRAL 15061, CARRETERA MUNA-TICUL, YUCATÁN.	51100208	19696	511.822.0162.00.01	MODULO DE ATENCION Y ORIENTACION AL DERECHOHABIENTE TIPO A	1
731	TICUL, YUCATÁN	HOSPITAL GENERAL DE ZONA DE 70 CAMAS, TICUL, YUCATÁN.	PREDIO No. 325, CALLE 23 DE LA LOCALIDAD Y MUNICIPIO DE TICUL, YUCATÁN (MANZANA 16, SECCIÓN CATASTRAL 4 ANTES DE LA URBANIZACIÓN TABLAJE CATASTRAL 15061, CARRETERA MUNA-TICUL, YUCATÁN.	51100209	19699	511.822.0194.00.01	MODULO DE ATENCION Y ORIENTACION AL DERECHOHABIENTE TIPO B	1
732	TICUL, YUCATÁN	HOSPITAL GENERAL DE ZONA DE 70 CAMAS, TICUL, YUCATÁN.	PREDIO No. 325, CALLE 23 DE LA LOCALIDAD Y MUNICIPIO DE TICUL, YUCATÁN (MANZANA 16, SECCIÓN CATASTRAL 4 ANTES DE LA URBANIZACIÓN TABLAJE CATASTRAL 15061, CARRETERA MUNA-TICUL, YUCATÁN.	51200395	19744	517.609.0255.01.01	MESA DE 250 CM CON RESPALDO Y DOBLE FREGADERO CENTRAL PARA C	1
733	TICUL, YUCATÁN	HOSPITAL GENERAL DE ZONA DE 70 CAMAS, TICUL, YUCATÁN.	PREDIO No. 323, CALLE 23 DE LA LOCALIDAD Y MUNICIPIO DE TICUL, YUCATÁN (MANZANA 16, SECCIÓN CATASTRAL 4 ANTES DE LA URBANIZACIÓN TABLAJE CATASTRAL 15061, CARRETERA MUNA-TICUL, YUCATÁN.	51100133	19958	511.074.0952.00.01	ARCHIVERO GUARDA MOBILE SENCILLO. DIMENSIONES GENERALES: LA	54
734	TICUL, YUCATÁN	HOSPITAL GENERAL DE ZONA DE 70 CAMAS, TICUL, YUCATÁN.	PREDIO No. 325, CALLE 23 DE LA LOCALIDAD Y MUNICIPIO DE TICUL, YUCATÁN (MANZANA 16, SECCIÓN CATASTRAL 4 ANTES DE LA URBANIZACIÓN TABLAJE CATASTRAL 15061, CARRETERA MUNA-TICUL, YUCATÁN.	51100123	19969	511.076.0068.00.01	ARCHIVERO DE 2 GAVETAS CON CAJA FUERTE. DIMENSIONES GENERALE	2

GOBIERNO DE MÉXICO | IMSS

Anexo No. 3.4 Guía de Distribución

Adquisición de Bienes para el Programa "Mobiliario Administrativo para Hospitales Prioritarios" (7 Obras)
No. de Requisición "OP-EA-MA-01-2024-7OBRAS"

PARTIDA	CIDAD	UNIDAD MÉDICA	DIRECCIÓN	CUCOP	PREI	SAI	DESCRIPCIÓN	CANTIDAD
735	TICÚL, YUCATÁN	HOSPITAL GENERAL DE ZONA DE 70 CAMAS, TICÚL, YUCATÁN.	PREDIO No. 325, CALLE 23 DE LA LOCALIDAD Y MUNICIPIO DE TICÚL, YUCATÁN (MANZANA 16, SECCIÓN CATASTRAL 4 ANTES DE LA URBANIZACIÓN TABLAJE CATASTRAL 1506), CARRETERA MUNA-TICÚL, YUCATÁN.	51100126	19971	511.076.0988.00.01	ARCHIVERO DE 4 GAVETAS CON PUERTAS ABATIBLES Y DESLIZABLES	71
736	TICÚL, YUCATÁN	HOSPITAL GENERAL DE ZONA DE 70 CAMAS, TICÚL, YUCATÁN.	PREDIO No. 325, CALLE 23 DE LA LOCALIDAD Y MUNICIPIO DE TICÚL, YUCATÁN (MANZANA 16, SECCIÓN CATASTRAL 4 ANTES DE LA URBANIZACIÓN TABLAJE CATASTRAL 1506), CARRETERA MUNA-TICÚL, YUCATÁN.	51100132	19973	511.076.1007.00.01	ARCHIVERO GUARDA VISIBLE DOBLE. DIMENSIONES GENERALES: LARGO	20
737	TICÚL, YUCATÁN	HOSPITAL GENERAL DE ZONA DE 70 CAMAS, TICÚL, YUCATÁN.	PREDIO No. 325, CALLE 23 DE LA LOCALIDAD Y MUNICIPIO DE TICÚL, YUCATÁN (MANZANA 16, SECCIÓN CATASTRAL 4 ANTES DE LA URBANIZACIÓN TABLAJE CATASTRAL 1506), CARRETERA MUNA-TICÚL, YUCATÁN.	51100115	19976	511.026.0492.00.01	ANAQUEL ESQUELETO 7 ENTREPAÑOS. CAPACIDAD DE CARGA: 100 KG	110
738	TICÚL, YUCATÁN	HOSPITAL GENERAL DE ZONA DE 70 CAMAS, TICÚL, YUCATÁN.	PREDIO No. 325, CALLE 23 DE LA LOCALIDAD Y MUNICIPIO DE TICÚL, YUCATÁN (MANZANA 16, SECCIÓN CATASTRAL 4 ANTES DE LA URBANIZACIÓN TABLAJE CATASTRAL 1506), CARRETERA MUNA-TICÚL, YUCATÁN.	51100116	19977	511.026.0501.00.01	ANAQUEL FIJO DE 45 CM UNA VISTA. DIMENSIONES GENERALES FREN	139
739	TICÚL, YUCATÁN	HOSPITAL GENERAL DE ZONA DE 70 CAMAS, TICÚL, YUCATÁN.	PREDIO No. 325, CALLE 23 DE LA LOCALIDAD Y MUNICIPIO DE TICÚL, YUCATÁN (MANZANA 16, SECCIÓN CATASTRAL 4 ANTES DE LA URBANIZACIÓN TABLAJE CATASTRAL 1506), CARRETERA MUNA-TICÚL, YUCATÁN.	51100117	19978	511.026.0517.00.01	ANAQUEL FIJO DOS VISTAS. DIMENSIONES GENERALES: FRENTE 85 CM	16
740	TICÚL, YUCATÁN	HOSPITAL GENERAL DE ZONA DE 70 CAMAS, TICÚL, YUCATÁN.	PREDIO No. 325, CALLE 23 DE LA LOCALIDAD Y MUNICIPIO DE TICÚL, YUCATÁN (MANZANA 16, SECCIÓN CATASTRAL 4 ANTES DE LA URBANIZACIÓN TABLAJE CATASTRAL 1506), CARRETERA MUNA-TICÚL, YUCATÁN.	51100118	19979	511.026.0527.00.01	ANAQUEL PARA LIBROS Y REVISTAS. DIMENSIONES GENERALES: LARGO	5
741	TICÚL, YUCATÁN	HOSPITAL GENERAL DE ZONA DE 70 CAMAS, TICÚL, YUCATÁN.	PREDIO No. 325, CALLE 23 DE LA LOCALIDAD Y MUNICIPIO DE TICÚL, YUCATÁN (MANZANA 16, SECCIÓN CATASTRAL 4 ANTES DE LA URBANIZACIÓN TABLAJE CATASTRAL 1506), CARRETERA MUNA-TICÚL, YUCATÁN.	51100135	19989	511.109.0345.00.01	BANCO ALTO. DIMENSIONES GENERALES: DIAMETRO DE ASIENTO 35CM.	13
742	TICÚL, YUCATÁN	HOSPITAL GENERAL DE ZONA DE 70 CAMAS, TICÚL, YUCATÁN.	PREDIO No. 325, CALLE 23 DE LA LOCALIDAD Y MUNICIPIO DE TICÚL, YUCATÁN (MANZANA 16, SECCIÓN CATASTRAL 4 ANTES DE LA URBANIZACIÓN TABLAJE CATASTRAL 1506), CARRETERA MUNA-TICÚL, YUCATÁN.	51200035	19991	511.178.0113.00.01	CARRETILLA PORTA BULTOS. DIMENSIONES GENERALES: ANCHO 45CM	3
743	TICÚL, YUCATÁN	HOSPITAL GENERAL DE ZONA DE 70 CAMAS, TICÚL, YUCATÁN.	PREDIO No. 325, CALLE 23 DE LA LOCALIDAD Y MUNICIPIO DE TICÚL, YUCATÁN (MANZANA 16, SECCIÓN CATASTRAL 4 ANTES DE LA URBANIZACIÓN TABLAJE CATASTRAL 1506), CARRETERA MUNA-TICÚL, YUCATÁN.	51100143	19984	511.269.0282.00.01	CREDENZA DE 150CM CON BASES METALICAS. DIMENSIONES GENERALES	20
744	TICÚL, YUCATÁN	HOSPITAL GENERAL DE ZONA DE 70 CAMAS, TICÚL, YUCATÁN.	PREDIO No. 325, CALLE 23 DE LA LOCALIDAD Y MUNICIPIO DE TICÚL, YUCATÁN (MANZANA 16, SECCIÓN CATASTRAL 4 ANTES DE LA URBANIZACIÓN TABLAJE CATASTRAL 1506), CARRETERA MUNA-TICÚL, YUCATÁN.	51100149	19989	511.339.1275.00.01	ESCRITORIO MODULAR DE 150CM CON LATERAL DERECHO. DIMENSIONES.	7
745	TICÚL, YUCATÁN	HOSPITAL GENERAL DE ZONA DE 70 CAMAS, TICÚL, YUCATÁN.	PREDIO No. 325, CALLE 23 DE LA LOCALIDAD Y MUNICIPIO DE TICÚL, YUCATÁN (MANZANA 16, SECCIÓN CATASTRAL 4 ANTES DE LA URBANIZACIÓN TABLAJE CATASTRAL 1506), CARRETERA MUNA-TICÚL, YUCATÁN.	51100150	19990	511.339.1288.00.01	ESCRITORIO MODULAR DE 150CM CON LATERAL IZQUIERDO DIMENSION	4
746	TICÚL, YUCATÁN	HOSPITAL GENERAL DE ZONA DE 70 CAMAS, TICÚL, YUCATÁN.	PREDIO No. 325, CALLE 23 DE LA LOCALIDAD Y MUNICIPIO DE TICÚL, YUCATÁN (MANZANA 16, SECCIÓN CATASTRAL 4 ANTES DE LA URBANIZACIÓN TABLAJE CATASTRAL 1506), CARRETERA MUNA-TICÚL, YUCATÁN.	51100159	19992	511.339.1304.00.01	ESCRITORIO MODULAR TIPO BALA DE 120CM SIN LATERAL. DIMENSION	3
747	TICÚL, YUCATÁN	HOSPITAL GENERAL DE ZONA DE 70 CAMAS, TICÚL, YUCATÁN.	PREDIO No. 325, CALLE 23 DE LA LOCALIDAD Y MUNICIPIO DE TICÚL, YUCATÁN (MANZANA 16, SECCIÓN CATASTRAL 4 ANTES DE LA URBANIZACIÓN TABLAJE CATASTRAL 1506), CARRETERA MUNA-TICÚL, YUCATÁN.	51100170	19996	511.451.0281.00.01	GABINETE UNIVERSAL. DIMENSIONES GENERALES: LARGO 90 CM, ANCH	11
748	TICÚL, YUCATÁN	HOSPITAL GENERAL DE ZONA DE 70 CAMAS, TICÚL, YUCATÁN.	PREDIO No. 325, CALLE 23 DE LA LOCALIDAD Y MUNICIPIO DE TICÚL, YUCATÁN (MANZANA 16, SECCIÓN CATASTRAL 4 ANTES DE LA URBANIZACIÓN TABLAJE CATASTRAL 1506), CARRETERA MUNA-TICÚL, YUCATÁN.	51100185	19999	511.619.1345.00.01	MESA DE APOYO PARA TELEFONOS. DIMENSIONES GENERALES: LARGO 4	2
749	TICÚL, YUCATÁN	HOSPITAL GENERAL DE ZONA DE 70 CAMAS, TICÚL, YUCATÁN.	PREDIO No. 325, CALLE 23 DE LA LOCALIDAD Y MUNICIPIO DE TICÚL, YUCATÁN (MANZANA 16, SECCIÓN CATASTRAL 4 ANTES DE LA URBANIZACIÓN TABLAJE CATASTRAL 1506), CARRETERA MUNA-TICÚL, YUCATÁN.	51100191	20001	511.619.1383.00.01	MESA ESQUINERA FABRICADA EN MDF. DIMENSIONES GENERALES: LARG	9
750	TICÚL, YUCATÁN	HOSPITAL GENERAL DE ZONA DE 70 CAMAS, TICÚL, YUCATÁN.	PREDIO No. 325, CALLE 23 DE LA LOCALIDAD Y MUNICIPIO DE TICÚL, YUCATÁN (MANZANA 16, SECCIÓN CATASTRAL 4 ANTES DE LA URBANIZACIÓN TABLAJE CATASTRAL 1506), CARRETERA MUNA-TICÚL, YUCATÁN.	51100195	20002	511.619.1376.00.01	MESA RECTANGULAR DE 8 PLAZAS PARA 10 PERSONAS. DIMENSIONES GEN	6
751	TICÚL, YUCATÁN	HOSPITAL GENERAL DE ZONA DE 70 CAMAS, TICÚL, YUCATÁN.	PREDIO No. 325, CALLE 23 DE LA LOCALIDAD Y MUNICIPIO DE TICÚL, YUCATÁN (MANZANA 16, SECCIÓN CATASTRAL 4 ANTES DE LA URBANIZACIÓN TABLAJE CATASTRAL 1506), CARRETERA MUNA-TICÚL, YUCATÁN.	51100194	20003	511.619.1381.00.01	MESA PARA BALA DE USOS MULTIPLES. DIMENSIONES GENERALES: LAR	28

DIVISIÓN DE CONTRATOS
ANEXOS

GOBIERNO DE MÉXICO

IMSS

DIRECCIÓN DE ADMINISTRACIÓN

Anexo No. 3.4 Guía de Distribución

Adquisición de Bienes para el Programa "Mobiliario Administrativo para Hospitales Prioritarios" (7 Obras)

No. de Requisición "OP-EA-MA-01-2024-7OBRAS"

PARTIDA	OOAD	UNIDAD MÉDICA	DIRECCIÓN	CUCOP	PREI	SAI	DESCRIPCIÓN	CANTIDAD
752	TICUL, YUCATÁN	HOSPITAL GENERAL DE ZONA DE 70 CAMAS, TICUL, YUCATÁN.	PREDIO No. 325, CALLE 23 DE LA LOCALIDAD Y MUNICIPIO DE TICUL, YUCATAN (MANZANA 16, SECCIÓN CATASTRAL 4 ANTES DE LA URBANIZACIÓN TABLAJE CATASTRAL 1506), CARRETERA MUNA-TICUL, YUCATÁN.	51100220	20005	511.622.0126.00.01	MODULO ESCRITORIO AUTOSUSTENTABLE PARA DOS LUGARES MOVIMIEN	2
753	TICUL, YUCATÁN	HOSPITAL GENERAL DE ZONA DE 70 CAMAS, TICUL, YUCATÁN.	PREDIO No. 325, CALLE 23 DE LA LOCALIDAD Y MUNICIPIO DE TICUL, YUCATAN (MANZANA 16, SECCIÓN CATASTRAL 4 ANTES DE LA URBANIZACIÓN TABLAJE CATASTRAL 1506), CARRETERA MUNA-TICUL, YUCATÁN.	51100235	20009	511.790.0227.00.01	PORTAROTAFOLIO CON PIZARRON DIMENSIONES GENERALES FRENTE 8	11
754	TICUL, YUCATÁN	HOSPITAL GENERAL DE ZONA DE 70 CAMAS, TICUL, YUCATÁN.	PREDIO No. 325, CALLE 23 DE LA LOCALIDAD Y MUNICIPIO DE TICUL, YUCATAN (MANZANA 16, SECCIÓN CATASTRAL 4 ANTES DE LA URBANIZACIÓN TABLAJE CATASTRAL 1506), CARRETERA MUNA-TICUL, YUCATÁN.	51100232	20009	511.814.0364.00.01	SILLA GIRATORIA DE RESPALDO BAJO TAPIZADA EN POLIPIEL CON PI	3
755	TICUL, YUCATÁN	HOSPITAL GENERAL DE ZONA DE 70 CAMAS, TICUL, YUCATÁN.	PREDIO No. 325, CALLE 23 DE LA LOCALIDAD Y MUNICIPIO DE TICUL, YUCATAN (MANZANA 16, SECCIÓN CATASTRAL 4 ANTES DE LA URBANIZACIÓN TABLAJE CATASTRAL 1506), CARRETERA MUNA-TICUL, YUCATÁN.	51100236	20010	511.830.0458.00.01	SILLON CONFORTABLE DE 1 LUGAR, TAPIZADO EN TELA DIMENSIONES	43
756	TICUL, YUCATÁN	HOSPITAL GENERAL DE ZONA DE 70 CAMAS, TICUL, YUCATÁN.	PREDIO No. 325, CALLE 23 DE LA LOCALIDAD Y MUNICIPIO DE TICUL, YUCATAN (MANZANA 16, SECCIÓN CATASTRAL 4 ANTES DE LA URBANIZACIÓN TABLAJE CATASTRAL 1506), CARRETERA MUNA-TICUL, YUCATÁN.	51100240	20011	511.830.0468.00.01	SILLON CONFORTABLE DE 3 LUGARES, TAPIZADO EN TELA DIMENSIONE	16
757	TICUL, YUCATÁN	HOSPITAL GENERAL DE ZONA DE 70 CAMAS, TICUL, YUCATÁN.	PREDIO No. 325, CALLE 23 DE LA LOCALIDAD Y MUNICIPIO DE TICUL, YUCATAN (MANZANA 16, SECCIÓN CATASTRAL 4 ANTES DE LA URBANIZACIÓN TABLAJE CATASTRAL 1506), CARRETERA MUNA-TICUL, YUCATÁN.	51100242	20012	511.830.0471.00.01	SILLON FIJO DE RESPALDO ALTO BASE DE TRINEO DIMENSIONES GEN	4
758	TICUL, YUCATÁN	HOSPITAL GENERAL DE ZONA DE 70 CAMAS, TICUL, YUCATÁN.	PREDIO No. 325, CALLE 23 DE LA LOCALIDAD Y MUNICIPIO DE TICUL, YUCATAN (MANZANA 16, SECCIÓN CATASTRAL 4 ANTES DE LA URBANIZACIÓN TABLAJE CATASTRAL 1506), CARRETERA MUNA-TICUL, YUCATÁN.	51100243	20013	511.836.0484.00.01	SILLON FIJO DE RESPALDO BAJO BASE DE TRINEO TAPIZADO EN PIEL	90
759	TICUL, YUCATÁN	HOSPITAL GENERAL DE ZONA DE 70 CAMAS, TICUL, YUCATÁN.	PREDIO No. 325, CALLE 23 DE LA LOCALIDAD Y MUNICIPIO DE TICUL, YUCATAN (MANZANA 16, SECCIÓN CATASTRAL 4 ANTES DE LA URBANIZACIÓN TABLAJE CATASTRAL 1506), CARRETERA MUNA-TICUL, YUCATÁN.	51100231	20014	511.836.0486.00.01	SILLON GIRATORIO DE RESPALDO ALTO TAPIZADA EN POLIPIEL CON P	4
760	TICUL, YUCATÁN	HOSPITAL GENERAL DE ZONA DE 70 CAMAS, TICUL, YUCATÁN.	PREDIO No. 325, CALLE 23 DE LA LOCALIDAD Y MUNICIPIO DE TICUL, YUCATAN (MANZANA 16, SECCIÓN CATASTRAL 4 ANTES DE LA URBANIZACIÓN TABLAJE CATASTRAL 1506), CARRETERA MUNA-TICUL, YUCATÁN.	51100245	20015	511.836.0505.00.01	SILLON GIRATORIO DE RESPALDO BAJO CON PISTON NEUMATICO D-ME	199
761	TICUL, YUCATÁN	HOSPITAL GENERAL DE ZONA DE 70 CAMAS, TICUL, YUCATÁN.	PREDIO No. 325, CALLE 23 DE LA LOCALIDAD Y MUNICIPIO DE TICUL, YUCATAN (MANZANA 16, SECCIÓN CATASTRAL 4 ANTES DE LA URBANIZACIÓN TABLAJE CATASTRAL 1506), CARRETERA MUNA-TICUL, YUCATÁN.	51100252	20017	511.883.0509.00.01	TARJETERO DOBLE PARA TARJETAS DE 7.62 X 12.70 CM (3 PULGADAS	1
762	TICUL, YUCATÁN	HOSPITAL GENERAL DE ZONA DE 70 CAMAS, TICUL, YUCATÁN.	PREDIO No. 325, CALLE 23 DE LA LOCALIDAD Y MUNICIPIO DE TICUL, YUCATAN (MANZANA 16, SECCIÓN CATASTRAL 4 ANTES DE LA URBANIZACIÓN TABLAJE CATASTRAL 1506), CARRETERA MUNA-TICUL, YUCATÁN.	51100251	20018	511.883.0514.00.01	TARJETERO DOBLE PARA TARJETAS DE 12.70 X 20.3 CM (5 PULGADAS	7
763	TICUL, YUCATÁN	HOSPITAL GENERAL DE ZONA DE 70 CAMAS, TICUL, YUCATÁN.	PREDIO No. 325, CALLE 23 DE LA LOCALIDAD Y MUNICIPIO DE TICUL, YUCATAN (MANZANA 16, SECCIÓN CATASTRAL 4 ANTES DE LA URBANIZACIÓN TABLAJE CATASTRAL 1506), CARRETERA MUNA-TICUL, YUCATÁN.	51100255	20020	511.883.0556.00.01	TARJETERO SENCILLO PARA TARJETAS DE 7.62 X 12.70 CM (3 PULGA	5
764	TICUL, YUCATÁN	HOSPITAL GENERAL DE ZONA DE 70 CAMAS, TICUL, YUCATÁN.	PREDIO No. 325, CALLE 23 DE LA LOCALIDAD Y MUNICIPIO DE TICUL, YUCATAN (MANZANA 16, SECCIÓN CATASTRAL 4 ANTES DE LA URBANIZACIÓN TABLAJE CATASTRAL 1506), CARRETERA MUNA-TICUL, YUCATÁN.	51100256	20022	511.883.0579.00.01	TARJETERO TRIPLE DE 10 GAVETAS PARA TARJETAS DE 7.62 X 12.70	3
765	TICUL, YUCATÁN	HOSPITAL GENERAL DE ZONA DE 70 CAMAS, TICUL, YUCATÁN.	PREDIO No. 325, CALLE 23 DE LA LOCALIDAD Y MUNICIPIO DE TICUL, YUCATAN (MANZANA 16, SECCIÓN CATASTRAL 4 ANTES DE LA URBANIZACIÓN TABLAJE CATASTRAL 1506), CARRETERA MUNA-TICUL, YUCATÁN.	51200399	20048	519.104.0506.00.01	BANCA SIN REGADERA DIMENSIONES GENERALES: LARGO 45 CM, ANCHO	99
766	TICUL, YUCATÁN	HOSPITAL GENERAL DE ZONA DE 70 CAMAS, TICUL, YUCATÁN.	PREDIO No. 325, CALLE 23 DE LA LOCALIDAD Y MUNICIPIO DE TICUL, YUCATAN (MANZANA 16, SECCIÓN CATASTRAL 4 ANTES DE LA URBANIZACIÓN TABLAJE CATASTRAL 1506), CARRETERA MUNA-TICUL, YUCATÁN.	51200400	20049	519.104.0541.00.01	BANCA EN TANDEM PARA 3 LUGARES DIMENSIONES GENERALES: FRENT	84
767	TICUL, YUCATÁN	HOSPITAL GENERAL DE ZONA DE 70 CAMAS, TICUL, YUCATÁN.	PREDIO No. 325, CALLE 23 DE LA LOCALIDAD Y MUNICIPIO DE TICUL, YUCATAN (MANZANA 16, SECCIÓN CATASTRAL 4 ANTES DE LA URBANIZACIÓN TABLAJE CATASTRAL 1506), CARRETERA MUNA-TICUL, YUCATÁN.	51200401	20050	519.104.0541.00.01	BANCA EN TANDEM PARA 4 LUGARES DIMENSIONES GENERALES: FRENT	84
768	TICUL, YUCATÁN	HOSPITAL GENERAL DE ZONA DE 70 CAMAS, TICUL, YUCATÁN.	PREDIO No. 325, CALLE 23 DE LA LOCALIDAD Y MUNICIPIO DE TICUL, YUCATAN (MANZANA 16, SECCIÓN CATASTRAL 4 ANTES DE LA URBANIZACIÓN TABLAJE CATASTRAL 1506), CARRETERA MUNA-TICUL, YUCATÁN.	51200402	20051	519.104.0562.00.01	BANCA VESTIDOR PARA BAÑOS DIMENSIONES GENERALES: LARGO 120	44

GOBIERNO DE MÉXICO

IMSS

Anexo No. 3.4 Guía de Distribución

Adquisición de Bienes para el Programa "Mobiliario Administrativo para Hospitales Prioritarios" (7 Obras)
No. de Requisición "OP-EA-MA-01-2024-7OBRAS"

PARTIDA	OOAD	UNIDAD MÉDICA	DIRECCIÓN	CUCOP	PREI	SAI	DESCRIPCIÓN	CANTIDAD
769	TICUL, YUCATÁN	HOSPITAL GENERAL DE ZONA DE 70 CAMAS, TICUL, YUCATÁN.	PREDIO No. 325, CALLE 23 DE LA LOCALIDAD Y MUNICIPIO DE TICUL, YUCATÁN (MANZANA 16, SECCIÓN CATASTRAL 4 ANTES DE LA URBANIZACIÓN TABLAJE CATASTRAL 1506), CARRETERA MUNA-TICUL, YUCATÁN.	51200403	20052	519.104.0574.00.01	BANCA VESTIDOR PARA CONSULTORIO. DIMENSIONES GENERALES: LARG	31
770	TICUL, YUCATÁN	HOSPITAL GENERAL DE ZONA DE 70 CAMAS, TICUL, YUCATÁN.	PREDIO No. 325, CALLE 23 DE LA LOCALIDAD Y MUNICIPIO DE TICUL, YUCATÁN (MANZANA 16, SECCIÓN CATASTRAL 4 ANTES DE LA URBANIZACIÓN TABLAJE CATASTRAL 1506), CARRETERA MUNA-TICUL, YUCATÁN.	51200420	20055	519.160.0357.00.01	CARRO DE ASEO EN FORMA DE TIJERA. DIMENSIONES GENERALES: LAR	32
771	TICUL, YUCATÁN	HOSPITAL GENERAL DE ZONA DE 70 CAMAS, TICUL, YUCATÁN.	PREDIO No. 325, CALLE 23 DE LA LOCALIDAD Y MUNICIPIO DE TICUL, YUCATÁN (MANZANA 16, SECCIÓN CATASTRAL 4 ANTES DE LA URBANIZACIÓN TABLAJE CATASTRAL 1506), CARRETERA MUNA-TICUL, YUCATÁN.	51200421	20056	519.160.0365.00.01	CARRO TRANSPORTADOR DE BIBERONES. DIMENSIONES GENERALES: LAR	2
772	TICUL, YUCATÁN	HOSPITAL GENERAL DE ZONA DE 70 CAMAS, TICUL, YUCATÁN.	PREDIO No. 325, CALLE 23 DE LA LOCALIDAD Y MUNICIPIO DE TICUL, YUCATÁN (MANZANA 16, SECCIÓN CATASTRAL 4 ANTES DE LA URBANIZACIÓN TABLAJE CATASTRAL 1506), CARRETERA MUNA-TICUL, YUCATÁN.	51200422	20057	519.160.0376.00.01	CARRO TRANSPORTADOR DE ROPA HUMEDA. DIMENSIONES GENERALES: L	8
773	TICUL, YUCATÁN	HOSPITAL GENERAL DE ZONA DE 70 CAMAS, TICUL, YUCATÁN.	PREDIO No. 325, CALLE 23 DE LA LOCALIDAD Y MUNICIPIO DE TICUL, YUCATÁN (MANZANA 16, SECCIÓN CATASTRAL 4 ANTES DE LA URBANIZACIÓN TABLAJE CATASTRAL 1506), CARRETERA MUNA-TICUL, YUCATÁN.	51200430	20059	519.279.0022.00.01	DESPACHADOR DE MEDICAMENTOS DE ALTO CONSUMO. DIMENSIONES GEN	2
774	TICUL, YUCATÁN	HOSPITAL GENERAL DE ZONA DE 70 CAMAS, TICUL, YUCATÁN.	PREDIO No. 325, CALLE 23 DE LA LOCALIDAD Y MUNICIPIO DE TICUL, YUCATÁN (MANZANA 16, SECCIÓN CATASTRAL 4 ANTES DE LA URBANIZACIÓN TABLAJE CATASTRAL 1506), CARRETERA MUNA-TICUL, YUCATÁN.	51200431	20060	519.315.0059.00.01	ESCALERA DE TIJERA 3 PELDAÑOS. DIMENSIONES GENERALES: ALTO 6	35
775	TICUL, YUCATÁN	HOSPITAL GENERAL DE ZONA DE 70 CAMAS, TICUL, YUCATÁN.	PREDIO No. 325, CALLE 23 DE LA LOCALIDAD Y MUNICIPIO DE TICUL, YUCATÁN (MANZANA 16, SECCIÓN CATASTRAL 4 ANTES DE LA URBANIZACIÓN TABLAJE CATASTRAL 1506), CARRETERA MUNA-TICUL, YUCATÁN.	51200436	20061	519.630.5394.00.01	MESA LISA PARA DOBLAR ROPA LARGO 180 CM, ANCHO100 CM, ALTUR	1
776	TICUL, YUCATÁN	HOSPITAL GENERAL DE ZONA DE 70 CAMAS, TICUL, YUCATÁN.	PREDIO No. 325, CALLE 23 DE LA LOCALIDAD Y MUNICIPIO DE TICUL, YUCATÁN (MANZANA 16, SECCIÓN CATASTRAL 4 ANTES DE LA URBANIZACIÓN TABLAJE CATASTRAL 1506), CARRETERA MUNA-TICUL, YUCATÁN.	51200437	20062	519.630.5401.00.01	MESA DE TRABAJO PARA TALLER. DIMENSIONES GENERALES: LARGO 18	12
777	TICUL, YUCATÁN	HOSPITAL GENERAL DE ZONA DE 70 CAMAS, TICUL, YUCATÁN.	PREDIO No. 325, CALLE 23 DE LA LOCALIDAD Y MUNICIPIO DE TICUL, YUCATÁN (MANZANA 16, SECCIÓN CATASTRAL 4 ANTES DE LA URBANIZACIÓN TABLAJE CATASTRAL 1506), CARRETERA MUNA-TICUL, YUCATÁN.	51200438	20063	519.630.5415.00.01	MESA INFANTIL MATERNAL. DIMENSIONES GENERALES. ANCHO 90 CM.	1
778	TICUL, YUCATÁN	HOSPITAL GENERAL DE ZONA DE 70 CAMAS, TICUL, YUCATÁN.	PREDIO No. 325, CALLE 23 DE LA LOCALIDAD Y MUNICIPIO DE TICUL, YUCATÁN (MANZANA 16, SECCIÓN CATASTRAL 4 ANTES DE LA URBANIZACIÓN TABLAJE CATASTRAL 1506), CARRETERA MUNA-TICUL, YUCATÁN.	51200439	20064	519.630.5427.00.01	MESA INFANTIL PARA PREESCOLAR. DIMENSIONES GENERALES CUBIER	3
779	TICUL, YUCATÁN	HOSPITAL GENERAL DE ZONA DE 70 CAMAS, TICUL, YUCATÁN.	PREDIO No. 325, CALLE 23 DE LA LOCALIDAD Y MUNICIPIO DE TICUL, YUCATÁN (MANZANA 16, SECCIÓN CATASTRAL 4 ANTES DE LA URBANIZACIÓN TABLAJE CATASTRAL 1506), CARRETERA MUNA-TICUL, YUCATÁN.	51100307	20069	519.695.1974.00.01	PIZARRON DE 120 CM CON TABLERO DE CORCHO. DIMENSIONES GENERA	2
780	TICUL, YUCATÁN	HOSPITAL GENERAL DE ZONA DE 70 CAMAS, TICUL, YUCATÁN.	PREDIO No. 325, CALLE 23 DE LA LOCALIDAD Y MUNICIPIO DE TICUL, YUCATÁN (MANZANA 16, SECCIÓN CATASTRAL 4 ANTES DE LA URBANIZACIÓN TABLAJE CATASTRAL 1506), CARRETERA MUNA-TICUL, YUCATÁN.	51100308	20070	519.695.1987.00.01	PIZARRON DE 120 CM MAGNETICO DE PARED. DIMENSIONES GENERALES	25
781	TICUL, YUCATÁN	HOSPITAL GENERAL DE ZONA DE 70 CAMAS, TICUL, YUCATÁN.	PREDIO No. 325, CALLE 23 DE LA LOCALIDAD Y MUNICIPIO DE TICUL, YUCATÁN (MANZANA 16, SECCIÓN CATASTRAL 4 ANTES DE LA URBANIZACIÓN TABLAJE CATASTRAL 1506), CARRETERA MUNA-TICUL, YUCATÁN.	51100310	20072	519.695.2004.00.01	PIZARRON DE 150 CM MAGNETICO DE PARED. DIMENSIONES GENERALES	39
782	TICUL, YUCATÁN	HOSPITAL GENERAL DE ZONA DE 70 CAMAS, TICUL, YUCATÁN.	PREDIO No. 325, CALLE 23 DE LA LOCALIDAD Y MUNICIPIO DE TICUL, YUCATÁN (MANZANA 16, SECCIÓN CATASTRAL 4 ANTES DE LA URBANIZACIÓN TABLAJE CATASTRAL 1506), CARRETERA MUNA-TICUL, YUCATÁN.	51100311	20073	519.695.2013.00.01	PIZARRON DE 180 CM MAGNETICO DE PARED. DIMENSIONES GENERALES	1
783	TICUL, YUCATÁN	HOSPITAL GENERAL DE ZONA DE 70 CAMAS, TICUL, YUCATÁN.	PREDIO No. 325, CALLE 23 DE LA LOCALIDAD Y MUNICIPIO DE TICUL, YUCATÁN (MANZANA 16, SECCIÓN CATASTRAL 4 ANTES DE LA URBANIZACIÓN TABLAJE CATASTRAL 1506), CARRETERA MUNA-TICUL, YUCATÁN.	51200453	20074	519.810.0353.00.01	SILLA INFANTIL PRE-ESCOLAR. DIMENSIONES GENERALES: FRENTE 40	6
784	TICUL, YUCATÁN	HOSPITAL GENERAL DE ZONA DE 70 CAMAS, TICUL, YUCATÁN.	PREDIO No. 325, CALLE 23 DE LA LOCALIDAD Y MUNICIPIO DE TICUL, YUCATÁN (MANZANA 16, SECCIÓN CATASTRAL 4 ANTES DE LA URBANIZACIÓN TABLAJE CATASTRAL 1506), CARRETERA MUNA-TICUL, YUCATÁN.	51200454	20075	519.810.0378.00.01	SILLA INFANTIL MATERNAL. DIMENSIONES GENERALES: FRENTE 30 CM	4
785	TICUL, YUCATÁN	HOSPITAL GENERAL DE ZONA DE 70 CAMAS, TICUL, YUCATÁN.	PREDIO No. 325, CALLE 23 DE LA LOCALIDAD Y MUNICIPIO DE TICUL, YUCATÁN (MANZANA 16, SECCIÓN CATASTRAL 4 ANTES DE LA URBANIZACIÓN TABLAJE CATASTRAL 1506), CARRETERA MUNA-TICUL, YUCATÁN.	51200455	20076	519.810.0381.00.01	SILLA TIPO BOUNCER CON ESTRUCTURA DE TRIPIE. MOVIMIENTOS: S	3

DIVISION DE CONTRATOS
ANEXOS

Anexo No. 3.4 Guía de Distribución

Adquisición de Bienes para el Programa "Mobiliario Administrativo para Hospitales Prioritarios" (7 Obras)
No. de Requisición "OP-EA-MA-01-2024-7OBRAS"

PARTIDA	OOAD	UNIDAD MÉDICA	DIRECCIÓN	CUCOP	PREI	SAI	DESCRIPCIÓN	CANTIDAD
786	TICÚL, YUCATÁN	HOSPITAL GENERAL DE ZONA DE 70 CAMAS, TICÚL, YUCATÁN.	PREDIO No. 325, CALLE 23 DE LA LOCALIDAD Y MUNICIPIO DE TICÚL, YUCATÁN (MANZANA 16, SECCIÓN CATASTRAL 4 ANTES DE LA URBANIZACIÓN TABLAJE CATASTRAL 1506); CARRETERA MUNA-TICÚL, YUCATÁN.	51200458	20077	519 810 0393 00 01	SILLA PARA AULA. DIMENSIONES GENERALES: FRENTE 60 CM, FONDO	32
787	TICÚL, YUCATÁN	HOSPITAL GENERAL DE ZONA DE 70 CAMAS, TICÚL, YUCATÁN.	PREDIO No. 325, CALLE 23 DE LA LOCALIDAD Y MUNICIPIO DE TICÚL, YUCATÁN (MANZANA 16, SECCIÓN CATASTRAL 4 ANTES DE LA URBANIZACIÓN TABLAJE CATASTRAL 1506); CARRETERA MUNA-TICÚL, YUCATÁN.	51100325	20078	519 824 0504 00 01	SILLON ACOJINABLE RECLINABLE SISTEMA MECANICO DE PALANCAS PA	22
788	TICÚL, YUCATÁN	HOSPITAL GENERAL DE ZONA DE 70 CAMAS, TICÚL, YUCATÁN.	PREDIO No. 325, CALLE 23 DE LA LOCALIDAD Y MUNICIPIO DE TICÚL, YUCATÁN (MANZANA 16, SECCIÓN CATASTRAL 4 ANTES DE LA URBANIZACIÓN TABLAJE CATASTRAL 1506); CARRETERA MUNA-TICÚL, YUCATÁN.	51100333	30079	519 885 0105 00 01	TABLERO DE CORCHO 120 CM. DIMENSIONES GENERALES: FRENTE 120	99
789	TICÚL, YUCATÁN	HOSPITAL GENERAL DE ZONA DE 70 CAMAS, TICÚL, YUCATÁN.	PREDIO No. 325, CALLE 23 DE LA LOCALIDAD Y MUNICIPIO DE TICÚL, YUCATÁN (MANZANA 16, SECCIÓN CATASTRAL 4 ANTES DE LA URBANIZACIÓN TABLAJE CATASTRAL 1506); CARRETERA MUNA-TICÚL, YUCATÁN.	51200458	20081	519 873 0141 00 01	TARIMA PARA ESTIBAR MERCANCIAS. DIMENSIONES GENERALES: FRENT	46
790	TICÚL, YUCATÁN	HOSPITAL GENERAL DE ZONA DE 70 CAMAS, TICÚL, YUCATÁN.	PREDIO No. 325, CALLE 23 DE LA LOCALIDAD Y MUNICIPIO DE TICÚL, YUCATÁN (MANZANA 16, SECCIÓN CATASTRAL 4 ANTES DE LA URBANIZACIÓN TABLAJE CATASTRAL 1506); CARRETERA MUNA-TICÚL, YUCATÁN.	51200458	30082	519 873 0151 00 01	TARIMA PLASTICA PARA PATIN HIDRAULICO. DIMENSIONES GENERALE	4
791	TICÚL, YUCATÁN	HOSPITAL GENERAL DE ZONA DE 70 CAMAS, TICÚL, YUCATÁN.	PREDIO No. 325, CALLE 23 DE LA LOCALIDAD Y MUNICIPIO DE TICÚL, YUCATÁN (MANZANA 16, SECCIÓN CATASTRAL 4 ANTES DE LA URBANIZACIÓN TABLAJE CATASTRAL 1506); CARRETERA MUNA-TICÚL, YUCATÁN.	51200277	20084	517 013 0087 00 01	ALACENA ALTA DE 90 CM. DIMENSIONES GENERALES: FRENTE 90 CM,	91
792	TICÚL, YUCATÁN	HOSPITAL GENERAL DE ZONA DE 70 CAMAS, TICÚL, YUCATÁN.	PREDIO No. 325, CALLE 23 DE LA LOCALIDAD Y MUNICIPIO DE TICÚL, YUCATÁN (MANZANA 16, SECCIÓN CATASTRAL 4 ANTES DE LA URBANIZACIÓN TABLAJE CATASTRAL 1506); CARRETERA MUNA-TICÚL, YUCATÁN.	51100287	20085	517 053 0136 00 01	ANAQUEL PARA OLLAS FRENTE 90 CM, FONDO 60 CM, ALTURA 180 CM	3
793	TICÚL, YUCATÁN	HOSPITAL GENERAL DE ZONA DE 70 CAMAS, TICÚL, YUCATÁN.	PREDIO No. 325, CALLE 23 DE LA LOCALIDAD Y MUNICIPIO DE TICÚL, YUCATÁN (MANZANA 16, SECCIÓN CATASTRAL 4 ANTES DE LA URBANIZACIÓN TABLAJE CATASTRAL 1506); CARRETERA MUNA-TICÚL, YUCATÁN.	51200280	20087	517 259 0204 00 01	CARRO PARA CHAROLAS EN AUTOSERVICIO LARGO 80 CM, ANCHO 50 CM	2
794	TICÚL, YUCATÁN	HOSPITAL GENERAL DE ZONA DE 70 CAMAS, TICÚL, YUCATÁN.	PREDIO No. 325, CALLE 23 DE LA LOCALIDAD Y MUNICIPIO DE TICÚL, YUCATÁN (MANZANA 16, SECCIÓN CATASTRAL 4 ANTES DE LA URBANIZACIÓN TABLAJE CATASTRAL 1506); CARRETERA MUNA-TICÚL, YUCATÁN.	51200281	20088	517 256 0213 00 01	CARRO TRANSPORTADOR DE CHAROLAS PARA ALIMENTOS. DIMENSIONES	4
795	TICÚL, YUCATÁN	HOSPITAL GENERAL DE ZONA DE 70 CAMAS, TICÚL, YUCATÁN.	PREDIO No. 325, CALLE 23 DE LA LOCALIDAD Y MUNICIPIO DE TICÚL, YUCATÁN (MANZANA 16, SECCIÓN CATASTRAL 4 ANTES DE LA URBANIZACIÓN TABLAJE CATASTRAL 1506); CARRETERA MUNA-TICÚL, YUCATÁN.	51200282	20089	517 359 0226 00 01	CARRO TRANSPORTADOR DE OLLAS. DIMENSIONES GENERALES: LARGO	2
796	TICÚL, YUCATÁN	HOSPITAL GENERAL DE ZONA DE 70 CAMAS, TICÚL, YUCATÁN.	PREDIO No. 325, CALLE 23 DE LA LOCALIDAD Y MUNICIPIO DE TICÚL, YUCATÁN (MANZANA 16, SECCIÓN CATASTRAL 4 ANTES DE LA URBANIZACIÓN TABLAJE CATASTRAL 1506); CARRETERA MUNA-TICÚL, YUCATÁN.	51200284	20090	517 270 0125 00 01	COCINETA CON PARRILLA ELECTRICA DERECHA Y FREGADERO IZQUIERD	1
797	TICÚL, YUCATÁN	HOSPITAL GENERAL DE ZONA DE 70 CAMAS, TICÚL, YUCATÁN.	PREDIO No. 325, CALLE 23 DE LA LOCALIDAD Y MUNICIPIO DE TICÚL, YUCATÁN (MANZANA 16, SECCIÓN CATASTRAL 4 ANTES DE LA URBANIZACIÓN TABLAJE CATASTRAL 1506); CARRETERA MUNA-TICÚL, YUCATÁN.	51200285	20091	517 270 0137 00 01	COCINETA CON PARRILLA ELECTRICA IZQUIERDA FREGADERO DERECHO.	1
798	TICÚL, YUCATÁN	HOSPITAL GENERAL DE ZONA DE 70 CAMAS, TICÚL, YUCATÁN.	PREDIO No. 325, CALLE 23 DE LA LOCALIDAD Y MUNICIPIO DE TICÚL, YUCATÁN (MANZANA 16, SECCIÓN CATASTRAL 4 ANTES DE LA URBANIZACIÓN TABLAJE CATASTRAL 1506); CARRETERA MUNA-TICÚL, YUCATÁN.	51200259	20092	517 272 0022 00 01	COLGADOR PARA UTENSILIOS DE COCINA. DIMENSIONES GENERALES	1
799	TICÚL, YUCATÁN	HOSPITAL GENERAL DE ZONA DE 70 CAMAS, TICÚL, YUCATÁN.	PREDIO No. 325, CALLE 23 DE LA LOCALIDAD Y MUNICIPIO DE TICÚL, YUCATÁN (MANZANA 16, SECCIÓN CATASTRAL 4 ANTES DE LA URBANIZACIÓN TABLAJE CATASTRAL 1506); CARRETERA MUNA-TICÚL, YUCATÁN.	51200290	20093	517 301 0116 00 01	DEPOSITO DE PAN. DIMENSIONES GENERALES: FRENTE 70 CM, FONDO	1
800	TICÚL, YUCATÁN	HOSPITAL GENERAL DE ZONA DE 70 CAMAS, TICÚL, YUCATÁN.	PREDIO No. 325, CALLE 23 DE LA LOCALIDAD Y MUNICIPIO DE TICÚL, YUCATÁN (MANZANA 16, SECCIÓN CATASTRAL 4 ANTES DE LA URBANIZACIÓN TABLAJE CATASTRAL 1506); CARRETERA MUNA-TICÚL, YUCATÁN.	51200313	20096	517 660 5467 00 01	MESA DE 180 CM CON RESPALDO Y FREGADERO DERECHO. DIMENSIONES	1
801	TICÚL, YUCATÁN	HOSPITAL GENERAL DE ZONA DE 70 CAMAS, TICÚL, YUCATÁN.	PREDIO No. 325, CALLE 23 DE LA LOCALIDAD Y MUNICIPIO DE TICÚL, YUCATÁN (MANZANA 16, SECCIÓN CATASTRAL 4 ANTES DE LA URBANIZACIÓN TABLAJE CATASTRAL 1506); CARRETERA MUNA-TICÚL, YUCATÁN.	51100333	20100	517 809 5902 00 01	MESA DE 90 CM CON DOBLE FREGADERO CENTRAL. DIMENSIONES GENE	1
802	TICÚL, YUCATÁN	HOSPITAL GENERAL DE ZONA DE 70 CAMAS, TICÚL, YUCATÁN.	PREDIO No. 325, CALLE 23 DE LA LOCALIDAD Y MUNICIPIO DE TICÚL, YUCATÁN (MANZANA 16, SECCIÓN CATASTRAL 4 ANTES DE LA URBANIZACIÓN TABLAJE CATASTRAL 1506); CARRETERA MUNA-TICÚL, YUCATÁN.	51200324	20101	517 809 5915 00 01	MESA CON RESPALDO Y DOBLE FREGADERO DERECHO. DIMENSIONES GEN	1

GOBIERNO DE MÉXICO

IMSS

Anexo No. 3.4 Guía de Distribución

Adquisición de Bienes para el Programa "Mobiliario Administrativo para Hospitales Prioritarios" (7 Obras)
No. de Requisición "OP-EA-MA-01-2024-7OBRAS"

PARTIDA	COAD	UNIDAD MÉDICA	DIRECCIÓN	CUCOP	PREI	SAI	DESCRIPCIÓN	CANTIDAD
803	TICÚL, YUCATÁN	HOSPITAL GENERAL DE ZONA DE 70 CAMAS, TICÚL, YUCATÁN.	PREDIO No. 325, CALLE 23 DE LA LOCALIDAD Y MUNICIPIO DE TICÚL, YUCATÁN (MANZANA 16, SECCIÓN CATASTRAL 4 ANTES DE LA URBANIZACIÓN TABLAJE CATASTRAL 1506), CARRETERA MUNA-TICÚL, YUCATÁN.	51200328	20103	517.609.5537.00.01	MESA DE 120 CM CON RESPALDO Y FREGADERO IZQUIERDO DIMENSION	1
804	TICÚL, YUCATÁN	HOSPITAL GENERAL DE ZONA DE 70 CAMAS, TICÚL, YUCATÁN.	PREDIO No. 325, CALLE 23 DE LA LOCALIDAD Y MUNICIPIO DE TICÚL, YUCATÁN (MANZANA 16, SECCIÓN CATASTRAL 4 ANTES DE LA URBANIZACIÓN TABLAJE CATASTRAL 1506), CARRETERA MUNA-TICÚL, YUCATÁN.	51200328	20105	517.609.5569.00.01	MESA ELECTRICA CALIENTE, MOVIL (2 CHAROLAS) DIMENSIONES GE	4
805	TICÚL, YUCATÁN	HOSPITAL GENERAL DE ZONA DE 70 CAMAS, TICÚL, YUCATÁN.	PREDIO No. 325, CALLE 23 DE LA LOCALIDAD Y MUNICIPIO DE TICÚL, YUCATÁN (MANZANA 16, SECCIÓN CATASTRAL 4 ANTES DE LA URBANIZACIÓN TABLAJE CATASTRAL 1506), CARRETERA MUNA-TICÚL, YUCATÁN.	51200329	20106	517.609.5567.00.01	MESA ELECTRICA CALIENTE, MOVIL (3 CHAROLAS) DIMENSIONES GE	2
806	TICÚL, YUCATÁN	HOSPITAL GENERAL DE ZONA DE 70 CAMAS, TICÚL, YUCATÁN.	PREDIO No. 325, CALLE 23 DE LA LOCALIDAD Y MUNICIPIO DE TICÚL, YUCATÁN (MANZANA 16, SECCIÓN CATASTRAL 4 ANTES DE LA URBANIZACIÓN TABLAJE CATASTRAL 1506), CARRETERA MUNA-TICÚL, YUCATÁN.	51200330	20107	517.609.5572.00.01	MESA FRIA A HIELO MOVIL (3 CHAROLAS), DIMENSIONES GENERALES	1
807	TICÚL, YUCATÁN	HOSPITAL GENERAL DE ZONA DE 70 CAMAS, TICÚL, YUCATÁN.	PREDIO No. 325, CALLE 23 DE LA LOCALIDAD Y MUNICIPIO DE TICÚL, YUCATÁN (MANZANA 16, SECCIÓN CATASTRAL 4 ANTES DE LA URBANIZACIÓN TABLAJE CATASTRAL 1506), CARRETERA MUNA-TICÚL, YUCATÁN.	51200334	20111	517.609.5613.00.01	MESA LISA DE 120 CM CON RESPALDO Y ENTREPAÑO DIMENSIONES GE	10
808	TICÚL, YUCATÁN	HOSPITAL GENERAL DE ZONA DE 70 CAMAS, TICÚL, YUCATÁN.	PREDIO No. 325, CALLE 23 DE LA LOCALIDAD Y MUNICIPIO DE TICÚL, YUCATÁN (MANZANA 16, SECCIÓN CATASTRAL 4 ANTES DE LA URBANIZACIÓN TABLAJE CATASTRAL 1506), CARRETERA MUNA-TICÚL, YUCATÁN.	51200335	20112	517.609.5625.00.01	MESA LISA DE 150 CM CON RESPALDO Y ENTREPAÑO, DIMENSIONES GE	3
809	TICÚL, YUCATÁN	HOSPITAL GENERAL DE ZONA DE 70 CAMAS, TICÚL, YUCATÁN.	PREDIO No. 325, CALLE 23 DE LA LOCALIDAD Y MUNICIPIO DE TICÚL, YUCATÁN (MANZANA 16, SECCIÓN CATASTRAL 4 ANTES DE LA URBANIZACIÓN TABLAJE CATASTRAL 1506), CARRETERA MUNA-TICÚL, YUCATÁN.	51200336	20113	517.609.5635.00.01	MESA LISA DE 180 CM CON RESPALDO Y ENTREPAÑO, DIMENSIONES GE	1
810	TICÚL, YUCATÁN	HOSPITAL GENERAL DE ZONA DE 70 CAMAS, TICÚL, YUCATÁN.	PREDIO No. 325, CALLE 23 DE LA LOCALIDAD Y MUNICIPIO DE TICÚL, YUCATÁN (MANZANA 16, SECCIÓN CATASTRAL 4 ANTES DE LA URBANIZACIÓN TABLAJE CATASTRAL 1506), CARRETERA MUNA-TICÚL, YUCATÁN.	51200338	20115	517.609.5657.00.01	MESA LISA PARA RECIBO DE LOZA CON ESCURRIDERO IZQUIERDO FRE	1
811	TICÚL, YUCATÁN	HOSPITAL GENERAL DE ZONA DE 70 CAMAS, TICÚL, YUCATÁN.	PREDIO No. 325, CALLE 23 DE LA LOCALIDAD Y MUNICIPIO DE TICÚL, YUCATÁN (MANZANA 16, SECCIÓN CATASTRAL 4 ANTES DE LA URBANIZACIÓN TABLAJE CATASTRAL 1506), CARRETERA MUNA-TICÚL, YUCATÁN.	51200340	20117	517.609.5693.00.01	MESA PARA TAJO DE 150 CM, DIMENSIONES GENERALES, FRENTE 150	1
812	TICÚL, YUCATÁN	HOSPITAL GENERAL DE ZONA DE 70 CAMAS, TICÚL, YUCATÁN.	PREDIO No. 325, CALLE 23 DE LA LOCALIDAD Y MUNICIPIO DE TICÚL, YUCATÁN (MANZANA 16, SECCIÓN CATASTRAL 4 ANTES DE LA URBANIZACIÓN TABLAJE CATASTRAL 1506), CARRETERA MUNA-TICÚL, YUCATÁN.	51200341	20118	517.609.5695.00.01	MESA DE 230 CM PARA LAVADO DE BIBERONES CON TRIPLE FREGADERO	1
813	TICÚL, YUCATÁN	HOSPITAL GENERAL DE ZONA DE 70 CAMAS, TICÚL, YUCATÁN.	PREDIO No. 325, CALLE 23 DE LA LOCALIDAD Y MUNICIPIO DE TICÚL, YUCATÁN (MANZANA 16, SECCIÓN CATASTRAL 4 ANTES DE LA URBANIZACIÓN TABLAJE CATASTRAL 1506), CARRETERA MUNA-TICÚL, YUCATÁN.	51100119	20387	511.026.0532.00.01	ANAQUEL DOBLE PARA LIBROS Y REVISTAS, DIMENSIONES GENERALES	14
814	TICÚL, YUCATÁN	HOSPITAL GENERAL DE ZONA DE 70 CAMAS, TICÚL, YUCATÁN.	PREDIO No. 325, CALLE 23 DE LA LOCALIDAD Y MUNICIPIO DE TICÚL, YUCATÁN (MANZANA 16, SECCIÓN CATASTRAL 4 ANTES DE LA URBANIZACIÓN TABLAJE CATASTRAL 1506), CARRETERA MUNA-TICÚL, YUCATÁN.	51100128	20388	511.076.1023.00.01	ARCHIVERO 4 GAVETAS CON FRENTES EN MDP, DIMENSIONES GENERALE	28
815	TICÚL, YUCATÁN	HOSPITAL GENERAL DE ZONA DE 70 CAMAS, TICÚL, YUCATÁN.	PREDIO No. 325, CALLE 23 DE LA LOCALIDAD Y MUNICIPIO DE TICÚL, YUCATÁN (MANZANA 16, SECCIÓN CATASTRAL 4 ANTES DE LA URBANIZACIÓN TABLAJE CATASTRAL 1506), CARRETERA MUNA-TICÚL, YUCATÁN.	51100190	20405	511.619.1413.00.01	MESA DOBLE PARA GABINETE TIPO KARDEX, DIMENSIONES GENERALES	3
816	TICÚL, YUCATÁN	HOSPITAL GENERAL DE ZONA DE 70 CAMAS, TICÚL, YUCATÁN.	PREDIO No. 325, CALLE 23 DE LA LOCALIDAD Y MUNICIPIO DE TICÚL, YUCATÁN (MANZANA 16, SECCIÓN CATASTRAL 4 ANTES DE LA URBANIZACIÓN TABLAJE CATASTRAL 1506), CARRETERA MUNA-TICÚL, YUCATÁN.	51100227	20412	511.814.0979.00.01	SILLA APILABLE CON TAPIZ DE TELA Y ESTRUCTURA DE TRINEO, DIM	163
817	TICÚL, YUCATÁN	HOSPITAL GENERAL DE ZONA DE 70 CAMAS, TICÚL, YUCATÁN.	PREDIO No. 325, CALLE 23 DE LA LOCALIDAD Y MUNICIPIO DE TICÚL, YUCATÁN (MANZANA 16, SECCIÓN CATASTRAL 4 ANTES DE LA URBANIZACIÓN TABLAJE CATASTRAL 1506), CARRETERA MUNA-TICÚL, YUCATÁN.	51100238	20413	511.836.0514.00.01	SILLON CONFORTABLE DE 2 LUGARES, TAPIZADO EN TELA DIMENSION	6
818	TICÚL, YUCATÁN	HOSPITAL GENERAL DE ZONA DE 70 CAMAS, TICÚL, YUCATÁN.	PREDIO No. 325, CALLE 23 DE LA LOCALIDAD Y MUNICIPIO DE TICÚL, YUCATÁN (MANZANA 16, SECCIÓN CATASTRAL 4 ANTES DE LA URBANIZACIÓN TABLAJE CATASTRAL 1506), CARRETERA MUNA-TICÚL, YUCATÁN.	51100240	20415	511.836.0539.00.01	SILLON FIJO DE RESPALDO BAJO, BASE DE TRINEO, TAPIZADO EN TE	4
819	TICÚL, YUCATÁN	HOSPITAL GENERAL DE ZONA DE 70 CAMAS, TICÚL, YUCATÁN.	PREDIO No. 325, CALLE 23 DE LA LOCALIDAD Y MUNICIPIO DE TICÚL, YUCATÁN (MANZANA 16, SECCIÓN CATASTRAL 4 ANTES DE LA URBANIZACIÓN TABLAJE CATASTRAL 1506), CARRETERA MUNA-TICÚL, YUCATÁN.	51100247	20417	511.836.0559.00.01	SILLON GIRATORIO DE RESPALDO ALTO TAPIZADO EN TELA, CON PIST	7

DIVISIÓN DE CONTRATOS
ANEXOS

Anexo No. 3.4 Guía de Distribución

Adquisición de Bienes para el Programa "Mobiliario Administrativo para Hospitales Prioritarios" (7 Obras)
No. de Requisición "OP-EA-MA-01-2024-7OBRAS"

PARTIDA	ODAD	UNIDAD MÉDICA	DIRECCIÓN	CUCOP	PREI	SAI	DESCRIPCIÓN	CANTIDAD
820	TICUL, YUCATÁN	HOSPITAL GENERAL DE ZONA DE 70 CAMAS, TICÚL, YUCATÁN	PREDIO No. 325, CALLE 23 DE LA LOCALIDAD Y MUNICIPIO DE TICÚL, YUCATÁN (MANZANA 16, SECCIÓN CATASTRAL 4 ANTES DE LA URBANIZACIÓN TABLAJE CATASTRAL 1506), CARRETERA MUNA-TICÚL, YUCATÁN	51200379	20473	517.809.6175.00.01	MESA DE 180 CM CON RESPALDO Y FREGADERO IZQUIERDO DIMENSIO	1
821	TICUL, YUCATÁN	HOSPITAL GENERAL DE ZONA DE 70 CAMAS, TICÚL, YUCATÁN	PREDIO No. 325, CALLE 23 DE LA LOCALIDAD Y MUNICIPIO DE TICÚL, YUCATÁN (MANZANA 16 SECCIÓN CATASTRAL 4 ANTES DE LA URBANIZACIÓN TABLAJE CATASTRAL 1506), CARRETERA MUNA-TICÚL, YUCATÁN	51200386	20481	517.809.6265.00.01	MESA FRIA A HIELO FIJA (3 CHAROLAS), FRENTE 150 CM, PROFUNDI	4
822	TICUL, YUCATÁN	HOSPITAL GENERAL DE ZONA DE 70 CAMAS, TICÚL, YUCATÁN	PREDIO No. 325, CALLE 23 DE LA LOCALIDAD Y MUNICIPIO DE TICUL, YUCATÁN (MANZANA 16, SECCIÓN CATASTRAL 4 ANTES DE LA URBANIZACIÓN TABLAJE CATASTRAL 1506), CARRETERA MUNA-TICÚL, YUCATÁN	51100217	20542	511.632.0291.00.01	MODULO EN L PARA CONSULTORIO CON LATERAL DERECHO DIMENSIONE	3
823	TICÚL, YUCATÁN	HOSPITAL GENERAL DE ZONA DE 70 CAMAS, TICÚL, YUCATÁN	PREDIO No. 325, CALLE 23 DE LA LOCALIDAD Y MUNICIPIO DE TICÚL, YUCATÁN (MANZANA 16, SECCIÓN CATASTRAL 4 ANTES DE LA URBANIZACIÓN TABLAJE CATASTRAL 1506), CARRETERA MUNA-TICÚL, YUCATÁN	51100183	20543	511.339.1406.00.01	ESCRITORIO MODULAR EN C, DIMENSIONES GENERALES LARGO 180CM,	1
824	TICÚL, YUCATÁN	HOSPITAL GENERAL DE ZONA DE 70 CAMAS, TICÚL, YUCATÁN	PREDIO No. 325, CALLE 23 DE LA LOCALIDAD Y MUNICIPIO DE TICUL, YUCATÁN (MANZANA 16, SECCIÓN CATASTRAL 4 ANTES DE LA URBANIZACIÓN TABLAJE CATASTRAL 1506), CARRETERA MUNA-TICÚL, YUCATÁN	51100184	20544	511.619.1457.00.01	MESA DE APOYO LATERAL EN MDP, DIMENSIONES GENERALES FRENTE	14
825	TICÚL, YUCATÁN	HOSPITAL GENERAL DE ZONA DE 70 CAMAS, TICUL, YUCATÁN	PREDIO No. 325, CALLE 23 DE LA LOCALIDAD Y MUNICIPIO DE TICUL, YUCATÁN (MANZANA 16, SECCIÓN CATASTRAL 4 ANTES DE LA URBANIZACIÓN TABLAJE CATASTRAL 1506), CARRETERA MUNA-TICÚL, YUCATÁN	51100189	20545	511.619.1465.00.01	MESA DE USOS MULTIPLES EN MDP, DIMENSIONES GENERALES FRENTE	15
826	TICÚL, YUCATÁN	HOSPITAL GENERAL DE ZONA DE 70 CAMAS, TICUL, YUCATÁN	PREDIO No. 325, CALLE 23 DE LA LOCALIDAD Y MUNICIPIO DE TICUL, YUCATÁN (MANZANA 16, SECCION CATASTRAL 4 ANTES DE LA URBANIZACIÓN TABLAJE CATASTRAL 1506), CARRETERA MUNA-TICÚL, YUCATÁN	51100233	20554	511.614.0382.00.01	SILLA GIRATORIA DE RESPALDO BAJO TAPIZADA EN TELA CON PISTON	381
827	TICÚL, YUCATÁN	HOSPITAL GENERAL DE ZONA DE 70 CAMAS, TICÚL, YUCATÁN.	PREDIO No. 325, CALLE 23 DE LA LOCALIDAD Y MUNICIPIO DE TICUL, YUCATÁN (MANZANA 16, SECCIÓN CATASTRAL 4 ANTES DE LA URBANIZACIÓN TABLAJE CATASTRAL 1506), CARRETERA MUNA-TICÚL, YUCATÁN	51100230	20555	511.614.0394.00.01	SILLA FIJA DE RESPALDO BAJO BASE DE TRINEO TAPIZADA EN TELA	302
828	TICÚL, YUCATÁN	HOSPITAL GENERAL DE ZONA DE 70 CAMAS, TICÚL, YUCATÁN	PREDIO No. 325, CALLE 23 DE LA LOCALIDAD Y MUNICIPIO DE TICUL, YUCATÁN (MANZANA 16, SECCIÓN CATASTRAL 4 ANTES DE LA URBANIZACIÓN TABLAJE CATASTRAL 1506), CARRETERA MUNA-TICÚL, YUCATÁN	51100228	20556	511.614.0405.00.01	SILLA ALTA GIRATORIA CON MECANISMO DE CONTACTO PERMANENTE Y	42
829	TICÚL, YUCATÁN	HOSPITAL GENERAL DE ZONA DE 70 CAMAS, TICÚL, YUCATÁN	PREDIO No. 325, CALLE 23 DE LA LOCALIDAD Y MUNICIPIO DE TICUL, YUCATÁN (MANZANA 16, SECCIÓN CATASTRAL 4 ANTES DE LA URBANIZACIÓN TABLAJE CATASTRAL 1506), CARRETERA MUNA-TICÚL, YUCATÁN	51100180	20559	511.619.1476.00.01	MESA CIRCULAR PARA JUNTAS DE 4 LUGARES DE CRISTAL DIMENSION	24
830	TICÚL, YUCATÁN	HOSPITAL GENERAL DE ZONA DE 70 CAMAS, TICÚL, YUCATÁN	PREDIO No. 325, CALLE 23 DE LA LOCALIDAD Y MUNICIPIO DE TICUL, YUCATÁN (MANZANA 16, SECCIÓN CATASTRAL 4 ANTES DE LA URBANIZACIÓN TABLAJE CATASTRAL 1506), CARRETERA MUNA-TICÚL, YUCATÁN	51100186	20561	511.619.1483.00.01	MESA DE CENTRO EN MDP, DIMENSIONES GENERALES ANCHO 89 CM, L	2
831	TICÚL, YUCATÁN	HOSPITAL GENERAL DE ZONA DE 70 CAMAS, TICUL, YUCATÁN.	PREDIO No. 325, CALLE 23 DE LA LOCALIDAD Y MUNICIPIO DE TICUL, YUCATÁN (MANZANA 16, SECCION CATASTRAL 4 ANTES DE LA URBANIZACIÓN TABLAJE CATASTRAL 1506), CARRETERA MUNA-TICÚL, YUCATÁN	51200397	20588	519.033.0071.00.01	APARCADOR DE BICICLETAS EN ESPIRAL, DIMENSIONES GENERALES. (	1
832	TICÚL, YUCATÁN	HOSPITAL GENERAL DE ZONA DE 70 CAMAS, TICÚL, YUCATÁN.	PREDIO No. 325, CALLE 23 DE LA LOCALIDAD Y MUNICIPIO DE TICUL, YUCATÁN (MANZANA 16, SECCIÓN CATASTRAL 4 ANTES DE LA URBANIZACIÓN TABLAJE CATASTRAL 1506), CARRETERA MUNA-TICÚL, YUCATÁN	51100208	20583	519.156.0194.00.01	CASILLERO DOBLE EN PLASTICO DE ALTA RESISTENCIA DIMENSIONES	350
833	TICÚL, YUCATÁN	HOSPITAL GENERAL DE ZONA DE 70 CAMAS, TICÚL, YUCATÁN	PREDIO No. 325, CALLE 23 DE LA LOCALIDAD Y MUNICIPIO DE TICUL, YUCATÁN (MANZANA 16, SECCIÓN CATASTRAL 4 ANTES DE LA URBANIZACIÓN TABLAJE CATASTRAL 1506), CARRETERA MUNA-TICÚL, YUCATÁN	51100203	20585	519.630.5015.00.01	MESA RECTANGULAR PARA COMPUTADORA, DIMENSIONES GENERALES FR	1
834	TICÚL, YUCATÁN	HOSPITAL GENERAL DE ZONA DE 70 CAMAS, TICÚL, YUCATÁN	PREDIO No. 325, CALLE 23 DE LA LOCALIDAD Y MUNICIPIO DE TICUL, YUCATÁN (MANZANA 16, SECCIÓN CATASTRAL 4 ANTES DE LA URBANIZACIÓN TABLAJE CATASTRAL 1506), CARRETERA MUNA-TICUL, YUCATÁN	51100171	20587	511.465.0024.00.01	GUARDA INFERIOR DE 120 CM, DIMENSIONES GENERALES: LARGO 120	5
835	TICUL, YUCATÁN	HOSPITAL GENERAL DE ZONA DE 70 CAMAS, TICUL, YUCATÁN	PREDIO No. 325, CALLE 23 DE LA LOCALIDAD Y MUNICIPIO DE TICUL, YUCATÁN (MANZANA 16, SECCIÓN CATASTRAL 4 ANTES DE LA URBANIZACIÓN TABLAJE CATASTRAL 1506), CARRETERA MUNA-TICUL, YUCATÁN	51100172	20588	511.465.0035.00.01	GUARDA SUPERIOR DE 150 CM, DIMENSIONES GENERALES: LARGO 150	42
836	TICUL, YUCATÁN	HOSPITAL GENERAL DE ZONA DE 70 CAMAS, TICUL, YUCATÁN	PREDIO No. 325, CALLE 23 DE LA LOCALIDAD Y MUNICIPIO DE TICUL, YUCATÁN (MANZANA 16, SECCIÓN CATASTRAL 4 ANTES DE LA URBANIZACIÓN TABLAJE CATASTRAL 1506), CARRETERA MUNA-TICUL, YUCATÁN	51100160	20592	511.619.1422.00.01	ESCRITORIO RECTANGULAR DE 150CM, DIMENSIONES GENERALES LARGO	135

GOBIERNO DE MÉXICO

IMSS

Anexo No. 3.4 Guía de Distribución

Adquisición de Bienes para el Programa "Mobiliario Administrativo para Hospitales Prioritarios" (7 Obras)
No. de Requisición "OP-EA-MA-01-2024-7OBRAS"

PARTIDA	OOAD	UNIDAD MÉDICA	DIRECCIÓN	CUCOP	PREI	SAI	DESCRIPCIÓN	CANTIDAD
837	TICÚL, YUCATÁN	HOSPITAL GENERAL DE ZONA DE 70 CAMAS, TICÚL, YUCATÁN	PREDIO No. 325, CALLE 23 DE LA LOCALIDAD Y MUNICIPIO DE TICÚL, YUCATÁN (MANZANA 16, SECCIÓN CATASTRAL 4 ANTES DE LA URBANIZACIÓN TABLAJE CATASTRAL 1506), CARRETERA MUNA-TICÚL, YUCATÁN.	51100164	20593	511.339.1437.00.01	ESCRITORIO RECTANGULAR DE 180 CM. DIMENSIONES GENERALES: LAR	2
838	TICÚL, YUCATÁN	HOSPITAL GENERAL DE ZONA DE 70 CAMAS, TICÚL, YUCATÁN.	PREDIO No. 325, CALLE 23 DE LA LOCALIDAD Y MUNICIPIO DE TICÚL, YUCATÁN (MANZANA 16, SECCIÓN CATASTRAL 4 ANTES DE LA URBANIZACIÓN TABLAJE CATASTRAL 1506), CARRETERA MUNA-TICÚL, YUCATÁN.	51200457	20633	519.810.0413.00.01	SILLA ALTA INFANTIL DE POLIPROPILENO. DIMENSIONES GENERALES	6
839	TICÚL, YUCATÁN	HOSPITAL GENERAL DE ZONA DE 70 CAMAS, TICÚL, YUCATÁN.	PREDIO No. 325, CALLE 23 DE LA LOCALIDAD Y MUNICIPIO DE TICÚL, YUCATÁN (MANZANA 16, SECCIÓN CATASTRAL 4 ANTES DE LA URBANIZACIÓN TABLAJE CATASTRAL 1506), CARRETERA MUNA-TICÚL, YUCATÁN.	51100228	20573	511.814.0421.00.01	SILLA FIJA DE POLIPROPILENO. DIMENSIONES GENERALES: ALTURA D	6
								30,172

Lic. Ricardo Ulises Pérez Delgado
Titular de la División de Evaluación y Análisis Financiero

ANEXOS
DIVISION DE CONTRATOS

SIN TEXTO

ANEXO No. 4
Términos y Condiciones
Adquisición de Bienes para el Programa **"Mobiliario Administrativo para Hospitales Prioritarios" (7 Obras)**, con No. de Requisición **"OP-EA-MA-01-2024-7OBRAS"**

a) Vigencia:

La vigencia del contrato será a partir del día natural siguiente de la notificación de adjudicación y hasta el 31 de diciembre de 2024.

b) Plazo y lugar de entrega del bien:

Plazo
El plazo de entrega para todas las partidas relacionadas en el **Anexo No. 3.2** "Relación y Cantidad de Bienes" será de 60 días naturales, los cuales serán contados a partir del día siguiente natural de la notificación del **Anexo No. 4.5** "Orden de Suministro" que realice el Administrador del Contrato al licitante adjudicado. En caso de que el licitante adjudicado este en posibilidades de entregar en un plazo menor a los 60 días naturales podrá solicitar la autorización del Administrador del Contrato para entregarlos en dicho plazo menor, esta autorización deberá constar por escrito o vía correo electrónico.

La notificación del **Anexo No. 4.5** "Orden de Suministro" podrá ser realizada a partir del día natural siguiente al inicio de la vigencia del contrato y hasta el 30 de agosto de 2024. Los Administradores del Contrato especificarán, en cada **Anexo No. 4.5** "Orden de Suministro", el lugar y cantidades de entrega de los bienes solicitados de cada partida con cargo al contrato abierto.

A partir de notificada **el Anexo No. 4.5** "Orden de Suministro" y dentro del plazo de entrega para cada partida, el licitante adjudicado deberá realizar la entrega, recepción y, en su caso, adecuación, instalación y puesta en operación de los bienes adjudicados, establecidos en el **Anexo No. 3.3** "Requisitos de los Bienes" del Anexo Técnico

Lugar
El lugar de entrega de los bienes, a entera satisfacción del Instituto, será en las Unidades Médicas contenidas en el **Anexo No. 3.4** "Guía de Distribución".

c) Mecanismo de evaluación de proposiciones.

De acuerdo a los establecido en los artículos 36 párrafo segundo y 36 Bis fracción II de la Ley de Adquisiciones, Arrendamientos y Servicios del Sector Público, en adelante LAASSP, así como del artículo 51 párrafo segundo del Reglamento de la Ley de Adquisiciones, Arrendamientos y Servicios del Sector Público, en adelante RLAASSP, se aplicará el criterio de evaluación BINARIO para determinar la solvencia de las proposiciones, por lo que se adjudicará a quien cumpla los requisitos establecidos en la presente Convocatoria y oferte el precio más bajo.

ANEXOS
DIVISION DE CONTRATOS
2024
Felipe Carrillo
PUERTO

Para efectos de evaluación de las Características, se procederá al análisis integral de la propuesta técnica, tomando en consideración los siguientes criterios:

1. Se corroborará la inclusión y legibilidad de la totalidad de la documentación técnica del licitante, remitida a través del sistema CompraNet, solicitada en el presente procedimiento, considerando las modificaciones que deriven de la o las juntas de aclaraciones, cuando algún documento sea ilegible o incompleto, se tendrá por no presentado.

2. Se verificará la descripción técnica del licitante, la cual deberá ser legible, amplia y detallada de los bienes ofertados, conforme a lo precisado en el Instructivo de Llenado del **Anexo No. 4.1** "Descripción amplia y detallada de los bienes ofertados", en el que el licitante deberá puntualizar las características propias del artículo y componentes que oferte, con precisión y claridad, no se considerará valida en estos casos, el escaneado y pegado de las descripciones técnicas publicada como parte de la convocatoria, la transcripción integra de la especificación o requisito establecido en la convocatoria, sobre todo cuando la especificación y/o requisito del artículo establecido por el Instituto permita alguna opción, conceptos de mayor o menor o ubicación dentro de un rango o cantidades puntuales al que corresponde su oferta, no siendo válido o considerado este requisito como cumplido, con la simple referencia de cumplimiento a lo requerido, sin que se detalle la especificación por cada numeral que corresponda y que cuando proceda permita corroborar con la documentación señalada en el inciso d) y e) de los presentes Términos y Condiciones, y la congruencia que debe guardar con las especificaciones y requisitos obligatorios señalados en las correspondientes "Cédula de Descripción de Artículo" (**Anexo No. 3.1**), incluyendo la información que deriva de la Junta de Aclaraciones.

3. Se comprobará la inclusión de la(s) marca(s), modelo(s) y fabricante(s) indicados en el **Anexo No. 4.1** "Descripción amplia y detallada de los bienes ofertados" y la congruencia que guarda con los anexos técnicos, folletos, catálogos, fotografías, instructivos y/o manuales del fabricante, que envíe el licitante como sustento de su oferta.

4. Se verificará la correspondencia entre la descripción técnica del licitante, indicada en el **Anexo No. 4.1** "Descripción amplia y detallada de los bienes ofertados", con los anexos técnicos, folletos, catálogos, fotografías, instructivos y/o manuales del fabricante, que envíe el licitante como sustento a su propuesta técnica.

5. Se comprobará la congruencia entre la descripción técnica del licitante, indicada en el **Anexo No. 4.1** "Descripción amplia y detallada de los bienes ofertados", incluyendo marca(s), modelo(s) y fabricante(s) y los documentos presentados para acreditar los requisitos establecidos tanto para el inciso d) "Licencias, permisos, registros, certificados o autorizaciones que debe cumplir o aplicarse al bien o servicio a contratar", contenido en los presentes Términos y Condiciones, como para el inciso e) "Norma Oficial Mexicana, Norma Mexicana, Norma Internacional, Norma de Referencia o Especificación Técnica, que resulte aplicable a los bienes" del **Anexo No. 3** "Anexo Técnico".

6. Se corroborará la congruencia entre el país de origen del(los) bien(es) con base en el domicilio del(los) fabricante(s) que indique(n) el(los) Certificados de calidad contenidos en el inciso e) del Anexo Técnico.

7. Se verificará que incluya copia simple de la Carta de Garantía de los bienes, sus accesorios, y su óptimo funcionamiento, en formato libre, en papel membretado de la empresa respectiva, firmada por el representante o apoderado legal del licitante adjudicado, en la que se indique clara y expresamente el plazo de garantía de los bienes ofertados y su óptimo funcionamiento, requerida en el inciso j) "Garantías de anticipos, cumplimiento, defectos o vicios ocultos de bienes, calidad de servicios y de operación y funcionamiento aplicables".

Por el incumplimiento de alguna especificación y/o requisito Técnico, se desechará la proposición. Cualquier incongruencia, inconsistencia o falta de los requisitos señalados en los numerales del 1 al 7 de este apartado será causa de desechamiento de la partida o partidas donde se observen.

d) Licencias, permisos, registros, certificados o autorizaciones que debe cumplir o aplicarse al bien o servicio a contratar.

Conforme al inciso e) del Anexo Técnico

e) Folletos, catálogos, fotografías, manuales entre otros, en caso de que se requieran para comprobar las especificaciones técnicas requeridas.

Para corroborar las especificaciones y requisitos de los bienes, se requiere que el licitante presente anexos técnicos, folletos, catálogos, fotografías, imágenes, instructivos y/o manuales del fabricante, de cada uno de los bienes requeridos en el presente procedimiento de contratación, los cuales deberán corresponder, con la(s) marca(s) y modelo(s) y/o número(s) de parte(s) y/o número(s) de catálogo(s) y con la descripción técnica enunciadas por el licitante en el **Anexo No. 4.1** "Descripción amplia y detallada de los bienes ofertados", tal documentación deberá ser completa y deberá presentarse en idioma español, en este sentido, y con fundamento en el artículo 29, fracción IV de la LAASSP, se manifiesta que no se aceptará documentación en idioma distinto al español, por lo que en caso de estar en idioma diferente al español, el licitante deberá proporcionar la traducción simple al español, sin que altere, modifique o distorsione el contenido y/o alcance del documento traducido, en el entendido de que la traducción podrá contener únicamente las páginas, secciones y/o párrafos que soporten sus proposiciones.

En caso de presentar imágenes y/o fotografías para corroborar las especificaciones y requisitos ofertados, se precisa que el licitante deberá comprobar que existe la debida correspondencia entre la imagen y/o fotografía y el bien ofertado.

f) Visitas a las instalaciones institucionales, donde se suministrarán o colocarán los bienes o donde se prestarán los servicios, en su caso.

ANEXOS
DIVISIÓN DE CONTRATOS
2024
Felipe Carrillo
PUERTO

No aplica para el presente procedimiento.

g) Visitas a las instalaciones de los proveedores.

No aplica para el presente procedimiento

h) Penas convencionales y deductivas.

Con fundamento en el artículo 53 de la LAASSP, el Instituto aplicará pena convencional por cada día natural de atraso en el cumplimiento de las obligaciones del licitante adjudicado, según corresponda y de acuerdo con lo siguiente:

- Por el atraso, por causas atribuibles al licitante adjudicado, en la entrega de los bienes a entera satisfacción del Instituto, de todas las partidas contenidas en el **Anexo No. 3.2** "Relación y Cantidad de Bienes", en el plazo previsto en el inciso b) de los presentes Términos y Condiciones, por el equivalente al 1 % del valor de los bienes sin incluir el IVA, entregados con atraso por cada día de atraso en la entrega.

La pena convencional se calculará por cada día natural de atraso en el cumplimiento de las obligaciones descritas en este apartado a partir del día siguiente en que concluye el plazo o la fecha convenida para el cumplimiento de estas, de acuerdo con el porcentaje de penalización establecido, aplicado al valor de los bienes entregados con atraso, de acuerdo con la siguiente fórmula:

Pca = (%d) x (npa) x (vbspa)

Dónde:

Pca = pena convencional aplicable.

%d = porcentaje por día determinado en el presente numeral por los atrasos descritos.

npa = número de periodo de tiempo de atraso contabilizado según corresponda.

vbspa= valor de los bienes o servicios prestados con atraso, sin IVA.

La suma de todas las penas convencionales aplicadas al licitante adjudicado no deberá exceder el importe total de la garantía de cumplimiento del contrato, en caso contrario, el administrador del contrato procederá a la rescisión de este, conforme al procedimiento descrito en el ordinal 54 de la LAASSP.

De igual forma, conforme a lo previsto en el último párrafo del artículo 96 del RLAASSP, no se aceptará la estipulación de penas convencionales a cargo del Instituto.

Deductivas

Con fundamento en lo dispuesto en los artículos 53 bis de la LAASSP, 97 del RLAASSP y los lineamientos 5.5.8 y 5.5.8.1 de las POBALINES de este Instituto, el Administrador del Contrato será el responsable de verificar el cumplimiento de las obligaciones derivadas del instrumento jurídico contractual que se formalice, así como de determinar, calcular, aplicar y dar seguimiento a las deducciones al pago de los bienes con motivo del incumplimiento parcial o deficiente en que pueda incurrir el licitante adjudicado respecto de las partidas que en el **Anexo No. 3.3** "Requisitos para los Bienes" se señale que les son aplicables deductivas; de igual forma será encargado de notificarlas al licitante adjudicado para que éste realice el pago correspondiente.

Dichas deductivas se aplicarán bajo el principio de proporcionalidad, toda vez que si una parte de la obligación fue cumplida, la deductiva no será aplicada a la totalidad del monto de la partida adjudicada, de conformidad con el artículo 1844 del Código Civil Federal, supletorio de la LAASSP.

En ningún caso, el Administrador del Contrato autorizará el pago de los bienes, sino se ha determinado, calculado y notificado al licitante adjudicado las penas convencionales y deductivas aplicadas en términos de lo dispuesto en el contrato respectivo, así como su registro y validación en el Sistema PREI Millenium.

El importe máximo de las deducciones no podrá ser mayor al que resulte de aplicar el porcentaje de la garantía de cumplimiento, de conformidad con el lineamiento 5.5.8., inciso e) de las POBALINES en Materia de Adquisiciones, Arrendamientos y servicios del Instituto. En caso contrario, el Administrador del Contrato podrá cancelar la o las partidas objeto del incumplimiento parcial o deficiente, o bien rescindir el contrato respectivo, en concordancia al ordinal número 53 Bis de la LAASSP.

Para el presente caso, se considera la formalización de los instrumentos jurídicos por proveedor por cada destino, por lo que corresponderá el cálculo y notificación de la deductiva al Administrador de Contrato del OOAD o UMAE que concierna.

En este sentido, a continuación, se establece las deductivas que se aplicarán en caso de incumplimiento parcial o deficiente en las obligaciones contractuales señaladas en la siguiente tabla, únicamente a las partidas sujetas de aplicación de las mismas, de conformidad con el **Anexo 3.3** "Requisitos para los Bienes":

Concepto u Obligación	Nivel de Servicio	Unidad de Medida	Deducción sobre el precio unitario sin IVA	Límites de incumplimiento
Bien descrito en cada partida de las que les sean	Entregar el bien descrito en cada partida de las que les	Por la entrega parcial o deficiente del bien descrito en cada	1.0% del precio unitario por	Será hasta por el monto de la garantía de

ANEXOS
DIVISION DE CONTRATOS
2024
Felipe Carrillo
PUERTO

Concepto u Obligación	Nivel de Servicio	Unidad de Medida	Deducción sobre el precio unitario sin IVA	Límites de incumplimiento
aplicables deductivas, de acuerdo con el **Anexo No. 3.3** "Requisitos para los Bienes".	sean aplicables las deductivas, de acuerdo con el **Anexo No. 3.3** "Requisitos para los Bienes", en el plazo de entrega establecido en el inciso b) de los presentes Términos y Condiciones, a partir de la notificación realizada mediante el **Anexo No. 4.5** "Orden de suministro". Lo anterior, cubriendo la totalidad de las características, elementos, accesorios, instalación, de acuerdo con el Anexo Técnico y los presentes Términos y Condiciones.	partida de las que les sean aplicables deductivas, de acuerdo con el **Anexo No. 3.3** "Requisitos para los Bienes", en el plazo de entrega establecido en el inciso b) de los presentes Términos y Condiciones, a partir de la notificación realizada mediante el **Anexo No. 4.5** "Orden de suministro". Lo anterior, incluye la totalidad de las características, elementos, accesorios, instalación, de acuerdo con el Anexo Técnico y los presentes Términos y Condiciones.	cada día natural de atraso por incumplimiento sin incluir IVA	cumplimiento

- La Deducción es de conformidad a lo señalado en el 5.5.8, inciso e) de las POBALINES en Materia de Adquisiciones, Arrendamientos y servicios del Instituto

i) En su caso, mecanismos requeridos al proveedor para responder por defectos o vicios ocultos de los bienes o de la calidad de los servicios.

El licitante adjudicado, durante la vigencia, señalada en el **Anexo No. 3.3** "Requisitos para los bienes" en la columna "Periodo de Garantía", de la garantía por los defectos o vicios ocultos de los bienes entregados, se compromete a responder ante la ocurrencia de defectos o vicios ocultos en los bienes entregados, a través del siguiente mecanismo:

Por conducto de los administradores del contrato, se podrá solicitar al licitante adjudicado, la reparación o el canje de los bienes que:

- Presenten defectos a simple vista o de fabricación,
- Especificaciones distintas o de calidad inferior a las establecidas en el contrato, ocultas al momento de la entrega - recepción,

- Vicios ocultos o fallas.
- Cuando el área usuaria manifieste alguna queja en el sentido de que el funcionamiento inadecuado del bien afecta la calidad del servicio.

Debiendo notificar al licitante adjudicado dentro del periodo de 5 días hábiles siguientes al momento en que se haya tenido conocimiento de alguno de los supuestos antes mencionados.

El Administrador del Contrato podrá realizar indistintamente dicha notificación al licitante adjudicado por cualquiera de los siguientes medios electrónicos y/o domicilios:

- Dirección de correo electrónico que proporcione al momento de entregar los bienes,
- Dirección de correo electrónico que alude el artículo 29 fracción VII de la Ley de Adquisiciones, Arrendamientos y Servicios del Sector Público,
- Domicilio señalado por el licitante adjudicado en su propuesta, en términos del artículo 49 del Reglamento de la Ley de Adquisiciones, Arrendamientos y Servicios del Sector Público.

Una vez notificado, el licitante adjudicado deberá reparar los bienes, cuando así proceda, en un plazo máximo de 6 días hábiles a partir de la notificación o bien, realizar el canje o reemplazo, por bienes nuevos en un plazo máximo de 30 días naturales a partir de la notificación, a entera satisfacción del Instituto, siempre que se encuentre vigente la garantía con la que se adquirió el bien. Lo anterior observando los plazos y procedimientos establecidos en el inciso "j) Garantías de anticipos, cumplimiento, defectos o vicios ocultos de bienes, calidad de servicios y de operación y funcionamiento aplicables, de los presentes Términos y Condiciones.

j) Garantías de anticipos, cumplimiento, defectos o vicios ocultos de bienes, calidad de servicios y de operación y funcionamiento aplicables.

Carta de Garantía de los bienes, sus accesorios, y su óptimo funcionamiento

El licitante adjudicado deberá garantizar los bienes y sus accesorios que oferte y su óptimo funcionamiento por un periodo obligatorio acorde a lo establecido en el **Anexo No. 3.3** "Requisitos para los bienes" en la columna "Período de Garantía", misma que será exigible por el Instituto, a partir de la entrega de los bienes, a entera satisfacción del mismo, en las Unidades Médicas, contenidas en el **Anexo No. 3.4** "Guía de Distribución", de destino final de los bienes y hasta el cumplimiento del periodo correspondiente.

Por lo anterior, los licitantes deberán integrar a su propuesta, copia simple de la Carta de Garantía de los bienes, sus accesorios, y su óptimo funcionamiento, en formato libre, en papel membretado de la empresa respectiva, firmada por el representante o apoderado legal del licitante adjudicado, en la que se indique clara y expresamente el plazo de garantía de los bienes ofertados y su óptimo funcionamiento, así como, que la garantía responde a una cobertura amplia contra vicios ocultos, defectos de fabricación o cualquier falla que presenten, los bienes y sus accesorios por el periodo establecido. La Carta de Garantía de los bienes deberá ser entregada por el licitante que resulte adjudicado durante el acto de entrega recepción de los bienes, debiendo ésta corresponder a la integrada en la propuesta técnica correspondiente. La

ANEXOS
DIVISION DE CONTRATOS



falta de presentación de la copia simple de la Carta de Garantía de los bienes y sus accesorios y su óptimo funcionamiento en la propuesta técnica será motivo de incumplimiento.

Garantía por los Defectos y Vicios Ocultos de los Bienes

Adicionalmente a la Carta de Garantía descrita en el párrafo previo y con fundamento en el artículo 45 fracción XVII, artículo 53 segundo párrafo de la LAASSP y artículo 96 segundo párrafo del RLAASSP, el licitante adjudicado se obliga constituir una Garantía por los Defectos y Vicios Ocultos de los Bienes, así como de todas las obligaciones a cargo del licitante adjudicado cuyo cumplimiento vencen en plazo posterior a la terminación de la vigencia del contrato, por una vigencia del mismo plazo que el licitante adjudicado oferte para garantizar todos los bienes incluidos en su propuesta, la cual será acorde a lo establecido en el **Anexo No. 3.3** "Requisitos para los bienes" en la columna "Período de Garantía".

Dicha Garantía por los Defectos y Vicios Ocultos de los Bienes, cubrirá:

- La reparación o sustitución de los bienes y sus accesorios, que, una vez recibidos por el Instituto, presenten vicios ocultos, defectos de fabricación o fallas no originadas por el mal uso de los mismos.
- La disponibilidad, en venta, para el Instituto de refacciones y consumibles que en su caso requieran los bienes y/o accesorios adjudicados.

El licitante adjudicado deberá constituir ésta Garantía por Defectos o Vicios Ocultos de los Bienes mediante fianza expedida por compañía afianzadora mexicana autorizada por la Comisión Nacional de Seguros y Fianzas en términos de la Ley de Instituciones de Seguros y Fianzas, a favor del Instituto Mexicano del Seguro Social, por un importe equivalente al 10% (Diez por ciento) del monto total del contrato, sin incluir el IVA. Dicha fianza deberá ser entregada al Administrador del Contrato previamente a la entrega de los bienes al mismo y la formalización del Acta Administrativa de Entrega – Recepción respectiva, por lo cual, al momento de entregar los bienes, el licitante adjudicado deberá proporcionar original de dicha fianza al Administrador del Contrato.

Esta fianza podrá ser exigible por el Instituto Mexicano del Seguro Social ante la Institución Afianzadora que la expidió, cuando el licitante adjudicado:

a) No repare los bienes y sus accesorios que presenten vicios ocultos, defectos de fabricación o fallas no originadas por el mal uso de los mismos, en el tiempo establecido en la fracción iii. "Plazo y condiciones de canje o devolución del bien" de este inciso j), una vez debidamente notificado por el Administrador del Contrato.

Póliza de Responsabilidad Civil

No aplica para el presente procedimiento.

i. Plazo para notificar al proveedor.

El Administrador del Contrato solicitará el canje, sustitución o reparación de los bienes y/o sus accesorios al licitante adjudicado, dentro de los 5 días hábiles siguientes a partir de tener conocimiento de alguno de los siguientes supuestos:

- Que los bienes y/o sus accesorios presenten defectos a simple vista o de fabricación,
- Especificaciones distintas a las establecidas en el contrato o calidad inferior a la propuesta, identificadas posteriormente a la entrega.
- Vicios ocultos y/o fallas.
- Cuando el área usuaria manifieste alguna queja referente al funcionamiento inadecuado del bien que pueda afectar la calidad del servicio.

El Administrador del Contrato realizará dicha notificación, en la que se indiquen las razones que se han presentado en los bienes que ameritan el canje, sustitución o reparación de los bienes y/o sus accesorios, al licitante adjudicado mediante uno o varios de los siguientes medios:

- Oficio firmado por el administrador del contrato, entregado este al domicilio oficial del licitante adjudicado, en términos del artículo 49 del Reglamento de la Ley de Adquisiciones, Arrendamientos y Servicios del Sector Público.
- Dirección de correo electrónico que alude al artículo 29 fracción VII de la Ley de Adquisiciones, Arrendamientos y Servicios del Sector Público,

ii. La existencia de consumibles y refacciones, en su caso.

En caso de que el Instituto Mexicano del Seguro Social requiera del suministro de accesorios, consumibles o refacciones de los bienes o sus accesorios adjudicados durante la vigencia establecida en el **Anexo No. 3.3** "Requisitos para los bienes" en la columna "Período de Garantía", el licitante adjudicado se obliga a garantizar la existencia de estos para el Instituto y a mantener existencias de estos durante el periodo antes señalado, asimismo se obliga a suministrarlos al Instituto Mexicano del Seguro Social mediante el procedimiento de contratación que corresponda de acuerdo a la Ley de Adquisiciones, Arrendamientos y Servicios del Sector Público.

iii. Plazo y condiciones de canje o devolución del bien.

Cuando se presenten fallas, defectos a simple vista o de fabricación, especificaciones distintas a las establecidas en el contrato o calidad inferior a la propuesta identificadas posterior a la entrega, vicios ocultos o cuando el área usuaria manifieste alguna queja en el sentido de que el funcionamiento inadecuado del bien puede afectar la calidad del servicio, por conducto de los responsables administrativos de las Unidades Médicas, así como del Administrador del Contrato, deberá solicitar al licitante adjudicado la reparación de los bienes y/o sus accesorios, en un plazo máximo de 6 días hábiles, o bien, a través del canje o reemplazo por bienes nuevos en un plazo máximo de 30 días naturales, a entera satisfacción del Instituto, contando a partir de la fecha de notificación por parte del Instituto, siempre que se encuentre vigente la garantía con la que se adquirió el bien.

ANEXOS
DIVISION DE CONTRATOS
2024
Felipe Carrillo
PUERTO

Lo anterior, no será aplicable cuando la falla se origine por una incorrecta operación del bien por el personal del Instituto, de acuerdo con lo establecido en el manual de operación correspondiente y debidamente acreditado por licitante adjudicado.

Cuando las fallas en el bien, que genere la suspensión de la operación y servicio al que esté destinado, provocando la afectación en un 30% o más de la atención programado a la derechohabiencia, en un periodo de 3 meses, se procederá a la recisión del contrato y el inicio de los procedimientos ante la Secretaría de la Función Pública para la determinación de las sanciones que correspondan.

iv. Caducidad de los bienes.

No aplica para el presente procedimiento.

v. Centros de servicio (domicilios y horarios) y reporte técnico.

No aplica para el presente procedimiento.

vi. Periodo de garantía.

El licitante adjudicado deberá garantizar los bienes que oferte y su óptimo funcionamiento por un periodo obligatorio acorde a lo establecido en el **Anexo No. 3.3** "Requisitos para los bienes" en la columna "Periodo de Garantía", misma que será exigible por el Instituto a partir de la entrega de los bienes adjudicados a entera satisfacción del Instituto en las Unidades Médicas de destino final de los bienes y hasta el cumplimiento del periodo correspondiente.

vii. Tiempos máximos de reparación o atención de fallas.

Durante la vigencia de la Garantía de los Bienes y sus accesorios, acorde a lo establecido en el **Anexo No. 3.3** "Requisitos para los bienes" en la columna "Período de Garantía", a partir de la entrega de los bienes a entera satisfacción del Instituto, el licitante adjudicado deberá asegurar su óptimo funcionamiento y en su caso, deberá reparar los bienes cuando así proceda, en un plazo máximo de 6 días hábiles o bien, reemplazarlos por bienes nuevos, a entera satisfacción del Instituto, en un plazo no mayor de 30 días naturales, en ambos casos, el plazo se contará a partir de la fecha de notificación por parte del Instituto, siempre que se encuentre vigente la garantía, acorde a lo establecido en el **Anexo No. 3.3** "Requisitos para los bienes" en la columna "Periodo de Garantía". En caso de incumplimiento de los plazos de reparación o reemplazo previamente descritos por parte del licitante adjudicado, este se obliga a reparar los daños y perjuicios que sufra el Instituto con motivo de dicho incumplimiento, y sin generar cualquier conflicto en que pueda incurrir el Instituto y que esté directamente relacionado con dicho incumplimiento.

Los 6 días hábiles posteriores a la notificación al licitante adjudicado descrita en la fracción i de este inciso j), para la reparación, se otorgarán bajo la siguiente secuencia:

- 2 días hábiles para que personal autorizado por el licitante adjudicado acuda a la Unidad Médica.
- 1 día hábil para diagnóstico, el cual deberá entregar por escrito al Administrador del Contrato.
- 3 días hábiles para remplazo de refacciones, accesorios y cualquier acción que requiera el bien para su buen funcionamiento.

En caso de que la reparación de los bienes supere los "Tiempos máximos de reparación o atención de fallas" de 6 (seis) días hábiles a partir de la notificación, el servicio no deberá ser interrumpido, por lo que el licitante adjudicado, en tanto realiza el canje o reemplazo del bien, deberá proporcionar un bien que cuente con las mismas funciones y/o características en calidad de préstamo, sin costo alguno para el Instituto, presentando en su caso, los respectivos certificados, en tanto concluya la reparación o atención de fallas de que se trate, todos los gastos generados por la operación de dicho bien, correrán por cuenta del licitante adjudicado. En caso de no poder proporcionar un bien en calidad de préstamo, para evitar la interrupción del servicio, el Instituto podrá realizar la subrogación del servicio o renta de otro bien que cuente con las mismas funciones y/o características, hasta la reparación, sustitución o vencimiento de la garantía del bien y óptimo funcionamiento a entera satisfacción del Instituto, del bien en reparación o atención de fallas, siendo absoluta responsabilidad del licitante adjudicado cubrir los gastos por la subrogación de los servicios, la renta del bien, traslado de pacientes, o cualquier otro concepto generado con motivo de la reparación o sustitución del bien que corresponda.

Con independencia a lo establecido en los párrafos anteriores, cuando las fallas en los bienes generen la suspensión de la operación y servicio al que esté destinado, provocando la afectación en un 30% o más en la atención programada a la derechohabiencia, en un periodo de 3 meses, se procederá a la recisión del contrato y el inicio de los procedimientos ante la Secretaría de la Función Pública para la determinación de las sanciones que correspondan.

Asimismo, el licitante adjudicado se obliga a responder por su cuenta y riesgo de los daños o perjuicios que, por inobservancia o negligencia de su parte, llegue a causar al Instituto o a terceros. Lo anterior no será aplicable cuando la falla se origine por una incorrecta operación del bien por el personal del Instituto, lo cual deberá ser acreditado con evidencia técnica acorde a lo establecido en el manual del fabricante del o los bienes y el licitante adjudicado deberá presentar un peritaje técnico por parte de un tercero autorizado, pudiendo ser el fabricante de los bienes o un representante autorizado por este, en donde se compruebe que el o los bienes en garantía presentan daños por algún mal uso o negligencia por parte del personal usuario de la Unidad Médica del Instituto, en donde se encuentre ubicado, y que, en consecuencia, no aplica la reparación de garantía, lo cual deberá ser aceptado por parte del Administrador de Contrato o quién éste designe. En caso de que el peritaje tenga algún costo, este deberá ser pagado en su totalidad por el licitante adjudicado.

viii. Garantía de mano de obra y/o partes.

ANEXOS
DIVISION DE CONTRATOS



La Garantía por Defectos y Vicios Ocultos de los Bienes entregados deberá incluir en su cobertura los trabajos de instalación y materiales en caso de requerirse, así como los trabajos de reparación y las partes sustituidas de los bienes.

ix. Mantenimientos correctivos y/o preventivos.

No aplica para el presente procedimiento.

x. Capacitación

No aplica para el presente procedimiento.

xi Porcentaje a requerir por conceptos de garantía de cumplimiento y garantía por defectos y vicios ocultos de los bienes.

- **Garantía de cumplimiento**

El licitante adjudicado, para garantizar el cumplimiento de todas y cada una de las obligaciones estipuladas en el contrato adjudicado, deberá presentar garantía de cumplimiento constituida mediante fianza expedida por afianzadora debidamente establecida en términos de la Ley de Instituciones de Seguros y de Fianzas, por un importe equivalente al 10% (diez por ciento) del monto total del contrato, sin considerar el Impuesto al Valor Agregado, a favor del Instituto Mexicano del Seguro Social, en el tipo de moneda ofertada.

La garantía de cumplimiento a las obligaciones del contrato únicamente podrá ser liberada mediante autorización que sea emitida por escrito, por parte del Instituto, previa verificación del Administrador del Contrato del cumplimiento de todas las obligaciones del licitante adjudicado establecidas en el contrato correspondiente.

Esta garantía deberá presentarse a más tardar, dentro de los diez días naturales siguientes a la fecha de firma del contrato, en términos del artículo 48 de la LAASSP, en la División de Contratos localizada en el piso 10 del inmueble ubicado en la Calle Durango 291, Col. Roma Norte, Demarcación Territorial Cuauhtémoc, Código Postal 06700, Ciudad de México en un horario de 9:30 a 14:00 horas.

Las obligaciones cuyo cumplimiento que se garantiza son divisibles, por lo que dicha garantía se hará efectiva por el monto correspondiente de las obligaciones incumplidas, debido a las características, cantidad y destino de los bienes objeto de la contratación.

- **Garantía por defectos y vicios ocultos de los bienes**

De igual forma, el licitante adjudicado deberá constituir Garantía por los Defectos y Vicios Ocultos de los Bienes.

El licitante adjudicado, para garantizar el cumplimiento de todas y cada una de las obligaciones a su cargo posteriores a la entrega – recepción del bien, deberá presentar Garantía por los

Defectos y Vicios Ocultos de los Bienes constituida mediante fianza expedida por afianzadora debidamente establecida en términos de la Ley de Instituciones de Seguros y de Fianzas, por un importe equivalente al 10% (diez por ciento) del monto total del contrato, sin considerar el Impuesto al Valor Agregado, a favor del Instituto Mexicano del Seguro Social, en el tipo de moneda ofertada.

La Garantía por los Defectos y Vicios Ocultos de los Bienes únicamente podrá ser liberada mediante autorización que sea emitida por escrito, por parte del Instituto, previa verificación del Administrador del Contrato del cumplimiento de todas las obligaciones del licitante adjudicado posteriores a la entrega – recepción del bien.

Esta garantía deberá entregarse al Administrador del Contrato, previo a la suscripción del **Anexo No. 4.2** "Acta Administrativa Circunstanciada de Entrega, Recepción, Instalación, Puesta en Operación y Capacitación de Bienes de Inversión".

Las obligaciones garantizadas son divisibles, por lo que dicha garantía se hará efectiva por el monto correspondiente de las obligaciones incumplidas.

k) Forma de pago

Con fundamento en el artículo 93 del RLAASSP, el pago se realizará de la siguiente forma:

- En pesos mexicanos;
- En una sola exhibición y
- Por cada Orden de Suministro (Anexo No. 4.5) cumplimentada, previa entrega de los bienes que representen la totalidad de los que hayan sido adjudicados, recibidos, instalados y operando a entera satisfacción del Instituto, a través del Administrador del Contrato, conforme a todo lo señalado en el Anexo Técnico y los presentes Términos y Condiciones.

l) Establecer los mecanismos de comprobación, supervisión y verificación de los bienes adquiridos, así como del cumplimiento de las requisiciones de cada entregable.

La entrega de los Bienes se realizará bajo el esquema EDP "Entregada de Derechos Pagados", en el cual el licitante adjudicado asumirá todos los gastos de entrega y en su caso importación, así como los riesgos por cualquier caso fortuito o fuerza mayor

El licitante adjudicado deberá entregar, en su caso instalar y poner en operación los bienes suministrados, conforme a lo señalado en el **Anexo No. 3.3** "Requisitos para los bienes" en las Unidades Médicas indicada en el **Anexo No. 3.4** "Guía de Distribución", para lo cual el licitante adjudicado deberá coordinarse vía Correo Electrónico con el Administrador del Contrato o quién éste designe, debiendo quedar constancia de recepción de dicha comunicación por parte del Administrador del Contrato, a fin de que se le indique la fecha en que la Unidad Médica se encuentre en condiciones de recibir los bienes a entera satisfacción.

ANEXOS
DIVISION DE CONTRATOS
2024
Felipe Carrillo
PUERTO

Para la instalación de los bienes, el licitante adjudicado deberá informar por escrito dirigido al Administrador de Contrato con un mínimo de tres días hábiles para el Instituto, anterior a la fecha en que se programe la entrega y, en caso de requerirse, puesta en operación de los bienes, en horario de 8:00 a 18:00 horas y en días hábiles para el Instituto, debiendo quedar constancia de recepción de dicha comunicación por parte del Instituto.

El licitante adjudicado deberá cubrir todos los gastos para mantener asegurados los bienes y absorber todos los riesgos, hasta la recepción de éstos a entera satisfacción del Instituto.

Durante la Recepción de los bienes en las Unidades Médicas indicadas en el **Anexo No. 3.4** "Guía de Distribución", se procederá a la verificación de los siguientes aspectos, de conformidad con el contrato de referencia:

1. La recepción de los bienes estará sujeta a la entrega de la documentación completa descrita en el contrato correspondiente (según corresponda)

   - **Anexo No. 4.2 A.** "Condiciones de empaque y embalaje del embarque".
   - **Anexo No. 4.2 B.** "Apertura del embarque y verificación del(los) bien(es)".
   - **Anexo No. 4.2 C.** "Instalación de(los) bien(es)".
   - **Anexo No. 4.2 D.** "Puesta en operación del(los) bien(es).
   - Original de la constancia de la instalación, conforme a lo indicado en el **Anexo No. 3.3** "Requisitos para los bienes".
   - Original del pedido o contrato, incluyendo la totalidad de sus anexos.
   - Listado en el que se detallan las características del empaque, dimensiones, peso y contenido.
   - Original de la Carta de Garantía de los bienes y sus accesorios, y su óptimo funcionamiento en formato libre, en papel membretado de la empresa respectiva, firmada por el representante legal del licitante adjudicado, en la que se indique clara y expresamente el plazo de garantía de los bienes ofertados y su óptimo funcionamiento, (o su extensión), así como, que la garantía responde a una cobertura amplia contra vicios ocultos, defectos de fabricación o cualquier falla que presenten, los bienes y sus accesorios por el periodo establecido.
   - Para el caso de los bienes de importación, copia simple cotejada del Pedimento de importación.
   - Copia del **Anexo No. 4.5** "Orden de Suministro".
   - Original de la Garantía por los Defectos y Vicios Ocultos de los Bienes (Fianza).

I. La verificación total del embarque:
   - Que las condiciones físicas corresponden a la lista de empaque.
   - Que los sellos de origen se encuentran íntegros y no se encuentran empaques rotos, mojados o daños por mal manejo.
   - Que no presenta daños a simple vista.
   - La cantidad de pallets o tarimas y/o cajas y/o bultos.
   - No exista diferencia en peso, dimensiones y material de empaque.

- Que las condiciones físicas correspondan a la documentación presentada.
- Que los empaques no se encuentren mojado(s) y/o roto(s).
- Presenta buenas condiciones de manejo, verticalidad, fragilidad y humedad.
- La actividad se realiza de acuerdo con lo determinado por el fabricante.
- **Anexo No. 4.2 A**. "Condiciones de empaque y embalaje del embarque" debidamente llenada donde se describan las condiciones en las que se recibió el bien empaquetado y/o embalado.

II. La apertura del embarque, verificación y puesta en operación del(os) bien(es):
- Existe la debida correspondencia y congruencia entre lo adquirido y lo entregado en cuanto la cantidad, marca(s) y modelo(s).
- La actividad se realiza de acuerdo con lo determinado por el fabricante.
- La instalación se realiza, de así corresponder, conforme lo especificado en la guía mecánica, que contiene los requerimientos eléctricos, hidráulicos, sanitarios, espacios físicos y en su caso, instalaciones especiales indicadas, así como de acuerdo con las condiciones del contrato, contemplando todas las acciones requeridas.
- Los representantes asignados por el Instituto, de forma conjunta con el representante facultado del licitante adjudicado, verifican todas y cada una de las características y especificaciones contenidas en el contrato, así como las descritas en el **Anexo No. 4.1** "Descripción amplia y detallada de los bienes ofertados", contra las que cuentan físicamente los bienes entregados.
- Se procederá a la verificación del correcto funcionamiento y operación del bien instalado.
- **Anexo No. 4.2 B**. "Apertura del embarque y verificación de(los) bien(es)" debidamente llenada donde se describa el proceso de apertura del embarque y verificación de los bienes, entre el proveedor adjudicado y los servidores públicos responsables por parte del Instituto.

III. La instalación de los bienes:
- La instalación se realizará, de así corresponder, conforme lo especificado en la guía mecánica, que contiene los requerimientos eléctricos, hidráulicos, sanitarios, espacios físicos y en su caso, instalaciones especiales indicadas, así como de acuerdo con las condiciones del contrato, contemplando todas las acciones requeridas.
- Los servidores públicos por parte del Instituto, de forma conjunta con el representante facultado del licitante adjudicado, verificarán todas y cada una de las características y especificaciones contenidas en el contrato, así como las descritas en el **Anexo No. 4.1** "Descripción amplia y detallada de los bienes ofertados", incluyendo en su caso accesorios, etcétera, considerando las modificaciones que deriven de la(s) Junta(s) de Aclaraciones y demás apartados del referido instrumento legal, contra las que cuentan físicamente los bienes entregados.

ANEXOS
DIVISION DE CONTRATOS
2024
Felipe Carrillo
PUERTO

- **Anexo No. 4.2 C.** "Instalación del(los) bien(es)" debidamente llenada donde se describa el proceso de instalación del(los) bien(es) a entera satisfacción del Instituto.

IV. Puesta en operación de los bienes:

- Se procederá a la verificación del correcto funcionamiento y operación del bien instalado.
- **Anexo No. 4.2 D.** "Puesta en operación del(los) bien(es)" debidamente llenado donde se describa el proceso de puesta en operación del(los) bien(es) a entera satisfacción del Instituto.

El importe de los costos por el envío, maniobra de carga, descarga, e instalación correrán a cuenta del licitante adjudicado por lo que formarán parte del valor de las proposiciones económicas a presentar. El personal del Instituto intervendrá únicamente en la identificación y guía del espacio en el que los bienes deberán ubicarse.

En caso de detectarse algún incumplimiento o circunstancia que impida la recepción a entera satisfacción del Instituto, imputable al licitante adjudicado, de acuerdo con lo establecido en el contrato que ampara la adquisición del bien, deberá procederse al levantamiento del **Anexo No. 4.3** "Acta Administrativa Circunstanciada de Rechazo de Bienes de Inversión", misma que deberá remitirse un original al Administrador del Contrato para los trámites a que haya lugar para las acciones legales conducentes.

Se precisa que una vez que los bienes se hayan recibido y, en su caso, puesto en operación, en cada Unidad de Atención Médica indicada en el **Anexo No. 3.4** "Guía de Distribución", el Administrador de Contrato y/o los servidores públicos que éstos designen, acorde a sus necesidades, serán los responsables de elaborar el **Anexo No. 4.2** "Acta Administrativa Circunstanciada de Entrega, Recepción, Instalación, Puesta en Operación y Capacitación de Bienes de Inversión" o bien, **Anexo No. 4.3** "Acta Administrativa Circunstanciada de Rechazo de Bienes de Inversión", según corresponda. El Administrador de Contrato, deberá enviar el o las Actas antes mencionadas, así como los correspondientes Anexos, a la Coordinación Técnica de Construcción, con dirección Durango No. 291 piso 1, Colonia Roma, Alcaldía Cuauhtémoc, C.P. 06700, Ciudad de México, dirigido a la Titular de la misma, Ing. Arq. María de Lourdes Segundo Julio (maria.segundo@imss.gob.mx) y copia al correo electrónico a la Lic. Diana Libertad Carreón Guzmán, Coordinadora Normativa Homóloga . (diana.carreon@imss.gob.mx)

m) En caso de que se solicite el otorgamiento de anticipo, deberá señalarse el porcentaje y forma de amortización del mismo.

No aplica para el presente procedimiento

n) Aviso de privacidad

No aplica para el presente procedimiento

o) Seguro de Responsabilidad Civil

No aplica para el presente procedimiento

p) Dictámenes de Protección Civil

No aplica para el presente procedimiento

Autorizó	Elaboró
Ing. Arq. María de Lourdes Segundo Julio Titular de la Coordinación Técnica de Construcción	**Lic. Ricardo Ulises Pérez Delgado** Titular de la División de Evaluación y Análisis Financiero

ANEXOS
DIVISION DE CONTRATOS
2024
Felipe Carrillo
PUERTO

SIN TEXTO

Anexo No. 4.1
Descripción amplia y detallada de los bienes ofertados

CLAVE SAI: FECHA IMP.:
CLAVE PREI: HORA IMP.:

NOMBRE GENÉRICO

ESPECIFICACIONES Y REQUISITOS

A

LICITANTE: (1) MARCA: (6)
LICITACIÓN: (2) MODELO: (7)
PARTIDA: (3) CATALOGO: (8)
CANTIDAD MÍNIMA: (4) FABRICANTE (9)
CANTIDAD MÁXIMA (5)

(10) HOJA ____ de ___.

DESCRIPCIÓN TÉCNICA DEL LICITANTE

(11)

B

(12)

NOMBRE Y FIRMA DEL REPRESENTANTE AUTORIZADO POR EL LICITANTE

ANEXOS
DIVISION DE CONTRATOS

Anexo No. 4.1
Descripción amplia y detallada de los bienes ofertados

INSTRUCTIVO DE LLENADO

FORMATO:	**INSTRUCTIVO DE LLENADO (Descripción técnica del licitante)**

A) Columna (izquierda), recuadro superior e inferior, contenido publicado en la Convocatoria.
B) Columna (derecha), recuadro superior e inferior a llenar por el licitante.

Concepto	**Registrar**
1.-Licitante	Razón Social del licitante.
2.- Licitación	Número de procedimiento.
3.- Partida	Número de la partida establecido en la convocatoria que corresponda con claves y nombre del bien.
4.- Cantidad mínima	Cantidad mínima de bienes ofertada.
5.- Cantidad máxima	Cantidad máxima de bienes ofertada.
6.- Marca(s)	La(s) marca(s) del(los) bien(s).
7.- Modelo(s)	El(Los) modelo(s) del(los) bien(s)
8.- Catálogo(s)	El(Los) catálogo(s) en donde se hace referencia a cada uno de los puntos que corresponden al bien propuesto.
9.- Fabricante (s)	El(Los) fabricantes(s) del bien(s) que corresponden al bien propuesto.
10- Hoja (s)	El número de hoja que corresponde y el total de las mismas.
11.- Descripción técnica del licitante.	El licitante deberá describir con precisión las especificaciones y requisitos técnicos que conciernan a los rubros: Descripción, Accesorios, Instalación y Mantenimiento propios de su oferta, incluyendo la información que permitan la plena identificación de los elementos que integran su oferta, en la que se puntualicen las características propias de su artículo, y sus componentes debiendo incluir marca(s), modelo(s) y/o numero de parte o catalogo, indicando con precisión y claridad, cuando la especificación y/o requisito del artículo establezca más de una opción, conceptos de mayor o menor o ubicación dentro de un rango o cantidades, a cual corresponde su oferta, no se considerará válido en estos casos, la transcripción íntegra de la especificación o requisito establecido, sin señalar los elementos específicos con los que cumple el bien ofertado. El licitante preferentemente utilizará la secuencia numérica propuesta por el Instituto para la referencia con que se identifique dentro de los anexos técnicos, folletos, catálogos, fotografías, instructivos y/o manuales del fabricante del bien propuesto, especificando el número(s) de la(s) página(s) y el documento en donde se encuentra identificada su oferta, para cada uno de los numerales y subnumerales. Los títulos: Descripción, Accesorios, Instalación, Matenimiento u Operación (según sea el caso), contenidos en las Especificaciones de la Cédula, no necesitan referenciarse.
12.- Nombre y firma del representante autorizado por el licitante.	

Anexo No. 4.2
Acta Administrativa Circunstanciada de Entrega, Recepción, Instalación, Puesta en Operación y Capacitación de Bienes de Inversión

Hoja ___ de ___

En la Ciudad de _____, siendo las _____ horas del día _____del mes: _____ del año_____, en la Unidad Médica_____, en presencia de los servidores públicos del Instituto Mexicano del Seguro Social y el(los) representante(s) de la empresa _____, se levanta la presente acta a fin de hacer constar la **ENTREGA-RECEPCIÓN, INSTALACION, PUESTA EN OPERACIÓN Y CAPACITACION DEL(LOS) BIEN(ES)** a entera satisfacción del Instituto de acuerdo a las especificaciones generales que se detallan a continuación:

(**NOTA IMPORTANTE:** En caso de detectarse algún incumplimiento o circunstancia que impida la recepción a entera satisfacción del instituto, de acuerdo a lo establecido en el contrato que ampara la adquisición del bien, deberá procederse al levantamiento del Acta Circunstanciada de Rechazo de los bienes).

I. Descripción general del(los) bien(es) recibidos:

Proceso de adquisición:	Contrato Número:	Adjudicado a la empresa:	Domicilio de la empresa:	Teléfono de la empresa:	Correo electrónico de la empresa:

Bien							
Nombre	Marca	Modelo	Número serie	Cantidad	Clave SAI	Clave PREI	Servicio de ubicación final del bien

Accesorios*					
Nombre	Marca	Modelo	Número serie	Cantidad	Servicio de ubicación final del bien

(*) Son todos los componentes que acompañan al bien principal para su funcionamiento.

II. Se procedió a la verificación de los siguientes aspectos, de conformidad con el contrato de referencia. Asimismo, como parte integrante de la presente Acta se revisaron y cotejaron las siguientes constancias, mismas que se adjuntan:

ANEXOS
DIVISION DE CONTRATOS

Constancias anexas:

Constancia	Fecha	SI	NO	Observaciones
1.- **Anexo No. 4.2 A.** "Condiciones de empaque y embalaje del embarque"				
2.- **Anexo no. 4.2 B**. "Apertura del embarque y verificación de(los) bien(es)"				
3.- **Anexo No. 4.2 C.** "Instalación de(los) bien(es)"				
4.- **Anexo No. 4.2 D**. "Constancia de puesta en operación del(los) bien(es)."				
5.- Original de la de constancia de la instalación, conforme a lo indicado en el **Anexo No. 3.3** "Requisitos para los bienes".				

III. Acto seguido, el personal de la unidad médica de que se trate, indicado por el Administrador del Contrato, recibe la información de operación y servicio de los bienes recibidos, debiendo corresponder a lo que a continuación se describe:

Entrega de información de operación y servicio

Tipo de información	Cantidad	Idioma	Formato	Observaciones
1.- Manuales de operación del bien principal y de sus accesorios para cada Área usuaria de la unidad.				
2.- Manuales de operación del bien principal y de sus accesorios para el Área de conservación de la unidad.				
3.- Manuales de servicio completo del bien principal y de sus accesorios para el Área de conservación de la				

Tipo de información	Cantidad	Idioma	Formato	Observaciones
unidad.				

IV. Se procede a la recepción de la Documentación entregada al Administrador del Contrato por parte del proveedor:

- Original del pedido o contrato, incluyendo la totalidad de sus anexos.
- Dos tantos originales y tres copias del **Anexo No. 4.6** "Remisión de Pedido".
- Listado en el que se detallan las características del empaque, dimensiones, peso y contenido.
- Original de la Carta de Garantía de los bienes y sus accesorios, y su óptimo funcionamiento en formato libre, en papel membretado de la empresa respectiva, firmada por el representante legal del proveedor, en la que se indique clara y expresamente el plazo de garantía de los bienes ofertados y su óptimo funcionamiento, así como, que la garantía responde a una cobertura amplia contra vicios ocultos, defectos de fabricación o cualquier falla que presenten, los bienes y sus accesorios por el periodo establecido.
- Original de escrito en formato libre, en papel membretado, firmada por el representante legal del proveedor, en la que se indiquen los centros de servicio, la descripción de la capacidad de servicio local y regional, número de los técnicos y nivel de resolución (capacidad), su base de localización, el tiempo aproximado de respuesta para reparaciones de emergencia (dentro y fuera de horario regular), indicando el número telefónico y correo electrónico oficial de la empresa para la comunicación de solicitud de reparación.
- Para el caso de los bienes de importación, copia simple cotejada del Pedimento de importación.
- Original y copia de constancia de la capacitación otorgada al personal, conforme a lo indicado en el **Anexo No. 3.3** "Requisitos para los Bienes" y el apartado "En su caso, si se requiere capacitación, solicitar programa para la misma" del inciso j) "Garantías de anticipos, cumplimiento, defectos o vicios ocultos de bienes, calidad de servicios y de operación y funcionamiento, que en su caso apliquen, las cuales deben indicar, según sea el caso:"
- **Anexo No. 4.2 A**. "Constancia de condiciones de empaque y embalaje" de los embarques del bien, accesorios y consumibles.
- **Anexo No. 4.2 B**. "Apertura del embarque y verificación del(los) bien(es)".
- **Anexo No. 4.2 C**. "Instalación de(los) bien(es)".
- **Anexo No. 4.2 D**. "Puesta en operación del(los) bien(es)".
- Original de la de constancia de la instalación, conforme a lo indicado en el **Anexo No. 3.3** "Requisitos para los bienes".
- Copia del **Anexo No. 4.5** "Orden de suministro".
- Original de la Garantía por los Defectos y Vicios Ocultos de los Bienes (Fianza).

NOTA: en caso de no aplicar alguno de estos procesos porque no se encuentran contemplados en el contrato respectivo, o el bien recibido no requiere alguna capacitación al personal, especificarlo claramente en este apartado:

Observaciones:

_____

_____

_____

ANEXOS
DIVISION DE CONTRATOS

V. Se levanta la presente CONSTANCIA y se hacen constar la Capacitación concerniente a el(los) bien(es) descrito(s) al inicio.

No habiendo otro asunto que hacer constar, se cierra la presente a las _____ horas del día de su inicio, firmando la presente al calce y al margen en original, por triplicado, los que intervinieron en el presente evento y que se encuentran debidamente facultados para contraer las obligaciones que de éste se deriven, quedando un original en poder del Responsable del área usuaria del(os) bien(es) de la Unidad de Destino Final de los bienes para el expediente respectivo, un tanto original al proveedor y el último juego original se procede a enviar al Administrador del Contrato para su conocimiento e integración al ACTA ADMINISTRATIVA CIRCUNSTANCIADA DE ENTREGA, RECEPCION, INSTALACION, PUESTA EN OPERACIÓN Y CAPACITACION DE BIENES DE INVERSION que se formalizará al momento de la entrega del bien(es) a entera satisfacción del Instituto (en caso de que éste último no se encuentre presente en el acto).

FIRMANTES

Unidad Médica	**(Se deberá indicar la Unidad Médica de destino final de los bienes)**		
Administrador del Contrato		**Representante(s) Legal del Proveedor asignado y facultado para la entrega del(os) bien(es)**	
(Firma y matrícula)	(Antefirma)	(Firma y matrícula)	(Antefirma)

NOTAS IMPORTANTES:

1. **LA TOTALIDAD DE LAS HOJAS QUE CONFORMEN LA PRESENTE ACTA, DEBERÁN CONTENER LA ANTEFIRMA DE LOS SERVIDORES QUE SUSCRIBEN AL FINAL DE ESTA.**
2. **EN EL CASO DE QUE SE PRESENTE CAMBIO DE PERSONAL, EL RESPONSABLE DE FORMALIZAR EL ACTA SERÁ EL SERVIDOR PUBLICO QUE LLEGUE A OCUPAR EL "CARGO INDICADO".**
3. **EL PRESENTE FORMATO CONTIENE LO MÍNIMO INDISPENSABLE Y TIENE ÚNICAMENTE CARÁCTER ORIENTATIVO.**

Anexo No. 4.2 A. "*Condiciones de empaque y embalaje del embarque*" del ACTA ADMINISTRATIVA CIRCUNSTANCIADA DE ENTREGA, RECEPCION, PUESTA EN OPERACIÓN Y CAPACITACION DE BIENES DE INVERSION

Hoja ___ de ___

NOTA: La presente Constancia, se integrará al ACTA ADMINISTRATIVA CIRCUNSTANCIADA DE ENTREGA, RECEPCION, PUESTA EN OPERACIÓN Y CAPACITACION DE BIENES DE INVERSION que se formalizará al momento de la entrega-recepción del bien(es) a entera satisfacción del Instituto.

En la Ciudad de _____, siendo las _____ horas del día: _____del mes: _____ del año_____, en la Unidad Médica_____, en presencia de los servidores públicos del Instituto Mexicano del Seguro Social y el(los) representante(s) de la empresa _____, se levanta la presente CONSTANCIA a fin de VALIDAR la **RECEPCIÓN Y CONDICIONES DE EMPAQUE Y EMBALAJE DEL EMBARQUE DEL(LOS) BIEN(ES)** con las especificaciones que se detallan a continuación:

(**NOTA IMPORTANTE:** En caso de detectarse algún incumplimiento o circunstancia que impida la recepción a entera satisfacción del instituto, de acuerdo con lo establecido en el contrato que ampara la adquisición del bien, deberá procederse al levantamiento del Acta Circunstanciada de Rechazo de los bienes).

I. Descripción general del(los) bien(es) recibidos:

Proceso de adquisición:	Contrato Número:	Adjudicado a la empresa:	Domicilio de la empresa:	Teléfono de la empresa:	Correo electrónico de la empresa:

Bien							
Nombre	Marca	Modelo	Número serie	Cantidad	Clave SAI	Clave PREI	Servicio de ubicación final del bien

Accesorios*					
Nombre	Marca	Modelo	Número serie	Cantidad	Servicio de ubicación final del bien

(*) Son todos los componentes que acompañan al bien principal para su funcionamiento

II. Se procedió a la verificación de los siguientes aspectos, de conformidad con el contrato de referencia:

ANEXOS
DIVISION DE CONTRATOS

Condiciones de empaque y embalaje del embarque:

Condición	SI	NO	Observaciones
1.- ¿Las condiciones físicas corresponden a la lista de empaque?			
2.- ¿Los sellos de origen se encuentran íntegros y no se encuentran empaques rotos, mojados o daños por mal manejo?			
3.- ¿Presenta daños a simple vista?			
4.- Cantidad de pallets o tarimas y/o cajas y/o bultos			
5.- ¿Existe diferencia en peso, dimensiones y material de empaque?			
6.- ¿Las condiciones físicas corresponden a la documentación presentada?			
7.- ¿Los empaques se encuentran mojado(s) y/o roto(s)?			
8.- ¿Presenta buenas condiciones de manejo, verticalidad, fragilidad y humedad?			
9.- ¿La actividad se realiza de acuerdo con lo determinado por el fabricante?			

III. Se levanta la presente CONSTANCIA y se hacen constar las **condiciones de empaque y embalaje del embarque** del (los) bien(es) descrito(s) al inicio, quedando en poder del Instituto.

No habiendo otro asunto que hacer constar, se cierra la presente a las _____ horas del día de su inicio, firmando la presente al calce y al margen en original, por triplicado, los que intervinieron en el presente evento y que se encuentran debidamente facultados para contraer las obligaciones que de éste se deriven, quedando un original en poder del Responsable del área usuaria del(os) bien(es) de la Unidad de Destino

Final del bien para el expediente respectivo, un tanto original al proveedor y el último juego original deberá ser remitido a la brevedad al Administrador del Contrato para su conocimiento e integración al ACTA ADMINISTRATIVA CIRCUNSTANCIADA DE ENTREGA, RECEPCION, INSTALACION, PUESTA EN OPERACIÓN Y CAPACITACION DE BIENES DE INVERSION que se formalizará al momento de la entrega del bien(es) a entera satisfacción del Instituto (en caso de que éste último no se encuentre presente en este acto).

FIRMANTES

Unidad Médica	**(Se deberá indicar la Unidad Médica de destino final de los bienes)**		
Administrador del Contrato		**Representante(s) Legal del Proveedor asignado y facultado para la entrega del(os) bien(es)**	
(Firma, matrícula y cargo)	(Antefirma)	(Firma, matrícula y cargo)	(Antefirma)

NOTAS IMPORTANTES:

1. **LA TOTALIDAD DE LAS HOJAS QUE CONFORMEN LA PRESENTE ACTA, DEBERÁN CONTENER LA ANTEFIRMA DE LOS SERVIDORES QUE SUSCRIBEN AL FINAL DE ESTA.**
2. **EN EL CASO DE QUE SE PRESENTE CAMBIO DE PERSONAL, EL RESPONSABLE DE FORMALIZAR EL ACTA SERÁ EL SERVIDOR PUBLICO QUE LLEGUE A OCUPAR EL "CARGO INDICADO".**
3. **EL PRESENTE FORMATO CONTIENE LO MÍNIMO INDISPENSABLE Y TIENE ÚNICAMENTE CARÁCTER ORIENTATIVO MÁS NO LIMITATIVO, PARA LAS ÁREAS RESPONSABLES DE SU ELABORACIÓN.**

ANEXOS
DIVISION DE CONTRATOS

SIN TEXTO

Anexo No. 4.2 B. "*Apertura del embarque y verificación de(los) bien(es)*" del ACTA ADMINISTRATIVA CIRCUNSTANCIADA DE ENTREGA, RECEPCION, PUESTA EN OPERACIÓN Y CAPACITACION DE BIENES DE INVERSION

Hoja ___ de ___

NOTA: La presente Constancia, se integrará al ACTA ADMINISTRATIVA CIRCUNSTANCIADA DE ENTREGA, RECEPCION, PUESTA EN OPERACIÓN Y CAPACITACION DE BIENES DE INVERSION que se formalizará al momento de la entrega-recepción del bien(es) a entera satisfacción del Instituto.

En la Ciudad de _____, siendo las _____ horas del día: _____del mes: _____ del año_____, en la Unidad Médica_____, en presencia de los servidores públicos del Instituto Mexicano del Seguro Social y el(los) representante(s) de la empresa _____, se levanta la presente CONSTANCIA a fin de VALIDAR la **APERTURA DEL EMBARQUE Y VERIFICACIÓN DEL(LOS) BIEN(ES)** con las especificaciones que se detallan a continuación:

(**NOTA IMPORTANTE**: En caso de detectarse algún incumplimiento o circunstancia que impida la recepción a entera satisfacción del instituto, de acuerdo con lo establecido en el contrato que ampara la adquisición del bien, deberá procederse al levantamiento del Acta Circunstanciada de Rechazo de los bienes).

I. Descripción general del(los) bien(es) recibidos:

Proceso de adquisición:	Contrato Número:	Adjudicado a la empresa:	Domicilio de la empresa:	Teléfono de la empresa:	Correo electrónico de la empresa:

Bien							
Nombre	Marca	Modelo	Número serie	Cantidad	Clave SAI	Clave PREI	Servicio de ubicación final del bien

Accesorios*					
Nombre	Marca	Modelo	Número serie	Cantidad	Servicio de ubicación final del bien

(*) Son todos los componentes que acompañan al bien principal para su funcionamiento

II. Se procedió a la verificación de los siguientes aspectos, de conformidad con el contrato de referencia:

Apertura del embarque y verificación de(los) bien(es):

ANEXOS
DIVISION DE CONTRATOS

Condición	SI	NO	Observaciones
1.- ¿Existe la debida correspondencia y concordancia entre lo adquirido y lo entregado en cuanto la cantidad, marca(s) y modelo(s) de acuerdo con la propuesta técnica del proveedor?			
2.- ¿La actividad se realiza de acuerdo con lo determinado por el fabricante?			

Los servidores públicos C._____ y C._____, de forma conjunta con el representante facultado del Proveedor, verifican todas y cada una de las características y especificaciones contenidas en el contrato, así como las descritas en la "Cédulas de Descripción de Bienes" (Anexo _____), considerando las modificaciones que deriven de la(s) Junta(s) de Aclaraciones y demás apartados del referido instrumento legal, contra las que cuentan físicamente los bienes entregados

III. Se levanta la presente CONSTANCIA y se hacen constar la **apertura del embarque y verificación del (los) bien(es)** descrito(s) al inicio, entregados por parte del Proveedor al personal del Instituto en fecha _____.

No habiendo otro asunto que hacer constar, se cierra la presente a las _____ horas del día de su inicio, firmando la presente al calce y al margen en original, por triplicado, los que intervinieron en el presente evento y que se encuentran debidamente facultados para contraer las obligaciones que de éste se deriven, quedando un original en poder del Responsable del área usuaria del(os) bien(es) de la Unidad de Destino Final de los bienes para el expediente respectivo, un tanto original al proveedor y el último juego original se procede a enviar al Administrador del Contrato para su conocimiento e integración al ACTA ADMINISTRATIVA CIRCUNSTANCIADA DE ENTREGA, RECEPCION, INSTALACION, PUESTA EN OPERACIÓN Y CAPACITACION DE BIENES DE INVERSION que se formalizará al momento de la entrega del bien(es) a entera satisfacción del Instituto (en caso de que éste último no se encuentre presente en el acto).

FIRMANTES

Unidad Médica	**(Se deberá indicar la Unidad Médica de destino final de los bienes)**		
Administrador del Contrato		**Representante(s) Legal del Proveedor asignado y facultado para la entrega del(os) bien(es)**	
(Firma y matrícula)	(Antefirma)	(Firma y matrícula)	(Antefirma)

NOTAS IMPORTANTES:

1. **LA TOTALIDAD DE LAS HOJAS QUE CONFORMEN LA PRESENTE ACTA, DEBERÁN CONTENER LA ANTEFIRMA DE LOS SERVIDORES QUE SUSCRIBEN AL FINAL DE ESTA.**
2. **EN EL CASO DE QUE SE PRESENTE CAMBIO DE PERSONAL, EL RESPONSABLE DE FORMALIZAR EL ACTA SERÁ EL SERVIDOR PUBLICO QUE LLEGUE A OCUPAR EL "CARGO INDICADO".**
3. **EL PRESENTE FORMATO CONTIENE LO MÍNIMO INDISPENSABLE Y TIENE ÚNICAMENTE CARÁCTER ORIENTATIVO MÁS NO LIMITATIVO, PARA LAS ÁREAS RESPONSABLES DE SU ELABORACIÓN.**

ANEXOS
DIVISION DE CONTRATOS

SIN TEXTO

Anexo No. 4.2 C. "*Instalación de(los) bien(es)*" del ACTA ADMINISTRATIVA CIRCUNSTANCIADA DE ENTREGA, RECEPCIÓN, PUESTA EN OPERACIÓN Y CAPACITACIÓN DE BIENES DE INVERSIÓN

Hoja ___ de ___

NOTA: La presente Constancia, se integrará al ACTA ADMINISTRATIVA CIRCUNSTANCIADA DE ENTREGA, RECEPCIÓN, PUESTA EN OPERACIÓN Y CAPACITACIÓN DE BIENES DE INVERSIÓN que se formalizará al momento de la entrega-recepción del bien(es) a entera satisfacción del Instituto.

En la Ciudad de _____, siendo las _____ horas del día: _____del mes: _____ del año_____, en la Unidad Médica_____, en presencia de los servidores públicos del Instituto Mexicano del Seguro Social y el(los) representante(s) de la empresa _____, se levanta la presente CONSTANCIA a fin de VERIFICAR el otorgamiento de la **INSTALACIÓN DEL(LOS) BIEN(ES)** con las especificaciones que se detallan a continuación:

NOTA IMPORTANTE: En caso de detectarse algún incumplimiento o circunstancia que impida la recepción a entera satisfacción del instituto, de acuerdo con lo establecido en el contrato que ampara la adquisición del bien, deberá procederse al levantamiento del Acta Circunstanciada de Rechazo de los bienes).

I. Descripción general del(los) bien(es) recibidos:

Proceso de adquisición:	Contrato Número:	Adjudicado a la empresa:	Domicilio de la empresa:	Teléfono de la empresa:	Correo electrónico de la empresa:

Bien							
Nombre	Marca	Modelo	Número serie	Cantidad	Clave SAI	Clave PREI	Servicio de ubicación final del bien

Accesorios*					
Nombre	Marca	Modelo	Número serie	Cantidad	Servicio de ubicación final del bien

(*) Son todos los componentes que acompañan al bien principal para su funcionamiento.

II. Se procedió a la verificación de los siguientes aspectos, de conformidad con el contrato de referencia:

ANEXOS
DIVISION DE CONTRATOS

Instalación del(los) bien(es):

Condición	Si	No	Observaciones
1.- ¿La actividad se realiza de acuerdo a lo determinado por el fabricante?			
2.- ¿La instalación se realiza, de así corresponder, conforme lo especificado en la guía mecánica, que contiene los requerimientos eléctricos, mecánicos, hidráulicos, sanitarios, espacios físicos y en su caso, instalaciones especiales indicadas, así como de acuerdo a las condiciones del contrato, contemplando todas las acciones requeridas?			

III. Se levanta la presente CONSTANCIA y se hacen constar la instalación del(los) bien(es) descrito(s) al inicio, entregados por parte del Proveedor al personal del Instituto en fecha _____.

No habiendo otro asunto que hacer constar, se cierra la presente a las _____ horas del día de su inicio, firmando la presente al calce y al margen en original, por triplicado, los que intervinieron en el presente evento y que se encuentran debidamente facultados para contraer las obligaciones que de éste se deriven, quedando un original en poder del Responsable del área usuaria del(os) bien(es) de la Unidad de Destino Final de los bienes para el expediente respectivo, un tanto original al proveedor y el último juego original se procede a enviar al Administrador del Contrato para su conocimiento e integración al ACTA ADMINISTRATIVA CIRCUNSTANCIADA DE ENTREGA, RECEPCIÓN, INSTALACIÓN, PUESTA EN OPERACIÓN Y CAPACITACIÓN DE BIENES DE INVERSIÓN que se formalizará al momento de la entrega del bien(es) a entera satisfacción del Instituto (en caso de que éste último no se encuentre presente en el acto).

FIRMANTES

Unidad Médica	**(Se deberá indicar la Unidad Médica de destino final de los bienes)**		
Administrador del Contrato		**Representante(s) Legal del Proveedor asignado y facultado para la entrega del(os) bien(es)**	
(Firma y matrícula)	(Antefirma)	(Firma y matrícula)	(Antefirma)

NOTAS IMPORTANTES:

1. **LA TOTALIDAD DE LAS HOJAS QUE CONFORMEN LA PRESENTE ACTA, DEBERÁN CONTENER LA ANTEFIRMA DE LOS SERVIDORES QUE SUSCRIBEN AL FINAL DE ESTA.**
2. **EN EL CASO DE QUE SE PRESENTE CAMBIO DE PERSONAL, EL RESPONSABLE DE FORMALIZAR EL ACTA SERÁ EL SERVIDOR PUBLICO QUE LLEGUE A OCUPAR EL "CARGO INDICADO".**
3. **EL PRESENTE FORMATO CONTIENE LO MÍNIMO INDISPENSABLE Y TIENE ÚNICAMENTE CARÁCTER ORIENTATIVO MÁS NO LIMITATIVO, PARA LAS ÁREAS RESPONSABLES DE SU ELABORACIÓN.**

ANEXOS
DIVISION DE CONTRATOS

SIN TEXTO

Anexo No. 4.2 D. "Puesta en operación de(los) bien(es)" del ACTA ADMINISTRATIVA CIRCUNSTANCIADA DE ENTREGA, RECEPCIÓN, PUESTA EN OPERACIÓN Y CAPACITACIÓN DE BIENES DE INVERSIÓN

Hoja ___ de ___

NOTA: La presente Constancia, se integrará al ACTA ADMINISTRATIVA CIRCUNSTANCIADA DE ENTREGA, RECEPCIÓN, PUESTA EN OPERACIÓN Y CAPACITACIÓN DE BIENES DE INVERSIÓN que se formalizará al momento de la entrega-recepción del bien(es) a entera satisfacción del Instituto.

En la Ciudad de _____, siendo las _____ horas del día: _____del mes: _____ del año_____, en la Unidad Médica_____, en presencia de los servidores públicos del Instituto Mexicano del Seguro Social y el(los) representante(s) de la empresa _____, se levanta la presente CONSTANCIA a fin de VALIDAR la **PUESTA EN OPERACIÓN DEL(LOS) BIEN(ES)**, en caso de que estos lo requieran, con las especificaciones que se detallan a continuación:

NOTA IMPORTANTE: En caso de detectarse algún incumplimiento o circunstancia que impida la recepción a entera satisfacción del instituto, de acuerdo con lo establecido en el contrato que ampara la adquisición del bien, deberá procederse al levantamiento del Acta Circunstanciada de Rechazo de los bienes).

I. Descripción general del(los) bien(es) recibidos:

Proceso de adquisición:	Contrato Número:	Adjudicado a la empresa:	Domicilio de la empresa:	Teléfono de la empresa:	Correo electrónico de la empresa:

Bien							
Nombre	Marca	Modelo	Número serie	Cantidad	Clave SAI	Clave PREI	Servicio de ubicación final del bien

Accesorios*					
Nombre	Marca	Modelo	Número serie	Cantidad	Servicio de ubicación final del bien

(*) Son todos los componentes que acompañan al bien principal para su funcionamiento.

II. Se procedió a la verificación de los siguientes aspectos, de conformidad con el contrato de referencia:

ANEXOS
DIVISION DE CONTRATOS

Puesta en operación de(los) bien(es):

Condición	SI	NO	Observaciones
1.- ¿La actividad se realiza de acuerdo con lo determinado por el fabricante?			
2.- ¿Se procedió a la verificación del correcto funcionamiento y operación del bien instalado?			

III. Se levanta la presente CONSTANCIA y se hacen constar la **Puesta en operación de(los) bien(es)** descrito(s) al inicio, entregados por parte del Proveedor al personal del Instituto en fecha _____.

No habiendo otro asunto que hacer constar, se cierra la presente a las _____ horas del día de su inicio, firmando la presente al calce y al margen en original, por triplicado, los que intervinieron en el presente evento y que se encuentran debidamente facultados para contraer las obligaciones que de éste se deriven, quedando un original en poder del Responsable del área usuaria del(os) bien(es) de la Unidad de Destino Final de los bienes para el expediente respectivo, un tanto original al proveedor y el último juego original se procede a enviar al Administrador del Contrato para su conocimiento e integración al ACTA ADMINISTRATIVA CIRCUNSTANCIADA DE ENTREGA, RECEPCION, INSTALACION, PUESTA EN OPERACIÓN Y CAPACITACION DE BIENES DE INVERSION que se formalizará al momento de la entrega del bien(es) a entera satisfacción del Instituto (en caso de que éste último no se encuentre presente en el acto).

FIRMANTES

Unidad Médica	**(Se deberá indicar la Unidad Médica de destino final de los bienes)**	
Administrador del Contrato		**Representante(s) Legal del Proveedor asignado y facultado para la entrega del(os) bien(es)**
(Firma y matrícula) _____ (Antefirma) _____		(Firma y matrícula) _____ (Antefirma) _____

NOTAS IMPORTANTES:

1. **LA TOTALIDAD DE LAS HOJAS QUE CONFORMEN LA PRESENTE ACTA, DEBERÁN CONTENER LA ANTEFIRMA DE LOS SERVIDORES QUE SUSCRIBEN AL FINAL DE ESTA.**
2. **EN EL CASO DE QUE SE PRESENTE CAMBIO DE PERSONAL, EL RESPONSABLE DE FORMALIZAR EL ACTA SERÁ EL SERVIDOR PUBLICO QUE LLEGUE A OCUPAR EL "CARGO INDICADO".**
3. **EL PRESENTE FORMATO CONTIENE LO MÍNIMO INDISPENSABLE Y TIENE ÚNICAMENTE CARÁCTER ORIENTATIVO MÁS NO LIMITATIVO, PARA LAS ÁREAS RESPONSABLES DE SU ELABORACIÓN.**

ANEXOS
DIVISION DE CONTRATOS

SIN TEXTO

Anexo No. 4.3
Acta Administrativa Circunstanciada de Rechazo de Bienes de Inversión

Hoja ___ de ___

En la Ciudad de _____, siendo las _____ horas del día: _____del mes: _____ del año_____, en el domicilio de _____se levanta la presente Acta para hacer constar la RECEPCIÓN DEL(LOS) BIEN(ES) con las siguientes especificaciones:

Bien						
Nombre	Marca	Modelo	Número serie	Cantidad	Clave SAI	Clave PREI

De cual se cuenta con la siguiente información adicional:

Unidad Destino		OOAD/UMAE	
Nombre de la empresa			
Dirección de la empresa			
Representante(s) Legal del Proveedor asignado y facultado para la entrega del(os) bien(es)			
Teléfono		Correo electrónico de la empresa	
Procedimiento de adquisición No.		Contrato No.	

El motivo del rechazo obedece a las siguientes razones que a continuación se exponen:

_____
_____
_____
_____

Se levanta la presente acta y se hace constar que el(los) bien(s) descrito(s) fue(ron) regresado(s) íntegramente al proveedor.

Se establece el compromiso por parte del proveedor para la nueva fecha de entrega del(os) bien(es) el día ___ del mes de _____ del año _____, siempre y cuando la nueva fecha se encuentre dentro del plazo establecido en la cláusula correspondiente para la entrega recepción del bien.
No habiendo otro asunto que hacer constar, se levanta la presente a las _____ horas del día de su inicio, firmando la presente al calce y al margen en original, los que intervinieron en el presente evento y que se encuentran debidamente facultados para contraer las obligaciones que de éste se deriven, quedando el original en poder del Administrador de la Unidad de Destino Final del(os) bien(es) para el expediente respectivo y hace entrega de una copia al proveedor, y se procede a enviar otra copia al Administrador del Contrato, al Área Adquirente para su conocimiento y para los efectos legales y administrativos.

ANEXOS
DIVISION DE CONTRATOS

correspondientes, así como a la Coordinación Normativa de nivel central que en su caso, haya participado como área técnica de acuerdo al contrato de que se trate para su conocimiento.

FIRMANTES

Unidad Médica	(Se deberá indicar la Unidad Médica de destino final de los bienes)		
Administrador del Contrato		Representante(s) Legal del Proveedor asignado y facultado para la entrega del(os) bien(es)	
(Firma y matrícula)	(Antefirma)	(Firma y matrícula)	(Antefirma)

NOTAS IMPORTANTES:

1. LA TOTALIDAD DE LAS HOJAS QUE CONFORMEN LA PRESENTE ACTA, DEBERÁN CONTENER LA ANTEFIRMA DE LOS SERVIDORES QUE SUSCRIBEN AL FINAL DE ESTA.
2. EN EL CASO DE QUE SE PRESENTE CAMBIO DE PERSONAL, EL RESPONSABLE DE FORMALIZAR EL ACTA SERÁ EL SERVIDOR PUBLICO QUE LLEGUE A OCUPAR EL "CARGO INDICADO"
3. EL PRESENTE FORMATO CONTIENE LO MÍNIMO INDISPENSABLE QUE DEBE CONTENER EL ACTA CIRCUNSTANCIADA, EL CUAL ÚNICAMENTE TIENE CARÁCTER ORIENTATIVO MÁS NO LIMITATIVO, PARA LAS ÁREAS RESPONSABLES DE SU ELABORACIÓN.
4. SE DEBERÁ DAR AVISO AL ADMINISTRADOR DE CONTRATO, ANEXANDO UNA COPIA SIMPLE DEL ACTA.

ANEXO No. 4.4
Formato para Manifiesto de obligaciones relativas a la instalación de los bienes

Ciudad de México, a __ de _____ de 2024.

Instituto Mexicano del Seguro Social
Convocante
Licitación _____
P r e s e n t e.

(_____NOMBRE_____) en mi carácter de representante legal de la empresa **(_____NOMBRE O RAZÓN SOCIAL DE LA EMPRESA_____)**, manifiesto que:

Respecto de la oferta de la(s) partida(s) _____, en la Unidad destino: _____, mi representada señala que la licitante conoce las condiciones de infraestructura de la(s) Unidad(es) Médica(s) de destino final y se compromete a cumplir cabalmente con los trabajos para la instalación de los bienes en los que resulte adjudicada, con todos y cada uno de los requerimientos de adecuación de espacio físico que se requiera en la(s) unidad(es) de destino final de los bienes, determinados por el personal de las unidades médicas receptoras y que se encuentren directamente relacionados con el área de instalación del bien.

_____
NOMBRE Y FIRMA DEL REPRESENTANTE
LEGAL DEL LICITANTE

ANEXOS
DIVISION DE CONTRATOS

SIN TEXTO

Anexo No. 4.5

"Orden de suministro"

Número consecutivo de Orden de suministro:

Fecha de emisión:	
Razón Social del proveedor:	
Número de procedimiento y/o contrato:	
Plazo de entrega:	
Unidad Médica:	
Dirección de Entrega:	

Partida	PREI	SAI	Descripción	Cantidad total	Cantidad Solicitada en esta Orden solicitud de servicio	Precio Unitario	Cantidad	Importe
							Subtotal	
							IVA	
							Total	

Nombre y firma Administrador del Contrato	Nombre y firma Representante legal

ANEXOS
DIVISION DE CONTRATOS

SIN TEXTO

IMSS

COORDINACION
DE ABASTECIMIENTO

REMISION DE PEDIDO

Anexo 4.6

FOLIO DE REMISION:

Fecha Remision:

CONTRATO No.

LUGAR

FECHA DE CONTRATO

PLAZO DE ENTREGA:

1 / 1

R.F.C.

RAMO

IMSS

GRUPO

LUGAR DE ENTREGA:.

RENG	CANTIDAD	UNIDAD	P.UNITARIO	CLAVE	DESCRIPCION	IMPORTE

IMPORTE:

TOTAL

$ -

DATOS COMPLMENTARIOS

CLASIFICACION PRESUPUESTAL

No. DE PROVEED				PR.	C	CIR CIRC.	LOC	INM	TS	E	U	R.	CTA	PAR PRE	PRESP.

ALTA

ANEXOS
DIVISION DE CONTRATOS

SIN TEXTO

ANEXO 3 (TRES)

"DESCRIPCIÓN AMPLIA Y DETALLADA DE LOS BIENES OFERTADOS, PROPUESTA ECONÓMICA DE "EL PROVEEDOR", CARTA GARANTÍA, ACTA ADMINISTRATIVA CORRESPONDIENTE AL SORTEO MANUAL DE INSACULACIÓN, ACTA DE FALLO, PRECISIONES A LA CONVOCATORIA, ACTA ADMINISTRATIVA DE RECTIFICACIÓN DEL ACTA DE FALLO, OFICIO NÚMERO 09 53 84 61 1CFI/2024/6144, OFICIO NÚMERO 09 53 84 61 1CFB/06294 Y ATENTA NOTA DE FECHA 10 DE JULIO DE 2024"

ANEXOS
DIVISION DE CONTRATOS

SIN TEXTO

EDVAG Conceptos Comerciales S.A. de C.V.
RFC. ECC1011039E0

INSTITUTO MEXICANO DEL SEGURO SOCIAL
DIRECCIÓN DE ADMINISTRACIÓN
UNIDAD DE ADQUISICIONES
CONVOCATORIA A LA
LICITACIÓN PÚBLICA NACIONAL ELECTRÓNICA
N° LA-50-GYR-050GYR975-N-3-2024
ADQUISICIÓN DE MOBILIARIO ADMINISTRATIVO
PARA HOSPITALES PRIORITARIOS (7 OBRAS) (BINARIO)



FABRICANTE
MOBILIARIO PARA OFICINAS Y HOSPITALES

ANEXO NO. 4.1

DESCRIPCIÓN AMPLIA Y DETALLADA DE LOS BIENES OFERTADOS

LICITACION NO. LA-50-GYR-050GYR975-N-3-2024 **PARTIDA** : 3 CANTIDAD: 1 PIEZAS **PARTIDA** : 127 CANTIDAD: 1 PIEZAS **PARTIDA** : 370 CANTIDAD: 1 PIEZAS **PARTIDA** : 492 CANTIDAD: 1 PIEZAS	PROVEEDOR: EDVAG CONCEPTOS COMERCIALES, S.A. DE C.V. NOMBRE DEL BIEN PROPUESTO: **ARCHIVERO DE 4 GAVETAS CON FRENTES EN MDF**	
CLAVE SAI: 511.076.0898.02.01 CLAVE PREI: 18554	MARCA: EDVAG	MODELO: ARCH 4G
NOMBRE DEL BIEN SOLICITADO: **ARCHIVERO DE 4 GAVETAS CON FRENTES EN MDF**	**CANT. OFERTADA:** **PARTIDA** : 3 CANTIDAD: 1 PIEZAS **PARTIDA** : 127 CANTIDAD: 1 PIEZAS **PARTIDA** : 370 CANTIDAD: 1 PIEZAS **PARTIDA** : 492 CANTIDAD: 1 PIEZAS	PROCEDENCIA: MÉXICO
	CATALOGO: 2	PLAZO DE ENTREGA: 60 días naturales posterior al fallo
	GARANTIA:36 MESES	

ESPECIFICACIONES Y REQUISITOS	DESCRIPCIÓN TÉCNICA DEL LICITANTE
Dimensiones Generales: Largo 0.91 mts, Ancho 0.45 mts, Altura 1.33 mts Descripción Técnica: 1. Cubierta fabricada en lámina de acero rolado en frio (CR) calibre 18, acabado en pintura electrostática epóxica micropulverizada, con acabado en poliéster, horneada en un rango de 210 a 240 grados centígrados, con acabado sparkle (cascara de naranja) color gris frio 2U (código Pantone). 2. Gaveta con frente en fibra de madera de densidad media (MDF) de 19 mm. De espesor, con los cantos superior e inferior boleados (como se indica en la imagen), con acabado en plástico láminado de alta presión, postformado, con una resistencia de 400 ciclos y un espesor de 0.8 mm, color gris frio 2U (código Pantone); deberá incluir preparación para archivo suspendido, correderas de suspensión progresiva, embalinadas, prelubricadas, de proyección total, fabricadas en acero endurecido grado 200 con amortiguadores de carrera, de poliuretano en todos los canales, con topes de seguridad y sistema automático de liberación, así como dispositivo de captura para evitar rebote, de operación silenciosa, con capacidad de carga de 45kg (100lbs) por par de correderas; la parte interior de la gaveta y las guías de archivo, tendrán acabado en pintura electrostática epóxica, color gris frio 2U (código Pantone).	Dimensiones Generales: Largo 0.91 mts, Ancho 0.45 mts, Altura 1.33 mts Descripción Técnica: 1. Cubierta fabricada en lámina de acero rolado en frio (CR) calibre 18, acabado en pintura electrostática epóxica micropulverizada, con acabado en poliéster, horneada en un rango de 210 a 240 grados centígrados, con acabado sparkle (cascara de naranja) color gris frio 2U (código Pantone). 2. Gaveta con frente en fibra de madera de densidad media (MDF) de 19 mm. De espesor, con los cantos superior e inferior boleados (como se indica en la imagen), con acabado en plástico láminado de alta presión, postformado, con una resistencia de 400 ciclos y un espesor de 0.8 mm, color gris frio 2U (código Pantone); deberá incluir preparación para archivo suspendido, correderas de suspensión progresiva, embalinadas, prelubricadas, de proyección total, fabricadas en acero endurecido grado 200 con amortiguadores de carrera, de poliuretano en todos los canales, con topes de seguridad y sistema automático de liberación, así como dispositivo de captura para evitar rebote, de operación silenciosa, con capacidad de carga de 45kg (100lbs) por par de correderas; la parte interior de la gaveta y las guías de archivo, tendrán acabado en pintura electrostática epóxica, color gris frio 2U (código Pantone).



Av. Lázaro Cardenas Manzana. 89 Lote 1 Col. Nueva Aragón,
Ecatepec de Morelos, Estado de México. C.P. 55260
Tel 0155 57685864 / 24752863 Mail: [redacted]
ventas@edvagcc.com.mx Web



SE CANCELAN DATOS PERSONALES DE PERSONA(S) FISICAS IDENTIFICABLE(S) TALES COMO: CORREO ELECTRÓNICO, POR CONSIDERARSE INFORMACIÓN CUYA DIFUSIÓN PUEDE AFECTAR A LA ESFERA PRIVADA DE LA MISMA, DE CONFORMIDAD CON LO ESTABLECIDO EN LOS ARTÍCULOS 113 FRACCIÓN I Y 118 DE LA LEY FEDERAL DE TRANSPARENCIA Y ACCESO A LA INFORMACIÓN PÚBLICA. D.O.F. 09-mayo-2016

ANEXOS
DIVISION DE CONTRATOS

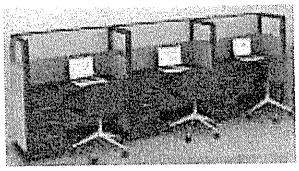

3. Jaladeras metálicas tipo jafele, acabado en pintura electrostática epóxica, color gris frio 2U (código Pantone).
4. Base fabricada en lámina de acero rolado en frio (CR), calibre 20, acabado en pintura electrostática epóxica micropulverizada, con acabado en poliéster, horneada en un rango de 210 a 240 grados centígrados, acabado sparkle (cascara de naranja) color gris frio 2U (código Pantone)
5. Cuerpo fabricado en lámina de acero rolado en frio (CR), calibre 20 con refuerzos de lámina de acero calibre 18, el respaldo y los costados, deberá contar con refuerzos longitudinales en las esquinas de calibre 18; deberá incluir cerradura con mecanismo de doble barra de cierre general, en ambos lados del archivero.
6. Regatón nivelador de altura ajustable con plato de 42 mm. De diámetro mínimo el cual deberá ser de nylon 100% con concha de acero acabado en cromo brillante, con tornillo nivelador de acero acabado galvanizado, integrado al plato.
7. La fibra de madera de densidad media MDF (medium density fiberboard) deberá cumplir con las siguientes propiedades técnicas:
8. Densidad: 737 kg/m3.
9. Adhesión interna: 6.7 kg/m3.
10. Módulo de ruptura: 338kg/m3.
11. Módulo de elasticidad: 33,100 kg/m3.
12. Dureza: 453 kg janka modificado.
13. Retención al tornillo por cara: 136 kg.
14. Retención al tornillo por canto: 182 kg.
15. Absorción de agua: 6% prueba de 24 hrs. Promedio.
16. Hinchamiento: 4% prueba de 24 hrs. Promedio.
17. Contenido de humedad: 6.5% sobre base anhidra.
18. Expansión lineal: 0.21% 50% al 90% por hora.
19. Tolerancia de espesor: ±2.00 mm.

Sistema de ensamble :

• Las uniones de los elementos componentes deberán ser procesados con la maquinaria necesaria para un perfecto ensamble, a base de soldadura con sistema MIG o TIG, con la misma resistencia mecánica del material base como mínimo, en cordones completos, uniformes, devastados y pulidos para un buen acabado, en el caso de uniones con soldadura a base de punto, esta deberá ser bien aplicada, resistente y pulida, para ser poco visible, al aplicar este tipo de soldadura en superficies planas, los puntos deberán estar a 5 cm. Entre punto y punto como máximo.

• Los dobleces deberán ir bien alineados y sin deformaciones según los radios y ángulos del doblez. La pintura deberá se color gris frio 2U (código Pantone), micropulverizada, epóxica, horneada en un rango de 210 a 240 grados centígrados, deberá garantizar resistencia a la adherencia, al impacto y al rayado de un lápiz 3H como mínimo, así como resistencia a la corrosión, con un acabado general sparkle (cascara de naranja), en todo el desarrollo indicado.

• La lámina deberá ser de primera calidad, laminada en frio (cold-rolled).

3. Jaladeras metálicas tipo jafele, acabado en pintura electrostática epóxica, color gris frio 2U (código Pantone).
4. Base fabricada en lámina de acero rolado en frio (CR), calibre 20, acabado en pintura electrostática epóxica micropulverizada, con acabado en poliéster, horneada en un rango de 210 a 240 grados centígrados, acabado sparkle (cascara de naranja) color gris frio 2U (código Pantone)
5. Cuerpo fabricado en lámina de acero rolado en frio (CR), calibre 20 con refuerzos de lámina de acero calibre 18, el respaldo y los costados, deberá contar con refuerzos longitudinales en las esquinas de calibre 18; deberá incluir cerradura con mecanismo de doble barra de cierre general, en ambos lados del archivero.
6. Regatón nivelador de altura ajustable con plato de 42 mm. De diámetro mínimo el cual deberá ser de nylon 100% con concha de acero acabado en cromo brillante, con tornillo nivelador de acero acabado galvanizado, integrado al plato.
7. La fibra de madera de densidad media MDF (medium density fiberboard) deberá cumplir con las siguientes propiedades técnicas:
8. Densidad: 737 kg/m3.
9. Adhesión interna: 6.7 kg/m3.
10. Módulo de ruptura: 338kg/m3.
11. Módulo de elasticidad: 33,100 kg/m3.
12. Dureza: 453 kg janka modificado.
13. Retención al tornillo por cara: 136 kg.
14. Retención al tornillo por canto: 182 kg.
15. Absorción de agua: 6% prueba de 24 hrs. Promedio.
16. Hinchamiento: 4% prueba de 24 hrs. Promedio.
17. Contenido de humedad: 6.5% sobre base anhidra.
18. Expansión lineal: 0.21% 50% al 90% por hora.
19. Tolerancia de espesor: ±2.00 mm.

Sistema de ensamble :

• Las uniones de los elementos componentes deberán ser procesados con la maquinaria necesaria para un perfecto ensamble, a base de soldadura con sistema MIG o TIG, con la misma resistencia mecánica del material base como mínimo, en cordones completos, uniformes, devastados y pulidos para un buen acabado, en el caso de uniones con soldadura a base de punto, esta deberá ser bien aplicada, resistente y pulida, para ser poco visible, al aplicar este tipo de soldadura en superficies planas, los puntos deberán estar a 5 cm. Entre punto y punto como máximo.

• Los dobleces deberán ir bien alineados y sin deformaciones según los radios y ángulos del doblez. La pintura deberá se color gris frio 2U (código Pantone), micropulverizada, epóxica, horneada en un rango de 210 a 240 grados centígrados, deberá garantizar resistencia a la adherencia, al impacto y al rayado de un lápiz 3H como mínimo, así como resistencia a la corrosión, con un acabado general sparkle (cascara de naranja), en todo el desarrollo indicado.

• La lámina deberá ser de primera calidad, laminada en frio (cold-rolled).



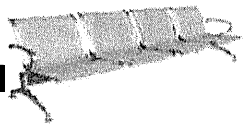

SE CANCELAN DATOS PERSONALES DE PERSONA(S) FISICAS IDENTIFICABLE(S) TALES COMO: CORREO ELECTRÓNICO, POR CONSIDERARSE INFORMACIÓN CUYA DIFUSIÓN PUEDE AFECTAR A LA ESFERA PRIVADA DE LA MISMA, DE CONFORMIDAD CON LO ESTABLECIDO EN LOS ARTÍCULOS 113 FRACCIÓN I Y 118 DE LA LEY FEDERAL DE TRANSPARENCIA Y ACCESO A LA INFORMACIÓN PÚBLICA. D.O.F. 09-mayo-2016

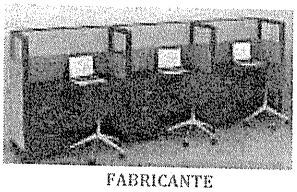

FABRICANTE
MOBILIARIO PARA OFICINAS Y HOSPITALES

Certificados: • De manufactura o Producción: **ISO 9001 Vigente.** Sistema de gestión de calidad. Para las normas o certificados solicitados deberán de cumplir con lo siguiente: Para artículos nacionales el certificado debe ser emitido por un organismo de certificación acreditado por la Entidad Mexicana de Acreditación (EMA). Para artículos internacionales el certificado debe ser emitido por un organismo oficial acreditado por el país de origen. Notas generales: • Deberá incluir una placa con la identificación del fabricante y la leyenda "propiedad del IMSS", colocada en un lugar que no interfiera con el funcionamiento del artículo. • El producto deberá ser protegido para su almacenamiento y distribución mediante pol Tolerancias: En las dimensiones generales de +/- 2mm.	Certificados: • De manufactura o Producción: **ISO 9001 Vigente.** Sistema de gestión de calidad. Para las normas o certificados solicitados deberán de cumplir con lo siguiente: Para artículos nacionales el certificado debe ser emitido por un organismo de certificación acreditado por la Entidad Mexicana de Acreditación (EMA). Para artículos internacionales el certificado debe ser emitido por un organismo oficial acreditado por el país de origen. Notas generales: • Deberá incluir una placa con la identificación del fabricante y la leyenda "propiedad del IMSS", colocada en un lugar que no interfiera con el funcionamiento del artículo. • El producto deberá ser protegido para su almacenamiento y distribución mediante pol Tolerancias: En las dimensiones generales de +/- 2mm.

ATENTAMENTE

_____

EDGAR VALLE GOMEZ / REPRESENTANTE LEGAL



Av. Lazaro Cárdenas Manzana. 89 Lote 1 Col. Nueva Aragón,
Ecatepec de Morelos, Estado de México. C.P. 55260
Tel 0155 57685864 / 24752863 Mail: [redacted]
ventas@edvagcc.com.mx Web: www.edvagcc.com.mx

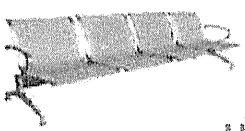

ANEXOS
DIVISION DE CONTRATOS

SE CANCELAN DATOS PERSONALES DE PERSONA(S) FISICAS IDENTIFICABLE(S) TALES COMO: CORREO ELECTRÓNICO, POR CONSIDERARSE INFORMACIÓN CUYA DIFUSIÓN PUEDE AFECTAR A LA ESFERA PRIVADA DE LA MISMA, DE CONFORMIDAD CON LO ESTABLECIDO EN LOS ARTÍCULOS 113 FRACCIÓN I Y 118 DE LA LEY FEDERAL DE TRANSPARENCIA Y ACCESO A LA INFORMACIÓN PÚBLICA. D.O.F. 09-mayo-2016

SIN TEXTO

EDVAG Conceptos Comerciales S.A. de C.V.
RFC. ECC1011039E0

INSTITUTO MEXICANO DEL SEGURO SOCIAL
DIRECCIÓN DE ADMINISTRACIÓN
UNIDAD DE ADQUISICIONES
CONVOCATORIA A LA
LICITACIÓN PÚBLICA NACIONAL ELECTRÓNICA
N° LA-50-GYR-050GYR975-N-3-2024
ADQUISICIÓN DE MOBILIARIO ADMINISTRATIVO
PARA HOSPITALES PRIORITARIOS (7 OBRAS) (BINARIO)

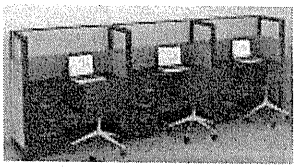

FABRICANTE
MOBILIARIO PARA OFICINAS Y HOSPITALES

ANEXO NO. 4.1
DESCRIPCIÓN AMPLIA Y DETALLADA DE LOS BIENES OFERTADOS

LICITACION NO. LA-50-GYR-050GYR975-N-3-2024	PROVEEDOR: EDVAG CONCEPTOS COMERCIALES, S.A. DE C.V.	
PARTIDA : 4 CANTIDAD: 1 PIEZAS **PARTIDA** : 128 CANTIDAD: 1 PIEZAS **PARTIDA** : 247 CANTIDAD: 1 PIEZAS **PARTIDA** : 371 CANTIDAD: 1 PIEZAS **PARTIDA** : 493 CANTIDAD: 1 PIEZAS **PARTIDA** : 605 CANTIDAD: 1 PIEZAS **PARTIDA** : 730 CANTIDAD: 1 PIEZAS	NOMBRE DEL BIEN PROPUESTO: **MODULO DE ATENCION Y ORIENTACION AL DERECHOHABIENTE TIPO A**	
CLAVE SAI: 511.622.0182.00.01 CLAVE PREI: 19698	MARCA: EDVAG	MODELO: MDLATNDRHB A
NOMBRE DEL BIEN SOLICITADO: **MODULO DE ATENCION Y ORIENTACION AL DERECHOHABIENTE TIPO A**	**CANT. OFERTADA:** **PARTIDA** : 4 CANTIDAD: 1 PIEZAS **PARTIDA** : 128 CANTIDAD: 1 PIEZAS **PARTIDA** : 247 CANTIDAD: 1 PIEZAS **PARTIDA** : 371 CANTIDAD: 1 PIEZAS **PARTIDA** : 493 CANTIDAD: 1 PIEZAS **PARTIDA** : 605 CANTIDAD: 1 PIEZAS **PARTIDA** : 730 CANTIDAD: 1 PIEZAS	PROCEDENCIA: MÉXICO
	CATALOGO: 3	PLAZO DE ENTREGA: 60 días naturales posterior al fallo
	GARANTIA:36 MESES	

ESPECIFICACIONES Y REQUISITOS		DESCRIPCIÓN TÉCNICA DEL LICITANTE	
Dimensiones generales: Frente 230 cm, Profundidad 200 cm, Altura variable de 210 a 240 cm. Capacidad de carga: No aplica Descripción Técnica:		Dimensiones generales: Frente 230 cm, Profundidad 200 cm, Altura variable de 210 a 240 cm. Capacidad de carga: No aplica Descripción Técnica:	
Estructura techo	Estructura reticular fabricada en perfil tubular cuadrado de acero rolado en frío (C.R.), calibre no. 20 de 1" (25.4 mm) para generar la envolvente del techo con dimensiones: 230 cm de frente x 200 cm de fondo y altura variable de 210 cm a 240 cm.	Estructura techo	Estructura reticular fabricada en perfil tubular cuadrado de acero rolado en frío (C.R.), calibre no. 20 de 1" (25.4 mm) para generar la envolvente del techo con dimensiones: 230 cm de frente x 200 cm de fondo y altura variable de 210 cm a 240 cm.
	Estructura reticular unida mediante refuerzos tipo escuadra de acero rolado en frío (C.R.) calibre no. 18 de 5/8" (15.87 mm) y tornillería;		Estructura reticular unida mediante refuerzos tipo escuadra de acero rolado en frío (C.R.) calibre no. 18 de 5/8" (15.87 mm) y tornillería;
	Area para plafones ubicada sobre la línea base del antepecho reforzada con travesaños longitudinales.		Area para plafones ubicada sobre la línea base del antepecho reforzada con travesaños longitudinales.



Av. Lázaro Cárdenas Manzana. 89 Lote 1 Col. Nueva Aragón,
Ecatepec de Morelos, Estado de México, C.P. 55260
Tel 0155 57685664 / 24752863 Mail [redacted]
ventas@edvagcc.com.mx Web: www.edvagcc.com.mx

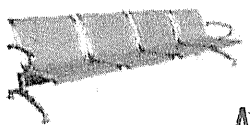

ANEXOS
DIVISION DE CONTRATOS

SE CANCELAN DATOS PERSONALES DE PERSONA(S) FISICAS IDENTIFICABLE(S) TALES COMO: CORREO ELECTRÓNICO, POR CONSIDERARSE INFORMACIÓN CUYA DIFUSIÓN PUEDE AFECTAR A LA ESFERA PRIVADA DE LA MISMA, DE CONFORMIDAD CON LO ESTABLECIDO EN LOS ARTÍCULOS 113 FRACCIÓN I Y 118 DE LA LEY FEDERAL DE TRANSPARENCIA Y ACCESO A LA INFORMACIÓN PÚBLICA. D.O.F. 09-mayo-2016

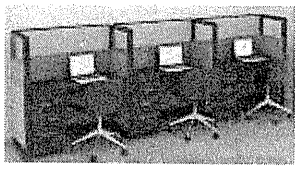

Plafones	Fabricados en lámina de acero rolado en frío (C.R.) calibre no. 22 con perforaciones de 1/4".
Forro envolvente	Fabricado en lámina de acero rolado en frío (C.R.) calibre no.24, ubicado en las caras visibles de la estructura del antepecho; Con logo símbolo del IMSS y la leyenda "Módulo de Atención y Orientación al Derechohabiente, fabricado en placa de aluminio con tipografía "Optima Bold" .
Sistema de iluminación	A base de 2 luminarias empotrables con lámpara dirigible sobre un eje, equipadas con iluminación led, y cableado sujeto a la estructura mediante soportería fija.

ESTRUCTURA BASE.

4 Soportes cilíndricos	De 200 cm de altura, fabricados en tubo redondo de acero rolado en frío de 3" (76.20 mm) cal 18. con un sistema de anclaje y ajuste, mediante un mecanismo telescópico ajustable para proporcionar una altura variable del techo de 210 cm a 240 cm; Uno de los soportes cuenta con un interruptor ubicado a 105 cm del piso.
Anclas para soporte	De la estructura del techo a postes cilíndircos, fabricadas en tubo mecánico de Acero Rolado en frío de 3" (76.20 mm) de diámetro. Anclas horizontales fabricadas en Acero al Carbono Rolado en frío de 1" (25.4 mm), cal. 16.
2 Paneles traseros	Fabricados en vidrio claro templado de 12.7 mm con cantos pulidos, con 195 cm de altura y 51 cm de ancho con 2 franjas esmeriladas al ácido de 10 cm de ancho, al centro del panel.
1 Panel trasero	Fabricado en tablero vertical de MDF (Medium Density Fiberboard) de 9 mm de espesor con densidad promedio de 620 kg/m3, con 68 cm de frente x 195 de altura.
Fijación de paneles	A soportes cilíndricos por medio de herrajes metálicos fabricados en acero inoxidable, AISI 304 de 1" de espesor.

Plafones	Fabricados en lámina de acero rolado en frío (C.R.) calibre no. 22 con perforaciones de 1/4".
Forro envolvente	Fabricado en lámina de acero rolado en frío (C.R.) calibre no.24, ubicado en las caras visibles de la estructura del antepecho; Con logo símbolo del IMSS y la leyenda "Módulo de Atención y Orientación al Derechohabiente, fabricado en placa de aluminio con tipografía "Optima Bold" .
Sistema de iluminación	A base de 2 luminarias empotrables con lámpara dirigible sobre un eje, equipadas con iluminación led, y cableado sujeto a la estructura mediante soportería fija.

ESTRUCTURA BASE.

4 Soportes cilíndricos	De 200 cm de altura, fabricados en tubo redondo de acero rolado en frío de 3" (76.20 mm) cal 18. con un sistema de anclaje y ajuste, mediante un mecanismo telescópico ajustable para proporcionar una altura variable del techo de 210 cm a 240 cm; Uno de los soportes cuenta con un interruptor ubicado a 105 cm del piso.
Anclas para soporte	De la estructura del techo a postes cilíndircos, fabricadas en tubo mecánico de Acero Rolado en frío de 3" (76.20 mm) de diámetro. Anclas horizontales fabricadas en Acero al Carbono Rolado en frío de 1" (25.4 mm), cal. 16.
2 Paneles traseros	Fabricados en vidrio claro templado de 12.7 mm con cantos pulidos, con 195 cm de altura y 51 cm de ancho con 2 franjas esmeriladas al ácido de 10 cm de ancho, al centro del panel.
1 Panel trasero	Fabricado en tablero vertical de MDF (Medium Density Fiberboard) de 9 mm de espesor con densidad promedio de 620 kg/m3, con 68 cm de frente x 195 de altura.
Fijación de paneles	A soportes cilíndricos por medio de herrajes metálicos fabricados en acero inoxidable, AISI 304 de 1" de espesor.



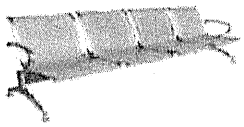

SE CANCELAN DATOS PERSONALES DE PERSONA(S) FISICAS IDENTIFICABLE(S) TALES COMO: CORREO ELECTRÓNICO, POR CONSIDERARSE INFORMACIÓN CUYA DIFUSIÓN PUEDE AFECTAR A LA ESFERA PRIVADA DE LA MISMA, DE CONFORMIDAD CON LO ESTABLECIDO EN LOS ARTÍCULOS 113 FRACCIÓN I Y 118 DE LA LEY FEDERAL DE TRANSPARENCIA Y ACCESO A LA INFORMACIÓN PÚBLICA. D.O.F. 09-mayo-2016

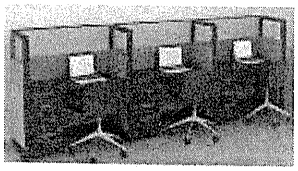

FABRICANTE
MOBILIARIO PARA OFICINAS Y HOSPITALES

Puerta	Fabricada en vidrio claro templado de 12.7 mm con cantos pulidos y franja esmerilada al ácido de 135 cm a una altura de 30 cm del borde inferior de la puerta, con dimensiones de 86 cm de ancho x 195 cm de altura. Con jaladera tipo "H" fabricada en acero inoxidable, AISI 304, con acabado satinado de 32 mm de diámetro x 900 mm de largo. Y cerradura de gancho sin resaque, para fijación contra cuerpo del módulo de atención
Fijación de puerta	A soporte vertical mediante 2 bisagras de aluminio de 3/4" x 2" para cristal
Costado lateral	Fabricado en vidrio claro templado de 12.7 mm con cantos pulidos y sección esmerilada al ácido de 135 cm a una altura de 30 cm del borde inferior de la puerta, con dimensiones de 86 cm de ancho x 195 cm de altura.
Fijación de costado lateral	A soporte vertical y a módulo mediante herrajes metálicos de acero inoxidable de 1" (25.4 mm) con acabado satinado.
Costados sobre cubierta	Fabricado en vidrio claro templado de 10 mm con cantos pulidos, dimensiones de 45 cm de ancho x 95 cm de altura.
Fijación de costados sobre cubierta	A poste soporte vertical mediante herrajes metálicos de acero inoxidable de 1" (25.4 mm) con acabado satinado.

MÓDULO ESTACIÓN DE TRABAJO.

Superficie de trabajo	Cubierta con 210 cm de frente x 75 cm de fondo, a una altura de 75 cm, fabricada en tablero horizontal de MDF (Medium Density Fiberboard) de 30 mm de espesor con densidad promedio de 620 kg/m3, con 2 perforaciones para instalación de grommets para paso de cableado.

Puerta	Fabricada en vidrio claro templado de 12.7 mm con cantos pulidos y franja esmerilada al ácido de 135 cm a una altura de 30 cm del borde inferior de la puerta, con dimensiones de 86 cm de ancho x 195 cm de altura. Con jaladera tipo "H" fabricada en acero inoxidable, AISI 304, con acabado satinado de 32 mm de diámetro x 900 mm de largo. Y cerradura de gancho sin resaque, para fijación contra cuerpo del módulo de atención
Fijación de puerta	A soporte vertical mediante 2 bisagras de aluminio de 3/4" x 2" para cristal
Costado lateral	Fabricado en vidrio claro templado de 12.7 mm con cantos pulidos y sección esmerilada al ácido de 135 cm a una altura de 30 cm del borde inferior de la puerta, con dimensiones de 86 cm de ancho x 195 cm de altura.
Fijación de costado lateral	A soporte vertical y a módulo mediante herrajes metálicos de acero inoxidable de 1" (25.4 mm) con acabado satinado.
Costados sobre cubierta	Fabricado en vidrio claro templado de 10 mm con cantos pulidos, dimensiones de 45 cm de ancho x 95 cm de altura.
Fijación de costados sobre cubierta	A poste soporte vertical mediante herrajes metálicos de acero inoxidable de 1" (25.4 mm) con acabado satinado.

MÓDULO ESTACIÓN DE TRABAJO.

Superficie de trabajo	Cubierta con 210 cm de frente x 75 cm de fondo, a una altura de 75 cm, fabricada en tablero horizontal de MDF (Medium Density Fiberboard) de 30 mm de espesor con densidad promedio de 620 kg/m3, con 2 perforaciones para instalación de grommets para paso de cableado.



Av. Lázaro Cárdenas Manzana. 89 Lote 1 Col. Nueva Aragón,
Ecatepec de Morelos, Estado de México. C.P. 55260
Tel 0155 57685864 / 24752863 Mail: [redacted]
ventas@edvagcc.com.mx Web: www.edvagcc.com.mx

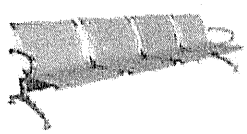

SE CANCELAN DATOS PERSONALES DE PERSONA(S) FISICAS IDENTIFICABLE(S) TALES COMO: CORREO ELECTRÓNICO, POR CONSIDERARSE INFORMACIÓN CUYA DIFUSIÓN PUEDE AFECTAR A LA ESFERA PRIVADA DE LA MISMA, DE CONFORMIDAD CON LO ESTABLECIDO EN LOS ARTÍCULOS 113 FRACCIÓN I Y 118 DE LA LEY FEDERAL DE TRANSPARENCIA Y ACCESO A LA INFORMACIÓN PÚBLICA. D.O.F. 09-mayo-2016

ANEXOS
DIVISION DE CONTRATOS

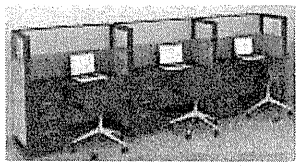

FABRICANTE
MOBILIARIO PARA OFICINAS Y HOSPITALES

Cuerpo de la estación de trabajo	Fabricado en tableros verticales de MDF (Medium Density Fiberboard) de 30 mm de espesor con densidad promedio de 620 kg/m3.
Barra de atención	Cubierta con 120 cm de frente x 30 cm de fondo, a una altura de 100 cm, con ceja de 5 cm de ancho x 45 cm de fondo en un lateral y saques en secciones de columnas; fabricada en tablero horizontal tablero horizontal de MDF (Medium Density Fiberboard) de 30 mm de espesor con densidad promedio de 620 kg/m3.
Faldón en barra de atención	En forma de "L" compuesta por una cara horizontal con 60 cm de frente x 20 cm de fondo; y una cara vertical con 60 cm de frente x 70 cm de alto; toda la pieza fabricada en tableros vertical y horizontal de MDF (Medium Density Fiberboard) de 18 mm de espesor, con cantos rectos y filos redondeados;
Logo símbolo del IMSS y leyenda Seguridad y Solidaridad Social	Routeados y fabricados en placa de aluminio con tipografía "Optima Bold" para insertarse en el faldón.
Fijación del faldón en barra de atención	Al cuerpo del módulo de la estación de trabajo mediante postes fabricados en acero inoxidable, AISI 304, con acabado satinado.
2 Cajones papeleros	Con frentes fabricados en tableros de MDF (Medium Density Fiberboard) de 15 mm de espesor con densidad promedio de 620 kg/m3. Con 70 cm de frente x 7 cm de alto; y
	Cuerpo en tablero de MDF (Medium Density Fiberboard) de 12 mm de espesor con densidad promedio de 620 kg/m3; Con corredera telescópica de extensión total y tope anti extracción;
	Jaladeras fabricadas en acero inoxidable con acabado satinado.
2 Cajones archiveros	Con frentes fabricados en tableros de MDF (Medium Density Fiberboard) de 15 mm de espesor con densidad promedio de 620 kg/m3. Con 44 cm de frente x 30 cm de alto; y
	Cuerpo fabricado en tablero de MDF (Medium Density Fiberboard) de 12 mm de espesor con densidad promedio de 620 kg/m3; Con corredera telescópica de extensión total y tope anti extracción;
	Jaladeras decorativas fabricadas en acero inoxidable con acabado satinado;

Cuerpo de la estación de trabajo	Fabricado en tableros verticales de MDF (Medium Density Fiberboard) de 30 mm de espesor con densidad promedio de 620 kg/m3.
Barra de atención	Cubierta con 120 cm de frente x 30 cm de fondo, a una altura de 100 cm, con ceja de 5 cm de ancho x 45 cm de fondo en un lateral y saques en secciones de columnas; fabricada en tablero horizontal tablero horizontal de MDF (Medium Density Fiberboard) de 30 mm de espesor con densidad promedio de 620 kg/m3.
Faldón en barra de atención	En forma de "L" compuesta por una cara horizontal con 60 cm de frente x 20 cm de fondo; y una cara vertical con 60 cm de frente x 70 cm de alto; toda la pieza fabricada en tableros vertical y horizontal de MDF (Medium Density Fiberboard) de 18 mm de espesor, con cantos rectos y filos redondeados;
Logo símbolo del IMSS y leyenda Seguridad y Solidaridad Social	Routeados y fabricados en placa de aluminio con tipografía "Optima Bold" para insertarse en el faldón.
Fijación del faldón en barra de atención	Al cuerpo del módulo de la estación de trabajo mediante postes fabricados en acero inoxidable, AISI 304, con acabado satinado.
2 Cajones papeleros	Con frentes fabricados en tableros de MDF (Medium Density Fiberboard) de 15 mm de espesor con densidad promedio de 620 kg/m3. Con 70 cm de frente x 7 cm de alto; y
	Cuerpo en tablero de MDF (Medium Density Fiberboard) de 12 mm de espesor con densidad promedio de 620 kg/m3; Con corredera telescópica de extensión total y tope anti extracción;
	Jaladeras fabricadas en acero inoxidable con acabado satinado.
2 Cajones archiveros	Con frentes fabricados en tableros de MDF (Medium Density Fiberboard) de 15 mm de espesor con densidad promedio de 620 kg/m3. Con 44 cm de frente x 30 cm de alto; y
	Cuerpo fabricado en tablero de MDF (Medium Density Fiberboard) de 12 mm de espesor con densidad promedio de 620 kg/m3; Con corredera telescópica de extensión total y tope anti extracción;
	Jaladeras decorativas fabricadas en acero inoxidable con acabado satinado;



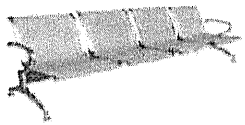

SE CANCELAN DATOS PERSONALES DE PERSONA(S) FISICAS IDENTIFICABLE(S) TALES COMO: CORREO ELECTRÓNICO, POR CONSIDERARSE INFORMACIÓN CUYA DIFUSIÓN PUEDE AFECTAR A LA ESFERA PRIVADA DE LA MISMA, DE CONFORMIDAD CON LO ESTABLECIDO EN LOS ARTÍCULOS 113 FRACCIÓN I Y 118 DE LA LEY FEDERAL DE TRANSPARENCIA Y ACCESO A LA INFORMACIÓN PÚBLICA. D.O.F. 09-mayo-2016

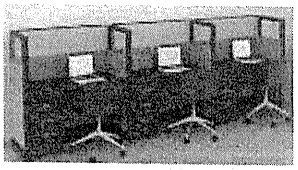

FABRICANTE
MOBILIARIO PARA OFICINAS Y HOSPITALES

	Sistema de cierre centralizado anti-extracción con rótula de seguridad y cerradura de llave;
Zoclos	Fabricados en tableros de MDF (Medium Density Fiberboard) de 18 mm de espesor con densidad promedio de 620 kg/m3 con unión reforzada con soportería metálica de lámina de acero rolado en frío calibre 20, nivelación y carga con 6 soportes metálicos de lámina de acero rolado en frío, calibre 12, anclados al zoclo mediante tornillería.

ESTRUCTURA SOPORTE DEL MODULO.

Poste soporte circular.	Fabricado en perfil tubular de acero rolado en frío de 8 3⁄4" (220 mm) de diámetro, 159 cm de altura, espesor de 10 mm, con tapas en MDF de 30 mm en cada extremo. Ensamble de poste a cubierta del cuerpo por medio de tornillería.
	El poste cuenta con un sistema de anclaje y ajuste, mediante un mecanismo telescópico ajustable para proporcionar una altura variable del techo de 210 cm a 240 cm;
Poste soporte rectangular.	Fabricado en perfil rectangular de acero rolado en frío de 2" x 6" (50.80 mm x 152.40 mm) x 159 cm de altura, espesor de 10 mm, con tapas en MDF de 30 mm en cada extremo,
	El poste cuenta con un sistema de anclaje y ajuste, mediante un mecanismo telescópico ajustable para proporcionar una altura variable del techo de 210 cm a 240 cm;

Sistema corredizo plegable en barra de atención accesible a base de instalación de zoclos especiales con cristal templado, compuesto por:

Paneles	Fabricados en vidrio templado de 9.5 mm, con separación de 5 mm entre ellos, la altura dependerá de la altura final del falso plafón;
Zoclos superiores	Fabricados en aluminio anodizado con venas para llevar felpa cepillo alta;
Zoclos inferiores	Fabricados en aluminio anodizado sin venas para llevar felpa cepillo baja

	Sistema de cierre centralizado anti-extracción con rótula de seguridad y cerradura de llave;
Zoclos	Fabricados en tableros de MDF (Medium Density Fiberboard) de 18 mm de espesor con densidad promedio de 620 kg/m3 con unión reforzada con soportería metálica de lámina de acero rolado en frío calibre 20, nivelación y carga con 6 soportes metálicos de lámina de acero rolado en frío, calibre 12, anclados al zoclo mediante tornillería.

ESTRUCTURA SOPORTE DEL MODULO.

Poste soporte circular.	Fabricado en perfil tubular de acero rolado en frío de 8 3⁄4" (220 mm) de diámetro, 159 cm de altura, espesor de 10 mm, con tapas en MDF de 30 mm en cada extremo. Ensamble de poste a cubierta del cuerpo por medio de tornillería.
	El poste cuenta con un sistema de anclaje y ajuste, mediante un mecanismo telescópico ajustable para proporcionar una altura variable del techo de 210 cm a 240 cm;
Poste soporte rectangular.	Fabricado en perfil rectangular de acero rolado en frío de 2" x 6" (50.80 mm x 152.40 mm) x 159 cm de altura, espesor de 10 mm, con tapas en MDF de 30 mm en cada extremo,
	El poste cuenta con un sistema de anclaje y ajuste, mediante un mecanismo telescópico ajustable para proporcionar una altura variable del techo de 210 cm a 240 cm;

Sistema corredizo plegable en barra de atención accesible a base de instalación de zoclos especiales con cristal templado, compuesto por:

Paneles	Fabricados en vidrio templado de 9.5 mm, con separación de 5 mm entre ellos, la altura dependerá de la altura final del falso plafón;
Zoclos superiores	Fabricados en aluminio anodizado con venas para llevar felpa cepillo alta;
Zoclos inferiores	Fabricados en aluminio anodizado sin venas para llevar felpa cepillo baja



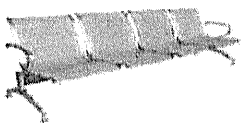

SE CANCELAN DATOS PERSONALES DE PERSONA(S) FISICAS IDENTIFICABLE(S) TALES COMO: CORREO ELECTRÓNICO, POR CONSIDERARSE INFORMACIÓN CUYA DIFUSIÓN PUEDE AFECTAR A LA ESFERA PRIVADA DE LA MISMA, DE CONFORMIDAD CON LO ESTABLECIDO EN LOS ARTÍCULOS 113 FRACCIÓN I Y 118 DE LA LEY FEDERAL DE TRANSPARENCIA Y ACCESO A LA INFORMACIÓN PÚBLICA. D.O.F. 09-mayo-2016

ANEXOS
DIVISION DE CONTRATOS

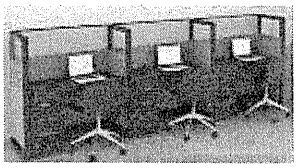

Componentes	Necesarios para el buen funcionamiento del sistema: Carretilla para sistema plegadizo, pivote con balero, bisagras para zoclo de aluminio para sistema plegadizo, para fijación entre paneles, Escobilla para zoclo, Tope para riel.
Riel superior	Fabricado en aluminio anodizado de 77 mm de ancho por x 89 cm de largo, fijado a falso plafón
Contra cerradura	A piso con cerradura de cilindro doble de 60 mm

Sistema corredizo plegable en barra de atención de pie a base de instalación de zoclos especiales con cristal templado, compuesto por:

Paneles	Fabricados en vidrio templado de 9.5 mm, con separación de 5 mm entre ellos, la altura dependerá de la altura final del falso plafón;
Zoclos superiores	Fabricados en aluminio anodizado con venas para llevar felpa cepillo alta;
Zoclos inferiores	Fabricados en aluminio anodizado sin venas para llevar felpa cepillo baja
Componentes	Necesarios para el buen funcionamiento del sistema: Carretilla para sistema plegadizo, pivote con balero, bisagras para zoclo de aluminio para sistema plegadizo, para fijación entre paneles, Escobilla para zoclo, Tope para riel.
Riel superior	Fabricado en aluminio anodizado de 77 mm de ancho por x 89 cm de largo, fijado a falso plafón
Contra cerradura	A piso con cerradura de cilindro doble de 60 mm

Accesorios:

Folletero en barra de atención.	Compuesto por costados, frentes y respaldos curvos fabricados en acrílico cristal de 4 mm de espesor, unido por medio de adhesivo;
	Ensamble de folletero a poste soporte por medio de tornillería decorativa;

Componentes	Necesarios para el buen funcionamiento del sistema: Carretilla para sistema plegadizo, pivote con balero, bisagras para zoclo de aluminio para sistema plegadizo, para fijación entre paneles, Escobilla para zoclo, Tope para riel.
Riel superior	Fabricado en aluminio anodizado de 77 mm de ancho por x 89 cm de largo, fijado a falso plafón
Contra cerradura	A piso con cerradura de cilindro doble de 60 mm

Sistema corredizo plegable en barra de atención de pie a base de instalación de zoclos especiales con cristal templado, compuesto por:

Paneles	Fabricados en vidrio templado de 9.5 mm, con separación de 5 mm entre ellos, la altura dependerá de la altura final del falso plafón;
Zoclos superiores	Fabricados en aluminio anodizado con venas para llevar felpa cepillo alta;
Zoclos inferiores	Fabricados en aluminio anodizado sin venas para llevar felpa cepillo baja
Componentes	Necesarios para el buen funcionamiento del sistema: Carretilla para sistema plegadizo, pivote con balero, bisagras para zoclo de aluminio para sistema plegadizo, para fijación entre paneles, Escobilla para zoclo, Tope para riel.
Riel superior	Fabricado en aluminio anodizado de 77 mm de ancho por x 89 cm de largo, fijado a falso plafón
Contra cerradura	A piso con cerradura de cilindro doble de 60 mm

Accesorios:

Folletero en barra de atención.	Compuesto por costados, frentes y respaldos curvos fabricados en acrílico cristal de 4 mm de espesor, unido por medio de adhesivo;
	Ensamble de folletero a poste soporte por medio de tornillería decorativa;



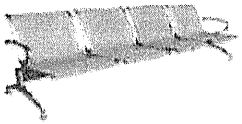

SE CANCELAN DATOS PERSONALES DE PERSONA(S) FISICAS IDENTIFICABLE(S) TALES COMO: CORREO ELECTRÓNICO, POR CONSIDERARSE INFORMACIÓN CUYA DIFUSIÓN PUEDE AFECTAR A LA ESFERA PRIVADA DE LA MISMA, DE CONFORMIDAD CON LO ESTABLECIDO EN LOS ARTÍCULOS 113 FRACCIÓN I Y 118 DE LA LEY FEDERAL DE TRANSPARENCIA Y ACCESO A LA INFORMACIÓN PÚBLICA. D.O.F. 09-mayo-2016

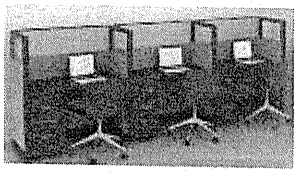

2 Grommets	Fabricados en aluminio anodizado para pase de cableado, para colocación en cubierta de la superficie de trabajo.
2 Canaletas	Multicontactos para alojo de conexiones de voz y datos, con 3 receptáculos y 2 nodos de voz y datos, ubicadas en la parte inferior de la barra de trabajo
1 Interruptor	Eléctrico para luminarias de plafón.
Buzón	Compuesto por costados, frentes, porta papeletas y puertas fabricados en acrílico cristal de 4 mm de espesor; Con dimensiones
	4 tacones separadores de acrílico de 9 mm, unidos con adhesivo;
	Puerta con 2 bisagras de acrílico de 1 1/2" y cerradura de alta seguridad;
	Fijación del buzón al cuerpo del módulo con tornillería decorativa.
1 Tablero de corcho	Fabricado a base de cuerpo de madera de machimbrada (Triplay) 12 mm de espesor, con acabado al frente de lámina de corcho de 5 mm. de espesor y marco de aluminio anodizado natural mate, con preparación y herrajes para su fijación a panel trasero de MDF, con dimensiones de 60 cm de frente x 40 cm de altura;
2 Folleteros contra panel	Compuestos por costados, frentes y respaldos curvos fabricados en acrílico cristal de 4 mm de espesor, unidos por medio de adhesivo y ensamblado a panel trasero de MDF por medio de tornillería decorativa, con panel trasero de 30 cm de frente x 25 cm altura, panel frontal de 30 cm de frente x 15 cm de altura y paredes laterales de 5 cm de frente x 15 cm de alto
Personificadores	Fabricados en acrílico cristal de 4 mm de espesor, con cantos pulidos redondeados.
2 Sillas para módulo	Ver ficha técnica de especificaciones de: "Silla alta giratoria con mecanismo de contacto permanente y reposa pies" con clave 511.814.0405

Acabados:

Tableros de MDF y postes soporte circular y rectangular frontales.	Forrados en laminado plástico de alta presión VGP (Vertical General Postforming) con 0.7 mm de espesor y 400 o más ciclos de abrasión, en todas las caras.

2 Grommets	Fabricados en aluminio anodizado para pase de cableado, para colocación en cubierta de la superficie de trabajo.
2 Canaletas	Multicontactos para alojo de conexiones de voz y datos, con 3 receptáculos y 2 nodos de voz y datos, ubicadas en la parte inferior de la barra de trabajo
1 Interruptor	Eléctrico para luminarias de plafón.
Buzón	Compuesto por costados, frentes, porta papeletas y puertas fabricados en acrílico cristal de 4 mm de espesor; Con dimensiones
	4 tacones separadores de acrílico de 9 mm, unidos con adhesivo;
	Puerta con 2 bisagras de acrílico de 1 1/2" y cerradura de alta seguridad;
	Fijación del buzón al cuerpo del módulo con tornillería decorativa.
1 Tablero de corcho	Fabricado a base de cuerpo de madera de machimbrada (Triplay) 12 mm de espesor, con acabado al frente de lámina de corcho de 5 mm. de espesor y marco de aluminio anodizado natural mate, con preparación y herrajes para su fijación a panel trasero de MDF, con dimensiones de 60 cm de frente x 40 cm de altura;
2 Folleteros contra panel	Compuestos por costados, frentes y respaldos curvos fabricados en acrílico cristal de 4 mm de espesor, unidos por medio de adhesivo y ensamblado a panel trasero de MDF por medio de tornillería decorativa, con panel trasero de 30 cm de frente x 25 cm altura, panel frontal de 30 cm de frente x 15 cm de altura y paredes laterales de 5 cm de frente x 15 cm de alto
Personificadores	Fabricados en acrílico cristal de 4 mm de espesor, con cantos pulidos redondeados.
2 Sillas para módulo	Ver ficha técnica de especificaciones de: "Silla alta giratoria con mecanismo de contacto permanente y reposa pies" con clave 511.814.0405

Acabados:

Tableros de MDF y postes soporte circular y rectangular frontales.	Forrados en laminado plástico de alta presión VGP (Vertical General Postforming) con 0.7 mm de espesor y 400 o más ciclos de abrasión, en todas las caras.



Av. Lázaro Cárdenas Manzana. 89 Lote 1 Col. Nueva Aragón,
Ecatepec de Morelos, Estado de México. C.P. 55260
Tel 0155 57685864 / 24752863 Mail: [redacted]
ventas@edvagcc.com.mx Web: www.edvagcc.com.mx

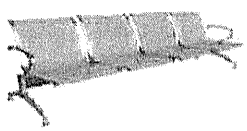

SE CANCELAN DATOS PERSONALES DE PERSONA(S) FISICAS IDENTIFICABLE(S) TALES COMO: CORREO ELECTRÓNICO, POR CONSIDERARSE INFORMACIÓN CUYA DIFUSIÓN PUEDE AFECTAR A LA ESFERA PRIVADA DE LA MISMA, DE CONFORMIDAD CON LO ESTABLECIDO EN LOS ARTÍCULOS 113 FRACCIÓN I Y 118 DE LA LEY FEDERAL DE TRANSPARENCIA Y ACCESO A LA INFORMACIÓN PÚBLICA. D.O.F. 09-mayo-2016

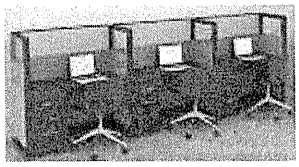

	Con tratamiento ignífugo o retardante al fuego para evitar la emanación de gases tóxicos en caso de combustión.
Acero inoxidable, AISI 304.	Con pulido P3
Acero rolado en frío en estructura	Con pintura en polvo electroestática híbrida con texturizado fino semi- mate.
Acrílico	Plástico transparente

Selección Cromática:

Laminado plástico en cuerpo, cajones, barra de atención de la estación de trabajo	**PANTONE** PQ-CoolGray 2C El tono final debe aproximarse al tono propuesto según material.
Laminado plástico en zoclos, panel trasero de MDF y faldón en barra de atención	**PANTONE** Green 561 C El tono final debe aproximarse al tono propuesto según material.
Forro envolvente de lámina de acero en antepecho	**PANTONE** Green 561 C El tono final debe aproximarse al tono propuesto según material.

Sistema de ensamble:

Lámina de acero rolado en frío	Por punto y por arco eléctrico a base de soldadura MIG.
Acero inoxidable, AISI 304	Unido a base de soldadura TIG (Argón con aporte de acero inoxidable tipo 308 "l" de 3/8").
Tableros de MDF	Con ensambles tipo Minifix fabricados en Zamac con perno de madera natural estriado.
	Con adhesivo tipo PVA Acetato de Polivinilo y tornillería.

	Con tratamiento ignífugo o retardante al fuego para evitar la emanación de gases tóxicos en caso de combustión.
Acero inoxidable, AISI 304.	Con pulido P3
Acero rolado en frío en estructura	Con pintura en polvo electroestática híbrida con texturizado fino semi- mate.
Acrílico	Plástico transparente

Selección Cromática:

Laminado plástico en cuerpo, cajones, barra de atención de la estación de trabajo	**PANTONE** PQ-CoolGray 2C El tono final debe aproximarse al tono propuesto según material.
Laminado plástico en zoclos, panel trasero de MDF y faldón en barra de atención	**PANTONE** Green 561 C El tono final debe aproximarse al tono propuesto según material.
Forro envolvente de lámina de acero en antepecho	**PANTONE** Green 561 C El tono final debe aproximarse al tono propuesto según material.

Sistema de ensamble:

Lámina de acero rolado en frío	Por punto y por arco eléctrico a base de soldadura MIG.
Acero inoxidable, AISI 304	Unido a base de soldadura TIG (Argón con aporte de acero inoxidable tipo 308 "l" de 3/8").
Tableros de MDF	Con ensambles tipo Minifix fabricados en Zamac con perno de madera natural estriado.
	Con adhesivo tipo PVA Acetato de Polivinilo y tornillería.

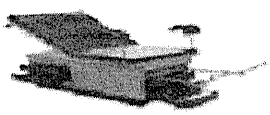

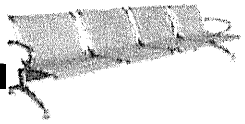

SE CANCELAN DATOS PERSONALES DE PERSONA(S) FISICAS IDENTIFICABLE(S) TALES COMO: CORREO ELECTRÓNICO, POR CONSIDERARSE INFORMACIÓN CUYA DIFUSIÓN PUEDE AFECTAR A LA ESFERA PRIVADA DE LA MISMA, DE CONFORMIDAD CON LO ESTABLECIDO EN LOS ARTÍCULOS 113 FRACCIÓN I Y 118 DE LA LEY FEDERAL DE TRANSPARENCIA Y ACCESO A LA INFORMACIÓN PÚBLICA. D.O.F. 09-mayo-2016

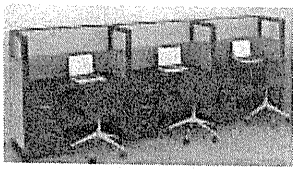

FABRICANTE
MOBILIARIO PARA OFICINAS Y HOSPITALES

Certificados:	
De manufactura o producción	**ISO 9001 Vigente.** Sistema de gestión de calidad.
	ISO 14001 Vigente. Sistema de gestión ambiental.
Para las normas o certificados solicitados deberán de cumplir con lo siguiente:	Para artículos nacionales el certificado debe ser emitido por un organismo de certificación acreditado por la Entidad Mexicana de Acreditación (EMA). Para artículos internacionales el certificado debe ser emitido por un organismo oficial acreditado por el país de origen.
Tolerancias	
En las dimensiones generales de +/- 10%.	

Certificados:	
De manufactura o producción	**ISO 9001 Vigente.** Sistema de gestión de calidad.
	ISO 14001 Vigente. Sistema de gestión ambiental.
Para las normas o certificados solicitados deberán de cumplir con lo siguiente:	Para artículos nacionales el certificado debe ser emitido por un organismo de certificación acreditado por la Entidad Mexicana de Acreditación (EMA). Para artículos internacionales el certificado debe ser emitido por un organismo oficial acreditado por el país de origen.
Tolerancias	
En las dimensiones generales de +/- 10%.	

ATENTAMENTE

EDGAR VALLE GOMEZ / REPRESENTANTE LEGAL

SE CANCELAN DATOS PERSONALES DE PERSONA(S) FISICAS IDENTIFICABLE(S) TALES COMO: CORREO ELECTRÓNICO, POR CONSIDERARSE INFORMACIÓN CUYA DIFUSIÓN PUEDE AFECTAR A LA ESFERA PRIVADA DE LA MISMA, DE CONFORMIDAD CON LO ESTABLECIDO EN LOS ARTÍCULOS 113 FRACCIÓN I Y 118 DE LA LEY FEDERAL DE TRANSPARENCIA Y ACCESO A LA INFORMACIÓN PÚBLICA. D.O.F. 09-mayo-2016

ANEXOS
DIVISION DE CONTRATOS

SIN TEXTO

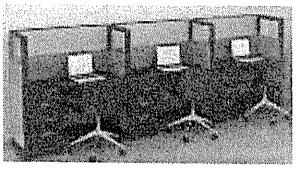

FABRICANTE
MOBILIARIO PARA OFICINAS Y HOSPITALES

ANEXO NO. 4.1

DESCRIPCIÓN AMPLIA Y DETALLADA DE LOS BIENES OFERTADOS

LICITACION NO. LA-50-GYR-050GYR975-N-3-2024	PROVEEDOR: EDVAG CONCEPTOS COMERCIALES, S.A. DE C.V.	
PARTIDA : 6 CANTIDAD: 16 PIEZAS **PARTIDA** : 130 CANTIDAD: 18 PIEZAS **PARTIDA** : 373 CANTIDAD: 16 PIEZAS **PARTIDA** : 495 CANTIDAD: 15 PIEZAS	NOMBRE DEL BIEN PROPUESTO: PIZARRÓN DE 120 CM MAGNÉTICO DE PARED	
CLAVE SAI: 519.695.1897.00.01 CLAVE PREI: 19708	MARCA: EDVAG	MODELO: **PZRRN MGPD**
NOMBRE DEL BIEN SOLICITADO: PIZARRÓN MAGNÉTICO DE PARED DE 120 CM	CANT. OFERTADA: **PARTIDA** :6 CANTIDAD: 16 PIEZAS **PARTIDA** : 130 ANTIDAD: 18 PIEZAS **PARTIDA** : 373 CANTIDAD: 16 PIEZAS **PARTIDA** :495 CANTIDAD: 15 PIEZAS	PROCEDENCIA: MÉXICO
	CATALOGO: 5	PLAZO DE ENTREGA: 60 días naturales posterior al fallo
	GARANTIA: 36 MESES	

ESPECIFICACIONES Y REQUISITOS	DESCRIPCIÓN TÉCNICA DEL LICITANTE
PIZARRON MAGNETICO DE PARED DE 120 CM. DESCRIPCION TECNICA: 1.- CARACTERISTICAS GENERALES. 1.2.- DIMENSIONES GENERALES: FRENTE: 120. ESPESOR: 4 A 5 CM. ALTURA: 90 CM. 2.- MARCO ESTRUCTURAL: FABRICADO EN PERFIL DE ALUMINIO ANODIZADO NATURAL MATE, DE 2.5 A 3 CM. DE ESPESOR, EL CUAL DEBERA CONTENER LAS PREPARACIONES NECESARIAS PARA RECIBIR EL TABLERO DEL PIZARRON, ASI COMO LOS ELEMENTOS NECESARIOS PARA SU FIJACION AL MURO, GARANTIZANDO LA ESTABILIDAD Y RESISTENCIA NECESARIAS PARA SU ADECUADO FUNCIONAMIENTO. PARA LAS LONGITUDES DEL TABLERO DE 180 Y 240, DEBERA CONTENER EN SU PARTE POSTERIOR, UN REFUERZO VERTICAL INTERMEDIO, NECESARIO PARA BRINDAR RESISTENCIA AL ELEMENTO. 3.- TABLERO: FORMADO POR 2 SECCIONES: BASE: FABRICO EN FIBRA DE MADERA DE DENSIDAD MEDIA (MDF) DE 6 MM. DE ESPESOR (COMO MINIMO), REFORZADO CON ELEMENTOS METALICOS O DE MADERA. AREA DE TRABAJO: FABRICADA A BASE DE LAMINA DE ACERO PORCELANIZADA Y ESMALTADA A FUEGO, COLOR BLANCO. 4.- ELEMENTO DE SOPORTE PARA PLUMON: FABRICADO EN ALUMINIO ANODIZADO NATURAL MATE, CON LAS MISMAS CARACTERISTICAS DEL MARCO ESTRUCTURAL, DEBERA CONTENER LAS PREPARACIONES NECESARIAS PARA SU ADECUADA FIJACION AL MARCO ESTRUCTURAL, GARANTIZANDO LA ESTABILIDAD Y RESISTENCIA NECESARIAS PARA SU ADECUADO FUNCIONAMIENTO. NOTAS: LAS IMAGENES NO REPRESENTAN DISEÑO ESPECIFICO. TOLERANCIA EN LAS DIMENSIONES GENERALES DE +/- 2%. TODOS LOS ELEMENTOS COMPONENTES DEL ARTICULO, DEBERAN TENER TRATAMIENTO RETARDANTE AL FUEGO, ASI COMO EVITAR LA EMANACION DE GASES TOXICOS EN CASO DE COMBUSTION. CRITERIOS NORMATIVOS PARA EL CONTROL DE CALIDAD EN LA FABRICACION DEL MOBILIARIO. LAS UNIONES DE LOS ELEMENTOS COMPONENTES DEBERAN SER PROCESADAS Y MAQUINADAS	PIZARRON MAGNETICO DE PARED DE 120 CM. DESCRIPCION TECNICA: 1.- CARACTERISTICAS GENERALES. 1.2.- DIMENSIONES GENERALES: FRENTE: 120. ESPESOR: 4 A 5 CM. ALTURA: 90 CM. 2.- MARCO ESTRUCTURAL: FABRICADO EN PERFIL DE ALUMINIO ANODIZADO NATURAL MATE, DE 2.5 A 3 CM. DE ESPESOR, EL CUAL DEBERA CONTENER LAS PREPARACIONES NECESARIAS PARA RECIBIR EL TABLERO DEL PIZARRON, ASI COMO LOS ELEMENTOS NECESARIOS PARA SU FIJACION AL MURO, GARANTIZANDO LA ESTABILIDAD Y RESISTENCIA NECESARIAS PARA SU ADECUADO FUNCIONAMIENTO. PARA LAS LONGITUDES DEL TABLERO DE 180 Y 240, DEBERA CONTENER EN SU PARTE POSTERIOR, UN REFUERZO VERTICAL INTERMEDIO, NECESARIO PARA BRINDAR RESISTENCIA AL ELEMENTO. 3.- TABLERO: FORMADO POR 2 SECCIONES: BASE: FABRICO EN FIBRA DE MADERA DE DENSIDAD MEDIA (MDF) DE 6 MM. DE ESPESOR (COMO MINIMO), REFORZADO CON ELEMENTOS METALICOS O DE MADERA. AREA DE TRABAJO: FABRICADA A BASE DE LAMINA DE ACERO PORCELANIZADA Y ESMALTADA A FUEGO, COLOR BLANCO. 4.- ELEMENTO DE SOPORTE PARA PLUMON: FABRICADO EN ALUMINIO ANODIZADO NATURAL MATE, CON LAS MISMAS CARACTERISTICAS DEL MARCO ESTRUCTURAL, DEBERA CONTENER LAS PREPARACIONES NECESARIAS PARA SU ADECUADA FIJACION AL MARCO ESTRUCTURAL, GARANTIZANDO LA ESTABILIDAD Y RESISTENCIA NECESARIAS PARA SU ADECUADO FUNCIONAMIENTO. NOTAS: LAS IMAGENES NO REPRESENTAN DISEÑO ESPECIFICO. TOLERANCIA EN LAS DIMENSIONES GENERALES DE +/- 2%. TODOS LOS ELEMENTOS COMPONENTES DEL ARTICULO, DEBERAN TENER TRATAMIENTO RETARDANTE AL FUEGO, ASI COMO EVITAR LA EMANACION DE GASES TOXICOS EN CASO DE COMBUSTION. CRITERIOS NORMATIVOS PARA EL CONTROL DE CALIDAD EN LA FABRICACION DEL MOBILIARIO. LAS UNIONES DE LOS ELEMENTOS COMPONENTES DEBERAN SER PROCESADAS Y MAQUINADAS

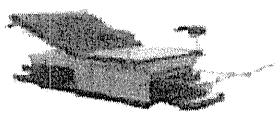

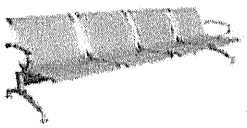

SE CANCELAN DATOS PERSONALES DE PERSONA(S) FISICAS IDENTIFICABLE(S) TALES COMO: CORREO ELECTRÓNICO, POR CONSIDERARSE INFORMACIÓN CUYA DIFUSIÓN PUEDE AFECTAR A LA ESFERA PRIVADA DE LA MISMA, DE CONFORMIDAD CON LO ESTABLECIDO EN LOS ARTÍCULOS 113 FRACCIÓN I Y 118 DE LA LEY FEDERAL DE TRANSPARENCIA Y ACCESO A LA INFORMACIÓN PÚBLICA. D.O.F. 09-mayo-2016

ANEXOS
DIVISION DE CONTRATOS

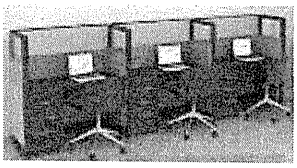

FABRICANTE
MOBILIARIO PARA OFICINAS Y HOSPITALES

PARA UN PERFECTO ENSAMBLE, DICHO ENSAMBLE DEBERA GARANTIZAR MAYOR RESISTENCIA MECANICA QUE EL MATERIAL BASE. EL PROVEEDOR O FABRICANTE DEBERA COLOCAR UNA PLACA CON SU IDENTIFICACION, EN UN LUGAR VISIBLE, QUE NO INTERFIERA CON LAS FUNCIONES DEL ARTICULO, ASI MISMO LA PLACA DEBERA INCLUIR LA LEYENDA PROPIEDAD DEL IMSS . LA IDENTIFICACION PODRA SER ELABORADA CON LAS SIGUIENTES ALTERNATIVAS: A) PLACA METALICA TROQUELADA, REMACHADA A LA ESTRUCTURA DEL ARTICULO. B) DATOS GRABADOS EN LA ESTRUCTURA DEL ARTICULO. C) DATOS TROQUELADOS EN LA ESTRUCTURA DEL ARTICULO. LOS ELEMENTOS COMPONENTES PARA SU ALMACENAMIENTO, TRANSPORTACION Y/O DISTRIBUCION, DEBERAN SER PROTEGIDOS EN BASE A LAS SIGUIENTES ALTERNATIVAS: A) PAPEL KRAFT DE 70 G/M2 MINIMO, CON FLEJES DE ACERO O PLASTICO. B) CARTON CORRUGADO DE 14 KG/CM2 MINIMO DE RESISTENCIA. C) JAULA DE MADERA CON UNIONES A BASE DE CLAVOS Y/O TORNILLERIA O LO QUE EL FABRICANTE PROPONGA, QUE GARANTICE QUE EL ARTICULO NO SUFRA NINGUN DETERIORO EN SUS ELEMENTOS COMPONENTES.	PARA UN PERFECTO ENSAMBLE, DICHO ENSAMBLE DEBERA GARANTIZAR MAYOR RESISTENCIA MECANICA QUE EL MATERIAL BASE. EL PROVEEDOR O FABRICANTE DEBERA COLOCAR UNA PLACA CON SU IDENTIFICACION, EN UN LUGAR VISIBLE, QUE NO INTERFIERA CON LAS FUNCIONES DEL ARTICULO, ASI MISMO LA PLACA DEBERA INCLUIR LA LEYENDA PROPIEDAD DEL IMSS . LA IDENTIFICACION PODRA SER ELABORADA CON LAS SIGUIENTES ALTERNATIVAS: A) PLACA METALICA TROQUELADA, REMACHADA A LA ESTRUCTURA DEL ARTICULO. B) DATOS GRABADOS EN LA ESTRUCTURA DEL ARTICULO. C) DATOS TROQUELADOS EN LA ESTRUCTURA DEL ARTICULO. LOS ELEMENTOS COMPONENTES PARA SU ALMACENAMIENTO, TRANSPORTACION Y/O DISTRIBUCION, DEBERAN SER PROTEGIDOS EN BASE A LAS SIGUIENTES ALTERNATIVAS: A) PAPEL KRAFT DE 70 G/M2 MINIMO, CON FLEJES DE ACERO O PLASTICO. B) CARTON CORRUGADO DE 14 KG/CM2 MINIMO DE RESISTENCIA. C) JAULA DE MADERA CON UNIONES A BASE DE CLAVOS Y/O TORNILLERIA O LO QUE EL FABRICANTE PROPONGA, QUE GARANTICE QUE EL ARTICULO NO SUFRA NINGUN DETERIORO EN SUS ELEMENTOS COMPONENTES.

ATENTAMENTE

EDGAR VALLE GOMEZ / REPRESENTANTE LEGAL

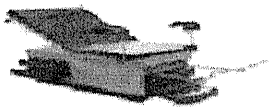

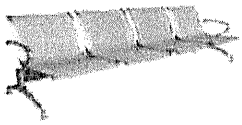

SE CANCELAN DATOS PERSONALES DE PERSONA(S) FISICAS IDENTIFICABLE(S) TALES COMO: CORREO ELECTRÓNICO, POR CONSIDERARSE INFORMACIÓN CUYA DIFUSIÓN PUEDE AFECTAR A LA ESFERA PRIVADA DE LA MISMA, DE CONFORMIDAD CON LO ESTABLECIDO EN LOS ARTÍCULOS 113 FRACCIÓN I Y 118 DE LA LEY FEDERAL DE TRANSPARENCIA Y ACCESO A LA INFORMACIÓN PÚBLICA. D.O.F. 09-mayo-2016

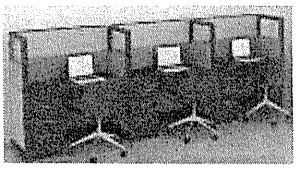

FABRICANTE
MOBILIARIO PARA OFICINAS Y HOSPITALES

ANEXO NO. 4.1

DESCRIPCIÓN AMPLIA Y DETALLADA DE LOS BIENES OFERTADOS

LICITACION NO. LA-50-GYR-050GYR975-N-3-2024	PROVEEDOR: EDVAG CONCEPTOS COMERCIALES, S.A. DE C.V.	
PARTIDA : 10 CANTIDAD: 1 PIEZAS **PARTIDA** : 134 CANTIDAD: 2 PIEZAS **PARTIDA** : 253 CANTIDAD: 1 PIEZAS **PARTIDA** : 377 CANTIDAD: 1 PIEZAS **PARTIDA** : 498 CANTIDAD: 1 PIEZAS **PARTIDA** : 611 CANTIDAD: 1 PIEZAS **PARTIDA** : 734 CANTIDAD: 2 PIEZAS	NOMBRE DEL BIEN PROPUESTO: **ARCHIVERO DE 2 GAVETAS CON CAJA FUERTE**	
CLAVE SAI: 511.076.0966.00.01 CLAVE PREI: 19969	MARCA: EDVAG	MODELO: ARCH 2GVCF
NOMBRE DEL BIEN SOLICITADO: **ARCHIVERO DE 2 GAVETAS CON CAJA FUERTE**	**CANT. OFERTADA:** **PARTIDA** : 10 CANTIDAD: 1 PIEZAS **PARTIDA** : 134 CANTIDAD: 2 PIEZAS **PARTIDA** : 253 CANTIDAD: 1 PIEZAS **PARTIDA** : 377 CANTIDAD: 1 PIEZAS **PARTIDA** : 498 CANTIDAD: 1 PIEZAS **PARTIDA** : 611 CANTIDAD: 1 PIEZAS **PARTIDA** : 734 CANTIDAD: 2 PIEZAS	PROCEDENCIA: MÉXICO
	CATALOGO: 7	PLAZO DE ENTREGA: 60 días naturales posterior al fallo
	GARANTIA:36 MESES	

ESPECIFICACIONES Y REQUISITOS		DESCRIPCIÓN TÉCNICA DEL LICITANTE	
Dimensiones generales: Frente 45 cm, fondo 70 cm, altura 105 cm Capacidad de Carga: 50 kg (por gaveta) Descripción Técnica:		Dimensiones generales: Frente 45 cm, fondo 70 cm, altura 105 cm Capacidad de Carga: 50 kg (por gaveta) Descripción Técnica:	
Tapa, costados, respaldo y fondo	Fabricados en lámina de acero al carbono rolado en frío, calibre 22;	Tapa, costados, respaldo y fondo	Fabricados en lámina de acero al carbono rolado en frío, calibre 22;
Gavetas	Fabricadas en lámina de acero al carbono rolado en frío, calibre 22 con jaladera tipo embutida y porta etiquetas;	Gavetas	Fabricadas en lámina de acero al carbono rolado en frío, calibre 22 con jaladera tipo embutida y porta etiquetas;
Puerta abatible	Fabricada en lámina de acero al carbono rolado en frío, calibre 22;	Puerta abatible	Fabricada en lámina de acero al carbono rolado en frío, calibre 22;



Av. Lázaro Cárdenas Manzana. 89 Lote 1 Col. Nueva Aragón,
Ecatepec de Morelos, Estado de México. C.P. 55260
Tel 0155 57685864 / 24752863 Mail [redacted]
ventas@edvagcc.com.mx Web: www.edvagcc.com.mx

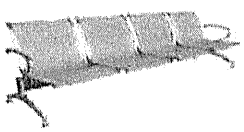

ANEXOS
DIVISION DE CONTRATOS

SE CANCELAN DATOS PERSONALES DE PERSONA(S) FISICAS IDENTIFICABLE(S) TALES COMO: CORREO ELECTRÓNICO, POR CONSIDERARSE INFORMACIÓN CUYA DIFUSIÓN PUEDE AFECTAR A LA ESFERA PRIVADA DE LA MISMA, DE CONFORMIDAD CON LO ESTABLECIDO EN LOS ARTÍCULOS 113 FRACCIÓN I Y 118 DE LA LEY FEDERAL DE TRANSPARENCIA Y ACCESO A LA INFORMACIÓN PÚBLICA. D.O.F. 09-mayo-2016

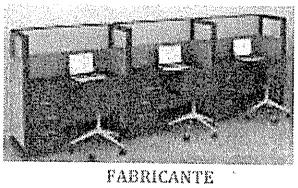

FABRICANTE
MOBILIARIO PARA OFICINAS Y HOSPITALES

Base y refuerzos	Fabricados en lámina de acero al carbono rolado en frío, calibre 18;
Caja fuerte	Con cerradura de tres posiciones de combinación;
Correderas	Fabricadas en acero al carbono rolado en frío, con capacidad de carga de 50 kg;
Cerradura metálica	De seguridad con mecanismo de cierre;
Resbalones fijos	Fabricados en hule sintético en la base del archivero.

Acabados:

Acero al carbono rolado en frío	Con pintura en polvo electroestática híbrida con texturizado fino semi-mate.

Selección cromática:

Acero al carbono rolado en frío	**PANTONE** PQ-CoolGray2C El tono final debe aproximarse al tono propuesto según material.
Hule sintético	**PANTONE** PQ-CoolGray2C El tono final debe aproximarse al tono propuesto según material.

Sistema de ensamble:

Acero inoxidable, AISI 304	A base de soldadura TIG (Argón con aporte de acero inoxidable tipo 308 "i" de 3/8");
Acero al carbono rolado en frío	Por punto y por arco eléctrico a base de soldadura MIG.

Certificados:

De manufactura o producción,	**ISO 9001 Vigente,** Sistema de gestión de calidad
Para las normas o certificados solicitados deberán de cumplir con lo siguiente:	Para artículos nacionales el certificado debe ser emitido por un organismo de certificación acreditado por la Entidad Mexicana de Acreditación (EMA). Para artículos internacionales el certificado debe ser emitido por un organismo oficial acreditado por el país de origen.

Tolerancias: En las dimensiones generales de +/- 10%.

Base y refuerzos	Fabricados en lámina de acero al carbono rolado en frío, calibre 18;
Caja fuerte	Con cerradura de tres posiciones de combinación;
Correderas	Fabricadas en acero al carbono rolado en frío, con capacidad de carga de 50 kg;
Cerradura metálica	De seguridad con mecanismo de cierre;
Resbalones fijos	Fabricados en hule sintético en la base del archivero.

Acabados:

Acero al carbono rolado en frío	Con pintura en polvo electroestática híbrida con texturizado fino semi-mate.

Selección cromática:

Acero al carbono rolado en frío	**PANTONE** PQ-CoolGray2C El tono final debe aproximarse al tono propuesto según material.
Hule sintético	**PANTONE** PQ-CoolGray2C El tono final debe aproximarse al tono propuesto según material.

Sistema de ensamble:

Acero inoxidable, AISI 304	A base de soldadura TIG (Argón con aporte de acero inoxidable tipo 308 "i" de 3/8");
Acero al carbono rolado en frío	Por punto y por arco eléctrico a base de soldadura MIG.

Certificados:

De manufactura o producción,	**ISO 9001 Vigente,** Sistema de gestión de calidad
Para las normas o certificados solicitados deberán de cumplir con lo siguiente:	Para artículos nacionales el certificado debe ser emitido por un organismo de certificación acreditado por la Entidad Mexicana de Acreditación (EMA). Para artículos internacionales el certificado debe ser emitido por un organismo oficial acreditado por el país de origen.

Tolerancias: En las dimensiones generales de +/- 10%.



Av. Lázaro Cárdenas Manzana. 89 Lote 1 Col. Nueva Aragón,
Ecatepec de Morelos, Estado de México. C.P. 55260
Tel 0155 57685864 / 24752863 Mail [redacted]
ventas@edvagcc.com.mx Web: www.edvagcc.com.mx



SE CANCELAN DATOS PERSONALES DE PERSONA(S) FISICAS IDENTIFICABLE(S) TALES COMO: CORREO ELECTRÓNICO, POR CONSIDERARSE INFORMACIÓN CUYA DIFUSIÓN PUEDE AFECTAR A LA ESFERA PRIVADA DE LA MISMA, DE CONFORMIDAD CON LO ESTABLECIDO EN LOS ARTÍCULOS 113 FRACCIÓN I Y 118 DE LA LEY FEDERAL DE TRANSPARENCIA Y ACCESO A LA INFORMACIÓN PÚBLICA. D.O.F. 09-mayo-2016

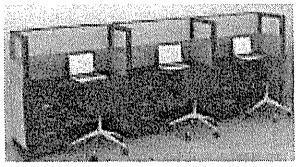

FABRICANTE
MOBILIARIO PARA OFICINAS Y HOSPITALES

ATENTAMENTE

_____

EDGAR VALLE GOMEZ / REPRESENTANTE LEGAL

SE CANCELAN DATOS PERSONALES DE PERSONA(S) FISICAS IDENTIFICABLE(S) TALES COMO: CORREO ELECTRÓNICO, POR CONSIDERARSE INFORMACIÓN CUYA DIFUSIÓN PUEDE AFECTAR A LA ESFERA PRIVADA DE LA MISMA, DE CONFORMIDAD CON LO ESTABLECIDO EN LOS ARTÍCULOS 113 FRACCIÓN I Y 118 DE LA LEY FEDERAL DE TRANSPARENCIA Y ACCESO A LA INFORMACIÓN PÚBLICA. D.O.F. 09-mayo-2016

ANEXOS
DIVISION DE CONTRATOS

SIN TEXTO

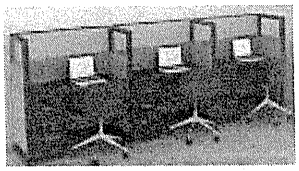

FABRICANTE
MOBILIARIO PARA OFICINAS Y HOSPITALES

ANEXO NO. 4.1

DESCRIPCIÓN AMPLIA Y DETALLADA DE LOS BIENES OFERTADOS

LICITACION NO. LA-50-GYR-050GYR975-N-3-2024	PROVEEDOR: EDVAG CONCEPTOS COMERCIALES, S.A. DE C.V.	
PARTIDA : 11 CANTIDAD: 4 PIEZAS **PARTIDA** : 135 CANTIDAD: 7 PIEZAS **PARTIDA** : 378 CANTIDAD: 3 PIEZAS **PARTIDA** : 499 CANTIDAD: 4 PIEZAS **PARTIDA** : 612 CANTIDAD: 13 PIEZAS	NOMBRE DEL BIEN PROPUESTO: **ARCHIVERO 4 GAVETAS**	
CLAVE SAI: 511.076.0975.00.01 CLAVE PREI: 19970	MARCA: EDVAG	MODELO: ARCH 4GVCF
NOMBRE DEL BIEN SOLICITADO: **ARCHIVERO 4 GAVETAS**	**CANT. OFERTADA:**	PROCEDENCIA: MÉXICO
	CATALOGO: 8	PLAZO DE ENTREGA: 60 días naturales posterior al fallo
	GARANTIA:36 MESES	

ESPECIFICACIONES Y REQUISITOS		DESCRIPCIÓN TÉCNICA DEL LICITANTE	
Dimensiones generales:		Dimensiones generales:	
Frente 45 cm, fondo 70 cm, altura 135 cm		Frente 45 cm, fondo 70 cm, altura 135 cm	
Capacidad de Carga: 45 kg (por gaveta)		Capacidad de Carga: 45 kg (por gaveta)	
Descripción Técnica:		Descripción Técnica:	
Tapa, costados, respaldo y fondo	Fabricados en lámina de acero al carbono rolado en frío, calibre 22;	Tapa, costados, respaldo y fondo	Fabricados en lámina de acero al carbono rolado en frío, calibre 22;
Gavetas	Fabricadas en lámina de acero al carbono rolado en frío, calibre 22, con jaladera tipo embutida y porta etiquetas de acero calibre 24;	Gavetas	Fabricadas en lámina de acero al carbono rolado en frío, calibre 22, con jaladera tipo embutida y porta etiquetas de acero calibre 24;
Base y refuerzos	Fabricados en lámina de acero al carbono rolado en frío, calibre 18	Base y refuerzos	Fabricados en lámina de acero al carbono rolado en frío, calibre 18
Correderas	Fabricadas en acero al carbono rolado en frío, con capacidad de carga de 45 kg;	Correderas	Fabricadas en acero al carbono rolado en frío, con capacidad de carga de 45 kg;
Cerradura general	De seguridad;	Cerradura general	De seguridad;
Resbalones fijos	Fabricados en hule sintético en la base del archivero.	Resbalones fijos	Fabricados en hule sintético en la base del archivero.
Acabados:		Acabados:	
Acero al carbono rolado en frío	Con pintura en polvo electroestática híbrida con texturizado fino semi-mate;	Acero al carbono rolado en frío	Con pintura en polvo electroestática híbrida con texturizado fino semi-mate;



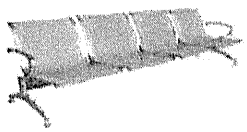

ANEXOS
DIVISION DE CONTRATOS

SE CANCELAN DATOS PERSONALES DE PERSONA(S) FISICAS IDENTIFICABLE(S) TALES COMO: CORREO ELECTRÓNICO, POR CONSIDERARSE INFORMACIÓN CUYA DIFUSIÓN PUEDE AFECTAR A LA ESFERA PRIVADA DE LA MISMA, DE CONFORMIDAD CON LO ESTABLECIDO EN LOS ARTÍCULOS 113 FRACCIÓN I Y 118 DE LA LEY FEDERAL DE TRANSPARENCIA Y ACCESO A LA INFORMACIÓN PÚBLICA. D.O.F. 09-mayo-2016

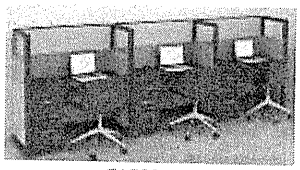

Correderas, cerradura y porta-etiquetas	Cromadas.

Selección cromática:

Acero al carbono rolado en frío	**PANTONE** PQ-CoolGray 2C El tono final debe aproximarse al tono propuesto según material.
Hule sintético	**PANTONE** PQ-CoolGray 2C El tono final debe aproximarse al tono propuesto según material.

Sistema de ensamble:

Acero al carbono rolado en frío	Por punto y por arco eléctrico a base de soldadura MIG.

Certificados:

De manufactura o producción,	**ISO 9001 Vigente,** Sistema de gestión de calidad;
Para las normas o certificados solicitados deberán de cumplir con lo siguiente:	Para artículos nacionales el certificado debe ser emitido por un organismo de certificación acreditado por la Entidad Mexicana de Acreditación (EMA). Para artículos internacionales el certificado debe ser emitido por un organismo oficial acreditado por el país de origen.

Tolerancias: En las dimensiones generales de +/- 10%.

Correderas, cerradura y porta-etiquetas	Cromadas.

Selección cromática:

Acero al carbono rolado en frío	**PANTONE** PQ-CoolGray 2C El tono final debe aproximarse al tono propuesto según material.
Hule sintético	**PANTONE** PQ-CoolGray 2C El tono final debe aproximarse al tono propuesto según material.

Sistema de ensamble:

Acero al carbono rolado en frío	Por punto y por arco eléctrico a base de soldadura MIG.

Certificados:

De manufactura o producción,	**ISO 9001 Vigente,** Sistema de gestión de calidad;
Para las normas o certificados solicitados deberán de cumplir con lo siguiente:	Para artículos nacionales el certificado debe ser emitido por un organismo de certificación acreditado por la Entidad Mexicana de Acreditación (EMA). Para artículos internacionales el certificado debe ser emitido por un organismo oficial acreditado por el país de origen.

Tolerancias: En las dimensiones generales de +/- 10%.

ATENTAMENTE

EDGAR VALLE GOMEZ / REPRESENTANTE LEGAL



Av. Lázaro Cárdenas Manzana. 89 Lote 1 Col. Nueva Aragón,
Ecatepec de Morelos, Estado de México, C.P. 55260
Tel 0155 57685664 / 24752863 Mail: [redacted]
ventas@edvagcc.com.mx Web: www.edvagcc.com.mx

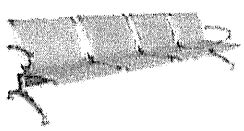

SE CANCELAN DATOS PERSONALES DE PERSONA(S) FISICAS IDENTIFICABLE(S) TALES COMO: CORREO ELECTRÓNICO, POR CONSIDERARSE INFORMACIÓN CUYA DIFUSIÓN PUEDE AFECTAR A LA ESFERA PRIVADA DE LA MISMA, DE CONFORMIDAD CON LO ESTABLECIDO EN LOS ARTÍCULOS 113 FRACCIÓN I Y 118 DE LA LEY FEDERAL DE TRANSPARENCIA Y ACCESO A LA INFORMACIÓN PÚBLICA. D.O.F. 09-mayo-2016

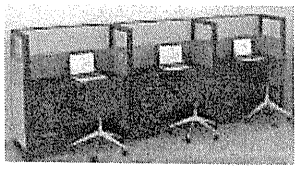

FABRICANTE
MOBILIARIO PARA OFICINAS Y HOSPITALES

ANEXO NO. 4.1

DESCRIPCIÓN AMPLIA Y DETALLADA DE LOS BIENES OFERTADOS

LICITACION NO. LA-50-GYR-050GYR975-N-3-2024	PROVEEDOR: EDVAG CONCEPTOS COMERCIALES, S.A. DE C.V.	
PARTIDA : 13 CANTIDAD: 10 PIEZAS **PARTIDA** : 137 CANTIDAD: 10 PIEZAS **PARTIDA** : 254 CANTIDAD: 10 PIEZAS **PARTIDA** : 380 CANTIDAD: 10 PIEZAS **PARTIDA** : 501 CANTIDAD: 10 PIEZAS **PARTIDA** : 614 CANTIDAD: 10 PIEZAS **PARTIDA** : 736 CANTIDAD: 20 PIEZAS	NOMBRE DEL BIEN PROPUESTO: **ARCHIVERO GUARDA VISIBLE DOBLE**	
CLAVE SAI: 511.076.1007.00.01 CLAVE PREI: 19973	MARCA: EDVAG	MODELO: ARCH GVDB
NOMBRE DEL BIEN SOLICITADO: **ARCHIVERO GUARDA VISIBLE DOBLE**	**CANT. OFERTADA:** **PARTIDA** : 13 CANTIDAD: 10 PIEZAS **PARTIDA** : 137 CANTIDAD: 10 PIEZAS **PARTIDA** : 254 CANTIDAD: 10 PIEZAS **PARTIDA** : 380 CANTIDAD: 10 PIEZAS **PARTIDA** : 501 CANTIDAD: 10 PIEZAS **PARTIDA** : 614 CANTIDAD: 10 PIEZAS **PARTIDA** : 736 CANTIDAD: 20 PIEZAS	PROCEDENCIA: MÉXICO
	CATALOGO: 10	PLAZO DE ENTREGA: 60 días naturales posterior al fallo
	GARANTIA:36 MESES	

ESPECIFICACIONES Y REQUISITOS	DESCRIPCIÓN TÉCNICA DEL LICITANTE
Dimensiones Generales: Largo 100 cm, Ancho 80 cm, Altura 220 cm. Capacidad de Carga: 100 kg. (por entrepaño) Descripción Técnica: 1. Base de archivero: Fabricada en lámina de acero, calibre no. 20. 2. Costados y tapa superior: Fabricados en lámina de acero, calibre no. 20. 3. Entrepaños: Fabricados en lámina de acero, calibre no. 20 con doblez perimetral. 4. Placas divisoras: Fabricadas en lámina de acero, calibre no. 20 5. Larguero superior: Fabricado en lámina de acero, calibre 16.	Dimensiones Generales: Largo 100 cm, Ancho 80 cm, Altura 220 cm. Capacidad de Carga: 100 kg. (por entrepaño) Descripción Técnica: 1. Base de archivero: Fabricada en lámina de acero, calibre no. 20. 2. Costados y tapa superior: Fabricados en lámina de acero, calibre no. 20. 3. Entrepaños: Fabricados en lámina de acero, calibre no. 20 con doblez perimetral. 4. Placas divisoras: Fabricadas en lámina de acero, calibre no. 20 5. Larguero superior: Fabricado en lámina de acero, calibre 16.



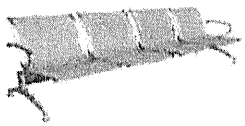

SE CANCELAN DATOS PERSONALES DE PERSONA(S) FISICAS IDENTIFICABLE(S) TALES COMO: CORREO ELECTRÓNICO, POR CONSIDERARSE INFORMACIÓN CUYA DIFUSIÓN PUEDE AFECTAR A LA ESFERA PRIVADA DE LA MISMA, DE CONFORMIDAD CON LO ESTABLECIDO EN LOS ARTÍCULOS 113 FRACCIÓN I Y 118 DE LA LEY FEDERAL DE TRANSPARENCIA Y ACCESO A LA INFORMACIÓN PÚBLICA. D.O.F. 09-mayo-2016

ANEXOS
DIVISION DE CONTRATOS

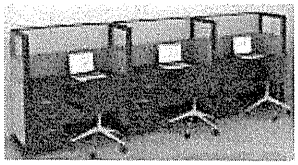

6. Regatones: Fabricados en acero rolado en frío, con diámetro de 53 mm (2 1/16") y base de nitrilo sanitario con 53 mm (2 1/16") de diámetro y altura ajustable.	6. Regatones: Fabricados en acero rolado en frío, con diámetro de 53 mm (2 1/16") y base de nitrilo sanitario con 53 mm (2 1/16") de diámetro y altura ajustable.
Acabados: • Acero al carbono rolado en frío: Con pintura micro pulverizada electrostática híbrida y texturizado fino semi-mate • Regatones: Antiderrapantes.	Acabados: • Acero al carbono rolado en frío: Con pintura micro pulverizada electrostática híbrida y texturizado fino semi-mate • Regatones: Antiderrapantes.
Selección cromática: • Acero al carbono rolado en frío: **PANTONE** PQ-Cool Gray 2C / **PANTONE** Antique White PQ-11-0105TCX / **PANTONE** Serenity PQ-15-3919TCX / **PANTONE** Hint of mint PQ-11-4805TCX. El tono final debe aproximarse al tono propuesto según material.	Selección cromática: • Acero al carbono rolado en frío: **PANTONE** PQ-Cool Gray 2C / **PANTONE** Antique White PQ-11-0105TCX / **PANTONE** Serenity PQ-15-3919TCX / **PANTONE** Hint of mint PQ-11-4805TCX. El tono final debe aproximarse al tono propuesto según material.
Sistema de ensamble: • Acero al carbono rolado en frío: Por punto y por arco eléctrico a base de soldadura MIG.	Sistema de ensamble: • Acero al carbono rolado en frío: Por punto y por arco eléctrico a base de soldadura MIG.
Certificados: • De manufactura o Producción: **ISO 9001 Vigente.** Sistema de gestión de calidad. Para las normas o certificados solicitados deberán de cumplir con lo siguiente: Para artículos nacionales el certificado debe ser emitido por un organismo de certificación acreditado por la Entidad Mexicana de Acreditación (EMA). Para artículos internacionales el certificado debe ser emitido por un organismo oficial acreditado por el país de origen.	Certificados: • De manufactura o Producción: **ISO 9001 Vigente.** Sistema de gestión de calidad. Para las normas o certificados solicitados deberán de cumplir con lo siguiente: Para artículos nacionales el certificado debe ser emitido por un organismo de certificación acreditado por la Entidad Mexicana de Acreditación (EMA). Para artículos internacionales el certificado debe ser emitido por un organismo oficial acreditado por el país de origen.
Tolerancias: En las dimensiones generales de +/- 10 %.	Tolerancias: En las dimensiones generales de +/- 10 %.

ATENTAMENTE

EDGAR VALLE GOMEZ / REPRESENTANTE LEGAL



Av. Lázaro Cardenas Manzana. 89 Lote 1 Col. Nueva Aragón,
Ecatepec de Morelos, Estado de México. C.P. 55260
Tel 0155 57685864 / 24752863 Mail: [redacted]
ventas@edvagcc.com.mx Web: www.edvagcc.com.mx

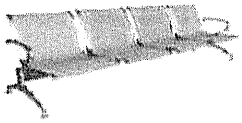

SE CANCELAN DATOS PERSONALES DE PERSONA(S) FISICAS IDENTIFICABLE(S) TALES COMO: CORREO ELECTRÓNICO, POR CONSIDERARSE INFORMACIÓN CUYA DIFUSIÓN PUEDE AFECTAR A LA ESFERA PRIVADA DE LA MISMA, DE CONFORMIDAD CON LO ESTABLECIDO EN LOS ARTÍCULOS 113 FRACCIÓN I Y 118 DE LA LEY FEDERAL DE TRANSPARENCIA Y ACCESO A LA INFORMACIÓN PÚBLICA. D.O.F. 09-mayo-2016

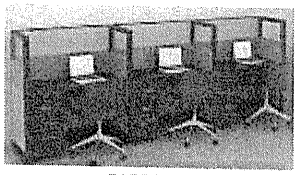

FABRICANTE
MOBILIARIO PARA OFICINAS Y HOSPITALES

ANEXO NO. 4.1

DESCRIPCIÓN AMPLIA Y DETALLADA DE LOS BIENES OFERTADOS

LICITACION NO. LA-50-GYR-050GYR975-N-3-2024	PROVEEDOR: EDVAG CONCEPTOS COMERCIALES, S.A. DE C.V.	
PARTIDA : 24 CANTIDAD: 1 PIEZAS **PARTIDA** : 147 CANTIDAD: 1 PIEZAS **PARTIDA** : 265 CANTIDAD: 1 PIEZAS **PARTIDA** : 390 CANTIDAD: 1 PIEZAS **PARTIDA** : 512 CANTIDAD: 1 PIEZAS **PARTIDA** : 625 CANTIDAD: 1 PIEZAS	NOMBRE DEL BIEN PROPUESTO: ESCRITORIO MODULAR DE 180CM CON LATERAL DERECHO	
CLAVE SAI: 511.339.1295.00.01 CLAVE PREI: 19991	MARCA: EDVAG	MODELO: ESCRMDLTDR 18
NOMBRE DEL BIEN SOLICITADO:	**CANT. OFERTADA:** **PARTIDA** : 24 CANTIDAD: 1 PIEZAS **PARTIDA** : 147 CANTIDAD: 1 PIEZAS **PARTIDA** : 265 CANTIDAD: 1 PIEZAS **PARTIDA** : 390 CANTIDAD: 1 PIEZAS **PARTIDA** : 512 CANTIDAD: 1 PIEZAS **PARTIDA** : 625 CANTIDAD: 1 PIEZAS	PROCEDENCIA: MÉXICO
	CATALOGO: 21	PLAZO DE ENTREGA: 60 días naturales posterior al fallo
	GARANTIA:36 MESES	

ESPECIFICACIONES Y REQUISITOS		DESCRIPCIÓN TÉCNICA DEL LICITANTE	
Dimensiones Generales	Largo 180 cm, Ancho total 150 cm, Ancho de cubierta 60 cm, Altura 75 cm.	Dimensiones Generales	Largo 180 cm, Ancho total 150 cm, Ancho de cubierta 60 cm, Altura 75 cm.
Capacidad de Carga	350 kg.	Capacidad de Carga	350 kg.
Descripción Técnica	1. Bases y soportería vertical de lámina de acero, calibre No. 14. 2. Cubiertas de trabajo de fibra de madera (MDF) de 3 cm de espesor; cantos tipo cascada. 3. Faldón de lámina de acero de 35 cm, calibre No. 18, multiperforado de 8 mm de diámetro. 4. Portateclado de lámina de acero calibre No. 14, con sistema de elevación ajustable y brazo telescópico retráctil. 5. Pedestal fijo bajo cubierta (cubierta superior, cuerpo, gavetas, cajones y tapa inferior), de lámina de acero calibre No. 20. 6. Gavetas y cajones con jaladera integrada. 7. Correderas de acero con capacidad de carga de 50 kg. 8. Portateclado metálico con brazo telescópico retráctil y control de posiciones. 9. Elementos de soporte y sujeción de lámina de acero, calibre No. 14.	Descripción Técnica	1. Bases y soportería vertical de lámina de acero, calibre No. 14. 2. Cubiertas de trabajo de fibra de madera (MDF) de 3 cm de espesor; cantos tipo cascada. 3. Faldón de lámina de acero de 35 cm, calibre No. 18, multiperforado de 8 mm de diámetro. 4. Portateclado de lámina de acero calibre No. 14, con sistema de elevación ajustable y brazo telescópico retráctil. 5. Pedestal fijo bajo cubierta (cubierta superior, cuerpo, gavetas, cajones y tapa inferior), de lámina de acero calibre No. 20. 6. Gavetas y cajones con jaladera integrada. 7. Correderas de acero con capacidad de carga de 50 kg. 8. Portateclado metálico con brazo telescópico retráctil y control de posiciones. 9. Elementos de soporte y sujeción de lámina de acero, calibre No. 14.

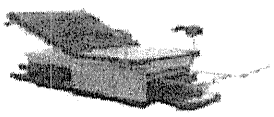

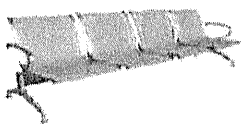

SE CANCELAN DATOS PERSONALES DE PERSONA(S) FISICAS IDENTIFICABLE(S) TALES COMO: CORREO ELECTRÓNICO, POR CONSIDERARSE INFORMACIÓN CUYA DIFUSIÓN PUEDE AFECTAR A LA ESFERA PRIVADA DE LA MISMA, DE CONFORMIDAD CON LO ESTABLECIDO EN LOS ARTÍCULOS 113 FRACCIÓN I Y 118 DE LA LEY FEDERAL DE TRANSPARENCIA Y ACCESO A LA INFORMACIÓN PÚBLICA. D.O.F. 09-mayo-2016

ANEXOS
DIVISION DE CONTRATOS

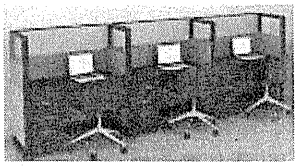

	10. Regatones de duraluminio de 82 mm (3 ¼") de diámetro, con altura ajustable y acabado antiderrapante.		10. Regatones de duraluminio de 82 mm (3 ¼") de diámetro, con altura ajustable y acabado antiderrapante.
Acabados	□ Chapa de madera laminado de alta presión tipo 4406 Fruit Wood ALP 3 Polyurethane. □ Acero al carbono laminado en frio, en pintura micropulverizada epóxica horneada, color gris frio 2 U (código Pantone). □ Tratamiento retardante al fuego y evitar la emanación de gases tóxicos en caso de combustión.	Acabados	□ Chapa de madera laminado de alta presión tipo 4406 Fruit Wood ALP 3 Polyurethane. □ Acero al carbono laminado en frio, en pintura micropulverizada epóxica horneada, color gris frio 2 U (código Pantone). □ Tratamiento retardante al fuego y evitar la emanación de gases tóxicos en caso de combustión.
Certificados	□ De manufactura o Producción: **ISO 9001 Vigente.** Sistema de gestión de calidad. Para las normas o certificados solicitados deberán de cumplir con lo siguiente: Para artículos nacionales el certificado debe ser emitido por un organismo de certificación acreditado por la Entidad Mexicana de Acreditación (EMA). Para artículos internacionales el certificado debe ser emitido por un organismo oficial acreditado por el país de origen.	Certificados	□ De manufactura o Producción: **ISO 9001 Vigente.** Sistema de gestión de calidad. Para las normas o certificados solicitados deberán de cumplir con lo siguiente: Para artículos nacionales el certificado debe ser emitido por un organismo de certificación acreditado por la Entidad Mexicana de Acreditación (EMA). Para artículos internacionales el certificado debe ser emitido por un organismo oficial acreditado por el país de origen.
Tolerancias	En las dimensiones generales de +/- 10 %.	Tolerancias	En las dimensiones generales de +/- 10 %.

ATENTAMENTE

_____

EDGAR VALLE GOMEZ / REPRESENTANTE LEGAL



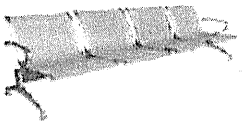

SE CANCELAN DATOS PERSONALES DE PERSONA(S) FISICAS IDENTIFICABLE(S) TALES COMO: CORREO ELECTRÓNICO, POR CONSIDERARSE INFORMACIÓN CUYA DIFUSIÓN PUEDE AFECTAR A LA ESFERA PRIVADA DE LA MISMA, DE CONFORMIDAD CON LO ESTABLECIDO EN LOS ARTÍCULOS 113 FRACCIÓN I Y 118 DE LA LEY FEDERAL DE TRANSPARENCIA Y ACCESO A LA INFORMACIÓN PÚBLICA. D.O.F. 09-mayo-2016



FABRICANTE
MOBILIARIO PARA OFICINAS Y HOSPITALES

ANEXO NO. 4.1

DESCRIPCIÓN AMPLIA Y DETALLADA DE LOS BIENES OFERTADOS

LICITACION NO. LA-50-GYR-050GYR975-N-3-2024	PROVEEDOR: EDVAG CONCEPTOS COMERCIALES, S.A. DE C.V.	
PARTIDA : 26 CANTIDAD: 6 PIEZAS **PARTIDA** : 149 CANTIDAD: 5 PIEZAS **PARTIDA** : 267 CANTIDAD: 17 PIEZAS **PARTIDA** : 392 CANTIDAD: 13 PIEZAS **PARTIDA** : 514 CANTIDAD: 4 PIEZAS **PARTIDA** : 627 CANTIDAD: 4 PIEZAS	NOMBRE DEL BIEN PROPUESTO: ESCRITORIO MODULAR TIPO BALA DE 150CM SIN LATERAL	
CLAVE SAI: 511.339.1313.00.01 CLAVE PREI: 19993	MARCA: EDVAG	MODELO: ESCRMD TBSLT15
NOMBRE DEL BIEN SOLICITADO: ESCRITORIO MODULAR TIPO BALA DE 150CM SIN LATERAL	**CANT. OFERTADA:** **PARTIDA** : 26 CANTIDAD: 6 PIEZAS **PARTIDA** : 149 CANTIDAD: 5 PIEZAS **PARTIDA** : 267 CANTIDAD: 17 PIEZAS **PARTIDA** : 392 CANTIDAD: 13 PIEZAS **PARTIDA** : 514 CANTIDAD: 4 PIEZAS **PARTIDA** : 627 CANTIDAD: 4 PIEZAS	PROCEDENCIA: MÉXICO
	CATALOGO: 23	PLAZO DE ENTREGA: 60 días naturales posterior al fallo
	GARANTIA:36 MESES	

ESPECIFICACIONES Y REQUISITOS	DESCRIPCIÓN TÉCNICA DEL LICITANTE
Dimensiones Generales: Largo 150 cm, Ancho de cubierta 60 cm, Altura 75 cm. Capacidad de Carga: 350 kg. Descripción Técnica: 1. Cubierta de trabajo de fibra de madera (MDF) de 3 cm de espesor, cantos tipo cascada. 2. Soportería, columna y base de lámina de acero calibre No. 14. 3. Faldón (altura 35 cm), de lámina de acero calibre No. 18, perforado de 8 mm de diámetro. 4. Portateclado de lámina de acero calibre No. 14, sistema de elevación y brazo telescópico retráctil. 5. Pedestal fijo (cubierta, cuerpo, gavetas, cajones y tapa inferior), de lámina de acero calibre No. 20. 6. Jaladeras de gavetas y cajones tipo integrado embutido. 7. Correderas de acero con capacidad de carga de 50 kg. 8. Regatón en duraluminio de 82 mm (3 1⁄4"), altura ajustable, acabado antiderrapante.	Dimensiones Generales: Largo 150 cm, Ancho de cubierta 60 cm, Altura 75 cm. Capacidad de Carga: 350 kg. Descripción Técnica: 1. Cubierta de trabajo de fibra de madera (MDF) de 3 cm de espesor, cantos tipo cascada. 2. Soportería, columna y base de lámina de acero calibre No. 14. 3. Faldón (altura 35 cm), de lámina de acero calibre No. 18, perforado de 8 mm de diámetro. 4. Portateclado de lámina de acero calibre No. 14, sistema de elevación y brazo telescópico retráctil. 5. Pedestal fijo (cubierta, cuerpo, gavetas, cajones y tapa inferior), de lámina de acero calibre No. 20. 6. Jaladeras de gavetas y cajones tipo integrado embutido. 7. Correderas de acero con capacidad de carga de 50 kg. 8. Regatón en duraluminio de 82 mm (3 1⁄4"), altura ajustable, acabado antiderrapante.



Av. Lázaro Cárdenas Manzana. 89 Lote 1 Col. Nueva Aragón,
Ecatepec de Morelos, Estado de México, C.P. 55260
Tel 0155 57685864 / 24752663 Mail: [redacted]
ventas@edvagcc.com.mx Web: www.edvagcc.com.mx

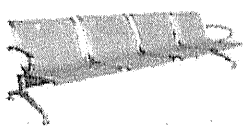

SE CANCELAN DATOS PERSONALES DE PERSONA(S) FISICAS IDENTIFICABLE(S) TALES COMO: CORREO ELECTRÓNICO, POR CONSIDERARSE INFORMACIÓN CUYA DIFUSIÓN PUEDE AFECTAR A LA ESFERA PRIVADA DE LA MISMA, DE CONFORMIDAD CON LO ESTABLECIDO EN LOS ARTÍCULOS 113 FRACCIÓN I Y 118 DE LA LEY FEDERAL DE TRANSPARENCIA Y ACCESO A LA INFORMACIÓN PÚBLICA. D.O.F. 09-mayo-2016

ANEXOS
DIVISION DE CONTRATOS

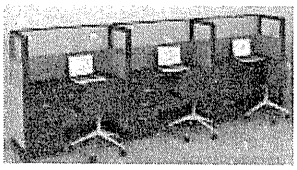

FABRICANTE
MOBILIARIO PARA OFICINAS Y HOSPITALES

Acabados: • Superficies horizontales (cubiertas) de laminado plástico calibre No. 14, color gris frio 2 U. • Acero al carbono laminado en frio, en pintura micropulverizada epóxica horneada, color gris frio 2 U (código Pantone). • Cubierta de trabajo con tratamiento ignifugo o retardante al fuego para evitar la emanación de gases tóxicos en caso de combustión. Certificados: • De manufactura o Producción: **ISO 9001 Vigente.** Sistema de gestión de calidad. Para las normas o certificados solicitados deberán de cumplir con lo siguiente: Para artículos nacionales el certificado debe ser emitido por un organismo de certificación acreditado por la Entidad Mexicana de Acreditación (EMA). Para artículos internacionales el certificado debe ser emitido por un organismo oficial acreditado por el país de origen. Tolerancias: En las dimensiones generales de +/- 10 %.	Acabados: • Superficies horizontales (cubiertas) de laminado plástico calibre No. 14, color gris frio 2 U. • Acero al carbono laminado en frio, en pintura micropulverizada epóxica horneada, color gris frio 2 U (código Pantone). • Cubierta de trabajo con tratamiento ignifugo o retardante al fuego para evitar la emanación de gases tóxicos en caso de combustión. Certificados: • De manufactura o Producción: **ISO 9001 Vigente.** Sistema de gestión de calidad. Para las normas o certificados solicitados deberán de cumplir con lo siguiente: Para artículos nacionales el certificado debe ser emitido por un organismo de certificación acreditado por la Entidad Mexicana de Acreditación (EMA). Para artículos internacionales el certificado debe ser emitido por un organismo oficial acreditado por el país de origen. Tolerancias: En las dimensiones generales de +/- 10 %.

ATENTAMENTE

_____

EDGAR VALLE GOMEZ / REPRESENTANTE LEGAL



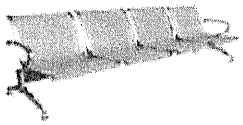

SE CANCELAN DATOS PERSONALES DE PERSONA(S) FISICAS IDENTIFICABLE(S) TALES COMO: CORREO ELECTRÓNICO, POR CONSIDERARSE INFORMACIÓN CUYA DIFUSIÓN PUEDE AFECTAR A LA ESFERA PRIVADA DE LA MISMA, DE CONFORMIDAD CON LO ESTABLECIDO EN LOS ARTÍCULOS 113 FRACCIÓN I Y 118 DE LA LEY FEDERAL DE TRANSPARENCIA Y ACCESO A LA INFORMACIÓN PÚBLICA. D.O.F. 09-mayo-2016

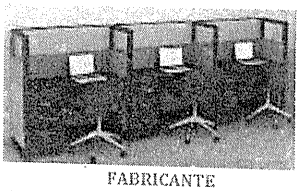

FABRICANTE
MOBILIARIO PARA OFICINAS Y HOSPITALES

ACABADOS: • TELA, COLOR VERDE. • TRATAMIENTO INÍFUGO Ó RETARDANTE AL FUEGO Y EVITAR LA EMANACIÓN DE GASES TÓXICOS EN CASO DE COMBUSTIÓN. NORMAS DE REFERENCIA Y/O CERTIFICADOS: • CRITERIO DE CALIDAD PARA MOBILIARIO IMSS JCC-51 MAYO - 1986. • ISO 9001-2008. • ASTM D 3574 PROPIEDADES DE LA ESPUMA DE POLIURETANO. • NMX-AA-143-SCFI-2008 MANEJO SUSTENTABLE DE BOSQUE.	ACABADOS: • TELA, COLOR VERDE. • TRATAMIENTO INÍFUGO Ó RETARDANTE AL FUEGO Y EVITAR LA EMANACIÓN DE GASES TÓXICOS EN CASO DE COMBUSTIÓN. NORMAS DE REFERENCIA Y/O CERTIFICADOS: • CRITERIO DE CALIDAD PARA MOBILIARIO IMSS JCC-51 MAYO - 1986. • ISO 9001-2008. • ASTM D 3574 PROPIEDADES DE LA ESPUMA DE POLIURETANO. • NMX-AA-143-SCFI-2008 MANEJO SUSTENTABLE DE BOSQUE.

ATENTAMENTE

EDGAR VALLE GOMEZ / REPRESENTANTE LEGAL



Av. Lazaro Cardenas Manzana. 89 Lote 1 Col. Nueva Aragón,
Ecatepec de Morelos, Estado de Mexico, C.P. 55260
Tel 0155 57685864 / 24752863 Mail: [redacted]
ventas@edvagcc.com.mx Web: www.edvagcc.com.mx

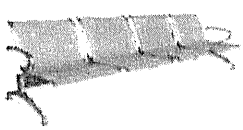

SE CANCELAN DATOS PERSONALES DE PERSONA(S) FISICAS IDENTIFICABLE(S) TALES COMO: CORREO ELECTRÓNICO, POR CONSIDERARSE INFORMACIÓN CUYA DIFUSIÓN PUEDE AFECTAR A LA ESFERA PRIVADA DE LA MISMA, DE CONFORMIDAD CON LO ESTABLECIDO EN LOS ARTÍCULOS 113 FRACCIÓN I Y 118 DE LA LEY FEDERAL DE TRANSPARENCIA Y ACCESO A LA INFORMACIÓN PÚBLICA. D.O.F. 09-mayo-2016

ANEXOS

EDVAG Conceptos Comerciales S.A. de C.V.
RFC. ECC1011039E0

INSTITUTO MEXICANO DEL SEGURO SOCIAL
DIRECCIÓN DE ADMINISTRACIÓN
UNIDAD DE ADQUISICIONES
CONVOCATORIA A LA
LICITACIÓN PÚBLICA NACIONAL ELECTRÓNICA
N° LA-50-GYR-050GYR975-N-3-2024
ADQUISICIÓN DE MOBILIARIO ADMINISTRATIVO
PARA HOSPITALES PRIORITARIOS (7 OBRAS) (BINARIO)

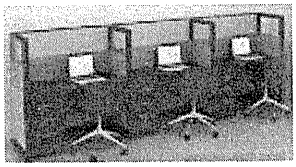

FABRICANTE
MOBILIARIO PARA OFICINAS Y HOSPITALES

ANEXO NO. 4.1
DESCRIPCIÓN AMPLIA Y DETALLADA DE LOS BIENES OFERTADOS

LICITACION NO. LA-50-GYR-050GYR975-N-3-2024	PROVEEDOR: EDVAG CONCEPTOS COMERCIALES, S.A. DE C.V.	
PARTIDA : 69 CANTIDAD: 93 PIEZAS **PARTIDA** : 188 CANTIDAD: 84 PIEZAS **PARTIDA** : 310 CANTIDAD: 67 PIEZAS **PARTIDA** : 432 CANTIDAD: 87 PIEZAS **PARTIDA** : 553 CANTIDAD: 73 PIEZAS **PARTIDA** : 670 CANTIDAD: 43 PIEZAS **PARTIDA** : 787 CANTIDAD: 22 PIEZAS	NOMBRE DEL BIEN PROPUESTO: **SILLON ACOJINABLE RECLINABLE SISTEMA MECANICO DE PALANCAS**	
CLAVE SAI: 519.824.0504.00.01 CLAVE PREI: 20078	MARCA: EDVAG	MODELO: **SLLAUL**
NOMBRE DEL BIEN SOLICITADO: **SILLON ACOJINABLE RECLINABLE SISTEMA MECANICO DE PALANCAS**	**CANT. OFERTADA:** **PARTIDA** : 69 CANTIDAD: 93 PIEZAS **PARTIDA** : 188 CANTIDAD: 84 PIEZAS **PARTIDA** : 310 CANTIDAD: 67 PIEZAS **PARTIDA** : 432 CANTIDAD: 87 PIEZAS **PARTIDA** : 553 CANTIDAD: 73 PIEZAS **PARTIDA** : 670 CANTIDAD: 43 PIEZAS **PARTIDA** : 787 CANTIDAD: 22 PIEZAS	PROCEDENCIA: MÉXICO
	CATALOGO: 66	PLAZO DE ENTREGA: 60 días naturales posterior al fallo
	GARANTIA:36 MESES	

ESPECIFICACIONES Y REQUISITOS	DESCRIPCIÓN TÉCNICA DEL LICITANTE
DIMENSIONES GENERALES: LARGO 75 cm, ANCHO 75 cm, ALTO 111 cm. CAPACIDAD DE CARGA: 150 Kg. DESCRIPCIÓN TÉCNICA: 1. SILLÓN RECLINABLE, CON ESTRUCTURA INTERNA DE MADERA DE PINO DE PRIMERA, CON SOPORTE DE PIES DE EXTENSIÓN, CON ACOJINAMIENTO EN RESPALDO Y ASIENTO, EN ESPUMA DE POLIURETANO INYECTADO DE 45 Kg/ cm^3 DE DENSIDAD. 2. TAPIZADO EN TELA. 3. REGATONES AJUASTABLES.	DIMENSIONES GENERALES: LARGO 75 cm, ANCHO 75 cm, ALTO 111 cm. CAPACIDAD DE CARGA: 150 Kg. DESCRIPCIÓN TÉCNICA: 1. SILLÓN RECLINABLE, CON ESTRUCTURA INTERNA DE MADERA DE PINO DE PRIMERA, CON SOPORTE DE PIES DE EXTENSIÓN, CON ACOJINAMIENTO EN RESPALDO Y ASIENTO, EN ESPUMA DE POLIURETANO INYECTADO DE 45 Kg/ cm^3 DE DENSIDAD. 2. TAPIZADO EN TELA. 3. REGATONES AJUASTABLES.



Av. Lázaro Cárdenas Manzana. 89 Lote 1 Col. Nueva Aragón,
Ecatepec de Morelos, Estado de México, C.P. 55260
Tel 0155 57685864 / 24752863 Mail [redacted]
ventas@edvagcc.com.mx Web: www.edvagcc.com.mx

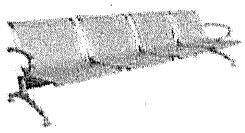

SE CANCELAN DATOS PERSONALES DE PERSONA(S) FISICAS IDENTIFICABLE(S) TALES COMO: CORREO ELECTRÓNICO, POR CONSIDERARSE INFORMACIÓN CUYA DIFUSIÓN PUEDE AFECTAR A LA ESFERA PRIVADA DE LA MISMA, DE CONFORMIDAD CON LO ESTABLECIDO EN LOS ARTÍCULOS 113 FRACCIÓN I Y 118 DE LA LEY FEDERAL DE TRANSPARENCIA Y ACCESO A LA INFORMACIÓN PÚBLICA. D.O.F. 09-mayo-2016

EDVAG Conceptos Comerciales S.A. de C.V.
RFC. ECC1011039E0

INSTITUTO MEXICANO DEL SEGURO SOCIAL
DIRECCIÓN DE ADMINISTRACIÓN
UNIDAD DE ADQUISICIONES
CONVOCATORIA A LA
LICITACIÓN PÚBLICA NACIONAL ELECTRÓNICA
N° LA-50-GYR-050GYR975-N-3-2024
ADQUISICIÓN DE MOBILIARIO ADMINISTRATIVO
PARA HOSPITALES PRIORITARIOS (7 OBRAS) (BINARIO)

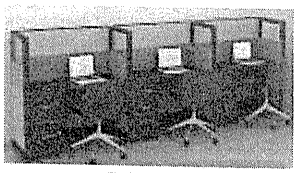

FABRICANTE
MOBILIARIO PARA OFICINAS Y HOSPITALES

ANEXO NO. 4.1
DESCRIPCIÓN AMPLIA Y DETALLADA DE LOS BIENES OFERTADOS

LICITACION NO. LA-50-GYR-050GYR975-N-3-2024	PROVEEDOR: EDVAG CONCEPTOS COMERCIALES, S.A. DE C.V.	
PARTIDA : 28 CANTIDAD: 10 PIEZAS **PARTIDA** : 151 CANTIDAD: 15 PIEZAS **PARTIDA** : 270 CANTIDAD: 15 PIEZAS **PARTIDA** : 394 CANTIDAD: 17 PIEZAS **PARTIDA** :516 CANTIDAD: 13 PIEZAS **PARTIDA** : 629 CANTIDAD: 8 PIEZAS **PARTIDA** : 748 CANTIDAD: 2 PIEZAS	NOMBRE DEL BIEN PROPUESTO: **MESA DE APOYO PARA TELEFONOS**	
CLAVE SAI: 511.619.1345.00.01 CLAVE PREI: 19999	MARCA: EDVAG	MODELO: MSAPYTEL
NOMBRE DEL BIEN SOLICITADO: **MESA DE APOYO PARA TELEFONOS**	**CANT. OFERTADA:** **PARTIDA** : 28 CANTIDAD: 10 PIEZAS **PARTIDA** : 151 CANTIDAD: 15 PIEZAS **PARTIDA** : 270 CANTIDAD: 15 PIEZAS **PARTIDA** : 394 CANTIDAD: 17 PIEZAS **PARTIDA** :516 CANTIDAD: 13 PIEZAS **PARTIDA** : 629 CANTIDAD: 8 PIEZAS **PARTIDA** : 748 CANTIDAD: 2 PIEZAS	PROCEDENCIA: MÉXICO
	CATALOGO: 25	PLAZO DE ENTREGA: 60 días naturales posterior al fallo
	GARANTIA:36 MESES	

ESPECIFICACIONES Y REQUISITOS		DESCRIPCIÓN TÉCNICA DEL LICITANTE	
Dimensiones Generales	Largo 45 cm, Ancho 45 cm, Altura 68 cm.	Dimensiones Generales	Largo 45 cm, Ancho 45 cm, Altura 68 cm.
Capacidad de Carga	75 kg.	Capacidad de Carga	75 kg.
Descripción Técnica	1. Cubierta de fibra de madera de densidad media (MDF) de 2 cm de espesor, canto tipo cascada con la cara inferior sellada con esmalte para madera o backer fenólico. 2. Refuerzo de madera MDF forrado en acero inoxidable calibre No. 22, rodaja gemela de doble huella.	Descripción Técnica	1. Cubierta de fibra de madera de densidad media (MDF) de 2 cm de espesor, canto tipo cascada con la cara inferior sellada con esmalte para madera o backer fenólico. 2. Refuerzo de madera MDF forrado en acero inoxidable calibre No. 22, rodaja gemela de doble huella.
Acabados	□ Con tratamiento ignifugo o retardante al fuego para evitar la emanación de gases tóxicos en caso de combustión. □ Acabado en superficies horizontales y verticales de laminado plástico de alta presión o chapa de madera tipo 4410 Mahogany ALP3 Poliuretane. □ Acero inoxidable tipo AISI-304, acabado pulido mate.	Acabados	□ Con tratamiento ignifugo o retardante al fuego para evitar la emanación de gases tóxicos en caso de combustión. □ Acabado en superficies horizontales y verticales de laminado plástico de alta presión o chapa de madera tipo 4410 Mahogany ALP3 Poliuretane. □ Acero inoxidable tipo AISI-304, acabado pulido mate.



Av. Lázaro Cárdenas Manzana. 89 Lote 1 Col. Nueva Aragón,
Ecatepec de Morelos, Estado de México. C.P. 55260
Tel 0155 57685864 / 24752863 Mail [redacted]
ventas@edvagcc.com.mx Web: www.edvagcc.com.mx

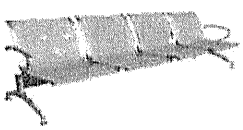

SE CANCELAN DATOS PERSONALES DE PERSONA(S) FISICAS IDENTIFICABLE(S) TALES COMO: CORREO ELECTRÓNICO, POR CONSIDERARSE INFORMACIÓN CUYA DIFUSIÓN PUEDE AFECTAR A LA ESFERA PRIVADA DE LA MISMA, DE CONFORMIDAD CON LO ESTABLECIDO EN LOS ARTÍCULOS 113 FRACCIÓN I Y 118 DE LA LEY FEDERAL DE TRANSPARENCIA Y ACCESO A LA INFORMACIÓN PÚBLICA. D.O.F. 09-mayo-2016

ANEXOS

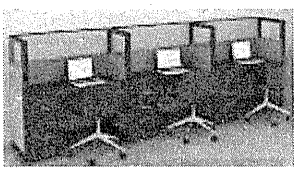

Certificados	□ De manufactura o Producción: **ISO 9001 Vigente.** Sistema de gestión de calidad. Para las normas o certificados solicitados deberán de cumplir con lo siguiente: Para artículos nacionales el certificado debe ser emitido por un organismo de certificación acreditado por la Entidad Mexicana de Acreditación (EMA). Para artículos internacionales el certificado debe ser emitido por un organismo oficial acreditado por el país de origen.	Certificados	□ De manufactura o Producción: **ISO 9001 Vigente.** Sistema de gestión de calidad. Para las normas o certificados solicitados deberán de cumplir con lo siguiente: Para artículos nacionales el certificado debe ser emitido por un organismo de certificación acreditado por la Entidad Mexicana de Acreditación (EMA). Para artículos internacionales el certificado debe ser emitido por un organismo oficial acreditado por el país de origen.
Tolerancias	En las dimensiones generales de +/- 10 %.	Tolerancias	En las dimensiones generales de +/- 10 %.

ATENTAMENTE

_____

EDGAR VALLE GOMEZ / REPRESENTANTE LEGAL



Av. Lázaro Cárdenas Manzana. 89 Lote 1 Col. Nueva Aragón,
Ecatepec de Morelos, Estado de México. C.P. 55260
Tel 0155 57685864 / 24752863 M[redacted]
ventas@edvagcc.com.mx Web: www.edvagcc.com.mx

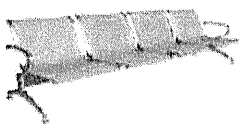

SE CANCELAN DATOS PERSONALES DE PERSONA(S) FISICAS IDENTIFICABLE(S) TALES COMO: CORREO ELECTRÓNICO, POR CONSIDERARSE INFORMACIÓN CUYA DIFUSIÓN PUEDE AFECTAR A LA ESFERA PRIVADA DE LA MISMA, DE CONFORMIDAD CON LO ESTABLECIDO EN LOS ARTÍCULOS 113 FRACCIÓN I Y 118 DE LA LEY FEDERAL DE TRANSPARENCIA Y ACCESO A LA INFORMACIÓN PÚBLICA. D.O.F. 09-mayo-2016

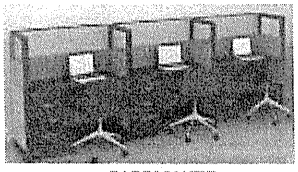

ANEXO NO. 4.1

DESCRIPCIÓN AMPLIA Y DETALLADA DE LOS BIENES OFERTADOS

LICITACION NO. LA-50-GYR-050GYR975-N-3-2024	PROVEEDOR: EDVAG CONCEPTOS COMERCIALES, S.A. DE C.V.	
PARTIDA : 30 CANTIDAD: 5 PIEZAS **PARTIDA** : 153 CANTIDAD: 5 PIEZAS **PARTIDA** : 272 CANTIDAD: 2 PIEZAS **PARTIDA** : 395 CANTIDAD: 4 PIEZAS **PARTIDA** : 518 CANTIDAD: 3 PIEZAS **PARTIDA** :631 CANTIDAD: 3 PIEZAS **PARTIDA** : 750 CANTIDAD: 5 PIEZAS	NOMBRE DEL BIEN PROPUESTO: MESA RECTANGULAR DE JUNTAS PARA 10 PERSONAS	
CLAVE SAI: 511.619.1378.00.01 CLAVE PREI: 20002	MARCA: EDVAG	MODELO: MSRJNT 10P
NOMBRE DEL BIEN SOLICITADO: MESA RECTANGULAR DE JUNTAS PARA 10 PERSONAS	**CANT. OFERTADA:** **PARTIDA** : 30 CANTIDAD: 5 PIEZAS **PARTIDA** : 153 CANTIDAD: 5 PIEZAS **PARTIDA** : 272 CANTIDAD: 2 PIEZAS **PARTIDA** : 395 CANTIDAD: 4 PIEZAS **PARTIDA** : 518 CANTIDAD: 3 PIEZAS **PARTIDA** :631 CANTIDAD: 3 PIEZAS **PARTIDA** : 750 CANTIDAD: 5 PIEZAS	PROCEDENCIA: MÉXICO
	CATALOGO: 27	PLAZO DE ENTREGA: 60 días naturales posterior al fallo
	GARANTIA:36 MESES	

ESPECIFICACIONES Y REQUISITOS		DESCRIPCIÓN TÉCNICA DEL LICITANTE	
Dimensiones Generales: Largo 300 cm, ancho 120 cm, altura 75 cm Capacidad de Carga: 250 kg. Descripción Técnica:		Dimensiones Generales: Largo 300 cm, ancho 120 cm, altura 75 cm Capacidad de Carga: 250 kg. Descripción Técnica:	
Cubierta	Fabricada en tableros de partículas de densidad media MDP (Medium Density Particle Board) con 24 mm de espesor con una densidad promedio de 620 kg/m3, con cantos rectos y moldura perimetral de PVC con 2 mm de espesor termo fusionada;	Cubierta	Fabricada en tableros de partículas de densidad media MDP (Medium Density Particle Board) con 24 mm de espesor con una densidad promedio de 620 kg/m3, con cantos rectos y moldura perimetral de PVC con 2 mm de espesor termo fusionada;
	Con canaleta central de 8 cm de ancho x 240 cm de largo para pase de cableado enmarcada perimetralmente para protección, fabricada en acero inoxidable AISI 304;		Con canaleta central de 8 cm de ancho x 240 cm de largo para pase de cableado enmarcada perimetralmente para protección, fabricada en acero inoxidable AISI 304;

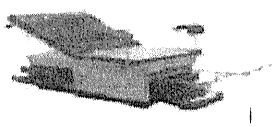

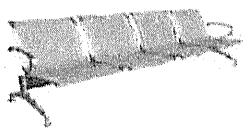

SE CANCELAN DATOS PERSONALES DE PERSONA(S) FISICAS IDENTIFICABLE(S) TALES COMO: CORREO ELECTRÓNICO, POR CONSIDERARSE INFORMACIÓN CUYA DIFUSIÓN PUEDE AFECTAR A LA ESFERA PRIVADA DE LA MISMA, DE CONFORMIDAD CON LO ESTABLECIDO EN LOS ARTÍCULOS 113 FRACCIÓN I Y 118 DE LA LEY FEDERAL DE TRANSPARENCIA Y ACCESO A LA INFORMACIÓN PÚBLICA. D.O.F. 09-mayo-2016

ANEXOS
DIVISION DE CONTRATOS

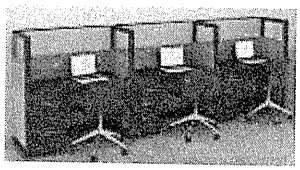

Estructura	Compuesta por 2 marcos, fabricada en lámina de acero rolado en frío doblada en forma de "u" con espesor de 4 cm y calibre 16.
Refuerzo metálico horizontal	Para estructurar y unir las columnas y cubierta, fabricado en lámina de acero rolado en frío doblada en forma de "u" con espesor de 4 cm y calibre 16.
Regatones	Fabricados en acero rolado en frío de 25.4 mm (1") de diámetro y base de nitrilo sanitario blanco de 25.4 mm (1") de diámetro con altura ajustable.

Acabados:

Tableros	Forrados en laminado plástico de alta presión VGP (Vertical General Postforming) con 0.7 mm de espesor y 400 o más ciclos de abrasión.
	Con tratamiento ignífugo o retardante al fuego para evitar la emanación de gases tóxicos en caso de combustión.
Lámina de acero al carbono rolado en frío	Con pintura micropulverizada electrostática híbrida y texturizado fino semi-mate.

Selección cromática:

Acero al carbono rolado en frío	**PANTONE** Burgundy PQ-1617TCX. El tono final debe aproximarse al tono propuesto según material.
	PANTONE Antique White PQ-11-0105TCX. El tono final debe aproximarse al tono propuesto según material.
Laminado plástico	**PANTONE** Burgundy PQ-1617TCX. El tono final debe aproximarse al tono propuesto según material.
	PANTONE Antique White PQ-11-0105TCX. El tono final debe aproximarse al tono propuesto según material.
	PANTONE PQ-Cool Gray 2C. El tono final debe aproximarse al tono propuesto según material.

Sistema de ensamble:

Estructura	Unida por punto y por arco eléctrico a base de soldadura tipo MIG.
	Preparada con perforaciones para conectar la cubierta por medio de tornillería semi-oculta, fabricada a base de acero de alta resistencia con acabado galvanizado.

Estructura	Compuesta por 2 marcos, fabricada en lámina de acero rolado en frío doblada en forma de "u" con espesor de 4 cm y calibre 16.
Refuerzo metálico horizontal	Para estructurar y unir las columnas y cubierta, fabricado en lámina de acero rolado en frío doblada en forma de "u" con espesor de 4 cm y calibre 16.
Regatones	Fabricados en acero rolado en frío de 25.4 mm (1") de diámetro y base de nitrilo sanitario blanco de 25.4 mm (1") de diámetro con altura ajustable.

Acabados:

Tableros	Forrados en laminado plástico de alta presión VGP (Vertical General Postforming) con 0.7 mm de espesor y 400 o más ciclos de abrasión.
	Con tratamiento ignífugo o retardante al fuego para evitar la emanación de gases tóxicos en caso de combustión.
Lámina de acero al carbono rolado en frío	Con pintura micropulverizada electrostática híbrida y texturizado fino semi-mate.

Selección cromática:

Acero al carbono rolado en frío	**PANTONE** Burgundy PQ-1617TCX. El tono final debe aproximarse al tono propuesto según material.
	PANTONE Antique White PQ-11-0105TCX. El tono final debe aproximarse al tono propuesto según material.
Laminado plástico	**PANTONE** Burgundy PQ-1617TCX. El tono final debe aproximarse al tono propuesto según material.
	PANTONE Antique White PQ-11-0105TCX. El tono final debe aproximarse al tono propuesto según material.
	PANTONE PQ-Cool Gray 2C. El tono final debe aproximarse al tono propuesto según material.

Sistema de ensamble:

Estructura	Unida por punto y por arco eléctrico a base de soldadura tipo MIG.
	Preparada con perforaciones para conectar la cubierta por medio de tornillería semi-oculta, fabricada a base de acero de alta resistencia con acabado galvanizado.



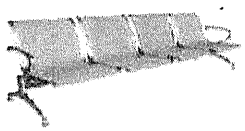

SE CANCELAN DATOS PERSONALES DE PERSONA(S) FISICAS IDENTIFICABLE(S) TALES COMO: CORREO ELECTRÓNICO, POR CONSIDERARSE INFORMACIÓN CUYA DIFUSIÓN PUEDE AFECTAR A LA ESFERA PRIVADA DE LA MISMA, DE CONFORMIDAD CON LO ESTABLECIDO EN LOS ARTÍCULOS 113 FRACCIÓN I Y 118 DE LA LEY FEDERAL DE TRANSPARENCIA Y ACCESO A LA INFORMACIÓN PÚBLICA. D.O.F. 09-mayo-2016

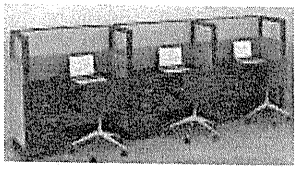

FABRICANTE
MOBILIARIO PARA OFICINAS Y HOSPITALES

Certificados:

De manufactura o producción	**ISO 9001 Vigente,** Sistema de gestión de calidad.
Para las normas o certificados solicitados deberán de cumplir con lo siguiente:	Para artículos nacionales el certificado debe ser emitido por un organismo de certificación acreditado por la Entidad Mexicana de Acreditación (EMA). Para artículos internacionales el certificado debe ser emitido por un organismo oficial acreditado por el país de origen.

Tolerancias: En las dimensiones generales de +/- 10%.

Certificados:

De manufactura o producción	**ISO 9001 Vigente,** Sistema de gestión de calidad.
Para las normas o certificados solicitados deberán de cumplir con lo siguiente:	Para artículos nacionales el certificado debe ser emitido por un organismo de certificación acreditado por la Entidad Mexicana de Acreditación (EMA). Para artículos internacionales el certificado debe ser emitido por un organismo oficial acreditado por el país de origen.

Tolerancias: En las dimensiones generales de +/- 10%.

ATENTAMENTE

EDGAR VALLE GOMEZ / REPRESENTANTE LEGAL

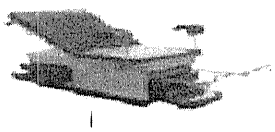

Av. Lázaro Cárdenas Manzana. 89 Lote 1 Col. Nueva Aragón,
Ecatepec de Morelos, Estado de México, C.P. 55260
Tel 0155 57685864 / 24752863 Mail: [redacted]
ventas@edvagcc.com.mx Web: www.edvagcc.com.mx

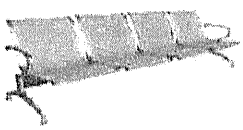

SE CANCELAN DATOS PERSONALES DE PERSONA(S) FISICAS IDENTIFICABLE(S) TALES COMO: CORREO ELECTRÓNICO, POR CONSIDERARSE INFORMACIÓN CUYA DIFUSIÓN PUEDE AFECTAR A LA ESFERA PRIVADA DE LA MISMA, DE CONFORMIDAD CON LO ESTABLECIDO EN LOS ARTÍCULOS 113 FRACCIÓN I Y 118 DE LA LEY FEDERAL DE TRANSPARENCIA Y ACCESO A LA INFORMACIÓN PÚBLICA. D.O.F. 09-mayo-2016

ANEXOS
DIVISION DE CONTRATOS

SIN TEXTO

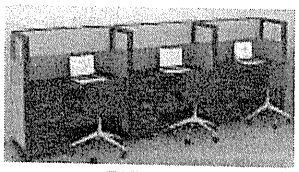

FABRICANTE
MOBILIARIO PARA OFICINAS Y HOSPITALES

ANEXO NO. 4.1

DESCRIPCIÓN AMPLIA Y DETALLADA DE LOS BIENES OFERTADOS

LICITACION NO. LA-50-GYR-050GYR975-N-3-2024 **PARTIDA** : 32 CANTIDAD: 1 PIEZAS **PARTIDA** :155 CANTIDAD: 1 PIEZAS **PARTIDA** : 274 CANTIDAD: 1 PIEZAS **PARTIDA** : 398 CANTIDAD: 1 PIEZAS **PARTIDA** : 520 CANTIDAD: 1 PIEZAS **PARTIDA** : 633 CANTIDAD: 3 PIEZAS **PARTIDA** : 752 CANTIDAD: 2 PIEZAS	PROVEEDOR: EDVAG CONCEPTOS COMERCIALES, S.A. DE C.V. NOMBRE DEL BIEN PROPUESTO: **MODULO ESCRITORIO AUTOSUSTENTABLE PARA DOS LUGARES**	
CLAVE SAI: 511.622.0226.00.01 CLAVE PREI: 20005	MARCA: EDVAG	MODELO: MDES AUTSS2L
NOMBRE DEL BIEN SOLICITADO: **MODULO ESCRITORIO AUTOSUSTENTABLE PARA DOS LUGARES**	**CANT. OFERTADA:** **PARTIDA** : 32 CANTIDAD: 1 PIEZAS **PARTIDA** :155 CANTIDAD: 1 PIEZAS **PARTIDA** : 274 CANTIDAD: 1 PIEZAS **PARTIDA** : 398 CANTIDAD: 1 PIEZAS **PARTIDA** : 520 CANTIDAD: 1 PIEZAS **PARTIDA** : 633 CANTIDAD: 3 PIEZAS **PARTIDA** : 752 CANTIDAD: 2 PIEZAS	PROCEDENCIA: MÉXICO
	CATALOGO: 29	PLAZO DE ENTREGA: 60 días naturales posterior al fallo
	GARANTIA:36 MESES	

ESPECIFICACIONES Y REQUISITOS		DESCRIPCIÓN TÉCNICA DEL LICITANTE	
Dimensiones generales: Frente 160 cm, Fondo 160 cm, Altura a cubierta 75 cm, Altura Total 135 cm Capacidad de Carga: Por gaveta 45 kg, Total 350 kg. Descripción técnica:		Dimensiones generales: Frente 160 cm, Fondo 160 cm, Altura a cubierta 75 cm, Altura Total 135 cm Capacidad de Carga: Por gaveta 45 kg, Total 350 kg. Descripción técnica:	
Patas	Fabricadas en tubo de lámina de acero rolada en frío calibre 18 en forma de "A".	Patas	Fabricadas en tubo de lámina de acero rolada en frío calibre 18 en forma de "A".
Cubierta	Fabricada en tablero de partículas de densidad media MDP (Medium Density Particle Board) con 24 mm. de espesor, con una densidad promedio de 620 kg/m3, cantos rectos y moldura perimetral de PVC de 2 mm de espesor termofusionada.	Cubierta	Fabricada en tablero de partículas de densidad media MDP (Medium Density Particle Board) con 24 mm. de espesor, con una densidad promedio de 620 kg/m3, cantos rectos y moldura perimetral de PVC de 2 mm de espesor termofusionada.



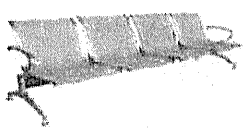

SE CANCELAN DATOS PERSONALES DE PERSONA(S) FISICAS IDENTIFICABLE(S) TALES COMO: CORREO ELECTRÓNICO, POR CONSIDERARSE INFORMACIÓN CUYA DIFUSIÓN PUEDE AFECTAR A LA ESFERA PRIVADA DE LA MISMA, DE CONFORMIDAD CON LO ESTABLECIDO EN LOS ARTÍCULOS 113 FRACCIÓN I Y 118 DE LA LEY FEDERAL DE TRANSPARENCIA Y ACCESO A LA INFORMACIÓN PÚBLICA. D.O.F. 09-mayo-2016

ANEXOS
REVISIÓN DE CONTRATOS

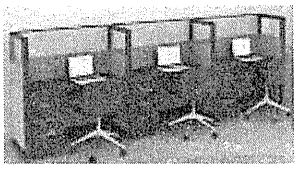

Vigas	Fabricadas en acero rolado en frío calibre 18, troqueladas y punteadas.
Panel divisorio	Fabricado en cristal templado con bordes redondeados, frente de 1 m., Altura 0.30 m. y espesor de 9 mm.
Dos guardas cerradas	Compuestas cada una por:
	Dos cajones papeleros y uno para archivo suspendido (diseñado para recibir folders colgantes tamaño carta) fabricados en tableros verticales de partículas de densidad media MDP (Medium Density Particle Board) con 15 mm. de espesor y tablero horizontal para piso de cajones con 24 mm de espesor; ambos con una densidad promedio de 620 kg/m3, canto recto y moldura perimetral de 2 mm de espesor.
	Cada cajón montado con correderas telescópicas de extensión total embalinada.y tope anti extracción,
	Jaladeras de cajones fabricadas en aluminio con la longitud de la mitad de un cajón.
Dos guardas abiertas	Compuestas cada una por:
	Anaquel librero y anaquel papelero fabricados en tableros verticales de partículas de densidad media MDP (Medium Density Particle Board) con 15 mm. de espesor y tablero horizontal para piso de cajones con 24 mm de espesor; ambos con una densidad promedio de 620 kg/m3, canto recto y moldura perimetral de 2 mm de espesor.
Regatones	Metálicos con base de nitrilo sanitario de 25.4 mm (1") de diámetro para ajustar altura.

Acabados:

Tableros	Con laminado plástico de alta presión VGP (Vertical General Postforming) con 0.7 mm. de espesor y 400 o más ciclos de abrasión por ambas caras.
	Molduras de cubierta y cajones en PVC.
Lámina de acero al carbono rolada en frío	Con pintura en polvo electrostática híbrida con texturizado fino semi-mate.
Cristal	Con cara frontal esmerilada y cara trasera pulida.
Regatones	Antiderrapantes.
Pieza completa	Con tratamiento ignífugo o retardante al fuego para evitar la emanación de gases tóxicos en caso de combustión.

Vigas	Fabricadas en acero rolado en frío calibre 18, troqueladas y punteadas.
Panel divisorio	Fabricado en cristal templado con bordes redondeados, frente de 1 m., Altura 0.30 m. y espesor de 9 mm.
Dos guardas cerradas	Compuestas cada una por:
	Dos cajones papeleros y uno para archivo suspendido (diseñado para recibir folders colgantes tamaño carta) fabricados en tableros verticales de partículas de densidad media MDP (Medium Density Particle Board) con 15 mm. de espesor y tablero horizontal para piso de cajones con 24 mm de espesor; ambos con una densidad promedio de 620 kg/m3, canto recto y moldura perimetral de 2 mm de espesor.
	Cada cajón montado con correderas telescópicas de extensión total embalinada.y tope anti extracción,
	Jaladeras de cajones fabricadas en aluminio con la longitud de la mitad de un cajón.
Dos guardas abiertas	Compuestas cada una por:
	Anaquel librero y anaquel papelero fabricados en tableros verticales de partículas de densidad media MDP (Medium Density Particle Board) con 15 mm. de espesor y tablero horizontal para piso de cajones con 24 mm de espesor; ambos con una densidad promedio de 620 kg/m3, canto recto y moldura perimetral de 2 mm de espesor.
Regatones	Metálicos con base de nitrilo sanitario de 25.4 mm (1") de diámetro para ajustar altura.

Acabados:

Tableros	Con laminado plástico de alta presión VGP (Vertical General Postforming) con 0.7 mm. de espesor y 400 o más ciclos de abrasión por ambas caras.
	Molduras de cubierta y cajones en PVC.
Lámina de acero al carbono rolada en frío	Con pintura en polvo electrostática híbrida con texturizado fino semi-mate.
Cristal	Con cara frontal esmerilada y cara trasera pulida.
Regatones	Antiderrapantes.
Pieza completa	Con tratamiento ignífugo o retardante al fuego para evitar la emanación de gases tóxicos en caso de combustión.



Av. Lázaro Cárdenas Manzana. 89 Lote 1 Col. Nueva Aragón,
Ecatepec de Morelos, Estado de México. C.P. 55260
Tel 0155 57685864 / 24752863 Mai[redacted]
ventas@edvagcc.com.mx Web: www.edvagcc.com.mx

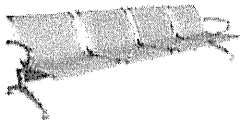

SE CANCELAN DATOS PERSONALES DE PERSONA(S) FISICAS IDENTIFICABLE(S) TALES COMO: CORREO ELECTRÓNICO, POR CONSIDERARSE INFORMACIÓN CUYA DIFUSIÓN PUEDE AFECTAR A LA ESFERA PRIVADA DE LA MISMA, DE CONFORMIDAD CON LO ESTABLECIDO EN LOS ARTÍCULOS 113 FRACCIÓN I Y 118 DE LA LEY FEDERAL DE TRANSPARENCIA Y ACCESO A LA INFORMACIÓN PÚBLICA. D.O.F. 09-mayo-2016

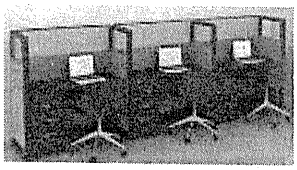

Selección Cromática:

Tableros	**PANTONE** Antique White PQ-11-0105TCX. El tono final debe aproximarse al tono propuesto según material.
	PANTONE Aqua Glass PQ-12-5407TCX. El tono final debe aproximarse al tono propuesto según material.
	PANTONE Tangerine Tango PQ-17-1463TCX. El tono final debe aproximarse al tono propuesto según material.
	PANTONE Burgundy PQ-19-1617TCX. El tono final debe aproximarse al tono propuesto según material.
Lámina de acero rolada en frío	**PANTONE** Antique White PQ-11-0105TCX. El tono final debe aproximarse al tono propuesto según material.
	PANTONE PQ-CoolGray 2C El tono final debe aproximarse al tono propuesto según material.

Sistema de ensamble:

Cubierta	Molduras de cubierta y cajones termo fusionadas.
Vigas y marcos	Unidos por punto y por arco eléctrico a base de soldadura tipo MIG.
	Preparados con perforaciones para conectar cubierta, marcos y credenza por medio de tornillería semi-oculta, fabricada a base de acero de alta resistencia con acabado galvanizado.
Regatones	Insertados a presión.

Certificados:

De manufactura o producción,	**ISO 9001 Vigente,** Sistema de gestión de calidad.
Para las normas o certificados solicitados deberán de cumplir con lo siguiente:	Para artículos nacionales el certificado debe ser emitido por un organismo de certificación acreditado por la Entidad Mexicana de Acreditación (EMA). Para artículos internacionales el certificado debe ser emitido por un organismo oficial acreditado por el país de origen.

Tolerancias: En las dimensiones generales de +/- 10%.

Selección Cromática:

Tableros	**PANTONE** Antique White PQ-11-0105TCX. El tono final debe aproximarse al tono propuesto según material.
	PANTONE Aqua Glass PQ-12-5407TCX. El tono final debe aproximarse al tono propuesto según material.
	PANTONE Tangerine Tango PQ-17-1463TCX. El tono final debe aproximarse al tono propuesto según material.
	PANTONE Burgundy PQ-19-1617TCX. El tono final debe aproximarse al tono propuesto según material.
Lámina de acero rolada en frío	**PANTONE** Antique White PQ-11-0105TCX. El tono final debe aproximarse al tono propuesto según material.
	PANTONE PQ-CoolGray 2C El tono final debe aproximarse al tono propuesto según material.

Sistema de ensamble:

Cubierta	Molduras de cubierta y cajones termo fusionadas.
Vigas y marcos	Unidos por punto y por arco eléctrico a base de soldadura tipo MIG.
	Preparados con perforaciones para conectar cubierta, marcos y credenza por medio de tornillería semi-oculta, fabricada a base de acero de alta resistencia con acabado galvanizado.
Regatones	Insertados a presión.

Certificados:

De manufactura o producción,	**ISO 9001 Vigente,** Sistema de gestión de calidad.
Para las normas o certificados solicitados deberán de cumplir con lo siguiente:	Para artículos nacionales el certificado debe ser emitido por un organismo de certificación acreditado por la Entidad Mexicana de Acreditación (EMA). Para artículos internacionales el certificado debe ser emitido por un organismo oficial acreditado por el país de origen.

Tolerancias: En las dimensiones generales de +/- 10%



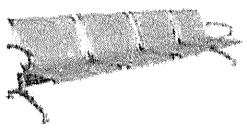

SE CANCELAN DATOS PERSONALES DE PERSONA(S) FISICAS IDENTIFICABLE(S) TALES COMO: CORREO ELECTRÓNICO, POR CONSIDERARSE INFORMACIÓN CUYA DIFUSIÓN PUEDE AFECTAR A LA ESFERA PRIVADA DE LA MISMA, DE CONFORMIDAD CON LO ESTABLECIDO EN LOS ARTÍCULOS 113 FRACCIÓN I Y 118 DE LA LEY FEDERAL DE TRANSPARENCIA Y ACCESO A LA INFORMACIÓN PÚBLICA. D.O.F. 09-mayo-2016

ANEXOS
DIVISION DE CONTRATOS

Conceptos Comerciales S.A. de C.V.
RFC. ECC1011039E0

INSTITUTO MEXICANO DEL SEGURO SOCIAL
DIRECCIÓN DE ADMINISTRACIÓN
UNIDAD DE ADQUISICIONES
CONVOCATORIA A LA
LICITACIÓN PÚBLICA NACIONAL ELECTRÓNICA
N° LA-50-GYR-050GYR975-N-3-2024
ADQUISICIÓN DE MOBILIARIO ADMINISTRATIVO
PARA HOSPITALES PRIORITARIOS (7 OBRAS) (BINARIO)

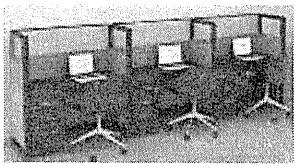

FABRICANTE
MOBILIARIO PARA OFICINAS Y HOSPITALES

ATENTAMENTE

_____

EDGAR VALLE GOMEZ / REPRESENTANTE LEGAL

Av. Lázaro Cárdenas Manzana. 89 Lote 1 Col. Nueva Aragón,
Ecatepec de Morelos, Estado de México, C.P. 55260
Tel 0155 57685664 / 24752863 Mail: [redacted]
ventas@edvagcc.com.mx Web: www.edvagcc.com.mx

SE CANCELAN DATOS PERSONALES DE PERSONA(S) FISICAS IDENTIFICABLE(S) TALES COMO: CORREO ELECTRÓNICO, POR CONSIDERARSE INFORMACIÓN CUYA DIFUSIÓN PUEDE AFECTAR A LA ESFERA PRIVADA DE LA MISMA, DE CONFORMIDAD CON LO ESTABLECIDO EN LOS ARTÍCULOS 113 FRACCIÓN I Y 118 DE LA LEY FEDERAL DE TRANSPARENCIA Y ACCESO A LA INFORMACIÓN PÚBLICA. D.O.F. 09-mayo-2016

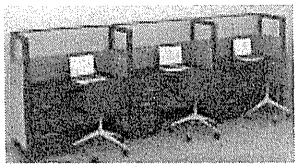

FABRICANTE
MOBILIARIO PARA OFICINAS Y HOSPITALES

ANEXO NO. 4.1

DESCRIPCIÓN AMPLIA Y DETALLADA DE LOS BIENES OFERTADOS

LICITACION NO. LA-50-GYR-050GYR975-N-3-2024	PROVEEDOR: EDVAG CONCEPTOS COMERCIALES, S.A. DE C.V.	
PARTIDA : 33 CANTIDAD: 10 PIEZAS **PARTIDA** :156 CANTIDAD: 8 PIEZAS **PARTIDA** : 275 CANTIDAD: 10 PIEZAS **PARTIDA** : 399 CANTIDAD: 11 PIEZAS **PARTIDA** : 521 CANTIDAD: 9 PIEZAS **PARTIDA** : 634 CANTIDAD: 9 PIEZAS **PARTIDA** : 753 CANTIDAD: 11 PIEZAS	NOMBRE DEL BIEN PROPUESTO: PORTAROTAFOLIO CON PIZARRON	
CLAVE SAI: 511.790.0227.00.01 CLAVE PREI: 20006	MARCA: EDVAG	MODELO: PRTRTFL CPZ
NOMBRE DEL BIEN SOLICITADO: PORTAROTAFOLIO CON PIZARRON	**CANT. OFERTADA:** **PARTIDA** : 33 CANTIDAD: 10 PIEZAS **PARTIDA** :156 CANTIDAD: 8 PIEZAS **PARTIDA** : 275 CANTIDAD: 10 PIEZAS **PARTIDA** : 399 CANTIDAD: 11 PIEZAS **PARTIDA** : 521 CANTIDAD: 9 PIEZAS **PARTIDA** : 634 CANTIDAD: 9 PIEZAS **PARTIDA** : 753 CANTIDAD: 11 PIEZAS	PROCEDENCIA: MÉXICO
	CATALOGO: 30	PLAZO DE ENTREGA: 60 días naturales posterior al fallo
	GARANTIA:36 MESES	

ESPECIFICACIONES Y REQUISITOS			DESCRIPCIÓN TÉCNICA DEL LICITANTE		
Dimensiones Generales: Frente 80 cm, Longitud abatible 60 cm, Altura Total 180 cm Capacidad de Carga: No aplica. Descripción técnica:			Dimensiones Generales: Frente 80 cm, Longitud abatible 60 cm, Altura Total 180 cm Capacidad de Carga: No aplica. Descripción técnica:		
Marco estructural	Abatible plegable fabricado en perfil rectangular de aluminio, con altura ajustable de 50.8 x 25.4 mm (2"x1");		Marco estructural	Abatible plegable fabricado en perfil rectangular de aluminio, con altura ajustable de 50.8 x 25.4 mm (2"x1");	
Accesorios complementarios		Cadena para control de abertura;	Accesorios complementarios		Cadena para control de abertura;
		Seguro para fijar posición del tablero;			Seguro para fijar posición del tablero;
		Barra sujetadora del material de presentación;			Barra sujetadora del material de presentación;
		Porta marcador en la base del marco.			Porta marcador en la base del marco.



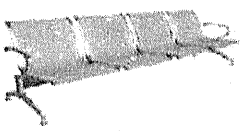

SE CANCELAN DATOS PERSONALES DE PERSONA(S) FISICAS IDENTIFICABLE(S) TALES COMO: CORREO ELECTRÓNICO, POR CONSIDERARSE INFORMACIÓN CUYA DIFUSIÓN PUEDE AFECTAR A LA ESFERA PRIVADA DE LA MISMA, DE CONFORMIDAD CON LO ESTABLECIDO EN LOS ARTÍCULOS 113 FRACCIÓN I Y 118 DE LA LEY FEDERAL DE TRANSPARENCIA Y ACCESO A LA INFORMACIÓN PÚBLICA. D.O.F. 09-mayo-2016

ANEXOS
DIVISION DE CONTRATOS

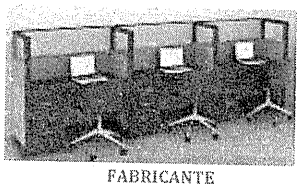

FABRICANTE
MOBILIARIO PARA OFICINAS Y HOSPITALES

Tablero	Giratorio fabricado en aluminio;
Tablero fijo	Fabricado en lámina de acero al carbono rolado en frío de 70 x 100 cm de dos vistas;
Regatones	Fijos de hule sintético.

Acabados:

Aluminio	Anodizado mate.
Acero al carbono rolado en frío	Porcelanizado y esmaltado al fuego.
	En pintura micropulverizada epóxica horneada.

Selección Cromática:

Acero al carbono rolado en frío	**PANTONE Bright White** PQ-11-0601TCX. El tono final debe aproximarse al tono propuesto según material.
Hule sintético	**PANTONE Jet Black** PQ-19-0303TCX. El tono final debe aproximarse al tono propuesto según material.

Certificados:

De manufactura o producción	**ISO 9001 Vigente.** Sistema de gestión de calidad.
Para las normas o certificados solicitados deberán de cumplir con lo siguiente:	Para artículos nacionales el certificado debe ser emitido por un organismo de certificación acreditado por la Entidad Mexicana de Acreditación (EMA). Para artículos internacionales el certificado debe ser emitido por un organismo oficial acreditado por el país de origen.

Tolerancias: En las dimensiones generales de +/- 10%.

Tablero	Giratorio fabricado en aluminio;
Tablero fijo	Fabricado en lámina de acero al carbono rolado en frío de 70 x 100 cm de dos vistas;
Regatones	Fijos de hule sintético.

Acabados:

Aluminio	Anodizado mate.
Acero al carbono rolado en frío	Porcelanizado y esmaltado al fuego.
	En pintura micropulverizada epóxica horneada.

Selección Cromática:

Acero al carbono rolado en frío	**PANTONE Bright White** PQ-11-0601TCX. El tono final debe aproximarse al tono propuesto según material.
Hule sintético	**PANTONE Jet Black** PQ-19-0303TCX. El tono final debe aproximarse al tono propuesto según material.

Certificados:

De manufactura o producción	**ISO 9001 Vigente.** Sistema de gestión de calidad.
Para las normas o certificados solicitados deberán de cumplir con lo siguiente:	Para artículos nacionales el certificado debe ser emitido por un organismo de certificación acreditado por la Entidad Mexicana de Acreditación (EMA). Para artículos internacionales el certificado debe ser emitido por un organismo oficial acreditado por el país de origen.

Tolerancias: En las dimensiones generales de +/- 10%.

ATENTAMENTE

EDGAR VALLE GOMEZ / REPRESENTANTE LEGAL

SE CANCELAN DATOS PERSONALES DE PERSONA(S) FISICAS IDENTIFICABLE(S) TALES COMO: CORREO ELECTRÓNICO, POR CONSIDERARSE INFORMACIÓN CUYA DIFUSIÓN PUEDE AFECTAR A LA ESFERA PRIVADA DE LA MISMA, DE CONFORMIDAD CON LO ESTABLECIDO EN LOS ARTÍCULOS 113 FRACCIÓN I Y 118 DE LA LEY FEDERAL DE TRANSPARENCIA Y ACCESO A LA INFORMACIÓN PÚBLICA. D.O.F. 09-mayo-2016

Conceptos Comerciales S.A. de C.V.
RFC. ECC1011039E0

INSTITUTO MEXICANO DEL SEGURO SOCIAL
DIRECCIÓN DE ADMINISTRACIÓN
UNIDAD DE ADQUISICIONES
CONVOCATORIA A LA
LICITACIÓN PÚBLICA NACIONAL ELECTRÓNICA
N° LA-50-GYR-050GYR975-N-3-2024
ADQUISICIÓN DE MOBILIARIO ADMINISTRATIVO
PARA HOSPITALES PRIORITARIOS (7 OBRAS) (BINARIO)

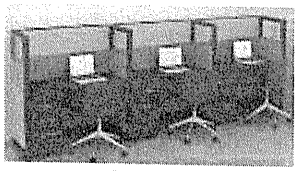

FABRICANTE
MOBILIARIO PARA OFICINAS Y HOSPITALES

ANEXO NO. 4.1
DESCRIPCIÓN AMPLIA Y DETALLADA DE LOS BIENES OFERTADOS

LICITACION NO. LA-50-GYR-050GYR975-N-3-2024	PROVEEDOR: EDVAG CONCEPTOS COMERCIALES, S.A. DE C.V.	
PARTIDA : 34 CANTIDAD: 93 PIEZAS **PARTIDA** :157 CANTIDAD: 91 PIEZAS **PARTIDA** : 635 CANTIDAD: 60 PIEZAS **PARTIDA** : 754 CANTIDAD: 3 PIEZAS	NOMBRE DEL BIEN PROPUESTO: **SILLA GIRATORIA DE RESPALDO BAJO TAPIZADA EN POLIPIEL**	
CLAVE SAI: 511.814.0364.00.01 CLAVE PREI: 20009	MARCA: EDVAG	MODELO: SLLGRB
NOMBRE DEL BIEN **SOLICITADO: SILLA GIRATORIA DE RESPALDO BAJO TAPIZADA EN POLIPIEL**	**CANT. OFERTADA:** **PARTIDA** : 34 CANTIDAD: 93 PIEZAS **PARTIDA** :157 CANTIDAD: 91 PIEZAS **PARTIDA** : 635 CANTIDAD: 60 PIEZAS **PARTIDA** : 754 CANTIDAD: 3 PIEZAS	PROCEDENCIA: MÉXICO
	CATALOGO: 31	PLAZO DE ENTREGA: 60 días naturales posterior al fallo
	GARANTIA:36 MESES	

ESPECIFICACIONES Y REQUISITOS	DESCRIPCIÓN TÉCNICA DEL LICITANTE
Dimensiones Generales : Altura de respaldo 55 cm, Ancho de respaldo 55 cm. Altura de asiento 50 cm, Ancho de asiento 55 cm, Profundidad de asiento 50 cm Altura Total 105 cm Capacidad de Carga: 120 kg. Descripción Técnica: 1. Base: pentagonal de 5 apoyos fabricada en acero inoxidable AISI 304. 2. Respaldo y asiento: con acojinamiento de espumas inyectadas transpirables (Polyol e Isocianato) sin uso de CDC ni COC's, densidad de 50-55 kg/m3; concha protectora fabricada en polipropileno de alta resistencia a los impactos. 3. Descansabrazos: fabricado en alma de acero inoxidable AISI 304 de 5 mm (3/16") de espesor y pads de poliuretano inyectado blando. 4. Ruedas dobles: auto-frenadas resistentes en suelos duros. Acabados: • Acero inoxidable AISI 304: P3 cepillado. • Acojinamiento: tapizado con tela 100% poliéster.	Dimensiones Generales : Altura de respaldo 55 cm, Ancho de respaldo 55 cm. Altura de asiento 50 cm, Ancho de asiento 55 cm, Profundidad de asiento 50 cm Altura Total 105 cm Capacidad de Carga: 120 kg. Descripción Técnica: 1. Base: pentagonal de 5 apoyos fabricada en acero inoxidable AISI 304. 2. Respaldo y asiento: con acojinamiento de espumas inyectadas transpirables (Polyol e Isocianato) sin uso de CDC ni COC's, densidad de 50-55 kg/m3; concha protectora fabricada en polipropileno de alta resistencia a los impactos. 3. Descansabrazos: fabricado en alma de acero inoxidable AISI 304 de 5 mm (3/16") de espesor y pads de poliuretano inyectado blando. 4. Ruedas dobles: auto-frenadas resistentes en suelos duros. Acabados: • Acero inoxidable AISI 304: P3 cepillado. • Acojinamiento: tapizado con tela 100% poliéster.



Av. Lázaro Cardenas Manzana. 89 Lote 1 Col. Nueva Aragón,
Ecatepec de Morelos, Estado de México. C.P. 55260
Tel 0155 57585864 / 24752863 Mail: [redacted]
ventas@edvagcc.com.mx Web:

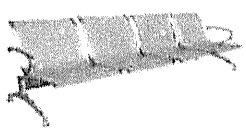

SE CANCELAN DATOS PERSONALES DE PERSONA(S) FISICAS IDENTIFICABLE(S) TALES COMO: CORREO ELECTRÓNICO, POR CONSIDERARSE INFORMACIÓN CUYA DIFUSION PUEDE AFECTAR A LA ESFERA PRIVADA DE LA MISMA, DE CONFORMIDAD CON LO ESTABLECIDO EN LOS ARTÍCULOS 113 FRACCIÓN I Y 118 DE LA LEY FEDERAL DE TRANSPARENCIA Y ACCESO A LA INFORMACIÓN PÚBLICA. D.O.F. 09-mayo-2016

ANEXOS
DIVISION DE CONTRATOS

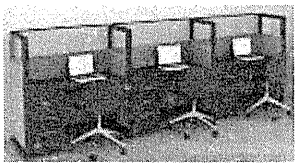

Selección cromática: • Base y descansabrazos: **PANTONE** Jet Black PQ-19-0303TCX. • Respaldo y asiento: **PANTONE** Burgundy PQ-1617TCX / **PANTONE** Green PQ-561C / **PANTONE** PQ-Cool Gray 2C / **PANTONE** Tangerine Tango PQ-17-1463TCX. El tono final debe aproximarse al tono propuesto según material. Sistema de ensamble: • Acero inoxidable AISI 304: A base de soldadura TIG (Argón con aporte de acero inoxidable tipo 308 "i" de 3/8") y fijado al resto del mueble por medio de tornillería semi- oculta, fabricada a base de acero de alta resistencia con acabado galvanizado. • Respaldo y asiento: Con termosellado, enclipado y enfundado, sin uso de adhesivos. • Descansa brazos por sistema de presillas a carcasa del asiento. • Ruedas insertadas a presión con seguro. Certificados: • De manufactura o Producción: **ISO 9001 Vigente.** Sistema de gestión de calidad. Para las normas o certificados solicitados deberán de cumplir con lo siguiente: Para artículos nacionales el certificado debe ser emitido por un organismo de certificación acreditado por la Entidad Mexicana de Acreditación (EMA). Para artículos internacionales el certificado debe ser emitido por un organismo oficial acreditado por el país de origen. Tolerancias: En las dimensiones generales de +/- 10 %.	Selección cromática: • Base y descansabrazos: **PANTONE** Jet Black PQ-19-0303TCX. • Respaldo y asiento: **PANTONE** Burgundy PQ-1617TCX / **PANTONE** Green PQ-561C / **PANTONE** PQ-Cool Gray 2C / **PANTONE** Tangerine Tango PQ-17-1463TCX. El tono final debe aproximarse al tono propuesto según material. Sistema de ensamble: • Acero inoxidable AISI 304: A base de soldadura TIG (Argón con aporte de acero inoxidable tipo 308 "i" de 3/8") y fijado al resto del mueble por medio de tornillería semi- oculta, fabricada a base de acero de alta resistencia con acabado galvanizado. • Respaldo y asiento: Con termosellado, enclipado y enfundado, sin uso de adhesivos. • Descansa brazos por sistema de presillas a carcasa del asiento. • Ruedas insertadas a presión con seguro. Certificados: • De manufactura o Producción: **ISO 9001 Vigente.** Sistema de gestión de calidad. Para las normas o certificados solicitados deberán de cumplir con lo siguiente: Para artículos nacionales el certificado debe ser emitido por un organismo de certificación acreditado por la Entidad Mexicana de Acreditación (EMA). Para artículos internacionales el certificado debe ser emitido por un organismo oficial acreditado por el país de origen. Tolerancias: En las dimensiones generales de +/- 10 %.

ATENTAMENTE

_____

EDGAR VALLE GOMEZ / REPRESENTANTE LEGAL



Av. Lázaro Cárdenas Manzana. 89 Lote 1 Col. Nueva Aragón,
Ecatepec de Morelos, Estado de México. C.P. 55260
Tel 0155 57685664 / 24752863 Mail: [redacted]
ventas@edvagcc.com.mx Web: www.edvagcc.com.mx

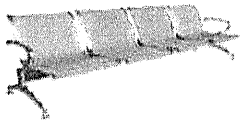

SE CANCELAN DATOS PERSONALES DE PERSONA(S) FISICAS IDENTIFICABLE(S) TALES COMO: CORREO ELECTRÓNICO, POR CONSIDERARSE INFORMACIÓN CUYA DIFUSIÓN PUEDE AFECTAR A LA ESFERA PRIVADA DE LA MISMA, DE CONFORMIDAD CON LO ESTABLECIDO EN LOS ARTÍCULOS 113 FRACCIÓN I Y 118 DE LA LEY FEDERAL DE TRANSPARENCIA Y ACCESO A LA INFORMACIÓN PÚBLICA. D.O.F. 09-mayo-2016

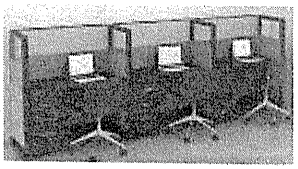

FABRICANTE
MOBILIARIO PARA OFICINAS Y HOSPITALES

ANEXO NO. 4.1

DESCRIPCIÓN AMPLIA Y DETALLADA DE LOS BIENES OFERTADOS

LICITACION NO. LA-50-GYR-050GYR975-N-3-2024 **PARTIDA** : 37 CANTIDAD: 254 PIEZAS **PARTIDA** : 160 CANTIDAD: 576 PIEZAS **PARTIDA** : 278 CANTIDAD: 203 PIEZAS **PARTIDA** : 524 CANTIDAD: 548 PIEZAS **PARTIDA** : 638 CANTIDAD: 186 PIEZAS **PARTIDA** : 757 CANTIDAD: 4 PIEZAS	PROVEEDOR: EDVAG CONCEPTOS COMERCIALES, S.A. DE C.V. NOMBRE DEL BIEN PROPUESTO: **SILLON FIJO DE RESPALDO ALTO BASE DE TRINEO**	
CLAVE SAI: 511.836.0471.00.01 CLAVE PREI: 20012	MARCA: EDVAG	MODELO: SLLN FJRA
NOMBRE DEL BIEN SOLICITADO: **SILLON FIJO DE RESPALDO ALTO BASE DE TRINEO**	**CANT. OFERTADA:** **PARTIDA** : 37 CANTIDAD: 254 PIEZAS **PARTIDA** : 160 CANTIDAD: 576 PIEZAS **PARTIDA** : 278 CANTIDAD: 203 PIEZAS **PARTIDA** : 524 CANTIDAD: 548 PIEZAS **PARTIDA** : 638 CANTIDAD: 186 PIEZAS **PARTIDA** : 757 CANTIDAD: 4 PIEZAS	PROCEDENCIA: MÉXICO
	CATALOGO: 34	PLAZO DE ENTREGA: 60 días naturales posterior al fallo
	GARANTIA:36 MESES	

ESPECIFICACIONES Y REQUISITOS	DESCRIPCIÓN TÉCNICA DEL LICITANTE
Dimensiones Generales: Largo 63 cm, Ancho 55 cm, Altura 96 cm. Capacidad de Carga: 150 kg. Descripción Técnica: 1. Asiento y respaldo con estructura interna de capas de madera contrachapada y moldeada en una pieza laminada de 12 mm de espesor. 2. Acojinamiento (asiento y respaldo) de espuma poliuretano de alta resilencia, densidad 55 kg/m3. 3. Base de trineo y descansabrazos de madera de haya moldeada y contrachapada. 4. Soporte lumbar integrado por el moldeo de la estructura y/o el acojinamiento interior del respaldo.	Dimensiones Generales: Largo 63 cm, Ancho 55 cm, Altura 96 cm. Capacidad de Carga: 150 kg. Descripción Técnica: 1. Asiento y respaldo con estructura interna de capas de madera contrachapada y moldeada en una pieza laminada de 12 mm de espesor. 2. Acojinamiento (asiento y respaldo) de espuma poliuretano de alta resilencia, densidad 55 kg/m3. 3. Base de trineo y descansabrazos de madera de haya moldeada y contrachapada. 4. Soporte lumbar integrado por el moldeo de la estructura y/o el acojinamiento interior del respaldo.



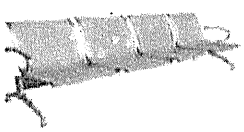

ANEXOS
DIVISION DE CONTRATOS

SE CANCELAN DATOS PERSONALES DE PERSONA(S) FISICAS IDENTIFICABLE(S) TALES COMO: CORREO ELECTRÓNICO, POR CONSIDERARSE INFORMACIÓN CUYA DIFUSIÓN PUEDE AFECTAR A LA ESFERA PRIVADA DE LA MISMA, DE CONFORMIDAD CON LO ESTABLECIDO EN LOS ARTÍCULOS 113 FRACCIÓN I Y 118 DE LA LEY FEDERAL DE TRANSPARENCIA Y ACCESO A LA INFORMACIÓN PÚBLICA. D.O.F. 09-mayo-2016

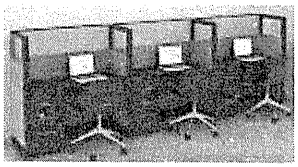

Acabados: • Asiento y respaldo tapizados en imitación piel (pielet), color negro. Tratamiento ignifugo o retardante al fuego para evitar la emanación de gases tóxicos en caso de combustión. Certificados: • De manufactura o Producción: **ISO 9001 Vigente.** Sistema de gestión de calidad. Para las normas o certificados solicitados deberán de cumplir con lo siguiente: Para artículos nacionales el certificado debe ser emitido por un organismo de certificación acreditado por la Entidad Mexicana de Acreditación (EMA). Para artículos internacionales el certificado debe ser emitido por un organismo oficial acreditado por el país de origen. Tolerancias: En las dimensiones generales de +/- 10 %.	Acabados: • Asiento y respaldo tapizados en imitación piel (pielet), color negro. Tratamiento ignifugo o retardante al fuego para evitar la emanación de gases tóxicos en caso de combustión. Certificados: • De manufactura o Producción: **ISO 9001 Vigente.** Sistema de gestión de calidad. Para las normas o certificados solicitados deberán de cumplir con lo siguiente: Para artículos nacionales el certificado debe ser emitido por un organismo de certificación acreditado por la Entidad Mexicana de Acreditación (EMA). Para artículos internacionales el certificado debe ser emitido por un organismo oficial acreditado por el país de origen. Tolerancias: En las dimensiones generales de +/- 10 %.

ATENTAMENTE

EDGAR VALLE GOMEZ / REPRESENTANTE LEGAL



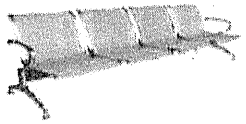

SE CANCELAN DATOS PERSONALES DE PERSONA(S) FISICAS IDENTIFICABLE(S) TALES COMO: CORREO ELECTRÓNICO, POR CONSIDERARSE INFORMACIÓN CUYA DIFUSIÓN PUEDE AFECTAR A LA ESFERA PRIVADA DE LA MISMA, DE CONFORMIDAD CON LO ESTABLECIDO EN LOS ARTÍCULOS 113 FRACCIÓN I Y 118 DE LA LEY FEDERAL DE TRANSPARENCIA Y ACCESO A LA INFORMACIÓN PÚBLICA. D.O.F. 09-mayo-2016

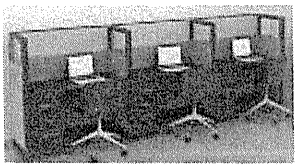

FABRICANTE
MOBILIARIO PARA OFICINAS Y HOSPITALES

ANEXO NO. 4.1

DESCRIPCIÓN AMPLIA Y DETALLADA DE LOS BIENES OFERTADOS

LICITACION NO. LA-50-GYR-050GYR975-N-3-2024	PROVEEDOR: EDVAG CONCEPTOS COMERCIALES, S.A. DE C.V.	
PARTIDA : 39 CANTIDAD: 7 PIEZAS **PARTIDA** :162 CANTIDAD: 14 PIEZAS **PARTIDA** : 280 CANTIDAD: 9 PIEZAS **PARTIDA** : 403 CANTIDAD: 9 PIEZAS **PARTIDA** : 526 CANTIDAD: 8 PIEZAS **PARTIDA** : 640 CANTIDAD: 7 PIEZAS **PARTIDA** : 759 CANTIDAD: 4 PIEZAS	NOMBRE DEL BIEN PROPUESTO: **SILLON GIRATORIO DE RESPALDO ALTO TAPIZADA EN POLIPIEL**	
CLAVE SAI: 511.836.0496.00.01 CLAVE PREI: 20014	MARCA: EDVAG	MODELO: SLLN GRALT
NOMBRE DEL BIEN SOLICITADO: **SILLON GIRATORIO DE RESPALDO ALTO TAPIZADA EN POLIPIEL**	**CANT. OFERTADA:** **PARTIDA** : 39 CANTIDAD: 7 PIEZAS **PARTIDA** :162 CANTIDAD: 14 PIEZAS **PARTIDA** : 280 CANTIDAD: 9 PIEZAS **PARTIDA** : 403 CANTIDAD: 9 PIEZAS **PARTIDA** : 526 CANTIDAD: 8 PIEZAS **PARTIDA** : 640 CANTIDAD: 7 PIEZAS **PARTIDA** : 759 CANTIDAD: 4 PIEZAS	PROCEDENCIA: MÉXICO
	CATALOGO: 36	PLAZO DE ENTREGA: 60 días naturales posterior al fallo
	GARANTIA:36 MESES	

ESPECIFICACIONES Y REQUISITOS	DESCRIPCIÓN TÉCNICA DEL LICITANTE
Dimensiones Generales: Altura de respaldo 75 cm, Ancho del respaldo 55 cm. Altura de asiento 50 cm, Ancho de asiento 55 cm, Profundidad de asiento 50 cm. Altura total 1.25 m. Capacidad de Carga: 120 kg. Descripción Técnica: 1. Base: Pentagonal de 5 apoyos fabricada en acero inoxidable AISI 304. 2. Respaldo y asiento: Con acojinamiento de espumas inyectadas transpirables (Polyol e Isocianato) sin uso de CDC ni COCs, densidad de 50-55 kg/m3; Concha protectora fabricada en polipropileno de alta resistencia a los impactos.	Dimensiones Generales: Altura de respaldo 75 cm, Ancho del respaldo 55 cm. Altura de asiento 50 cm, Ancho de asiento 55 cm, Profundidad de asiento 50 cm. Altura total 1.25 m. Capacidad de Carga: 120 kg. Descripción Técnica: 1. Base: Pentagonal de 5 apoyos fabricada en acero inoxidable AISI 304. 2. Respaldo y asiento: Con acojinamiento de espumas inyectadas transpirables (Polyol e Isocianato) sin uso de CDC ni COCs, densidad de 50-55 kg/m3; Concha protectora fabricada en polipropileno de alta resistencia a los impactos.



Av. Lázaro Cárdenas Manzana. 69 Lote 1 Col. Nueva Aragón,
Ecatepec de Morelos, Estado de México, C.P. 55260
Tel 0155 57685664 / 24752863 Mail: [redacted]
ventas@edvagcc.com.mx Web

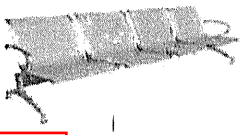

SE CANCELAN DATOS PERSONALES DE PERSONA(S) FISICAS IDENTIFICABLE(S) TALES COMO: CORREO ELECTRÓNICO, POR CONSIDERARSE INFORMACIÓN CUYA DIFUSIÓN PUEDE AFECTAR A LA ESFERA PRIVADA DE LA MISMA, DE CONFORMIDAD CON LO ESTABLECIDO EN LOS ARTÍCULOS 113 FRACCIÓN I Y 118 DE LA LEY FEDERAL DE TRANSPARENCIA Y ACCESO A LA INFORMACIÓN PÚBLICA. D.O.F. 09-mayo-2016

ANEXOS
DIVISION DE CONTRATOS

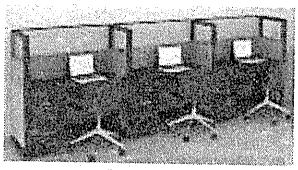

FABRICANTE
MOBILIARIO PARA OFICINAS Y HOSPITALES

3. Descansabrazos: Fabricado en alma de acero inoxidable AISI 304 de 5 mm (3/16") de espesor y pads de poliuretano inyectado blando. 4. Ruedas dobles: Auto-frenadas resistentes en suelos duros. Acabados: • Acero inoxidable AISI 304: P3 cepillado. • Acojinamiento: tapizado con tela 100% poliéster. Sistema de ensamble: • Acero inoxidable AISI 304: A base de soldadura TIG (Argón con aporte de acero inoxidable tipo 308 "i" de 3/8") y fijado al resto del mueble por medio de tornillería semi- oculta, fabricada a base de acero de alta resistencia con acabado galvanizado. • Respaldo y asiento: Con termo sellado, enclipado y enfundado, sin uso de adhesivos. • Descansa brazos: Por sistema de presillas a carcasa del asiento. • Ruedas: Insertadas a presión con seguro. Certificados: • De manufactura o Producción: **ISO 9001 Vigente.** Sistema de gestión de calidad. Para las normas o certificados solicitados deberán de cumplir con lo siguiente: Para artículos nacionales el certificado debe ser emitido por un organismo de certificación acreditado por la Entidad Mexicana de Acreditación (EMA). Para artículos internacionales el certificado debe ser emitido por un organismo oficial acreditado por el país de origen. Tolerancias: En las dimensiones generales de +/- 10 %.	3. Descansabrazos: Fabricado en alma de acero inoxidable AISI 304 de 5 mm (3/16") de espesor y pads de poliuretano inyectado blando. 4. Ruedas dobles: Auto-frenadas resistentes en suelos duros. Acabados: • Acero inoxidable AISI 304: P3 cepillado. • Acojinamiento: tapizado con tela 100% poliéster. Sistema de ensamble: • Acero inoxidable AISI 304: A base de soldadura TIG (Argón con aporte de acero inoxidable tipo 308 "i" de 3/8") y fijado al resto del mueble por medio de tornillería semi- oculta, fabricada a base de acero de alta resistencia con acabado galvanizado. • Respaldo y asiento: Con termo sellado, enclipado y enfundado, sin uso de adhesivos. • Descansa brazos: Por sistema de presillas a carcasa del asiento. • Ruedas: Insertadas a presión con seguro. Certificados: • De manufactura o Producción: **ISO 9001 Vigente.** Sistema de gestión de calidad. Para las normas o certificados solicitados deberán de cumplir con lo siguiente: Para artículos nacionales el certificado debe ser emitido por un organismo de certificación acreditado por la Entidad Mexicana de Acreditación (EMA). Para artículos internacionales el certificado debe ser emitido por un organismo oficial acreditado por el país de origen. Tolerancias: En las dimensiones generales de +/- 10 %.

ATENTAMENTE

EDGAR VALLE GOMEZ / REPRESENTANTE LEGAL

SE CANCELAN DATOS PERSONALES DE PERSONA(S) FISICAS IDENTIFICABLE(S) TALES COMO: CORREO ELECTRÓNICO, POR CONSIDERARSE INFORMACIÓN CUYA DIFUSIÓN PUEDE AFECTAR A LA ESFERA PRIVADA DE LA MISMA, DE CONFORMIDAD CON LO ESTABLECIDO EN LOS ARTÍCULOS 113 FRACCIÓN I Y 118 DE LA LEY FEDERAL DE TRANSPARENCIA Y ACCESO A LA INFORMACIÓN PÚBLICA. D.O.F. 09-mayo-2016

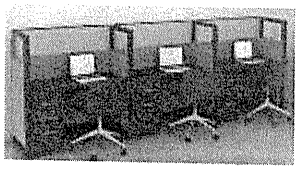

FABRICANTE
MOBILIARIO PARA OFICINAS Y HOSPITALES

ANEXO NO. 4.1

DESCRIPCIÓN AMPLIA Y DETALLADA DE LOS BIENES OFERTADOS

LICITACION NO. LA-50-GYR-050GYR975-N-3-2024	PROVEEDOR: EDVAG CONCEPTOS COMERCIALES, S.A. DE C.V.	
PARTIDA :49 CANTIDAD: 49 PIEZAS **PARTIDA** : 171 CANTIDAD: 46 PIEZAS **PARTIDA** : 290 CANTIDAD: 53 PIEZAS **PARTIDA** : 413 CANTIDAD: 51 PIEZAS **PARTIDA** : 536 CANTIDAD: 46 PIEZAS **PARTIDA** : 650 CANTIDAD: 45 PIEZAS **PARTIDA** : 769 CANTIDAD: 31 PIEZAS	NOMBRE DEL BIEN PROPUESTO: BANCA VESTIDOR PARA CONSULTORIO	
CLAVE SAI: 519.104.0574.00.01 CLAVE PREI: 20052	MARCA: EDVAG	MODELO: BNK VSTCNSL
NOMBRE DEL BIEN SOLICITADO: BANCA VESTIDOR PARA CONSULTORIO	**CANT. OFERTADA:** **PARTIDA** :49 CANTIDAD: 49 PIEZAS **PARTIDA** : 171 CANTIDAD: 46 PIEZAS **PARTIDA** : 290 CANTIDAD: 53 PIEZAS **PARTIDA** : 413 CANTIDAD: 51 PIEZAS **PARTIDA** : 536 CANTIDAD: 46 PIEZAS **PARTIDA** : 650 CANTIDAD: 45 PIEZAS **PARTIDA** : 769 CANTIDAD: 31 PIEZAS	PROCEDENCIA: MÉXICO
	CATALOGO: 46	PLAZO DE ENTREGA: 60 días naturales posterior al fallo
	GARANTIA:36 MESES	

ESPECIFICACIONES Y REQUISITOS		DESCRIPCIÓN TÉCNICA DEL LICITANTE	
Dimensiones Generales: Largo: 80 cm, Ancho: 45 cm, Altura: 45 cm. Capacidad de Carga: 100 kg. Descripción Técnica:		Dimensiones Generales: Largo: 80 cm, Ancho: 45 cm, Altura: 45 cm. Capacidad de Carga: 100 kg. Descripción Técnica:	
Cubierta	Fabricada en fibra de madera media (MDF) con diseño semiboleado en todo su desarrollo, de 28.57 mm (1 1/8") de espesor.	Cubierta	Fabricada en fibra de madera media (MDF) con diseño semiboleado en todo su desarrollo, de 28.57 mm (1 1/8") de espesor.
Estructura	De trineo, en tubo de acero inoxidable AISI 304, calibre No. 18 de 25.4 mm (1").	Estructura	De trineo, en tubo de acero inoxidable AISI 304, calibre No. 18 de 25.4 mm (1").
Los extremos de la estructura	Deben ser sellados con una tapa de acero inoxidable, AISI 304	Los extremos de la estructura	Deben ser sellados con una tapa de acero inoxidable, AISI 304



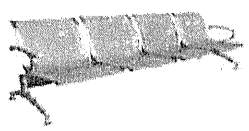

SE CANCELAN DATOS PERSONALES DE PERSONA(S) FISICAS IDENTIFICABLE(S) TALES COMO: CORREO ELECTRÓNICO, POR CONSIDERARSE INFORMACIÓN CUYA DIFUSIÓN PUEDE AFECTAR A LA ESFERA PRIVADA DE LA MISMA, DE CONFORMIDAD CON LO ESTABLECIDO EN LOS ARTÍCULOS 113 FRACCIÓN I Y 118 DE LA LEY FEDERAL DE TRANSPARENCIA Y ACCESO A LA INFORMACIÓN PÚBLICA. D.O.F. 09-mayo-2016

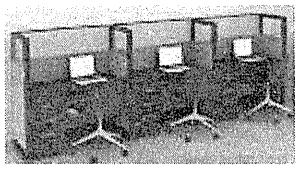

Acabados:

Acero inoxidable, AISI 304	En pulido sanitario.
Pieza completa	Con tratamiento ignífugo ó retardante al fuego para evitar la emanación de gases tóxicos en caso de combustión

Certificados:

De manufactura o Producción	**ISO 9001 Vigente.** Sistema de gestión de calidad
	ISO 14001 Vigente. Sistema de gestión ambiental.
Para las normas o certificados solicitados deberán de cumplir con lo siguiente:	Para artículos nacionales el certificado debe ser emitido por un organismo de certificación acreditado por la Entidad Mexicana de Acreditación (EMA). Para artículos internacionales el certificado debe ser emitido por un organismo oficial acreditado por el país de origen.

Tolerancias: En las dimensiones generales de +/- 10%.

Acabados:

Acero inoxidable, AISI 304	En pulido sanitario.
Pieza completa	Con tratamiento ignífugo ó retardante al fuego para evitar la emanación de gases tóxicos en caso de combustión

Certificados:

De manufactura o Producción	**ISO 9001 Vigente.** Sistema de gestión de calidad
	ISO 14001 Vigente. Sistema de gestión ambiental.
Para las normas o certificados solicitados deberán de cumplir con lo siguiente:	Para artículos nacionales el certificado debe ser emitido por un organismo de certificación acreditado por la Entidad Mexicana de Acreditación (EMA). Para artículos internacionales el certificado debe ser emitido por un organismo oficial acreditado por el país de origen.

Tolerancias: En las dimensiones generales de +/- 10%.

ATENTAMENTE

_____

EDGAR VALLE GOMEZ / REPRESENTANTE LEGAL



Av. Lazaro Cárdenas Manzana. 89 Lote 1 Col. Nueva Aragón,
Ecatepec de Morelos, Estado de México. C.P. 55260
Tel 0155 57685864 / 24752863 Mail [redacted]
ventas@edvagcc.com.mx Web: www.edvagcc.com.mx

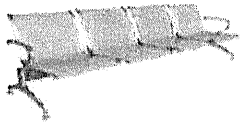

SE CANCELAN DATOS PERSONALES DE PERSONA(S) FISICAS IDENTIFICABLE(S) TALES COMO: CORREO ELECTRÓNICO, POR CONSIDERARSE INFORMACIÓN CUYA DIFUSIÓN PUEDE AFECTAR A LA ESFERA PRIVADA DE LA MISMA, DE CONFORMIDAD CON LO ESTABLECIDO EN LOS ARTÍCULOS 113 FRACCIÓN I Y 118 DE LA LEY FEDERAL DE TRANSPARENCIA Y ACCESO A LA INFORMACIÓN PÚBLICA. D.O.F. 09-mayo-2016

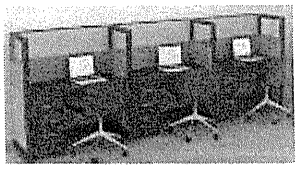

ANEXO NO. 4.1

DESCRIPCIÓN AMPLIA Y DETALLADA DE LOS BIENES OFERTADOS

LICITACION NO. LA-50-GYR-050GYR975-N-3-2024	PROVEEDOR: EDVAG CONCEPTOS COMERCIALES, S.A. DE C.V.	
PARTIDA : 55 CANTIDAD: 10 PIEZAS **PARTIDA** : 177 CANTIDAD: 10 PIEZAS **PARTIDA** : 296 CANTIDAD: 10 PIEZAS **PARTIDA** : 420 CANTIDAD: 10 PIEZAS **PARTIDA** : 542 CANTIDAD: 10 PIEZAS **PARTIDA** : 656 CANTIDAD: 10 PIEZAS **PARTIDA** : 776 CANTIDAD: 12 PIEZAS	NOMBRE DEL BIEN PROPUESTO: MESA DE TRABAJO PARA TALLER	
CLAVE SAI: 519.630.5401.00.01 CLAVE PREI: 20062	MARCA: EDVAG	MODELO: MS TRBTLL
NOMBRE DEL BIEN SOLICITADO: MESA DE TRABAJO PARA TALLER	**CANT. OFERTADA:** **PARTIDA** : 55 CANTIDAD: 10 PIEZAS **PARTIDA** : 177 CANTIDAD: 10 PIEZAS **PARTIDA** : 296 CANTIDAD: 10 PIEZAS **PARTIDA** : 420 CANTIDAD: 10 PIEZAS **PARTIDA** : 542 CANTIDAD: 10 PIEZAS **PARTIDA** : 656 CANTIDAD: 10 PIEZAS **PARTIDA** : 776 CANTIDAD: 12 PIEZAS	PROCEDENCIA: MÉXICO
	CATALOGO: 52	PLAZO DE ENTREGA: 60 días naturales posterior al fallo
	GARANTIA:36 MESES	

ESPECIFICACIONES Y REQUISITOS	DESCRIPCIÓN TÉCNICA DEL LICITANTE
Dimensiones Generales: Largo 180 cm, Ancho 70 cm, Alto 90 cm. Capacidad de carga: 100 Kg. Descripción Técnica:	Dimensiones Generales: Largo 180 cm, Ancho 70 cm, Alto 90 cm. Capacidad de carga: 100 Kg. Descripción Técnica:

Cubierta y entrepaño	Fabricados con tablones de madera de pino de primera con uniones en forma de machimbra con 38 mm (1 1⁄2") de espesor.
Estructura	Fabricada con ángulo de acero al carbono rolado en frío de 50 x 50 x 3 mm (2" x 2" x 1/8").

Acabados:

Cubierta y entrepaño	Naturales



Av. Lazaro Cardenas Manzana. 89 Lote 1 Col. Nueva Aragón,
Ecatepec de Morelos, Estado de México. C.P. 55260
Tel 0155 57685864 / 24752863 Mail: [redacted]
ventas@edvagcc.com.mx Web: www.edvagcc.com.mx

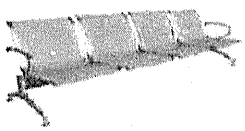

SE CANCELAN DATOS PERSONALES DE PERSONA(S) FISICAS IDENTIFICABLE(S) TALES COMO: CORREO ELECTRÓNICO, POR CONSIDERARSE INFORMACIÓN CUYA DIFUSIÓN PUEDE AFECTAR A LA ESFERA PRIVADA DE LA MISMA, DE CONFORMIDAD CON LO ESTABLECIDO EN LOS ARTÍCULOS 113 FRACCIÓN I Y 118 DE LA LEY FEDERAL DE TRANSPARENCIA Y ACCESO A LA INFORMACIÓN PÚBLICA. D.O.F. 09-mayo-2016

ANEXOS
DIVISION DE CONTRATOS

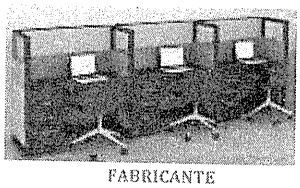

FABRICANTE
MOBILIARIO PARA OFICINAS Y HOSPITALES

Acero rolado en frío	En pintura micropulverizada epóxica horneada.
Pieza completa	Con tratamiento ignífugo ó retardante al fuego para evitar la emanación de gases tóxicos en caso de combustión.

Selección cromática:

Acero rolado en frío	**PANTONE** PQ-CoolGray 2C El tono final debe aproximarse al tono propuesto según material.

Sistema de ensamble:

Cubierta y entrepaño	Unidos a la estructura con tornillos de uso comercial, roldanas y tuercas (acabado galvanizado).
Acero al carbono rolado en frío	A base de soldadura MIG

Certificados:

De manufactura o Producción,	**ISO 9001 Vigente,** Sistema de gestión de calidad; **ISO 14001 Vigente,** Sistema de gestión ambiental;
Para las normas o certificados solicitados deberán de cumplir con lo siguiente:	Para artículos nacionales el certificado debe ser emitido por un organismo de certificación acreditado por la Entidad Mexicana de Acreditación (EMA). Para artículos internacionales el certificado debe ser emitido por un organismo oficial acreditado por el país de origen.

Tolerancias: En las dimensiones generales de +/- 10%.

Acero rolado en frío	En pintura micropulverizada epóxica horneada.
Pieza completa	Con tratamiento ignífugo ó retardante al fuego para evitar la emanación de gases tóxicos en caso de combustión.

Selección cromática:

Acero rolado en frío	**PANTONE** PQ-CoolGray 2C El tono final debe aproximarse al tono propuesto según material.

Sistema de ensamble:

Cubierta y entrepaño	Unidos a la estructura con tornillos de uso comercial, roldanas y tuercas (acabado galvanizado).
Acero al carbono rolado en frío	A base de soldadura MIG

Certificados:

De manufactura o Producción,	**ISO 9001 Vigente,** Sistema de gestión de calidad; **ISO 14001 Vigente,** Sistema de gestión ambiental;
Para las normas o certificados solicitados deberán de cumplir con lo siguiente:	Para artículos nacionales el certificado debe ser emitido por un organismo de certificación acreditado por la Entidad Mexicana de Acreditación (EMA). Para artículos internacionales el certificado debe ser emitido por un organismo oficial acreditado por el país de origen.

Tolerancias: En las dimensiones generales de +/- 10%.

ATENTAMENTE

EDGAR VALLE GOMEZ / REPRESENTANTE LEGAL

SE CANCELAN DATOS PERSONALES DE PERSONA(S) FISICAS IDENTIFICABLE(S) TALES COMO: CORREO ELECTRÓNICO, POR CONSIDERARSE INFORMACIÓN CUYA DIFUSIÓN PUEDE AFECTAR A LA ESFERA PRIVADA DE LA MISMA, DE CONFORMIDAD CON LO ESTABLECIDO EN LOS ARTÍCULOS 113 FRACCIÓN I Y 118 DE LA LEY FEDERAL DE TRANSPARENCIA Y ACCESO A LA INFORMACIÓN PÚBLICA. D.O.F. 09-mayo-2016

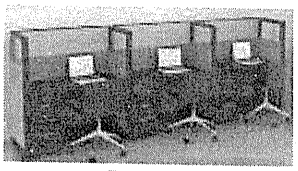

FABRICANTE
MOBILIARIO PARA OFICINAS Y HOSPITALES

ANEXO NO. 4.1

DESCRIPCIÓN AMPLIA Y DETALLADA DE LOS BIENES OFERTADOS

LICITACION NO. LA-50-GYR-050GYR975-N-3-2024 **PARTIDA** : 59 CANTIDAD: 5 PIEZAS **PARTIDA** : 180 CANTIDAD: 4 PIEZAS **PARTIDA** : 300 CANTIDAD: 7 PIEZAS **PARTIDA** : 423 CANTIDAD: 5 PIEZAS **PARTIDA** : 545 CANTIDAD: 27 PIEZAS **PARTIDA** : 660 CANTIDAD: 3 PIEZAS	PROVEEDOR: EDVAG CONCEPTOS COMERCIALES, S.A. DE C.V. NOMBRE DEL BIEN PROPUESTO: **MESA PARA COMPUTADORA**	
CLAVE SAI: 519.630.5454.00.01 CLAVE PREI: 20067	MARCA: EDVAG	MODELO: **MS COM ET1**
NOMBRE DEL BIEN SOLICITADO: **MESA PARA COMPUTADORA**	**CANT. OFERTADA:** **PARTIDA** : 59 CANTIDAD: 5 PIEZAS **PARTIDA** : 180 CANTIDAD: 4 PIEZAS **PARTIDA** : 300 CANTIDAD: 7 PIEZAS **PARTIDA** : 423 CANTIDAD: 5 PIEZAS **PARTIDA** : 545 CANTIDAD: 27 PIEZAS **PARTIDA** : 660 CANTIDAD: 3 PIEZAS	PROCEDENCIA: MÉXICO
	CATALOGO: 56	PLAZO DE ENTREGA: 60 días naturales posterior al fallo
	GARANTIA:36 MESES	

ESPECIFICACIONES Y REQUISITOS	DESCRIPCIÓN TÉCNICA DEL LICITANTE
Dimenciones Generales: Frente 100 cm, Profundidad 50 cm, Altura: 140 cm. Capacidad de carga: 50 Kg. Descripción Técnica: 1. Estructura tubular, en tubo de lamina de acero. 2. Entrepaños fabricados de fibra de madera aglomerada de media densidad de 19 mm (3/4") de espesor y laminado plástico de 0.8 mm de espesor, para monitor, CPU, impresora, tablilla de uso de mouse y portateclado retráctil a base de correderas embalinadas, prepraciones para el paso de cables. 3. Atril desmontable y parilla fabricado de alambrón de acero. 4. Ruedas de doble huella tipo yoyo, con sistema de frenado.	Dimenciones Generales: Frente 100 cm, Profundidad 50 cm, Altura: 140 cm. Capacidad de carga: 50 Kg. Descripción Técnica: 1. Estructura tubular, en tubo de lamina de acero. 2. Entrepaños fabricados de fibra de madera aglomerada de media densidad de 19 mm (3/4") de espesor y laminado plástico de 0.8 mm de espesor, para monitor, CPU, impresora, tablilla de uso de mouse y portateclado retráctil a base de correderas embalinadas, prepraciones para el paso de cables. 3. Atril desmontable y parilla fabricado de alambrón de acero. 4. Ruedas de doble huella tipo yoyo, con sistema de frenado.



Av. Lazaro Cardenas Manzana. 89 Lote 1 Col. Nueva Aragón,
Ecatepec de Morelos, Estado de México, C.P. 55260
Tel 0155 57685864 / 24752863 Mail [redacted]
ventas@edvagcc.com.mx Web: www.edvagcc.com.mx

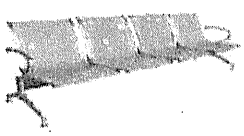

ANEXOS
DIVISION DE CONTRATOS

SE CANCELAN DATOS PERSONALES DE PERSONA(S) FISICAS IDENTIFICABLE(S) TALES COMO: CORREO ELECTRÓNICO, POR CONSIDERARSE INFORMACIÓN CUYA DIFUSIÓN PUEDE AFECTAR A LA ESFERA PRIVADA DE LA MISMA, DE CONFORMIDAD CON LO ESTABLECIDO EN LOS ARTÍCULOS 113 FRACCIÓN I Y 118 DE LA LEY FEDERAL DE TRANSPARENCIA Y ACCESO A LA INFORMACIÓN PÚBLICA. D.O.F. 09-mayo-2016

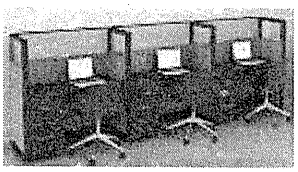

FABRICANTE
MOBILIARIO PARA OFICINAS Y HOSPITALES

Acabados: • Acero al carbono láminado en frío, en pintura horneada micropulverizada epóxica, color gris frío 2 U (código PANTONE). • Tratamiento inífugo ó retardante al fuego y evitar la emanación de gases tóxicos en caso de combustión. Normas de referencia y/o certificados: • CRITERIO DE CALIDAD PARA MOBILIARIO IMSS JCC-51 MAYO -1986. • **ISO 9001-2008.** • NMX-B-028-1998-SCFI, ACERO. • ASTM A 240, ACERO. • NMX-AA-143-SCFI-2008 MANEJO SUSTENTABLE DE BOSQUE.	Acabados: • Acero al carbono láminado en frío, en pintura horneada micropulverizada epóxica, color gris frío 2 U (código PANTONE). • Tratamiento inífugo ó retardante al fuego y evitar la emanación de gases tóxicos en caso de combustión. Normas de referencia y/o certificados: • CRITERIO DE CALIDAD PARA MOBILIARIO IMSS JCC-51 MAYO -1986. • **ISO 9001-2008.** • NMX-B-028-1998-SCFI, ACERO. • ASTM A 240, ACERO. • NMX-AA-143-SCFI-2008 MANEJO SUSTENTABLE DE BOSQUE.

ATENTAMENTE

_____

EDGAR VALLE GOMEZ / REPRESENTANTE LEGAL



Av. Lázaro Cárdenas Manzana. 89 Lote 1 Col. Nueva Aragón,
Ecatepec de Morelos, Estado de México, C.P. 55260
Tel 0155 57685864 / 24752863 Mail: [redacted]
ventas@edvagcc.com.mx Web: www.edvagcc.com.mx

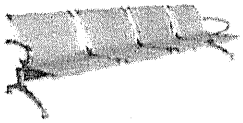

SE CANCELAN DATOS PERSONALES DE PERSONA(S) FISICAS IDENTIFICABLE(S) TALES COMO: CORREO ELECTRÓNICO, POR CONSIDERARSE INFORMACIÓN CUYA DIFUSIÓN PUEDE AFECTAR A LA ESFERA PRIVADA DE LA MISMA, DE CONFORMIDAD CON LO ESTABLECIDO EN LOS ARTÍCULOS 113 FRACCIÓN I Y 118 DE LA LEY FEDERAL DE TRANSPARENCIA Y ACCESO A LA INFORMACIÓN PÚBLICA. D.O.F. 09-mayo-2016

EDVAG Conceptos Comerciales S.A. de C.V.
RFC. ECC1011039E0

INSTITUTO MEXICANO DEL SEGURO SOCIAL
DIRECCIÓN DE ADMINISTRACIÓN
UNIDAD DE ADQUISICIONES
CONVOCATORIA A LA
LICITACIÓN PÚBLICA NACIONAL ELECTRÓNICA
N° LA-50-GYR-050GYR975-N-3-2024
ADQUISICIÓN DE MOBILIARIO ADMINISTRATIVO
PARA HOSPITALES PRIORITARIOS (7 OBRAS) (BINARIO)

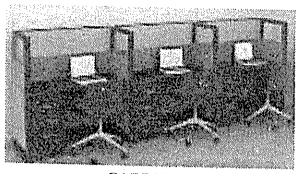

FABRICANTE
MOBILIARIO PARA OFICINAS Y HOSPITALES

ANEXO NO. 4.1

DESCRIPCIÓN AMPLIA Y DETALLADA DE LOS BIENES OFERTADOS

LICITACION NO. LA-50-GYR-050GYR975-N-3-2024	PROVEEDOR: EDVAG CONCEPTOS COMERCIALES, S.A. DE C.V.	
PARTIDA : 61 CANTIDAD: 7 PIEZAS **PARTIDA** : 182 CANTIDAD: 8 PIEZAS **PARTIDA** : 302 CANTIDAD: 5 PIEZAS **PARTIDA** : 425 CANTIDAD: 9 PIEZAS **PARTIDA** :547 CANTIDAD: 6 PIEZAS **PARTIDA** : 662 CANTIDAD: 4 PIEZAS **PARTIDA** : 779 CANTIDAD: 2 PIEZAS	NOMBRE DEL BIEN PROPUESTO: **PIZARRON DE 120 CM CON TABLERO DE CORCHO**	
CLAVE SAI: 519.695.1974.00.01 CLAVE PREI: 20069	MARCA: EDVAG	MODELO: **PZRRN 12 TBCRH**
NOMBRE DEL BIEN SOLICITADO: **PIZARRON DE 120 CM CON TABLERO DE CORCHO**	**CANT. OFERTADA:** **PARTIDA** : 61 CANTIDAD: 7 PIEZAS **PARTIDA** : 182 CANTIDAD: 8 PIEZAS **PARTIDA** : 302 CANTIDAD: 5 PIEZAS **PARTIDA** : 425 CANTIDAD: 9 PIEZAS **PARTIDA** :547 CANTIDAD: 6 PIEZAS **PARTIDA** : 662 CANTIDAD: 4 PIEZAS **PARTIDA** : 779 CANTIDAD: 2 PIEZAS	PROCEDENCIA: MÉXICO
	CATALOGO: 58	PLAZO DE ENTREGA: 60 días naturales posterior al fallo
	GARANTIA:36 MESES	

ESPECIFICACIONES Y REQUISITOS		DESCRIPCIÓN TÉCNICA DEL LICITANTE	
Dimensiones Generales: Frente 120 cm, espesor 3.5 cm, alto 90 cm. Capacidad de carga: No aplica. Descripción Técnica:		Dimensiones Generales: Frente 120 cm, espesor 3.5 cm, alto 90 cm. Capacidad de carga: No aplica. Descripción Técnica:	
Marco estructural	Fabricado en ángulo de aluminio de 25 x 25 mm (1" x 1") con perforaciones tipo avellanado.	Marco estructural	Fabricado en ángulo de aluminio de 25 x 25 mm (1" x 1") con perforaciones tipo avellanado.
Base	De aglomerado de madera (MDF) con 6 mm (1/4") de espesor.	Base	De aglomerado de madera (MDF) con 6 mm (1/4") de espesor.
Tablero compuesto por:	Laminado de corcho con 4.5 mm de espesor y	Tablero compuesto por:	Laminado de corcho con 4.5 mm de espesor y
	Laminado de acero rolado en frío calibre no. 18.		Laminado de acero rolado en frío calibre no. 18.



Av. Lázaro Cárdenas Manzana. 89 Lote 1 Col. Nueva Aragón,
Ecatepec de Morelos, Estado de México, C.P. 55260
Tel 0155 57685864 / 24752863 M[redacted]
ventas@edvagcc.com.mx Web: www.edvagcc.com.mx

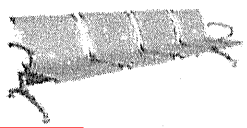

SE CANCELAN DATOS PERSONALES DE PERSONA(S) FISICAS IDENTIFICABLE(S) TALES COMO: CORREO ELECTRÓNICO, POR CONSIDERARSE INFORMACIÓN CUYA DIFUSIÓN PUEDE AFECTAR A LA ESFERA PRIVADA DE LA MISMA, DE CONFORMIDAD CON LO ESTABLECIDO EN LOS ARTÍCULOS 113 FRACCIÓN I Y 118 DE LA LEY FEDERAL DE TRANSPARENCIA Y ACCESO A LA INFORMACIÓN PÚBLICA. D.O.F. 09-mayo-2016

ANEXOS
DIVISION DE CONTRATOS

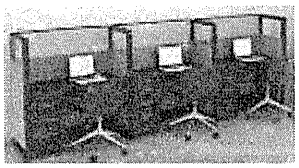

Bastidor	Fabricado en polín de madera de pino de primera con 25 x 25 mm (1" x 1").
Taquete	De fibra de vidrio.
Tornillos	De acero rolado en frío cadmizado para fijar ángulo, superficie de trabajo y base MDF al bastidor.

Acabados:

Marco estructural	Anodizado natural
Tablero	Porcelanizado
Pieza completa	Con tratamiento ignífugo ó retardante al fuego para evitar la emanación de gases tóxicos en caso de combustión.

Certificados:

De manufactura o producción	**ISO 9001 Vigente.** Sistema de gestión de calidad.
Para las normas o certificados solicitados deberán de cumplir con lo siguiente:	Para artículos nacionales el certificado debe ser emitido por un organismo de certificación acreditado por la Entidad Mexicana de Acreditación (EMA). Para artículos internacionales el certificado debe ser emitido por un organismo oficial acreditado por el país de origen.

Tolerancias: En las dimensiones generales de +/- 10%.

Bastidor	Fabricado en polín de madera de pino de primera con 25 x 25 mm (1" x 1").
Taquete	De fibra de vidrio.
Tornillos	De acero rolado en frío cadmizado para fijar ángulo, superficie de trabajo y base MDF al bastidor.

Acabados:

Marco estructural	Anodizado natural
Tablero	Porcelanizado
Pieza completa	Con tratamiento ignífugo ó retardante al fuego para evitar la emanación de gases tóxicos en caso de combustión.

Certificados:

De manufactura o producción	**ISO 9001 Vigente.** Sistema de gestión de calidad.
Para las normas o certificados solicitados deberán de cumplir con lo siguiente:	Para artículos nacionales el certificado debe ser emitido por un organismo de certificación acreditado por la Entidad Mexicana de Acreditación (EMA). Para artículos internacionales el certificado debe ser emitido por un organismo oficial acreditado por el país de origen.

Tolerancias: En las dimensiones generales de +/- 10%.

ATENTAMENTE

EDGAR VALLE GOMEZ / REPRESENTANTE LEGAL



Av. Lázaro Cárdenas Manzana. 89 Lote 1 Col. Nueva Aragón,
Ecatepec de Morelos, Estado de México. C.P. 55260
Tel 0155 57685664 / 24752863 Mail: [redacted]
ventas@edvagcc.com.mx Web: www.edvagcc.com.mx



SE CANCELAN DATOS PERSONALES DE PERSONA(S) FISICAS IDENTIFICABLE(S) TALES COMO: CORREO ELECTRÓNICO, POR CONSIDERARSE INFORMACIÓN CUYA DIFUSIÓN PUEDE AFECTAR A LA ESFERA PRIVADA DE LA MISMA, DE CONFORMIDAD CON LO ESTABLECIDO EN LOS ARTÍCULOS 113 FRACCIÓN I Y 118 DE LA LEY FEDERAL DE TRANSPARENCIA Y ACCESO A LA INFORMACIÓN PÚBLICA. D.O.F. 09-mayo-2016

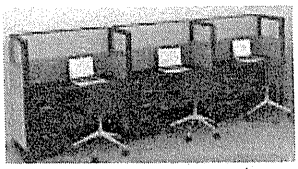

FABRICANTE
MOBILIARIO PARA OFICINAS Y HOSPITALES

ANEXO NO. 4.1

DESCRIPCIÓN AMPLIA Y DETALLADA DE LOS BIENES OFERTADOS

LICITACION NO. LA-50-GYR-050GYR975-N-3-2024	PROVEEDOR: EDVAG CONCEPTOS COMERCIALES, S.A. DE C.V.	
PARTIDA : 64 CANTIDAD: 4 PIEZAS **PARTIDA** : 185 CANTIDAD: 5 PIEZAS **PARTIDA** : 305 CANTIDAD: 1 PIEZAS **PARTIDA** : 428 CANTIDAD: 1 PIEZAS **PARTIDA** : 550 CANTIDAD: 3 PIEZAS **PARTIDA** : 665 CANTIDAD: 2 PIEZAS **PARTIDA** : 782 CANTIDAD: 1 PIEZAS	NOMBRE DEL BIEN PROPUESTO: **PIZARRON DE 180 CM MAGNETICO DE PARED**	
CLAVE SAI: 519.695.2013.00.01 CLAVE PREI: 20073	MARCA: EDVAG	MODELO: **PZRRN 18MGPRD**
NOMBRE DEL BIEN SOLICITADO: **PIZARRON DE 180 CM MAGNETICO DE PARED**	**CANT. OFERTADA:** **PARTIDA** : 64 CANTIDAD: 4 PIEZAS **PARTIDA** : 185 CANTIDAD: 5 PIEZAS **PARTIDA** : 305 CANTIDAD: 1 PIEZAS **PARTIDA** : 428 CANTIDAD: 1 PIEZAS **PARTIDA** : 550 CANTIDAD: 3 PIEZAS **PARTIDA** : 665 CANTIDAD: 2 PIEZAS **PARTIDA** : 782 CANTIDAD: 1 PIEZAS	PROCEDENCIA: MÉXICO
	CATALOGO: 61	PLAZO DE ENTREGA: 60 días naturales posterior al fallo
	GARANTIA:36 MESES	

ESPECIFICACIONES Y REQUISITOS		DESCRIPCIÓN TÉCNICA DEL LICITANTE	
Dimensiones Generales: Frente 180 cm, Espesor 5 cm, Altura 90 cm. Capacidad de carga: No aplica Descripción Técnica:		Dimensiones Generales: Frente 180 cm, Espesor 5 cm, Altura 90 cm. Capacidad de carga: No aplica Descripción Técnica:	
Marco estructural	Fabricado en perfil de aluminio con 3 mm de espesor, incluye accesorios necesarios para su fijación al muro.	Marco estructural	Fabricado en perfil de aluminio con 3 mm de espesor, incluye accesorios necesarios para su fijación al muro.
Tablero	Formado por base de fibra de madera de densidad media (MDF) con 6 mm de espesor y área de trabajo fabricada de lámina de acero porcelanizado.	Tablero	Formado por base de fibra de madera de densidad media (MDF) con 6 mm de espesor y área de trabajo fabricada de lámina de acero porcelanizado.
Elemento de soporte para marcador	Fabricado en aluminio.	Elemento de soporte para marcador	Fabricado en aluminio.



Av. Lázaro Cardenas Manzana. 89 Lote 1 Col. Nueva Aragón,
Ecatepec de Morelos, Estado de México. C.P. 55260
Tel 0155 57685864 / 24752863 Mail: [redacted]
ventas@edvagcc.com.mx Web: www.edvagcc.com.mx

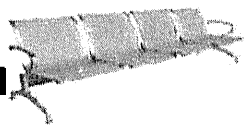

SE CANCELAN DATOS PERSONALES DE PERSONA(S) FISICAS IDENTIFICABLE(S) TALES COMO: CORREO ELECTRÓNICO, POR CONSIDERARSE INFORMACIÓN CUYA DIFUSIÓN PUEDE AFECTAR A LA ESFERA PRIVADA DE LA MISMA, DE CONFORMIDAD CON LO ESTABLECIDO EN LOS ARTÍCULOS 113 FRACCIÓN I Y 118 DE LA LEY FEDERAL DE TRANSPARENCIA Y ACCESO A LA INFORMACIÓN PÚBLICA. D.O.F. 09-mayo-2016

ANEXOS
DIVISION DE CONTRATOS

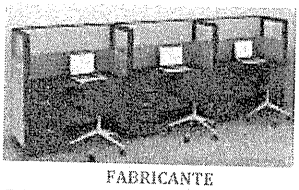

FABRICANTE
MOBILIARIO PARA OFICINAS Y HOSPITALES

Acabados:

Marco estructural y elemento para soporte para marcador	Anodizados natural mate.
Tablero	Esmaltado
Pieza completa	Con tratamiento ignífugo ó retardante al fuego para evitar la emanación de gases tóxicos en caso de combustión.

Selección cromática:

Tablero	**PANTONE** Bright White PQ-11-0601TCX El tono final deberá aproximarse al tono propuesto según material.

Sistema de ensamble:

Acero rolado en frío	Por punto y por arco eléctrico con soldadura tipo MIG.

Certificados:

De manufactura o producción.	**ISO 9001 Vigente,** Sistema de gestión de calidad;
	ISO 14001 Vigente, Sistema de gestión ambiental;
Para las normas o certificados solicitados deberán de cumplir con lo siguiente:	Para artículos nacionales el certificado debe ser emitido por un organismo de certificación acreditado por la Entidad Mexicana de Acreditación (EMA). Para artículos internacionales el certificado debe ser emitido por un organismo oficial acreditado por el país de origen.

Tolerancias: En las dimensiones generales de +/- 2%.

Acabados:

Marco estructural y elemento para soporte para marcador	Anodizados natural mate.
Tablero	Esmaltado
Pieza completa	Con tratamiento ignífugo ó retardante al fuego para evitar la emanación de gases tóxicos en caso de combustión.

Selección cromática:

Tablero	**PANTONE** Bright White PQ-11-0601TCX El tono final deberá aproximarse al tono propuesto según material.

Sistema de ensamble:

Acero rolado en frío	Por punto y por arco eléctrico con soldadura tipo MIG.

Certificados:

De manufactura o producción.	**ISO 9001 Vigente,** Sistema de gestión de calidad;
	ISO 14001 Vigente, Sistema de gestión ambiental;
Para las normas o certificados solicitados deberán de cumplir con lo siguiente:	Para artículos nacionales el certificado debe ser emitido por un organismo de certificación acreditado por la Entidad Mexicana de Acreditación (EMA). Para artículos internacionales el certificado debe ser emitido por un organismo oficial acreditado por el país de origen.

Tolerancias: En las dimensiones generales de +/- 2%.

ATENTAMENTE

EDGAR VALLE GOMEZ / REPRESENTANTE LEGAL

SE CANCELAN DATOS PERSONALES DE PERSONA(S) FISICAS IDENTIFICABLE(S) TALES COMO: CORREO ELECTRÓNICO, POR CONSIDERARSE INFORMACIÓN CUYA DIFUSIÓN PUEDE AFECTAR A LA ESFERA PRIVADA DE LA MISMA, DE CONFORMIDAD CON LO ESTABLECIDO EN LOS ARTÍCULOS 113 FRACCIÓN I Y 118 DE LA LEY FEDERAL DE TRANSPARENCIA Y ACCESO A LA INFORMACIÓN PÚBLICA. D.O.F. 09-mayo-2016

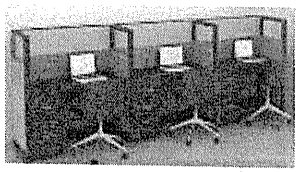

FABRICANTE
MOBILIARIO PARA OFICINAS Y HOSPITALES

ANEXO NO. 4.1

DESCRIPCIÓN AMPLIA Y DETALLADA DE LOS BIENES OFERTADOS

LICITACION NO. LA-50-GYR-050GYR975-N-3-2024	PROVEEDOR: EDVAG CONCEPTOS COMERCIALES, S.A. DE C.V.	
PARTIDA : 69 CANTIDAD: 93 PIEZAS **PARTIDA** : 188 CANTIDAD: 84 PIEZAS **PARTIDA** : 310 CANTIDAD: 67 PIEZAS **PARTIDA** : 432 CANTIDAD: 87 PIEZAS **PARTIDA** : 553 CANTIDAD: 73 PIEZAS **PARTIDA** : 670 CANTIDAD: 43 PIEZAS **PARTIDA** : 787 CANTIDAD: 22 PIEZAS	NOMBRE DEL BIEN PROPUESTO: **SILLON ACOJINABLE RECLINABLE SISTEMA MECANICO DE PALANCAS**	
CLAVE SAI: 519.824.0504.00.01 CLAVE PREI: 20078	MARCA: EDVAG	MODELO: **SLLAUL**
NOMBRE DEL BIEN SOLICITADO: **SILLON ACOJINABLE RECLINABLE SISTEMA MECANICO DE PALANCAS**	**CANT. OFERTADA:** **PARTIDA** : 69 CANTIDAD: 93 PIEZAS **PARTIDA** : 188 CANTIDAD: 84 PIEZAS **PARTIDA** : 310 CANTIDAD: 67 PIEZAS **PARTIDA** : 432 CANTIDAD: 87 PIEZAS **PARTIDA** : 553 CANTIDAD: 73 PIEZAS **PARTIDA** : 670 CANTIDAD: 43 PIEZAS **PARTIDA** : 787 CANTIDAD: 22 PIEZAS	PROCEDENCIA: MÉXICO
	CATALOGO: 66	PLAZO DE ENTREGA: 60 días naturales posterior al fallo
	GARANTIA:36 MESES	

ESPECIFICACIONES Y REQUISITOS	DESCRIPCIÓN TÉCNICA DEL LICITANTE
DIMENSIONES GENERALES: LARGO 75 cm, ANCHO 75 cm, ALTO 111 cm. CAPACIDAD DE CARGA: 150 Kg. DESCRIPCIÓN TÉCNICA: 1. SILLÓN RECLINABLE, CON ESTRUCTURA INTERNA DE MADERA DE PINO DE PRIMERA, CON SOPORTE DE PIES DE EXTENSIÓN, CON ACOJINAMIENTO EN RESPALDO Y ASIENTO, EN ESPUMA DE POLIURETANO INYECTADO DE 45 Kg/ cm^3 DE DENSIDAD. 2. TAPIZADO EN TELA. 3. REGATONES AJUASTABLES.	DIMENSIONES GENERALES: LARGO 75 cm, ANCHO 75 cm, ALTO 111 cm. CAPACIDAD DE CARGA: 150 Kg. DESCRIPCIÓN TÉCNICA: 1. SILLÓN RECLINABLE, CON ESTRUCTURA INTERNA DE MADERA DE PINO DE PRIMERA, CON SOPORTE DE PIES DE EXTENSIÓN, CON ACOJINAMIENTO EN RESPALDO Y ASIENTO, EN ESPUMA DE POLIURETANO INYECTADO DE 45 Kg/ cm^3 DE DENSIDAD. 2. TAPIZADO EN TELA. 3. REGATONES AJUASTABLES.



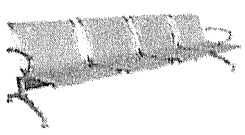

ANEXOS
DIVISION DE CONTRATOS

SE CANCELAN DATOS PERSONALES DE PERSONA(S) FISICAS IDENTIFICABLE(S) TALES COMO: CORREO ELECTRÓNICO, POR CONSIDERARSE INFORMACIÓN CUYA DIFUSIÓN PUEDE AFECTAR A LA ESFERA PRIVADA DE LA MISMA, DE CONFORMIDAD CON LO ESTABLECIDO EN LOS ARTÍCULOS 113 FRACCIÓN I Y 118 DE LA LEY FEDERAL DE TRANSPARENCIA Y ACCESO A LA INFORMACIÓN PÚBLICA. D.O.F. 09-mayo-2016

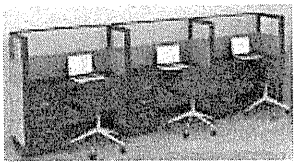

Canastilla para guarda	Diseñada en forma de charola, el contorno fabricado en alambrón de acero de 6.3 mm (1/4") de diámetro.

Acabados:

Polipropileno	Rugoso con tratamiento antiestático
Acero al carbono rolado en frío	Con pintura en polvo electroestática híbrida con texturizado fino semi-mate.
Acero inoxidable, AISI 304	En pulido P3.
Pieza completa	Con tratamiento ignífugo ó retardante al fuego para evitar la emanación de gases tóxicos en caso de combustión.

Selección cromática:

Pieza completa	**PANTONE** Jet Black PQ-19-0303TCX El tono final debe aproximarse al tono propuesto según material.

Certificados:

De manufactura o Producción	**ISO 9001 Vigente.** Sistema de gestión de calidad.
Para las normas o certificados solicitados deberán de cumplir con lo siguiente:	Para artículos nacionales el certificado debe ser emitido por un organismo de certificación acreditado por la Entidad Mexicana de Acreditación (EMA). Para artículos internacionales el certificado debe ser emitido por un organismo oficial acreditado por el país de origen.

Tolerancias: En las dimensiones generales de +/- 10%.

Canastilla para guarda	Diseñada en forma de charola, el contorno fabricado en alambrón de acero de 6.3 mm (1/4") de diámetro.

Acabados:

Polipropileno	Rugoso con tratamiento antiestático
Acero al carbono rolado en frío	Con pintura en polvo electroestática híbrida con texturizado fino semi-mate.
Acero inoxidable, AISI 304	En pulido P3.
Pieza completa	Con tratamiento ignífugo ó retardante al fuego para evitar la emanación de gases tóxicos en caso de combustión.

Selección cromática:

Pieza completa	**PANTONE** Jet Black PQ-19-0303TCX El tono final debe aproximarse al tono propuesto según material.

Certificados:

De manufactura o Producción	**ISO 9001 Vigente.** Sistema de gestión de calidad.
Para las normas o certificados solicitados deberán de cumplir con lo siguiente:	Para artículos nacionales el certificado debe ser emitido por un organismo de certificación acreditado por la Entidad Mexicana de Acreditación (EMA). Para artículos internacionales el certificado debe ser emitido por un organismo oficial acreditado por el país de origen.

Tolerancias: En las dimensiones generales de +/- 10%.

ATENTAMENTE

EDGAR VALLE GOMEZ / REPRESENTANTE LEGAL

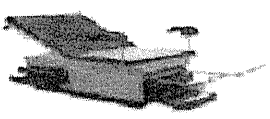

Av. Lázaro Cárdenas Manzana. 89 Lote 1 Col. Nueva Aragón,
Ecatepec de Morelos, Estado de México. C.P. 55260
Tel 0155 57685664 / 24752863 Mail: [redacted]
ventas@edvagcc.com.mx Web: www.edvagcc.com.mx

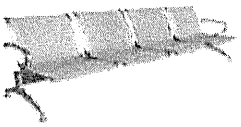

SE CANCELAN DATOS PERSONALES DE PERSONA(S) FISICAS IDENTIFICABLE(S) TALES COMO: CORREO ELECTRÓNICO, POR CONSIDERARSE INFORMACIÓN CUYA DIFUSIÓN PUEDE AFECTAR A LA ESFERA PRIVADA DE LA MISMA, DE CONFORMIDAD CON LO ESTABLECIDO EN LOS ARTÍCULOS 113 FRACCIÓN I Y 118 DE LA LEY FEDERAL DE TRANSPARENCIA Y ACCESO A LA INFORMACIÓN PÚBLICA. D.O.F. 09-mayo-2016

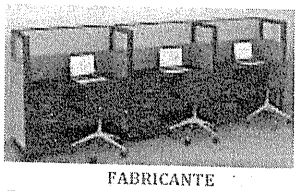

FABRICANTE
MOBILIARIO PARA OFICINAS Y HOSPITALES

ANEXO NO. 4.1

DESCRIPCIÓN AMPLIA Y DETALLADA DE LOS BIENES OFERTADOS

LICITACION NO. LA-50-GYR-050GYR975-N-3-2024	PROVEEDOR: EDVAG CONCEPTOS COMERCIALES, S.A. DE C.V.	
PARTIDA : 71 CANTIDAD: 1 PIEZAS **PARTIDA** : 190 CANTIDAD: 1 PIEZAS **PARTIDA** : 434 CANTIDAD: 1 PIEZAS **PARTIDA** : 555 CANTIDAD: 1 PIEZAS	NOMBRE DEL BIEN PROPUESTO: **TABLERO DE CORCHO DE 150 CM**	
CLAVE SAI: 519.865.0114.00.01 CLAVE PREI: 20080	MARCA: EDVAG	MODELO: **TBCRCH15**
NOMBRE DEL BIEN SOLICITADO: **TABLERO DE CORCHO DE 150 CM**	**CANT. OFERTADA:** **PARTIDA** : 71 CANTIDAD: 1 PIEZAS **PARTIDA** : 190 CANTIDAD: 1 PIEZAS **PARTIDA** : 434 CANTIDAD: 1 PIEZAS **PARTIDA** : 555 CANTIDAD: 1 PIEZAS	PROCEDENCIA: MÉXICO
	CATALOGO: 68	PLAZO DE ENTREGA: 60 días naturales posterior al fallo
	GARANTIA:36 MESES	

ESPECIFICACIONES Y REQUISITOS	DESCRIPCIÓN TÉCNICA DEL LICITANTE
Dimensiones Generales: Frente 150 cm, Espesor 2 cm, Altura 90 cm. Capacidad de carga: No aplica	Dimensiones Generales: Frente 150 cm, Espesor 2 cm, Altura 90 cm. Capacidad de carga: No aplica

Descripción Técnica:

Cuerpo	De madera machimbrada (triplay) con 12 mm de espesor.
	De lámina de corcho de 5 mm de espesor.
Marco	De aluminio, con preparación y herrajes para su fijación a muro.

Acabados:

Aluminio	Anodizado natural mate.
Pieza completa	Con tratamiento ignífugo ó retardante al fuego para evitar la emanación de gases tóxicos en caso de combustión.

Descripción Técnica:

Cuerpo	De madera machimbrada (triplay) con 12 mm de espesor.
	De lámina de corcho de 5 mm de espesor.
Marco	De aluminio, con preparación y herrajes para su fijación a muro.

Acabados:

Aluminio	Anodizado natural mate.
Pieza completa	Con tratamiento ignífugo ó retardante al fuego para evitar la emanación de gases tóxicos en caso de combustión.



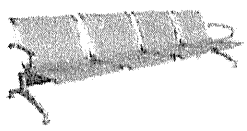

SE CANCELAN DATOS PERSONALES DE PERSONA(S) FISICAS IDENTIFICABLE(S) TALES COMO: CORREO ELECTRÓNICO, POR CONSIDERARSE INFORMACIÓN CUYA DIFUSIÓN PUEDE AFECTAR A LA ESFERA PRIVADA DE LA MISMA, DE CONFORMIDAD CON LO ESTABLECIDO EN LOS ARTÍCULOS 113 FRACCIÓN I Y 118 DE LA LEY FEDERAL DE TRANSPARENCIA Y ACCESO A LA INFORMACIÓN PÚBLICA. D.O.F. 09-mayo-2016

ANEXOS
DIVISION DE CONTRATOS

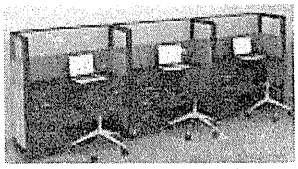

FABRICANTE
MOBILIARIO PARA OFICINAS Y HOSPITALES

Certificados:

De manufactura o producción	**ISO 9001 Vigente.** Sistema de gestión de calidad.
Para las normas o certificados solicitados deberán de cumplir con lo siguiente:	Para artículos nacionales el certificado debe ser emitido por un organismo de certificación acreditado por la Entidad Mexicana de Acreditación (EMA). Para artículos internacionales el certificado debe ser emitido por un organismo oficial acreditado por el país de origen.

Tolerancias: En las dimensiones generales de +/- 10%.

Certificados:

De manufactura o producción	**ISO 9001 Vigente.** Sistema de gestión de calidad.
Para las normas o certificados solicitados deberán de cumplir con lo siguiente:	Para artículos nacionales el certificado debe ser emitido por un organismo de certificación acreditado por la Entidad Mexicana de Acreditación (EMA). Para artículos internacionales el certificado debe ser emitido por un organismo oficial acreditado por el país de origen.

Tolerancias: En las dimensiones generales de +/- 10%.

ATENTAMENTE

_____

EDGAR VALLE GOMEZ / REPRESENTANTE LEGAL

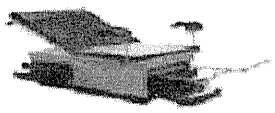

Av. Lazaro Cárdenas Manzana. 89 Lote 1 Col. Nueva Aragón,
Ecatepec de Morelos, Estado de México. C.P. 55260
Tel 0155 57685864 / 24752863 Mail: [redacted]
ventas@edvagcc.com.mx Web: www.edvagcc.com.mx

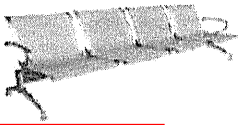

SE CANCELAN DATOS PERSONALES DE PERSONA(S) FISICAS IDENTIFICABLE(S) TALES COMO: CORREO ELECTRÓNICO, POR CONSIDERARSE INFORMACIÓN CUYA DIFUSIÓN PUEDE AFECTAR A LA ESFERA PRIVADA DE LA MISMA, DE CONFORMIDAD CON LO ESTABLECIDO EN LOS ARTÍCULOS 113 FRACCIÓN I Y 118 DE LA LEY FEDERAL DE TRANSPARENCIA Y ACCESO A LA INFORMACIÓN PÚBLICA. D.O.F. 09-mayo-2016

Conceptos Comerciales S.A. de C.V.
RFC. ECC1011039E0

INSTITUTO MEXICANO DEL SEGURO SOCIAL
DIRECCIÓN DE ADMINISTRACIÓN
UNIDAD DE ADQUISICIONES
CONVOCATORIA A LA
LICITACIÓN PÚBLICA NACIONAL ELECTRÓNICA
N° LA-50-GYR-050GYR975-N-3-2024
ADQUISICIÓN DE MOBILIARIO ADMINISTRATIVO
PARA HOSPITALES PRIORITARIOS (7 OBRAS) (BINARIO)

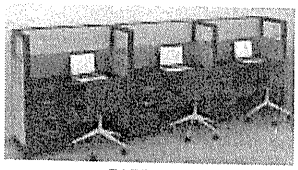

FABRICANTE
MOBILIARIO PARA OFICINAS Y HOSPITALES

ANEXO NO. 4.1
DESCRIPCIÓN AMPLIA Y DETALLADA DE LOS BIENES OFERTADOS

LICITACION NO. LA-50-GYR-050GYR975-N-3-2024	PROVEEDOR: EDVAG CONCEPTOS COMERCIALES, S.A. DE C.V.	
PARTIDA :78 CANTIDAD: 2 PIEZAS **PARTIDA** : 197 CANTIDAD: 2 PIEZAS **PARTIDA** : 318 CANTIDAD: 2 PIEZAS **PARTIDA** : 441 CANTIDAD: 2 PIEZAS **PARTIDA** : 562 CANTIDAD: 2 PIEZAS **PARTIDA** : 679 CANTIDAD: 2 PIEZAS **PARTIDA** : 795BCANTIDAD: 2 PIEZAS	NOMBRE DEL BIEN PROPUESTO: **CARRO TRANSPORTADOR DE OLLAS**	
CLAVE SAI: 517.256.0226.00.01 CLAVE PREI: 20089	MARCA: EDVAG	MODELO: **CRRTRNPOLL**
NOMBRE DEL BIEN SOLICITADO: **CARRO TRANSPORTADOR DE OLLAS**	**CANT. OFERTADA:** **PARTIDA** :78 CANTIDAD: 2 PIEZAS **PARTIDA** : 197 CANTIDAD: 2 PIEZAS **PARTIDA** : 318 CANTIDAD: 2 PIEZAS **PARTIDA** : 441 CANTIDAD: 2 PIEZAS **PARTIDA** : 562 CANTIDAD: 2 PIEZAS **PARTIDA** : 679 CANTIDAD: 2 PIEZAS **PARTIDA** : 795BCANTIDAD: 2 PIEZAS	PROCEDENCIA: MÉXICO
	CATALOGO: 75	PLAZO DE ENTREGA: 60 días naturales posterior al fallo
	GARANTIA:36 MESES	

ESPECIFICACIONES Y REQUISITOS		DESCRIPCIÓN TÉCNICA DEL LICITANTE	
Dimensiones Generales: Largo 60 cm, ancho 60 cm, altura 90 cm Capacidad de Carga: 100 kg. Descripción Técnica:		Dimensiones Generales: Largo 60 cm, ancho 60 cm, altura 90 cm Capacidad de Carga: 100 kg. Descripción Técnica:	
Cartabón abrazadera	Fabricado en lámina de acero inoxidable, AISI 304, calibre 14, para fijar y reforzar maneral;	Cartabón abrazadera	Fabricado en lámina de acero inoxidable, AISI 304, calibre 14, para fijar y reforzar maneral;
Maneral	Fabricado en tubo de lámina de acero inoxidable, AISI 304, calibre 14 de 32 mm (1 1⁄4") de diámetro;	Maneral	Fabricado en tubo de lámina de acero inoxidable, AISI 304, calibre 14 de 32 mm (1 1⁄4") de diámetro;
Parachoque	Fabricado en hule sintético;	Parachoque	Fabricado en hule sintético;
Plataforma	Fabricada en lámina de acero inoxidable, AISI 304, calibre 16 con marco perimetral de perfil de lámina de acero inoxidable, AISI	Plataforma	Fabricada en lámina de acero inoxidable, AISI 304, calibre 16 con marco perimetral de perfil de lámina de acero inoxidable, AISI



Av. Lázaro Cárdenas Manzana. 89 Lote 1 Col. Nueva Aragón,
Ecatepec de Morelos, Estado de México. C.P. 55260
Tel 0155 57685864 / 24752863 M[redacted]
ventas@edvagcc.com.mx Web: www.edvagcc.com.mx

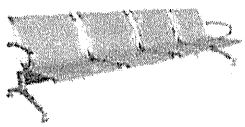

SE CANCELAN DATOS PERSONALES DE PERSONA(S) FISICAS IDENTIFICABLE(S) TALES COMO: CORREO ELECTRÓNICO, POR CONSIDERARSE INFORMACIÓN CUYA DIFUSIÓN PUEDE AFECTAR A LA ESFERA PRIVADA DE LA MISMA, DE CONFORMIDAD CON LO ESTABLECIDO EN LOS ARTÍCULOS 113 FRACCIÓN I Y 118 DE LA LEY FEDERAL DE TRANSPARENCIA Y ACCESO A LA INFORMACIÓN PÚBLICA. D.O.F. 09-mayo-2016

ANEXOS
DIVISION DE CONTRATOS

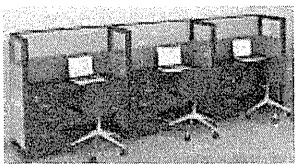

	304, calibre 16 con marco perimetral de 8 x 4 cm;
Ruedas	Fabricadas en hule macizo natural sintético tipo comercial para uso pesado, 2 fijas y 2 giratorias con rodamiento embalerado de 102 mm (4") de diámetro.

Acabados:

Acero inoxidable, AISI 304	Con pulido P3.

Selección cromática:

Hule sintético	**PANTONE** PQ-Cool Gray 2C. El tono final debe aproximarse al tono propuesto según material.

Sistema de ensamble:

Acero inoxidable, AISI 304	A base de soldadura TIG (Argón con aporte de acero inoxidable tipo 308 "i" de 3/8").

Certificados:

De manufactura o producción,	**ISO 9001 Vigente,** Sistema de gestión de calidad;
Para las normas o certificados solicitados deberán de cumplir con lo siguiente:	Para artículos nacionales el certificado debe ser emitido por un organismo de certificación acreditado por la Entidad Mexicana de Acreditación (EMA). Para artículos internacionales el certificado debe ser emitido por un organismo oficial acreditado por el país de origen.

Tolerancias: En las dimensiones generales de +/- 10%.

	304, calibre 16 con marco perimetral de 8 x 4 cm;
Ruedas	Fabricadas en hule macizo natural sintético tipo comercial para uso pesado, 2 fijas y 2 giratorias con rodamiento embalerado de 102 mm (4") de diámetro.

Acabados:

Acero inoxidable, AISI 304	Con pulido P3.

Selección cromática:

Hule sintético	**PANTONE** PQ-Cool Gray 2C. El tono final debe aproximarse al tono propuesto según material.

Sistema de ensamble:

Acero inoxidable, AISI 304	A base de soldadura TIG (Argón con aporte de acero inoxidable tipo 308 "i" de 3/8").

Certificados:

De manufactura o producción,	**ISO 9001 Vigente,** Sistema de gestión de calidad;
Para las normas o certificados solicitados deberán de cumplir con lo siguiente:	Para artículos nacionales el certificado debe ser emitido por un organismo de certificación acreditado por la Entidad Mexicana de Acreditación (EMA). Para artículos internacionales el certificado debe ser emitido por un organismo oficial acreditado por el país de origen.

Tolerancias: En las dimensiones generales de +/- 10%.

ATENTAMENTE

EDGAR VALLE GOMEZ / REPRESENTANTE LEGAL



Av. Lázaro Cárdenas Manzana. 69 Lote 1 Col. Nueva Aragón,
Ecatepec de Morelos, Estado de México. C.P. 55260
Tel 0155 57686664 / 24752863 Mail [redacted]
ventas@edvagcc.com.mx Web: www.edvagcc.com.mx



SE CANCELAN DATOS PERSONALES DE PERSONA(S) FISICAS IDENTIFICABLE(S) TALES COMO: CORREO ELECTRÓNICO, POR CONSIDERARSE INFORMACIÓN CUYA DIFUSIÓN PUEDE AFECTAR A LA ESFERA PRIVADA DE LA MISMA, DE CONFORMIDAD CON LO ESTABLECIDO EN LOS ARTÍCULOS 113 FRACCIÓN I Y 118 DE LA LEY FEDERAL DE TRANSPARENCIA Y ACCESO A LA INFORMACIÓN PÚBLICA. D.O.F. 09-mayo-2016

EDVAG Conceptos Comerciales S.A. de C.V.
RFC. ECC1011039E0

INSTITUTO MEXICANO DEL SEGURO SOCIAL
DIRECCIÓN DE ADMINISTRACIÓN
UNIDAD DE ADQUISICIONES
CONVOCATORIA A LA
LICITACIÓN PÚBLICA NACIONAL ELECTRÓNICA
N° LA-50-GYR-050GYR975-N-3-2024
ADQUISICIÓN DE MOBILIARIO ADMINISTRATIVO
PARA HOSPITALES PRIORITARIOS (7 OBRAS) (BINARIO)

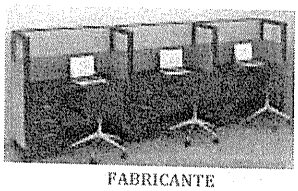

FABRICANTE
MOBILIARIO PARA OFICINAS Y HOSPITALES

ANEXO NO. 4.1
DESCRIPCIÓN AMPLIA Y DETALLADA DE LOS BIENES OFERTADOS

LICITACION NO. LA-50-GYR-050GYR975-N-3-2024	PROVEEDOR: EDVAG CONCEPTOS COMERCIALES, S.A. DE C.V.	
PARTIDA : 84 CANTIDAD: 1 PIEZAS **PARTIDA** : 202 CANTIDAD: 1 PIEZAS **PARTIDA** : 323 CANTIDAD: 1 PIEZAS **PARTIDA** : 684 CANTIDAD: 1 PIEZAS	NOMBRE DEL BIEN PROPUESTO: MESA CALIENTE DE 160 CM PARA VAPOR DE (4 CHAROLAS).	
CLAVE SAI: 517.609.5497.00.01 CLAVE PREI: 20099	MARCA: EDVAG	MODELO: **MSCLT 164CH**
NOMBRE DEL BIEN SOLICITADO: MESA CALIENTE DE 160 CM PARA VAPOR DE (4 CHAROLAS).	**CANT. OFERTADA:** **PARTIDA** : 84 CANTIDAD: 1 PIEZAS **PARTIDA** : 202 CANTIDAD: 1 PIEZAS **PARTIDA** : 323 CANTIDAD: 1 PIEZAS **PARTIDA** : 684 CANTIDAD: 1 PIEZAS	PROCEDENCIA: MÉXICO
	CATALOGO: 78	PLAZO DE ENTREGA: 60 días naturales posterior al fallo
	GARANTIA:36 MESES	

ESPECIFICACIONES Y REQUISITOS		DESCRIPCIÓN TÉCNICA DEL LICITANTE	
Dimensiones Generales: Frente 160 cm, fondo 100 cm, incluyendo la repisa, altura sin vitrina 90 cm, altura de la vitrina 42.50 cm Capacidad de Carga: 250 kg. Descripción Técnica:		Dimensiones Generales: Frente 160 cm, fondo 100 cm, incluyendo la repisa, altura sin vitrina 90 cm, altura de la vitrina 42.50 cm Capacidad de Carga: 250 kg. Descripción Técnica:	
Cubierta y tina	Fabricadas en acero inoxidable, AISI 304, calibre 16;	Cubierta y tina	Fabricadas en acero inoxidable, AISI 304, calibre 16;
Depósito para alimentos	Desmontable fabricada en lámina de acero inoxidable, AISI 304, calibre 18 de 30 x 50 x 15 cm, con ceja perimetral;	Depósito para alimentos	Desmontable fabricada en lámina de acero inoxidable, AISI 304, calibre 18 de 30 x 50 x 15 cm, con ceja perimetral;
Estructura interior	(Base inferior) fabricada en ángulo de lámina de acero inoxidable, AISI 304, calibre 14 de 38 x 38 mm (1 1/2" x 1 1/2");	Estructura interior	(Base inferior) fabricada en ángulo de lámina de acero inoxidable, AISI 304, calibre 14 de 38 x 38 mm (1 1/2" x 1 1/2");
Falso fondo desmontable	Con perforaciones, fabricado en lámina de acero inoxidable, calibre 20;	Falso fondo desmontable	Con perforaciones, fabricado en lámina de acero inoxidable, calibre 20;
Repisa	Con guías para deslizamiento de charolas de lámina de acero inoxidable, AISI 304, calibre 16;	Repisa	Con guías para deslizamiento de charolas de lámina de acero inoxidable, AISI 304, calibre 16;



Av. Lazaro Cardenas Manzana. 89 Lote 1 Col. Nueva Aragón,
Ecatepec de Morelos, Estado de México. C.P. 55260
Tel 0155 57685864 / 24752863 Mail [redacted]
ventas@edvagcc.com.mx Web: www.edvagcc.com.mx

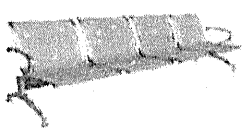

SE CANCELAN DATOS PERSONALES DE PERSONA(S) FISICAS IDENTIFICABLE(S) TALES COMO: CORREO ELECTRÓNICO, POR CONSIDERARSE INFORMACIÓN CUYA DIFUSIÓN PUEDE AFECTAR A LA ESFERA PRIVADA DE LA MISMA, DE CONFORMIDAD CON LO ESTABLECIDO EN LOS ARTÍCULOS 113 FRACCIÓN I Y 118 DE LA LEY FEDERAL DE TRANSPARENCIA Y ACCESO A LA INFORMACIÓN PÚBLICA. D.O.F. 09-mayo-2016

ANEXOS
DIVISION DE CONTRATOS

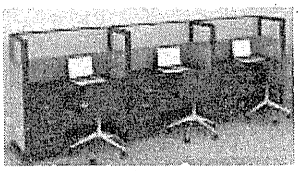

FABRICANTE
MOBILIARIO PARA OFICINAS Y HOSPITALES

Tubo	De acero inoxidable, AISI 304, calibre 16 de 38 mm (1 1⁄2") de diámetro;
Vitrina protectora de alimentos	Con ménsulas, cubierta de acero inoxidable, AISI 304, calibre 16 y vidrio frontal de 6 mm de espesor;
Regatones	Fabricados en acero inoxidable, AISI 304 de 25.4 mm (1"), con base nitrilo sanitario blanco de 25.4 mm (1") de diámetro con altura ajustable;
Contra rejilla	Fabricada en latón bajo en plomo de 32 mm (1 1⁄4").

Acabados:

Regatones	Antiderrapantes;
Latón bajo en plomo	Cromado;
Acero inoxidable, AISI 304	Con pulido P3.

Sistema de ensamble:

Regatones	Insertados a presión;
Acero inoxidable, AISI 304	A base de soldadura TIG (Argón con aporte de acero inoxidable tipo 308 "l" de 3/8").

Certificados:

De manufactura o producción,	**ISO 9001 Vigente,** Sistema de gestión de calidad;
Para las normas o certificados solicitados deberán de cumplir con lo siguiente:	Para artículos nacionales el certificado debe ser emitido por un organismo de certificación acreditado por la Entidad Mexicana de Acreditación (EMA). Para artículos internacionales el certificado debe ser emitido por un organismo oficial acreditado por el país de origen.

Tolerancias: En las dimensiones generales de +/- 10%.

Tubo	De acero inoxidable, AISI 304, calibre 16 de 38 mm (1 1⁄2") de diámetro;
Vitrina protectora de alimentos	Con ménsulas, cubierta de acero inoxidable, AISI 304, calibre 16 y vidrio frontal de 6 mm de espesor;
Regatones	Fabricados en acero inoxidable, AISI 304 de 25.4 mm (1"), con base nitrilo sanitario blanco de 25.4 mm (1") de diámetro con altura ajustable;
Contra rejilla	Fabricada en latón bajo en plomo de 32 mm (1 1⁄4").

Acabados:

Regatones	Antiderrapantes;
Latón bajo en plomo	Cromado;
Acero inoxidable, AISI 304	Con pulido P3.

Sistema de ensamble:

Regatones	Insertados a presión;
Acero inoxidable, AISI 304	A base de soldadura TIG (Argón con aporte de acero inoxidable tipo 308 "l" de 3/8").

Certificados:

De manufactura o producción,	**ISO 9001 Vigente,** Sistema de gestión de calidad;
Para las normas o certificados solicitados deberán de cumplir con lo siguiente:	Para artículos nacionales el certificado debe ser emitido por un organismo de certificación acreditado por la Entidad Mexicana de Acreditación (EMA). Para artículos internacionales el certificado debe ser emitido por un organismo oficial acreditado por el país de origen.

Tolerancias: En las dimensiones generales de +/- 10%.

ATENTAMENTE

EDGAR VALLE GOMEZ / REPRESENTANTE LEGAL

SE CANCELAN DATOS PERSONALES DE PERSONA(S) FISICAS IDENTIFICABLE(S) TALES COMO: CORREO ELECTRÓNICO, POR CONSIDERARSE INFORMACIÓN CUYA DIFUSIÓN PUEDE AFECTAR A LA ESFERA PRIVADA DE LA MISMA, DE CONFORMIDAD CON LO ESTABLECIDO EN LOS ARTÍCULOS 113 FRACCIÓN I Y 118 DE LA LEY FEDERAL DE TRANSPARENCIA Y ACCESO A LA INFORMACIÓN PÚBLICA. D.O.F. 09-mayo-2016

EDVAG Conceptos Comerciales S.A. de C.V.
RFC. ECC1011039E0

INSTITUTO MEXICANO DEL SEGURO SOCIAL
DIRECCIÓN DE ADMINISTRACIÓN
UNIDAD DE ADQUISICIONES
CONVOCATORIA A LA
LICITACIÓN PÚBLICA NACIONAL ELECTRÓNICA
N° LA-50-GYR-050GYR975-N-3-2024
ADQUISICIÓN DE MOBILIARIO ADMINISTRATIVO
PARA HOSPITALES PRIORITARIOS (7 OBRAS) (BINARIO)

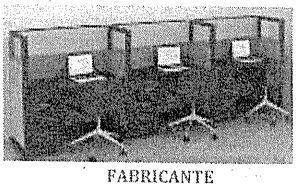

FABRICANTE
MOBILIARIO PARA OFICINAS Y HOSPITALES

ANEXO NO. 4.1
DESCRIPCIÓN AMPLIA Y DETALLADA DE LOS BIENES OFERTADOS

LICITACION NO. LA-50-GYR-050GYR975-N-3-2024	PROVEEDOR: EDVAG CONCEPTOS COMERCIALES, S.A. DE C.V.	
PARTIDA : 88 CANTIDAD: 3 PIEZAS **PARTIDA** : 206 CANTIDAD: 3 PIEZAS **PARTIDA** : 327 CANTIDAD: 3 PIEZAS **PARTIDA** : 450 CANTIDAD: 3 PIEZAS **PARTIDA** : 569 CANTIDAD: 3 PIEZAS **PARTIDA** : 688 CANTIDAD: 3 PIEZAS **PARTIDA** : 804 CANTIDAD: 4 PIEZAS	NOMBRE DEL BIEN PROPUESTO: MESA ELECTRICA CALIENTE MOVIL (2 CHAROLAS	
CLAVE SAI: 517.609.5559.00.01 CLAVE PREI: 20105	MARCA: EDVAG	MODELO: **MSELCLMV 2CH**
NOMBRE DEL BIEN SOLICITADO: MESA ELECTRICA CALIENTE MOVIL (2 CHAROLAS	**CANT. OFERTADA:** **PARTIDA** : 88 CANTIDAD: 3 PIEZAS **PARTIDA** : 206 CANTIDAD: 3 PIEZAS **PARTIDA** : 327 CANTIDAD: 3 PIEZAS **PARTIDA** : 450 CANTIDAD: 3 PIEZAS **PARTIDA** : 569 CANTIDAD: 3 PIEZAS **PARTIDA** : 688 CANTIDAD: 3 PIEZAS **PARTIDA** : 804 CANTIDAD: 4 PIEZAS	PROCEDENCIA: MÉXICO
	CATALOGO: 79	PLAZO DE ENTREGA: 60 días naturales posterior al fallo
	GARANTIA:36 MESES	

ESPECIFICACIONES Y REQUISITOS		DESCRIPCIÓN TÉCNICA DEL LICITANTE	
Dimensiones Generales: Frente 125 cm, ancho 70 cm, altura 90 cm. Capacidad de Carga: 250 kg. Descripción Técnica:		Dimensiones Generales: Frente 125 cm, ancho 70 cm, altura 90 cm. Capacidad de Carga: 250 kg. Descripción Técnica:	
Cable	De uso rudo con clavija polarizado, de 2 m de longitud, calibre 12	Cable	De uso rudo con clavija polarizado, de 2 m de longitud, calibre 12
Charolas	Perforadas desmontables de lámina de acero inoxidable, AISI 304, calibre 20.	Charolas	Perforadas desmontables de lámina de acero inoxidable, AISI 304, calibre 20.
Contra tina	Fabricada en lámina galvanizada calibre 18, con aislante de fibra de vidrio de 25 mm (1") de espesor.	Contra tina	Fabricada en lámina galvanizada calibre 18, con aislante de fibra de vidrio de 25 mm (1") de espesor.
Cubierta y tina	Fabricadas en lámina de acero inoxidable, AISI 304, calibre 16, con puentes integrales.	Cubierta y tina	Fabricadas en lámina de acero inoxidable, AISI 304, calibre 16, con puentes integrales.



Av. Lázaro Cárdenas Manzana. 89 Lote 1 Col. Nueva Aragón,
Ecatepec de Morelos, Estado de México. C.P. 55260
Tel 0155 57685864 / 24752863 Mail [redacted]
ventas@edvagcc.com.mx Web: www.edvagcc.com.mx

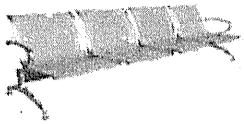

SE CANCELAN DATOS PERSONALES DE PERSONA(S) FISICAS IDENTIFICABLE(S) TALES COMO: CORREO ELECTRÓNICO, POR CONSIDERARSE INFORMACIÓN CUYA DIFUSIÓN PUEDE AFECTAR A LA ESFERA PRIVADA DE LA MISMA, DE CONFORMIDAD CON LO ESTABLECIDO EN LOS ARTÍCULOS 113 FRACCIÓN I Y 118 DE LA LEY FEDERAL DE TRANSPARENCIA Y ACCESO A LA INFORMACIÓN PÚBLICA. D.O.F. 09-mayo-2016

ANEXOS

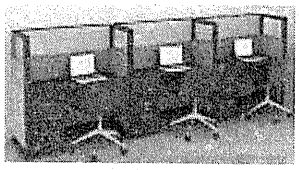

Depósitos para alimentos	Desmontables, con esquinas sanitarias, con tapas de lámina de acero inoxidable, AISI 304, calibre 18.
Envolvente	Fabricada en lámina de acero inoxidable, AISI 304, calibre 18.
Estructura	Fabricada en tubo de acero inoxidable, AISI 304, calibre 16 de 38 mm (1 1⁄2") de diámetro.
Ruedas giratorias	Fabricadas en hule de 12.3 cm (5") de diámetro.
Tubo	Fabricado en cobre tipo "M" de 32 mm (1 1⁄4") de diámetro, con válvula de globo
Accesorios	Foco piloto
	Gancho portacable
	Interruptor
	Resistencia eléctrica de inmersión con capacidad de 1500 watts.
	Termostato

Acabados:

Acero inoxidable, AISI 304	Con pulido P3.

Selección cromática:

Hule	**PANTONE** PQ-CoolGray 2C El tono final debe aproximarse al tono propuesto según material.

Sistema de ensamble:

Acero inoxidable, AISI 304	A base de soldadura TIG (Argón con aporte de acero inoxidable tipo 308 de 3/8")

Certificados:

De manufactura o producción,	**ISO 9001 Vigente,** Sistema de gestión de calidad;
Para las normas o certificados solicitados deberán de cumplir con lo siguiente:	Para artículos nacionales el certificado debe ser emitido por un organismo de certificación acreditado por la Entidad Mexicana de Acreditación (EMA). Para artículos internacionales el certificado debe ser emitido por un organismo oficial acreditado por el país de origen.

Tolerancias: En las dimensiones generales de +/- 10%.

Depósitos para alimentos	Desmontables, con esquinas sanitarias, con tapas de lámina de acero inoxidable, AISI 304, calibre 18.
Envolvente	Fabricada en lámina de acero inoxidable, AISI 304, calibre 18.
Estructura	Fabricada en tubo de acero inoxidable, AISI 304, calibre 16 de 38 mm (1 1⁄2") de diámetro.
Ruedas giratorias	Fabricadas en hule de 12.3 cm (5") de diámetro.
Tubo	Fabricado en cobre tipo "M" de 32 mm (1 1⁄4") de diámetro, con válvula de globo
Accesorios	Foco piloto
	Gancho portacable
	Interruptor
	Resistencia eléctrica de inmersión con capacidad de 1500 watts.
	Termostato

Acabados:

Acero inoxidable, AISI 304	Con pulido P3.

Selección cromática:

Hule	**PANTONE** PQ-CoolGray 2C El tono final debe aproximarse al tono propuesto según material.

Sistema de ensamble:

Acero inoxidable, AISI 304	A base de soldadura TIG (Argón con aporte de acero inoxidable tipo 308 de 3/8")

Certificados:

De manufactura o producción,	**ISO 9001 Vigente,** Sistema de gestión de calidad;
Para las normas o certificados solicitados deberán de cumplir con lo siguiente:	Para artículos nacionales el certificado debe ser emitido por un organismo de certificación acreditado por la Entidad Mexicana de Acreditación (EMA). Para artículos internacionales el certificado debe ser emitido por un organismo oficial acreditado por el país de origen.

Tolerancias: En las dimensiones generales de +/- 10%.



Av. Lázaro Cárdenas Manzana. 89 Lote 1 Col. Nueva Aragón,
Ecatepec de Morelos, Estado de México, C.P. 55260
Tel 0155 57685864 / 24752863 Mail: [redacted]
ventas@edvagcc.com.mx Web: www.edvagcc.com.mx

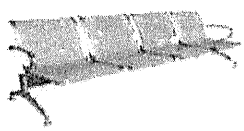

SE CANCELAN DATOS PERSONALES DE PERSONA(S) FISICAS IDENTIFICABLE(S) TALES COMO: CORREO ELECTRÓNICO, POR CONSIDERARSE INFORMACIÓN CUYA DIFUSIÓN PUEDE AFECTAR A LA ESFERA PRIVADA DE LA MISMA, DE CONFORMIDAD CON LO ESTABLECIDO EN LOS ARTÍCULOS 113 FRACCIÓN I Y 118 DE LA LEY FEDERAL DE TRANSPARENCIA Y ACCESO A LA INFORMACIÓN PÚBLICA. D.O.F. 09-mayo-2016

Conceptos Comerciales S.A. de C.V.
RFC. ECC1011039E0

INSTITUTO MEXICANO DEL SEGURO SOCIAL
DIRECCIÓN DE ADMINISTRACIÓN
UNIDAD DE ADQUISICIONES
CONVOCATORIA A LA
LICITACIÓN PÚBLICA NACIONAL ELECTRÓNICA
N° LA-50-GYR-050GYR975-N-3-2024
ADQUISICIÓN DE MOBILIARIO ADMINISTRATIVO
PARA HOSPITALES PRIORITARIOS (7 OBRAS) (BINARIO)

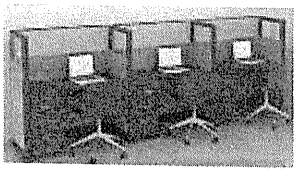

FABRICANTE
MOBILIARIO PARA OFICINAS Y HOSPITALES

ATENTAMENTE

EDGAR VALLE GOMEZ / REPRESENTANTE LEGAL



Av. Lazaro Cárdenas Manzana. 69 Lote 1 Col. Nueva Aragon,
Ecatepec de Morelos, Estado de México, C.P. 55260
Tel 0155 57685864 / 24752863 Mail: [redacted]
ventas@edvagcc.com.mx Web: www.edvagcc.com.mx

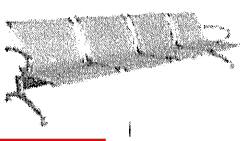

SE CANCELAN DATOS PERSONALES DE PERSONA(S) FISICAS IDENTIFICABLE(S) TALES COMO: CORREO ELECTRÓNICO, POR CONSIDERARSE INFORMACIÓN CUYA DIFUSIÓN PUEDE AFECTAR A LA ESFERA PRIVADA DE LA MISMA, DE CONFORMIDAD CON LO ESTABLECIDO EN LOS ARTÍCULOS 113 FRACCIÓN I Y 118 DE LA LEY FEDERAL DE TRANSPARENCIA Y ACCESO A LA INFORMACIÓN PÚBLICA. D.O.F. 09-mayo-2016

ANEXOS
DIVISION DE CONTRATOS

SIN TEXTO

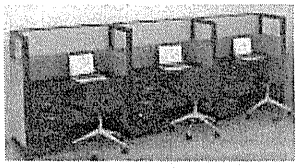

ANEXO NO. 4.1

DESCRIPCIÓN AMPLIA Y DETALLADA DE LOS BIENES OFERTADOS

LICITACION NO. LA-50-GYR-050GYR975-N-3-2024	PROVEEDOR: EDVAG CONCEPTOS COMERCIALES, S.A. DE C.V.	
PARTIDA : 89 CANTIDAD: 1 PIEZAS **PARTIDA** : 207 CANTIDAD: 1 PIEZAS **PARTIDA** : 328 CANTIDAD: 1 PIEZAS **PARTIDA** : 451 CANTIDAD: 1 PIEZAS **PARTIDA** : 570 CANTIDAD: 1 PIEZAS **PARTIDA** : 689 CANTIDAD: 1 PIEZAS **PARTIDA** : 805 CANTIDAD: 2 PIEZAS	NOMBRE DEL BIEN PROPUESTO: **MESA ELECTRICA CALIENTE MOVIL (3 CHAROLAS).**	
CLAVE SAI: 517.609.5567.00.01 CLAVE PREI: 20106	MARCA: EDVAG	MODELO: **MSELCLMV 3CH**
NOMBRE DEL BIEN SOLICITADO: **MESA ELECTRICA CALIENTE MOVIL (3 CHAROLAS).**	**CANT. OFERTADA:** **PARTIDA** : 89 CANTIDAD: 1 PIEZAS **PARTIDA** : 207 CANTIDAD: 1 PIEZAS **PARTIDA** : 328 CANTIDAD: 1 PIEZAS **PARTIDA** : 451 CANTIDAD: 1 PIEZAS **PARTIDA** : 570 CANTIDAD: 1 PIEZAS **PARTIDA** : 689 CANTIDAD: 1 PIEZAS **PARTIDA** : 805 CANTIDAD: 2 PIEZAS	PROCEDENCIA: MÉXICO
	CATALOGO: 80	PLAZO DE ENTREGA: 60 días naturales posterior al fallo
	GARANTIA:36 MESES	

ESPECIFICACIONES Y REQUISITOS		DESCRIPCIÓN TÉCNICA DEL LICITANTE	
Dimensiones Generales: Frente 125 cm, ancho 70 cm, altura 90 cm. Capacidad de Carga: 250 kg. Descripción Técnica:		Dimensiones Generales: Frente 125 cm, ancho 70 cm, altura 90 cm. Capacidad de Carga: 250 kg. Descripción Técnica:	
Cable	De uso rudo con clavija polarizado, de 2 m de longitud, calibre 12	Cable	De uso rudo con clavija polarizado, de 2 m de longitud, calibre 12
Charolas	Perforadas desmontables de lámina de acero inoxidable, AISI 304, calibre 20.	Charolas	Perforadas desmontables de lámina de acero inoxidable, AISI 304, calibre 20.
Contra tina	Fabricada en lámina galvanizada calibre 18, con aislante de fibra de vidrio de 25 mm (1") de espesor.	Contra tina	Fabricada en lámina galvanizada calibre 18, con aislante de fibra de vidrio de 25 mm (1") de espesor.

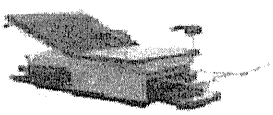

Av. Lázaro Cardenas Manzana. 89 Lote 1 Col. Nueva Aragón,
Ecatepec de Morelos, Estado de Mexico, C.P. 55260
Tel 0155 57685864 / 24752863 Mail [redacted]
ventas@edvagcc.com.mx Web: www.edvagcc.com.mx

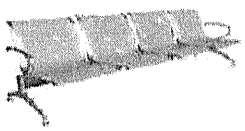

SE CANCELAN DATOS PERSONALES DE PERSONA(S) FISICAS IDENTIFICABLE(S) TALES COMO: CORREO ELECTRÓNICO, POR CONSIDERARSE INFORMACIÓN CUYA DIFUSIÓN PUEDE AFECTAR A LA ESFERA PRIVADA DE LA MISMA, DE CONFORMIDAD CON LO ESTABLECIDO EN LOS ARTÍCULOS 113 FRACCIÓN I Y 118 DE LA LEY FEDERAL DE TRANSPARENCIA Y ACCESO A LA INFORMACIÓN PÚBLICA. D.O.F. 09-mayo-2016

ANEXOS
DIVISION DE CONTRATOS

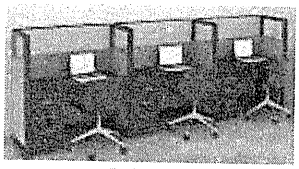

FABRICANTE
MOBILIARIO PARA OFICINAS Y HOSPITALES

Cubierta y tina	Fabricadas en lámina de acero inoxidable, AISI 304, calibre 16, con puentes integrales.
Depósitos para alimentos	Desmontables, con esquinas sanitarias, con tapas de lámina de acero inoxidable, AISI 304, calibre 18.
Envolvente	Fabricada en lámina de acero inoxidable, AISI 304, calibre 18.
Estructura	Fabricada en tubo de acero inoxidable, AISI 304, calibre 16 de 38 mm (1 ½") de diámetro.
Ruedas giratorias	Fabricadas en hule de 12.3 cm (5") de diámetro.
Tubo	Fabricado en cobre tipo "M" de 32 mm (1 ¼") de diámetro, con válvula de globo
Accesorios	Foco piloto
	Gancho portacable
	Interruptor
	Resistencia eléctrica de inmersión con capacidad de 1500 watts.
	Termostato

Acabados:

Acero inoxidable, AISI 304	Con pulido P3.

Selección cromática:

Hule	**PANTONE** PQ-CoolGray 2C El tono final debe aproximarse al tono propuesto según material.

Sistema de ensamble:

Acero inoxidable, AISI 304	A base de soldadura TIG (Argón con aporte de acero inoxidable tipo 308 de 3/8")

Certificados:

De manufactura o producción,	**ISO 9001 Vigente,** Sistema de gestión de calidad;
Para las normas o certificados solicitados deberán de cumplir con lo siguiente:	Para artículos nacionales el certificado debe ser emitido por un organismo de certificación acreditado por la Entidad Mexicana de Acreditación (EMA). Para artículos internacionales el certificado debe ser emitido por un organismo oficial acreditado por el país de origen.

Cubierta y tina	Fabricadas en lámina de acero inoxidable, AISI 304, calibre 16, con puentes integrales.
Depósitos para alimentos	Desmontables, con esquinas sanitarias, con tapas de lámina de acero inoxidable, AISI 304, calibre 18.
Envolvente	Fabricada en lámina de acero inoxidable, AISI 304, calibre 18.
Estructura	Fabricada en tubo de acero inoxidable, AISI 304, calibre 16 de 38 mm (1 ½") de diámetro.
Ruedas giratorias	Fabricadas en hule de 12.3 cm (5") de diámetro.
Tubo	Fabricado en cobre tipo "M" de 32 mm (1 ¼") de diámetro, con válvula de globo
Accesorios	Foco piloto
	Gancho portacable
	Interruptor
	Resistencia eléctrica de inmersión con capacidad de 1500 watts.
	Termostato

Acabados:

Acero inoxidable, AISI 304	Con pulido P3.

Selección cromática:

Hule	**PANTONE** PQ-CoolGray 2C El tono final debe aproximarse al tono propuesto según material.

Sistema de ensamble:

Acero inoxidable, AISI 304	A base de soldadura TIG (Argón con aporte de acero inoxidable tipo 308 de 3/8")

Certificados:

De manufactura o producción,	**ISO 9001 Vigente,** Sistema de gestión de calidad;
Para las normas o certificados solicitados deberán de cumplir con lo siguiente:	Para artículos nacionales el certificado debe ser emitido por un organismo de certificación acreditado por la Entidad Mexicana de Acreditación (EMA). Para artículos internacionales el certificado debe ser emitido por un organismo oficial acreditado por el país de origen.



Av. Lázaro Cárdenas Manzana. 89 Lote 1 Col. Nueva Aragón,
Ecatepec de Morelos, Estado de México. C.P. 55260
Tel 0155 57685864 / 24752863 Ma[redacted]
ventas@edvagcc.com.mx Web: www.edvagcc.com.mx

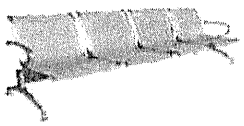

SE CANCELAN DATOS PERSONALES DE PERSONA(S) FISICAS IDENTIFICABLE(S) TALES COMO: CORREO ELECTRÓNICO, POR CONSIDERARSE INFORMACIÓN CUYA DIFUSIÓN PUEDE AFECTAR A LA ESFERA PRIVADA DE LA MISMA, DE CONFORMIDAD CON LO ESTABLECIDO EN LOS ARTÍCULOS 113 FRACCIÓN I Y 118 DE LA LEY FEDERAL DE TRANSPARENCIA Y ACCESO A LA INFORMACIÓN PÚBLICA. D.O.F. 09-mayo-2016

Conceptos Comerciales S.A. de C.V.
RFC. ECC1011039E0

INSTITUTO MEXICANO DEL SEGURO SOCIAL
DIRECCIÓN DE ADMINISTRACIÓN
UNIDAD DE ADQUISICIONES
CONVOCATORIA A LA
LICITACIÓN PÚBLICA NACIONAL ELECTRÓNICA
N° LA-50-GYR-050GYR975-N-3-2024
ADQUISICIÓN DE MOBILIARIO ADMINISTRATIVO
PARA HOSPITALES PRIORITARIOS (7 OBRAS) (BINARIO)

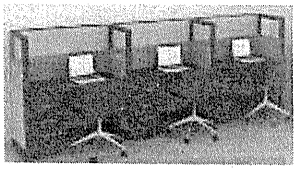

FABRICANTE
MOBILIARIO PARA OFICINAS Y HOSPITALES

Tolerancias: En las dimensiones generales de +/- 10%.	Tolerancias: En las dimensiones generales de +/- 10%.

ATENTAMENTE

_____

EDGAR VALLE GOMEZ / REPRESENTANTE LEGAL



Av. Lázaro Cardenas Manzana. 89 Lote 1 Col. Nueva Aragón,
Ecatepec de Morelos, Estado de México. C.P. 55260
Tel 0155 57685864 / 24752863 Mai[redacted]
ventas@edvagcc.com.mx We[redacted]

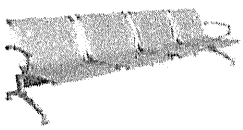

SE CANCELAN DATOS PERSONALES DE PERSONA(S) FISICAS IDENTIFICABLE(S) TALES COMO: CORREO ELECTRÓNICO, POR CONSIDERARSE INFORMACIÓN CUYA DIFUSIÓN PUEDE AFECTAR A LA ESFERA PRIVADA DE LA MISMA, DE CONFORMIDAD CON LO ESTABLECIDO EN LOS ARTÍCULOS 113 FRACCIÓN I Y 118 DE LA LEY FEDERAL DE TRANSPARENCIA Y ACCESO A LA INFORMACIÓN PÚBLICA. D.O.F. 09-mayo-2016

ANEXOS
DIVISION DE CONTRATOS

SIN TEXTO

Conceptos Comerciales S.A. de C.V.
RFC. ECC1011039E0

INSTITUTO MEXICANO DEL SEGURO SOCIAL
DIRECCIÓN DE ADMINISTRACIÓN
UNIDAD DE ADQUISICIONES
CONVOCATORIA A LA
LICITACIÓN PÚBLICA NACIONAL ELECTRÓNICA
N° LA-50-GYR-050GYR975-N-3-2024
ADQUISICIÓN DE MOBILIARIO ADMINISTRATIVO
PARA HOSPITALES PRIORITARIOS (7 OBRAS) (BINARIO)

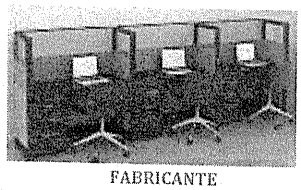

FABRICANTE
MOBILIARIO PARA OFICINAS Y HOSPITALES

ANEXO NO. 4.1

DESCRIPCIÓN AMPLIA Y DETALLADA DE LOS BIENES OFERTADOS

LICITACION NO. LA-50-GYR-050GYR975-N-3-2024 **PARTIDA** : 91 CANTIDAD: 1 PIEZAS **PARTIDA** : 209 CANTIDAD: 1 PIEZAS **PARTIDA** : 330 CANTIDAD: 1 PIEZAS **PARTIDA** : 453 CANTIDAD: 1 PIEZAS **PARTIDA** : 572 CANTIDAD: 1 PIEZAS **PARTIDA** : 691 CANTIDAD: 1 PIEZAS	PROVEEDOR: EDVAG CONCEPTOS COMERCIALES, S.A. DE C.V. NOMBRE DEL BIEN PROPUESTO: MESA FRIA PARA BARRA DE AUTO SERVICIO (4 CHAROLAS).	
CLAVE SAI: 517.609.5597.00.01 CLAVE PREI: 20109	MARCA: EDVAG	MODELO: **MSFRBRRASV 4CH**
NOMBRE DEL BIEN SOLICITADO: MESA FRIA PARA BARRA DE AUTO SERVICIO (4 CHAROLAS).	**CANT. OFERTADA:**	PROCEDENCIA: MÉXICO
	CATALOGO: 82	PLAZO DE ENTREGA: 60 días naturales posterior al fallo
	GARANTIA:36 MESES	

ESPECIFICACIONES Y REQUISITOS		DESCRIPCIÓN TÉCNICA DEL LICITANTE	
Dimensiones Generales: Frente 160 cm, profundidad 100 cm incluyendo la repisa, altura sin vitrina 90 cm, altura de la vitrina 42.50 cm Capacidad de Carga: 250 kg. Descripción Técnica:		Dimensiones Generales: Frente 160 cm, profundidad 100 cm incluyendo la repisa, altura sin vitrina 90 cm, altura de la vitrina 42.50 cm Capacidad de Carga: 250 kg. Descripción Técnica:	
Contra de rejilla	Fabricada en latón bajo en plomo de 32 mm (1 ¼") de diámetro;	Contra de rejilla	Fabricada en latón bajo en plomo de 32 mm (1 ¼") de diámetro;
Contra tina	Fabricada en lámina galvanizada, calibre 20 con aislante de fibra de vidrio de 25 mm (1") de espesor;	Contra tina	Fabricada en lámina galvanizada, calibre 20 con aislante de fibra de vidrio de 25 mm (1") de espesor;
Cubierta y tina	Fabricadas en acero inoxidable, AISI 304, calibre 16;	Cubierta y tina	Fabricadas en acero inoxidable, AISI 304, calibre 16;
Cuerpo	Fabricado en lámina de acero inoxidable, AISI 304, calibre 16;	Cuerpo	Fabricado en lámina de acero inoxidable, AISI 304, calibre 16;
Depósito para alimentos	Desmontable fabricado en acero inoxidable, AISI 304, calibre 18, de 30 x 50 x 15 cm con ceja perimetral;	Depósito para alimentos	Desmontable fabricado en acero inoxidable, AISI 304, calibre 18, de 30 x 50 x 15 cm con ceja perimetral;
Estructura interior (base inferior)	Fabricada en ángulo de lámina de acero inoxidable, AISI 304, calibre 14 de 38 x 38 mm (1 ½" x 1 ½");	Estructura interior (base inferior)	Fabricada en ángulo de lámina de acero inoxidable, AISI 304, calibre 14 de 38 x 38 mm (1 ½" x 1 ½");



Av. Lázaro Cárdenas Manzana. 89 Lote 1 Col. Nueva Aragón,
Ecatepec de Morelos, Estado de México, C.P. 55260
Tel 0155 57685864 / 24752863 Mail [redacted]
ventas@edvagcc.com.mx Web: www.edvagcc.com.mx

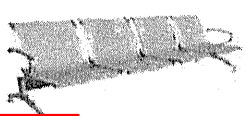

SE CANCELAN DATOS PERSONALES DE PERSONA(S) FISICAS IDENTIFICABLE(S) TALES COMO: CORREO ELECTRÓNICO, POR CONSIDERARSE INFORMACIÓN CUYA DIFUSIÓN PUEDE AFECTAR A LA ESFERA PRIVADA DE LA MISMA, DE CONFORMIDAD CON LO ESTABLECIDO EN LOS ARTÍCULOS 113 FRACCIÓN I Y 118 DE LA LEY FEDERAL DE TRANSPARENCIA Y ACCESO A LA INFORMACIÓN PÚBLICA. D.O.F. 09-mayo-2016

ANEXOS
DIVISIÓN DE CONTRATOS

Repisa	Con guías de deslizamiento de charolas fabricada en lámina de acero inoxidable, AISI 304, calibre 16;
Vitrina	Protectora de alimentos con ménsulas. cubierta de acero inoxidable, AISI 304, calibre 16 y vidrio frontal de 6 mm de espesor;
Tubo	Fabricado en acero inoxidable, AISI 304, calibre 16 de 38 mm (1 1⁄2") de diámetro;
Regatones	Fabricados en acero inoxidable, AISI 304, de 32 mm (1 1⁄4"), con base nitrilo sanitario blanco de 32 mm (1 1⁄4") de diámetro con altura ajustable.

Acabados:

Regatones	Antiderrapantes;
Latón bajo en plomo	Cromado;
Parte inferior de la cubierta	Con recubrimiento tipo Apcoseal;
Acero inoxidable, AISI 304	Con pulido P3.

Sistema de ensamble:

Regatones	Insertados a presión;
Acero inoxidable, AISI 304	A base de soldadura TIG (Argón con aporte de acero inoxidable tipo 308 "l" de 3/8").

Certificados:

De manufactura o producción,	**ISO 9001 Vigente,** Sistema de gestión de calidad;
Para las normas o certificados solicitados deberán de cumplir con lo siguiente:	Para artículos nacionales el certificado debe ser emitido por un organismo de certificación acreditado por la Entidad Mexicana de Acreditación (EMA). Para artículos internacionales el certificado debe ser emitido por un organismo oficial acreditado por el país de origen.

Tolerancias: En las dimensiones generales de +/- 10%.

Repisa	Con guías de deslizamiento de charolas fabricada en lámina de acero inoxidable, AISI 304, calibre 16;
Vitrina	Protectora de alimentos con ménsulas, cubierta de acero inoxidable, AISI 304, calibre 16 y vidrio frontal de 6 mm de espesor;
Tubo	Fabricado en acero inoxidable, AISI 304, calibre 16 de 38 mm (1 1⁄2") de diámetro;
Regatones	Fabricados en acero inoxidable, AISI 304, de 32 mm (1 1⁄4"), con base nitrilo sanitario blanco de 32 mm (1 1⁄4") de diámetro con altura ajustable.

Acabados:

Regatones	Antiderrapantes;
Latón bajo en plomo	Cromado;
Parte inferior de la cubierta	Con recubrimiento tipo Apcoseal;
Acero inoxidable, AISI 304	Con pulido P3.

Sistema de ensamble:

Regatones	Insertados a presión;
Acero inoxidable, AISI 304	A base de soldadura TIG (Argón con aporte de acero inoxidable tipo 308 "l" de 3/8").

Certificados:

De manufactura o producción,	**ISO 9001 Vigente,** Sistema de gestión de calidad;
Para las normas o certificados solicitados deberán de cumplir con lo siguiente:	Para artículos nacionales el certificado debe ser emitido por un organismo de certificación acreditado por la Entidad Mexicana de Acreditación (EMA). Para artículos internacionales el certificado debe ser emitido por un organismo oficial acreditado por el país de origen.

Tolerancias: En las dimensiones generales de +/- 10%.

SE CANCELAN DATOS PERSONALES DE PERSONA(S) FISICAS IDENTIFICABLE(S) TALES COMO: CORREO ELECTRÓNICO, POR CONSIDERARSE INFORMACIÓN CUYA DIFUSIÓN PUEDE AFECTAR A LA ESFERA PRIVADA DE LA MISMA, DE CONFORMIDAD CON LO ESTABLECIDO EN LOS ARTÍCULOS 113 FRACCIÓN I Y 118 DE LA LEY FEDERAL DE TRANSPARENCIA Y ACCESO A LA INFORMACIÓN PÚBLICA. D.O.F. 09-mayo-2016

Conceptos Comerciales S.A. de C.V.
RFC. ECC1011039E0

INSTITUTO MEXICANO DEL SEGURO SOCIAL
DIRECCIÓN DE ADMINISTRACIÓN
UNIDAD DE ADQUISICIONES
CONVOCATORIA A LA
LICITACIÓN PÚBLICA NACIONAL ELECTRÓNICA
N° LA-50-GYR-050GYR975-N-3-2024
ADQUISICIÓN DE MOBILIARIO ADMINISTRATIVO
PARA HOSPITALES PRIORITARIOS (7 OBRAS) (BINARIO)

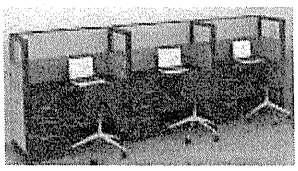

FABRICANTE
MOBILIARIO PARA OFICINAS Y HOSPITALES

ATENTAMENTE

_____

EDGAR VALLE GOMEZ / REPRESENTANTE LEGAL

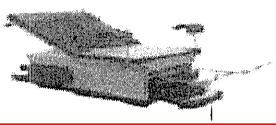

Av. Lázaro Cardenas Manzana. 89 Lote 1 Col. Nueva Aragón,
Ecatepec de Morelos, Estado de México, C.P. 55260
Tel 0155 57685864 / 24752863 Ma[redacted]
ventas@edvagcc.com.mx Web: www.edvagcc.com.mx

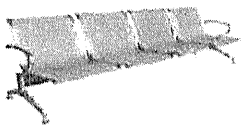

ANEXOS
DIVISION DE CONTRATOS

SE CANCELAN DATOS PERSONALES DE PERSONA(S) FISICAS IDENTIFICABLE(S) TALES COMO: CORREO ELECTRÓNICO, POR CONSIDERARSE INFORMACIÓN CUYA DIFUSIÓN PUEDE AFECTAR A LA ESFERA PRIVADA DE LA MISMA, DE CONFORMIDAD CON LO ESTABLECIDO EN LOS ARTÍCULOS 113 FRACCIÓN I Y 118 DE LA LEY FEDERAL DE TRANSPARENCIA Y ACCESO A LA INFORMACIÓN PÚBLICA. D.O.F. 09-mayo-2016

SIN TEXTO

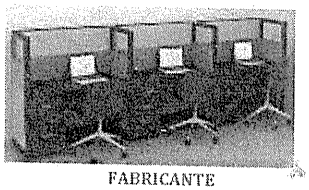

ANEXO NO. 4.1

DESCRIPCIÓN AMPLIA Y DETALLADA DE LOS BIENES OFERTADOS

LICITACION NO. LA-50-GYR-050GYR975-N-3-2024 **PARTIDA** : 95 CANTIDAD: 1 PIEZAS **PARTIDA** :213 CANTIDAD: 1 PIEZAS **PARTIDA** : 334 CANTIDAD: 1 PIEZAS **PARTIDA** : 458 CANTIDAD: 1 PIEZAS **PARTIDA** : 696 CANTIDAD: 1 PIEZAS **PARTIDA** : 811 CANTIDAD: 1 PIEZAS	PROVEEDOR: EDVAG CONCEPTOS COMERCIALES, S.A. DE C.V. NOMBRE DEL BIEN PROPUESTO: **MESA PARA TAJO DE 150 CM**	
CLAVE SAI: 517.609.5683.00.01 CLAVE PREI: 20117	MARCA: EDVAG	MODELO: **MSPRTJO**
NOMBRE DEL BIEN SOLICITADO: **MESA PARA TAJO DE 150 CM**	**CANT. OFERTADA:** **PARTIDA** : 95 CANTIDAD: 1 PIEZAS **PARTIDA** :213 CANTIDAD: 1 PIEZAS **PARTIDA** : 334 CANTIDAD: 1 PIEZAS **PARTIDA** : 458 CANTIDAD: 1 PIEZAS **PARTIDA** : 696 CANTIDAD: 1 PIEZAS **PARTIDA** : 811 CANTIDAD: 1 PIEZAS	PROCEDENCIA: MÉXICO
	CATALOGO: 85	PLAZO DE ENTREGA: 60 días naturales posterior al fallo
	GARANTIA:36 MESES	

ESPECIFICACIONES Y REQUISITOS		DESCRIPCIÓN TÉCNICA DEL LICITANTE	
Dimensiones Generales: Frente 150 cm, ancho 70 cm, altura 90 cm Capacidad de Carga: 250 kg. Descripción Técnica:		Dimensiones Generales: Frente 150 cm, ancho 70 cm, altura 90 cm Capacidad de Carga: 250 kg. Descripción Técnica:	
Canal perimetral y refuerzos transversales	Para montaje de la cubierta, fabricados en perfil tubular cuadrado de lámina de acero inoxidable, AISI 304, calibre 16;	Canal perimetral y refuerzos transversales	Para montaje de la cubierta, fabricados en perfil tubular cuadrado de lámina de acero inoxidable, AISI 304, calibre 16;
Cubierta	Fabricado en polietileno de alta densidad de 25.4 mm (1") de espesor;	Cubierta	Fabricado en polietileno de alta densidad de 25.4 mm (1") de espesor;
Entrepaño	Fabricado en lámina de acero inoxidable, AISI 304, calibre 16;	Entrepaño	Fabricado en lámina de acero inoxidable, AISI 304, calibre 16;
Estructura y patas	Fabricadas en lámina de acero inoxidable, AISI 304, calibre 16 de 38 mm (1 1/2") de diámetro;	Estructura y patas	Fabricadas en lámina de acero inoxidable, AISI 304, calibre 16 de 38 mm (1 1/2") de diámetro;

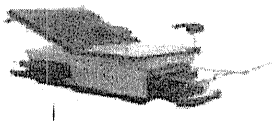

Av. Lázaro Cárdenas Manzana. 89 Lote 1 Col. Nueva Aragón,
Ecatepec de Morelos, Estado de México. C.P. 55260
Tel 0155 57685664 / 24752863 Mail: [redacted]
ventas@edvagcc.com.mx Web: www.edvagcc.com.mx

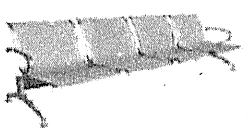

SE CANCELAN DATOS PERSONALES DE PERSONA(S) FISICAS IDENTIFICABLE(S) TALES COMO: CORREO ELECTRÓNICO, POR CONSIDERARSE INFORMACIÓN CUYA DIFUSIÓN PUEDE AFECTAR A LA ESFERA PRIVADA DE LA MISMA, DE CONFORMIDAD CON LO ESTABLECIDO EN LOS ARTÍCULOS 113 FRACCIÓN I Y 118 DE LA LEY FEDERAL DE TRANSPARENCIA Y ACCESO A LA INFORMACIÓN PÚBLICA. D.O.F. 09-mayo-2016

ANEXOS
DIVISION DE CONTRATOS

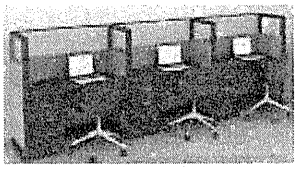

Refuerzo	Fabricado de tubo de lámina de acero inoxidable, AISI 304, calibre 16 de 38 mm (1 1⁄2") de diámetro;
Regatones	Fabricados en acero inoxidable, AISI 304, de 32 mm (1 1⁄4"), con base nitrilo sanitario blanco de 32 mm (1 1⁄4") de diámetro con altura ajustable.

Acabados:

Regatones	Antiderrapantes;
Acero inoxidable, AISI 304	Con pulido P3.

Sistema de ensamble:

Regatones	Insertados a presión;
Acero inoxidable, AISI 304	A base de soldadura TIG (Argón con aporte de acero inoxidable tipo 308 "i" de 3/8").

Certificados:

De manufactura o producción,	**ISO 9001 Vigente,** Sistema de gestión de calidad;
Para las normas o certificados solicitados deberán de cumplir con lo siguiente:	Para artículos nacionales el certificado debe ser emitido por un organismo de certificación acreditado por la Entidad Mexicana de Acreditación (EMA). Para artículos internacionales el certificado debe ser emitido por un organismo oficial acreditado por el país de origen.

Tolerancias: En las dimensiones generales de +/- 10%.

Refuerzo	Fabricado de tubo de lámina de acero inoxidable, AISI 304, calibre 16 de 38 mm (1 1⁄2") de diámetro;
Regatones	Fabricados en acero inoxidable, AISI 304, de 32 mm (1 1⁄4"), con base nitrilo sanitario blanco de 32 mm (1 1⁄4") de diámetro con altura ajustable.

Acabados:

Regatones	Antiderrapantes;
Acero inoxidable, AISI 304	Con pulido P3.

Sistema de ensamble:

Regatones	Insertados a presión;
Acero inoxidable, AISI 304	A base de soldadura TIG (Argón con aporte de acero inoxidable tipo 308 "i" de 3/8").

Certificados:

De manufactura o producción,	**ISO 9001 Vigente,** Sistema de gestión de calidad;
Para las normas o certificados solicitados deberán de cumplir con lo siguiente:	Para artículos nacionales el certificado debe ser emitido por un organismo de certificación acreditado por la Entidad Mexicana de Acreditación (EMA). Para artículos internacionales el certificado debe ser emitido por un organismo oficial acreditado por el país de origen.

Tolerancias: En las dimensiones generales de +/- 10%.

ATENTAMENTE

_____

EDGAR VALLE GOMEZ / REPRESENTANTE LEGAL



Av. Lázaro Cárdenas Manzana. 89 Lote 1 Col. Nueva Aragón,
Ecatepec de Morelos, Estado de México, C.P. 55260
Tel 0155 57685864 / 24752863 Mail: [redacted]
ventas@edvagcc.com.mx Web: www.edvagcc.com.mx



SE CANCELAN DATOS PERSONALES DE PERSONA(S) FISICAS IDENTIFICABLE(S) TALES COMO: CORREO ELECTRÓNICO, POR CONSIDERARSE INFORMACIÓN CUYA DIFUSIÓN PUEDE AFECTAR A LA ESFERA PRIVADA DE LA MISMA, DE CONFORMIDAD CON LO ESTABLECIDO EN LOS ARTÍCULOS 113 FRACCIÓN I Y 118 DE LA LEY FEDERAL DE TRANSPARENCIA Y ACCESO A LA INFORMACIÓN PÚBLICA. D.O.F. 09-mayo-2016

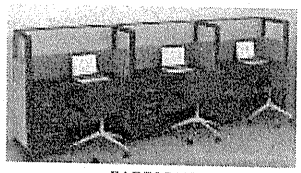

ANEXO NO. 4.1

DESCRIPCIÓN AMPLIA Y DETALLADA DE LOS BIENES OFERTADOS

LICITACION NO. LA-50-GYR-050GYR975-N-3-2024 **PARTIDA** : 97 CANTIDAD: 14 PIEZAS **PARTIDA** : 215CANTIDAD: 12 PIEZAS **PARTIDA** : 336 CANTIDAD: 12 PIEZAS **PARTIDA** : 460 CANTIDAD: 20 PIEZAS **PARTIDA** : 577 CANTIDAD: 10 PIEZAS **PARTIDA** : 698 CANTIDAD: 14 PIEZAS **PARTIDA** : 813 CANTIDAD: 14 PIEZAS	PROVEEDOR: EDVAG CONCEPTOS COMERCIALES, S.A. DE C.V. NOMBRE DEL BIEN PROPUESTO: **ANAQUEL DOBLE PARA LIBROS Y REVISTAS**	
CLAVE SAI: 511.026.0532.00.01 CLAVE PREI:	MARCA: EDVAG	MODELO: **ANQL DBLBRV**
NOMBRE DEL BIEN SOLICITADO: **ANAQUEL DOBLE PARA LIBROS Y REVISTAS**	**CANT. OFERTADA:** **PARTIDA** : 97 CANTIDAD: 14 PIEZAS **PARTIDA** : 215CANTIDAD: 12 PIEZAS **PARTIDA** : 336 CANTIDAD: 12 PIEZAS **PARTIDA** : 460 CANTIDAD: 20 PIEZAS **PARTIDA** : 577 CANTIDAD: 10 PIEZAS **PARTIDA** : 698 CANTIDAD: 14 PIEZAS **PARTIDA** : 813 CANTIDAD: 14 PIEZAS	PROCEDENCIA: MÉXICO
	CATALOGO: 86	PLAZO DE ENTREGA: 60 días naturales posterior al fallo
	GARANTIA:36 MESES	

ESPECIFICACIONES Y REQUISITOS	DESCRIPCIÓN TÉCNICA DEL LICITANTE
Dimensiones Generales: Largo 90 cm, Ancho 70 cm, Altura 200 cm. Capacidad de Carga: 100 kg. (por entrepaño) Descripción Técnica: 1. Marcos principales: Fabricados en lámina de acero rolada en frío calibre 16 doblada en forma de canal tipo "U" reforzada, con ancho de 7.62 cm (3") con preparación para recibir refuerzos horizontales. 2. Refuerzos horizontales: Fabricados en lámina de acero rolado en frío, calibre No. 16 doblada en forma de canal tipo "U" reforzada, con ancho de 7.62 cm (3") con preparación para recibir cajones-entrepaños y ranura de 8 mm para recibir lámina de acrílico. 3. Cajones-entrepaños: Horizontales fabricados en tableros verticales de partículas de densidad media MDP (Medium Density Particle Board) con 15 mm de espesor y tableros	Dimensiones Generales: Largo 90 cm, Ancho 70 cm, Altura 200 cm. Capacidad de Carga: 100 kg. (por entrepaño) Descripción Técnica: 1. Marcos principales: Fabricados en lámina de acero rolada en frío calibre 16 doblada en forma de canal tipo "U" reforzada, con ancho de 7.62 cm (3") con preparación para recibir refuerzos horizontales. 2. Refuerzos horizontales: Fabricados en lámina de acero rolado en frío, calibre No. 16 doblada en forma de canal tipo "U" reforzada, con ancho de 7.62 cm (3") con preparación para recibir cajones-entrepaños y ranura de 8 mm para recibir lámina de acrílico. 3. Cajones-entrepaños: Horizontales fabricados en tableros verticales de partículas de densidad media MDP (Medium Density Particle Board) con 15 mm de espesor y tableros



Av. Lázaro Cárdenas Manzana. 89 Lote 1 Col. Nueva Aragón,
Ecatepec de Morelos, Estado de México, C.P. 55260
Tel 0155 57685664 / 24752863 Mai[redacted]
ventas@edvagcc.com.mx Web: www.edvagcc.com.mx

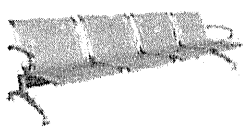

SE CANCELAN DATOS PERSONALES DE PERSONA(S) FISICAS IDENTIFICABLE(S) TALES COMO: CORREO ELECTRÓNICO, POR CONSIDERARSE INFORMACIÓN CUYA DIFUSIÓN PUEDE AFECTAR A LA ESFERA PRIVADA DE LA MISMA, DE CONFORMIDAD CON LO ESTABLECIDO EN LOS ARTÍCULOS 113 FRACCIÓN I Y 118 DE LA LEY FEDERAL DE TRANSPARENCIA Y ACCESO A LA INFORMACIÓN PÚBLICA. D.O.F. 09-mayo-2016

ANEXOS
DIVISION DE CONTRATOS

horizontales de partículas de densidad media MDP (Medium Density Particle Board) con 18 mm de espesor ambos con densidad promedio de 620 kg/m3, canto rectos y moldura perimetral de 2 mm de espesor. 4. Porta-revistas: Inclinados a 30° fabricados con lámina de acrílico cristal transparente de 8 mm de espesor con bordes redondeados y canto pulido recto, con preparaciones para colocación de sujetadores a muro. 5. Base: Fabricada en lámina de acero rolada en frío calibre 16 doblada en forma de canal tipo "U" reforzada, con ancho de 7.62 cm (3"). 6. Ruedas: Autofrenadas resistentes en suelos duros. Acabados: • Tableros: Forrados con laminado plástico de alta presión VGP (Vertical General Postforming) con 0.7 mm de espesor y 400 o más ciclos de abrasión por ambas caras. • Acero al carbono rolado en frío: Con pintura micropulverizada electrostática híbrida y texturizado fino semi-mate. Selección cromática: • Acero al carbono rolado en frío: **PANTONE** Burgundy PQ-19-1617TPX. / **PANTONE** Green PQ 561C. / **PANTONE** Chocolate Lab PQ-19-1214TCX / **PANTONE** PQ-ReflexBlueC. • Laminado plástico: **PANTONE** Antique White PQ-11-0105TCX. / **PANTONE** Serenity PQ- 15-3919TCX. / **PANTONE** Hint of mint PQ-11-4805TCX. / **PANTONE** Rose Quartz PQ- 13-1520TCX. El tono final debe aproximarse al tono propuesto según material. Sistema de ensamble: • Acero al carbono rolado en frío: Por punto y por arco eléctrico a base de soldadura MIG con unión entre refuerzos y marcos por medio de tornillería semi-oculta, fabricada a base de acero de alta resistencia con acabado galvanizado. • Tableros: Con ensambles tipo Minifix fabricados en Zamac con perno de madera natural estriado y adhesivo tipo PVA acetato de polivinilo. Certificados: • De manufactura o Producción: **ISO 9001 Vigente.** Sistema de gestión de calidad. • **ISO 14001 Vigente.** Sistema de gestión ambiental. Para las normas o certificados solicitados deberán de cumplir con lo siguiente: Para artículos nacionales el certificado debe ser emitido por un organismo de certificación acreditado por la Entidad Mexicana de Acreditación (EMA).	horizontales de partículas de densidad media MDP (Medium Density Particle Board) con 18 mm de espesor ambos con densidad promedio de 620 kg/m3, canto rectos y moldura perimetral de 2 mm de espesor. 4. Porta-revistas: Inclinados a 30° fabricados con lámina de acrílico cristal transparente de 8 mm de espesor con bordes redondeados y canto pulido recto, con preparaciones para colocación de sujetadores a muro. 5. Base: Fabricada en lámina de acero rolada en frío calibre 16 doblada en forma de canal tipo "U" reforzada, con ancho de 7.62 cm (3"). 6. Ruedas: Autofrenadas resistentes en suelos duros. Acabados: • Tableros: Forrados con laminado plástico de alta presión VGP (Vertical General Postforming) con 0.7 mm de espesor y 400 o más ciclos de abrasión por ambas caras. • Acero al carbono rolado en frío: Con pintura micropulverizada electrostática híbrida y texturizado fino semi-mate. Selección cromática: • Acero al carbono rolado en frío: **PANTONE** Burgundy PQ-19-1617TPX. / **PANTONE** Green PQ 561C. / **PANTONE** Chocolate Lab PQ-19-1214TCX / **PANTONE** PQ-ReflexBlueC. • Laminado plástico: **PANTONE** Antique White PQ-11-0105TCX. / **PANTONE** Serenity PQ- 15-3919TCX. / **PANTONE** Hint of mint PQ-11-4805TCX. / **PANTONE** Rose Quartz PQ- 13-1520TCX. El tono final debe aproximarse al tono propuesto según material. Sistema de ensamble: • Acero al carbono rolado en frío: Por punto y por arco eléctrico a base de soldadura MIG con unión entre refuerzos y marcos por medio de tornillería semi-oculta, fabricada a base de acero de alta resistencia con acabado galvanizado. • Tableros: Con ensambles tipo Minifix fabricados en Zamac con perno de madera natural estriado y adhesivo tipo PVA acetato de polivinilo. Certificados: • De manufactura o Producción: **ISO 9001 Vigente.** Sistema de gestión de calidad. • **ISO 14001 Vigente.** Sistema de gestión ambiental. Para las normas o certificados solicitados deberán de cumplir con lo siguiente: Para artículos nacionales el certificado debe ser emitido por un organismo de certificación acreditado por la Entidad Mexicana de Acreditación (EMA).



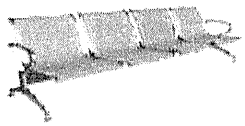

SE CANCELAN DATOS PERSONALES DE PERSONA(S) FISICAS IDENTIFICABLE(S) TALES COMO: CORREO ELECTRÓNICO, POR CONSIDERARSE INFORMACIÓN CUYA DIFUSIÓN PUEDE AFECTAR A LA ESFERA PRIVADA DE LA MISMA, DE CONFORMIDAD CON LO ESTABLECIDO EN LOS ARTÍCULOS 113 FRACCIÓN I Y 118 DE LA LEY FEDERAL DE TRANSPARENCIA Y ACCESO A LA INFORMACIÓN PÚBLICA. D.O.F. 09-mayo-2016

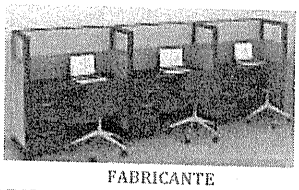

FABRICANTE
MOBILIARIO PARA OFICINAS Y HOSPITALES

Para artículos internacionales el certificado debe ser emitido por un organismo oficial acreditado por el país de origen. Tolerancias: En las dimensiones generales de +/- 10 %.	Para artículos internacionales el certificado debe ser emitido por un organismo oficial acreditado por el país de origen. Tolerancias: En las dimensiones generales de +/- 10 %.

ATENTAMENTE

EDGAR VALLE GOMEZ / REPRESENTANTE LEGAL

SE CANCELAN DATOS PERSONALES DE PERSONA(S) FISICAS IDENTIFICABLE(S) TALES COMO: CORREO ELECTRÓNICO, POR CONSIDERARSE INFORMACIÓN CUYA DIFUSIÓN PUEDE AFECTAR A LA ESFERA PRIVADA DE LA MISMA, DE CONFORMIDAD CON LO ESTABLECIDO EN LOS ARTÍCULOS 113 FRACCIÓN I Y 118 DE LA LEY FEDERAL DE TRANSPARENCIA Y ACCESO A LA INFORMACIÓN PÚBLICA. D.O.F. 09-mayo-2016

ANEXOS
DIVISION DE CONTRATOS

SIN TEXTO

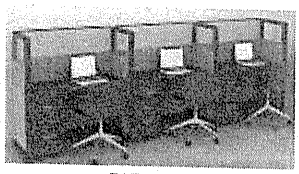

FABRICANTE
MOBILIARIO PARA OFICINAS Y HOSPITALES

ANEXO NO. 4.1

DESCRIPCIÓN AMPLIA Y DETALLADA DE LOS BIENES OFERTADOS

LICITACION NO. LA-50-GYR-050GYR975-N-3-2024	PROVEEDOR: EDVAG CONCEPTOS COMERCIALES, S.A. DE C.V.	
PARTIDA : 102 CANTIDAD: 113 PIEZAS **PARTIDA** : 218 CANTIDAD: 53 PIEZAS **PARTIDA** : 342 CANTIDAD: 124 PIEZAS **PARTIDA** : 465 CANTIDAD: 109 PIEZAS **PARTIDA** : 582 CANTIDAD: 34 PIEZAS **PARTIDA** : 703 CANTIDAD: 96 PIEZAS **PARTIDA** : 816 CANTIDAD: 163 PIEZAS	NOMBRE DEL BIEN PROPUESTO: **SILLA APILABLE CON TAPIZ DE TELA Y ESTRUCTURA DE TRINEO**	
CLAVE SAI: 511.814.0379.00.01 CLAVE PREI: 20412	MARCA: EDVAG	MODELO: **SLLAPL TET**
NOMBRE DEL BIEN SOLICITADO: **SILLA APILABLE CON TAPIZ DE TELA Y ESTRUCTURA DE TRINEO**	**CANT. OFERTADA:** **PARTIDA** : 102 CANTIDAD: 113 PIEZAS **PARTIDA** : 218 CANTIDAD: 53 PIEZAS **PARTIDA** : 342 CANTIDAD: 124 PIEZAS **PARTIDA** : 465 CANTIDAD: 109 PIEZAS **PARTIDA** : 582 CANTIDAD: 34 PIEZAS **PARTIDA** : 703 CANTIDAD: 96 PIEZAS **PARTIDA** : 816 CANTIDAD: 163 PIEZAS	PROCEDENCIA: MÉXICO
	CATALOGO: 91	PLAZO DE ENTREGA: 60 días naturales posterior al fallo
	GARANTIA:36 MESES	

ESPECIFICACIONES Y REQUISITOS	DESCRIPCIÓN TÉCNICA DEL LICITANTE
Dimensiones Generales: Largo 46.8 cm, Ancho 54.7 cm, Altura 82 cm. Capacidad de Carga: 120 kg. Descripción Técnica: 1. Asiento y respaldo: De polipropileno de alto impacto de 4 mm de espesor. 2. Acojinamiento (asiento y respaldo): De espuma poliuretano de alta resilencia, densidad 54 kg/m3. 3. Estructura: De trineo de barra de acero de 12.7 mm (1/2") de diámetro refuerzo estructural de lámina de acero calibre no.16 de 31.7 mm (1.1/4") de ancho con orificios para fijación del asiento. 4. Regaton: Fijo de polipropileno de alto impacto y textura antiderrapante. 5. Asiento y respaldo: De polipropileno de alto impacto con tratamiento antiestático, texturizado rugoso.	Dimensiones Generales: Largo 46.8 cm, Ancho 54.7 cm, Altura 82 cm. Capacidad de Carga: 120 kg. Descripción Técnica: 1. Asiento y respaldo: De polipropileno de alto impacto de 4 mm de espesor. 2. Acojinamiento (asiento y respaldo): De espuma poliuretano de alta resilencia, densidad 54 kg/m3. 3. Estructura: De trineo de barra de acero de 12.7 mm (1/2") de diámetro refuerzo estructural de lámina de acero calibre no.16 de 31.7 mm (1.1/4") de ancho con orificios para fijación del asiento. 4. Regaton: Fijo de polipropileno de alto impacto y textura antiderrapante. 5. Asiento y respaldo: De polipropileno de alto impacto con tratamiento antiestático, texturizado rugoso.



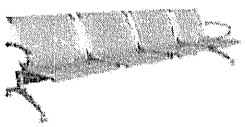

SE CANCELAN DATOS PERSONALES DE PERSONA(S) FISICAS IDENTIFICABLE(S) TALES COMO: CORREO ELECTRÓNICO, POR CONSIDERARSE INFORMACIÓN CUYA DIFUSIÓN PUEDE AFECTAR A LA ESFERA PRIVADA DE LA MISMA, DE CONFORMIDAD CON LO ESTABLECIDO EN LOS ARTÍCULOS 113 FRACCIÓN I Y 118 DE LA LEY FEDERAL DE TRANSPARENCIA Y ACCESO A LA INFORMACIÓN PÚBLICA. D.O.F. 09-mayo-2016

ANEXOS

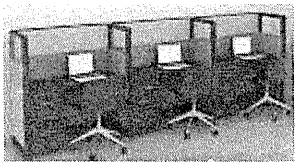

Acabados: • Asiento y respaldo: Tapizados en tela acrílica 100% color verde. • Acero al carbono laminado en frio: En pintura horneada micropulverizada epóxica, color negro. Sistema de ensamble: • A base de soldadura de arco eléctrico. • Tratamiento retardante al fuego y evitar la emanación de gases tóxicos en caso de combustión. Certificados: • De manufactura o Producción: **ISO 9001 Vigente.** Sistema de gestión de calidad. Para las normas o certificados solicitados deberán de cumplir con lo siguiente: Para artículos nacionales el certificado debe ser emitido por un organismo de certificación acreditado por la Entidad Mexicana de Acreditación (EMA). Para artículos internacionales el certificado debe ser emitido por un organismo oficial acreditado por el país de origen. Tolerancias: En las dimensiones generales de +/- 10 %.	Acabados: • Asiento y respaldo: Tapizados en tela acrílica 100% color verde. • Acero al carbono laminado en frio: En pintura horneada micropulverizada epóxica, color negro. Sistema de ensamble: • A base de soldadura de arco eléctrico. • Tratamiento retardante al fuego y evitar la emanación de gases tóxicos en caso de combustión. Certificados: • De manufactura o Producción: **ISO 9001 Vigente.** Sistema de gestión de calidad. Para las normas o certificados solicitados deberán de cumplir con lo siguiente: Para artículos nacionales el certificado debe ser emitido por un organismo de certificación acreditado por la Entidad Mexicana de Acreditación (EMA). Para artículos internacionales el certificado debe ser emitido por un organismo oficial acreditado por el país de origen. Tolerancias: En las dimensiones generales de +/- 10 %.

ATENTAMENTE

_____

EDGAR VALLE GOMEZ / REPRESENTANTE LEGAL

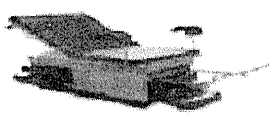

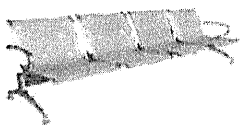

SE CANCELAN DATOS PERSONALES DE PERSONA(S) FISICAS IDENTIFICABLE(S) TALES COMO: CORREO ELECTRÓNICO, POR CONSIDERARSE INFORMACIÓN CUYA DIFUSIÓN PUEDE AFECTAR A LA ESFERA PRIVADA DE LA MISMA, DE CONFORMIDAD CON LO ESTABLECIDO EN LOS ARTÍCULOS 113 FRACCIÓN I Y 118 DE LA LEY FEDERAL DE TRANSPARENCIA Y ACCESO A LA INFORMACIÓN PÚBLICA. D.O.F. 09-mayo-2016

EDVAG Conceptos Comerciales S.A. de C.V.
RFC. ECC1011039E0

INSTITUTO MEXICANO DEL SEGURO SOCIAL
DIRECCIÓN DE ADMINISTRACIÓN
UNIDAD DE ADQUISICIONES
CONVOCATORIA A LA
LICITACIÓN PÚBLICA NACIONAL ELECTRÓNICA
N° LA-50-GYR-050GYR975-N-3-2024
ADQUISICIÓN DE MOBILIARIO ADMINISTRATIVO
PARA HOSPITALES PRIORITARIOS (7 OBRAS) (BINARIO)

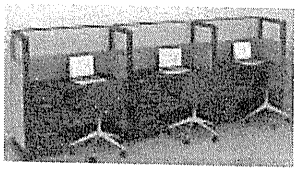

FABRICANTE
MOBILIARIO PARA OFICINAS Y HOSPITALES

ANEXO NO. 4.1

DESCRIPCIÓN AMPLIA Y DETALLADA DE LOS BIENES OFERTADOS

LICITACION NO. LA-50-GYR-050GYR975-N-3-2024	PROVEEDOR: EDVAG CONCEPTOS COMERCIALES, S.A. DE C.V.	
PARTIDA :104 CANTIDAD: 4 PIEZAS **PARTIDA** : 220 CANTIDAD: 6 PIEZAS **PARTIDA** : 345 CANTIDAD: 4 PIEZAS **PARTIDA** : 468 CANTIDAD: 4 PIEZAS **PARTIDA** : 584 CANTIDAD: 4 PIEZAS **PARTIDA** : 706 CANTIDAD:3 PIEZAS **PARTIDA** : 819 CANTIDAD: 7 PIEZAS	NOMBRE DEL BIEN PROPUESTO: **SILLON GIRATORIO DE RESPALDO ALTO TAPIZADO EN TELA,**	
CLAVE SAI: 511.836.0558.00.01 CLAVE PREI: 20417	MARCA: EDVAG	MODELO: **SLLN GRRAL**
NOMBRE DEL BIEN SOLICITADO: **SILLON GIRATORIO DE RESPALDO ALTO TAPIZADO EN TELA,**	**CANT. OFERTADA:** **PARTIDA** :104 CANTIDAD: 4 PIEZAS **PARTIDA** : 220 CANTIDAD: 6 PIEZAS **PARTIDA** : 345 CANTIDAD: 4 PIEZAS **PARTIDA** : 468 CANTIDAD: 4 PIEZAS **PARTIDA** : 584 CANTIDAD: 4 PIEZAS **PARTIDA** : 706 CANTIDAD:3 PIEZAS **PARTIDA** : 819 CANTIDAD: 7 PIEZAS	PROCEDENCIA: MÉXICO
	CATALOGO: 93	PLAZO DE ENTREGA: 60 días naturales posterior al fallo
	GARANTIA:36 MESES	

ESPECIFICACIONES Y REQUISITOS	DESCRIPCIÓN TÉCNICA DEL LICITANTE
Dimensiones Generales: Frente 63 cm, Fondo 55 cm, Altura de respaldo 70 cm. Sistemas y Mecanismos: De elevación y ajuste de altura para diferentes posiciones por medio de palancas metálicas y por pistón neumático de gas nitrógeno con cubierta cilíndrica de madera de haya; Mecanismo de giro de 360 grados con bloqueo para reclinación de posición múltiple y control de ajuste de tensión del respaldo. Capacidad de Carga: 175 Kg.	Dimensiones Generales: Frente 63 cm, Fondo 55 cm, Altura de respaldo 70 cm. Sistemas y Mecanismos: De elevación y ajuste de altura para diferentes posiciones por medio de palancas metálicas y por pistón neumático de gas nitrógeno con cubierta cilíndrica de madera de haya; Mecanismo de giro de 360 grados con bloqueo para reclinación de posición múltiple y control de ajuste de tensión del respaldo. Capacidad de Carga: 175 Kg.



Av. Lázaro Cárdenas Manzana. 89 Lote 1 Col. Nueva Aragón,
Ecatepec de Morelos, Estado de México. C.P. 55260
Tel 0155 57685864 / 24752863 Mail [redacted]
ventas@edvagcc.com.mx Web: www.edvagcc.com.mx

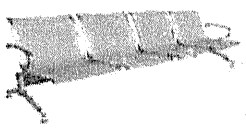

ANEXOS
DIVISION DE CONTRATOS

SE CANCELAN DATOS PERSONALES DE PERSONA(S) FISICAS IDENTIFICABLE(S) TALES COMO: CORREO ELECTRÓNICO, POR CONSIDERARSE INFORMACIÓN CUYA DIFUSIÓN PUEDE AFECTAR A LA ESFERA PRIVADA DE LA MISMA, DE CONFORMIDAD CON LO ESTABLECIDO EN LOS ARTÍCULOS 113 FRACCIÓN I Y 118 DE LA LEY FEDERAL DE TRANSPARENCIA Y ACCESO A LA INFORMACIÓN PÚBLICA. D.O.F. 09-mayo-2016

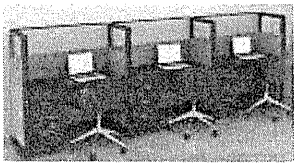

Descripción Técnica:

Asiento y respaldo	Con estructura interna de capas de madera contrachapada y moldeada en una pieza laminada de 12 mm de espesor;
Acojinamiento (asiento y respaldo)	Fabricado en espuma poliuretano de alta resistencia, densidad 55 Kg/m3.
Concha protectora	Fabricada en poliuretano de alto impacto de 3 mm de espesor.
Descansabrazos	Fabricado en poliuretano inyectado con alma de acero
Basepentagonal (5 apoyos)	Fabricada en fibra de vidrio y nylon (30/70%) de 650 mm (26") de diámetro
Placa soporte	Fabricada en lámina de acero, calibre no. 14.
Soporte lumbar	Integrado por el moldeo de la estructura interna y el acojinamiento interior del respaldo.
Rodaja gemela	De doble huella de 51 mm (2") de diámetro.

Acabados:

Asiento y respaldo	Tapizado en tela de poliuretano 100% tipo crepe;
Pieza completa	Con tratamiento ignifugo o retardante al fuego y evitar la emanación de gases tóxicos en caso de combustión.

Selección Cromática:

Base y descansabrazos	**PANTONE** Jet Black PQ-19-0303TCX. El tono final debe aproximarse al tono propuesto según material.
Respaldo y asiento	**PANTONE** Burgundy PQ-1617TCX. El tono final debe aproximarse al tono propuesto según material.
	PANTONE Green PQ-561C El tono final debe aproximarse al tono propuesto según material.
	PANTONE Fuchsia Rose PQ-17-2031TCX. El tono final debe aproximarse al tono propuesto según material.

Certificados:

De manufactura o producción	**ISO 9001 Vigente,** Sistema de gestión de calidad;
	ISO 14001 Vigente, Sistema de gestión de calidad ambiental;

Descripción Técnica:

Asiento y respaldo	Con estructura interna de capas de madera contrachapada y moldeada en una pieza laminada de 12 mm de espesor;
Acojinamiento (asiento y respaldo)	Fabricado en espuma poliuretano de alta resistencia, densidad 55 Kg/m3.
Concha protectora	Fabricada en poliuretano de alto impacto de 3 mm de espesor.
Descansabrazos	Fabricado en poliuretano inyectado con alma de acero
Basepentagonal (5 apoyos)	Fabricada en fibra de vidrio y nylon (30/70%) de 650 mm (26") de diámetro
Placa soporte	Fabricada en lámina de acero, calibre no. 14.
Soporte lumbar	Integrado por el moldeo de la estructura interna y el acojinamiento interior del respaldo.
Rodaja gemela	De doble huella de 51 mm (2") de diámetro.

Acabados:

Asiento y respaldo	Tapizado en tela de poliuretano 100% tipo crepe;
Pieza completa	Con tratamiento ignifugo o retardante al fuego y evitar la emanación de gases tóxicos en caso de combustión.

Selección Cromática:

Base y descansabrazos	**PANTONE** Jet Black PQ-19-0303TCX. El tono final debe aproximarse al tono propuesto según material.
Respaldo y asiento	**PANTONE** Burgundy PQ-1617TCX. El tono final debe aproximarse al tono propuesto según material.
	PANTONE Green PQ-561C El tono final debe aproximarse al tono propuesto según material.
	PANTONE Fuchsia Rose PQ-17-2031TCX. El tono final debe aproximarse al tono propuesto según material.

Certificados:

De manufactura o producción	**ISO 9001 Vigente,** Sistema de gestión de calidad;
	ISO 14001 Vigente, Sistema de gestión de calidad ambiental;



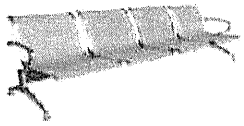

SE CANCELAN DATOS PERSONALES DE PERSONA(S) FISICAS IDENTIFICABLE(S) TALES COMO: CORREO ELECTRÓNICO, POR CONSIDERARSE INFORMACIÓN CUYA DIFUSIÓN PUEDE AFECTAR A LA ESFERA PRIVADA DE LA MISMA, DE CONFORMIDAD CON LO ESTABLECIDO EN LOS ARTÍCULOS 113 FRACCIÓN I Y 118 DE LA LEY FEDERAL DE TRANSPARENCIA Y ACCESO A LA INFORMACIÓN PÚBLICA. D.O.F. 09-mayo-2016

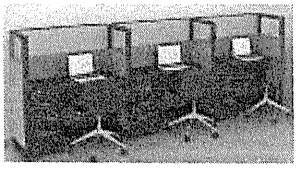

FABRICANTE
MOBILIARIO PARA OFICINAS Y HOSPITALES

Para las normas o certificados solicitados deberán de cumplir con lo siguiente:	Para artículos nacionales el certificado debe ser emitido por un organismo de certificación acreditado por la Entidad Mexicana de Acreditación (EMA). Para artículos internacionales el certificado debe ser emitido por un organismo oficial acreditado por el país de origen.

Tolerancias: En las dimensiones generales de +/- 10%

Para las normas o certificados solicitados deberán de cumplir con lo siguiente:	Para artículos nacionales el certificado debe ser emitido por un organismo de certificación acreditado por la Entidad Mexicana de Acreditación (EMA). Para artículos internacionales el certificado debe ser emitido por un organismo oficial acreditado por el país de origen.

Tolerancias: En las dimensiones generales de +/- 10%

ATENTAMENTE

_____

EDGAR VALLE GOMEZ / REPRESENTANTE LEGAL

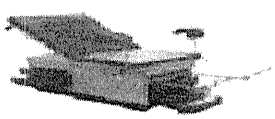

Av. Lázaro Cárdenas Manzana, 89 Lote 1 Col. Nueva Aragón,
Ecatepec de Morelos, Estado de México, C.P. 55260
Tel 0155 57685864 / 24752863 Mail: [redacted]
ventas@edvagcc.com.mx Web: www.edvagcc.com.mx

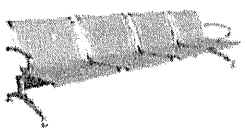

SE CANCELAN DATOS PERSONALES DE PERSONA(S) FISICAS IDENTIFICABLE(S) TALES COMO: CORREO ELECTRÓNICO, POR CONSIDERARSE INFORMACIÓN CUYA DIFUSIÓN PUEDE AFECTAR A LA ESFERA PRIVADA DE LA MISMA, DE CONFORMIDAD CON LO ESTABLECIDO EN LOS ARTÍCULOS 113 FRACCIÓN I Y 118 DE LA LEY FEDERAL DE TRANSPARENCIA Y ACCESO A LA INFORMACIÓN PÚBLICA. D.O.F. 09-mayo-2016

DIVISIÓN DE CONTRATOS

SIN TEXTO

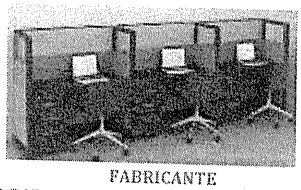

FABRICANTE
MOBILIARIO PARA OFICINAS Y HOSPITALES

ANEXO NO. 4.1

DESCRIPCIÓN AMPLIA Y DETALLADA DE LOS BIENES OFERTADOS

LICITACION NO. LA-50-GYR-050GYR975-N-3-2024	PROVEEDOR: EDVAG CONCEPTOS COMERCIALES, S.A. DE C.V.	
PARTIDA : 105 CANTIDAD: 292 PIEZAS **PARTIDA** : 221 CANTIDAD: 160 PIEZAS **PARTIDA** : 346 CANTIDAD: 170 PIEZAS **PARTIDA** : 707 CANTIDAD: 75 PIEZAS	NOMBRE DEL BIEN PROPUESTO: **SILLA PARA COMEDOR FABRICADA EN ALUMINIO**	
CLAVE SAI: 517.825.0323.00.01 CLAVE PREI: 20493	MARCA: EDVAG	MODELO: **SLL COM 4**
NOMBRE DEL BIEN SOLICITADO: **SILLA PARA COMEDOR FABRICADA EN ALUMINIO**	**CANT. OFERTADA:** **PARTIDA** : 105 CANTIDAD: 292 PIEZAS **PARTIDA** : 221 CANTIDAD: 160 PIEZAS **PARTIDA** : 346 CANTIDAD: 170 PIEZAS **PARTIDA** : 707 CANTIDAD: 75 PIEZAS	PROCEDENCIA: MÉXICO
	CATALOGO: 94	PLAZO DE ENTREGA: 60 días naturales posterior al fallo
	GARANTIA:36 MESES	

ESPECIFICACIONES Y REQUISITOS		DESCRIPCIÓN TÉCNICA DEL LICITANTE	
Dimensiones Generales: Frente 55 cm, fondo 55 cm, altura 80 cm Capacidad de Carga: 250 kg. Descripción Técnica:		Dimensiones Generales: Frente 55 cm, fondo 55 cm, altura 80 cm Capacidad de Carga: 250 kg. Descripción Técnica:	
Asiento	Con cavidades horizontales moldeadas, fabricado en una sola pieza en aluminio sólido de aleación L-2630 con dureza Webster 80.12 en forma de placa;	Asiento	Con cavidades horizontales moldeadas, fabricado en una sola pieza en aluminio sólido de aleación L-2630 con dureza Webster 80.12 en forma de placa;
Respaldo	Con cavidades horizontales, fabricado en aluminio aleación L- 2630;	Respaldo	Con cavidades horizontales, fabricado en aluminio aleación L- 2630;
Patas	Con diseño fabricadas en aluminio de 25.2 mm (1") de diámetro, con pared de 2 mm de espesor de 16 micras;	Patas	Con diseño fabricadas en aluminio de 25.2 mm (1") de diámetro, con pared de 2 mm de espesor de 16 micras;
Portabrazos	Con diseño anatómico, fabricados de aluminio extruido L-2630 de 25.4 mm (1") de diámetro con pared de 2 mm;	Portabrazos	Con diseño anatómico, fabricados de aluminio extruido L-2630 de 25.4 mm (1") de diámetro con pared de 2 mm;
Regatones	Fijos circulares tipo semiboleado fabricados de polímero sólido macizo de alta resistencia.	Regatones	Fijos circulares tipo semiboleado fabricados de polímero sólido macizo de alta resistencia.



Av. Lázaro Cárdenas Manzana. 89 Lote 1 Col. Nueva Aragón,
Ecatepec de Morelos, Estado de México. C.P. 55260
Tel 0155 57685864 / 24752863 Mail: [redacted]
ventas@edvagcc.com.mx Web: www.edvagcc.com.mx

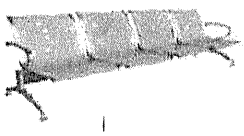

SE CANCELAN DATOS PERSONALES DE PERSONA(S) FISICAS IDENTIFICABLE(S) TALES COMO: CORREO ELECTRÓNICO, POR CONSIDERARSE INFORMACIÓN CUYA DIFUSIÓN PUEDE AFECTAR A LA ESFERA PRIVADA DE LA MISMA, DE CONFORMIDAD CON LO ESTABLECIDO EN LOS ARTÍCULOS 113 FRACCIÓN I Y 118 DE LA LEY FEDERAL DE TRANSPARENCIA Y ACCESO A LA INFORMACIÓN PÚBLICA. D.O.F. 09-mayo-2016

ANEXOS
DIVISION DE CONTRATOS

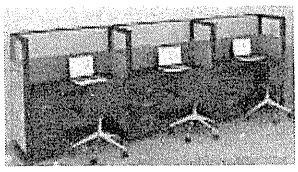

FABRICANTE
MOBILIARIO PARA OFICINAS Y HOSPITALES

Acabados:

Regatones	Antiderrapantes.

Sistema de ensamble:

Regatones	Insertados a presión;
Pieza completa	A base de soldadura de arco eléctrico

Certificados:

De manufactura o producción,	**ISO 9001 Vigente,** Sistema de gestión de calidad;
Para las normas o certificados solicitados deberán de cumplir con lo siguiente:	Para artículos nacionales el certificado debe ser emitido por un organismo de certificación acreditado por la Entidad Mexicana de Acreditación (EMA). Para artículos internacionales el certificado debe ser emitido por un organismo oficial acreditado por el país de origen.

Tolerancias: En las dimensiones generales de +/- 10%.

Acabados:

Regatones	Antiderrapantes.

Sistema de ensamble:

Regatones	Insertados a presión;
Pieza completa	A base de soldadura de arco eléctrico

Certificados:

De manufactura o producción,	**ISO 9001 Vigente,** Sistema de gestión de calidad;
Para las normas o certificados solicitados deberán de cumplir con lo siguiente:	Para artículos nacionales el certificado debe ser emitido por un organismo de certificación acreditado por la Entidad Mexicana de Acreditación (EMA). Para artículos internacionales el certificado debe ser emitido por un organismo oficial acreditado por el país de origen.

Tolerancias: En las dimensiones generales de +/- 10%.

ATENTAMENTE

EDGAR VALLE GOMEZ / REPRESENTANTE LEGAL

SE CANCELAN DATOS PERSONALES DE PERSONA(S) FISICAS IDENTIFICABLE(S) TALES COMO: CORREO ELECTRÓNICO, POR CONSIDERARSE INFORMACIÓN CUYA DIFUSIÓN PUEDE AFECTAR A LA ESFERA PRIVADA DE LA MISMA, DE CONFORMIDAD CON LO ESTABLECIDO EN LOS ARTÍCULOS 113 FRACCIÓN I Y 118 DE LA LEY FEDERAL DE TRANSPARENCIA Y ACCESO A LA INFORMACIÓN PÚBLICA. D.O.F. 09-mayo-2016

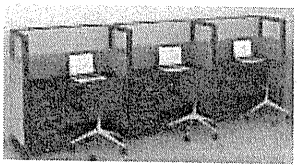

FABRICANTE
MOBILIARIO PARA OFICINAS Y HOSPITALES

ANEXO NO. 4.1

DESCRIPCIÓN AMPLIA Y DETALLADA DE LOS BIENES OFERTADOS

LICITACION NO. LA-50-GYR-050GYR975-N-3-2024	PROVEEDOR: EDVAG CONCEPTOS COMERCIALES, S.A. DE C.V.	
PARTIDA : 107 CANTIDAD: 1 PIEZAS **PARTIDA** : 222 CANTIDAD: 1 PIEZAS **PARTIDA** : 348 CANTIDAD: 1 PIEZAS **PARTIDA** : 470 CANTIDAD: 1 PIEZAS **PARTIDA** : 586 CANTIDAD: 1 PIEZAS **PARTIDA** : 709 CANTIDAD: 1 PIEZAS **PARTIDA** : 823 CANTIDAD: 1 PIEZAS	NOMBRE DEL BIEN PROPUESTO: **ESCRITORIO MODULAR EN C**	
CLAVE SAI: 511.339.1406.00.01 CLAVE PREI: 20543	MARCA: EDVAG	MODELO: **ESCMDLR C**
NOMBRE DEL BIEN SOLICITADO: **ESCRITORIO MODULAR EN C**	**CANT. OFERTADA:** **PARTIDA** : 107 CANTIDAD: 1 PIEZAS **PARTIDA** : 222 CANTIDAD: 1 PIEZAS **PARTIDA** : 348 CANTIDAD: 1 PIEZAS **PARTIDA** : 470 CANTIDAD: 1 PIEZAS **PARTIDA** : 586 CANTIDAD: 1 PIEZAS **PARTIDA** : 709 CANTIDAD: 1 PIEZAS **PARTIDA** : 823 CANTIDAD: 1 PIEZAS	PROCEDENCIA: MÉXICO
	CATALOGO: 96	PLAZO DE ENTREGA: 60 días naturales posterior al fallo
	GARANTIA:36 MESES	

ESPECIFICACIONES Y REQUISITOS	DESCRIPCIÓN TÉCNICA DEL LICITANTE
Dimensiones Generales: Largo 180 cm, Ancho 220 cm, Altura 75 cm. Capacidad de Carga: 150 kg. Descripción Técnica: 1. Cubiertas frontal, lateral y trasera: Fabricadas en tablero de partículas de densidad media MDP (Medium Density Particle board) con 24 mm. de espesor, densidad promedio de 620 kg/m3, canto recto y moldura perimetral de 2 mm de espesor. 2. Marcos: Fabricados en lámina de acero rolada en frio calibre 18 doblada en forma de canal tipo "U" reforzada, con frente de 60 cm., altura de 75 cm y 4 cm. de espesor perimetral con preparación para recibir regatones al interior inferior del canal. Preparación con refuerzos que permiten hacer la conexión de vigas. 3. Vigas: Fabricadas en lámina de acero calibre 18 doblada en forma de canal tipo "U" reforzada.	Dimensiones Generales: Largo 180 cm, Ancho 220 cm, Altura 75 cm. Capacidad de Carga: 150 kg. Descripción Técnica: 1. Cubiertas frontal, lateral y trasera: Fabricadas en tablero de partículas de densidad media MDP (Medium Density Particle board) con 24 mm. de espesor, densidad promedio de 620 kg/m3, canto recto y moldura perimetral de 2 mm de espesor. 2. Marcos: Fabricados en lámina de acero rolada en frio calibre 18 doblada en forma de canal tipo "U" reforzada, con frente de 60 cm., altura de 75 cm y 4 cm. de espesor perimetral con preparación para recibir regatones al interior inferior del canal. Preparación con refuerzos que permiten hacer la conexión de vigas. 3. Vigas: Fabricadas en lámina de acero calibre 18 doblada en forma de canal tipo "U" reforzada.

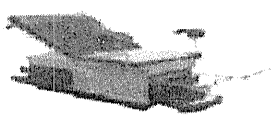

Av. Lázaro Cárdenas Manzana. 89 Lote 1 Col. Nueva Aragón,
Ecatepec de Morelos, Estado de México. C.P. 55260
Tel 0155 57685864 / 24752863 Ma[redacted]
ventas@edvagcc.com.mx Web: www.edvagcc.com.mx

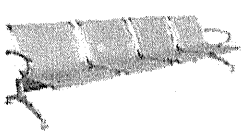

SE CANCELAN DATOS PERSONALES DE PERSONA(S) FISICAS IDENTIFICABLE(S) TALES COMO: CORREO ELECTRÓNICO, POR CONSIDERARSE INFORMACIÓN CUYA DIFUSIÓN PUEDE AFECTAR A LA ESFERA PRIVADA DE LA MISMA, DE CONFORMIDAD CON LO ESTABLECIDO EN LOS ARTÍCULOS 113 FRACCIÓN I Y 118 DE LA LEY FEDERAL DE TRANSPARENCIA Y ACCESO A LA INFORMACIÓN PÚBLICA. D.O.F. 09-mayo-2016

ANEXOS
DIVISION DE CONTRATOS

4. Unidad de guarda: Fabricada en tableros horizontales de partículas de densidad media MDP (Medium Density Particle board) con 24 mm. de espesor y tableros verticales y de respaldo con 18 mm. de espesor y una densidad promedio de 620 kg/m3. Frente 150 cm, fondo 40 cm. y altura 40 cm. Con cuatro puertas abatibles fabricadas en tableros verticales con 18 mm. de espesor y una densidad promedio de 620 kg/m3. Jaladeras de puertas fabricadas en aluminio con la longitud de la mitad de una puerta.
5. Faldón: Fabricado en cristal templado con bordes redondeados, frente de 100 cm., altura 30 cm. y espesor de 9 mm.
6. Regatones: Metálicos con base de plástico transparente de 25.4 mm (1") de diámetro para ajuste de altura de 4 cm. Ubicados en la parte inferior de marcos.

Acabados:

- Tableros con acabado por ambas caras en laminado plástico de alta presión VGP (Vertical General Postforming) con 0.7 mm. de espesor y 400 o más ciclos de abrasión. Molduras de cubierta y puertas en PVC.
- Lámina de acero rolada en frío: En pintura en polvo electrostática hibrida con texturizado fino semi-mate.
- Aluminio: En pintura electroestática de textura extra lisa.
- Cristal: Con cara frontal esmerilada y cara trasera pulida.
- Regatones: Antiderrapantes.

Selección cromática:

• Tableros: **PANTONE** Antique White PQ-11-0105 TCX.
• Lámina de acero rolada en frío: **PANTONE** Antique White PQ-11-0105 TCX. El tono final debe aproximarse al tono propuesto según material.

Sistema de ensamble:

- Cubiertas frontal, lateral y trasera: Molduras de cubierta y puertas termo fusionadas.
- Vigas y marcos: Unidos por punto y por arco eléctrico a base de soldadura tipo MIG. Preparados con perforaciones para conectar cubierta, marcos y credenza por medio de tornillería semi-oculta, fabricada a base de acero de alta resistencia con acabado galvanizado.
- Unidad de guarda: Con ensambles tipo Minifix fabricados en Zamac con perno de madera natural estriado y adhesivo tipo PVA acetato de polivinilo.
- Regatones: Insertados a presión.

Certificados:

• De manufactura o Producción: **ISO 9001 Vigente.** Sistema de gestión de calidad.
Para las normas o certificados solicitados deberán de cumplir con lo siguiente: Para artículos nacionales el certificado debe ser emitido por un organismo de certificación acreditado por la Entidad Mexicana de

4. Unidad de guarda: Fabricada en tableros horizontales de partículas de densidad media MDP (Medium Density Particle board) con 24 mm. de espesor y tableros verticales y de respaldo con 18 mm. de espesor y una densidad promedio de 620 kg/m3. Frente 150 cm, fondo 40 cm. y altura 40 cm. Con cuatro puertas abatibles fabricadas en tableros verticales con 18 mm. de espesor y una densidad promedio de 620 kg/m3. Jaladeras de puertas fabricadas en aluminio con la longitud de la mitad de una puerta.
5. Faldón: Fabricado en cristal templado con bordes redondeados, frente de 100 cm., altura 30 cm. y espesor de 9 mm.
6. Regatones: Metálicos con base de plástico transparente de 25.4 mm (1") de diámetro para ajuste de altura de 4 cm. Ubicados en la parte inferior de marcos.

Acabados:

- Tableros con acabado por ambas caras en laminado plástico de alta presión VGP (Vertical General Postforming) con 0.7 mm. de espesor y 400 o más ciclos de abrasión. Molduras de cubierta y puertas en PVC.
- Lámina de acero rolada en frío: En pintura en polvo electrostática hibrida con texturizado fino semi-mate.
- Aluminio: En pintura electroestática de textura extra lisa.
- Cristal: Con cara frontal esmerilada y cara trasera pulida.
- Regatones: Antiderrapantes.

Selección cromática:

• Tableros: **PANTONE** Antique White PQ-11-0105 TCX.
• Lámina de acero rolada en frío: **PANTONE** Antique White PQ-11-0105 TCX. El tono final debe aproximarse al tono propuesto según material.

Sistema de ensamble:

- Cubiertas frontal, lateral y trasera: Molduras de cubierta y puertas termo fusionadas.
- Vigas y marcos: Unidos por punto y por arco eléctrico a base de soldadura tipo MIG. Preparados con perforaciones para conectar cubierta, marcos y credenza por medio de tornillería semi-oculta, fabricada a base de acero de alta resistencia con acabado galvanizado.
- Unidad de guarda: Con ensambles tipo Minifix fabricados en Zamac con perno de madera natural estriado y adhesivo tipo PVA acetato de polivinilo.
- Regatones: Insertados a presión.

Certificados:

• De manufactura o Producción: **ISO 9001 Vigente.** Sistema de gestión de calidad.
Para las normas o certificados solicitados deberán de cumplir con lo siguiente: Para artículos nacionales el certificado debe ser emitido por un organismo de certificación acreditado por la Entidad Mexicana de



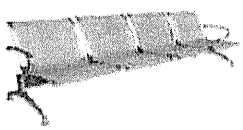

SE CANCELAN DATOS PERSONALES DE PERSONA(S) FISICAS IDENTIFICABLE(S) TALES COMO: CORREO ELECTRÓNICO, POR CONSIDERARSE INFORMACIÓN CUYA DIFUSIÓN PUEDE AFECTAR A LA ESFERA PRIVADA DE LA MISMA, DE CONFORMIDAD CON LO ESTABLECIDO EN LOS ARTÍCULOS 113 FRACCIÓN I Y 118 DE LA LEY FEDERAL DE TRANSPARENCIA Y ACCESO A LA INFORMACIÓN PÚBLICA. D.O.F. 09-mayo-2016

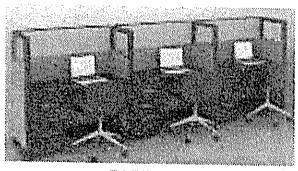

FABRICANTE
MOBILIARIO PARA OFICINAS Y HOSPITALES

Acreditación (EMA). Para artículos internacionales el certificado debe ser emitido por un organismo oficial acreditado por el país de origen. Tolerancias: En las dimensiones generales de +/- 10 %.	Acreditación (EMA). Para artículos internacionales el certificado debe ser emitido por un organismo oficial acreditado por el país de origen. Tolerancias: En las dimensiones generales de +/- 10 %.

ATENTAMENTE

_____

EDGAR VALLE GOMEZ / REPRESENTANTE LEGAL



Av. Lázaro Cárdenas Manzana. 89 Lote 1 Col. Nueva Aragón,
Ecatepec de Morelos, Estado de México. C.P. 55260
Tel 0155 57685864 / 24752863 Mail [redacted]
ventas@edvagcc.com.mx Web: www.edvagcc.com.mx

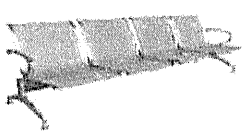

ANEXOS
DIVISION DE CONTRATOS

SE CANCELAN DATOS PERSONALES DE PERSONA(S) FISICAS IDENTIFICABLE(S) TALES COMO: CORREO ELECTRÓNICO, POR CONSIDERARSE INFORMACIÓN CUYA DIFUSIÓN PUEDE AFECTAR A LA ESFERA PRIVADA DE LA MISMA, DE CONFORMIDAD CON LO ESTABLECIDO EN LOS ARTÍCULOS 113 FRACCIÓN I Y 118 DE LA LEY FEDERAL DE TRANSPARENCIA Y ACCESO A LA INFORMACIÓN PÚBLICA. D.O.F. 09-mayo-2016

SIN TEXTO

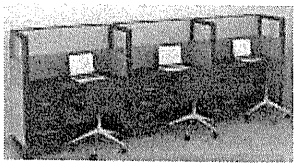

ANEXO NO. 4.1

DESCRIPCIÓN AMPLIA Y DETALLADA DE LOS BIENES OFERTADOS

LICITACION NO. LA-50-GYR-050GYR975-N-3-2024	PROVEEDOR: EDVAG CONCEPTOS COMERCIALES, S.A. DE C.V.	
PARTIDA : 109 CANTIDAD: 37 PIEZAS **PARTIDA** : 224 CANTIDAD: 47 PIEZAS **PARTIDA** : 350 CANTIDAD: 65 PIEZAS **PARTIDA** : 472 CANTIDAD: 101 PIEZAS **PARTIDA** : 588 CANTIDAD: 78 PIEZAS **PARTIDA** : 711 CANTIDAD: 29 PIEZAS **PARTIDA** : 825 CANTIDAD: 15 PIEZAS	NOMBRE DEL BIEN PROPUESTO: MESA DE USOS MULTIPLES EN MDP	
CLAVE SAI: 511.619.1465.00.01 CLAVE PREI: 20546	MARCA: EDVAG	MODELO: **MSUSMU**
NOMBRE DEL BIEN SOLICITADO:	**CANT. OFERTADA:** **PARTIDA** : 109 CANTIDAD: 37 PIEZAS **PARTIDA** : 224 CANTIDAD: 47 PIEZAS **PARTIDA** : 350 CANTIDAD: 65 PIEZAS **PARTIDA** : 472 CANTIDAD: 101 PIEZAS **PARTIDA** : 588 CANTIDAD: 78 PIEZAS **PARTIDA** : 711 CANTIDAD: 29 PIEZAS **PARTIDA** : 825 CANTIDAD: 15 PIEZAS	PROCEDENCIA: MÉXICO
	CATALOGO: 98	PLAZO DE ENTREGA: 60 días naturales posterior al fallo
	GARANTIA:36 MESES	

ESPECIFICACIONES Y REQUISITOS		DESCRIPCIÓN TÉCNICA DEL LICITANTE	
Dimensiones Generales: Frente 150 cm, fondo 75 cm, altura 75 cm. Capacidad de Carga: 100 kg. Descripción Técnica:		Dimensiones Generales: Frente 150 cm, fondo 75 cm, altura 75 cm. Capacidad de Carga: 100 kg. Descripción Técnica:	
Vigas	Fabricadas en lámina de acero al carbono rolado en frío doblada en forma de canal tipo "u" con 4 cm de ancho y calibre 20.	Vigas	Fabricadas en lámina de acero al carbono rolado en frío doblada en forma de canal tipo "u" con 4 cm de ancho y calibre 20.
Patas	Fabricadas en lámina de acero al carbono rolado en frío doblada en forma de canal tipo "u" con 4 cm de ancho y calibre 20.	Patas	Fabricadas en lámina de acero al carbono rolado en frío doblada en forma de canal tipo "u" con 4 cm de ancho y calibre 20.
Cubierta	Fabricada en tablero de partículas de densidad media (Medium Density Particleboard) con 18 mm de espesor, densidad promedio de 620 kg/m3, canto recto y moldura perimetral de 2 mm de espesor.	Cubierta	Fabricada en tablero de partículas de densidad media (Medium Density Particleboard) con 18 mm de espesor, densidad promedio de 620 kg/m3, canto recto y moldura perimetral de 2 mm de espesor.



Av. Lázaro Cárdenas Manzana. 89 Lote 1 Col. Nueva Aragón,
Ecatepec de Morelos, Estado de México, C.P. 55260
Tel 0155 57685864 / 24752863 Mail [redacted]
ventas@edvagcc.com.mx Web: www.edvagcc.com.mx

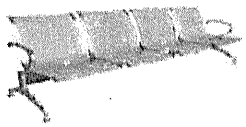

SE CANCELAN DATOS PERSONALES DE PERSONA(S) FISICAS IDENTIFICABLE(S) TALES COMO: CORREO ELECTRÓNICO, POR CONSIDERARSE INFORMACIÓN CUYA DIFUSIÓN PUEDE AFECTAR A LA ESFERA PRIVADA DE LA MISMA, DE CONFORMIDAD CON LO ESTABLECIDO EN LOS ARTÍCULOS 113 FRACCIÓN I Y 118 DE LA LEY FEDERAL DE TRANSPARENCIA Y ACCESO A LA INFORMACIÓN PÚBLICA. D.O.F. 09-mayo-2016

ANEXOS
DIVISION DE CONTRATOS

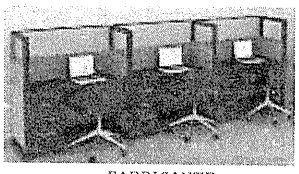

Regatones	Metálicos con base de plástico transparente de 25.4 mm (1") de diámetro para ajuste de altura de 4 cm, ubicados en la parte inferior de las patas.

Acabados:

Lámina de acero rolado en frío	Con pintura en polvo electroestática híbrida con texturizado fino semi-mate.
Tablero	Con laminado plástico de alta presión VGP (Vertical General Postforming) con 0.7 mm de espesor y 400 o más ciclos de abrasión en ambas caras.
	Con tratamiento ignífugo o retardante al fuego para evitar la emanación de gases tóxicos en caso de combustión.
	Molduras de cubierta en PVC.
Regatones	Antiderrapantes.

Selección Cromática:

Vigas y patas	**PANTONE** Burgundy PQ-1617TCX. El tono final debe aproximarse al tono propuesto según material.
	PANTONE Fuchsia Rose PQ-17-2031TCX. El tono final debe aproximarse al tono propuesto según material.
	PANTONE Serenity PQ-15-3919TCX. El tono final debe aproximarse al tono propuesto según material.
Cubierta	**PANTONE** Antique WhitePQ-11-0105TCX El tono final debe aproximarse al tono propuesto según material.
	PANTONE Rose Quartz PQ-13-1520TCX El tono final debe aproximarse al tono propuesto según material.
	PANTONE Hint of mint PQ-11-4805TCX El tono final debe aproximarse al tono propuesto según material.

Sistema de ensamble:

Cubierta	Con moldura termofusionada.
Vigas y patas	Unidas por punto y por arco eléctrico a base de soldadura tipo MIG.
	Preparadas con perforaciones para conectar la cubierta por medio de tornillería semi-oculta, fabricada a base de acero de alta resistencia con acabado galvanizado.

Regatones	Metálicos con base de plástico transparente de 25.4 mm (1") de diámetro para ajuste de altura de 4 cm, ubicados en la parte inferior de las patas.

Acabados:

Lámina de acero rolado en frío	Con pintura en polvo electroestática híbrida con texturizado fino semi-mate.
Tablero	Con laminado plástico de alta presión VGP (Vertical General Postforming) con 0.7 mm de espesor y 400 o más ciclos de abrasión en ambas caras.
	Con tratamiento ignífugo o retardante al fuego para evitar la emanación de gases tóxicos en caso de combustión.
	Molduras de cubierta en PVC.
Regatones	Antiderrapantes.

Selección Cromática:

Vigas y patas	**PANTONE** Burgundy PQ-1617TCX. El tono final debe aproximarse al tono propuesto según material.
	PANTONE Fuchsia Rose PQ-17-2031TCX. El tono final debe aproximarse al tono propuesto según material.
	PANTONE Serenity PQ-15-3919TCX. El tono final debe aproximarse al tono propuesto según material.
Cubierta	**PANTONE** Antique WhitePQ-11-0105TCX El tono final debe aproximarse al tono propuesto según material.
	PANTONE Rose Quartz PQ-13-1520TCX El tono final debe aproximarse al tono propuesto según material.
	PANTONE Hint of mint PQ-11-4805TCX El tono final debe aproximarse al tono propuesto según material.

Sistema de ensamble:

Cubierta	Con moldura termofusionada.
Vigas y patas	Unidas por punto y por arco eléctrico a base de soldadura tipo MIG.
	Preparadas con perforaciones para conectar la cubierta por medio de tornillería semi-oculta, fabricada a base de acero de alta resistencia con acabado galvanizado.



Av. Lázaro Cárdenas Manzana. 89 Lote 1 Col. Nueva Aragón,
Ecatepec de Morelos, Estado de México. C.P. 55260
Tel 0155 57685664 / 24752863 Mail [redacted]
ventas@edvagcc.com.mx Web: www.edvagcc.com.mx

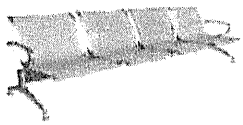

SE CANCELAN DATOS PERSONALES DE PERSONA(S) FISICAS IDENTIFICABLE(S) TALES COMO: CORREO ELECTRÓNICO, POR CONSIDERARSE INFORMACIÓN CUYA DIFUSIÓN PUEDE AFECTAR A LA ESFERA PRIVADA DE LA MISMA, DE CONFORMIDAD CON LO ESTABLECIDO EN LOS ARTÍCULOS 113 FRACCIÓN I Y 118 DE LA LEY FEDERAL DE TRANSPARENCIA Y ACCESO A LA INFORMACIÓN PÚBLICA. D.O.F. 09-mayo-2016

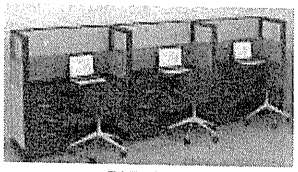

FABRICANTE
MOBILIARIO PARA OFICINAS Y HOSPITALES

Regatones	Insertados a presión

Certificados:

De manufactura o producción	**ISO 9001 Vigente.** Sistema de gestión de calidad.
	ISO 14001 Vigente. Sistema de gestión ambiental.
Para las normas o certificados solicitados deberán de cumplir con lo siguiente:	Para artículos nacionales el certificado debe ser emitido por un organismo de certificación acreditado por la Entidad Mexicana de Acreditación (EMA). Para artículos internacionales el certificado debe ser emitido por un organismo oficial acreditado por el país de origen.

Tolerancias: En las dimensiones generales de +/- 10%.

Regatones	Insertados a presión

Certificados:

De manufactura o producción	**ISO 9001 Vigente.** Sistema de gestión de calidad.
	ISO 14001 Vigente. Sistema de gestión ambiental.
Para las normas o certificados solicitados deberán de cumplir con lo siguiente:	Para artículos nacionales el certificado debe ser emitido por un organismo de certificación acreditado por la Entidad Mexicana de Acreditación (EMA). Para artículos internacionales el certificado debe ser emitido por un organismo oficial acreditado por el país de origen.

Tolerancias: En las dimensiones generales de +/- 10%.

ATENTAMENTE

EDGAR VALLE GOMEZ / REPRESENTANTE LEGAL

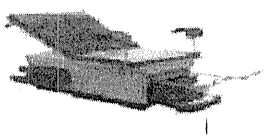

Av. Lázaro Cárdenas Manzana. 89 Lote 1 Col. Nueva Aragón,
Ecatepec de Morelos, Estado de México, C.P. 55260
Tel 0155 57695864 / 24752863 Mail: [redacted]
ventas@edvagcc.com.mx Web: www.edvagcc.com.mx

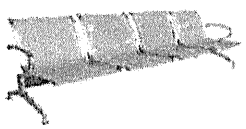

SE CANCELAN DATOS PERSONALES DE PERSONA(S) FISICAS IDENTIFICABLE(S) TALES COMO: CORREO ELECTRÓNICO, POR CONSIDERARSE INFORMACIÓN CUYA DIFUSIÓN PUEDE AFECTAR A LA ESFERA PRIVADA DE LA MISMA, DE CONFORMIDAD CON LO ESTABLECIDO EN LOS ARTÍCULOS 113 FRACCIÓN I Y 118 DE LA LEY FEDERAL DE TRANSPARENCIA Y ACCESO A LA INFORMACIÓN PÚBLICA. D.O.F. 09-mayo-2016

ANEXOS
DIVISION DE CONTRATOS

SIN TEXTO

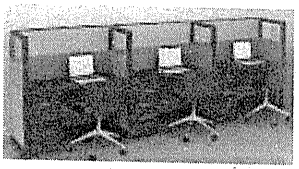

FABRICANTE
MOBILIARIO PARA OFICINAS Y HOSPITALES

ANEXO NO. 4.1

DESCRIPCIÓN AMPLIA Y DETALLADA DE LOS BIENES OFERTADOS

LICITACION NO. LA-50-GYR-050GYR975-N-3-2024	PROVEEDOR: EDVAG CONCEPTOS COMERCIALES, S.A. DE C.V.	
PARTIDA : 110 CANTIDAD: 343 PIEZAS **PARTIDA** : 225 CANTIDAD: 276 PIEZAS **PARTIDA** : 351 CANTIDAD: 242 PIEZAS **PARTIDA** : 473 CANTIDAD: 378 PIEZAS **PARTIDA** : 589 CANTIDAD: 248 PIEZAS **PARTIDA** : 712 CANTIDAD: 242 PIEZAS **PARTIDA** : 826 CANTIDAD: 261 PIEZAS	NOMBRE DEL BIEN PROPUESTO: SILLA GIRATORIA DE RESPALDO BAJO TAPIZADA EN TELA CON PISTON NEUMATICO	
CLAVE SAI: 511.814.0382.00.01 CLAVE PREI: 20554	MARCA: EDVAG	MODELO: **SLLGRBJ**
NOMBRE DEL BIEN SOLICITADO: SILLA GIRATORIA DE RESPALDO BAJO TAPIZADA EN TELA CON PISTON NEUMATICO	CANT. OFERTADA: **PARTIDA** : 110 CANTIDAD: 343 PIEZAS **PARTIDA** : 225 CANTIDAD: 276 PIEZAS **PARTIDA** : 351 CANTIDAD: 242 PIEZAS **PARTIDA** : 473 CANTIDAD: 378 PIEZAS **PARTIDA** : 589 CANTIDAD: 248 PIEZAS **PARTIDA** : 712 CANTIDAD: 242 PIEZAS **PARTIDA** : 826 CANTIDAD: 261 PIEZAS	PROCEDENCIA: MÉXICO
	CATALOGO: 99	PLAZO DE ENTREGA: 60 días naturales posterior al fallo
	GARANTIA:36 MESES	

ESPECIFICACIONES Y REQUISITOS	DESCRIPCIÓN TÉCNICA DEL LICITANTE
SILLA GIRATORIA DE REPALDO BAJO TAPIZADA EN TELA CON PISTON NEUMATICO. DIMENSIONES GENERALES: RESPALDO ALTO 55 CM. ANCHO 55 CM. ASIENTO ALTO 50 CM. ANCHO 55 CM. PROFUNDO 50 CM. ALTURA TOTAL 1.00 M. CAPACIDAD DE CARGA: 120 KG. DESCRIPCION TECNICA: BASE PENTAGONAL DE 5 APOYOS. SISTEMA DE ELEVACION A BASE DE PISTON NEUMATICO DE GAS NITROGENO REGULABLE MINIMO 9 CM ACCIONADO POR PALANCA. COMPONENTES DE MECANISMO CONTACTO PERMANENTE CON BLOQUEO. REGULACION DE RESPALDO. CON CONTRAPRESION EN 5 POSICIONES MEDIANTE PALANCA. ALTURA REGULABLE CON PERILLA. REGULACION DE DESCANSA BRAZOS EN ALTURA Y ANCHURA. RESPALDO Y ASIENTO ACOJINAMIENTO TAPIZADO DE ESPUMAS INYECTADAS TRASPIRABLES (POLYOL E ISOCIANATO) SIN USO DE CDC NI COCS. DENSIDAD DE 50-55 KG/M3. CONCHA PROTECTORA EN POLIPROPILENO DE ALTA RESISTENCIA A LOS IMPACTOS. DESCANSABRAZOS COMPUESTO POR PADS DE POLIURETANO INYECTADO BLANDO. FABRICADO EN ALMA DE ACERO DE 5MM (3/16) DE ESPESOR. RUEDAS DOBLES AUTO-FRENADAS RESISTENTES EN SUELOS DUROS. ACABADOS: BASE EN POLIAMIDA CON CARGA DE FIBRA DE VIDRIO. PISTON NEUMATICO CUERPO EN ACERO AL NIQUEL CON PINTURA ELECTROSTATICA.TAPIZADO CON TELA 100% POLIESTER. SISTEMA DE ENSAMBLE: BASE A PRESION Y TORNILLERIA.	SILLA GIRATORIA DE REPALDO BAJO TAPIZADA EN TELA CON PISTON NEUMATICO. DIMENSIONES GENERALES: RESPALDO ALTO 55 CM. ANCHO 55 CM. ASIENTO ALTO 50 CM. ANCHO 55 CM. PROFUNDO 50 CM. ALTURA TOTAL 1.00 M. CAPACIDAD DE CARGA: 120 KG. DESCRIPCION TECNICA: BASE PENTAGONAL DE 5 APOYOS. SISTEMA DE ELEVACION A BASE DE PISTON NEUMATICO DE GAS NITROGENO REGULABLE MINIMO 9 CM ACCIONADO POR PALANCA. COMPONENTES DE MECANISMO CONTACTO PERMANENTE CON BLOQUEO. REGULACION DE RESPALDO. CON CONTRAPRESION EN 5 POSICIONES MEDIANTE PALANCA. ALTURA REGULABLE CON PERILLA. REGULACION DE DESCANSA BRAZOS EN ALTURA Y ANCHURA. RESPALDO Y ASIENTO ACOJINAMIENTO TAPIZADO DE ESPUMAS INYECTADAS TRASPIRABLES (POLYOL E ISOCIANATO) SIN USO DE CDC NI COCS. DENSIDAD DE 50-55 KG/M3. CONCHA PROTECTORA EN POLIPROPILENO DE ALTA RESISTENCIA A LOS IMPACTOS. DESCANSABRAZOS COMPUESTO POR PADS DE POLIURETANO INYECTADO BLANDO. FABRICADO EN ALMA DE ACERO DE 5MM (3/16) DE ESPESOR. RUEDAS DOBLES AUTO-FRENADAS RESISTENTES EN SUELOS DUROS. ACABADOS: BASE EN POLIAMIDA CON CARGA DE FIBRA DE VIDRIO. PISTON NEUMATICO CUERPO EN ACERO AL NIQUEL CON PINTURA ELECTROSTATICA.TAPIZADO CON TELA 100% POLIESTER. SISTEMA DE ENSAMBLE: BASE A PRESION Y TORNILLERIA.

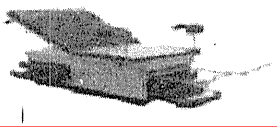

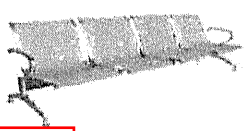

SE CANCELAN DATOS PERSONALES DE PERSONA(S) FISICAS IDENTIFICABLE(S) TALES COMO: CORREO ELECTRÓNICO, POR CONSIDERARSE INFORMACIÓN CUYA DIFUSIÓN PUEDE AFECTAR A LA ESFERA PRIVADA DE LA MISMA, DE CONFORMIDAD CON LO ESTABLECIDO EN LOS ARTÍCULOS 113 FRACCIÓN I Y 118 DE LA LEY FEDERAL DE TRANSPARENCIA Y ACCESO A LA INFORMACIÓN PÚBLICA. D.O.F. 09-mayo-2016

ANEXOS
DIVISION DE CONTRATOS

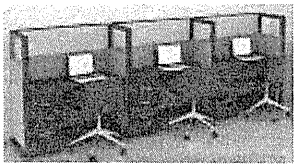

FABRICANTE
MOBILIARIO PARA OFICINAS Y HOSPITALES

RESPALDO Y ASIENTO CON TERMO SELLADO, ENCLIPADO Y ENFUNDADO, SIN USO DE ADHESIVOS. DESCANSABRAZOS POR SISTEMA DE PRESILLAS A CARCASA DEL ASIENTO. RUEDAS INSERTADAS A PRESION CON SEGURO. CERTIFICADOS: DE RESISTENCIA Y ELONGACION A LA RUPTURA DE TELA NMX-A-059/2-INNTEX- VIGENTE. DETERMINACION DE LA RESISTENCIA A LA TRACCION DE LOS TEJIDOS DE CALADA METODO DE PRUEBA PARTE 2. METODO DE LA TIRA. DE RESISTENCIA AL DESGARRE DE TELA NMX-A-109-INNTEX-VIGENTE. DETERMINACION DE LA RESISTENCIA AL RASGADO POR EL METODO DEL PENDULO DE DESCENSO LIBRE. DE SOLIDEZ DEL COLOR A LA LUZ DE TELA NMX-A-165/2-INNTEX-VIGENTE DETERMINACION DE LA SOLIDEZ DEL COLOR A LA LUZ ARTIFICIAL PRUEBA DE LA LAMPARA DE DECOLORACION DE ARCO DE XENON. DE SOLIDEZ DE COLOR AL FROTE DE TELA NMX-A-073-INNTEX-VIGENTE. DETERMINACION DE LA SOLIDEZ DEL COLOR AL FROTE. DE MANUFACTURA O PRODUCCION ISO 9001- VIGENTE. SISTEMA DE GESTION DE CALIDAD. ISO 14001 VIGENTE. SISTEMA DE GESTION DE CALIDAD AMBIENTAL. DE ABRASION ISO 12947- VIGENTE. DETERMINACION DE LA RESISTENCIA A LA ABRASION EN TEXTILES POR EL METODO MARTINDALE. PARA LAS NORMAS O CERTIFICADOS SOLICITADOS DEBERAN DE CUMPLIR CON LO SIGUIENTE PARA ARTICULOS NACIONALES EL CERTIFICADO DEBE SER EMITIDO POR UN ORGANISMO DE CERTIFICACION ACREDITADO POR LA ENTIDAD MEXICANA DE ACREDITACION (EMA). PARA ARTICULOS INTERNACIONALES EL CERTIFICADO DEBE SER EMITIDO POR UN ORGANISMO OFICIAL ACREDITADO POR EL PAIS DE ORIGEN. TOLERANCIAS EN LAS DIMENSIONES GENERALES DE +/- 10%.	RESPALDO Y ASIENTO CON TERMO SELLADO, ENCLIPADO Y ENFUNDADO, SIN USO DE ADHESIVOS. DESCANSABRAZOS POR SISTEMA DE PRESILLAS A CARCASA DEL ASIENTO. RUEDAS INSERTADAS A PRESION CON SEGURO. CERTIFICADOS: DE RESISTENCIA Y ELONGACION A LA RUPTURA DE TELA NMX-A-059/2-INNTEX- VIGENTE. DETERMINACION DE LA RESISTENCIA A LA TRACCION DE LOS TEJIDOS DE CALADA METODO DE PRUEBA PARTE 2. METODO DE LA TIRA. DE RESISTENCIA AL DESGARRE DE TELA NMX-A-109-INNTEX-VIGENTE. DETERMINACION DE LA RESISTENCIA AL RASGADO POR EL METODO DEL PENDULO DE DESCENSO LIBRE. DE SOLIDEZ DEL COLOR A LA LUZ DE TELA NMX-A-165/2-INNTEX-VIGENTE DETERMINACION DE LA SOLIDEZ DEL COLOR A LA LUZ ARTIFICIAL PRUEBA DE LA LAMPARA DE DECOLORACION DE ARCO DE XENON. DE SOLIDEZ DE COLOR AL FROTE DE TELA NMX-A-073-INNTEX-VIGENTE. DETERMINACION DE LA SOLIDEZ DEL COLOR AL FROTE. DE MANUFACTURA O PRODUCCION ISO 9001- VIGENTE. SISTEMA DE GESTION DE CALIDAD. ISO 14001 VIGENTE. SISTEMA DE GESTION DE CALIDAD AMBIENTAL. DE ABRASION ISO 12947- VIGENTE. DETERMINACION DE LA RESISTENCIA A LA ABRASION EN TEXTILES POR EL METODO MARTINDALE. PARA LAS NORMAS O CERTIFICADOS SOLICITADOS DEBERAN DE CUMPLIR CON LO SIGUIENTE PARA ARTICULOS NACIONALES EL CERTIFICADO DEBE SER EMITIDO POR UN ORGANISMO DE CERTIFICACION ACREDITADO POR LA ENTIDAD MEXICANA DE ACREDITACION (EMA). PARA ARTICULOS INTERNACIONALES EL CERTIFICADO DEBE SER EMITIDO POR UN ORGANISMO OFICIAL ACREDITADO POR EL PAIS DE ORIGEN. TOLERANCIAS EN LAS DIMENSIONES GENERALES DE +/- 10%.

ATENTAMENTE

_____

EDGAR VALLE GOMEZ / REPRESENTANTE LEGAL



Av. Lázaro Cárdenas Manzana. 89 Lote 1 Col. Nueva Aragon,
Ecatepec de Morelos, Estado de México. C.P. 55260
Tel 0155 57685664 / 24752863 Mail [redacted]
ventas@edvagcc.com.mx Web. www.edvagcc.com.mx

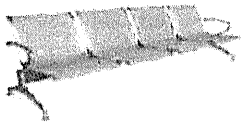

SE CANCELAN DATOS PERSONALES DE PERSONA(S) FISICAS IDENTIFICABLE(S) TALES COMO: CORREO ELECTRÓNICO, POR CONSIDERARSE INFORMACIÓN CUYA DIFUSIÓN PUEDE AFECTAR A LA ESFERA PRIVADA DE LA MISMA, DE CONFORMIDAD CON LO ESTABLECIDO EN LOS ARTÍCULOS 113 FRACCIÓN I Y 118 DE LA LEY FEDERAL DE TRANSPARENCIA Y ACCESO A LA INFORMACIÓN PÚBLICA. D.O.F. 09-mayo-2016

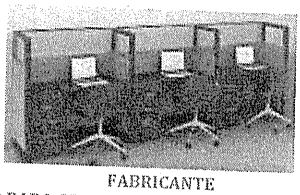

FABRICANTE
MOBILIARIO PARA OFICINAS Y HOSPITALES

ANEXO NO. 4.1

DESCRIPCIÓN AMPLIA Y DETALLADA DE LOS BIENES OFERTADOS

LICITACION NO. LA-50-GYR-050GYR975-N-3-2024 **PARTIDA** : 111 CANTIDAD: 338 PIEZAS **PARTIDA** : 226 CANTIDAD: 292 PIEZAS **PARTIDA** : 352 CANTIDAD: 268 PIEZAS **PARTIDA** : 474 CANTIDAD: 392 PIEZAS **PARTIDA** : 590 CANTIDAD: 356 PIEZAS **PARTIDA** : 713 CANTIDAD: 165 PIEZAS **PARTIDA** : 827 CANTIDAD: 302 PIEZAS	PROVEEDOR: EDVAG CONCEPTOS COMERCIALES, S.A. DE C.V. NOMBRE DEL BIEN PROPUESTO: **SILLA FIJA DE RESPALDO BAJO BASE DE TRINEO TAPIZADA EN TELA.**	
CLAVE SAI: 511.814.0394.00.01 CLAVE PREI: 20555	MARCA: EDVAG	MODELO: **SLLFJRB**
NOMBRE DEL BIEN SOLICITADO: **SILLA FIJA DE RESPALDO BAJO BASE DE TRINEO TAPIZADA EN TELA.**	**CANT. OFERTADA:** **PARTIDA** : 111 CANTIDAD: 338 PIEZAS **PARTIDA** : 226 CANTIDAD: 292 PIEZAS **PARTIDA** : 352 CANTIDAD: 268 PIEZAS **PARTIDA** : 474 CANTIDAD: 392 PIEZAS **PARTIDA** : 590 CANTIDAD: 356 PIEZAS **PARTIDA** : 713 CANTIDAD: 165 PIEZAS **PARTIDA** : 827 CANTIDAD: 302 PIEZAS	PROCEDENCIA: MÉXICO
	CATALOGO: 100	PLAZO DE ENTREGA: 60 días naturales posterior al fallo
	GARANTIA:36 MESES	

ESPECIFICACIONES Y REQUISITOS	DESCRIPCIÓN TÉCNICA DEL LICITANTE
Dimensiones Generales:	Dimensiones Generales:
Respaldo: Altura 40 cm; Ancho 55 cm.	Respaldo: Altura 40 cm; Ancho 55 cm.
Asiento: Altura 50 cm; Ancho 55 cm; Profundidad 55 cm	Asiento: Altura 50 cm; Ancho 55 cm; Profundidad 55 cm
Altura Total (del piso al borde final del respaldo): 75 cm	Altura Total (del piso al borde final del respaldo): 75 cm
Capacidad de Carga: 120 kg.	Capacidad de Carga: 120 kg.
Descripción Técnica:	Descripción Técnica:
Estructura: Fabricada a base de un bastidor de barra sólida de acero inoxidable, AISI 304, tipo trineo apilable hasta 8 unidades.	Estructura: Fabricada a base de un bastidor de barra sólida de acero inoxidable, AISI 304, tipo trineo apilable hasta 8 unidades.
Asiento y respaldo: Con acojinamiento de espumas inyectadas traspirables (Polyol e Isocianato) sin uso de CDC ni COCs. Densidad de 50 kg/m3,	Asiento y respaldo: Con acojinamiento de espumas inyectadas traspirables (Polyol e Isocianato) sin uso de CDC ni COCs. Densidad de 50 kg/m3,

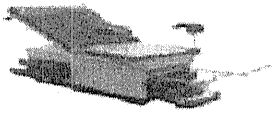

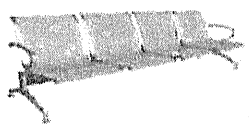

SE CANCELAN DATOS PERSONALES DE PERSONA(S) FISICAS IDENTIFICABLE(S) TALES COMO: CORREO ELECTRÓNICO, POR CONSIDERARSE INFORMACIÓN CUYA DIFUSIÓN PUEDE AFECTAR A LA ESFERA PRIVADA DE LA MISMA, DE CONFORMIDAD CON LO ESTABLECIDO EN LOS ARTÍCULOS 113 FRACCIÓN I Y 118 DE LA LEY FEDERAL DE TRANSPARENCIA Y ACCESO A LA INFORMACIÓN PÚBLICA. D.O.F. 09-mayo-2016

ANEXOS
DIVISION DE

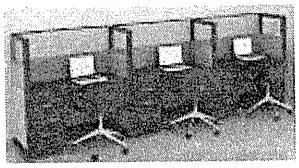

	Espuma de poliuretano con densidad de 50 kg/m3 y
	Base protectora fabricada en polipropileno de alta resistencia a los impactos.

Acabados:

Barra sólida de acero inoxidable, AISI 304.	En P3
Asiento y respaldo	Tapizados en tela 100% poliéster.

Selección Cromática:

Polipropileno	**PANTONE** Jet Black 19-0303 TCX. El tono final debe aproximarse al tono propuesto según material
Tapiz de asiento y respaldo	**PANTONE** Tangerine Tango PQ-17-1463TCX. El tono final debe aproximarse al tono propuesto según materi
	PANTONE Burgundy 19-1617 TPX. El tono final debe aproximarse al tono propuesto según material.
	PANTONE Green PQ-561C El tono final debe aproximarse al tono propuesto según material.
	PANTONE Chocolate Lab 19-1214 TCX. El tono final debe aproximarse al tono propuesto según material.

Sistema de Ensamble:

Barra sólida de acero inoxidable, AISI 304	A base de soldadura TIG (argón con aporte de acero inoxidable tipo 308 "i" de 3/8").
Asiento y respaldo	Tapizados, termo sellados, enfundados y clipados sin uso de pegamentos.

Certificados:

De manufactura o producción	**ISO 9001 Vigente.** Sistema de gestión de calidad
	ISO 14001 Vigente. Sistema de gestión ambiental
Para las normas o certificados solicitados deberán de cumplir con lo siguiente:	Para artículos nacionales el certificado debe ser emitido por un organismo de certificación acreditado por la Entidad Mexicana de Acreditación (EMA). Para artículos internacionales el certificado debe ser emitido por un organismo oficial acreditado por el país de origen.

	Espuma de poliuretano con densidad de 50 kg/m3 y
	Base protectora fabricada en polipropileno de alta resistencia a los impactos.

Acabados:

Barra sólida de acero inoxidable, AISI 304.	En P3
Asiento y respaldo	Tapizados en tela 100% poliéster.

Selección Cromática:

Polipropileno	**PANTONE** Jet Black 19-0303 TCX. El tono final debe aproximarse al tono propuesto según material
Tapiz de asiento y respaldo	**PANTONE** Tangerine Tango PQ-17-1463TCX. El tono final debe aproximarse al tono propuesto según materi
	PANTONE Burgundy 19-1617 TPX. El tono final debe aproximarse al tono propuesto según material.
	PANTONE Green PQ-561C El tono final debe aproximarse al tono propuesto según material.
	PANTONE Chocolate Lab 19-1214 TCX. El tono final debe aproximarse al tono propuesto según material.

Sistema de Ensamble:

Barra sólida de acero inoxidable, AISI 304	A base de soldadura TIG (argón con aporte de acero inoxidable tipo 308 "i" de 3/8").
Asiento y respaldo	Tapizados, termo sellados, enfundados y clipados sin uso de pegamentos.

Certificados:

De manufactura o producción	**ISO 9001 Vigente.** Sistema de gestión de calidad
	ISO 14001 Vigente. Sistema de gestión ambiental
Para las normas o certificados solicitados deberán de cumplir con lo siguiente:	Para artículos nacionales el certificado debe ser emitido por un organismo de certificación acreditado por la Entidad Mexicana de Acreditación (EMA). Para artículos internacionales el certificado debe ser emitido por un organismo oficial acreditado por el país de origen.

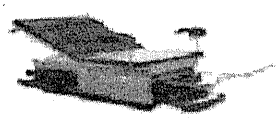

Av. Lázaro Cárdenas Manzana. 89 Lote 1 Col. Nueva Aragón,
Ecatepec de Morelos, Estado de México, C.P. 55260
Tel 0155 57686864 / 24752863 Mail: [redacted]
ventas@edvagcc.com.mx Web: www.edvagcc.com.mx

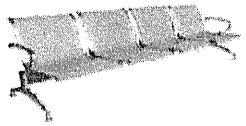

SE CANCELAN DATOS PERSONALES DE PERSONA(S) FISICAS IDENTIFICABLE(S) TALES COMO: CORREO ELECTRÓNICO, POR CONSIDERARSE INFORMACIÓN CUYA DIFUSIÓN PUEDE AFECTAR A LA ESFERA PRIVADA DE LA MISMA, DE CONFORMIDAD CON LO ESTABLECIDO EN LOS ARTÍCULOS 113 FRACCIÓN I Y 118 DE LA LEY FEDERAL DE TRANSPARENCIA Y ACCESO A LA INFORMACIÓN PÚBLICA. D.O.F. 09-mayo-2016

Conceptos Comerciales S.A. de C.V.
RFC. ECC1011039E0

INSTITUTO MEXICANO DEL SEGURO SOCIAL
DIRECCIÓN DE ADMINISTRACIÓN
UNIDAD DE ADQUISICIONES
CONVOCATORIA A LA
LICITACIÓN PÚBLICA NACIONAL ELECTRÓNICA
N° LA-50-GYR-050GYR975-N-3-2024
ADQUISICIÓN DE MOBILIARIO ADMINISTRATIVO
PARA HOSPITALES PRIORITARIOS (7 OBRAS) (BINARIO)

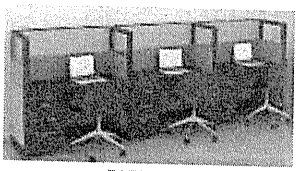

FABRICANTE
MOBILIARIO PARA OFICINAS Y HOSPITALES

Tolerancias: En las dimensiones generales de +/- 10%	Tolerancias: En las dimensiones generales de +/- 10%

ATENTAMENTE

EDGAR VALLE GOMEZ / REPRESENTANTE LEGAL

Av. Lázaro Cárdenas Manzana. 89 Lote 1 Col. Nueva Aragón,
Ecatepec de Morelos, Estado de México. C.P. 55260
Tel 0155 57685864 / 24752863 Mail [redacted]
ventas@edvagcc.com.mx Web: www.edvagcc.com.mx

SE CANCELAN DATOS PERSONALES DE PERSONA(S) FISICAS IDENTIFICABLE(S) TALES COMO: CORREO ELECTRÓNICO, POR CONSIDERARSE INFORMACIÓN CUYA DIFUSIÓN PUEDE AFECTAR A LA ESFERA PRIVADA DE LA MISMA, DE CONFORMIDAD CON LO ESTABLECIDO EN LOS ARTÍCULOS 113 FRACCIÓN I Y 118 DE LA LEY FEDERAL DE TRANSPARENCIA Y ACCESO A LA INFORMACIÓN PÚBLICA. D.O.F. 09-mayo-2016

ANEXOS

SIN TEXTO

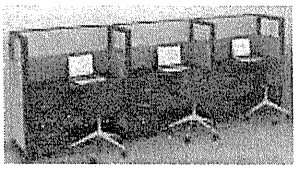

ANEXO NO. 4.1

DESCRIPCIÓN AMPLIA Y DETALLADA DE LOS BIENES OFERTADOS

LICITACION NO. LA-50-GYR-050GYR975-N-3-2024	PROVEEDOR: EDVAG CONCEPTOS COMERCIALES, S.A. DE C.V.	
PARTIDA : 112 CANTIDAD: 35 PIEZAS **PARTIDA** : 227 CANTIDAD: 44 PIEZAS **PARTIDA** : 353 CANTIDAD: 37 PIEZAS **PARTIDA** : 475 CANTIDAD: 36 PIEZAS **PARTIDA** : 591 CANTIDAD: 34 PIEZAS **PARTIDA** : 714 CANTIDAD: 32 PIEZAS **PARTIDA** : 828 CANTIDAD: 42 PIEZAS	NOMBRE DEL BIEN PROPUESTO: **SILLA ALTA GIRATORIA CON MECANISMO DE CONTACTO**	
CLAVE SAI: 511.814.0405.00.01 CLAVE PREI: 20556	MARCA: EDVAG	MODELO: **SLLALGR MCP**
NOMBRE DEL BIEN SOLICITADO: **SILLA ALTA GIRATORIA CON MECANISMO DE CONTACTO**	**CANT. OFERTADA:** **PARTIDA** : 112 CANTIDAD: 35 PIEZAS **PARTIDA** : 227 CANTIDAD: 44 PIEZAS **PARTIDA** : 353 CANTIDAD: 37 PIEZAS **PARTIDA** : 475 CANTIDAD: 36 PIEZAS **PARTIDA** : 591 CANTIDAD: 34 PIEZAS **PARTIDA** : 714 CANTIDAD: 32 PIEZAS **PARTIDA** : 828 CANTIDAD: 42 PIEZAS	PROCEDENCIA: MÉXICO
	CATALOGO: 101	PLAZO DE ENTREGA: 60 días naturales posterior al fallo
	GARANTIA:36 MESES	

ESPECIFICACIONES Y REQUISITOS	DESCRIPCIÓN TÉCNICA DEL LICITANTE
Dimensiones Generales:	Dimensiones Generales:
Respaldo Altura regulable de 55 cm; Ancho 55 cm.	Respaldo Altura regulable de 55 cm; Ancho 55 cm.
Asiento Altura regulable de 75 cm; Ancho 55 cm; Profundidad 48 cm.	Asiento Altura regulable de 75 cm; Ancho 55 cm; Profundidad 48 cm.
Altura total de la silla (del piso al borde final del respaldo): 145 cm	Altura total de la silla (del piso al borde final del respaldo): 145 cm
Capacidad de Carga: 120 kg.	Capacidad de Carga: 120 kg.
Descripción Técnica:	Descripción Técnica:
Base: Pentagonal de 5 apoyos con aro reposa pies.	Base: Pentagonal de 5 apoyos con aro reposa pies.
Sistema de elevación: Pistón neumático de gas nitrógeno regulable mínimo 25 cm accionado por palanca.	Sistema de elevación: Pistón neumático de gas nitrógeno regulable mínimo 25 cm accionado por palanca.



Av. Lázaro Cárdenas Manzana. 89 Lote 1 Col. Nueva Aragón,
Ecatepec de Morelos, Estado de México, C.P. 55260
Tel 0155 57688664 / 24752863 Mail: [redacted]
ventas@edvagcc.com.mx Web: www.edvagcc.com.mx

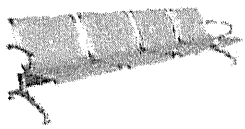

SE CANCELAN DATOS PERSONALES DE PERSONA(S) FISICAS IDENTIFICABLE(S) TALES COMO: CORREO ELECTRÓNICO, POR CONSIDERARSE INFORMACIÓN CUYA DIFUSIÓN PUEDE AFECTAR A LA ESFERA PRIVADA DE LA MISMA, DE CONFORMIDAD CON LO ESTABLECIDO EN LOS ARTÍCULOS 113 FRACCIÓN I Y 118 DE LA LEY FEDERAL DE TRANSPARENCIA Y ACCESO A LA INFORMACIÓN PÚBLICA. D.O.F. 09-mayo-2016

ANEXOS
DIVISION DE CONTRATOS

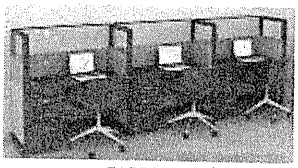

FABRICANTE
MOBILIARIO PARA OFICINAS Y HOSPITALES

Componentes de mecanismo de contacto permanente, con bloqueo	Regulación de respaldo	Con contrapresión: en 5 posiciones mediante palanca. Altura: Regulable al menos 8 cm con cierre de seguridad.
	Regulación de descansa brazos	Regulables en altura y ancho.
Respaldo y asiento	Acojinamiento tapizado de espumas inyectadas traspirables (Polyol e Isocianato) sin uso de CDC ni COCs. Densidad: 50-55 kg/m3.	
	Concha protectora en polipropileno de alta resistencia a los impactos	
Descansabrazos	Compuesto por pads de poliuretano inyectado blando.	
	Fabricado en alma de acero de 5mm de espesor.	
Ruedas	Auto-frenadas resistentes en suelos duros.	

Acabados:

Base	En poliamida con carga de fibra de vidrio
Pistón neumático.	Cuerpo en acero al níquel con pintura electrostática.
Tapizado	Con tela 100% poliéster.
Aro reposa pies	Acero cromado.

Selección Cromática:

Base y descansabrazos	**PANTONE** Jet Black PQ-19-0303TCX El tono final debe aproximarse al tono propuesto según material.
Respaldo y asiento	**PANTONE** Frost Gray PQ-17-0000CX El tono final debe aproximarse al tono propuesto según material.
	PANTONE Jet Black PQ-19-0303TCX El tono final debe aproximarse al tono propuesto según material.

Sistema de ensamble:

Base	A presión y tornillería.
Respaldo y asiento	Termo sellado, enclipado y enfundado sin uso de adhesivos.
Descansabrazos	Por sistema de presillas a carcasa del asiento.
Ruedas	Insertadas a presión con seguro.

Componentes de mecanismo de contacto permanente, con bloqueo	Regulación de respaldo	Con contrapresión: en 5 posiciones mediante palanca. Altura: Regulable al menos 8 cm con cierre de seguridad.
	Regulación de descansa brazos	Regulables en altura y ancho.
Respaldo y asiento	Acojinamiento tapizado de espumas inyectadas traspirables (Polyol e Isocianato) sin uso de CDC ni COCs. Densidad: 50-55 kg/m3.	
	Concha protectora en polipropileno de alta resistencia a los impactos	
Descansabrazos	Compuesto por pads de poliuretano inyectado blando.	
	Fabricado en alma de acero de 5mm de espesor.	
Ruedas	Auto-frenadas resistentes en suelos duros.	

Acabados:

Base	En poliamida con carga de fibra de vidrio
Pistón neumático.	Cuerpo en acero al níquel con pintura electrostática.
Tapizado	Con tela 100% poliéster.
Aro reposa pies	Acero cromado.

Selección Cromática:

Base y descansabrazos	**PANTONE** Jet Black PQ-19-0303TCX El tono final debe aproximarse al tono propuesto según material.
Respaldo y asiento	**PANTONE** Frost Gray PQ-17-0000CX El tono final debe aproximarse al tono propuesto según material.
	PANTONE Jet Black PQ-19-0303TCX El tono final debe aproximarse al tono propuesto según material.

Sistema de ensamble:

Base	A presión y tornillería.
Respaldo y asiento	Termo sellado, enclipado y enfundado sin uso de adhesivos.
Descansabrazos	Por sistema de presillas a carcasa del asiento.
Ruedas	Insertadas a presión con seguro.



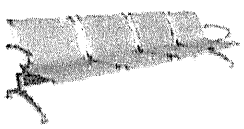

SE CANCELAN DATOS PERSONALES DE PERSONA(S) FISICAS IDENTIFICABLE(S) TALES COMO: CORREO ELECTRÓNICO, POR CONSIDERARSE INFORMACIÓN CUYA DIFUSIÓN PUEDE AFECTAR A LA ESFERA PRIVADA DE LA MISMA, DE CONFORMIDAD CON LO ESTABLECIDO EN LOS ARTÍCULOS 113 FRACCIÓN I Y 118 DE LA LEY FEDERAL DE TRANSPARENCIA Y ACCESO A LA INFORMACIÓN PÚBLICA. D.O.F. 09-mayo-2016

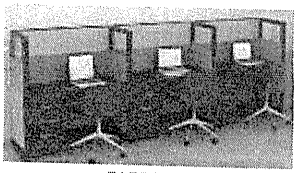

FABRICANTE
MOBILIARIO PARA OFICINAS Y HOSPITALES

Certificados:

De manufactura o producción	**ISO 9001- Vigente.** Sistema de gestión de calidad.
	ISO 14001 – Vigente. Sistema de gestión de calidad ambiental
Para las normas o certificados solicitados deberán de cumplir con lo siguiente:	Para artículos nacionales el certificado debe ser emitido por un organismo de certificación acreditado por la Entidad Mexicana de Acreditación (EMA). Para artículos internacionales el certificado debe ser emitido por un organismo oficial acreditado por el país de origen.

Tolerancias: En las dimensiones generales de +/- 10%.

Certificados:

De manufactura o producción	**ISO 9001- Vigente.** Sistema de gestión de calidad.
	ISO 14001 – Vigente. Sistema de gestión de calidad ambiental
Para las normas o certificados solicitados deberán de cumplir con lo siguiente:	Para artículos nacionales el certificado debe ser emitido por un organismo de certificación acreditado por la Entidad Mexicana de Acreditación (EMA). Para artículos internacionales el certificado debe ser emitido por un organismo oficial acreditado por el país de origen.

Tolerancias: En las dimensiones generales de +/- 10%.

ATENTAMENTE

EDGAR VALLE GOMEZ / REPRESENTANTE LEGAL

SE CANCELAN DATOS PERSONALES DE PERSONA(S) FISICAS IDENTIFICABLE(S) TALES COMO: CORREO ELECTRÓNICO, POR CONSIDERARSE INFORMACIÓN CUYA DIFUSIÓN PUEDE AFECTAR A LA ESFERA PRIVADA DE LA MISMA, DE CONFORMIDAD CON LO ESTABLECIDO EN LOS ARTÍCULOS 113 FRACCIÓN I Y 118 DE LA LEY FEDERAL DE TRANSPARENCIA Y ACCESO A LA INFORMACIÓN PÚBLICA. D.O.F. 09-mayo-2016

ANEXOS
DIVISION DE CONTRATOS

SIN TEXTO

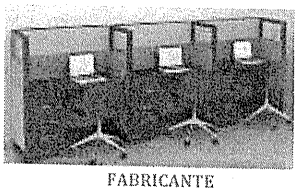

FABRICANTE
MOBILIARIO PARA OFICINAS Y HOSPITALES

ANEXO NO. 4.1

DESCRIPCIÓN AMPLIA Y DETALLADA DE LOS BIENES OFERTADOS

LICITACION NO. LA-50-GYR-050GYR975-N-3-2024 **PARTIDA** : 230 CANTIDAD: 10 PIEZAS	PROVEEDOR: EDVAG CONCEPTOS COMERCIALES, S.A. DE C.V. NOMBRE DEL BIEN PROPUESTO: **SILLON RECLINABLE CONFORTABLE TAPIZADO EN TELA**	
CLAVE SAI: 519.824.0513.00.01 CLAVE PREI: 20567	MARCA: EDVAG	MODELO: **SLLN ACOCF**
NOMBRE DEL BIEN SOLICITADO: **SILLON RECLINABLE CONFORTABLE TAPIZADO EN TELA**	**CANT. OFERTADA:** **PARTIDA** : 821 CANTIDAD: 4 PIEZAS	PROCEDENCIA: MÉXICO
	CATALOGO: 124	PLAZO DE ENTREGA: 60 días naturales posterior al fallo
	GARANTIA:36 MESES	

ESPECIFICACIONES Y REQUISITOS	DESCRIPCIÓN TÉCNICA DEL LICITANTE
Dimensiones Generales: Fondo total 75 cm, ancho total 65 cm, altura total 120 cm. Altura del descansabrazos al suelo 65 cm, altura del descansabrazos al asiento 25 cm, altura del asiento 50 cm, ancho del asiento 55 cm, fondo del asiento 55 cm Capacidad de Carga: 110 kg.	Dimensiones Generales: Fondo total 75 cm, ancho total 65 cm, altura total 120 cm. Altura del descansabrazos al suelo 65 cm, altura del descansabrazos al asiento 25 cm, altura del asiento 50 cm, ancho del asiento 55 cm, fondo del asiento 55 cm Capacidad de Carga: 110 kg.
Descripción Técnica:	Descripción Técnica:

Estructura interna	Fabricada en tablero de partículas de densidad media MDP (Medium Density Particle Board) con 18 mm. de espesor, densidad promedio de 620 kg/m3.
Respaldo, asiento, descansabrazos y descansa pies	Fabricados en acolchado de uretano y aglutinado con densidad de 50 kg/m3.
Patas	Fabricadas en acero inoxidable AISI 304.
Regatones	Metálicos con base de plástico transparente de 25.4 mm (1") de diámetro, ubicados en la parte inferior de las patas.

Acabados:

Acolchado de uretano y aglutinado	Con forro textil 100% poliéster resistente a la abrasión, de alta densidad, con acabado ignífugo y repelencia al agua.
Acero inoxidable AISI 304	P3.



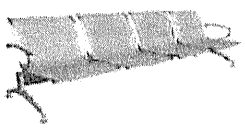

SE CANCELAN DATOS PERSONALES DE PERSONA(S) FISICAS IDENTIFICABLE(S) TALES COMO: CORREO ELECTRÓNICO, POR CONSIDERARSE INFORMACIÓN CUYA DIFUSIÓN PUEDE AFECTAR A LA ESFERA PRIVADA DE LA MISMA, DE CONFORMIDAD CON LO ESTABLECIDO EN LOS ARTÍCULOS 113 FRACCIÓN I Y 118 DE LA LEY FEDERAL DE TRANSPARENCIA Y ACCESO A LA INFORMACIÓN PÚBLICA. D.O.F. 09-mayo-2016

ANEXOS
DIVISION DE CONTRATOS

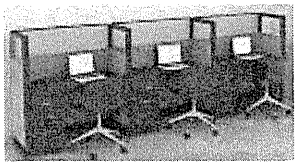

Regatones	Antiderrapantes.

Sistema de ensamble:

Estructura	A presión y tornillería.
Respaldo, asiento, descansabrazos y descansa pies	Termo sellados, enclipados y enfundados, sin uso de adhesivos.
Patas y regatones	Fijas e insertadas a presión.

Selección cromática:

Respaldo, asiento, descansabrazos y descansa pies	**PANTONE** Burgundy PQ-1617TCX. El tono final debe aproximarse al tono propuesto según material.
	PANTONE PQ-CoolGray 2C. El tono final debe aproximarse al tono propuesto según material.
	PANTONE Green PQ-561C El tono final debe aproximarse al tono propuesto según material.

Certificados:

De manufactura o producción	**ISO 9001 Vigente,** Sistema de gestión de calidad;
	ISO 14001 Vigente, Sistema de gestión de calidad ambiental;
Para las normas o certificados solicitados deberán de cumplir con lo siguiente:	Para artículos nacionales el certificado debe ser emitido por un organismo de certificación acreditado por la Entidad Mexicana de Acreditación (EMA). Para artículos internacionales el certificado debe ser emitido por un organismo oficial acreditado por el país de origen.

Tolerancias: En las dimensiones generales de +/- 10%.

Regatones	Antiderrapantes.

Sistema de ensamble:

Estructura	A presión y tornillería.
Respaldo, asiento, descansabrazos y descansa pies	Termo sellados, enclipados y enfundados, sin uso de adhesivos.
Patas y regatones	Fijas e insertadas a presión.

Selección cromática:

Respaldo, asiento, descansabrazos y descansa pies	**PANTONE** Burgundy PQ-1617TCX. El tono final debe aproximarse al tono propuesto según material.
	PANTONE PQ-CoolGray 2C. El tono final debe aproximarse al tono propuesto según material.
	PANTONE Green PQ-561C El tono final debe aproximarse al tono propuesto según material.

Certificados:

De manufactura o producción	**ISO 9001 Vigente,** Sistema de gestión de calidad;
	ISO 14001 Vigente, Sistema de gestión de calidad ambiental;
Para las normas o certificados solicitados deberán de cumplir con lo siguiente:	Para artículos nacionales el certificado debe ser emitido por un organismo de certificación acreditado por la Entidad Mexicana de Acreditación (EMA). Para artículos internacionales el certificado debe ser emitido por un organismo oficial acreditado por el país de origen.

Tolerancias: En las dimensiones generales de +/- 10%.

ATENTAMENTE

_____

EDGAR VALLE GOMEZ / REPRESENTANTE LEGAL



Av. Lázaro Cárdenas Manzana. 89 Lote 1 Col. Nueva Aragón,
Ecatepec de Morelos, Estado de México. C.P. 55260
Tel 0155 57685864 / 24752863 Mail: [redacted]
ventas@edvagcc.com.mx Web:

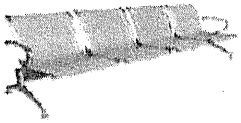

SE CANCELAN DATOS PERSONALES DE PERSONA(S) FISICAS IDENTIFICABLE(S) TALES COMO: CORREO ELECTRÓNICO, POR CONSIDERARSE INFORMACIÓN CUYA DIFUSIÓN PUEDE AFECTAR A LA ESFERA PRIVADA DE LA MISMA, DE CONFORMIDAD CON LO ESTABLECIDO EN LOS ARTÍCULOS 113 FRACCIÓN I Y 118 DE LA LEY FEDERAL DE TRANSPARENCIA Y ACCESO A LA INFORMACIÓN PÚBLICA. D.O.F. 09-mayo-2016

EDVAG Conceptos Comerciales S.A. de C.V.
RFC. ECC1011039E0

INSTITUTO MEXICANO DEL SEGURO SOCIAL
DIRECCIÓN DE ADMINISTRACIÓN
UNIDAD DE ADQUISICIONES
CONVOCATORIA A LA
LICITACIÓN PÚBLICA NACIONAL ELECTRÓNICA
N° LA-50-GYR-050GYR975-N-3-2024
ADQUISICIÓN DE MOBILIARIO ADMINISTRATIVO
PARA HOSPITALES PRIORITARIOS (7 OBRAS) (BINARIO)

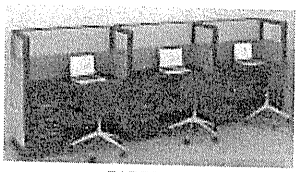

FABRICANTE
MOBILIARIO PARA OFICINAS Y HOSPITALES

ANEXO NO. 4.1
DESCRIPCIÓN AMPLIA Y DETALLADA DE LOS BIENES OFERTADOS

LICITACION NO. LA-50-GYR-050GYR975-N-3-2024	PROVEEDOR: EDVAG CONCEPTOS COMERCIALES, S.A. DE C.V.	
PARTIDA :117 CANTIDAD: 602 PIEZAS **PARTIDA** : 233 CANTIDAD: 575 PIEZAS **PARTIDA** : 358 CANTIDAD: 562 PIEZAS **PARTIDA** : 480 CANTIDAD: 121 PIEZAS **PARTIDA** : 596 CANTIDAD: 566 PIEZAS **PARTIDA** : 719 CANTIDAD: 562 PIEZAS **PARTIDA** :832 CANTIDAD: 550 PIEZAS	NOMBRE DEL BIEN PROPUESTO: **CASILLERO DOBLE EN PLASTICO DE ALTA RESISTENCIA**	
CLAVE SAI: 519.196.0194.00.01 CLAVE PREI: 20583	MARCA: EDVAG	MODELO: **CSDB PLAR**
NOMBRE DEL BIEN SOLICITADO: **CASILLERO DOBLE EN PLASTICO DE ALTA RESISTENCIA**	**CANT. OFERTADA:** **PARTIDA** :117 CANTIDAD: 602 PIEZAS **PARTIDA** : 233 CANTIDAD: 575 PIEZAS **PARTIDA** : 358 CANTIDAD: 562 PIEZAS **PARTIDA** : 480 CANTIDAD: 121 PIEZAS **PARTIDA** : 596 CANTIDAD: 566 PIEZAS **PARTIDA** : 719 CANTIDAD: 562 PIEZAS **PARTIDA** :832 CANTIDAD: 550 PIEZAS	PROCEDENCIA: MÉXICO
	CATALOGO: 106	PLAZO DE ENTREGA: 60 días naturales posterior al fallo
	GARANTIA:36 MESES	

ESPECIFICACIONES Y REQUISITOS	DESCRIPCIÓN TÉCNICA DEL LICITANTE
Dimensiones Generales: Largo 45cm, Ancho 45cm, Altura 180cm. Capacidad de Carga: 250 kg. Descripción Técnica: 1. Cuerpo: Con estructura conformada por paredes y piso fabricados en plástico de alta resistencia. 2. Entrepaños inferior y superior: Fabricados en placa estructural de plástico de alta resistencia, acanalada con varillas internas de 18 mm de espesor. 3. Tubo colgador: Fabricado en acero inoxidable, AISI 304. 4. Puertas: Fabricadas en plástico de alta resistencia con respirador metálico. 5. Manija: Con ceja portacandado, en acero inoxidable, AISI 304. 6. Placa porta numero: Fabricada en acero inoxidable, AISI 304. 7. Techo: Fabricado en placa estructural de plástico de alta resistencia, acanalada con varillas internas de 18 mm de espesor, con inclinación de 45°.	Dimensiones Generales: Largo 45cm, Ancho 45cm, Altura 180cm. Capacidad de Carga: 250 kg. Descripción Técnica: 1. Cuerpo: Con estructura conformada por paredes y piso fabricados en plástico de alta resistencia. 2. Entrepaños inferior y superior: Fabricados en placa estructural de plástico de alta resistencia, acanalada con varillas internas de 18 mm de espesor. 3. Tubo colgador: Fabricado en acero inoxidable, AISI 304. 4. Puertas: Fabricadas en plástico de alta resistencia con respirador metálico. 5. Manija: Con ceja portacandado, en acero inoxidable, AISI 304. 6. Placa porta numero: Fabricada en acero inoxidable, AISI 304. 7. Techo: Fabricado en placa estructural de plástico de alta resistencia, acanalada con varillas internas de 18 mm de espesor, con inclinación de 45°.



Av. Lázaro Cárdenas Manzana. 89 Lote 1 Col. Nueva Aragón,
Ecatepec de Morelos, Estado de México, C.P. 55260
Tel 0155 57685864 / 24752863 Mail: [redacted]
ventas@edvagcc.com.mx Web:

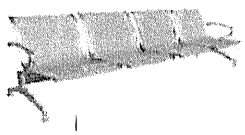

ANEXOS
DIVISION DE CONTRATOS

SE CANCELAN DATOS PERSONALES DE PERSONA(S) FISICAS IDENTIFICABLE(S) TALES COMO: CORREO ELECTRÓNICO, POR CONSIDERARSE INFORMACIÓN CUYA DIFUSIÓN PUEDE AFECTAR A LA ESFERA PRIVADA DE LA MISMA, DE CONFORMIDAD CON LO ESTABLECIDO EN LOS ARTÍCULOS 113 FRACCIÓN I Y 118 DE LA LEY FEDERAL DE TRANSPARENCIA Y ACCESO A LA INFORMACIÓN PÚBLICA. D.O.F. 09-mayo-2016

8. Bisagra: Bidimensional con sistema que permita cierre silencioso. 9. Zoclo perimetral: Fabricado en placa estructural de plástico de alta resistencia, acanalada con varillas internas de 18 mm de espesor. Acabados: • Plástico de alta resistencia: Liso con un recubrimiento opcional de laminado plástico. • Acero inoxidable, AISI 304: Con P3. • Pieza completa: Con tratamiento ignifugo o retardante al fuego para evitar la emanación de gases tóxicos en caso de combustión. Selección cromática: • Pieza completa: **PANTONE** Red Dahlia 19-1555TCX / **PANTONE** Burgundy 19-1617 TPX / **PANTONE** Green PQ 561C / **PANTONE** Tangerine Tango PQ-17-1463TCX / **PANTONE** Blue Curacao PQ-15-4825TCX. El tono final debe aproximarse al tono propuesto según material. Sistema de ensamble: • Plástico de alta resistencia: Con sistema Minifix y tornillería semi-oculta. • Bisagras: Con fijación de taquetes Certificados: • De acero inoxidable: Declaratoria de conformidad entregada al fabricante del mueble por el fabricante del material. • De plástico de alta resistencia: Declaratoria de conformidad entregada al fabricante del mueble por el fabricante del material. • De manufactura o Producción**: ISO 9001 Vigente.** Sistema de gestión de calidad. • Declaratoria de conformidad de acero inoxidable donde se indique que fue fabricado y probado conforme a la norma NMX-B-508-Vigente y en concordancia a norma ASTM 240/ A 240M-15 STD y la norma SAE-J405 cumpliendo con las propiedades mecánicas y composición química establecidas en las normas ASME SA 240-11, se requiere también el informe de los resultados de la prueba. • Declaratoria de conformidad de plástico de alta resistencia donde se indique que el plástico de alta resistencia fue fabricada con las especificaciones mencionadas y de acuerdo al uso que se le dará. Para las normas o certificados solicitados deberán de cumplir con lo siguiente: Para artículos nacionales el certificado debe ser emitido por un organismo de certificación acreditado por la Entidad Mexicana de	8. Bisagra: Bidimensional con sistema que permita cierre silencioso. 9. Zoclo perimetral: Fabricado en placa estructural de plástico de alta resistencia, acanalada con varillas internas de 18 mm de espesor. Acabados: • Plástico de alta resistencia: Liso con un recubrimiento opcional de laminado plástico. • Acero inoxidable, AISI 304: Con P3. • Pieza completa: Con tratamiento ignifugo o retardante al fuego para evitar la emanación de gases tóxicos en caso de combustión. Selección cromática: • Pieza completa: **PANTONE** Red Dahlia 19-1555TCX / **PANTONE** Burgundy 19-1617 TPX / **PANTONE** Green PQ 561C / **PANTONE** Tangerine Tango PQ-17-1463TCX / **PANTONE** Blue Curacao PQ-15-4825TCX. El tono final debe aproximarse al tono propuesto según material. Sistema de ensamble: • Plástico de alta resistencia: Con sistema Minifix y tornillería semi-oculta. • Bisagras: Con fijación de taquetes Certificados: • De acero inoxidable: Declaratoria de conformidad entregada al fabricante del mueble por el fabricante del material. • De plástico de alta resistencia: Declaratoria de conformidad entregada al fabricante del mueble por el fabricante del material. • De manufactura o Producción: **ISO 9001 Vigente**. Sistema de gestión de calidad. • Declaratoria de conformidad de acero inoxidable donde se indique que fue fabricado y probado conforme a la norma NMX-B-508-Vigente y en concordancia a norma ASTM 240/ A 240M-15 STD y la norma SAE-J405 cumpliendo con las propiedades mecánicas y composición química establecidas en las normas ASME SA 240-11, se requiere también el informe de los resultados de la prueba. • Declaratoria de conformidad de plástico de alta resistencia donde se indique que el plástico de alta resistencia fue fabricada con las especificaciones mencionadas y de acuerdo al uso que se le dará. Para las normas o certificados solicitados deberán de cumplir con lo siguiente: Para artículos nacionales el certificado debe ser emitido por un organismo de certificación acreditado por la Entidad Mexicana de



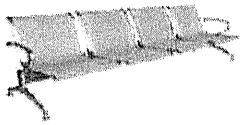

SE CANCELAN DATOS PERSONALES DE PERSONA(S) FISICAS IDENTIFICABLE(S) TALES COMO: CORREO ELECTRÓNICO, POR CONSIDERARSE INFORMACIÓN CUYA DIFUSIÓN PUEDE AFECTAR A LA ESFERA PRIVADA DE LA MISMA, DE CONFORMIDAD CON LO ESTABLECIDO EN LOS ARTÍCULOS 113 FRACCIÓN I Y 118 DE LA LEY FEDERAL DE TRANSPARENCIA Y ACCESO A LA INFORMACIÓN PÚBLICA. D.O.F. 09-mayo-2016

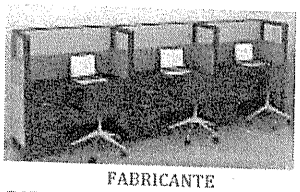

FABRICANTE
MOBILIARIO PARA OFICINAS Y HOSPITALES

Acreditación (EMA). Para artículos internacionales el certificado debe ser emitido por un organismo oficial acreditado por el país de origen. Tolerancias: En las dimensiones generales de +/- 10 %.	Acreditación (EMA). Para artículos internacionales el certificado debe ser emitido por un organismo oficial acreditado por el país de origen. Tolerancias: En las dimensiones generales de +/- 10 %.

ATENTAMENTE

_____

EDGAR VALLE GOMEZ / REPRESENTANTE LEGAL

SE CANCELAN DATOS PERSONALES DE PERSONA(S) FISICAS IDENTIFICABLE(S) TALES COMO: CORREO ELECTRÓNICO, POR CONSIDERARSE INFORMACIÓN CUYA DIFUSIÓN PUEDE AFECTAR A LA ESFERA PRIVADA DE LA MISMA, DE CONFORMIDAD CON LO ESTABLECIDO EN LOS ARTÍCULOS 113 FRACCIÓN I Y 118 DE LA LEY FEDERAL DE TRANSPARENCIA Y ACCESO A LA INFORMACIÓN PÚBLICA. D.O.F. 09-mayo-2016

ANEXOS
DIVISION DE CONTRATOS

SIN TEXTO

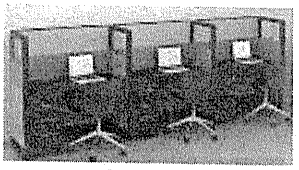

FABRICANTE
MOBILIARIO PARA OFICINAS Y HOSPITALES

ANEXO NO. 4.1

DESCRIPCIÓN AMPLIA Y DETALLADA DE LOS BIENES OFERTADOS

LICITACION NO. LA-50-GYR-050GYR975-N-3-2024	PROVEEDOR: EDVAG CONCEPTOS COMERCIALES, S.A. DE C.V.	
PARTIDA : 118 CANTIDAD: 1 PIEZAS **PARTIDA** : 234 CANTIDAD: 1 PIEZAS **PARTIDA** : 359 CANTIDAD: 1 PIEZAS **PARTIDA** : 481 CANTIDAD: 1 PIEZAS **PARTIDA** : 597 CANTIDAD: 1 PIEZAS **PARTIDA** : 720 CANTIDAD: 1 PIEZAS **PARTIDA** :833 CANTIDAD: 1 PIEZAS	NOMBRE DEL BIEN PROPUESTO: **MESA RECTANGULAR PARA COMPUTADORA**	
CLAVE SAI: 519.630.5515.00.01 CLAVE PREI: 20586	MARCA: EDVAG	MODELO: **MSRCTNG COM**
NOMBRE DEL BIEN SOLICITADO: **MESA RECTANGULAR PARA COMPUTADORA**	**CANT. OFERTADA:** **PARTIDA** : 118 CANTIDAD: 1 PIEZAS **PARTIDA** : 234 CANTIDAD: 1 PIEZAS **PARTIDA** : 359 CANTIDAD: 1 PIEZAS **PARTIDA** : 481 CANTIDAD: 1 PIEZAS **PARTIDA** : 597 CANTIDAD: 1 PIEZAS **PARTIDA** : 720 CANTIDAD: 1 PIEZAS **PARTIDA** :833 CANTIDAD: 1 PIEZAS	PROCEDENCIA: MÉXICO
	CATALOGO: 107	PLAZO DE ENTREGA: 60 días naturales posterior al fallo
	GARANTIA:36 MESES	

ESPECIFICACIONES Y REQUISITOS		DESCRIPCIÓN TÉCNICA DEL LICITANTE	
Dimensiones Generales: Frente 100 cm, Fondo 75 cm, Altura 75 cm Capacidad De Carga: 50 Kg. Descripción Técnica:		Dimensiones Generales: Frente 100 cm, Fondo 75 cm, Altura 75 cm Capacidad De Carga: 50 Kg. Descripción Técnica:	
Estructura	Compuesta por marcos, fabricada en lámina de acero rolado en frío doblada en forma de "u" con espesor de 4 cm y calibre 20.	Estructura	Compuesta por marcos, fabricada en lámina de acero rolado en frío doblada en forma de "u" con espesor de 4 cm y calibre 20.
Cubierta y entrepaños	Fabricados en tablero de partículas de densidad media (Medium Density Particleboard) con 24 mm de espesor, densidad promedio de 620 kg/m3, canto recto y bordes redondeados.	Cubierta y entrepaños	Fabricados en tablero de partículas de densidad media (Medium Density Particleboard) con 24 mm de espesor, densidad promedio de 620 kg/m3, canto recto y bordes redondeados.
Ruedas	Auto- frenadas resistentes en suelos duros	Ruedas	Auto- frenadas resistentes en suelos duros



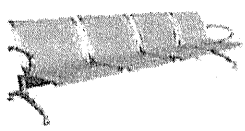

SE CANCELAN DATOS PERSONALES DE PERSONA(S) FISICAS IDENTIFICABLE(S) TALES COMO: CORREO ELECTRÓNICO, POR CONSIDERARSE INFORMACIÓN CUYA DIFUSIÓN PUEDE AFECTAR A LA ESFERA PRIVADA DE LA MISMA, DE CONFORMIDAD CON LO ESTABLECIDO EN LOS ARTÍCULOS 113 FRACCIÓN I Y 118 DE LA LEY FEDERAL DE TRANSPARENCIA Y ACCESO A LA INFORMACIÓN PÚBLICA. D.O.F. 09-mayo-2016

Acabados:

Lámina de acero rolado en frío	Con pintura en polvo electroestática híbrida con texturizado fino semi- mate.
Tablero	Con laminado plástico de alta presión VGP (Vertical General Postforming) con 0.7 mm de espesor y 400 o más ciclos de abrasión por ambas caras.
Pieza completa	Con tratamiento ignífugo ó retardante al fuego para evitar la emanación de gases tóxicos en caso de combustión.

Selección cromática:

Lámina de acero rolado en frío	**PANTONE** PQ-CoolGray 2C El tono final debe aproximarse al tono propuesto según material.
	PANTONE Antique White PQ-11-0105TCX El tono final debe aproximarse al tono propuesto según material.
	PANTONE Hint of mint PQ-11-4805TCX. El tono final debe aproximarse al tono propuesto según material.
Laminado plástico	**PANTONE** Burgundy PQ-1617TCX. El tono final debe aproximarse al tono propuesto según material.
	PANTONE Green PQ-561C. El tono final debe aproximarse al tono propuesto según material.

Sistema de ensamble:

Estructura	Unida por punto y por arco eléctrico a base de soldadura tipo MIG.
	Preparada con perforaciones para conectar la cubierta y entrepaños por medio de tornillería semi-oculta, fabricada a base de acero de alta resistencia con acabado galvanizado.
Ruedas	Colocadas por medio de tornillería semi-oculta, fabricada a base de acero de alta resistencia con acabado galvanizado.

Certificados:

De manufactura o producción	**ISO 9001 Vigente.** Sistema de gestión de calidad.
	ISO 14001 Vigente. Sistema de gestión ambiental.
Para las normas o certificados solicitados	Para artículos nacionales el certificado debe ser emitido por un organismo de certificación acreditado por la Entidad Mexicana de

Acabados:

Lámina de acero rolado en frío	Con pintura en polvo electroestática híbrida con texturizado fino semi- mate.
Tablero	Con laminado plástico de alta presión VGP (Vertical General Postforming) con 0.7 mm de espesor y 400 o más ciclos de abrasión por ambas caras.
Pieza completa	Con tratamiento ignífugo ó retardante al fuego para evitar la emanación de gases tóxicos en caso de combustión.

Selección cromática:

Lámina de acero rolado en frío	**PANTONE** PQ-CoolGray 2C El tono final debe aproximarse al tono propuesto según material.
	PANTONE Antique White PQ-11-0105TCX El tono final debe aproximarse al tono propuesto según material.
	PANTONE Hint of mint PQ-11-4805TCX. El tono final debe aproximarse al tono propuesto según material.
Laminado plástico	**PANTONE** Burgundy PQ-1617TCX. El tono final debe aproximarse al tono propuesto según material.
	PANTONE Green PQ-561C. El tono final debe aproximarse al tono propuesto según material.

Sistema de ensamble:

Estructura	Unida por punto y por arco eléctrico a base de soldadura tipo MIG.
	Preparada con perforaciones para conectar la cubierta y entrepaños por medio de tornillería semi-oculta, fabricada a base de acero de alta resistencia con acabado galvanizado.
Ruedas	Colocadas por medio de tornillería semi-oculta, fabricada a base de acero de alta resistencia con acabado galvanizado.

Certificados:

De manufactura o producción	**ISO 9001 Vigente.** Sistema de gestión de calidad.
	ISO 14001 Vigente. Sistema de gestión ambiental.
Para las normas o certificados solicitados	Para artículos nacionales el certificado debe ser emitido por un organismo de certificación acreditado por la Entidad Mexicana de



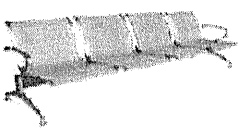

SE CANCELAN DATOS PERSONALES DE PERSONA(S) FISICAS IDENTIFICABLE(S) TALES COMO: CORREO ELECTRÓNICO, POR CONSIDERARSE INFORMACIÓN CUYA DIFUSIÓN PUEDE AFECTAR A LA ESFERA PRIVADA DE LA MISMA, DE CONFORMIDAD CON LO ESTABLECIDO EN LOS ARTÍCULOS 113 FRACCIÓN I Y 118 DE LA LEY FEDERAL DE TRANSPARENCIA Y ACCESO A LA INFORMACIÓN PÚBLICA. D.O.F. 09-mayo-2016

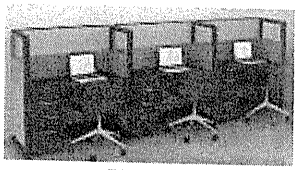

FABRICANTE
MOBILIARIO PARA OFICINAS Y HOSPITALES

deberán de cumplir con lo siguiente:	Acreditación (EMA). Para artículos internacionales el certificado debe ser emitido por un organismo oficial acreditado por el país de origen.

Tolerancias: En las dimensiones generales de +/- 10%.

deberán de cumplir con lo siguiente:	Acreditación (EMA). Para artículos internacionales el certificado debe ser emitido por un organismo oficial acreditado por el país de origen.

Tolerancias: En las dimensiones generales de +/- 10%.

ATENTAMENTE

EDGAR VALLE GOMEZ / REPRESENTANTE LEGAL



Av. Lazaro Cardenas Manzana. 89 Lote 1 Col. Nueva Aragón,
Ecatepec de Morelos, Estado de México, C.P. 55260
Tel 0155 57685864 / 24752863 Mail: [redacted]
ventas@edvagcc.com.mx Web: www.edvagcc.com.mx

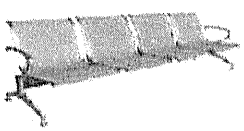

SE CANCELAN DATOS PERSONALES DE PERSONA(S) FISICAS IDENTIFICABLE(S) TALES COMO: CORREO ELECTRÓNICO, POR CONSIDERARSE INFORMACIÓN CUYA DIFUSIÓN PUEDE AFECTAR A LA ESFERA PRIVADA DE LA MISMA, DE CONFORMIDAD CON LO ESTABLECIDO EN LOS ARTÍCULOS 113 FRACCIÓN I Y 118 DE LA LEY FEDERAL DE TRANSPARENCIA Y ACCESO A LA INFORMACIÓN PÚBLICA. D.O.F. 09-mayo-2016

ANEXOS
DIVISION DE CONTRATOS

SIN TEXTO

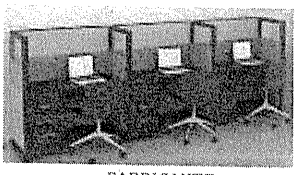

FABRICANTE
MOBILIARIO PARA OFICINAS Y HOSPITALES

ANEXO NO. 4.1

DESCRIPCIÓN AMPLIA Y DETALLADA DE LOS BIENES OFERTADOS

LICITACION NO. LA-50-GYR-050GYR975-N-3-2024 **PARTIDA** :119 CANTIDAD: 5 PIEZAS **PARTIDA** :235 CANTIDAD: 7 PIEZAS **PARTIDA** :360 CANTIDAD: 4 PIEZAS **PARTIDA** : 482 CANTIDAD: 3 PIEZAS **PARTIDA** : 598 CANTIDAD: 4 PIEZAS **PARTIDA** : 721 CANTIDAD: 3 PIEZAS **PARTIDA** : 834 CANTIDAD: 6 PIEZAS	PROVEEDOR: EDVAG CONCEPTOS COMERCIALES, S.A. DE C.V. NOMBRE DEL BIEN PROPUESTO: **GUARDA INFERIOR DE 120 CM**	
CLAVE SAI: 511.465.0024.00.01 CLAVE PREI: 20587	MARCA: EDVAG	MODELO: **GRDINF 12**
NOMBRE DEL BIEN SOLICITADO: **GUARDA INFERIOR DE 120 CM**	**CANT. OFERTADA:** **PARTIDA** :119 CANTIDAD: 5 PIEZAS **PARTIDA** :235 CANTIDAD: 7 PIEZAS **PARTIDA** :360 CANTIDAD: 4 PIEZAS **PARTIDA** : 482 CANTIDAD: 3 PIEZAS **PARTIDA** : 598 CANTIDAD: 4 PIEZAS **PARTIDA** : 721 CANTIDAD: 3 PIEZAS **PARTIDA** : 834 CANTIDAD: 6 PIEZAS	PROCEDENCIA: MÉXICO
	CATALOGO: 108	PLAZO DE ENTREGA: 60 días naturales posterior al fallo
	GARANTIA:36 MESES	

ESPECIFICACIONES Y REQUISITOS	DESCRIPCIÓN TÉCNICA DEL LICITANTE
Dimensiones Generales: Largo 120 cm, Ancho 50 cm, Altura total 60 cm. Capacidad de Carga: 200 kg. Descripción Técnica: 1. Cuerpo: Fabricado en tableros verticales de densidad media MDP (Medium Density Particleboard) con 18 mm de espesor, y tableros horizontales con 24 mm de espesor, ambos con una densidad promedio de 620 kg/m3, con cantos rectos y moldura perimetral de PVC con 2mm de espesor termofusionada. 2. Base: Fabricada en estructura metálica, compuesta por 2 marcos de soporte lateral, fabricados en perfil tubular de lámina de acero rolada en frio, calibre 20, de sección rectangular.	Dimensiones Generales: Largo 120 cm, Ancho 50 cm, Altura total 60 cm. Capacidad de Carga: 200 kg. Descripción Técnica: 1. Cuerpo: Fabricado en tableros verticales de densidad media MDP (Medium Density Particleboard) con 18 mm de espesor, y tableros horizontales con 24 mm de espesor, ambos con una densidad promedio de 620 kg/m3, con cantos rectos y moldura perimetral de PVC con 2mm de espesor termofusionada. 2. Base: Fabricada en estructura metálica, compuesta por 2 marcos de soporte lateral, fabricados en perfil tubular de lámina de acero rolada en frio, calibre 20, de sección rectangular.



Av. Lázaro Cárdenas Manzana. 89 Lote 1 Col. Nueva Aragón,
Ecatepec de Morelos, Estado de México. C.P. 55260
Tel 0155 57685864 / 24752863 Mail: [redacted]
ventas@edvagcc.com.mx Web: www.edvagcc.com.mx

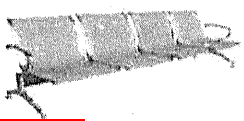

SE CANCELAN DATOS PERSONALES DE PERSONA(S) FISICAS IDENTIFICABLE(S) TALES COMO: CORREO ELECTRÓNICO, POR CONSIDERARSE INFORMACIÓN CUYA DIFUSIÓN PUEDE AFECTAR A LA ESFERA PRIVADA DE LA MISMA, DE CONFORMIDAD CON LO ESTABLECIDO EN LOS ARTÍCULOS 113 FRACCIÓN I Y 118 DE LA LEY FEDERAL DE TRANSPARENCIA Y ACCESO A LA INFORMACIÓN PÚBLICA. D.O.F. 09-mayo-2016

ANEXOS
DIVISION DE CONTRATOS

3. Guarda: Compuesta por un cajón papelero fabricado en tableros verticales de densidad media MDP (Medium Density Particleboard) con 15 mm de espesor y tableros horizontales con 18 mm de espesor, ambos con una densidad promedio de 620 kg/m3, con cantos rectos, un cajón para archivo que recibe folders colgantes tamaño carta fabricado en tableros verticales de densidad media MDP (Medium Density Particleboard) con 15 mm de espesor y tableros horizontales con 18 mm de espesor ambos con una densidad promedio de 620 kg/m3, con cantos rectos, y cuatro áreas abiertas con entrepaños fabricados en tableros horizontales con 18 mm de espesor, una densidad promedio de 620 kg/m3, cantos rectos y moldura frontal de PVC con 2 mm de espesor termofusionada, correderas embolinadas de extensión total de 36 cm, frentes fabricados en lámina de acero rolado en frio calibre 22, jaladera integrada fabricada en lámina de acero rolada en frio calibre 22. 4. Regatones: Fabricados en acero rolado en frio de 25.4 mm (1") de diámetro y con base de nitrilo sanitario blanco de 25.4 mm (1") de diámetro con altura ajustable.	3. Guarda: Compuesta por un cajón papelero fabricado en tableros verticales de densidad media MDP (Medium Density Particleboard) con 15 mm de espesor y tableros horizontales con 18 mm de espesor, ambos con una densidad promedio de 620 kg/m3, con cantos rectos, un cajón para archivo que recibe folders colgantes tamaño carta fabricado en tableros verticales de densidad media MDP (Medium Density Particleboard) con 15 mm de espesor y tableros horizontales con 18 mm de espesor ambos con una densidad promedio de 620 kg/m3, con cantos rectos, y cuatro áreas abiertas con entrepaños fabricados en tableros horizontales con 18 mm de espesor, una densidad promedio de 620 kg/m3, cantos rectos y moldura frontal de PVC con 2 mm de espesor termofusionada, correderas embolinadas de extensión total de 36 cm, frentes fabricados en lámina de acero rolado en frio calibre 22, jaladera integrada fabricada en lámina de acero rolada en frio calibre 22. 4. Regatones: Fabricados en acero rolado en frio de 25.4 mm (1") de diámetro y con base de nitrilo sanitario blanco de 25.4 mm (1") de diámetro con altura ajustable.
Acabados: • Tableros: Forrados en laminado plástico de alta presión VGP (Vertical General Post- forming) con 7 mm de espesor y 400 o más ciclos de abrasión, por ambas caras. • Lámina de acero rolada en frío: Con pintura micropulverizada electrostática híbrida, texturizado fino semi-mate. • Regatones: antiderrapantes.	Acabados: • Tableros: Forrados en laminado plástico de alta presión VGP (Vertical General Post- forming) con 7 mm de espesor y 400 o más ciclos de abrasión, por ambas caras. • Lámina de acero rolada en frío: Con pintura micropulverizada electrostática híbrida, texturizado fino semi-mate. • Regatones: antiderrapantes.
Selección cromática: • Laminado plástico: **PANTONE** Antique White 11-0105 TCX / **PANTONE** Aqua Glass PQ- 12-5407TCX. • Lámina de acero rolado en frío: **PANTONE** PQ-152C / **PANTONE** Burgundy 19-1617 TPX / **PANTONE** Green PQ-561C / **PANTONE** Chocolate Lab 19-1214 TCX. El tono final debe aproximarse al tono propuesto según material.	Selección cromática: • Laminado plástico: **PANTONE** Antique White 11-0105 TCX / **PANTONE** Aqua Glass PQ- 12-5407TCX. • Lámina de acero rolado en frío: **PANTONE** PQ-152C / **PANTONE** Burgundy 19-1617 TPX / **PANTONE** Green PQ-561C / **PANTONE** Chocolate Lab 19-1214 TCX. El tono final debe aproximarse al tono propuesto según material.
Sistema de ensamble: • Tableros: Con sistema minifix, fabricado en Zamac con perno de madera natural estriado y adhesivo tipo PVA Acetato de Polivinilo y Tornillería. • Lámina de acero rolado en frío: Por punto y por arco eléctrico a base de soldadura MIG.	Sistema de ensamble: • Tableros: Con sistema minifix, fabricado en Zamac con perno de madera natural estriado y adhesivo tipo PVA Acetato de Polivinilo y Tornillería. • Lámina de acero rolado en frío: Por punto y por arco eléctrico a base de soldadura MIG.
Certificados: • De manufactura o Producción: **ISO 9001 Vigente.** Sistema de gestión de calidad. • **ISO 14001 Vigente.** Sistema de gestión ambiental. Para las normas o certificados solicitados deberán de cumplir con lo siguiente: Para artículos nacionales el certificado debe	Certificados: • De manufactura o Producción: **ISO 9001 Vigente.** Sistema de gestión de calidad. • **ISO 14001 Vigente.** Sistema de gestión ambiental. Para las normas o certificados solicitados deberán de cumplir con lo siguiente: Para artículos nacionales el certificado debe



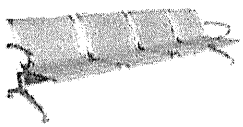

SE CANCELAN DATOS PERSONALES DE PERSONA(S) FISICAS IDENTIFICABLE(S) TALES COMO: CORREO ELECTRÓNICO, POR CONSIDERARSE INFORMACIÓN CUYA DIFUSIÓN PUEDE AFECTAR A LA ESFERA PRIVADA DE LA MISMA, DE CONFORMIDAD CON LO ESTABLECIDO EN LOS ARTÍCULOS 113 FRACCIÓN I Y 118 DE LA LEY FEDERAL DE TRANSPARENCIA Y ACCESO A LA INFORMACIÓN PÚBLICA. D.O.F. 09-mayo-2016

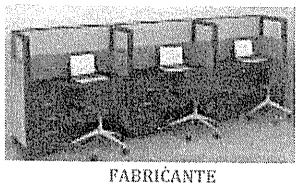

ser emitido por un organismo de certificación acreditado por la Entidad Mexicana de Acreditación (EMA). Para artículos internacionales el certificado debe ser emitido por un organismo oficial acreditado por el país de origen. Tolerancias: En las dimensiones generales de +/- 10 %.	ser emitido por un organismo de certificación acreditado por la Entidad Mexicana de Acreditación (EMA). Para artículos internacionales el certificado debe ser emitido por un organismo oficial acreditado por el país de origen. Tolerancias: En las dimensiones generales de +/- 10 %.

ATENTAMENTE.

_____

EDGAR VALLE GOMEZ / REPRESENTANTE LEGAL



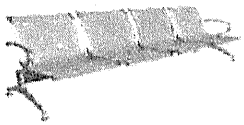

SE CANCELAN DATOS PERSONALES DE PERSONA(S) FISICAS IDENTIFICABLE(S) TALES COMO: CORREO ELECTRÓNICO, POR CONSIDERARSE INFORMACIÓN CUYA DIFUSIÓN PUEDE AFECTAR A LA ESFERA PRIVADA DE LA MISMA, DE CONFORMIDAD CON LO ESTABLECIDO EN LOS ARTÍCULOS 113 FRACCIÓN I Y 118 DE LA LEY FEDERAL DE TRANSPARENCIA Y ACCESO A LA INFORMACIÓN PÚBLICA. D.O.F. 09-mayo-2016

ANEXOS
DIVISION DE CONTRATOS

SIN TEXTO

Conceptos Comerciales S.A. de C.V.
RFC. ECC1011039E0

INSTITUTO MEXICANO DEL SEGURO SOCIAL
DIRECCIÓN DE ADMINISTRACIÓN
UNIDAD DE ADQUISICIONES
CONVOCATORIA A LA
LICITACIÓN PÚBLICA NACIONAL ELECTRÓNICA
N° LA-50-GYR-050GYR975-N-3-2024
ADQUISICIÓN DE MOBILIARIO ADMINISTRATIVO
PARA HOSPITALES PRIORITARIOS (7 OBRAS) (BINARIO)

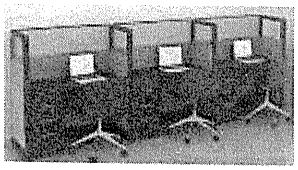

FABRICANTE
MOBILIARIO PARA OFICINAS Y HOSPITALES

ANEXO NO. 4.1
DESCRIPCIÓN AMPLIA Y DETALLADA DE LOS BIENES OFERTADOS

LICITACION NO. LA-50-GYR-050GYR975-N-3-2024	PROVEEDOR: EDVAG CONCEPTOS COMERCIALES, S.A. DE C.V.	
PARTIDA : 120 CANTIDAD: 50 PIEZAS **PARTIDA** : 236 CANTIDAD: 43 PIEZAS **PARTIDA** : 361 CANTIDAD: 25 PIEZAS **PARTIDA** : 483 CANTIDAD: 24 PIEZAS **PARTIDA** : 599 CANTIDAD: 47 PIEZAS **PARTIDA** : 722 CANTIDAD: 32 PIEZAS **PARTIDA** : 835 CANTIDAD: 100 PIEZAS	NOMBRE DEL BIEN PROPUESTO: **GUARDA INFERIOR DE 150 CM. DIMENSIONES GENERALES: LARGO 150**	
CLAVE SAI: 511.465.0039.00.01 CLAVE PREI: 20588	MARCA: EDVAG	MODELO: **GRDINF 15**
NOMBRE DEL BIEN SOLICITADO: **GUARDA INFERIOR DE 150 CM. DIMENSIONES GENERALES: LARGO 150**	**CANT. OFERTADA:** **PARTIDA** : 120 CANTIDAD: 50 PIEZAS **PARTIDA** : 236 CANTIDAD: 43 PIEZAS **PARTIDA** : 361 CANTIDAD: 25 PIEZAS **PARTIDA** : 483 CANTIDAD: 24 PIEZAS **PARTIDA** : 599 CANTIDAD: 47 PIEZAS **PARTIDA** : 722 CANTIDAD: 32 PIEZAS **PARTIDA** : 835 CANTIDAD: 100 PIEZAS	PROCEDENCIA: MÉXICO
	CATALOGO: 109	PLAZO DE ENTREGA: 60 días naturales posterior al fallo
	GARANTIA:36 MESES	

ESPECIFICACIONES Y REQUISITOS	DESCRIPCIÓN TÉCNICA DEL LICITANTE
Dimensiones Generales: Largo 150 cm, Ancho 50 cm, Altura total 60 cm. Capacidad de Carga: 200 kg. Descripción Técnica: 1. Cuerpo: Fabricado en tableros verticales de densidad media MDP (Medium Density Particleboard) con 18 mm de espesor, y tableros horizontales con 24 mm de espesor, ambos con una densidad promedio de 620 kg/m3, con cantos rectos y moldura perimetral de PVC con 2 mm de espesor termofusionada. 2. Base: Fabricada en estructura metálica, compuesta por 2 marcos de soporte lateral, fabricados en perfil tubular de lámina de acero rolada en frio, calibre 20, de sección rectangular. 3. Guarda: Compuesta por un cajón papelero fabricado en tableros verticales de densidad media MDP (Medium Density Particleboard) con 15 mm de espesor y tableros horizontales	Dimensiones Generales: Largo 150 cm, Ancho 50 cm, Altura total 60 cm. Capacidad de Carga: 200 kg. Descripción Técnica: 1. Cuerpo: Fabricado en tableros verticales de densidad media MDP (Medium Density Particleboard) con 18 mm de espesor, y tableros horizontales con 24 mm de espesor, ambos con una densidad promedio de 620 kg/m3, con cantos rectos y moldura perimetral de PVC con 2 mm de espesor termofusionada. 2. Base: Fabricada en estructura metálica, compuesta por 2 marcos de soporte lateral, fabricados en perfil tubular de lámina de acero rolada en frio, calibre 20, de sección rectangular. 3. Guarda: Compuesta por un cajón papelero fabricado en tableros verticales de densidad media MDP (Medium Density Particleboard) con 15 mm de espesor y tableros horizontales



Av. Lázaro Cárdenas Manzana. 89 Lote 1 Col. Nueva Aragón,
Ecatepec de Morelos, Estado de México, C.P. 55260
Tel 0155 57685864 / 24752863 Mail: [redacted]
ventas@edvagcc.com.mx Web: www.edvagcc.com.mx

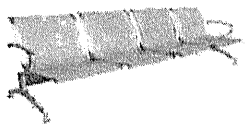

ANEXOS
DIVISION DE CONTRATOS

SE CANCELAN DATOS PERSONALES DE PERSONA(S) FISICAS IDENTIFICABLE(S) TALES COMO: CORREO ELECTRÓNICO, POR CONSIDERARSE INFORMACIÓN CUYA DIFUSIÓN PUEDE AFECTAR A LA ESFERA PRIVADA DE LA MISMA, DE CONFORMIDAD CON LO ESTABLECIDO EN LOS ARTÍCULOS 113 FRACCIÓN I Y 118 DE LA LEY FEDERAL DE TRANSPARENCIA Y ACCESO A LA INFORMACIÓN PÚBLICA. D.O.F. 09-mayo-2016

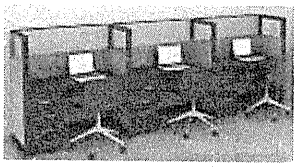

con 18mm de espesor, ambos con una densidad promedio de 620 kg/m3, con cantos rectos, un cajón para archivo que recibe folders colgantes tamaño carta fabricado en tableros verticales de densidad media MDP (Medium Density Particleboard) con 15 mm de espesor y tableros horizontales con 18 mm de espesor ambos con una densidad promedio de 620 kg/m3, con cantos rectos, y cuatro áreas abiertas con entrepaños fabricados en tableros horizontales con 18 mm de espesor, una densidad promedio de 620 kg/m3, cantos rectos y moldura frontal de PVC con 2 mm de espesor termofusionada, correderas embolinadas de extensión total de 36 cm, frentes fabricados en lámina de acero rolado en frio calibre 22, jaladera integrada fabricada en lámina de acero rolada en frio calibre 22. 4. Regatones: Fabricados en acero rolado en frio de 25.4 mm (1") de diámetro y con base de nitrilo sanitario blanco de 25.4 mm (1") de diámetro con altura ajustable.	con 18mm de espesor, ambos con una densidad promedio de 620 kg/m3, con cantos rectos, un cajón para archivo que recibe folders colgantes tamaño carta fabricado en tableros verticales de densidad media MDP (Medium Density Particleboard) con 15 mm de espesor y tableros horizontales con 18 mm de espesor ambos con una densidad promedio de 620 kg/m3, con cantos rectos, y cuatro áreas abiertas con entrepaños fabricados en tableros horizontales con 18 mm de espesor, una densidad promedio de 620 kg/m3, cantos rectos y moldura frontal de PVC con 2 mm de espesor termofusionada, correderas embolinadas de extensión total de 36 cm, frentes fabricados en lámina de acero rolado en frio calibre 22, jaladera integrada fabricada en lámina de acero rolada en frio calibre 22. 4. Regatones: Fabricados en acero rolado en frio de 25.4 mm (1") de diámetro y con base de nitrilo sanitario blanco de 25.4 mm (1") de diámetro con altura ajustable.
Acabados: • Tableros: Forrados en laminado plástico de alta presión VGP (Vertical General Post- forming) con 7 mm de espesor y 400 o más ciclos de abrasión, por ambas caras. • Lámina de acero rolada en frío: Con pintura micropulverizada electrostática híbrida, texturizado fino semi-mate. • Regatones: antiderrapantes.	Acabados: • Tableros: Forrados en laminado plástico de alta presión VGP (Vertical General Post- forming) con 7 mm de espesor y 400 o más ciclos de abrasión, por ambas caras. • Lámina de acero rolada en frío: Con pintura micropulverizada electrostática híbrida, texturizado fino semi-mate. • Regatones: antiderrapantes.
Selección cromática: • Laminado plástico: **PANTONE** Antique White 11-0105 TCX / **PANTONE** Aqua Glass PQ- 12-5407TCX. • Lámina de acero rolado en frío: **PANTONE** PQ-152C / **PANTONE** Burgundy 19-1617 TPX / **PANTONE** Green PQ-561C / **PANTONE** Chocolate Lab 19-1214 TCX. El tono final debe aproximarse al tono propuesto según material.	Selección cromática: • Laminado plástico: **PANTONE** Antique White 11-0105 TCX / **PANTONE** Aqua Glass PQ- 12-5407TCX. • Lámina de acero rolado en frío: **PANTONE** PQ-152C / **PANTONE** Burgundy 19-1617 TPX / **PANTONE** Green PQ-561C / **PANTONE** Chocolate Lab 19-1214 TCX. El tono final debe aproximarse al tono propuesto según material.
Sistema de ensamble: • Tableros: Con sistema minifix, fabricado en Zamac con perno de madera natural estriado y adhesivo tipo PVA Acetato de Polivinilo y Tornillería. • Lámina de acero rolado en frío: Por punto y por arco eléctrico a base de soldadura MIG.	Sistema de ensamble: • Tableros: Con sistema minifix, fabricado en Zamac con perno de madera natural estriado y adhesivo tipo PVA Acetato de Polivinilo y Tornillería. • Lámina de acero rolado en frío: Por punto y por arco eléctrico a base de soldadura MIG.
Certificados: • De manufactura o Producción: **ISO 9001 Vigente.** Sistema de gestión de calidad. • **ISO 14001 Vigente.** Sistema de gestión ambiental. Para las normas o certificados solicitados deberán de cumplir con lo siguiente: Para artículos nacionales el certificado debe ser emitido por un organismo de certificación acreditado por la Entidad Mexicana de Acreditación (EMA).	Certificados: • De manufactura o Producción: **ISO 9001 Vigente.** Sistema de gestión de calidad. • **ISO 14001 Vigente.** Sistema de gestión ambiental. Para las normas o certificados solicitados deberán de cumplir con lo siguiente: Para artículos nacionales el certificado debe ser emitido por un organismo de certificación acreditado por la Entidad Mexicana de Acreditación (EMA).



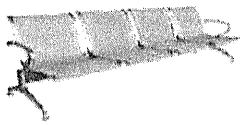

SE CANCELAN DATOS PERSONALES DE PERSONA(S) FISICAS IDENTIFICABLE(S) TALES COMO: CORREO ELECTRÓNICO, POR CONSIDERARSE INFORMACIÓN CUYA DIFUSIÓN PUEDE AFECTAR A LA ESFERA PRIVADA DE LA MISMA, DE CONFORMIDAD CON LO ESTABLECIDO EN LOS ARTÍCULOS 113 FRACCIÓN I Y 118 DE LA LEY FEDERAL DE TRANSPARENCIA Y ACCESO A LA INFORMACIÓN PÚBLICA. D.O.F. 09-mayo-2016

Conceptos Comerciales S.A. de C.V.
RFC. ECC1011039E0

INSTITUTO MEXICANO DEL SEGURO SOCIAL
DIRECCIÓN DE ADMINISTRACIÓN
UNIDAD DE ADQUISICIONES
CONVOCATORIA A LA
LICITACIÓN PÚBLICA NACIONAL ELECTRÓNICA
N° LA-50-GYR-050GYR975-N-3-2024
ADQUISICIÓN DE MOBILIARIO ADMINISTRATIVO
PARA HOSPITALES PRIORITARIOS (7 OBRAS) (BINARIO)

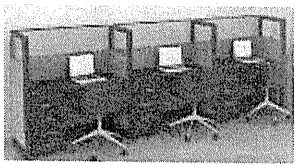

FABRICANTE
MOBILIARIO PARA OFICINAS Y HOSPITALES

Para artículos internacionales el certificado debe ser emitido por un organismo oficial acreditado por el país de origen. Tolerancias: En las dimensiones generales de +/- 10 %.	Para artículos internacionales el certificado debe ser emitido por un organismo oficial acreditado por el país de origen. Tolerancias: En las dimensiones generales de +/- 10 %.

ATENTAMENTE

_____

EDGAR VALLE GOMEZ / REPRESENTANTE LEGAL



Av. Lázaro Cárdenas Manzana. 89 Lote 1 Col. Nueva Aragón,
Ecatepec de Morelos, Estado de México, C.P. 55260
Tel 0155 57685864 / 24752863 Mail: [redacted]
ventas@edvagcc.com.mx Web: www.edvagcc.com.mx

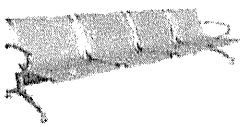

ANEXOS
DIVISION DE CONTRATOS

SE CANCELAN DATOS PERSONALES DE PERSONA(S) FISICAS IDENTIFICABLE(S) TALES COMO: CORREO ELECTRÓNICO, POR CONSIDERARSE INFORMACIÓN CUYA DIFUSIÓN PUEDE AFECTAR A LA ESFERA PRIVADA DE LA MISMA, DE CONFORMIDAD CON LO ESTABLECIDO EN LOS ARTÍCULOS 113 FRACCIÓN I Y 118 DE LA LEY FEDERAL DE TRANSPARENCIA Y ACCESO A LA INFORMACIÓN PÚBLICA. D.O.F. 09-mayo-2016

SIN TEXTO

EDVAG Conceptos Comerciales S.A. de C.V.
RFC. ECC1011039E0

INSTITUTO MEXICANO DEL SEGURO SOCIAL
DIRECCIÓN DE ADMINISTRACIÓN
UNIDAD DE ADQUISICIONES
CONVOCATORIA A LA
LICITACIÓN PÚBLICA NACIONAL ELECTRÓNICA
N° LA-50-GYR-050GYR975-N-3-2024
ADQUISICIÓN DE MOBILIARIO ADMINISTRATIVO
PARA HOSPITALES PRIORITARIOS (7 OBRAS) (BINARIO)

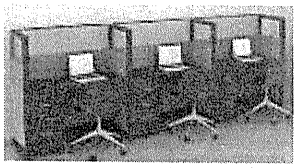

FABRICANTE
MOBILIARIO PARA OFICINAS Y HOSPITALES

ANEXO NO. 4.1

DESCRIPCIÓN AMPLIA Y DETALLADA DE LOS BIENES OFERTADOS

LICITACION NO. LA-50-GYR-050GYR975-N-3-2024	PROVEEDOR: EDVAG CONCEPTOS COMERCIALES, S.A. DE C.V.	
PARTIDA : 122 CANTIDAD: 1 PIEZAS **PARTIDA** : 238 CANTIDAD: 7 PIEZAS **PARTIDA** : 363 CANTIDAD: 1 PIEZAS **PARTIDA** : 485 CANTIDAD: 1 PIEZAS **PARTIDA** : 601 CANTIDAD: 1 PIEZAS **PARTIDA** : 724 CANTIDAD: 1 PIEZAS **PARTIDA** : 837 CANTIDAD:2 PIEZAS	NOMBRE DEL BIEN PROPUESTO: **ESCRITORIO RECTANGULAR DE 180 CM**	
CLAVE SAI: 511.339.1437.00.01 CLAVE PREI: 20593	MARCA: EDVAG	MODELO: **ESCREC 18**
NOMBRE DEL BIEN SOLICITADO: **ESCRITORIO RECTANGULAR DE 180 CM**	**CANT. OFERTADA:** **PARTIDA** : 122 CANTIDAD: 1 PIEZAS **PARTIDA** : 238 CANTIDAD: 7 PIEZAS **PARTIDA** : 363 CANTIDAD: 1 PIEZAS **PARTIDA** : 485 CANTIDAD: 1 PIEZAS **PARTIDA** : 601 CANTIDAD: 1 PIEZAS **PARTIDA** : 724 CANTIDAD: 1 PIEZAS **PARTIDA** : 837 CANTIDAD:2 PIEZAS	PROCEDENCIA: MÉXICO
	CATALOGO: 121	PLAZO DE ENTREGA: 60 días naturales posterior al fallo
	GARANTIA:36 MESES	

ESPECIFICACIONES Y REQUISITOS	DESCRIPCIÓN TÉCNICA DEL LICITANTE
Dimensiones Generales: Largo 180 cm, Ancho 75 cm, Altura total 75 cm. Capacidad de Carga: 200 kg. Descripción Técnica: 1. Patas: Fabricadas en tubo de lámina de acero rolada en frio calibre 18 en forma de "A". 2. Vigas: Fabricadas en acero rolado en frio calibre 18, troqueladas y punteadas. 3. Faldón: Fabricado en lámina de acero calibre 22 troquelada. 4. Cubierta: Fabricada en tablero de partículas de densidad media MDP (Medium Density Particle board) con 24 mm. de espesor, con una densidad promedio de 620 kg/m3, cantos rectos y moldura perimetral de PVC de 2 mm de espesor termofusionada.	Dimensiones Generales: Largo 180 cm, Ancho 75 cm, Altura total 75 cm. Capacidad de Carga: 200 kg. Descripción Técnica: 1. Patas: Fabricadas en tubo de lámina de acero rolada en frio calibre 18 en forma de "A". 2. Vigas: Fabricadas en acero rolado en frio calibre 18, troqueladas y punteadas. 3. Faldón: Fabricado en lámina de acero calibre 22 troquelada. 4. Cubierta: Fabricada en tablero de partículas de densidad media MDP (Medium Density Particle board) con 24 mm. de espesor, con una densidad promedio de 620 kg/m3, cantos rectos y moldura perimetral de PVC de 2 mm de espesor termofusionada.



Av. Lázaro Cárdenas Manzana. 89 Lote 1 Col. Nueva Aragón,
Ecatepec de Morelos, Estado de México, C.P. 55260
Tel 0155 57685864 / 24752863 Mail: [redacted]
ventas@edvagcc.com.mx Web: www.edvagcc.com.mx

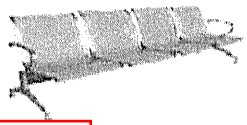

SE CANCELAN DATOS PERSONALES DE PERSONA(S) FISICAS IDENTIFICABLE(S) TALES COMO: CORREO ELECTRÓNICO, POR CONSIDERARSE INFORMACIÓN CUYA DIFUSIÓN PUEDE AFECTAR A LA ESFERA PRIVADA DE LA MISMA, DE CONFORMIDAD CON LO ESTABLECIDO EN LOS ARTÍCULOS 113 FRACCIÓN I Y 118 DE LA LEY FEDERAL DE TRANSPARENCIA Y ACCESO A LA INFORMACIÓN PÚBLICA. D.O.F. 09-mayo-2016

ANEXOS

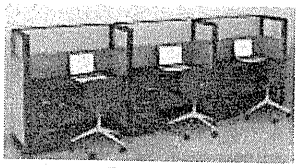

FABRICANTE
MOBILIARIO PARA OFICINAS Y HOSPITALES

Acabados: • Tablero: Forrado en laminado plástico de alta presión VGP (Vertical General Postforming) con 0.7 mm de espesor y 400 o más ciclos de abrasión, por ambas caras. • Lámina de acero rolado en frío: Con pintura micropulverizada electrostática híbrida con texturizado fino semi-mate. • Regatones: antiderrapantes. Selección cromática: • Laminado plástico: **PANTONE** Antique White 11-0105 TCX. • Lámina de acero rolado en frío: **PANTONE** Antique White 11-0105 TCX. El tono final debe aproximarse al tono propuesto según material. Sistema de ensamble: • Tableros con sistema Minifix fabricado en Zamac con perno de madera natural estriado y adhesivo tipo PVA Acetato de Polivinilo y tornillería. • Lámina de acero rolado en frío: Por punto y por arco eléctrico a base de soldadura MIG. Certificados: • De manufactura o Producción: **ISO 9001 Vigente.** Sistema de gestión de calidad. • **ISO 14001 Vigente.** Sistema de gestión ambiental. Para las normas o certificados solicitados deberán de cumplir con lo siguiente: Para artículos nacionales el certificado debe ser emitido por un organismo de certificación acreditado por la Entidad Mexicana de Acreditación (EMA). Para artículos internacionales el certificado debe ser emitido por un organismo oficial acreditado por el país de origen. Tolerancias: En las dimensiones generales de +/- 10 %.	Acabados: • Tablero: Forrado en laminado plástico de alta presión VGP (Vertical General Postforming) con 0.7 mm de espesor y 400 o más ciclos de abrasión, por ambas caras. • Lámina de acero rolado en frío: Con pintura micropulverizada electrostática híbrida con texturizado fino semi-mate. • Regatones: antiderrapantes. Selección cromática: • Laminado plástico: **PANTONE** Antique White 11-0105 TCX. • Lámina de acero rolado en frío: **PANTONE** Antique White 11-0105 TCX. El tono final debe aproximarse al tono propuesto según material. Sistema de ensamble: • Tableros con sistema Minifix fabricado en Zamac con perno de madera natural estriado y adhesivo tipo PVA Acetato de Polivinilo y tornillería. • Lámina de acero rolado en frío: Por punto y por arco eléctrico a base de soldadura MIG. Certificados: • De manufactura o Producción: **ISO 9001 Vigente.** Sistema de gestión de calidad. • **ISO 14001 Vigente.** Sistema de gestión ambiental. Para las normas o certificados solicitados deberán de cumplir con lo siguiente: Para artículos nacionales el certificado debe ser emitido por un organismo de certificación acreditado por la Entidad Mexicana de Acreditación (EMA). Para artículos internacionales el certificado debe ser emitido por un organismo oficial acreditado por el país de origen. Tolerancias: En las dimensiones generales de +/- 10 %.

ATENTAMENTE

EDGAR VALLE GOMEZ / REPRESENTANTE LEGAL

SE CANCELAN DATOS PERSONALES DE PERSONA(S) FISICAS IDENTIFICABLE(S) TALES COMO: CORREO ELECTRÓNICO, POR CONSIDERARSE INFORMACIÓN CUYA DIFUSIÓN PUEDE AFECTAR A LA ESFERA PRIVADA DE LA MISMA, DE CONFORMIDAD CON LO ESTABLECIDO EN LOS ARTÍCULOS 113 FRACCIÓN I Y 118 DE LA LEY FEDERAL DE TRANSPARENCIA Y ACCESO A LA INFORMACIÓN PÚBLICA. D.O.F. 09-mayo-2016

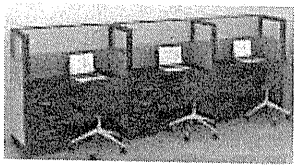

FABRICANTE
MOBILIARIO PARA OFICINAS Y HOSPITALES

ANEXO NO. 4.1

DESCRIPCIÓN AMPLIA Y DETALLADA DE LOS BIENES OFERTADOS

LICITACION NO. LA-50-GYR-050GYR975-N-3-2024 **PARTIDA** : 124 CANTIDAD: 13 PIEZAS **PARTIDA** : 240 CANTIDAD:2 PIEZAS **PARTIDA** : 365 CANTIDAD: 13 PIEZAS **PARTIDA** : 487 CANTIDAD: 16 PIEZAS **PARTIDA** : 603 CANTIDAD: 2 PIEZAS **PARTIDA** : 726 CANTIDAD: 13 PIEZAS **PARTIDA** : 839 CANTIDAD: 6 PIEZAS	PROVEEDOR: EDVAG CONCEPTOS COMERCIALES, S.A. DE C.V. NOMBRE DEL BIEN PROPUESTO: **SILLA FIJA DE POLIPROPILENO.**	
CLAVE SAI: 511.814.0421.00.01 CLAVE PREI: 20673	MARCA: EDVAG	MODELO: **SLLAFJ PLP**
NOMBRE DEL BIEN SOLICITADO: **SILLA FIJA DE POLIPROPILENO.**	**CANT. OFERTADA:** **PARTIDA** : 124 CANTIDAD: 13 PIEZAS **PARTIDA** : 240 CANTIDAD:2 PIEZAS **PARTIDA** : 365 CANTIDAD: 13 PIEZAS **PARTIDA** : 487 CANTIDAD: 16 PIEZAS **PARTIDA** : 603 CANTIDAD: 2 PIEZAS **PARTIDA** : 726 CANTIDAD: 13 PIEZAS **PARTIDA** : 839 CANTIDAD: 6 PIEZAS	PROCEDENCIA: MÉXICO
	CATALOGO: 123	PLAZO DE ENTREGA: 60 días naturales posterior al fallo
	GARANTIA:36 MESES	

ESPECIFICACIONES Y REQUISITOS		DESCRIPCIÓN TÉCNICA DEL LICITANTE	
Dimensiones Generales: Altura de asiento 45 cm; Ancho de asiento 50 cm; Profundidad de asiento 50 cm, Altura Total 85 cm Capacidad de Carga: 120 kg. Descripción Técnica:		Dimensiones Generales: Altura de asiento 45 cm; Ancho de asiento 50 cm; Profundidad de asiento 50 cm, Altura Total 85 cm Capacidad de Carga: 120 kg. Descripción Técnica:	
Asiento	Fabricado en polipropileno de alta resistencia a los impactos, auto extinguible, con bordes redondeados para evitar filos cortantes.	Asiento	Fabricado en polipropileno de alta resistencia a los impactos, auto extinguible, con bordes redondeados para evitar filos cortantes.
Respaldo	Fabricado en polipropileno de alta resistencia a los impactos, auto extinguible, con multiperforaciones para permitir la circulación de aire.	Respaldo	Fabricado en polipropileno de alta resistencia a los impactos, auto extinguible, con multiperforaciones para permitir la circulación de aire.



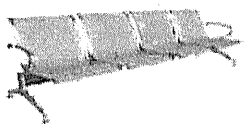

SE CANCELAN DATOS PERSONALES DE PERSONA(S) FISICAS IDENTIFICABLE(S) TALES COMO: CORREO ELECTRÓNICO, POR CONSIDERARSE INFORMACIÓN CUYA DIFUSIÓN PUEDE AFECTAR A LA ESFERA PRIVADA DE LA MISMA, DE CONFORMIDAD CON LO ESTABLECIDO EN LOS ARTÍCULOS 113 FRACCIÓN I Y 118 DE LA LEY FEDERAL DE TRANSPARENCIA Y ACCESO A LA INFORMACIÓN PÚBLICA. D.O.F. 09-mayo-2016

ANEXOS
DIVISIÓN DE CONTRATOS

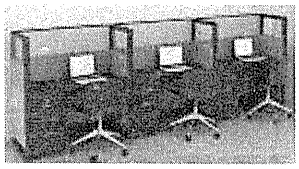

FABRICANTE
MOBILIARIO PARA OFICINAS Y HOSPITALES

Patas	Fabricadas en perfil tubular de aluminio de 1" de diámetro, calibre 16.
Regatones	Fabricados en nitrilo sanitario blanco de 25.4 mm (1") de diámetro con altura ajustable
Descansabrazos	Fabricado en polipropileno de alta resistencia a los impactos. Auto extinguible (opcional, según se requiera)

Acabados:

Aluminio	Anodizado natural.
Polipropileno	Antibacterial.
Pieza completa	Con tratamiento ignífugo o retardante al fuego para evitar la emanación de gases tóxicos en caso de combustió

Selección cromática:

Polipropileno	**PANTONE** PQ-CoolGray 2C El tono final debe aproximarse al tono propuesto según material.
	PANTONE Serenity PQ-15-3919TCX. El tono final debe aproximarse al tono propuesto según material.
	PANTONE Rose Quartz PQ-13-1520TCX. El tono final debe aproximarse al tono propuesto según material.
	PANTONE Burgundy PQ-19-1617TPX. El tono final debe aproximarse al tono propuesto según material.
	PANTONE Tangerine Tango PQ-17-1463TCX. El tono final debe aproximarse al tono propuesto según material.
	PANTONE Green PQ 561C. El tono final debe aproximarse al tono propuesto según material.

Sistema de ensamble:

Polipropileno	Maquinado para un ensamble perfecto: dobleces en radios y ángulos bien alineados sin deformaciones, cavidades, huecos ni formas en bajo relieve para su correcto funcionamiento y durabilidad.

Certificados:

De manufactura o producción	**ISO 9001- Vigente.** Sistema de gestión de calidad.

Patas	Fabricadas en perfil tubular de aluminio de 1" de diámetro, calibre 16.
Regatones	Fabricados en nitrilo sanitario blanco de 25.4 mm (1") de diámetro con altura ajustable
Descansabrazos	Fabricado en polipropileno de alta resistencia a los impactos. Auto extinguible (opcional, según se requiera)

Acabados:

Aluminio	Anodizado natural.
Polipropileno	Antibacterial.
Pieza completa	Con tratamiento ignífugo o retardante al fuego para evitar la emanación de gases tóxicos en caso de combustió

Selección cromática:

Polipropileno	**PANTONE** PQ-CoolGray 2C El tono final debe aproximarse al tono propuesto según material.
	PANTONE Serenity PQ-15-3919TCX. El tono final debe aproximarse al tono propuesto según material.
	PANTONE Rose Quartz PQ-13-1520TCX. El tono final debe aproximarse al tono propuesto según material.
	PANTONE Burgundy PQ-19-1617TPX. El tono final debe aproximarse al tono propuesto según material.
	PANTONE Tangerine Tango PQ-17-1463TCX. El tono final debe aproximarse al tono propuesto según material.
	PANTONE Green PQ 561C. El tono final debe aproximarse al tono propuesto según material.

Sistema de ensamble:

Polipropileno	Maquinado para un ensamble perfecto: dobleces en radios y ángulos bien alineados sin deformaciones, cavidades, huecos ni formas en bajo relieve para su correcto funcionamiento y durabilidad.

Certificados:

De manufactura o producción	**ISO 9001- Vigente.** Sistema de gestión de calidad.



Av. Lázaro Cárdenas Manzana. 89 Lote 1 Col. Nueva Aragón,
Ecatepec de Morelos, Estado de México, C.P. 55260
Tel 0155 57685864 / 24752863 Mail [redacted]
ventas@edvagcc.com.mx Web: www.edvagcc.com.mx

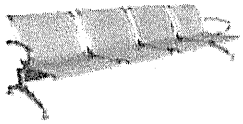

SE CANCELAN DATOS PERSONALES DE PERSONA(S) FISICAS IDENTIFICABLE(S) TALES COMO: CORREO ELECTRÓNICO, POR CONSIDERARSE INFORMACIÓN CUYA DIFUSIÓN PUEDE AFECTAR A LA ESFERA PRIVADA DE LA MISMA, DE CONFORMIDAD CON LO ESTABLECIDO EN LOS ARTÍCULOS 113 FRACCIÓN I Y 118 DE LA LEY FEDERAL DE TRANSPARENCIA Y ACCESO A LA INFORMACIÓN PÚBLICA. D.O.F. 09-mayo-2016

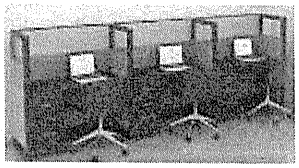

FABRICANTE
MOBILIARIO PARA OFICINAS Y HOSPITALES

Para las normas o certificados solicitados deberán de cumplir con lo siguiente:	Para artículos nacionales, el certificado debe ser emitido por un organismo acreditado por la entidad mexicana de acreditación (EMA). Para artículos internacionales, el certificado debe ser emitido por un organismo oficial acreditado por el país de origen.

Tolerancias: En las dimensiones generales de +/- 10%.

Para las normas o certificados solicitados deberán de cumplir con lo siguiente:	Para artículos nacionales, el certificado debe ser emitido por un organismo acreditado por la entidad mexicana de acreditación (EMA). Para artículos internacionales, el certificado debe ser emitido por un organismo oficial acreditado por el país de origen.

Tolerancias: En las dimensiones generales de +/- 10%.

ATENTAMENTE

EDGAR VALLE GOMEZ / REPRESENTANTE LEGAL

SE CANCELAN DATOS PERSONALES DE PERSONA(S) FISICAS IDENTIFICABLE(S) TALES COMO: CORREO ELECTRÓNICO, POR CONSIDERARSE INFORMACIÓN CUYA DIFUSIÓN PUEDE AFECTAR A LA ESFERA PRIVADA DE LA MISMA, DE CONFORMIDAD CON LO ESTABLECIDO EN LOS ARTÍCULOS 113 FRACCIÓN I Y 118 DE LA LEY FEDERAL DE TRANSPARENCIA Y ACCESO A LA INFORMACIÓN PÚBLICA. D.O.F. 09-mayo-2016

ANEXOS
DIVISION DE CONTRATOS

SIN TEXTO

Conceptos Comerciales S.A. de C.V.
RFC. ECC1011039E0

INSTITUTO MEXICANO DEL SEGURO SOCIAL
DIRECCIÓN DE ADMINISTRACIÓN
UNIDAD DE ADQUISICIONES
CONVOCATORIA A LA
LICITACIÓN PÚBLICA NACIONAL ELECTRÓNICA
N° LA-50-GYR-050GYR975-N-3-2024
ADQUISICIÓN DE MOBILIARIO ADMINISTRATIVO
PARA HOSPITALES PRIORITARIOS (7 OBRAS) (BINARIO)

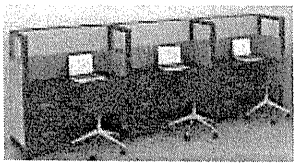

FABRICANTE
MOBILIARIO PARA OFICINAS Y HOSPITALES

ANEXO NO. 4.1

DESCRIPCIÓN AMPLIA Y DETALLADA DE LOS BIENES OFERTADOS

LICITACION NO. LA-50-GYR-050GYR975-N-3-2024	PROVEEDOR: EDVAG CONCEPTOS COMERCIALES, S.A. DE C.V.	
PARTIDA : 241 CANTIDAD: 2 PIEZAS **PARTIDA** : 366 CANTIDAD: 2 PIEZAS	NOMBRE DEL BIEN PROPUESTO: **SILLA SECRETARIAL**	
CLAVE SAI: 511.814.0448.00.01 CLAVE PREI: 20811	MARCA: EDVAG	MODELO: **SLL SEC**
NOMBRE DEL BIEN SOLICITADO: **SILLA SECRETARIAL**	**CANT. OFERTADA:**	PROCEDENCIA: MÉXICO
	CATALOGO: 125	PLAZO DE ENTREGA: 60 días naturales posterior al fallo
	GARANTIA:36 MESES	

ESPECIFICACIONES Y REQUISITOS	DESCRIPCIÓN TÉCNICA DEL LICITANTE
Dimensiones Generales: Altura total: 103 cm (1030 mm). Ancho: 61 cm (610 mm). Fondo: 54 cm (540 mm). Respaldo: respaldo de 50 cm (500 mm) de ancho por 50 cm (500 mm) de alto. Descripción Técnica: 1. Conformado por marco perimetral que se fije al asiento en cada uno de sus costados por un brazo en forma de "L". 2. Que cuente con una palanca para ajustar la altura y bloquear el reclinamiento. 3. Refuerzo central a la altura de la zona lumbar que permite la estructura del respaldo. Que al refuerzo central se fije un contramarco interno el cual tensa y estructura la malla negra en nylon que da soporte a la espalda. 4. Asiento: acojinamiento del asiento de poliuretano inyectado y moldeado de 6 cm de espesor con una densidad de 55kg/m cubico con diseño ergonómico. 5. Mecanismo en acero de alta resistencia rolado en frio calibre 12 negro. Formado de triplay moldeado a alta presión, secado a base de calor por radio frecuencia con diseño ergonómico de 1.2 cm de espesor con 50 cm (500mm) de ancho x 50 cm (500 mm) de fondo. 6. Catorce tuercas inserto roscada para sujetar mecanismo, respaldo y brazos. 7. Acabado en pintura epóxica horneada para evitar la corrosión. 8. Reclinable, con perilla tensora para su control y con palanca para ajustar la altura y bloquear el reclinamiento. 9. Base: base de 5 puntas: de 33 cm (330 mm) de radio que presenta al centro anillo de 5 cm (50 mm) de diámetro. Fabricada en nylon PA 66, con fibra de vidrio color negro. 10. Brazos de forma piramidal con caras rectas y cada brazo es estructurado por 10 nervaduras internas de 0.3 cm (3 mm) de espesor por 3.7 cm (37 mm) de alto.	Dimensiones Generales: Altura total: 103 cm (1030 mm). Ancho: 61 cm (610 mm). Fondo: 54 cm (540 mm). Respaldo: respaldo de 50 cm (500 mm) de ancho por 50 cm (500 mm) de alto. Descripción Técnica: 1. Conformado por marco perimetral que se fije al asiento en cada uno de sus costados por un brazo en forma de "L". 2. Que cuente con una palanca para ajustar la altura y bloquear el reclinamiento. 3. Refuerzo central a la altura de la zona lumbar que permite la estructura del respaldo. Que al refuerzo central se fije un contramarco interno el cual tensa y estructura la malla negra en nylon que da soporte a la espalda. 4. Asiento: acojinamiento del asiento de poliuretano inyectado y moldeado de 6 cm de espesor con una densidad de 55kg/m cubico con diseño ergonómico. 5. Mecanismo en acero de alta resistencia rolado en frio calibre 12 negro. Formado de triplay moldeado a alta presión, secado a base de calor por radio frecuencia con diseño ergonómico de 1.2 cm de espesor con 50 cm (500mm) de ancho x 50 cm (500 mm) de fondo. 6. Catorce tuercas inserto roscada para sujetar mecanismo, respaldo y brazos. 7. Acabado en pintura epóxica horneada para evitar la corrosión. 8. Reclinable, con perilla tensora para su control y con palanca para ajustar la altura y bloquear el reclinamiento. 9. Base: base de 5 puntas: de 33 cm (330 mm) de radio que presenta al centro anillo de 5 cm (50 mm) de diámetro. Fabricada en nylon PA 66, con fibra de vidrio color negro. 10. Brazos de forma piramidal con caras rectas y cada brazo es estructurado por 10 nervaduras internas de 0.3 cm (3 mm) de espesor por 3.7 cm (37 mm) de alto.

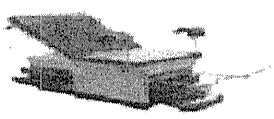

Av. Lázaro Cárdenas Manzana. 89 Lote 1 Col. Nueva Aragón,
Ecatepec de Morelos, Estado de México. C.P. 55260
Tel 0155 57685864 / 24752863 Mail [redacted]
ventas@edvagcc.com.mx Web: www.edvagcc.com.mx

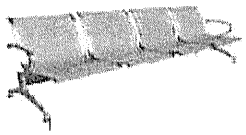

SE CANCELAN DATOS PERSONALES DE PERSONA(S) FISICAS IDENTIFICABLE(S) TALES COMO: CORREO ELECTRÓNICO, POR CONSIDERARSE INFORMACIÓN CUYA DIFUSIÓN PUEDE AFECTAR A LA ESFERA PRIVADA DE LA MISMA, DE CONFORMIDAD CON LO ESTABLECIDO EN LOS ARTÍCULOS 113 FRACCIÓN I Y 118 DE LA LEY FEDERAL DE TRANSPARENCIA Y ACCESO A LA INFORMACIÓN PÚBLICA. D.O.F. 09-mayo-2016

ANEXOS
DIVISIÓN DE CONTRATOS

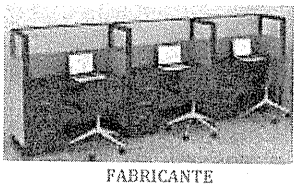

11. Rodaja: rodaja yoyo a base de nylon con banda perimetral de goma color gris para piso duro. 12. Vástago de acero de 2.5 cm (25 mm) de altura con sistema unión a base de presión y con un diámetro de 5 cm (50 mm) con una separación entre caras de 2 cm (20 mm). Cuenta con 33 refuerzos en toda su estructura. 13. Brazos: sin brazos. 14. Pistón: suspa, stabilus o similar clase 4. 15. Suspensión a base de gas inerte, metálico negro de 41.4 cm (414 mm) de largo y 8 cm (80 mm) de carrera. 16. Suspensión con una presión de 350 Newton. 17. Material: tela nacional resistente a la decoloración, autoextinguible y desmanchable. 18. Punto de fusion de la tela de 135 grados celsius. Acabados: • 100 por ciento fibra oleofinica, diseño contract, de 20 hilos y 15 pasadas por pulgada con un peso de 430 gramos por metro. Certificados: • De manufactura o Producción: **ISO 9001 Vigente.** Sistema de gestión de calidad. Para las normas o certificados solicitados deberán de cumplir con lo siguiente: Para artículos nacionales el certificado debe ser emitido por un organismo de certificación acreditado por la Entidad Mexicana de Acreditación (EMA). Para artículos internacionales el certificado debe ser emitido por un organismo oficial acreditado por el país de origen. Tolerancias: En las dimensiones generales de +/- 10 %.	11. Rodaja: rodaja yoyo a base de nylon con banda perimetral de goma color gris para piso duro. 12. Vástago de acero de 2.5 cm (25 mm) de altura con sistema unión a base de presión y con un diámetro de 5 cm (50 mm) con una separación entre caras de 2 cm (20 mm). Cuenta con 33 refuerzos en toda su estructura. 13. Brazos: sin brazos. 14. Pistón: suspa, stabilus o similar clase 4. 15. Suspensión a base de gas inerte, metálico negro de 41.4 cm (414 mm) de largo y 8 cm (80 mm) de carrera. 16. Suspensión con una presión de 350 Newton. 17. Material: tela nacional resistente a la decoloración, autoextinguible y desmanchable. 18. Punto de fusion de la tela de 135 grados celsius. Acabados: • 100 por ciento fibra oleofinica, diseño contract, de 20 hilos y 15 pasadas por pulgada con un peso de 430 gramos por metro. Certificados: • De manufactura o Producción: **ISO 9001 Vigente.** Sistema de gestión de calidad. Para las normas o certificados solicitados deberán de cumplir con lo siguiente: Para artículos nacionales el certificado debe ser emitido por un organismo de certificación acreditado por la Entidad Mexicana de Acreditación (EMA). Para artículos internacionales el certificado debe ser emitido por un organismo oficial acreditado por el país de origen. Tolerancias: En las dimensiones generales de +/- 10 %.

ATENTAMENTE

EDGAR VALLE GOMEZ / REPRESENTANTE LEGAL



Av. Lázaro Cárdenas Manzana. 89 Lote 1 Col. Nueva Aragón,
Ecatepec de Morelos, Estado de México. C.P. 55260
Tel 0155 57685664 / 24752863 Mail: [redacted]
ventas@edvagcc.com.mx Web: www.edvagcc.com.mx

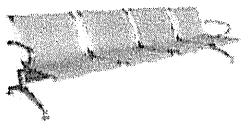

SE CANCELAN DATOS PERSONALES DE PERSONA(S) FISICAS IDENTIFICABLE(S) TALES COMO: CORREO ELECTRÓNICO, POR CONSIDERARSE INFORMACIÓN CUYA DIFUSIÓN PUEDE AFECTAR A LA ESFERA PRIVADA DE LA MISMA, DE CONFORMIDAD CON LO ESTABLECIDO EN LOS ARTÍCULOS 113 FRACCIÓN I Y 118 DE LA LEY FEDERAL DE TRANSPARENCIA Y ACCESO A LA INFORMACIÓN PÚBLICA. D.O.F. 09-mayo-2016

Conceptos Comerciales S.A. de C.V.

INSTITUTO MEXICANO DEL SEGURO SOCIAL
DIRECCIÓN DE ADMINISTRACIÓN
Unidad de Adquisiciones
Convocatoria a la Licitación Pública Nacional Electrónica
LA-50-GYR-050GYR975-N-3-2024
Adquisición de Mobiliario Administrativo
para Hospitales Prioritarios (7 Obras) (Binario

FABRICANTE

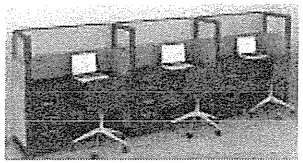

RFC. ECC1011039E0

MOBILIARIO PARA OFICINAS Y HOSPITALES

NUMERO DE PROCEDIMIENTO	Licitación Pública Nacional Electrónica Número LA-50-GYR-050GYR975-N-3-2024	FECHA	31 de mayo del 2024
NOMBRE O RAZÓN SOCIAL DEL PARTICIPANTE	EDVAG CONCEPTOS COMERCIALES S.A. DE C.V.	No. DE REQUISICIÓN	OP-EA-MA-01-2024-7OBRAS
CORREO ELECTRÓNICO	ventas@edvagcc.com.mx; [redacted]		

Partida	CUCOP	Clave PREI	Clave SAI	Descripción	Cantidad	ORIGEN DEL BIEN	MARCA Y MODELO DEL BIEN	Precio Unitario S/IVA	Importe Total Ofertado S/IVA
4	51200305	16957	517.609.0784.01.01	MESA PARA COMEDOR 4 LUGARES. FABRICADA A BASE DE: 1. CUBIERT	74	MÉXICO	EDVAG MSCOM 4L	$9,500.00	$703,000.00
2	51200301	16972	517.609.0495.01.01	MESA DE 270 CM. CON RESPALDO, ESCURRIDERO Y DOBLE FREGADERO	0	CANCELADA			
3	51100122	18554	511.076.0898.02.01	ARCHIVERO DE 4 GAVETAS CON FRENTES EN MDF. DIMENSIONES GENER	1	MÉXICO	EDVAG ARCH 4G	$13,500.00	$13,500.00
4	51100208	19698	511.622.0182.00.01	MODULO DE ATENCION Y ORIENTACION AL DERECHOHABIENTE TIPO A	1	MÉXICO	EDVAG MDLATNDRHBA	$180,000.00	$180,000.00
5	51100209	19699	511.622.0194.00.01	MODULO DE ATENCION Y ORIENTACION AL DERECHOHABIENTE TIPO B	1	MÉXICO	EDVAG MDLATNDRHBB	$205,000.00	$205,000.00
6	51100305	19708	519.695.1897.01.01	PIZARRON MAGNETICO DE PARED DE 120 CM. DESCRIPCION TECNICA:	16	MÉXICO	EDVAG PZRRN MGPRD12	$3,400.00	$54,400.00
7	51200295	19744	517.609.0255.01.01	MESA DE 230 CM CON RESPALDO Y DOBLE FREGADERO CENTRAL PARA O	0	CANCELADA			

ANEXOS



Av. Lázaro Cárdenas Manzana. 89 Lote 1 Col. Nueva Aragón,
Ecatepec de Morelos, Estado de México. C.P. 55260
Tel 0155 57685864 / 24752863 Mail: [redacted]
ventas@edvagcc.com.mx Web: www.edvagcc.com.mx

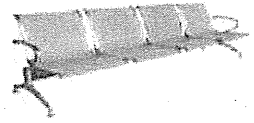

SE CANCELAN DATOS PERSONALES DE PERSONA(S) FISICAS IDENTIFICABLE(S) TALES COMO: CORREO ELECTRÓNICO, POR CONSIDERARSE INFORMACIÓN CUYA DIFUSIÓN PUEDE AFECTAR A LA ESFERA PRIVADA DE LA MISMA, DE CONFORMIDAD CON LO ESTABLECIDO EN LOS ARTÍCULOS 113 FRACCIÓN I Y 118 DE LA LEY FEDERAL DE TRANSPARENCIA Y ACCESO A LA INFORMACIÓN PÚBLICA. D.O.F. 09-mayo-2016

8	51200304	19765	517.609.0727.01.01	MESA DE 210 CM CON RESPALDO Y DOBLE FREGADERO IZQUIERDO. DIM	0	**CANCELADA**			
9	51100133	19968	511.076.0952.00.01	ARCHIVERO GUARDA VISIBLE SENCILLO. DIMENSIONES GENERALES: LA	22	MÉXICO	EDVAG ARCH GVS	$9,200.00	$202,400.00
10	51100123	19969	511.076.0966.00.01	ARCHIVERO DE 2 GAVETAS CON CAJA FUERTE. DIMENSIONES GENERALE	1	MÉXICO	EDVAG ARCH 2GVCF	$22,000.00	$22,000.00
11	51100124	19970	511.076.0975.00.01	ARCHIVERO 4 GAVETAS. MOVIMIENTOS O SISTEMAS: SISTEMA DE CORR	4	MÉXICO	EDVAG ARCH 4GVCF	$8,000.00	$32,000.00
12	51100125	19971	511.076.0988.00.01	ARCHIVERO DE 4 GAVETAS CON PUERTAS ABATIBLES Y DESLIZABLES.	105	MÉXICO	EDVAG ARCH 4GVPABDZ	$13,200.00	$1,386,000.00
13	51100132	19973	511.076.1007.00.01	ARCHIVERO GUARDA VISIBLE DOBLE. DIMENSIONES GENERALES: LARGO	10	MÉXICO	EDVAG ARCH GVDB	$14,000.00	$140,000.00
14	51100127	19974	511.076.1016.00.01	ARCHIVERO DE 2 GAVETAS CON PUERTAS ABATIBLES Y DESLIZABLES.	1	MÉXICO	EDVAG ARCH 2GVPAD	$9,900.00	$9,900.00
15	51100115	19976	511.026.0492.00.01	ANAQUEL ESQUELETO 7 ENTREPAÑOS. CAPACIDAD DE CARGA: 100 KG.	125	MÉXICO	EDVAG ANQLES7	$13,500.00	$1,687,500.00
16	51100116	19977	511.026.0501.00.01	ANAQUEL FIJO DE 45 CM UNA VISTA. DIMENSIONES GENERALES: FREN	216	MÉXICO	EDVAG ANQLFJO 1V	$21,000.00	$4,536,000.00
17	51100117	19978	511.026.0517.00.01	ANAQUEL FIJO DOS VISTAS. DIMENSIONES GENERALES: FRENTE 85 CM	13	MÉXICO	EDVAG ANQLFJO 2V	$23,000.00	$299,000.00
18	51100118	19979	511.026.0527.00.01	ANAQUEL PARA LIBROS Y REVISTAS. DIMENSIONES GENERALES: LARGO	6	MÉXICO	EDVAG ANQL LIBRV	$29,500.00	$177,000.00
19	51100136	19980	511.109.0345.00.01	BANCO ALTO. DIMENSIONES GENERALES: DIAMETRO DE ASIENTO 35CM,	20	MÉXICO	EDVAG BNCOALT	$2,900.00	$58,000.00



Av. Lázaro Cárdenas Manzana. 89 Lote 1 Col. Nueva Aragón,
Ecatepec de Morelos, Estado de México. C.P. 55260
Tel 0155 57686864 / 24752883 Mai[redacted]
ventas@edvagcc.com.mx Web: www.edvagcc.com.mx

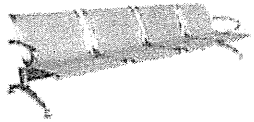

SE CANCELAN DATOS PERSONALES DE PERSONA(S) FISICAS IDENTIFICABLE(S) TALES COMO: CORREO ELECTRÓNICO, POR CONSIDERARSE INFORMACIÓN CUYA DIFUSIÓN PUEDE AFECTAR A LA ESFERA PRIVADA DE LA MISMA, DE CONFORMIDAD CON LO ESTABLECIDO EN LOS ARTÍCULOS 113 FRACCIÓN I Y 118 DE LA LEY FEDERAL DE TRANSPARENCIA Y ACCESO A LA INFORMACIÓN PÚBLICA. D.O.F. 09-mayo-2016

Conceptos Comerciales S.A. de C.V.

INSTITUTO MEXICANO DEL SEGURO SOCIAL
DIRECCIÓN DE ADMINISTRACIÓN
Unidad de Adquisiciones
Convocatoria a la Licitación Pública Nacional Electrónica
LA-50-GYR-050GYR975-N-3-2024
Adquisición de Mobiliario Administrativo
para Hospitales Prioritarios (7 Obras) (Binario

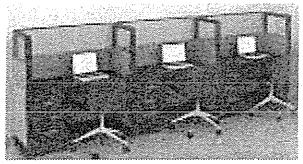

RFC. ECC1011039E0

FABRICANTE

MOBILIARIO PARA OFICINAS Y HOSPITALES

20	51200035	19981	511.178.0113.00.01	CARRETILLA PORTA BULTOS. DIMENSIONES GENERALES: ANCHO 45CM,	6	MÉXICO	EDVAG CRRTLL PRBL	$5,500.00	$33,000.00
21	51100143	19984	511.268.0282.00.01	CREDENZA DE 150CM CON BASES METALICAS. DIMENSIONES GENERALES	38	MÉXICO	EDVAG CRDNZ 15	$14,500.00	$551,000.00
22	51100149	19989	511.339.1275.00.01	ESCRITORIO MODULAR DE 150CM CON LATERAL DERECHO. DIMENSIONES	37	MÉXICO	EDVAG ESCRMDLTDR 15	$16,500.00	$610,500.00
23	51100150	19990	511.339.1288.00.01	ESCRITORIO MODULAR DE 150CM CON LATERAL IZQUIERDO. DIMENSION	55	MÉXICO	EDVAG ESCRMDLTIZ 15	$16,500.00	$907,500.00
24	51100151	19991	511.339.1295.00.01	ESCRITORIO MODULAR DE 180CM CON LATERAL DERECHO. DIMENSIONES	1	MÉXICO	EDVAG ESCRMDLTDR 18	$14,500.00	$14,500.00
25	51100159	19992	511.339.1304.00.01	ESCRITORIO MODULAR TIPO BALA DE 120CM SIN LATERAL. DIMENSION	31	MÉXICO	EDVAG ESCRMD TBSLT12	$8,500.00	$263,500.00
26	51100160	19993	511.339.1313.00.01	ESCRITORIO MODULAR TIPO BALA DE 150CM SIN LATERAL. DIMENSION	6	MÉXICO	EDVAG ESCRMD TBSLT15	$11,500.00	$69,000.00
27	51100170	19996	511.451.0281.00.01	GABINETE UNIVERSAL. DIMENSIONES GENERALES: LARGO 90 CM, ANCH	18	MÉXICO	EDVAG GABUNI	$12,000.00	$216,000.00
28	51100185	19999	511.619.1345.00.01	MESA DE APOYO PARA TELEFONOS. DIMENSIONES GENERALES: LARGO 4	10	MÉXICO	EDVAG MSAPYTEL	$3,500.00	$35,000.00
29	51100191	20001	511.619.1363.00.01	MESA ESQUINERA FABRICADA EN MDF. DIMENSIONES GENERALES: LARG	11	MÉXICO	EDVAG MSESQ	$6,000.00	$66,000.00
30	51100195	20002	511.619.1378.00.01	MESA RECTANGULAR DE JUNTAS PARA 10 PERSONAS. DIMENSIONES GEN	5	MÉXICO	EDVAG MSRJNT 10P	$25,000.00	$125,000.00
31	51100194	20003	511.619.1381.00.01	MESA PARA SALA DE USOS MULTIPLES. DIMENSIONES GENERALES: LAR	26	MÉXICO	EDVAG MSUSMUL	$9,500.00	$247,000.00



Av. Lázaro Cárdenas Manzana. 89 Lote 1 Col. Nueva Aragón,
Ecatepec de Morelos, Estado de México. C.P. 55260
Tel 0155 57685864 / 24752863 Mail: [redacted]
ventas@edvagcc.com.mx Web:

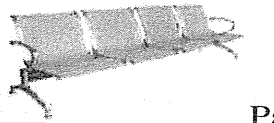

SE CANCELAN DATOS PERSONALES DE PERSONA(S) FISICAS IDENTIFICABLE(S) TALES COMO: CORREO ELECTRÓNICO, POR CONSIDERARSE INFORMACIÓN CUYA DIFUSIÓN PUEDE AFECTAR A LA ESFERA PRIVADA DE LA MISMA, DE CONFORMIDAD CON LO ESTABLECIDO EN LOS ARTÍCULOS 113 FRACCIÓN I Y 118 DE LA LEY FEDERAL DE TRANSPARENCIA Y ACCESO A LA INFORMACIÓN PÚBLICA. D.O.F. 09-mayo-2016

ANEXOS
DIVISIÓN DE CONTRATACIÓN

32	51100220	20005	511.622.0226.00.01	MODULO ESCRITORIO AUTOSUSTENTABLE PARA DOS LUGARES. MOVIMIEN	1	MÉXICO	EDVAG MDES AUTSS2L	$38,000.00	$38,000.00
33	51100225	20006	511.790.0227.00.01	PORTAROTAFOLIO CON PIZARRON. DIMENSIONES GENERALES: FRENTE 8	10	MÉXICO	EDVAG PRTRTFL CPZ	$5,900.00	$59,000.00
34	51100232	20009	511.814.0364.00.01	SILLA GIRATORIA DE RESPALDO BAJO TAPIZADA EN POLIPIEL CON PI	93	MÉXICO	EDVAG SLLGRB	$5,500.00	$511,500.00
35	51100236	20010	511.836.0458.00.01	SILLON CONFORTABLE DE 1 LUGAR, TAPIZADO EN TELA. DIMENSIONES	70	MÉXICO	EDVAG SLLN CF1L	$9,500.00	$665,000.00
36	51100240	20011	511.836.0466.00.01	SILLON CONFORTABLE DE 3 LUGARES, TAPIZADO EN TELA DIMENSIONE	16	MÉXICO	EDVAG SLLN CF3L	$16,000.00	$256,000.00
37	51100242	20012	511.836.0471.00.01	SILLON FIJO DE RESPALDO ALTO BASE DE TRINEO. DIMENSIONES GEN	254	MÉXICO	EDVAG SLLN FJRA	$5,500.00	$1,397,000.00
38	51100243	20013	511.836.0484.00.01	SILLON FIJO DE RESPALDO BAJO BASE DE TRINEO TAPIZADO EN PIEL	402	MÉXICO	EDVAG SLLN FJRB	$5,600.00	$2,251,200.00
39	51100231	20014	511.836.0496.00.01	SILLON GIRATORIO DE RESPALDO ALTO TAPIZADA EN POLIPIEL CON P	7	MÉXICO	EDVAG SLLN GRALT	$4,800.00	$33,600.00
40	51100248	20015	511.836.0505.00.01	SILLON GIRATORIO DE RESPALDO BAJO CON PISTON NEUMATICO. DIME	118	MÉXICO	EDVAG SLLN GRSBJ	$5,600.00	$660,800.00
41	51100252	20017	511.883.0529.00.01	TARJETERO DOBLE PARA TARJETAS DE 7.62 X 12.70 CM (3 PULGADAS	1	MÉXICO	EDVAG TRJTO DB	$5,000.00	$5,000.00
42	51100251	20018	511.883.0534.00.01	TARJETERO DOBLE PARA TARJETAS DE 12.70 X 20.3 CM (5 PULGADAS	7	MÉXICO	EDVAG TRJTR DBL5P	$7,000.00	$49,000.00
43	51100255	20020	511.883.0556.00.01	TARJETERO SENCILLO PARA TARJETAS DE 7.62 X 12.70 CM (3 PULGA	7	MÉXICO	EDVAG TRJTR SNCLL 3P	$2,600.00	$18,200.00
44	51100256	20022	511.883.0579.00.01	TARJETERO TRIPLE DE 10 GAVETAS PARA TARJETAS DE 7.62 X 12.70	2	MÉXICO	EDVAG TRJTR TRPL 10GV	$15,000.00	$30,000.00
45	51200399	20048	519.104.0539.00.01	BANCA EN REGADERA. DIMENSIONES GENERALES: LARGO 45 CM, ANCHO	75	MÉXICO	EDVAG BNK RGD	$4,900.00	$367,500.00



Av. Lázaro Cárdenas Manzana. 89 Lote 1 Col. Nueva Aragón,
Ecatepec de Morelos, Estado de México. C.P. 55260
Tel 0155 57685864 / 24752863 Mail [redacted]
ventas@edvagcc.com.mx Web: [redacted]

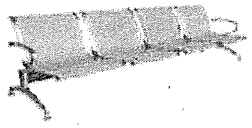

SE CANCELAN DATOS PERSONALES DE PERSONA(S) FISICAS IDENTIFICABLE(S) TALES COMO: CORREO ELECTRÓNICO, POR CONSIDERARSE INFORMACIÓN CUYA DIFUSIÓN PUEDE AFECTAR A LA ESFERA PRIVADA DE LA MISMA, DE CONFORMIDAD CON LO ESTABLECIDO EN LOS ARTÍCULOS 113 FRACCIÓN I Y 118 DE LA LEY FEDERAL DE TRANSPARENCIA Y ACCESO A LA INFORMACIÓN PÚBLICA. D.O.F. 09-mayo-2016

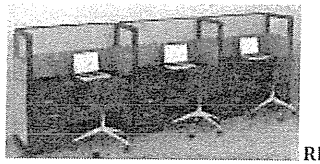

46	51200400	20049	519.104.0541.00.01	BANCA EN TANDEM PARA 3 LUGARES. DIMENSIONES GENERALES: FRENT	164	MÉXICO	EDVAG BNK TNDM 3L	$6,000.00	$984,000.00
47	51200401	20050	519.104.0551.00.01	BANCA EN TANDEM PARA 4 LUGARES. DIMENSIONES GENERALES: FRENT	105	MÉXICO	EDVAG BNK TNDM 4L	$8,700.00	$913,500.00
48	51200402	20051	519.104.0569.00.01	BANCA VESTIDOR PARA BAÑOS. DIMENSIONES GENERALES: LARGO 120	55	MÉXICO	EDVAG BNK VSTD BÑS	$5,400.00	$297,000.00
49	51200403	20052	519.104.0574.00.01	BANCA VESTIDOR PARA CONSULTORIO. DIMENSIONES GENERALES: LARG	49	MÉXICO	EDVAG BNK VSTD CNS	$5,800.00	$284,200.00
50	51200420	20055	519.160.0357.00.01	CARRO DE ASEO EN FORMA DE TIJERA. DIMENSIONES GENERALES: LAR	43	MÉXICO	EDVAG BNK VSTD CNS	$3,900.00	$167,700.00
51	51200421	20056	519.160.0365.00.01	CARRO TRANSPORTADOR DE BIBERONES. DIMENSIONES GENERALES: LAR	3	MÉXICO	EDVAG CRRTNSP BBRNS	$16,000.00	$48,000.00
52	51200422	20057	519.160.0376.00.01	CARRO TRANSPORTADOR DE ROPA HUMEDA. DIMENSIONES GENERALES: L	3	MÉXICO	EDVAG CRRTRNP RPHU	$24,500.00	$73,500.00
53	51200430	20059	519.279.0022.00.01	DESPACHADOR DE MEDICAMENTOS DE ALTO CONSUMO. DIMENSIONES GEN	4	MÉXICO	EDVAG DSPCHR ALALCON	$31,000.00	$124,000.00
54	51200431	20060	519.315.0059.00.01	ESCALERA DE TIJERA 3 PELDAÑOS. DIMENSIONES GENERALES: ALTO 6	34	MÉXICO	EDVAG ESKL TJ3P	$4,500.00	$153,000.00
55	51200437	20062	519.630.5401.00.01	MESA DE TRABAJO PARA TALLER. DIMENSIONES GENERALES: LARGO 18	10	MÉXICO	EDVAG MSTRBTLL	$14,000.00	$140,000.00
56	51200438	20063	519.630.5415.00.01	MESA INFANTIL MATERNAL. DIMENSIONES GENERALES: ANCHO 90 CM,	1	MÉXICO	EDVAG MSINFMTR	$2,700.00	$2,700.00
57	51200439	20064	519.630.5427.00.01	MESA INFANTIL PARA PREESCOLAR. DIMENSIONES GENERALES: CUBIER	3	MÉXICO	EDVAG MSINF PRSS	$7,500.00	$22,500.00

ANEXOS

DIVISIÓN DE CONTRATACIÓN



Av. Lázaro Cárdenas Manzana. 89 Lote 1 Col. Nueva Aragón,
Ecatepec de Morelos, Estado de México. C.P. 55260
Tel 0155 57685864 / 24752883 Mail [redacted]
ventas@edvagcc.com.mx Web: www.edvagcc.com.mx

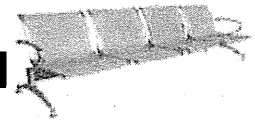

SE CANCELAN DATOS PERSONALES DE PERSONA(S) FISICAS IDENTIFICABLE(S) TALES COMO: CORREO ELECTRÓNICO, POR CONSIDERARSE INFORMACIÓN CUYA DIFUSIÓN PUEDE AFECTAR A LA ESFERA PRIVADA DE LA MISMA, DE CONFORMIDAD CON LO ESTABLECIDO EN LOS ARTÍCULOS 113 FRACCIÓN I Y 118 DE LA LEY FEDERAL DE TRANSPARENCIA Y ACCESO A LA INFORMACIÓN PÚBLICA. D.O.F. 09-mayo-2016

EDVAG Conceptos Comerciales S.A. de C.V.

INSTITUTO MEXICANO DEL SEGURO SOCIAL
DIRECCIÓN DE ADMINISTRACIÓN
Unidad de Adquisiciones
Convocatoria a la Licitación Pública Nacional Electrónica
LA-50-GYR-050GYR975-N-3-2024
Adquisición de Mobiliario Administrativo
para Hospitales Prioritarios (7 Obras) (Binario

FABRICANTE

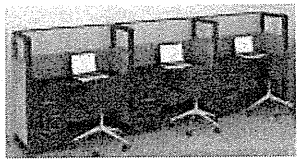

RFC. ECC1011039E0

MOBILIARIO PARA OFICINAS Y HOSPITALES

58	51200440	20065	519.630.5432.00.01	MESA LISA DE 180 CM PARA DOBLAR ROPA. DIMENSIONES GENERALES:	1	MÉXICO	EDVAG MSLSA 18 PDR	$17,000.00	$17,000.00
59	51100302	20067	519.630.5454.00.01	MESA PARA COMPUTADORA CON ESTRUCTURA TUBULAR FRENTE 100 CM	5	MÉXICO	EDVAG MSCOM ETF	$8,000.00	$40,000.00
60	51200442	20068	519.630.5462.00.01	MESA PARA DIBUJO (RESTIRADOR). DIMENSIONES GENERALES: FRENTE	2	MÉXICO	EDVAG RSTRDR	$6,500.00	$13,000.00
61	51100307	20069	519.695.1974.00.01	PIZARRON DE 120 CM CON TABLERO DE CORCHO. DIMENSIONES GENERA	7	MÉXICO	EDVAG PZRRN 12 TBCORCH	$1,550.00	$10,850.00
62	51100308	20070	519.695.1987.00.01	PIZARRON DE 120 CM MAGNETICO DE PARED. DIMENSIONES GENERALES	17	MÉXICO	EDVAG	$4,300.00	$73,100.00
63	51100310	20072	519.695.2004.00.01	PIZARRON DE 150 CM MAGNETICO DE PARED. DIMENSIONES GENERALES	52	MÉXICO	EDVAG	$6,500.00	$338,000.00
64	51100311	20073	519.695.2013.00.01	PIZARRON DE 180 CM MAGNETICO DE PARED. DIMENSIONES GENERALES	4	MÉXICO	EDVAG PZRRN 18 MGPRD	$7,000.00	$28,000.00
65	51200453	20074	519.810.0363.00.01	SILLA INFANTIL PRE-ESCOLAR. DIMENSIONES GENERALES: FRENTE 40	6	MÉXICO	EDVAG SLLINF PRS	$1,200.00	$7,200.00
66	51200454	20075	519.810.0378.00.01	SILLA INFANTIL MATERNAL. DIMENSIONES GENERALES: FRENTE 30 CM	4	MÉXICO	EDVAG SLLINF MTRN	$1,050.00	$4,200.00
67	51200455	20076	519.810.0381.00.01	SILLA TIPO BOUNCER CON ESTRUCTURA DE TRINEO. MOVIMIENTOS / S	6	MÉXICO	EDVAG SLL TBOU	$7,800.00	$46,800.00
68	51200456	20077	519.810.0393.00.01	SILLA PARA AULA. DIMENSIONES GENERALES: FRENTE 60 CM, FONDO	40	MÉXICO	EDVAG SLL AU	$4,850.00	$194,000.00
69	51100325	20078	519.824.0504.00.01	SILLON ACOJINABLE RECLINABLE SISTEMA MECANICO DE PALANCAS PA	93	MÉXICO	EDVAG SLLN ACRC	$19,000.00	$1,767,000.00
70	51100333	20079	519.865.0105.00.01	TABLERO DE CORCHO 120 CM. DIMENSIONES GENERALES: FRENTE 120	120	MÉXICO	EDVAG TB CRCH	$2,500.00	$300,000.00
71	51100334	20080	519.865.0114.00.01	TABLERO DE CORCHO DE 150 CM. DIMENSIONES GENERALES: FRENTE 1	1	MÉXICO	EDVAG TBL CRCH15	$2,300.00	$2,300.00



Av. Lázaro Cárdenas Manzana. 89 Lote 1 Col. Nueva Aragón,
Ecatepec de Morelos, Estado de México, C.P. 55260
Tel 0155 57685864 / 24752863 Mail [redacted]
ventas@edvagcc.com.mx Web: www.edvagcc.com.mx

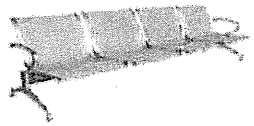

SE CANCELAN DATOS PERSONALES DE PERSONA(S) FISICAS IDENTIFICABLE(S) TALES COMO: CORREO ELECTRÓNICO, POR CONSIDERARSE INFORMACIÓN CUYA DIFUSIÓN PUEDE AFECTAR A LA ESFERA PRIVADA DE LA MISMA, DE CONFORMIDAD CON LO ESTABLECIDO EN LOS ARTÍCULOS 113 FRACCIÓN I Y 118 DE LA LEY FEDERAL DE TRANSPARENCIA Y ACCESO A LA INFORMACIÓN PÚBLICA. D.O.F. 09-mayo-2016

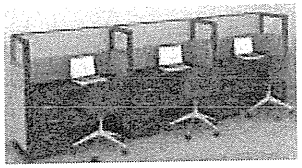

72	51200458	20081	519.873.0141.00.01	TARIMA PARA ESTIBAR MERCANCIAS. DIMENSIONES GENERALES: FRENT	23	MÉXICO	EDVAG TRMA ESMK	$4,500.00	$103,500.00
73	51200459	20082	519.873.0151.00.01	TARIMA PLASTICA PARA PATIN HIDRAULICO. DIMENSIONES GENERALE	2	MÉXICO	EDVAG TRMA PLSPTHI	$5,900.00	$11,800.00
74	51200277	20084	517.013.0087.00.01	ALACENA ALTA DE 90 CM. DIMENSIONES GENERALES: FRENTE 90 CM,	43	MÉXICO	EDVAG ALALT 9	$6,500.00	$279,500.00
75	51100287	20085	517.063.0136.00.01	ANAQUEL PARA OLLAS FRENTE 90 CM, FONDO 60 CM, ALTURA 180 CM	3	MÉXICO	EDVAG ANQLOLL	$19,500.00	$58,500.00
76	51200280	20087	517.256.0204.00.01	CARRO PARA CHAROLAS EN AUTOSERVICIO LARGO 80 CM, ANCHO 50 CM	2	MÉXICO	EDVAG CRCHR ATSRV	$21,000.00	$42,000.00
77	51200281	20088	517.256.0213.00.01	CARRO TRANSPORTADOR DE CHAROLAS PARA AL[illegible]TOS. DIMENSIONES	3	MÉXICO	EDVAG CRTRNS CHAL	$28,000.00	$84,000.00
78	51200282	20089	517.256.0226.00.01	CARRO TRANSPORTADOR DE OLLAS. DIMENSIONES GENERALES: LARGO	2	MÉXICO	EDVAG CRTRNS OLL	$12,000.00	$24,000.00
79	51200284	20090	517.270.0125.00.01	COCINETA CON PARRILLA ELECTRICA DERECHA Y FREGADERO IZQUIERD	0	CANCELADA			
80	51200285	20091	517.270.0137.00.01	COCINETA CON PARRILLA ELECTRICA IZQUIERDA FREGADERO DERECHO.	0	CANCELADA			
81	51200289	20092	517.272.0022.00.01	COLGADOR PARA UTENSILIOS DE COCINA. DIMENSIONES GENERALES	1	MÉXICO	EDVAG CLGDR UTCK	$6,800.00	$6,800.00
82	51200290	20093	517.301.0116.00.01	DEPOSITO DE PAN. DIMENSIONES GENERALES: FRENTE 70 CM, FONDO	1	MÉXICO	EDVAG DPST PN	$19,000.00	$19,000.00
83	51200319	20096	517.609.5467.00.01	MESA DE 180 CM CON RESPALDO Y FREGADERO DERECHO. DIMENSIONES	0	CANCELADA			
84	51200322	20099	517.609.5497.00.01	MESA CALIENTE DE 160 CM PARA VAPOR DE (4 CHAROLAS). DIMENSI	1	MÉXICO	EDVAG MSCLT 164CH	$41,000.00	$41,000.00

ANEXOS
DIVISIÓN DE CONTRATOS



Av. Lázaro Cárdenas Manzana. 89 Lote 1 Col. Nueva Aragón,
Ecatepec de Morelos, Estado de México. C.P. 55260
Tel 0155 57685864 / 24752863 Mai[redacted]
ventas@edvagcc.com.mx Web: www.edvagcc.com.mx

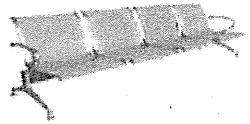

SE CANCELAN DATOS PERSONALES DE PERSONA(S) FISICAS IDENTIFICABLE(S) TALES COMO: CORREO ELECTRÓNICO, POR CONSIDERARSE INFORMACIÓN CUYA DIFUSIÓN PUEDE AFECTAR A LA ESFERA PRIVADA DE LA MISMA, DE CONFORMIDAD CON LO ESTABLECIDO EN LOS ARTÍCULOS 113 FRACCIÓN I Y 118 DE LA LEY FEDERAL DE TRANSPARENCIA Y ACCESO A LA INFORMACIÓN PÚBLICA. D.O.F. 09-mayo-2016

						FABRICANTE			
85	51200323	20100	517.609.5506.00.01	MESA DE 300 CM CON DOBLE FREGADERO CENTRAL. DIMENSIONES GENE	0	**CANCELADA**			
86	51200326	20103	517.609.5537.00.01	MESA DE 120 CM CON RESPALDO Y FREGADERO IZQUIERDO. DIMENSION	0	**CANCELADA**			
87	51200327	20104	517.609.5549.00.01	MESA DE 180 CM CON RESPALDO Y DOBLE FREGADERO CENTRAL. DIMEN	0	**CANCELADA**			
88	51200328	20105	517.609.5559.00.01	MESA ELECTRICA CALIENTE MOVIL (2 CHAROLAS). DIMENSIONES GE	3	MÉXICO	EDVAG MSELECLMOV 2CH	$31,000.00	$93,000.00
89	51200329	20106	517.609.5567.00.01	MESA ELECTRICA CALIENTE MOVIL (3 CHAROLAS). DIMENSIONES GE	1	MÉXICO	EDVAG MSELECLMOV 3CH	$35,000.00	$35,000.00
90	51200330	20107	517.609.5572.00.01	MESA FRIA A HIELO MOVIL (3 CHAROLAS). DIMENSIONES GENERALES:	3	MÉXICO	EDVAG MSFRHIMOV 3CH	$32,000.00	$96,000.00
91	51200332	20109	517.609.5597.00.01	MESA FRIA PARA BARRA DE AUTO SERVICIO (4 CHAROLAS). DIMENSIO	1	MÉXICO	EDVAG MSFR BRRAUTSV 4CH	$43,000.00	$43,000.00
92	51200334	20111	517.609.5613.00.01	MESA LISA DE 120 CM CON RESPALDO Y ENTREPAÑO. DIMENSIONES GE	15	MÉXICO	EDVAG MSLS12 RSEPÑ	$16,000.00	$240,000.00
93	51200335	20112	517.609.5625.00.01	MESA LISA DE 150 CM CON RESPALDO Y ENTREPAÑO. DIMENSIONES GE	4	MÉXICO	EDVAG MSLS15 RSEPÑ	$18,000.00	$72,000.00
94	51200337	20114	517.609.5647.00.01	MESA LISA PARA RECIBO DE LOZA CON ESCURRIDERO DERECHO FRENTE	0	**CANCELADA**			
95	51200340	20117	517.609.5683.00.01	MESA PARA TAJO DE 150 CM. DIMENSIONES GENERALES: FRENTE 150	1	MÉXICO	EDVAG MSTJ 15	$21,000.00	$21,000.00
96	51200341	20118	517.609.5695.00.01	MESA DE 230 CM PARA LAVADO DE BIBERONES CON TRIPLE FREGADERO	0	**CANCELADA**			



Av. Lázaro Cárdenas Manzana. 89 Lote 1 Col. Nueva Aragón,
Ecatepec de Morelos, Estado de México, C.P. 55260
Tel 0155 57685864 / 24752863 Mail [redacted]
ventas@edvagcc.com.mx Web

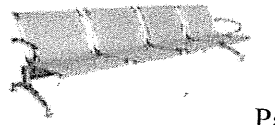

SE CANCELAN DATOS PERSONALES DE PERSONA(S) FISICAS IDENTIFICABLE(S) TALES COMO: CORREO ELECTRÓNICO, POR CONSIDERARSE INFORMACIÓN CUYA DIFUSIÓN PUEDE AFECTAR A LA ESFERA PRIVADA DE LA MISMA, DE CONFORMIDAD CON LO ESTABLECIDO EN LOS ARTÍCULOS 113 FRACCIÓN I Y 118 DE LA LEY FEDERAL DE TRANSPARENCIA Y ACCESO A LA INFORMACIÓN PÚBLICA. D.O.F. 09-mayo-2016

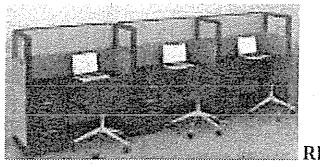

97	51100119	20387	511.026.0532.00.01	ANAQUEL DOBLE PARA LIBROS Y REVISTAS. DIMENSIONES GENERALES:	14	MÉXICO	EDVAG ANQL DBLBRV	$19,000.00	$266,000.00
98	51100128	20388	511.076.1023.00.01	ARCHIVERO 4 GAVETAS CON FRENTES EN MDP. DIMENSIONES GENERALE	6	MÉXICO	EDVAG ANQL DBLBRV	$19,500.00	$117,000.00
99	51100165	20401	511.401.0094.00.01	EXHIBIDOR DE REVISTAS. DIMENSIONES GENERALES: FRENTE 180 CM,	1	MÉXICO	EDVAG EXHB RV	$19,000.00	$19,000.00
100	51100190	20405	511.619.1413.00.01	MESA DOBLE PARA GABINETE TIPO KARDEX. DIMENSIONES GENERALES:	3	MÉXICO	EDVAG GBNTKRDX	$3,800.00	$11,400.00
101	51100219	20410	511.263.0353.00.01	MODULO ESCRITORIO AUTO SUSTENTABLE PARA 1 LUGAR. CORREDERAS	5	MÉXICO	EDVAG MDLO AUTSST 1L	$55,000.00	$275,000.00
102	51100227	20412	511.814.0379.00.01	SILLA APILABLE CON TAPIZ DE TELA Y ESTRUCTURA DE TRINEO. DIM	113	MÉXICO	EDVAG SLLAPLB	$4,200.00	$474,600.00
103	51100238	20413	511.836.0514.00.01	SILLON CONFORTABLE DE 2 LUGARES, TAPIZADO EN TELA. DIMENSION	14	MÉXICO	EDVAG SLLN CF 2L	$9,800.00	$137,200.00
104	51100247	20417	511.836.0558.00.01	SILLON GIRATORIO DE RESPALDO ALTO TAPIZADO EN TELA, CON PIST	4	MÉXICO	EDVAG SLLN GRRSAL	$4,900.00	$19,600.00
105	51200393	20493	517.825.0323.00.01	SILLA PARA COMEDOR FABRICADA EN ALUMINIO. DIMENSIONES GENERA	292	MÉXICO	EDVAG SLLCOM AL	$1,400.00	$408,800.00
106	51100217	20542	511.622.0291.00.01	MODULO EN L PARA CONSULTORIO CON LATERAL DERECHO. DIMENSIONE	1	MÉXICO	EDVAG MDL CONSLTDR	$23,000.00	$23,000.00
107	51100153	20543	511.339.1406.00.01	ESCRITORIO MODULAR EN C. DIMENSIONES GENERALES: LARGO 180CM,	1	MÉXICO	EDVAG ESCMD C	$33,000.00	$33,000.00
108	51100184	20545	511.619.1457.00.01	MESA DE APOYO LATERAL EN MDP. DIMENSIONES GENERALES: FRENTE	10	MÉXICO	EDVAG MSAPY LT	$8,500.00	$85,000.00
109	51100189	20546	511.619.1465.00.01	MESA DE USOS MULTIPLES EN MDP. DIMENSIONES GENERALES: FRENTE	37	MÉXICO	EDVAG MSUSUMU	$9,800.00	$362,600.00

DIVISION DE CONTRATOS
ANEXOS

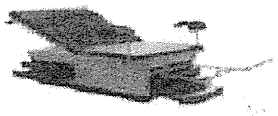

Av. Lazaro Cárdenas Manzana. 89 Lote 1 Col. Nueva Aragón,
Ecatepec de Morelos, Estado de México, C.P. 55260
Tel 0155 57685864 / 24752863 Ma[redacted]
ventas@edvagcc.com.mx Web: www.edvagcc.com.mx

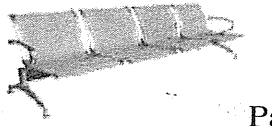

SE CANCELAN DATOS PERSONALES DE PERSONA(S) FISICAS IDENTIFICABLE(S) TALES COMO: CORREO ELECTRÓNICO, POR CONSIDERARSE INFORMACIÓN CUYA DIFUSIÓN PUEDE AFECTAR A LA ESFERA PRIVADA DE LA MISMA, DE CONFORMIDAD CON LO ESTABLECIDO EN LOS ARTÍCULOS 113 FRACCIÓN I Y 118 DE LA LEY FEDERAL DE TRANSPARENCIA Y ACCESO A LA INFORMACIÓN PÚBLICA. D.O.F. 09-mayo-2016

						FABRICANTE			
						MOBILIARIO PARA OFICINAS Y HOSPITALES			
110	51100233	20554	511.814.0382.00.01	SILLA GIRATORIA DE REPALDO BAJO TAPIZADA EN TELA CON PISTON	343	MÉXICO	EDVAG SLLGR RSBJ	$3,850.00	$1,320,550.00
111	51100230	20555	511.814.0394.00.01	SILLA FIJA DE RESPALDO BAJO BASE DE TRINEO TAPIZADA EN TELA.	338	MÉXICO	EDVAG SLLFJ RSBJ	$3,950.00	$1,335,100.00
112	51100226	20556	511.814.0405.00.01	SILLA ALTA GIRATORIA CON MECANISMO DE CONTACTO PERMANENTE Y	35	MÉXICO	EDVAG SLLAL GR MCCNPM	$6,900.00	$241,500.00
113	51100180	20559	511.619.1476.00.01	MESA CIRCULAR PARA JUNTAS DE 4 LUGARES DE CRISTAL. DIMENSION	35	MÉXICO	EDVAG MSCIRJN 4L	$19,500.00	$682,500.00
114	51100186	20561	511.619.1483.00.01	MESA DE CENTRO EN MDP. DIMENSIONES GENERALES: ANCHO 80 CM, L	9	MÉXICO	EDVAG MSCNTR	$13,000.00	$117,000.00
115	51100327	20568	519.824.0526.00.01	SILLON FIJO CONFORTABLE DE 1 LUGAR TAPIZADO EN TELA. DIMENSI	10	MÉXICO	EDVAG SLLN FJCF1L	$9,900.00	$99,000.00
116	51200397	20580	519.033.0071.00.01	APARCADOR DE BICICLETAS EN ESPIRAL. DIMENSIONES GENERALES: (	3	MÉXICO	EDVAG APARK BCI	$29,500.00	$88,500.00
117	51100298	20583	519.196.0194.00.01	CASILLERO DOBLE EN PLASTICO DE ALTA RESISTENCIA. DIMENSIONES	602	MÉXICO	EDVAG CSDB PLSAR	$12,000.00	$7,224,000.00
118	51100303	20586	519.630.5515.00.01	MESA RECTANGULAR PARA COMPUTADORA. DIMENSIONES GENERALES: FR	1	MÉXICO	EDVAG MSREC COM	$6,900.00	$6,900.00
119	51100171	20587	511.465.0024.00.01	GUARDA INFERIOR DE 120 CM. DIMENSIONES GENERALES: LARGO 120	5	MÉXICO	EDVAG GRDINF 12	$17,000.00	$85,000.00
120	51100172	20588	511.465.0039.00.01	GUARDA INFERIOR DE 150 CM. DIMENSIONES GENERALES: LARGO 150	50	MÉXICO	EDVAG GRDINF 15	$18,500.00	$925,000.00
121	51100163	20592	511.339.1422.00.01	ESCRITORIO RECTANGULAR DE 150CM. DIMENSIONES GENERALES: LARG	50	MÉXICO	EDVAG ESCRC 15	$9,900.00	$495,000.00
122	51100164	20593	511.339.1437.00.01	ESCRITORIO RECTANGULAR DE 180 CM. DIMENSIONES GENERALES: LAR	1	MÉXICO	EDVAG ESCRC 18	$9,500.00	$9,500.00



Av. Lázaro Cárdenas Manzana. 89 Lote 1 Col. Nueva Aragón,
Ecatepec de Morelos, Estado de México. C.P. 55260
Tel 0155 57685864 / 24752863 Mail: [redacted]
ventas@edvagcc.com.mx Web: www.edvagcc.com.mx

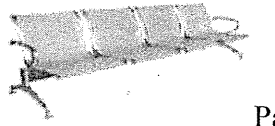

SE CANCELAN DATOS PERSONALES DE PERSONA(S) FISICAS IDENTIFICABLE(S) TALES COMO: CORREO ELECTRÓNICO, POR CONSIDERARSE INFORMACIÓN CUYA DIFUSIÓN PUEDE AFECTAR A LA ESFERA PRIVADA DE LA MISMA, DE CONFORMIDAD CON LO ESTABLECIDO EN LOS ARTÍCULOS 113 FRACCIÓN I Y 118 DE LA LEY FEDERAL DE TRANSPARENCIA Y ACCESO A LA INFORMACIÓN PÚBLICA. D.O.F. 09-mayo-2016

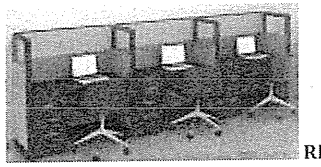

123	51200457	20633	519.810.0413.00.01	SILLA ALTA INFANTIL DE POLIPROPILENO. DIMENSIONES GENERALES:	6	MÉXICO	EDVAG SLLINF PLPRLN	$6,900.00	$41,400.00
124	51100229	20673	511.814.0421.00.01	SILLA FIJA DE POLIPROPILENO. DIMENSIONES GENERALES: ALTURA D	13	MÉXICO	EDVAG SLLFJ PLPRLN	$1,650.00	$21,450.00
125	51200305	16957	517.609.0784.01.01	MESA PARA COMEDOR 4 LUGARES. FABRICADA A BASE DE: 1. CUBIERT	73	MÉXICO	EDVAG MSCOM4L	$9,500.00	$693,500.00
126	51200301	16972	517.609.0495.01.01	MESA DE 270 CM. CON RESPALDO, ESCURRIDERO Y DOBLE FREGADERO	0	CANCELADA			
127	51100122	18554	511.076.0898.02.01	ARCHIVERO DE 4 GAVETAS CON FRENTES EN MDF. DIMENSIONES GENER	1	MÉXICO	EDVAG ARCH 4G	$13,500.00	$13,500.00
128	51100208	19698	511.622.0182.00.01	MODULO DE ATENCION Y ORIENTACION AL DERECHOHABIENTE TIPO A	1	MÉXICO	EDVAG MDLATNDRHBA	$180,000.00	$180,000.00
129	51100209	19699	511.622.0194.00.01	MODULO DE ATENCION Y ORIENTACION AL DERECHOHABIENTE TIPO B	1	MÉXICO	EDVAG MDLATNDRHBB	$205,000.00	$205,000.00
130	51100305	19708	519.695.1897.01.01	PIZARRON MAGNETICO DE PARED DE 120 CM. DESCRIPCION TECNICA:	18	MÉXICO	EDVAG PZRRN MGPRD12	$3,400.00	$61,200.00
131	51200295	19744	517.609.0255.01.01	MESA DE 230 CM CON RESPALDO Y DOBLE FREGADERO CENTRAL PARA O	0	CANCELADA			
132	51200304	19765	517.609.0727.01.01	MESA DE 210 CM CON RESPALDO Y DOBLE FREGADERO IZQUIERDO. DIM	0	CANCELADA			
133	51100133	19968	511.076.0952.00.01	ARCHIVERO GUARDA VISIBLE SENCILLO. DIMENSIONES GENERALES: LA	22	MÉXICO	EDVAG ARCH GVS	$8,000.00	$176,000.00
134	51100123	19969	511.076.0966.00.01	ARCHIVERO DE 2 GAVETAS CON CAJA FUERTE. DIMENSIONES GENERALE	2	MÉXICO	EDVAG ARCH 2GVCF	$22,000.00	$44,000.00
135	51100124	19970	511.076.0975.00.01	ARCHIVERO 4 GAVETAS. MOVIMIENTOS O SISTEMAS: SISTEMA DE CORR	7	MÉXICO	EDVAG ARCH 4GVCF	$6,800.00	$47,600.00

DIVISION DE CONTRATOS
ANEXOS



Av. Lázaro Cárdenas Manzana. 89 Lote 1 Col. Nueva Aragón,
Ecatepec de Morelos, Estado de México, C.P. 55260
Tel 0155 57685864 / 24752883 Mai[redacted]
ventas@edvagcc.com.mx Web: www.edvagcc.com.mx

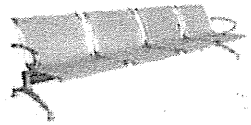

SE CANCELAN DATOS PERSONALES DE PERSONA(S) FISICAS IDENTIFICABLE(S) TALES COMO: CORREO ELECTRÓNICO, POR CONSIDERARSE INFORMACIÓN CUYA DIFUSIÓN PUEDE AFECTAR A LA ESFERA PRIVADA DE LA MISMA, DE CONFORMIDAD CON LO ESTABLECIDO EN LOS ARTÍCULOS 113 FRACCIÓN I Y 118 DE LA LEY FEDERAL DE TRANSPARENCIA Y ACCESO A LA INFORMACIÓN PÚBLICA. D.O.F. 09-mayo-2016

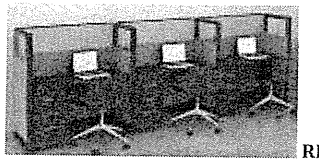

						FABRICANTE			
136	51100125	19971	511.076.0988.00.01	ARCHIVERO DE 4 GAVETAS CON PUERTAS ABATIBLES Y DESLIZABLES.	102	MÉXICO	EDVAG ARCH 4GVPABDZ	$11,200.00	$1,142,400.00
137	51100132	19973	511.076.1007.00.01	ARCHIVERO GUARDA VISIBLE DOBLE. DIMENSIONES GENERALES: LARGO	10	MÉXICO	EDVAG ARCH GVDB	$14,000.00	$140,000.00
138	51100127	19974	511.076.1016.00.01	ARCHIVERO DE 2 GAVETAS CON PUERTAS ABATIBLES Y DESLIZABLES.	1	MÉXICO	EDVAG ARCH 2GVPAD	$9,900.00	$9,900.00
139	51100116	19977	511.026.0501.00.01	ANAQUEL FIJO DE 45 CM UNA VISTA. DIMENSIONES GENERALES: FREN	201	MÉXICO	EDVAG ANQLFJO 1V	$19,000.00	$3,819,000.00
140	51100117	19978	511.026.0517.00.01	ANAQUEL FIJO DOS VISTAS. DIMENSIONES GENERALES: FRENTE 85 CM	13	MÉXICO	EDVAG ANQLFJO 2V	$23,000.00	$299,000.00
141	51100118	19979	511.026.0527.00.01	ANAQUEL PARA LIBROS Y REVISTAS. DIMENSIONES GENERALES: LARGO	4	MÉXICO	EDVAG ANQL LIBRV	$27,200.00	$108,800.00
142	51100136	19980	511.109.0345.00.01	BANCO ALTO. DIMENSIONES GENERALES: DIAMETRO DE ASIENTO 35CM,	19	MÉXICO	EDVAG BNCOALT	$1,855.00	$35,245.00
143	51200035	19981	511.178.0113.00.01	CARRETILLA PORTA BULTOS. DIMENSIONES GENERALES: ANCHO 45CM,	7	MÉXICO	EDVAG CRRTLL PRBL	$4,500.00	$31,500.00
144	51100143	19984	511.268.0282.00.01	CREDENZA DE 150CM CON BASES METALICAS. DIMENSIONES GENERALES	38	MÉXICO	EDVAG CRDNZ 15	$12,000.00	$456,000.00
145	51100149	19989	511.339.1275.00.01	ESCRITORIO MODULAR DE 150CM CON LATERAL DERECHO. DIMENSIONES	50	MÉXICO	EDVAG ESCRMDLTDR 15	$12,500.00	$625,000.00
146	51100150	19990	511.339.1288.00.01	ESCRITORIO MODULAR DE 150CM CON LATERAL IZQUIERDO. DIMENSION	87	MÉXICO	EDVAG ESCRMDLTIZ 15	$13,500.00	$1,174,500.00



Av. Lazaro Cárdenas Manzana. 89 Lote 1 Col. Nueva Aragón,
Ecatepec de Morelos, Estado de México. C.P. 55260
Tel 0155 57685864 / 24752883 Mail: [redacted]
ventas@edvagcc.com.mx Web [redacted]

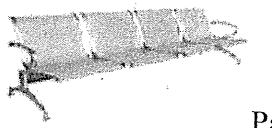

SE CANCELAN DATOS PERSONALES DE PERSONA(S) FISICAS IDENTIFICABLE(S) TALES COMO: CORREO ELECTRÓNICO, POR CONSIDERARSE INFORMACIÓN CUYA DIFUSIÓN PUEDE AFECTAR A LA ESFERA PRIVADA DE LA MISMA, DE CONFORMIDAD CON LO ESTABLECIDO EN LOS ARTÍCULOS 113 FRACCIÓN I Y 118 DE LA LEY FEDERAL DE TRANSPARENCIA Y ACCESO A LA INFORMACIÓN PÚBLICA. D.O.F. 09-mayo-2016

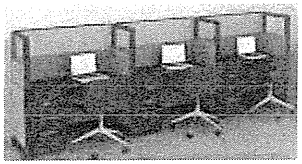

147	51100151	19991	511.339.1295.00.01	ESCRITORIO MODULAR DE 180CM CON LATERAL DERECHO. DIMENSIONES	1	MÉXICO	EDVAG ESCRMDLTDR 18	$14,500.00	$14,500.00
148	51100159	19992	511.339.1304.00.01	ESCRITORIO MODULAR TIPO BALA DE 120CM SIN LATERAL. DIMENSION	33	MÉXICO	EDVAG ESCRMD TBSLT12	$7,200.00	$237,600.00
149	51100160	19993	511.339.1313.00.01	ESCRITORIO MODULAR TIPO BALA DE 150CM SIN LATERAL. DIMENSION	5	MÉXICO	EDVAG ESCRMD TBSLT15	$8,500.00	$42,500.00
150	51100170	19996	511.451.0281.00.01	GABINETE UNIVERSAL. DIMENSIONES GENERALES: LARGO 90 CM, ANCH	15	MÉXICO	EDVAG GABUNI	$9,500.00	$142,500.00
151	51100185	19999	511.619.1345.00.01	MESA DE APOYO PARA TELEFONOS. DIMENSIONES GENERALES: LARGO 4	15	MÉXICO	EDVAG MSAPYTEL	$2,500.00	$37,500.00
152	51100191	20001	511.619.1363.00.01	MESA ESQUINERA FABRICADA EN MDF. DIMENSIONES GENERALES: LARG	13	MÉXICO	EDVAG MSESQ	$3,500.00	$45,500.00
153	51100195	20002	511.619.1378.00.01	MESA RECTANGULAR DE JUNTAS PARA 10 PERSONAS. DIMENSIONES GEN	5	MÉXICO	EDVAG MSRJNT 10P	$19,500.00	$97,500.00
154	51100194	20003	511.619.1381.00.01	MESA PARA SALA DE USOS MULTIPLES. DIMENSIONES GENERALES: LAR	27	MÉXICO	EDVAG MSUSMUL	$6,000.00	$162,000.00
155	51100220	20005	511.622.0226.00.01	MODULO ESCRITORIO AUTOSUSTENTABLE PARA DOS LUGARES. MOVIMIEN	1	MÉXICO	EDVAG MDES AUTSS2L	$35,000.00	$35,000.00
156	51100225	20006	511.790.0227.00.01	PORTAROTAFOLIO CON PIZARRON. DIMENSIONES GENERALES: FRENTE 8	8	MÉXICO	EDVAG PRTRTFL CPZ	$4,900.00	$39,200.00
157	51100232	20009	511.814.0364.00.01	SILLA GIRATORIA DE RESPALDO BAJO TAPIZADA EN POLIPIEL CON PI	91	MÉXICO	EDVAG SLLGRB	$3,900.00	$354,900.00
158	51100236	20010	511.836.0458.00.01	SILLON CONFORTABLE DE 1 LUGAR, TAPIZADO EN TELA. DIMENSIONES	61	MÉXICO	EDVAG SLLN CF1L	$9,500.00	$579,500.00
159	51100240	20011	511.836.0466.00.01	SILLON CONFORTABLE DE 3 LUGARES, TAPIZADO EN TELA DIMENSIONE	17	MÉXICO	EDVAG SLLN CF3L	$16,000.00	$272,000.00

ANEXOS



Av. Lázaro Cárdenas Manzana. 89 Lote 1 Col. Nueva Aragón,
Ecatepec de Morelos, Estado de México. C.P. 55260
Tel 0155 57685864 / 24752863 Mail [redacted]
ventas@edvagcc.com.mx Web: www.edvagcc.com.mx

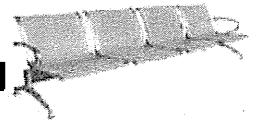

SE CANCELAN DATOS PERSONALES DE PERSONA(S) FISICAS IDENTIFICABLE(S) TALES COMO: CORREO ELECTRÓNICO, POR CONSIDERARSE INFORMACIÓN CUYA DIFUSIÓN PUEDE AFECTAR A LA ESFERA PRIVADA DE LA MISMA, DE CONFORMIDAD CON LO ESTABLECIDO EN LOS ARTÍCULOS 113 FRACCIÓN I Y 118 DE LA LEY FEDERAL DE TRANSPARENCIA Y ACCESO A LA INFORMACIÓN PÚBLICA. D.O.F. 09-mayo-2016

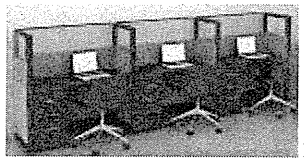

FABRICANTE

MOBILIARIO PARA OFICINAS Y HOSPITALES

160	51100242	20012	511.836.0471.00.01	SILLON FIJO DE RESPALDO ALTO BASE DE TRINEO. DIMENSIONES GEN	576	MÉXICO	EDVAG SLLN FJRA	$2,150.00	$1,238,400.00
161	51100243	20013	511.836.0484.00.01	SILLON FIJO DE RESPALDO BAJO BASE DE TRINEO TAPIZADO EN PIEL	389	MÉXICO	EDVAG SLLN FJRB	$3,600.00	$1,400,400.00
162	51100231	20014	511.836.0496.00.01	SILLON GIRATORIO DE RESPALDO ALTO TAPIZADA EN POLIPIEL CON P	14	MÉXICO	EDVAG SLLN GRALT	$3,800.00	$53,200.00
163	51100248	20015	511.836.0505.00.01	SILLON GIRATORIO DE RESPALDO BAJO CON PISTON NEUMATICO. DIME	145	MÉXICO	EDVAG SLLN GRBJ	$2,850.00	$413,250.00
164	51100252	20017	511.883.0529.00.01	TARJETERO DOBLE PARA TARJETAS DE 7.62 X 12.70 CM (3 PULGADAS	1	MÉXICO	EDVAG TRJTO DB	$5,000.00	$5,000.00
165	51100255	20020	511.883.0556.00.01	TARJETERO SENCILLO PARA TARJETAS DE 7.62 X 12.70 CM (3 PULGA	5	MÉXICO	EDVAG TRJTO SNCLL	$2,600.00	$13,000.00
166	51100256	20022	511.883.0579.00.01	TARJETERO TRIPLE DE 10 GAVETAS PARA TARJETAS DE 7.62 X 12.70	2	MÉXICO	EDVAG TRJTO TRPL 10GV	$15,000.00	$30,000.00
167	51200399	20048	519.104.0539.00.01	BANCA EN REGADERA. DIMENSIONES GENERALES: LARGO 45 CM, ANCHO	56	MÉXICO	EDVAG BNK RGDR	$3,900.00	$218,400.00
168	51200400	20049	519.104.0541.00.01	BANCA EN TANDEM PARA 3 LUGARES. DIMENSIONES GENERALES: FRENT	161	MÉXICO	EDVAG BNK TNDM 3L	$3,600.00	$579,600.00
169	51200401	20050	519.104.0551.00.01	BANCA EN TANDEM PARA 4 LUGARES. DIMENSIONES GENERALES: FRENT	102	MÉXICO	EDVAG BNK TNDM 4L	$4,500.00	$459,000.00
170	51200402	20051	519.104.0569.00.01	BANCA VESTIDOR PARA BAÑOS. DIMENSIONES GENERALES: LARGO 120	46	MÉXICO	EDVAG BNK VSTDR BÑS	$3,900.00	$179,400.00
171	51200403	20052	519.104.0574.00.01	BANCA VESTIDOR PARA CONSULTORIO. DIMENSIONES GENERALES: LARG	46	MÉXICO	EDVAG BNK VSTDR CNS	$4,900.00	$225,400.00
172	51200420	20055	519.160.0357.00.01	CARRO DE ASEO EN FORMA DE TIJERA. DIMENSIONES GENERALES: LAR	37	MÉXICO	EDVAG CARAS TJ	$2,900.00	$107,300.00



Av. Lázaro Cárdenas Manzana. 89 Lote 1 Col. Nueva Aragón,
Ecatepec de Morelos, Estado de México. C.P. 55260
Tel 0155 57685864 / 24752883 Mail [redacted]
ventas@edvagcc.com.mx Web: www.edvagcc.com.mx

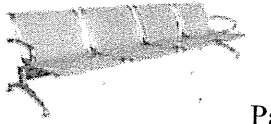

SE CANCELAN DATOS PERSONALES DE PERSONA(S) FISICAS IDENTIFICABLE(S) TALES COMO: CORREO ELECTRÓNICO, POR CONSIDERARSE INFORMACIÓN CUYA DIFUSIÓN PUEDE AFECTAR A LA ESFERA PRIVADA DE LA MISMA, DE CONFORMIDAD CON LO ESTABLECIDO EN LOS ARTÍCULOS 113 FRACCIÓN I Y 118 DE LA LEY FEDERAL DE TRANSPARENCIA Y ACCESO A LA INFORMACIÓN PÚBLICA. D.O.F. 09-mayo-2016

Conceptos Comerciales S.A. de C.V.

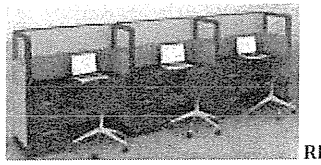

RFC. ECC1011039E0
MOBILIARIO PARA OFICINAS Y HOSPITALES

FABRICANTE

173	51200421	20056	519.160.0365.00.01	CARRO TRANSPORTADOR DE BIBERONES. DIMENSIONES GENERALES: LAR	3	MÉXICO	EDVAG CRTRNS BBRNS	$16,000.00	$48,000.00
174	51200422	20057	519.160.0376.00.01	CARRO TRANSPORTADOR DE ROPA HUMEDA. DIMENSIONES GENERALES: L	3	MÉXICO	EDVAG CRTRNS ROHU	$22,300.00	$66,900.00
175	51200430	20059	519.279.0022.00.01	DESPACHADOR DE MEDICAMENTOS DE ALTO CONSUMO. DIMENSIONES GEN	5	MÉXICO	EDVAG DSPCHAL ALCNS	$29,500.00	$147,500.00
176	51200431	20060	519.315.0059.00.01	ESCALERA DE TIJERA 3 PELDAÑOS. DIMENSIONES GENERALES: ALTO 6	36	MÉXICO	EDVAG ESKL 3P	$2,800.00	$100,800.00
177	51200437	20062	519.630.5401.00.01	MESA DE TRABAJO PARA TALLER. DIMENSIONES GENERALES: LARGO 18	10	MÉXICO	EDVAG MSTRBTLL	$11,000.00	$110,000.00
178	51200439	20064	519.630.5427.00.01	MESA INFANTIL PARA PREESCOLAR. DIMENSIONES GENERALES: CUBIER	1	MÉXICO	EDVAG MSINFPRS	$3,300.00	$3,300.00
179	51200440	20065	519.630.5432.00.01	MESA LISA DE 180 CM PARA DOBLAR ROPA. DIMENSIONES GENERALES:	1	MÉXICO	EDVAG MSLSA 18DBRP	$15,000.00	$15,000.00
180	51100302	20067	519.630.5454.00.01	MESA PARA COMPUTADORA CON ESTRUCTURA TUBULAR FRENTE 100 CM	4	MÉXICO	EDVAG MSCOM	$4,800.00	$19,200.00
181	51200442	20068	519.630.5462.00.01	MESA PARA DIBUJO (RESTIRADOR). DIMENSIONES GENERALES: FRENTE	2	MÉXICO	EDVAG RSTRDR	$5,400.00	$10,800.00
182	51100307	20069	519.695.1974.00.01	PIZARRON DE 120 CM CON TABLERO DE CORCHO. DIMENSIONES GENERA	8	MÉXICO	EDVAG PZRRN 12 TBCRCH	$1,550.00	$12,400.00
183	51100308	20070	519.695.1987.00.01	PIZARRON DE 120 CM MAGNETICO DE PARED. DIMENSIONES GENERALES	27	MÉXICO	EDVAG PZRRN MGTPRD12	$3,200.00	$86,400.00
184	51100310	20072	519.695.2004.00.01	PIZARRON DE 150 CM MAGNETICO DE PARED. DIMENSIONES GENERALES	80	MÉXICO	EDVAG PZRRN MGTPRD15	$6,500.00	$520,000.00
185	51100311	20073	519.695.2013.00.01	PIZARRON DE 180 CM MAGNETICO DE PARED. DIMENSIONES GENERALES	5	MÉXICO	EDVAG PZRRN MGTPRD18	$3,970.00	$19,850.00

ANEXOS



Av. Lázaro Cárdenas Manzana. 89 Lote 1 Col. Nueva Aragón,
Ecatepec de Morelos, Estado de México. C.P. 55260
Tel 0155 57685864 / 24752883 Mail: [redacted]
ventas@edvagcc.com.mx Web: www.edvagcc.com.mx

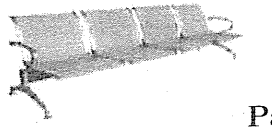

SE CANCELAN DATOS PERSONALES DE PERSONA(S) FISICAS IDENTIFICABLE(S) TALES COMO: CORREO ELECTRÓNICO, POR CONSIDERARSE INFORMACIÓN CUYA DIFUSIÓN PUEDE AFECTAR A LA ESFERA PRIVADA DE LA MISMA, DE CONFORMIDAD CON LO ESTABLECIDO EN LOS ARTÍCULOS 113 FRACCIÓN I Y 118 DE LA LEY FEDERAL DE TRANSPARENCIA Y ACCESO A LA INFORMACIÓN PÚBLICA. D.O.F. 09-mayo-2016

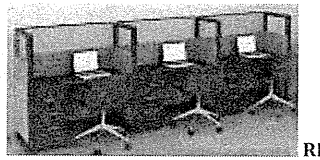

186	51200455	20076	519.810.0381.00.01	SILLA TIPO BOUNCER CON ESTRUCTURA DE TRINEO. MOVIMIENTOS / S	6	MÉXICO	EDVAG SLLTP BOUN	$7,800.00	$46,800.00
187	51200456	20077	519.810.0393.00.01	SILLA PARA AULA. DIMENSIONES GENERALES: FRENTE 60 CM, FONDO	40	MÉXICO	EDVAG SLLAU	$2,600.00	$104,000.00
188	51100325	20078	519.824.0504.00.01	SILLON ACOJINABLE RECLINABLE SISTEMA MECANICO DE PALANCAS PA	84	MÉXICO	EDVAG SLLN ACCJRCL	$9,800.00	$823,200.00
189	51100333	20079	519.865.0105.00.01	TABLERO DE CORCHO 120 CM. DIMENSIONES GENERALES: FRENTE 120	105	MÉXICO	EDVAG TBCORCH 12	$1,950.00	$204,750.00
190	51100334	20080	519.865.0114.00.01	TABLERO DE CORCHO DE 150 CM. DIMENSIONES GENERALES: FRENTE 1	1	MÉXICO	EDVAG TBCORCH 15	$2,300.00	$2,300.00
191	51200458	20081	519.873.0141.00.01	TARIMA PARA ESTIBAR MERCANCIAS. DIMENSIONES GENERALES: FRENT	23	MÉXICO	EDVAG TRMES MK	$2,200.00	$50,600.00
192	51200459	20082	519.873.0151.00.01	TARIMA PLASTICA PARA PATIN HIDRAULICO. DIMENSIONES GENERALE	2	MÉXICO	EDVAG TRMPLS PTHID	$3,050.00	$6,100.00
193	51200277	20084	517.013.0087.00.01	ALACENA ALTA DE 90 CM. DIMENSIONES GENERALES: FRENTE 90 CM,	37	MÉXICO	EDVAG ALALT 9	$6,500.00	$240,500.00
194	51100287	20085	517.063.0136.00.01	ANAQUEL PARA OLLAS FRENTE 90 CM, FONDO 60 CM, ALTURA 180 CM	3	MÉXICO	EDVAG ANQLOLL	$17,500.00	$52,500.00
195	51200280	20087	517.256.0204.00.01	CARRO PARA CHAROLAS EN AUTOSERVICIO LARGO 80 CM, ANCHO 50 CM	2	MÉXICO	EDVAG CRRCHAUTSV	$19,000.00	$38,000.00
196	51200281	20088	517.256.0213.00.01	CARRO TRANSPORTADOR DE CHAROLAS PARA ALIMENTOS. DIMENSIONES	3	MÉXICO	EDVAG CRRTRNCHAL	$22,000.00	$66,000.00
197	51200282	20089	517.256.0226.00.01	CARRO TRANSPORTADOR DE OLLAS. DIMENSIONES GENERALES: LARGO	2	MÉXICO	EDVAG CRRTRNOLL	$10,000.00	$20,000.00
198	51200284	20090	517.270.0125.00.01	COCINETA CON PARRILLA ELECTRICA DERECHA Y FREGADERO IZQUIERD	0	**CANCELADA**			



Av. Lázaro Cárdenas Manzana. 89 Lote 1 Col. Nueva Aragón,
Ecatepec de Morelos, Estado de México, C.P. 55260
Tel 0155 57686864 / 24752883 Mail [redacted]
ventas@edvagcc.com.mx Web: www.edvagcc.com.mx

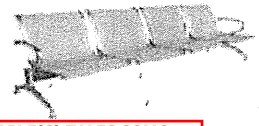

SE CANCELAN DATOS PERSONALES DE PERSONA(S) FISICAS IDENTIFICABLE(S) TALES COMO: CORREO ELECTRÓNICO, POR CONSIDERARSE INFORMACIÓN CUYA DIFUSIÓN PUEDE AFECTAR A LA ESFERA PRIVADA DE LA MISMA, DE CONFORMIDAD CON LO ESTABLECIDO EN LOS ARTÍCULOS 113 FRACCIÓN I Y 118 DE LA LEY FEDERAL DE TRANSPARENCIA Y ACCESO A LA INFORMACIÓN PÚBLICA. D.O.F. 09-mayo-2016

Conceptos Comerciales S.A. de C.V.

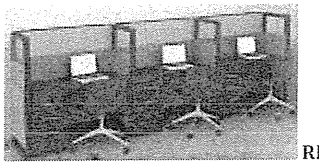

RFC. ECC1011039E0

FABRICANTE

MOBILIARIO PARA OFICINAS Y HOSPITALES

199	51200289	20092	517.272.0022.00.01	COLGADOR PARA UTENSILIOS DE COCINA. DIMENSIONES GENERALES	1	MÉXICO	EDVAG CLGDR UTCOOK	$6,000.00	$6,000.00
200	51200290	20093	517.301.0116.00.01	DEPOSITO DE PAN. DIMENSIONES GENERALES: FRENTE 70 CM, FONDO	1	MÉXICO	EDVAG DPST PN	$17,000.00	$17,000.00
201	51200319	20096	517.609.5467.00.01	MESA DE 180 CM CON RESPALDO Y FREGADERO DERECHO. DIMENSIONES	0	CANCELADA			
202	51200322	20099	517.609.5497.00.01	MESA CALIENTE DE 160 CM PARA VAPOR DE (4 CHAROLAS). DIMENSI	1	MÉXICO	EDVAG MS CL16 VP4CH	$39,000.00	$39,000.00
203	51200323	20100	517.609.5506.00.01	MESA DE 300 CM CON DOBLE FREGADERO CENTRAL. DIMENSIONES GENE	0	CANCELADA			
204	51200326	20103	517.609.5537.00.01	MESA DE 120 CM CON RESPALDO Y FREGADERO IZQUIERDO. DIMENSION	0	CANCELADA			
205	51200327	20104	517.609.5549.00.01	MESA DE 180 CM CON RESPALDO Y DOBLE FREGADERO CENTRAL. DIMEN	0	CANCELADA			
206	51200328	20105	517.609.5559.00.01	MESA ELECTRICA CALIENTE MOVIL (2 CHAROLAS). DIMENSIONES GE	3	MÉXICO	EDVAG MSELECLMOV 2CH	$24,000.00	$72,000.00
207	51200329	20106	517.609.5567.00.01	MESA ELECTRICA CALIENTE MOVIL (3 CHAROLAS). DIMENSIONES GE	1	MÉXICO	EDVAG MSELECLMOV 3CH	$26,000.00	$26,000.00
208	51200330	20107	517.609.5572.00.01	MESA FRIA A HIELO MOVIL (3 CHAROLAS). DIMENSIONES GENERALES:	3	MÉXICO	EDVAG MSFRHIMOV 3CH	$29,000.00	$87,000.00
209	51200332	20109	517.609.5597.00.01	MESA FRIA PARA BARRA DE AUTO SERVICIO (4 CHAROLAS). DIMENSIO	1	MÉXICO	EDVAG MSFR BRRAUTSV 4CH	$39,000.00	$39,000.00
210	51200334	20111	517.609.5613.00.01	MESA LISA DE 120 CM CON RESPALDO Y ENTREPAÑO. DIMENSIONES GE	16	MÉXICO	EDVAG MSLS12 RSEPÑ	$14,000.00	$224,000.00



Av. Lázaro Cárdenas Manzana. 89 Lote 1 Col. Nueva Aragón,
Ecatepec de Morelos, Estado de México, C.P. 55260
Tel 0155 57685864 / 24752883 M[redacted]
ventas@edvagcc.com.mx Web: www.edvagcc.com.mx

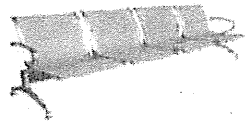

SE CANCELAN DATOS PERSONALES DE PERSONA(S) FISICAS IDENTIFICABLE(S) TALES COMO: CORREO ELECTRÓNICO, POR CONSIDERARSE INFORMACIÓN CUYA DIFUSIÓN PUEDE AFECTAR A LA ESFERA PRIVADA DE LA MISMA, DE CONFORMIDAD CON LO ESTABLECIDO EN LOS ARTÍCULOS 113 FRACCIÓN I Y 118 DE LA LEY FEDERAL DE TRANSPARENCIA Y ACCESO A LA INFORMACIÓN PÚBLICA. D.O.F. 09-mayo-2016

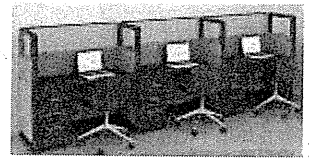

						FABRICANTE	MOBILIARIO PARA OFICINAS Y HOSPITALES		
211	51200335	20112	517.609.5625.00.01	MESA LISA DE 150 CM CON RESPALDO Y ENTREPAÑO. DIMENSIONES GE	4	MÉXICO	EDVAG MSLS15 RSEPÑ	$17,000.00	$68,000.00
212	51200337	20114	517.609.5647.00.01	MESA LISA PARA RECIBO DE LOZA CON ESCURRIDERO DERECHO FRENTE	0	CANCELADA			
213	51200340	20117	517.609.5683.00.01	MESA PARA TAJO DE 150 CM. DIMENSIONES GENERALES: FRENTE 150	1	MÉXICO	EDVAG MSTJ 15	$19,000.00	$19,000.00
214	51200341	20118	517.609.5695.00.01	MESA DE 230 CM PARA LAVADO DE BIBERONES CON TRIPLE FREGADERO	0	CANCELADA			
215	51100119	20387	511.026.0532.00.01	ANAQUEL DOBLE PARA LIBROS Y REVISTAS. DIMENSIONES GENERALES:	12	MÉXICO	EDVAG ANQL DBLBRV	$14,000.00	$168,000.00
216	51100128	20388	511.076.1023.00.01	ARCHIVERO 4 GAVETAS CON FRENTES EN MDP. DIMENSIONES GENERALE	12	MÉXICO	EDVAG ANQL DBLBRV	$17,000.00	$204,000.00
217	51100219	20410	511.263.0353.00.01	MODULO ESCRITORIO AUTO SUSTENTABLE PARA 1 LUGAR. CORREDERAS	11	MÉXICO	EDVAG MDLESC AUTOSS 1L	$41,000.00	$451,000.00
218	51100227	20412	511.814.0379.00.01	SILLA APILABLE CON TAPIZ DE TELA Y ESTRUCTURA DE TRINEO. DIM	53	MÉXICO	EDVAG MDLESC AUTOSS 1L	$1,300.00	$68,900.00
219	51100238	20413	511.836.0514.00.01	SILLON CONFORTABLE DE 2 LUGARES, TAPIZADO EN TELA. DIMENSION	14	MÉXICO	EDVAG SLLN CF2L	$8,400.00	$117,600.00
220	51100247	20417	511.836.0558.00.01	SILLON GIRATORIO DE RESPALDO ALTO TAPIZADO EN TELA, CON PIST	6	MÉXICO	EDVAG SLLN GRSAL	$3,200.00	$19,200.00
221	51200393	20493	517.825.0323.00.01	SILLA PARA COMEDOR FABRICADA EN ALUMINIO. DIMENSIONES GENERA	160	MÉXICO	EDVAG SLLA COM	$1,300.00	$208,000.00
222	51100153	20543	511.339.1406.00.01	ESCRITORIO MODULAR EN C. DIMENSIONES GENERALES: LARGO 180CM,	1	MÉXICO	EDVAG ESCMDL C	$33,000.00	$33,000.00
223	51100184	20545	511.619.1457.00.01	MESA DE APOYO LATERAL EN MDP. DIMENSIONES GENERALES: FRENTE	9	MÉXICO	EDVAG MSAPY LT	$5,500.00	$49,500.00



Av. Lázaro Cárdenas Manzana. 89 Lote 1 Col. Nueva Aragón,
Ecatepec de Morelos, Estado de México. C.P. 55260
Tel 0155 57685864 / 24752863 Mail: [redacted]
ventas@edvagcc.com.mx Web: www.edvagcc.com.mx

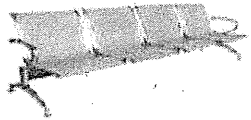

SE CANCELAN DATOS PERSONALES DE PERSONA(S) FISICAS IDENTIFICABLE(S) TALES COMO: CORREO ELECTRÓNICO, POR CONSIDERARSE INFORMACIÓN CUYA DIFUSIÓN PUEDE AFECTAR A LA ESFERA PRIVADA DE LA MISMA, DE CONFORMIDAD CON LO ESTABLECIDO EN LOS ARTÍCULOS 113 FRACCIÓN I Y 118 DE LA LEY FEDERAL DE TRANSPARENCIA Y ACCESO A LA INFORMACIÓN PÚBLICA. D.O.F. 09-mayo-2016

Conceptos Comerciales S.A. de C.V.

INSTITUTO MEXICANO DEL SEGURO SOCIAL
DIRECCIÓN DE ADMINISTRACIÓN
Unidad de Adquisiciones
Convocatoria a la Licitación Pública Nacional Electrónica
LA-50-GYR-050GYR975-N-3-2024
Adquisición de Mobiliario Administrativo
para Hospitales Prioritarios (7 Obras) (Binario

FABRICANTE

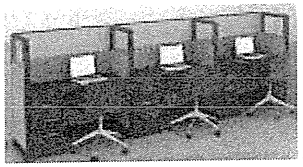

RFC. ECC1011039E0

MOBILIARIO PARA OFICINAS Y HOSPITALES

224	51100189	20546	511.619.1465.00.01	MESA DE USOS MULTIPLES EN MDP. DIMENSIONES GENERALES: FRENTE	47	MÉXICO	EDVAG MSUSMU	$5,900.00	$277,300.00
225	51100233	20554	511.814.0382.00.01	SILLA GIRATORIA DE REPALDO BAJO TAPIZADA EN TELA CON PISTON	276	MÉXICO	EDVAG SLLGRBJ	$1,980.00	$546,480.00
226	51100230	20555	511.814.0394.00.01	SILLA FIJA DE RESPALDO BAJO BASE DE TRINEO TAPIZADA EN TELA.	292	MÉXICO	EDVAG SLLFJRBJ	$2,300.00	$671,600.00
227	51100226	20556	511.814.0405.00.01	SILLA ALTA GIRATORIA CON MECANISMO DE CONTACTO PERMANENTE Y	44	MÉXICO	EDVAG SLLALGR MCP	$4,800.00	$211,200.00
228	51100180	20559	511.619.1476.00.01	MESA CIRCULAR PARA JUNTAS DE 4 LUGARES DE CRISTAL. DIMENSION	26	MÉXICO	EDVAG MSCR JN4L	$16,000.00	$416,000.00
229	51100186	20561	511.619.1483.00.01	MESA DE CENTRO EN MDP. DIMENSIONES GENERALES: ANCHO 80 CM, L	4	MÉXICO	EDVAG MSCR JNS 4L	$13,000.00	$52,000.00
230	51100326	20567	519.824.0513.00.01	SILLON RECLINABLE CONFORTABLE TAPIZADO EN TELA. MOVIMIENTOS	10	MÉXICO	EDVAG SLLN ACOCF	$11,500.00	$115,000.00
231	51100327	20568	519.824.0526.00.01	SILLON FIJO CONFORTABLE DE 1 LUGAR TAPIZADO EN TELA. DIMENSI	19	MÉXICO	EDVAG SLLN FJCF	$8,500.00	$161,500.00
232	51200397	20580	519.033.0071.00.01	APARCADOR DE BICICLETAS EN ESPIRAL. DIMENSIONES GENERALES: (	3	MÉXICO	EDVAG	$25,000.00	$75,000.00
233	51100298	20583	519.196.0194.00.01	CASILLERO DOBLE EN PLASTICO DE ALTA RESISTENCIA. DIMENSIONES	575	MÉXICO	EDVAG CSDB PLAS ALRS	$9,800.00	$5,635,000.00
234	51100303	20586	519.630.5515.00.01	MESA RECTANGULAR PARA COMPUTADORA. DIMENSIONES GENERALES: FR	1	MÉXICO	EDVAG MSREC COM	$6,500.00	$6,500.00
235	51100171	20587	511.465.0024.00.01	GUARDA INFERIOR DE 120 CM. DIMENSIONES GENERALES: LARGO 120	7	MÉXICO	EDVAG GRDAINF 12	$15,000.00	$105,000.00
236	51100172	20588	511.465.0039.00.01	GUARDA INFERIOR DE 150 CM. DIMENSIONES GENERALES: LARGO 150	43	MÉXICO	EDVAG GRDAINF 15	$13,500.00	$580,500.00

ANEXOS

DIVISION DE CONTRATOS



Av. Lázaro Cárdenas Manzana. 89 Lote 1 Col. Nueva Aragón,
Ecatepec de Morelos, Estado de México, C.P. 55260
Tel 0155 57685864 / 24752863 Mai[redacted]
ventas@edvagcc.com.mx Web: www.edvagcc.com.mx

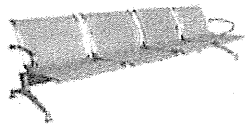

SE CANCELAN DATOS PERSONALES DE PERSONA(S) FISICAS IDENTIFICABLE(S) TALES COMO: CORREO ELECTRÓNICO, POR CONSIDERARSE INFORMACIÓN CUYA DIFUSIÓN PUEDE AFECTAR A LA ESFERA PRIVADA DE LA MISMA, DE CONFORMIDAD CON LO ESTABLECIDO EN LOS ARTÍCULOS 113 FRACCIÓN I Y 118 DE LA LEY FEDERAL DE TRANSPARENCIA Y ACCESO A LA INFORMACIÓN PÚBLICA. D.O.F. 09-mayo-2016

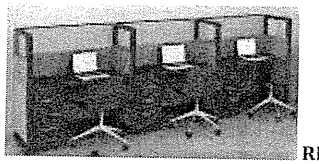

						FABRICANTE			
237	51100163	20592	511.339.1422.00.01	ESCRITORIO RECTANGULAR DE 150CM. DIMENSIONES GENERALES: LARG	57	MÉXICO	EDVAG ESCRCT 15	$8,300.00	$473,100.00
238	51100164	20593	511.339.1437.00.01	ESCRITORIO RECTANGULAR DE 180 CM. DIMENSIONES GENERALES: LAR	7	MÉXICO	EDVAG ESCRCT 18	$6,800.00	$47,600.00
239	51200457	20633	519.810.0413.00.01	SILLA ALTA INFANTIL DE POLIPROPILENO. DIMENSIONES GENERALES:	6	MÉXICO	EDVAG SLLINF POLI	$3,700.00	$22,200.00
240	51100229	20673	511.814.0421.00.01	SILLA FIJA DE POLIPROPILENO. DIMENSIONES GENERALES: ALTURA D	2	MÉXICO	EDVAG SLLFJA POLI	$1,300.00	$2,600.00
241	51100234	20811	511.814.0448.00.01	SILLA SECRETARIAL. CARACTERISTICAS GENERALES: CUERPOS SEPARA	2	MÉXICO	EDVAG SLL SEC	$2,600.00	$5,200.00
242	51100120	21310	511.026.0554.00.01	ANAQUEL ESQUELETO DE 7 ENTREPAÑOS DE ACERO INOXIDABLE; AREAS	115	MÉXICO	EDVAG ANQLES 7E	$16,000.00	$1,840,000.00
243	51100192	16607	511.619.1197.01.01	MESA OVAL PARA JUNTAS 10 LUGARES CON BASES METALICAS FABRICA	1	MÉXICO	EDVAG MSOVLJN 10L	$25,000.00	$25,000.00
244	51100193	16608	511.619.1312.01.01	MESA OVAL PARA JUNTAS OCHO LUGARES CON BASES METALICAS FABRI	1	MÉXICO	EDVAG MSOVLJN 8L	$19,000.00	$19,000.00
245	51200305	16957	517.609.0784.01.01	MESA PARA COMEDOR 4 LUGARES. FABRICADA A BASE DE: 1. CUBIERT	43	MÉXICO	EDVAG MSCOM 4L	$8,500.00	$365,500.00
246	51200301	16972	517.609.0495.01.01	MESA DE 270 CM. CON RESPALDO, ESCURRIDERO Y DOBLE FREGADERO	0	**CANCELADA**			
247	51100208	19698	511.622.0182.00.01	MODULO DE ATENCION Y ORIENTACION AL DERECHOHABIENTE TIPO A	1	MÉXICO	EDVAG MD ATNDRHB A	$180,000.00	$180,000.00
248	51100209	19699	511.622.0194.00.01	MODULO DE ATENCION Y ORIENTACION AL DERECHOHABIENTE TIPO B	1	MÉXICO	EDVAG MDLATNDRHB B	$205,000.00	$205,000.00
249	51200293	19739	517.609.0115.02.01	MESA DE 180 CM CON RESPALDO Y FREGADERO DERECHO CON PREPARAC	0	**CANCELADA**			



Av. Lázaro Cárdenas Manzana. 89 Lote 1 Col. Nueva Aragón,
Ecatepec de Morelos, Estado de México, C.P. 55260
Tel 0155 57685864 / 24752863 Mail: [redacted]
ventas@edvagcc.com.mx Web [redacted]

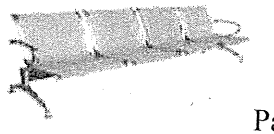

SE CANCELAN DATOS PERSONALES DE PERSONA(S) FISICAS IDENTIFICABLE(S) TALES COMO: CORREO ELECTRÓNICO, POR CONSIDERARSE INFORMACIÓN CUYA DIFUSIÓN PUEDE AFECTAR A LA ESFERA PRIVADA DE LA MISMA, DE CONFORMIDAD CON LO ESTABLECIDO EN LOS ARTÍCULOS 113 FRACCIÓN I Y 118 DE LA LEY FEDERAL DE TRANSPARENCIA Y ACCESO A LA INFORMACIÓN PÚBLICA. D.O.F. 09-mayo-2016

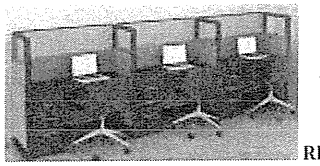

RFC. ECC1011039E0

FABRICANTE

MOBILIARIO PARA OFICINAS Y HOSPITALES

250	51200295	19744	517.609.0255.01.01	MESA DE 230 CM CON RESPALDO Y DOBLE FREGADERO CENTRAL PARA O	0	CANCELADA			
251	51200304	19765	517.609.0727.01.01	MESA DE 210 CM CON RESPALDO Y DOBLE FREGADERO IZQUIERDO. DIM	0	CANCELADA			
252	51100133	19968	511.076.0952.00.01	ARCHIVERO GUARDA VISIBLE SENCILLO. DIMENSIONES GENERALES: LA	22	MÉXICO	EDVAG ARCH GVS	$9,200.00	$202,400.00
253	51100123	19969	511.076.0966.00.01	ARCHIVERO DE 2 GAVETAS CON CAJA FUERTE. DIMENSIONES GENERALE	1	MÉXICO	EDVAG ARCH 2GVCF	$22,000.00	$22,000.00
254	51100132	19973	511.076.1007.00.01	ARCHIVERO GUARDA VISIBLE DOBLE. DIMENSIONES GENERALES: LARGO	10	MÉXICO	EDVAG ARCH GVDB	$14,000.00	$140,000.00
255	51100127	19974	511.076.1016.00.01	ARCHIVERO DE 2 GAVETAS CON PUERTAS ABATIBLES Y DESLIZABLES.	1	MÉXICO	EDVAG ARCH 2GVPAD	$9,900.00	$9,900.00
256	51100115	19976	511.026.0492.00.01	ANAQUEL ESQUELETO 7 ENTREPAÑOS. CAPACIDAD DE CARGA: 100 KG.	119	MÉXICO	EDVAG ANQLES7	$11,200.00	$1,332,800.00
257	51100116	19977	511.026.0501.00.01	ANAQUEL FIJO DE 45 CM UNA VISTA. DIMENSIONES GENERALES: FREN	212	MÉXICO	EDVAG ANQLFJO 1V	$21,000.00	$4,452,000.00
258	51100117	19978	511.026.0517.00.01	ANAQUEL FIJO DOS VISTAS. DIMENSIONES GENERALES: FRENTE 85 CM	13	MÉXICO	EDVAG ANQLFJO 2V	$23,000.00	$299,000.00
259	51100118	19979	511.026.0527.00.01	ANAQUEL PARA LIBROS Y REVISTAS. DIMENSIONES GENERALES: LARGO	4	MÉXICO	EDVAG ANQL LIBRV	$29,500.00	$118,000.00
260	51100136	19980	511.109.0345.00.01	BANCO ALTO. DIMENSIONES GENERALES: DIAMETRO DE ASIENTO 35CM,	18	MÉXICO	EDVAG BNCOALT	$2,900.00	$52,200.00
261	51200035	19981	511.178.0113.00.01	CARRETILLA PORTA BULTOS. DIMENSIONES GENERALES: ANCHO 45CM,	6	MÉXICO	EDVAG CRRTLL PRBL	$5,500.00	$33,000.00
262	51100143	19984	511.268.0282.00.01	CREDENZA DE 150CM CON BASES METALICAS. DIMENSIONES GENERALES	28	MÉXICO	EDVAG CRDNZ 15	$14,500.00	$406,000.00

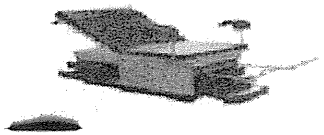

Av. Lázaro Cárdenas Manzana. 89 Lote 1 Col. Nueva Aragón,
Ecatepec de Morelos, Estado de México. C.P. 55260
Tel 0155 57685864 / 24752883 Ma[redacted]
ventas@edvagcc.com.mx Web: www.edvagcc.com.mx

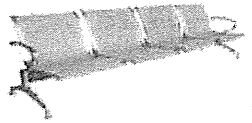

SE CANCELAN DATOS PERSONALES DE PERSONA(S) FISICAS IDENTIFICABLE(S) TALES COMO: CORREO ELECTRÓNICO, POR CONSIDERARSE INFORMACIÓN CUYA DIFUSIÓN PUEDE AFECTAR A LA ESFERA PRIVADA DE LA MISMA, DE CONFORMIDAD CON LO ESTABLECIDO EN LOS ARTÍCULOS 113 FRACCIÓN I Y 118 DE LA LEY FEDERAL DE TRANSPARENCIA Y ACCESO A LA INFORMACIÓN PÚBLICA. D.O.F. 09-mayo-2016

263	51100149	19989	511.339.1275.00.01	ESCRITORIO MODULAR DE 150CM CON LATERAL DERECHO. DIMENSIONES	38	MÉXICO	EDVAG ESCRMDLTDR 15	$16,500.00	$627,000.00
264	51100150	19990	511.339.1288.00.01	ESCRITORIO MODULAR DE 150CM CON LATERAL IZQUIERDO. DIMENSION	54	MÉXICO	EDVAG ESCRMDLTIZ 15	$16,500.00	$891,000.00
265	51100151	19991	511.339.1295.00.01	ESCRITORIO MODULAR DE 180CM CON LATERAL DERECHO. DIMENSIONES	1	MÉXICO	EDVAG ESCRMDLTDR 18	$14,500.00	$14,500.00
266	51100159	19992	511.339.1304.00.01	ESCRITORIO MODULAR TIPO BALA DE 120CM SIN LATERAL. DIMENSION	27	MÉXICO	EDVAG ESCRMD TBSLT12	$8,500.00	$229,500.00
267	51100160	19993	511.339.1313.00.01	ESCRITORIO MODULAR TIPO BALA DE 150CM SIN LATERAL. DIMENSION	17	MÉXICO	EDVAG ESCRMD TBSLT15	$11,500.00	$195,500.00
268	51100170	19996	511.451.0281.00.01	GABINETE UNIVERSAL. DIMENSIONES GENERALES: LARGO 90 CM, ANCH	18	MÉXICO	EDVAG GABUNI	$12,000.00	$216,000.00
269	51100183	19998	511.619.1333.00.01	MESA CIRCULAR PARA JUNTAS DE 8 LUGARES. DIMENSIONES GENERALE	1	MÉXICO	EDVAG MSCIR JN8L	$16,000.00	$16,000.00
270	51100185	19999	511.619.1345.00.01	MESA DE APOYO PARA TELEFONOS. DIMENSIONES GENERALES: LARGO 4	15	MÉXICO	EDVAG MSAPYTEL	$3,500.00	$52,500.00
271	51100191	20001	511.619.1363.00.01	MESA ESQUINERA FABRICADA EN MDF. DIMENSIONES GENERALES: LARG	11	MÉXICO	EDVAG MSESQN	$6,000.00	$66,000.00
272	51100195	20002	511.619.1378.00.01	MESA RECTANGULAR DE JUNTAS PARA 10 PERSONAS. DIMENSIONES GEN	2	MÉXICO	EDVAG MSRCT JN10P	$25,000.00	$50,000.00
273	51100194	20003	511.619.1381.00.01	MESA PARA SALA DE USOS MULTIPLES. DIMENSIONES GENERALES: LAR	157	MÉXICO	EDVAG MSSL USUMU	$9,500.00	$1,491,500.00
274	51100220	20005	511.622.0226.00.01	MODULO ESCRITORIO AUTOSUSTENTABLE PARA DOS LUGARES. MOVIMIEN	1	MÉXICO	EDVAG MDESC AUTSSTB 2L	$38,000.00	$38,000.00



Av. Lázaro Cárdenas Manzana. 89 Lote 1 Col. Nueva Aragón,
Ecatepec de Morelos, Estado de México, C.P. 55280
Tel 0155 57685864 / 24752863 Mail: [redacted]
ventas@edvagcc.com.mx Web: www.edvagcc.com.mx

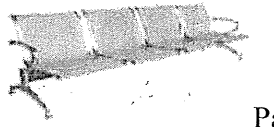

SE CANCELAN DATOS PERSONALES DE PERSONA(S) FISICAS IDENTIFICABLE(S) TALES COMO: CORREO ELECTRÓNICO, POR CONSIDERARSE INFORMACIÓN CUYA DIFUSIÓN PUEDE AFECTAR A LA ESFERA PRIVADA DE LA MISMA, DE CONFORMIDAD CON LO ESTABLECIDO EN LOS ARTÍCULOS 113 FRACCIÓN I Y 118 DE LA LEY FEDERAL DE TRANSPARENCIA Y ACCESO A LA INFORMACIÓN PÚBLICA. D.O.F. 09-mayo-2016

Conceptos Comerciales S.A. de C.V.

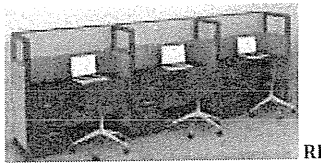

RFC. ECC1011039E0

FABRICANTE

MOBILIARIO PARA OFICINAS Y HOSPITALES

275	5110022 5	20006	511.790.0227.00.0 1	PORTAROTAFOLIO CON PIZARRON. DIMENSIONES GENERALES: FRENTE 8	10	MÉXICO	EDVAG PRTRTFL CPZRR	$5,900.00	$59,000.00
276	5110023 6	20010	511.836.0458.00.0 1	SILLON CONFORTABLE DE 1 LUGAR, TAPIZADO EN TELA. DIMENSIONES	54	MÉXICO	EDVAG SLLN CF1L	$9,500.00	$513,000.00
277	5110024 0	20011	511.836.0466.00.0 1	SILLON CONFORTABLE DE 3 LUGARES, TAPIZADO EN TELA DIMENSIONE	13	MÉXICO	EDVAG SLLN CF3L	$16,000.00	$208,000.00
278	5110024 2	20012	511.836.0471.00.0 1	SILLON FIJO DE RESPALDO ALTO BASE DE TRINEO. DIMENSIONES GEN	203	MÉXICO	EDVAG SLLN FJRSAL	$5,500.00	$1,116,500.00
279	5110024 3	20013	511.836.0484.00.0 1	SILLON FIJO DE RESPALDO BAJO BASE DE TRINEO TAPIZADO EN PIEL	291	MÉXICO	EDVAG SLLN FJRSAL	$5,600.00	$1,629,600.00
280	5110023 1	20014	511.836.0496.00.0 1	SILLON GIRATORIO DE RESPALDO ALTO TAPIZADA EN POLIPIEL CON P	9	MÉXICO	EDVAG SLLN GRSAL	$4,800.00	$43,200.00
281	5110024 8	20015	511.836.0505.00.0 1	SILLON GIRATORIO DE RESPALDO BAJO CON PISTON NEUMATICO. DIME	270	MÉXICO	EDVAG SLLN GRSBJ	$5,600.00	$1,512,000.00
282	5110025 2	20017	511.883.0529.00.0 1	TARJETERO DOBLE PARA TARJETAS DE 7.62 X 12.70 CM (3 PULGADAS	2	MÉXICO	EDVAG TRJTR DBL3P	$5,000.00	$10,000.00
283	5110025 1	20018	511.883.0534.00.0 1	TARJETERO DOBLE PARA TARJETAS DE 12.70 X 20.3 CM (5 PULGADAS	7	MÉXICO	EDVAG TRJTR DBL5P	$7,000.00	$49,000.00
284	5110025 5	20020	511.883.0556.00.0 1	TARJETERO SENCILLO PARA TARJETAS DE 7.62 X 12.70 CM (3 PULGA	6	MÉXICO	EDVAG TRJTR SNCLL 3P	$2,600.00	$15,600.00
285	5110025 6	20022	511.883.0579.00.0 1	TARJETERO TRIPLE DE 10 GAVETAS PARA TARJETAS DE 7.62 X 12.70	2	MÉXICO	EDVAG TRJTR TRPL 10GV	$15,000.00	$30,000.00
286	5120039 9	20048	519.104.0539.00.0 1	BANCA EN REGADERA. DIMENSIONES GENERALES: LARGO 45 CM, ANCHO	20	MÉXICO	EDVAG BNK RGD	$4,900.00	$98,000.00
287	5120040 0	20049	519.104.0541.00.0 1	BANCA EN TANDEM PARA 3 LUGARES. DIMENSIONES GENERALES: FRENT	161	MÉXICO	EDVAG BNK TNDM 3L	$6,000.00	$966,000.00

ANEXOS

DIVISION DE CONTRATOS

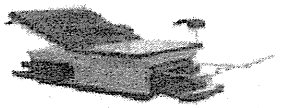

Av. Lázaro Cárdenas Manzana. 89 Lote 1 Col. Nueva Aragón,
Ecatepec de Morelos, Estado de México. C.P. 55260
Tel 0155 57655864 / 24752863 Mai[redacted]
ventas@edvagcc.com.mx Web: www.edvagcc.com.mx

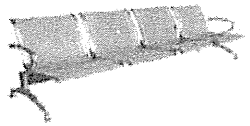

SE CANCELAN DATOS PERSONALES DE PERSONA(S) FISICAS IDENTIFICABLE(S) TALES COMO: CORREO ELECTRÓNICO, POR CONSIDERARSE INFORMACIÓN CUYA DIFUSIÓN PUEDE AFECTAR A LA ESFERA PRIVADA DE LA MISMA, DE CONFORMIDAD CON LO ESTABLECIDO EN LOS ARTÍCULOS 113 FRACCIÓN I Y 118 DE LA LEY FEDERAL DE TRANSPARENCIA Y ACCESO A LA INFORMACIÓN PÚBLICA. D.O.F. 09-mayo-2016

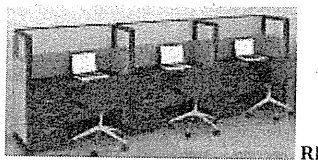

288	51200401	20050	519.104.0551.00.01	BANCA EN TANDEM PARA 4 LUGARES. DIMENSIONES GENERALES: FRENT	100	MÉXICO	EDVAG BNK TNDM 4L	$8,700.00	$870,000.00
289	51200402	20051	519.104.0569.00.01	BANCA VESTIDOR PARA BAÑOS. DIMENSIONES GENERALES: LARGO 120	69	MÉXICO	EDVAG BNK VSTD BÑS	$5,400.00	$372,600.00
290	51200403	20052	519.104.0574.00.01	BANCA VESTIDOR PARA CONSULTORIO. DIMENSIONES GENERALES: LARG	53	MÉXICO	EDVAG BNK VSTD CNS	$5,800.00	$307,400.00
291	51200420	20055	519.160.0357.00.01	CARRO DE ASEO EN FORMA DE TIJERA. DIMENSIONES GENERALES: LAR	43	MÉXICO	EDVAG BNK VSTD CNS	$3,900.00	$167,700.00
292	51200421	20056	519.160.0365.00.01	CARRO TRANSPORTADOR DE BIBERONES. DIMENSIONES GENERALES: LAR	3	MÉXICO	EDVAG CRRTNSP BBRNS	$16,000.00	$48,000.00
293	51200422	20057	519.160.0376.00.01	CARRO TRANSPORTADOR DE ROPA HUMEDA. DIMENSIONES GENERALES: L	3	MÉXICO	EDVAG CRRTRNP RPHU	$24,500.00	$73,500.00
294	51200430	20059	519.279.0022.00.01	DESPACHADOR DE MEDICAMENTOS DE ALTO CONSUMO. DIMENSIONES GEN	4	MÉXICO	EDVAG DSPCHR ALALCON	$31,000.00	$124,000.00
295	51200431	20060	519.315.0059.00.01	ESCALERA DE TIJERA 3 PELDAÑOS. DIMENSIONES GENERALES: ALTO 6	37	MÉXICO	EDVAG ESKL TJ3P	$4,500.00	$166,500.00
296	51200437	20062	519.630.5401.00.01	MESA DE TRABAJO PARA TALLER. DIMENSIONES GENERALES: LARGO 18	10	MÉXICO	EDVAG MSTRBTLL	$14,000.00	$140,000.00
297	51200438	20063	519.630.5415.00.01	MESA INFANTIL MATERNAL. DIMENSIONES GENERALES: ANCHO 90 CM,	1	MÉXICO	EDVAG MSINFMTR	$2,700.00	$2,700.00
298	51200439	20064	519.630.5427.00.01	MESA INFANTIL PARA PREESCOLAR. DIMENSIONES GENERALES: CUBIER	3	MÉXICO	EDVAG MSINF PRSS	$7,500.00	$22,500.00
299	51200440	20065	519.630.5432.00.01	MESA LISA DE 180 CM PARA DOBLAR ROPA. DIMENSIONES GENERALES:	1	MÉXICO	EDVAG MSLSA 18 PDR	$17,000.00	$17,000.00

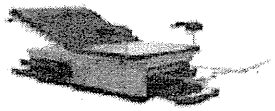

Av. Lázaro Cárdenas Manzana. 89 Lote 1 Col. Nueva Aragón,
Ecatepec de Morelos, Estado de México. C.P. 55260
Tel 0155 57685864 / 24752883 Mail: [redacted]
ventas@edvagcc.com.mx Web: www.edvagcc.com.mx

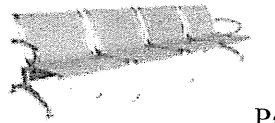

SE CANCELAN DATOS PERSONALES DE PERSONA(S) FISICAS IDENTIFICABLE(S) TALES COMO: CORREO ELECTRÓNICO, POR CONSIDERARSE INFORMACIÓN CUYA DIFUSIÓN PUEDE AFECTAR A LA ESFERA PRIVADA DE LA MISMA, DE CONFORMIDAD CON LO ESTABLECIDO EN LOS ARTÍCULOS 113 FRACCIÓN I Y 118 DE LA LEY FEDERAL DE TRANSPARENCIA Y ACCESO A LA INFORMACIÓN PÚBLICA. D.O.F. 09-mayo-2016

Conceptos Comerciales S.A. de C.V.
RFC. ECC1011039E0

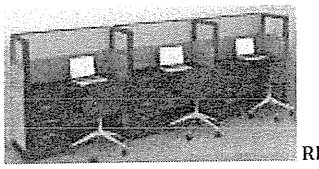

FABRICANTE

MOBILIARIO PARA OFICINAS Y HOSPITALES

300	51100302	20067	519.630.5454.00.01	MESA PARA COMPUTADORA CON ESTRUCTURA TUBULAR FRENTE 100 CM	7	MÉXICO	EDVAG MSCOM ETF	$8,000.00	$56,000.00
301	51200442	20068	519.630.5462.00.01	MESA PARA DIBUJO (RESTIRADOR). DIMENSIONES GENERALES: FRENTE	1	MÉXICO	EDVAG RSTRDR	$6,500.00	$6,500.00
302	51100307	20069	519.695.1974.00.01	PIZARRON DE 120 CM CON TABLERO DE CORCHO. DIMENSIONES GENERA	5	MÉXICO	EDVAG PZRRN 12 TBCORCH	$1,550.00	$7,750.00
303	51100308	20070	519.695.1987.00.01	PIZARRON DE 120 CM MAGNETICO DE PARED. DIMENSIONES GENERALES	36	MÉXICO	EDVAG	$4,300.00	$154,800.00
304	51100310	20072	519.695.2004.00.01	PIZARRON DE 150 CM MAGNETICO DE PARED. DIMENSIONES GENERALES	36	MÉXICO	EDVAG	$6,500.00	$234,000.00
305	51100311	20073	519.695.2013.00.01	PIZARRON DE 180 CM MAGNETICO DE PARED. DIMENSIONES GENERALES	1	MÉXICO	EDVAG PZRRN 18 MGPRD	$7,000.00	$7,000.00
306	51200453	20074	519.810.0363.00.01	SILLA INFANTIL PRE-ESCOLAR. DIMENSIONES GENERALES: FRENTE 40	6	MÉXICO	EDVAG SLLINF PRS	$1,200.00	$7,200.00
307	51200454	20075	519.810.0378.00.01	SILLA INFANTIL MATERNAL. DIMENSIONES GENERALES: FRENTE 30 CM	4	MÉXICO	EDVAG SLLINF MTRN	$1,050.00	$4,200.00
308	51200455	20076	519.810.0381.00.01	SILLA TIPO BOUNCER CON ESTRUCTURA DE TRINEO. MOVIMIENTOS / S	4	MÉXICO	EDVAG SLL TBOU	$7,800.00	$31,200.00
309	51200456	20077	519.810.0393.00.01	SILLA PARA AULA. DIMENSIONES GENERALES: FRENTE 60 CM, FONDO	40	MÉXICO	EDVAG SLL AU	$4,850.00	$194,000.00
310	51100325	20078	519.824.0504.00.01	SILLON ACOJINABLE RECLINABLE SISTEMA MECANICO DE PALANCAS PA	67	MÉXICO	EDVAG SLLN ACRC	$19,000.00	$1,273,000.00
311	51100333	20079	519.865.0105.00.01	TABLERO DE CORCHO 120 CM. DIMENSIONES GENERALES: FRENTE 120	88	MÉXICO	EDVAG TB CRCH	$2,500.00	$220,000.00
312	51200458	20081	519.873.0141.00.01	TARIMA PARA ESTIBAR MERCANCIAS. DIMENSIONES GENERALES: FRENT	23	MÉXICO	EDVAG TRMA	$4,500.00	$103,500.00
313	51200459	20082	519.873.0151.00.01	TARIMA PLASTICA PARA PATIN HIDRAULICO. DIMENSIONES GENERALE	2	MÉXICO	EDVAG TRMA PTNHI	$5,900.00	$11,800.00

ANEXOS



Av. Lazaro Cárdenas Manzana. 89 Lote 1 Col. Nueva Aragón,
Ecatepec de Morelos, Estado de México. C.P. 55260
Tel 0155 57686864 / 24752863 Ma[redacted]
ventas@edvagcc.com.mx Web: www.edvagcc.com.mx

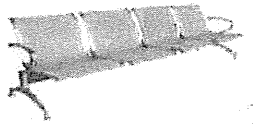

SE CANCELAN DATOS PERSONALES DE PERSONA(S) FISICAS IDENTIFICABLE(S) TALES COMO: CORREO ELECTRÓNICO, POR CONSIDERARSE INFORMACIÓN CUYA DIFUSIÓN PUEDE AFECTAR A LA ESFERA PRIVADA DE LA MISMA, DE CONFORMIDAD CON LO ESTABLECIDO EN LOS ARTÍCULOS 113 FRACCIÓN I Y 118 DE LA LEY FEDERAL DE TRANSPARENCIA Y ACCESO A LA INFORMACIÓN PÚBLICA. D.O.F. 09-mayo-2016

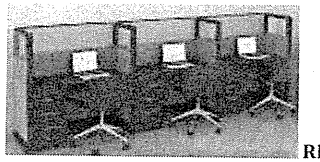

FABRICANTE

MOBILIARIO PARA OFICINAS Y HOSPITALES

314	51200277	20084	517.013.0087.00.01	ALACENA ALTA DE 90 CM. DIMENSIONES GENERALES: FRENTE 90 CM,	42	MÉXICO	EDVAG ALAL 9	$6,500.00	$273,000.00
315	51100287	20085	517.063.0136.00.01	ANAQUEL PARA OLLAS FRENTE 90 CM, FONDO 60 CM, ALTURA 180 CM	3	MÉXICO	EDVAG ANQLOLL	$19,500.00	$58,500.00
316	51200280	20087	517.256.0204.00.01	CARRO PARA CHAROLAS EN AUTOSERVICIO LARGO 80 CM, ANCHO 50 CM	2	MÉXICO	EDVAG CRRCH AUTSRV	$21,000.00	$42,000.00
317	51200281	20088	517.256.0213.00.01	CARRO TRANSPORTADOR DE CHAROLAS PARA ALIMENTOS. DIMENSIONES	3	MÉXICO	EDVAG CRRTRNS CHALI	$28,000.00	$84,000.00
318	51200282	20089	517.256.0226.00.01	CARRO TRANSPORTADOR DE OLLAS. DIMENSIONES GENERALES: LARGO	2	MÉXICO	EDVAG CRRTRNS OLL	$12,000.00	$24,000.00
319	51200284	20090	517.270.0125.00.01	COCINETA CON PARRILLA ELECTRICA DERECHA Y FREGADERO IZQUIERD	0	**CANCELADA**			
320	51200285	20091	517.270.0137.00.01	COCINETA CON PARRILLA ELECTRICA IZQUIERDA FREGADERO DERECHO.	0	**CANCELADA**			
321	51200289	20092	517.272.0022.00.01	COLGADOR PARA UTENSILIOS DE COCINA. DIMENSIONES GENERALES	1	MÉXICO	EDVAG CLGDR UTC	$6,800.00	$6,800.00
322	51200290	20093	517.301.0116.00.01	DEPOSITO DE PAN. DIMENSIONES GENERALES: FRENTE 70 CM, FONDO	1	MÉXICO	EDVAG DPST PN	$19,000.00	$19,000.00
323	51200322	20099	517.609.5497.00.01	MESA CALIENTE DE 160 CM PARA VAPOR DE (4 CHAROLAS). DIMENSI	1	MÉXICO	EDVAG MSCLTE 16 4CH	$41,000.00	$41,000.00
324	51200323	20100	517.609.5506.00.01	MESA DE 300 CM CON DOBLE FREGADERO CENTRAL. DIMENSIONES GENE	0	**CANCELADA**			
325	51200326	20103	517.609.5537.00.01	MESA DE 120 CM CON RESPALDO Y FREGADERO IZQUIERDO. DIMENSION	0	**CANCELADA**			
326	51200327	20104	517.609.5549.00.01	MESA DE 180 CM CON RESPALDO Y DOBLE FREGADERO CENTRAL. DIMEN	0	**CANCELADA**			



Av. Lázaro Cárdenas Manzana. 89 Lote 1 Col. Nueva Aragón,
Ecatepec de Morelos, Estado de México, C.P. 55260
Tel 0155 57685864 / 24752883 Ma[redacted]
ventas@edvagcc.com.mx Web. www.edvagcc.com.mx

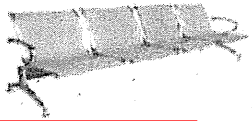

SE CANCELAN DATOS PERSONALES DE PERSONA(S) FISICAS IDENTIFICABLE(S) TALES COMO: CORREO ELECTRÓNICO, POR CONSIDERARSE INFORMACIÓN CUYA DIFUSIÓN PUEDE AFECTAR A LA ESFERA PRIVADA DE LA MISMA, DE CONFORMIDAD CON LO ESTABLECIDO EN LOS ARTÍCULOS 113 FRACCIÓN I Y 118 DE LA LEY FEDERAL DE TRANSPARENCIA Y ACCESO A LA INFORMACIÓN PÚBLICA. D.O.F. 09-mayo-2016

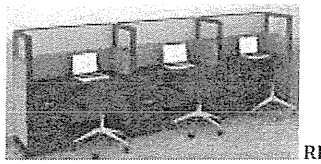

327	51200328	20105	517.609.5559.00.01	MESA ELECTRICA CALIENTE MOVIL (2 CHAROLAS). DIMENSIONES GE	3	MÉXICO	EDVAG MS ELECLMV 2CH	$31,000.00	$93,000.00
328	51200329	20106	517.609.5567.00.01	MESA ELECTRICA CALIENTE MOVIL (3 CHAROLAS). DIMENSIONES GE	1	MÉXICO	EDVAG MS ELECLMV 3CH	$35,000.00	$35,000.00
329	51200330	20107	517.609.5572.00.01	MESA FRIA A HIELO MOVIL (3 CHAROLAS). DIMENSIONES GENERALES:	3	MÉXICO	EDVAG MS FRHIMV 3CH	$32,000.00	$96,000.00
330	51200332	20109	517.609.5597.00.01	MESA FRIA PARA BARRA DE AUTO SERVICIO (4 CHAROLAS). DIMENSIO	1	MÉXICO	EDVAG MS FRBRRAUTSV 4CH	$43,000.00	$43,000.00
331	51200334	20111	517.609.5613.00.01	MESA LISA DE 120 CM CON RESPALDO Y ENTREPAÑO. DIMENSIONES GE	16	MÉXICO	EDVAG MS LSA12 RSEN	$16,000.00	$256,000.00
332	51200335	20112	517.609.5625.00.01	MESA LISA DE 150 CM CON RESPALDO Y ENTREPAÑO. DIMENSIONES GE	4	MÉXICO	EDVAG	$18,000.00	$72,000.00
333	51200337	20114	517.609.5647.00.01	MESA LISA PARA RECIBO DE LOZA CON ESCURRIDERO DERECHO FRENTE	0	CANCELADA			
334	51200340	20117	517.609.5683.00.01	MESA PARA TAJO DE 150 CM. DIMENSIONES GENERALES: FRENTE 150	1	MÉXICO	EDVAG MS TJO 15	$21,000.00	$21,000.00
335	51200341	20118	517.609.5695.00.01	MESA DE 230 CM PARA LAVADO DE BIBERONES CON TRIPLE FREGADERO	0	CANCELADA			
336	51100119	20387	511.026.0532.00.01	ANAQUEL DOBLE PARA LIBROS Y REVISTAS. DIMENSIONES GENERALES:	12	MÉXICO	EDVAG ANQL DBLBRV	$19,000.00	$228,000.00
337	51100128	20388	511.076.1023.00.01	ARCHIVERO 4 GAVETAS CON FRENTES EN MDP. DIMENSIONES GENERALE	99	MÉXICO	EDVAG ARCH 4GV	$19,500.00	$1,930,500.00
338	51100165	20401	511.401.0094.00.01	EXHIBIDOR DE REVISTAS. DIMENSIONES GENERALES: FRENTE 180 CM,	1	MÉXICO	EDVAG EXHB RV	$19,000.00	$19,000.00
339	51100190	20405	511.619.1413.00.01	MESA DOBLE PARA GABINETE TIPO KARDEX. DIMENSIONES GENERALES:	3	MÉXICO	EDVAG GBNTKRDX	$3,800.00	$11,400.00

ANEXOS



Av. Lazaro Cárdenas Manzana. 69 Lote 1 Col. Nueva Aragón,
Ecatepec de Morelos, Estado de México. C.P. 55260
Tel 0155 57685864 / 24752863 Mai[redacted]
ventas@edvagcc.com.mx Web: www.edvagcc.com.mx

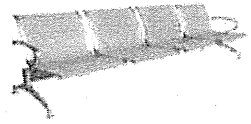

SE CANCELAN DATOS PERSONALES DE PERSONA(S) FISICAS IDENTIFICABLE(S) TALES COMO: CORREO ELECTRÓNICO, POR CONSIDERARSE INFORMACIÓN CUYA DIFUSIÓN PUEDE AFECTAR A LA ESFERA PRIVADA DE LA MISMA, DE CONFORMIDAD CON LO ESTABLECIDO EN LOS ARTÍCULOS 113 FRACCIÓN I Y 118 DE LA LEY FEDERAL DE TRANSPARENCIA Y ACCESO A LA INFORMACIÓN PÚBLICA. D.O.F. 09-mayo-2016

340	5110019 6	20406	511.619.1426.00.0 1	MESA RECTANGULAR DE JUNTAS PARA 8 PERSONAS. DIMENSIONES GENE	1	MÉXICO	EDVAGMSRC JUN8P	$10,600.00	$10,600.00
341	5110021 9	20410	511.263.0353.00.0 1	MODULO ESCRITORIO AUTO SUSTENTABLE PARA 1 LUGAR. CORREDERAS	5	MÉXICO	EDVAG MDLO AUTSST 1L	$55,000.00	$275,000.00
342	5110022 7	20412	511.814.0379.00.0 1	SILLA APILABLE CON TAPIZ DE TELA Y ESTRUCTURA DE TRINEO. DIM	124	MÉXICO	EDVAG SLLAPLB	$4,200.00	$520,800.00
343	5110023 8	20413	511.836.0514.00.0 1	SILLON CONFORTABLE DE 2 LUGARES, TAPIZADO EN TELA. DIMENSION	12	MÉXICO	EDVAG SLLN CF 2L	$9,800.00	$117,600.00
344	5110024 4	20415	511.836.0536.00.0 1	SILLON FIJO DE RESPALDO BAJO, BASE DE TRINEO, TAPIZADO EN TE	6	MÉXICO	EDVAG SLLN FJRSBJ	$5,600.00	$33,600.00
345	5110024 7	20417	511.836.0558.00.0 1	SILLON GIRATORIO DE RESPALDO ALTO TAPIZADO EN TELA, CON PIST	4	MÉXICO	EDVAG SLLN GRRSAL	$4,900.00	$19,600.00
346	5120039 3	20493	517.825.0323.00.0 1	SILLA PARA COMEDOR FABRICADA EN ALUMINIO. DIMENSIONES GENERA	170	MÉXICO	EDVAG SLLCOM AL	$1,400.00	$238,000.00
347	5110021 7	20542	511.622.0291.00.0 1	MODULO EN L PARA CONSULTORIO CON LATERAL DERECHO. DIMENSIONE	1	MÉXICO	EDVAG MDL CONSLTDR	$23,000.00	$23,000.00
348	5110015 3	20543	511.339.1406.00.0 1	ESCRITORIO MODULAR EN C. DIMENSIONES GENERALES: LARGO 180CM,	1	MÉXICO	EDVAG ESCMD C	$33,000.00	$33,000.00
349	5110018 4	20545	511.619.1457.00.0 1	MESA DE APOYO LATERAL EN MDP. DIMENSIONES GENERALES: FRENTE	13	MÉXICO	EDVAG MSAPY LT	$9,500.00	$123,500.00
350	5110018 9	20546	511.619.1465.00.0 1	MESA DE USOS MULTIPLES EN MDP. DIMENSIONES GENERALES: FRENTE	65	MÉXICO	EDVAG MSUSUMU	$9,800.00	$637,000.00
351	5110023 3	20554	511.814.0382.00.0 1	SILLA GIRATORIA DE REPALDO BAJO TAPIZADA EN TELA CON PISTON	242	MÉXICO	EDVAG SLLGR RSBJ	$3,300.00	$798,600.00
352	5110023 0	20555	511.814.0394.00.0 1	SILLA FIJA DE RESPALDO BAJO BASE DE TRINEO TAPIZADA EN TELA.	268	MÉXICO	EDVAG SLLFJ RSBJ	$3,950.00	$1,058,600.00



Av. Lázaro Cárdenas Manzana. 89 Lote 1 Col. Nueva Aragón,
Ecatepec de Morelos, Estado de México. C.P. 55260
Tel 0155 57685864 / 24752863 Mail [redacted]
ventas@edvagcc.com.mx Web: www.edvagcc.com.mx

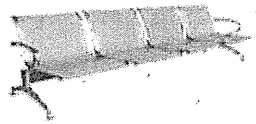

SE CANCELAN DATOS PERSONALES DE PERSONA(S) FISICAS IDENTIFICABLE(S) TALES COMO: CORREO ELECTRÓNICO, POR CONSIDERARSE INFORMACIÓN CUYA DIFUSIÓN PUEDE AFECTAR A LA ESFERA PRIVADA DE LA MISMA, DE CONFORMIDAD CON LO ESTABLECIDO EN LOS ARTÍCULOS 113 FRACCIÓN I Y 118 DE LA LEY FEDERAL DE TRANSPARENCIA Y ACCESO A LA INFORMACIÓN PÚBLICA. D.O.F. 09-mayo-2016

353	51100226	20556	511.814.0405.00.01	SILLA ALTA GIRATORIA CON MECANISMO DE CONTACTO PERMANENTE Y	37	MÉXICO	EDVAG SLLAL GR MCCNPM	$6,900.00	$255,300.00
354	51100180	20559	511.619.1476.00.01	MESA CIRCULAR PARA JUNTAS DE 4 LUGARES DE CRISTAL. DIMENSION	25	MÉXICO	EDVAG MSCIRJN 4L	$19,500.00	$487,500.00
355	51100186	20561	511.619.1483.00.01	MESA DE CENTRO EN MDP. DIMENSIONES GENERALES: ANCHO 80 CM, L	8	MÉXICO	EDVAG MSCNTR	$13,000.00	$104,000.00
356	51100327	20568	519.824.0526.00.01	SILLON FIJO CONFORTABLE DE 1 LUGAR TAPIZADO EN TELA. DIMENSI	18	MÉXICO	EDVAG SLLN FJCF1L	$9,900.00	$178,200.00
357	51200397	20580	519.033.0071.00.01	APARCADOR DE BICICLETAS EN ESPIRAL. DIMENSIONES GENERALES: (	3	MÉXICO	EDVAG APARK BCI	$29,500.00	$88,500.00
358	51100298	20583	519.196.0194.00.01	CASILLERO DOBLE EN PLASTICO DE ALTA RESISTENCIA. DIMENSIONES	562	MÉXICO	EDVAG CSDB PLSAR	$12,000.00	$6,744,000.00
359	51100303	20586	519.630.5515.00.01	MESA RECTANGULAR PARA COMPUTADORA. DIMENSIONES GENERALES: FR	1	MÉXICO	EDVAG MSREC COM	$6,900.00	$6,900.00
360	51100171	20587	511.465.0024.00.01	GUARDA INFERIOR DE 120 CM. DIMENSIONES GENERALES: LARGO 120	4	MÉXICO	EDVAG GRDINF 12	$17,000.00	$68,000.00
361	51100172	20588	511.465.0039.00.01	GUARDA INFERIOR DE 150 CM. DIMENSIONES GENERALES: LARGO 150	25	MÉXICO	EDVAG GRDINF 15	$18,500.00	$462,500.00
362	51100163	20592	511.339.1422.00.01	ESCRITORIO RECTANGULAR DE 150CM. DIMENSIONES GENERALES: LARG	19	MÉXICO	EDVAG ESCRC 15	$9,900.00	$188,100.00
363	51100164	20593	511.339.1437.00.01	ESCRITORIO RECTANGULAR DE 180 CM. DIMENSIONES GENERALES: LAR	1	MÉXICO	EDVAG ESCRC 18	$9,500.00	$9,500.00
364	51200457	20633	519.810.0413.00.01	SILLA ALTA INFANTIL DE POLIPROPILENO. DIMENSIONES GENERALES:	6	MÉXICO	EDVAG SLLINF PLPRLN	$6,900.00	$41,400.00

ANEXOS

DIVISION DE CONTRATOS



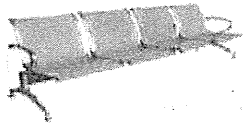

SE CANCELAN DATOS PERSONALES DE PERSONA(S) FISICAS IDENTIFICABLE(S) TALES COMO: CORREO ELECTRÓNICO, POR CONSIDERARSE INFORMACIÓN CUYA DIFUSIÓN PUEDE AFECTAR A LA ESFERA PRIVADA DE LA MISMA, DE CONFORMIDAD CON LO ESTABLECIDO EN LOS ARTÍCULOS 113 FRACCIÓN I Y 118 DE LA LEY FEDERAL DE TRANSPARENCIA Y ACCESO A LA INFORMACIÓN PÚBLICA. D.O.F. 09-mayo-2016

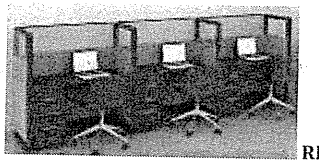

365	51100229	20673	511.814.0421.00.01	SILLA FIJA DE POLIPROPILENO. DIMENSIONES GENERALES: ALTURA D	13	MÉXICO	EDVAG SLLFJ PLPRLN	$1,650.00	$21,450.00
366	51100234	20811	511.814.0448.00.01	SILLA SECRETARIAL. CARACTERISTICAS GENERALES: CUERPOS SEPARA	2	MÉXICO	EDVAG SLL SEC	$2,600.00	$5,200.00
367	51100192	16607	511.619.1197.01.01	MESA OVAL PARA JUNTAS 10 LUGARES CON BASES METALICAS FABRICA	1	MÉXICO	EDVAG MSOVLJN 10L	$31,000.00	$31,000.00
368	51200308	16947	517.609.1139.01.01	MESA CALIENTE DE 159 CM PARA VAPOR (4 CHAROLAS) FABRICADA A	1	MÉXICO	EDVAG MSCLT 159VP4CH	$54,000.00	$54,000.00
369	51200301	16972	517.609.0495.01.01	MESA DE 270 CM. CON RESPALDO, ESCURRIDERO Y DOBLE FREGADERO	0	**CANCELADA**			
370	51100122	18554	511.076.0898.02.01	ARCHIVERO DE 4 GAVETAS CON FRENTES EN MDF. DIMENSIONES GENER	1	MÉXICO	EDVAG ARCH 4G	$13,500.00	$13,500.00
371	51100208	19698	511.622.0182.00.01	MODULO DE ATENCION Y ORIENTACION AL DERECHOHABIENTE TIPO A	1	MÉXICO	EDVAG MDLATNDRHBA	$180,000.00	$180,000.00
372	51100209	19699	511.622.0194.00.01	MODULO DE ATENCION Y ORIENTACION AL DERECHOHABIENTE TIPO B	1	MÉXICO	EDVAG MDLATNDRHBB	$205,000.00	$205,000.00
373	51100305	19708	519.695.1897.01.01	PIZARRON MAGNETICO DE PARED DE 120 CM. DESCRIPCION TECNICA:	16	MÉXICO	EDVAG PZRRN MGPRD12	$3,400.00	$54,400.00
374	51200295	19744	517.609.0255.01.01	MESA DE 230 CM CON RESPALDO Y DOBLE FREGADERO CENTRAL PARA O	0	**CANCELADA**			
375	51200304	19765	517.609.0727.01.01	MESA DE 210 CM CON RESPALDO Y DOBLE FREGADERO IZQUIERDO. DIM	0	**CANCELADA**			
376	51100133	19968	511.076.0952.00.01	ARCHIVERO GUARDA VISIBLE SENCILLO. DIMENSIONES GENERALES: LA	22	MÉXICO	EDVAG ARCH GVS	$9,200.00	$202,400.00
377	51100123	19969	511.076.0966.00.01	ARCHIVERO DE 2 GAVETAS CON CAJA FUERTE. DIMENSIONES GENERALE	1	MÉXICO	EDVAG ARCH 2GVCF	$22,000.00	$22,000.00



Av. Lázaro Cárdenas Manzana. 89 Lote 1 Col. Nueva Aragón,
Ecatepec de Morelos, Estado de México, C.P. 55070
Tel 0155 57685864 / 24752863 M[redacted]
ventas@edvagcc.com.mx W[redacted]



SE CANCELAN DATOS PERSONALES DE PERSONA(S) FISICAS IDENTIFICABLE(S) TALES COMO: CORREO ELECTRÓNICO, POR CONSIDERARSE INFORMACIÓN CUYA DIFUSIÓN PUEDE AFECTAR A LA ESFERA PRIVADA DE LA MISMA, DE CONFORMIDAD CON LO ESTABLECIDO EN LOS ARTÍCULOS 113 FRACCIÓN I Y 118 DE LA LEY FEDERAL DE TRANSPARENCIA Y ACCESO A LA INFORMACIÓN PÚBLICA. D.O.F. 09-mayo-2016

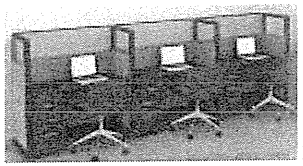

378	51100124	19970	511.076.0975.00.01	ARCHIVERO 4 GAVETAS. MOVIMIENTOS O SISTEMAS: SISTEMA DE CORR	3	MÉXICO	EDVAG ARCH 4GVCF	$8,000.00	$24,000.00
379	51100125	19971	511.076.0988.00.01	ARCHIVERO DE 4 GAVETAS CON PUERTAS ABATIBLES Y DESLIZABLES.	104	MÉXICO	EDVAG ARCH 4GVPABDZ	$13,200.00	$1,372,800.00
380	51100132	19973	511.076.1007.00.01	ARCHIVERO GUARDA VISIBLE DOBLE. DIMENSIONES GENERALES: LARGO	10	MÉXICO	EDVAG ARCH GVDB	$14,000.00	$140,000.00
381	51100127	19974	511.076.1016.00.01	ARCHIVERO DE 2 GAVETAS CON PUERTAS ABATIBLES Y DESLIZABLES.	1	MÉXICO	EDVAG ARCH 2GVPAD	$9,900.00	$9,900.00
382	51100115	19976	511.026.0492.00.01	ANAQUEL ESQUELETO 7 ENTREPAÑOS. CAPACIDAD DE CARGA: 100 KG.	77	MÉXICO	EDVAG ANQLES7	$13,500.00	$1,039,500.00
383	51100116	19977	511.026.0501.00.01	ANAQUEL FIJO DE 45 CM UNA VISTA. DIMENSIONES GENERALES: FREN	179	MÉXICO	EDVAG ANQLFJO 1V	$21,000.00	$3,759,000.00
384	51100117	19978	511.026.0517.00.01	ANAQUEL FIJO DOS VISTAS. DIMENSIONES GENERALES: FRENTE 85 CM	13	MÉXICO	EDVAG ANQLFJO 2V	$23,000.00	$299,000.00
385	51100118	19979	511.026.0527.00.01	ANAQUEL PARA LIBROS Y REVISTAS. DIMENSIONES GENERALES: LARGO	6	MÉXICO	EDVAG ANQL LIBRV	$29,500.00	$177,000.00
386	51200035	19981	511.178.0113.00.01	CARRETILLA PORTA BULTOS. DIMENSIONES GENERALES: ANCHO 45CM,	5	MÉXICO	EDVAG CRRTLL PRBL	$5,500.00	$27,500.00
387	51100143	19984	511.268.0282.00.01	CREDENZA DE 150CM CON BASES METALICAS. DIMENSIONES GENERALES	30	MÉXICO	EDVAG CRDNZ 15	$14,500.00	$435,000.00
388	51100149	19989	511.339.1275.00.01	ESCRITORIO MODULAR DE 150CM CON LATERAL DERECHO. DIMENSIONES	63	MÉXICO	EDVAG ESCRMDLTDR 15	$16,500.00	$1,039,500.00
389	51100150	19990	511.339.1288.00.01	ESCRITORIO MODULAR DE 150CM CON LATERAL IZQUIERDO. DIMENSION	106	MÉXICO	EDVAG ESCRMDLTIZ 15	$16,500.00	$1,749,000.00

DIVISION DE CONTRATOS
ANEXOS



Av. Lázaro Cárdenas Manzana. 69 Lote 1 Col. Nueva Aragón,
Ecatepec de Morelos, Estado de México. C.P. 55260
Tel 0155 57685864 / 24752863 Mail: [redacted]
ventas@edvagcc.com.mx Web: www.edvagcc.com.mx

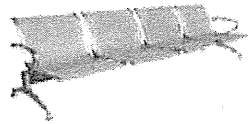

SE CANCELAN DATOS PERSONALES DE PERSONA(S) FISICAS IDENTIFICABLE(S) TALES COMO: CORREO ELECTRÓNICO, POR CONSIDERARSE INFORMACIÓN CUYA DIFUSIÓN PUEDE AFECTAR A LA ESFERA PRIVADA DE LA MISMA, DE CONFORMIDAD CON LO ESTABLECIDO EN LOS ARTÍCULOS 113 FRACCIÓN I Y 118 DE LA LEY FEDERAL DE TRANSPARENCIA Y ACCESO A LA INFORMACIÓN PÚBLICA. D.O.F. 09-mayo-2016

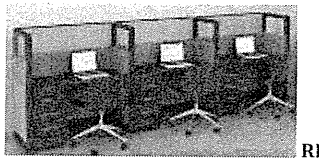

390	51100151	19991	511.339.1295.00.01	ESCRITORIO MODULAR DE 180CM CON LATERAL DERECHO. DIMENSIONES	1	MÉXICO	EDVAG ESCRMDLTDR 18	$14,500.00	$14,500.00
391	51100159	19992	511.339.1304.00.01	ESCRITORIO MODULAR TIPO BALA DE 120CM SIN LATERAL. DIMENSION	27	MÉXICO	EDVAG ESCRMD TBSLT12	$8,500.00	$229,500.00
392	51100160	19993	511.339.1313.00.01	ESCRITORIO MODULAR TIPO BALA DE 150CM SIN LATERAL. DIMENSION	13	MÉXICO	EDVAG ESCRMD TBSLT15	$11,500.00	$149,500.00
393	51100170	19996	511.451.0281.00.01	GABINETE UNIVERSAL. DIMENSIONES GENERALES: LARGO 90 CM, ANCH	17	MÉXICO	EDVAG GABUNI	$12,000.00	$204,000.00
394	51100185	19999	511.619.1345.00.01	MESA DE APOYO PARA TELEFONOS. DIMENSIONES GENERALES: LARGO 4	17	MÉXICO	EDVAG MSAPYTEL	$3,500.00	$59,500.00
395	51100191	20001	511.619.1363.00.01	MESA ESQUINERA FABRICADA EN MDF. DIMENSIONES GENERALES: LARG	11	MÉXICO	EDVAG MSESQN	$6,000.00	$66,000.00
396	51100195	20002	511.619.1378.00.01	MESA RECTANGULAR DE JUNTAS PARA 10 PERSONAS. DIMENSIONES GEN	4	MÉXICO	EDVAG MSRCTJN10P	$25,000.00	$100,000.00
397	51100194	20003	511.619.1381.00.01	MESA PARA SALA DE USOS MULTIPLES. DIMENSIONES GENERALES: LAR	22	MÉXICO	EDVAG MSSL USUMU	$9,500.00	$209,000.00
398	51100220	20005	511.622.0226.00.01	MODULO ESCRITORIO AUTOSUSTENTABLE PARA DOS LUGARES. MOVIMIEN	1	MÉXICO	EDVAG MDESC AUTSSTB 2L	$38,000.00	$38,000.00
399	51100225	20006	511.790.0227.00.01	PORTAROTAFOLIO CON PIZARRON. DIMENSIONES GENERALES: FRENTE 8	11	MÉXICO	EDVAG PRTRTFL CPZRR	$5,900.00	$64,900.00
400	51100236	20010	511.836.0458.00.01	SILLON CONFORTABLE DE 1 LUGAR, TAPIZADO EN TELA. DIMENSIONES	98	MÉXICO	EDVAG SLLN CF1L	$9,500.00	$931,000.00
401	51100240	20011	511.836.0466.00.01	SILLON CONFORTABLE DE 3 LUGARES, TAPIZADO EN TELA DIMENSIONE	10	MÉXICO	EDVAG SLLN CF3L	$16,000.00	$160,000.00



Av. Lázaro Cárdenas Manzana. 89 Lote 1 Col. Nueva Aragón,
Ecatepec de Morelos, Estado de México. C.P. 55260
Tel 0155 57686864 / 24752863 M[redacted]
ventas@edvagcc.com.mx Web: www.edvagcc.com.mx

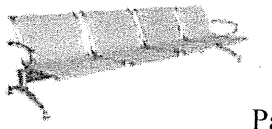

SE CANCELAN DATOS PERSONALES DE PERSONA(S) FISICAS IDENTIFICABLE(S) TALES COMO: CORREO ELECTRÓNICO, POR CONSIDERARSE INFORMACIÓN CUYA DIFUSIÓN PUEDE AFECTAR A LA ESFERA PRIVADA DE LA MISMA, DE CONFORMIDAD CON LO ESTABLECIDO EN LOS ARTÍCULOS 113 FRACCIÓN I Y 118 DE LA LEY FEDERAL DE TRANSPARENCIA Y ACCESO A LA INFORMACIÓN PÚBLICA. D.O.F. 09-mayo-2016

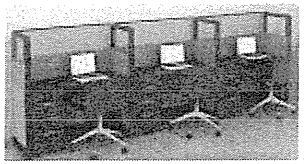

402	51100243	20013	511.836.0484.00.01	SILLON FIJO DE RESPALDO BAJO BASE DE TRINEO TAPIZADO EN PIEL	423	MÉXICO	EDVAG SLLN FJRSAL	$5,600.00	$2,368,800.00
403	51100231	20014	511.836.0496.00.01	SILLON GIRATORIO DE RESPALDO ALTO TAPIZADA EN POLIPIEL CON P	9	MÉXICO	EDVAG SLLN GRSAL	$4,800.00	$43,200.00
404	51100248	20015	511.836.0505.00.01	SILLON GIRATORIO DE RESPALDO BAJO CON PISTON NEUMATICO. DIME	165	MÉXICO	EDVAG SLLN GRSBJ	$5,600.00	$924,000.00
405	51100252	20017	511.883.0529.00.01	TARJETERO DOBLE PARA TARJETAS DE 7.62 X 12.70 CM (3 PULGADAS	2	MÉXICO	EDVAG TRJTR DBL3P	$5,000.00	$10,000.00
406	51100251	20018	511.883.0534.00.01	TARJETERO DOBLE PARA TARJETAS DE 12.70 X 20.3 CM (5 PULGADAS	7	MÉXICO	EDVAG TRJTR DBL5P	$7,000.00	$49,000.00
407	51100255	20020	511.883.0556.00.01	TARJETERO SENCILLO PARA TARJETAS DE 7.62 X 12.70 CM (3 PULGA	7	MÉXICO	EDVAG TRJTR SNCLL 3P	$2,600.00	$18,200.00
408	51100256	20022	511.883.0579.00.01	TARJETERO TRIPLE DE 10 GAVETAS PARA TARJETAS DE 7.62 X 12.70	2	MÉXICO	EDVAG TRJTR TRPL 10GV	$15,000.00	$30,000.00
409	51200399	20048	519.104.0539.00.01	BANCA EN REGADERA. DIMENSIONES GENERALES: LARGO 45 CM, ANCHO	85	MÉXICO	EDVAG BNK RGD	$4,900.00	$416,500.00
410	51200400	20049	519.104.0541.00.01	BANCA EN TANDEM PARA 3 LUGARES. DIMENSIONES GENERALES: FRENT	177	MÉXICO	EDVAG BNK TNDM 3L	$6,000.00	$1,062,000.00
411	51200401	20050	519.104.0551.00.01	BANCA EN TANDEM PARA 4 LUGARES. DIMENSIONES GENERALES: FRENT	124	MÉXICO	EDVAG BNK TNDM 4L	$8,700.00	$1,078,800.00
412	51200402	20051	519.104.0569.00.01	BANCA VESTIDOR PARA BAÑOS. DIMENSIONES GENERALES: LARGO 120	31	MÉXICO	EDVAG BNK VSTD BÑS	$5,400.00	$167,400.00
413	51200403	20052	519.104.0574.00.01	BANCA VESTIDOR PARA CONSULTORIO. DIMENSIONES GENERALES: LARG	51	MÉXICO	EDVAG BNK VSTD CNS	$5,800.00	$295,800.00
414	51200420	20055	519.160.0357.00.01	CARRO DE ASEO EN FORMA DE TIJERA. DIMENSIONES GENERALES: LAR	42	MÉXICO	EDVAG BNK VSTD CNS	$3,900.00	$163,800.00

ANEXOS

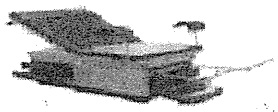

Av. Lázaro Cárdenas Manzana. 69 Lote 1 Col. Nueva Aragón,
Ecatepec de Morelos, Estado de México. C.P. 55260
Tel 0155 57685864 / 24752863 Mail: [redacted]
ventas@edvagcc.com.mx Web: www.edvagcc.com.mx

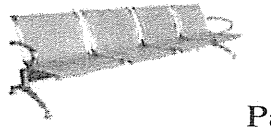

SE CANCELAN DATOS PERSONALES DE PERSONA(S) FISICAS IDENTIFICABLE(S) TALES COMO: CORREO ELECTRÓNICO, POR CONSIDERARSE INFORMACIÓN CUYA DIFUSIÓN PUEDE AFECTAR A LA ESFERA PRIVADA DE LA MISMA, DE CONFORMIDAD CON LO ESTABLECIDO EN LOS ARTÍCULOS 113 FRACCIÓN I Y 118 DE LA LEY FEDERAL DE TRANSPARENCIA Y ACCESO A LA INFORMACIÓN PÚBLICA. D.O.F. 09-mayo-2016

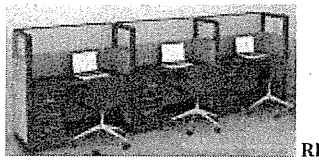

415	51200421	20056	519.160.0365.00.01	CARRO TRANSPORTADOR DE BIBERONES. DIMENSIONES GENERALES: LAR	3	MÉXICO	EDVAG CRRTNSP BBRNS	$16,000.00	$48,000.00
416	51200422	20057	519.160.0376.00.01	CARRO TRANSPORTADOR DE ROPA HUMEDA. DIMENSIONES GENERALES: L	3	MÉXICO	EDVAG CRRTRNP RPHU	$24,500.00	$73,500.00
417	51200430	20059	519.279.0022.00.01	DESPACHADOR DE MEDICAMENTOS DE ALTO CONSUMO. DIMENSIONES GEN	4	MÉXICO	EDVAG DSPCHR ALALCON	$31,000.00	$124,000.00
418	51200431	20060	519.315.0059.00.01	ESCALERA DE TIJERA 3 PELDAÑOS. DIMENSIONES GENERALES: ALTO 6	34	MÉXICO	EDVAG ESKL TJ3P	$4,500.00	$153,000.00
419	51200436	20061	519.630.5394.00.01	MESA LISA PARA DOBLAR ROPA LARGO 180 CM, ANCHO100 CM, ALTUR	1	MÉXICO	EDVAG MS LSA DORO 18	$19,500.00	$19,500.00
420	51200437	20062	519.630.5401.00.01	MESA DE TRABAJO PARA TALLER. DIMENSIONES GENERALES: LARGO 18	10	MÉXICO	EDVAG MS TRBTLL	$14,000.00	$140,000.00
421	51200438	20063	519.630.5415.00.01	MESA INFANTIL MATERNAL. DIMENSIONES GENERALES: ANCHO 90 CM,	6	MÉXICO	EDVAG MS INFMTR	$2,700.00	$16,200.00
422	51200439	20064	519.630.5427.00.01	MESA INFANTIL PARA PREESCOLAR. DIMENSIONES GENERALES: CUBIER	12	MÉXICO	EDVAG MS INFPRES	$7,500.00	$90,000.00
423	51100302	20067	519.630.5454.00.01	MESA PARA COMPUTADORA CON ESTRUCTURA TUBULAR FRENTE 100 CM	5	MÉXICO	EDVAG MS COMP	$8,000.00	$40,000.00
424	51200442	20068	519.630.5462.00.01	MESA PARA DIBUJO (RESTIRADOR). DIMENSIONES GENERALES: FRENTE	1	MÉXICO	EDVAG RSTRDR	$5,400.00	$5,400.00
425	51100307	20069	519.695.1974.00.01	PIZARRON DE 120 CM CON TABLERO DE CORCHO. DIMENSIONES GENERA	9	MÉXICO	EDVAG PZRRN TBCRCH	$1,550.00	$13,950.00
426	51100308	20070	519.695.1987.00.01	PIZARRON DE 120 CM MAGNETICO DE PARED. DIMENSIONES GENERALES	36	MÉXICO	EDVAG PZRRN MGPRD 12	$4,300.00	$154,800.00



Av. Lázaro Cárdenas Manzana. 89 Lote 1 Col. Nueva Aragón,
Ecatepec de Morelos, Estado de México, C.P. 55260
Tel 0155 57685864 / 24752883 M[redacted]
ventas@edvagcc.com.mx Web: www.edvagcc.com.mx

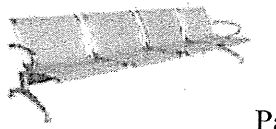

SE CANCELAN DATOS PERSONALES DE PERSONA(S) FISICAS IDENTIFICABLE(S) TALES COMO: CORREO ELECTRÓNICO, POR CONSIDERARSE INFORMACIÓN CUYA DIFUSIÓN PUEDE AFECTAR A LA ESFERA PRIVADA DE LA MISMA, DE CONFORMIDAD CON LO ESTABLECIDO EN LOS ARTÍCULOS 113 FRACCIÓN I Y 118 DE LA LEY FEDERAL DE TRANSPARENCIA Y ACCESO A LA INFORMACIÓN PÚBLICA. D.O.F. 09-mayo-2016

427	51100310	20072	519.695.2004.00.01	PIZARRON DE 150 CM MAGNETICO DE PARED. DIMENSIONES GENERALES	53	MÉXICO	EDVAG PZRRN MGPRD15	$6,500.00	$344,500.00
428	51100311	20073	519.695.2013.00.01	PIZARRON DE 180 CM MAGNETICO DE PARED. DIMENSIONES GENERALES	1	MÉXICO	EDVAG PZRRN MGPRD18	$7,000.00	$7,000.00
429	51200453	20074	519.810.0363.00.01	SILLA INFANTIL PRE-ESCOLAR. DIMENSIONES GENERALES: FRENTE 40	6	MÉXICO	EDVAG SLLINF PRESC	$1,200.00	$7,200.00
430	51200455	20076	519.810.0381.00.01	SILLA TIPO BOUNCER CON ESTRUCTURA DE TRINEO. MOVIMIENTOS / S	6	MÉXICO	EDVAG SLL TBOUN	$7,800.00	$46,800.00
431	51200456	20077	519.810.0393.00.01	SILLA PARA AULA. DIMENSIONES GENERALES: FRENTE 60 CM, FONDO	40	MÉXICO	EDVAG SLL AU	$4,850.00	$194,000.00
432	51100325	20078	519.824.0504.00.01	SILLON ACOJINABLE RECLINABLE SISTEMA MECANICO DE PALANCAS PA	87	MÉXICO	EDVAG SLLN ACJRNB	$19,000.00	$1,653,000.00
433	51100333	20079	519.865.0105.00.01	TABLERO DE CORCHO 120 CM. DIMENSIONES GENERALES: FRENTE 120	146	MÉXICO	EDVAG TBL CRCH12	$2,500.00	$365,000.00
434	51100334	20080	519.865.0114.00.01	TABLERO DE CORCHO DE 150 CM. DIMENSIONES GENERALES: FRENTE 1	1	MÉXICO	EDVAG TBL CRCH15	$2,300.00	$2,300.00
435	51200458	20081	519.873.0141.00.01	TARIMA PARA ESTIBAR MERCANCIAS. DIMENSIONES GENERALES: FRENT	25	MÉXICO	EDVAG TRMA ESMK	$4,500.00	$112,500.00
436	51200459	20082	519.873.0151.00.01	TARIMA PLASTICA PARA PATIN HIDRAULICO. DIMENSIONES GENERALE	2	MÉXICO	EDVAG TRMA PLSPTHI	$5,900.00	$11,800.00
437	51200277	20084	517.013.0087.00.01	ALACENA ALTA DE 90 CM. DIMENSIONES GENERALES: FRENTE 90 CM,	43	MÉXICO	EDVAG ALALT 9	$6,500.00	$279,500.00
438	51100287	20085	517.063.0136.00.01	ANAQUEL PARA OLLAS FRENTE 90 CM, FONDO 60 CM, ALTURA 180 CM	3	MÉXICO	EDVAG ANQLOLL	$19,500.00	$58,500.00
439	51200280	20087	517.256.0204.00.01	CARRO PARA CHAROLAS EN AUTOSERVICIO LARGO 80 CM, ANCHO 50 CM	2	MÉXICO	EDVAG CRCHR ATSRV	$21,000.00	$42,000.00

SE CANCELAN DATOS PERSONALES DE PERSONA(S) FISICAS IDENTIFICABLE(S) TALES COMO: CORREO ELECTRÓNICO, POR CONSIDERARSE INFORMACIÓN CUYA DIFUSIÓN PUEDE AFECTAR A LA ESFERA PRIVADA DE LA MISMA, DE CONFORMIDAD CON LO ESTABLECIDO EN LOS ARTÍCULOS 113 FRACCIÓN I Y 118 DE LA LEY FEDERAL DE TRANSPARENCIA Y ACCESO A LA INFORMACIÓN PÚBLICA. D.O.F. 09-mayo-2016

440	51200281	20088	517.256.0213.00.01	CARRO TRANSPORTADOR DE CHAROLAS PARA ALIMENTOS. DIMENSIONES	3	MÉXICO	EDVAG CRTRNS CHAL	$28,000.00	$84,000.00
441	51200282	20089	517.256.0226.00.01	CARRO TRANSPORTADOR DE OLLAS. DIMENSIONES GENERALES: LARGO	2	MÉXICO	EDVAG CRTRNS OLL	$12,000.00	$24,000.00
442	51200284	20090	517.270.0125.00.01	COCINETA CON PARRILLA ELECTRICA DERECHA Y FREGADERO IZQUIERD	0	**CANCELADA**			
443	51200285	20091	517.270.0137.00.01	COCINETA CON PARRILLA ELECTRICA IZQUIERDA FREGADERO DERECHO.	0	**CANCELADA**			
444	51200289	20092	517.272.0022.00.01	COLGADOR PARA UTENSILIOS DE COCINA. DIMENSIONES GENERALES	1	MÉXICO	EDVAG CLGDR UTCK	$6,800.00	$6,800.00
445	51200290	20093	517.301.0116.00.01	DEPOSITO DE PAN. DIMENSIONES GENERALES: FRENTE 70 CM, FONDO	1	MÉXICO	EDVAG DPST PN	$19,000.00	$19,000.00
446	51200319	20096	517.609.5467.00.01	MESA DE 180 CM CON RESPALDO Y FREGADERO DERECHO. DIMENSIONES	0	**CANCELADA**			
447	51200323	20100	517.609.5506.00.01	MESA DE 300 CM CON DOBLE FREGADERO CENTRAL. DIMENSIONES GENE	0	**CANCELADA**			
448	51200326	20103	517.609.5537.00.01	MESA DE 120 CM CON RESPALDO Y FREGADERO IZQUIERDO. DIMENSION	0	**CANCELADA**			
449	51200327	20104	517.609.5549.00.01	MESA DE 180 CM CON RESPALDO Y DOBLE FREGADERO CENTRAL. DIMEN	0	**CANCELADA**			
450	51200328	20105	517.609.5559.00.01	MESA ELECTRICA CALIENTE MOVIL (2 CHAROLAS). DIMENSIONES GE	3	MÉXICO	EDVAG MS ELECLMV 2CH	$31,000.00	$93,000.00
451	51200329	20106	517.609.5567.00.01	MESA ELECTRICA CALIENTE MOVIL (3 CHAROLAS). DIMENSIONES GE	1	MÉXICO	EDVAG MS ELECLMV 3CH	$35,000.00	$35,000.00
452	51200330	20107	517.609.5572.00.01	MESA FRIA A HIELO MOVIL (3 CHAROLAS). DIMENSIONES GENERALES:	3	MÉXICO	EDVAG MS FRHIMV 3CH	$32,000.00	$96,000.00



Av. Lázaro Cárdenas Manzana. 89 Lote 1 Col. Nueva Aragón,
Ecatepec de Morelos, Estado de México, C.P. 55280
Tel 0155 57685864 / 24752863 Mai[redacted]
ventas@edvagcc.com.mx Web: www.edvagcc.com.mx

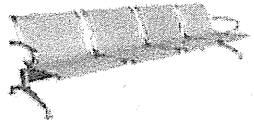

SE CANCELAN DATOS PERSONALES DE PERSONA(S) FISICAS IDENTIFICABLE(S) TALES COMO: CORREO ELECTRÓNICO, POR CONSIDERARSE INFORMACIÓN CUYA DIFUSIÓN PUEDE AFECTAR A LA ESFERA PRIVADA DE LA MISMA, DE CONFORMIDAD CON LO ESTABLECIDO EN LOS ARTÍCULOS 113 FRACCIÓN I Y 118 DE LA LEY FEDERAL DE TRANSPARENCIA Y ACCESO A LA INFORMACIÓN PÚBLICA. D.O.F. 09-mayo-2016

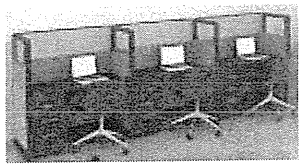

453	51200332	20109	517.609.5597.00.01	MESA FRIA PARA BARRA DE AUTO SERVICIO (4 CHAROLAS). DIMENSIO	1	MÉXICO	EDVAG MS FRBRATSRV 4CH	$43,000.00	$43,000.00
454	51200334	20111	517.609.5613.00.01	MESA LISA DE 120 CM CON RESPALDO Y ENTREPAÑO. DIMENSIONES GE	15	MÉXICO	EDVAG MS LS12 RSEN	$16,000.00	$240,000.00
455	51200335	20112	517.609.5625.00.01	MESA LISA DE 150 CM CON RESPALDO Y ENTREPAÑO. DIMENSIONES GE	4	MÉXICO	EDVAG MS LS15 RSEN	$18,000.00	$72,000.00
456	51200337	20114	517.609.5647.00.01	MESA LISA PARA RECIBO DE LOZA CON ESCURRIDERO DERECHO FRENTE	0	CANCELADA			
457	51200339	20116	517.609.5665.00.01	MESA PARA COMEDOR. DIMENSIONES GENERALES: FRENTE 90 CM, PROF	74	MÉXICO	EDVAG MS COM	$8,600.00	$636,400.00
458	51200340	20117	517.609.5683.00.01	MESA PARA TAJO DE 150 CM. DIMENSIONES GENERALES: FRENTE 150	1	MÉXICO	EDVAG MS TJO15	$21,000.00	$21,000.00
459	51200341	20118	517.609.5695.00.01	MESA DE 230 CM PARA LAVADO DE BIBERONES CON TRIPLE FREGADERO	0	CANCELADA			
460	51100119	20387	511.026.0532.00.01	ANAQUEL DOBLE PARA LIBROS Y REVISTAS. DIMENSIONES GENERALES:	20	MÉXICO	EDVAG ANQL DBLBRV	$19,000.00	$380,000.00
461	51100128	20388	511.076.1023.00.01	ARCHIVERO 4 GAVETAS CON FRENTES EN MDP. DIMENSIONES GENERALE	9	MÉXICO	EDVAG ARCH 4GV	$19,500.00	$175,500.00
462	51100165	20401	511.401.0094.00.01	EXHIBIDOR DE REVISTAS. DIMENSIONES GENERALES: FRENTE 180 CM,	1	MÉXICO	EDVAG EXHB RV	$19,000.00	$19,000.00
463	51100190	20405	511.619.1413.00.01	MESA DOBLE PARA GABINETE TIPO KARDEX. DIMENSIONES GENERALES:	3	MÉXICO	EDVAG MSDB GBNTKRDX	$3,800.00	$11,400.00
464	51100219	20410	511.263.0353.00.01	MODULO ESCRITORIO AUTO SUSTENTABLE PARA 1 LUGAR. CORREDERAS	2	MÉXICO	EDVAG MDESC AUTSSTB 1L	$55,000.00	$110,000.00
465	51100227	20412	511.814.0379.00.01	SILLA APILABLE CON TAPIZ DE TELA Y ESTRUCTURA DE TRINEO. DIM	109	MÉXICO	EDVAG SLLAPLB TTET	$4,200.00	$457,800.00

ANEXOS

DOCUMENTO DE CONTRATOS



Av. Lazaro Cárdenas Manzana. 89 Lote 1 Col. Nueva Aragón,
Ecatepec de Morelos, Estado de México. C.P. 55260
Tel 0155 57685864 / 24752863 Ma[redacted]
ventas@edvagcc.com.mx Web. www.edvagcc.com.mx

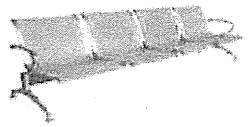

SE CANCELAN DATOS PERSONALES DE PERSONA(S) FISICAS IDENTIFICABLE(S) TALES COMO: CORREO ELECTRÓNICO, POR CONSIDERARSE INFORMACIÓN CUYA DIFUSIÓN PUEDE AFECTAR A LA ESFERA PRIVADA DE LA MISMA, DE CONFORMIDAD CON LO ESTABLECIDO EN LOS ARTÍCULOS 113 FRACCIÓN I Y 118 DE LA LEY FEDERAL DE TRANSPARENCIA Y ACCESO A LA INFORMACIÓN PÚBLICA. D.O.F. 09-mayo-2016

Conceptos Comerciales S.A. de C.V.

INSTITUTO MEXICANO DEL SEGURO SOCIAL
DIRECCIÓN DE ADMINISTRACIÓN
Unidad de Adquisiciones
Convocatoria a la Licitación Pública Nacional Electrónica
LA-50-GYR-050GYR975-N-3-2024
Adquisición de Mobiliario Administrativo
para Hospitales Prioritarios (7 Obras) (Binario

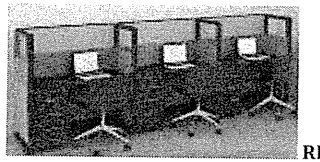

RFC. ECC1011039E0

FABRICANTE

MOBILIARIO PARA OFICINAS Y HOSPITALES

466	51100238	20413	511.836.0514.00.01	SILLON CONFORTABLE DE 2 LUGARES, TAPIZADO EN TELA. DIMENSION	15	MÉXICO	EDVAG SLLN CF 2L	$9,800.00	$147,000.00
467	51100244	20415	511.836.0536.00.01	SILLON FIJO DE RESPALDO BAJO, BASE DE TRINEO, TAPIZADO EN TE	0	**CANCELADA**			
468	51100247	20417	511.836.0558.00.01	SILLON GIRATORIO DE RESPALDO ALTO TAPIZADO EN TELA, CON PIST	4	MÉXICO	EDVAG SLLN GRSAL	$4,900.00	$19,600.00
469	51100217	20542	511.622.0291.00.01	MODULO EN L PARA CONSULTORIO CON LATERAL DERECHO. DIMENSIONE	1	MÉXICO	EDVAG MD L CNS LTDR	$23,000.00	$23,000.00
470	51100153	20543	511.339.1406.00.01	ESCRITORIO MODULAR EN C. DIMENSIONES GENERALES: LARGO 180CM,	1	MÉXICO	EDVAG ESCMOD C	$33,000.00	$33,000.00
471	51100184	20545	511.619.1457.00.01	MESA DE APOYO LATERAL EN MDP. DIMENSIONES GENERALES: FRENTE	10	MÉXICO	EDVAG MSAPY LT	$9,500.00	$95,000.00
472	51100189	20546	511.619.1465.00.01	MESA DE USOS MULTIPLES EN MDP. DIMENSIONES GENERALES: FRENTE	105	MÉXICO	EDVAG MS USUMU	$9,800.00	$1,029,000.00
473	51100233	20554	511.814.0382.00.01	SILLA GIRATORIA DE REPALDO BAJO TAPIZADA EN TELA CON PISTON	378	MÉXICO	EDVAG SLLGR RSBJ	$3,300.00	$1,247,400.00
474	51100230	20555	511.814.0394.00.01	SILLA FIJA DE RESPALDO BAJO BASE DE TRINEO TAPIZADA EN TELA.	392	MÉXICO	EDVAG SLLFJ RSBJ	$3,950.00	$1,548,400.00
475	51100226	20556	511.814.0405.00.01	SILLA ALTA GIRATORIA CON MECANISMO DE CONTACTO PERMANENTE Y	36	MÉXICO	EDVAG SLLAL GR MCCNPM	$6,900.00	$248,400.00
476	51100180	20559	511.619.1476.00.01	MESA CIRCULAR PARA JUNTAS DE 4 LUGARES DE CRISTAL. DIMENSION	35	MÉXICO	EDVAG MSCIRJN 4L	$19,500.00	$682,500.00
477	51100186	20561	511.619.1483.00.01	MESA DE CENTRO EN MDP. DIMENSIONES GENERALES: ANCHO 80 CM, L	9	MÉXICO	EDVAG MSCNTR	$13,000.00	$117,000.00
478	51100327	20568	519.824.0526.00.01	SILLON FIJO CONFORTABLE DE 1 LUGAR TAPIZADO EN TELA. DIMENSI	0	**CANCELADA**			



Av. Lázaro Cárdenas Manzana. 89 Lote 1 Col. Nueva Aragón,
Ecatepec de Morelos, Estado de México. C.P. 55260
Tel 0155 57685864 / 24752863 Ma[redacted]
ventas@edvagcc.com.mx W[redacted]

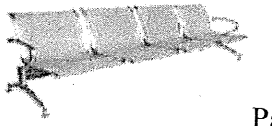

SE CANCELAN DATOS PERSONALES DE PERSONA(S) FISICAS IDENTIFICABLE(S) TALES COMO: CORREO ELECTRÓNICO, POR CONSIDERARSE INFORMACIÓN CUYA DIFUSIÓN PUEDE AFECTAR A LA ESFERA PRIVADA DE LA MISMA, DE CONFORMIDAD CON LO ESTABLECIDO EN LOS ARTÍCULOS 113 FRACCIÓN I Y 118 DE LA LEY FEDERAL DE TRANSPARENCIA Y ACCESO A LA INFORMACIÓN PÚBLICA. D.O.F. 09-mayo-2016

Conceptos Comerciales S.A. de C.V.
RFC. ECC1011039E0

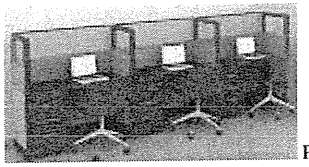

FABRICANTE

MOBILIARIO PARA OFICINAS Y HOSPITALES

479	5120039 7	20580	519.033.0071.00.0 1	APARCADOR DE BICICLETAS EN ESPIRAL. DIMENSIONES GENERALES: (	3	MÉXICO	EDVAG APARK BCI	$25,000.00	$75,000.00
480	5110029 8	20583	519.196.0194.00.0 1	CASILLERO DOBLE EN PLASTICO DE ALTA RESISTENCIA. DIMENSIONES	121	MÉXICO	EDVAG CSDB PLSAR	$12,000.00	$1,452,000.00
481	5110030 3	20586	519.630.5515.00.0 1	MESA RECTANGULAR PARA COMPUTADORA. DIMENSIONES GENERALES: FR	1	MÉXICO	EDVAG MSREC COM	$6,900.00	$6,900.00
482	5110017 1	20587	511.465.0024.00.0 1	GUARDA INFERIOR DE 120 CM. DIMENSIONES GENERALES: LARGO 120	3	MÉXICO	EDVAG GRDINF 12	$17,000.00	$51,000.00
483	5110017 2	20588	511.465.0039.00.0 1	GUARDA INFERIOR DE 150 CM. DIMENSIONES GENERALES: LARGO 150	24	MÉXICO	EDVAG GRDINF 15	$18,500.00	$444,000.00
484	5110016 3	20592	511.339.1422.00.0 1	ESCRITORIO RECTANGULAR DE 150CM. DIMENSIONES GENERALES: LARG	9	MÉXICO	EDVAG ESCRC 15	$9,900.00	$89,100.00
485	5110016 4	20593	511.339.1437.00.0 1	ESCRITORIO RECTANGULAR DE 180 CM. DIMENSIONES GENERALES: LAR	1	MÉXICO	EDVAG ESCRC 18	$9,500.00	$9,500.00
486	5120045 7	20633	519.810.0413.00.0 1	SILLA ALTA INFANTIL DE POLIPROPILENO. DIMENSIONES GENERALES:	12	MÉXICO	EDVAG SLLINF PLPRLN	$6,900.00	$82,800.00
487	5110022 9	20673	511.814.0421.00.0 1	SILLA FIJA DE POLIPROPILENO. DIMENSIONES GENERALES: ALTURA D	16	MÉXICO	EDVAG SLLFJ PLPRLN	$1,650.00	$26,400.00
488	5110012 0	21310	511.026.0554.00.0 1	ANAQUEL ESQUELETO DE 7 ENTREPAÑOS DE ACERO INOXIDABLE; AREAS	40	MÉXICO	EDVAG AQLES7E	$16,000.00	$640,000.00
489	5120030 8	16947	517.609.1139.01.0 1	MESA CALIENTE DE 159 CM PARA VAPOR (4 CHAROLAS) FABRICADA A	1	MÉXICO	EDVAG MSCLT 159VP4CH	$54,000.00	$54,000.00
490	5120030 5	16957	517.609.0784.01.0 1	MESA PARA COMEDOR 4 LUGARES. FABRICADA A BASE DE: 1. CUBIERT	73	MÉXICO	EDVAG MSCOM 4L	$8,500.00	$620,500.00
491	5120030 1	16972	517.609.0495.01.0 1	MESA DE 270 CM. CON RESPALDO, ESCURRIDERO Y DOBLE FREGADERO	0	CANCELADA			

DIVISION DE CONTRATOS

ANEXOS



Av. Lázaro Cárdenas Manzana. 89 Lote 1 Col. Nueva Aragón,
Ecatepec de Morelos, Estado de México. C.P. 55260
Tel 0155 57665864 / 24752863 Ma[redacted]
ventas@edvagcc.com.mx Web. www.edvagcc.com.mx

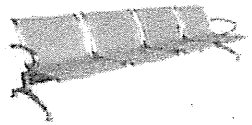

SE CANCELAN DATOS PERSONALES DE PERSONA(S) FISICAS IDENTIFICABLE(S) TALES COMO: CORREO ELECTRÓNICO, POR CONSIDERARSE INFORMACIÓN CUYA DIFUSIÓN PUEDE AFECTAR A LA ESFERA PRIVADA DE LA MISMA, DE CONFORMIDAD CON LO ESTABLECIDO EN LOS ARTÍCULOS 113 FRACCIÓN I Y 118 DE LA LEY FEDERAL DE TRANSPARENCIA Y ACCESO A LA INFORMACIÓN PÚBLICA. D.O.F. 09-mayo-2016

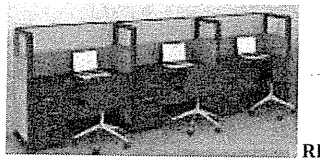

FABRICANTE

MOBILIARIO PARA OFICINAS Y HOSPITALES

492	5110012 2	18554	511.076.0898.02.0 1	ARCHIVERO DE 4 GAVETAS CON FRENTES EN MDF. DIMENSIONES GENER	1	MÉXICO	EDVAG ARCH 4G	$13,500.00	$13,500.00
493	5110020 8	19698	511.622.0182.00.0 1	MODULO DE ATENCION Y ORIENTACION AL DERECHOHABIENTE TIPO A	1	MÉXICO	EDVAG MDLATNDRHB A	$180,000.00	$180,000.00
494	5110020 9	19699	511.622.0194.00.0 1	MODULO DE ATENCION Y ORIENTACION AL DERECHOHABIENTE TIPO B	1	MÉXICO	EDVAG MDLATNDRHB B	$205,000.00	$205,000.00
495	5110030 5	19708	519.695.1897.01.0 1	PIZARRON MAGNETICO DE PARED DE 120 CM. DESCRIPCION TECNICA:	15	MÉXICO	EDVAG PZRRN MGPRD12	$3,400.00	$51,000.00
496	5120029 5	19744	517.609.0255.01.0 1	MESA DE 230 CM CON RESPALDO Y DOBLE FREGADERO CENTRAL PARA O	0	**CANCELADA**			
497	5110013 3	19968	511.076.0952.00.0 1	ARCHIVERO GUARDA VISIBLE SENCILLO. DIMENSIONES GENERALES: LA	22	MÉXICO	EDVAG ARCH GVS	$8,000.00	$176,000.00
498	5110012 3	19969	511.076.0966.00.0 1	ARCHIVERO DE 2 GAVETAS CON CAJA FUERTE. DIMENSIONES GENERALE	1	MÉXICO	EDVAG ARCH 2GVCF	$22,000.00	$22,000.00
499	5110012 4	19970	511.076.0975.00.0 1	ARCHIVERO 4 GAVETAS. MOVIMIENTOS O SISTEMAS: SISTEMA DE CORR	4	MÉXICO	EDVAG ARCH 4GVCF	$6,800.00	$27,200.00
500	5110012 5	19971	511.076.0988.00.0 1	ARCHIVERO DE 4 GAVETAS CON PUERTAS ABATIBLES Y DESLIZABLES.	94	MÉXICO	EDVAG ARCH 4GVPABDZ	$11,200.00	$1,052,800.00
501	5110013 2	19973	511.076.1007.00.0 1	ARCHIVERO GUARDA VISIBLE DOBLE. DIMENSIONES GENERALES: LARGO	10	MÉXICO	EDVAG ARCH GVDB	$14,000.00	$140,000.00
502	5110012 7	19974	511.076.1016.00.0 1	ARCHIVERO DE 2 GAVETAS CON PUERTAS ABATIBLES Y DESLIZABLES.	1	MÉXICO	EDVAG ARCH 2GVPAD	$9,900.00	$9,900.00
503	5110011 5	19976	511.026.0492.00.0 1	ANAQUEL ESQUELETO 7 ENTREPAÑOS. CAPACIDAD DE CARGA: 100 KG.	118	MÉXICO	EDVAG ANQLES7	$11,200.00	$1,321,600.00
504	5110011 6	19977	511.026.0501.00.0 1	ANAQUEL FIJO DE 45 CM UNA VISTA. DIMENSIONES GENERALES: FREN	214	MÉXICO	EDVAG ANQLFJO 1V	$19,000.00	$4,066,000.00



Av. Lázaro Cárdenas Manzana. 89 Lote 1 Col. Nueva Aragón,
Ecatepec de Morelos, Estado de México, C.P. 55260
Tel 0155 57685864 / 24752863 Ma[redacted]
ventas@edvagcc.com.mx Web: www.edvagcc.com.mx

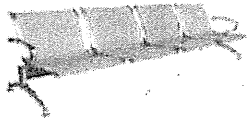

SE CANCELAN DATOS PERSONALES DE PERSONA(S) FISICAS IDENTIFICABLE(S) TALES COMO: CORREO ELECTRÓNICO, POR CONSIDERARSE INFORMACIÓN CUYA DIFUSIÓN PUEDE AFECTAR A LA ESFERA PRIVADA DE LA MISMA, DE CONFORMIDAD CON LO ESTABLECIDO EN LOS ARTÍCULOS 113 FRACCIÓN I Y 118 DE LA LEY FEDERAL DE TRANSPARENCIA Y ACCESO A LA INFORMACIÓN PÚBLICA. D.O.F. 09-mayo-2016

Conceptos Comerciales S.A. de C.V.

INSTITUTO MEXICANO DEL SEGURO SOCIAL
DIRECCIÓN DE ADMINISTRACIÓN
Unidad de Adquisiciones
Convocatoria a la Licitación Pública Nacional Electrónica
LA-50-GYR-050GYR975-N-3-2024
Adquisición de Mobiliario Administrativo
para Hospitales Prioritarios (7 Obras) (Binario

FABRICANTE

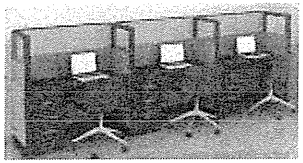

RFC. ECC1011039E0

MOBILIARIO PARA OFICINAS Y HOSPITALES

505	51100117	19978	511.026.0517.00.01	ANAQUEL FIJO DOS VISTAS. DIMENSIONES GENERALES: FRENTE 85 CM	13	MÉXICO	EDVAG ANQLFJO 2V	$23,000.00	$299,000.00
506	51100118	19979	511.026.0527.00.01	ANAQUEL PARA LIBROS Y REVISTAS. DIMENSIONES GENERALES: LARGO	2	MÉXICO	EDVAG ANQL LIBRV	$27,200.00	$54,400.00
507	51100136	19980	511.109.0345.00.01	BANCO ALTO. DIMENSIONES GENERALES: DIAMETRO DE ASIENTO 35CM,	19	MÉXICO	EDVAG BNCOALT	$18,550.00	$352,450.00
508	51200035	19981	511.178.0113.00.01	CARRETILLA PORTA BULTOS. DIMENSIONES GENERALES: ANCHO 45CM,	6	MÉXICO	EDVAG CRRTLL PRBL	$4,500.00	$27,000.00
509	51100143	19984	511.268.0282.00.01	CREDENZA DE 150CM CON BASES METALICAS. DIMENSIONES GENERALES	33	MÉXICO	EDVAG CRDNZ 15	$12,000.00	$396,000.00
510	51100149	19989	511.339.1275.00.01	ESCRITORIO MODULAR DE 150CM CON LATERAL DERECHO. DIMENSIONES	21	MÉXICO	EDVAG ESCRMDLTDR 15	$12,500.00	$262,500.00
511	51100150	19990	511.339.1288.00.01	ESCRITORIO MODULAR DE 150CM CON LATERAL IZQUIERDO. DIMENSION	47	MÉXICO	EDVAG ESCRMDLTIZ 15	$13,500.00	$634,500.00
512	51100151	19991	511.339.1295.00.01	ESCRITORIO MODULAR DE 180CM CON LATERAL DERECHO. DIMENSIONES	1	MÉXICO	EDVAG ESCRMDLTDR 18	$14,500.00	$14,500.00
513	51100159	19992	511.339.1304.00.01	ESCRITORIO MODULAR TIPO BALA DE 120CM SIN LATERAL. DIMENSION	24	MÉXICO	EDVAG ESCRMD TBSLT12	$7,200.00	$172,800.00
514	51100160	19993	511.339.1313.00.01	ESCRITORIO MODULAR TIPO BALA DE 150CM SIN LATERAL. DIMENSION	4	MÉXICO	EDVAG ESCRMD TBSLT15	$8,500.00	$34,000.00
515	51100170	19996	511.451.0281.00.01	GABINETE UNIVERSAL. DIMENSIONES GENERALES: LARGO 90 CM, ANCH	10	MÉXICO	EDVAG GABUNI	$9,500.00	$95,000.00

ANEXOS

DIVISION DE CONTRATOS



Av. Lazaro Cardenas Manzana. 89 Lote 1 Col. Nueva Aragón,
Ecatepec de Morelos, Estado de México, C.P. 55260
Tel 0155 57685864 / 24752863 Mail [redacted]
ventas@edvagcc.com.mx Web: www.edvagcc.com.mx

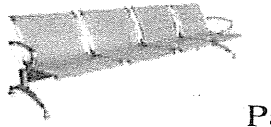

SE CANCELAN DATOS PERSONALES DE PERSONA(S) FISICAS IDENTIFICABLE(S) TALES COMO: CORREO ELECTRÓNICO, POR CONSIDERARSE INFORMACIÓN CUYA DIFUSIÓN PUEDE AFECTAR A LA ESFERA PRIVADA DE LA MISMA, DE CONFORMIDAD CON LO ESTABLECIDO EN LOS ARTÍCULOS 113 FRACCIÓN I Y 118 DE LA LEY FEDERAL DE TRANSPARENCIA Y ACCESO A LA INFORMACIÓN PÚBLICA. D.O.F. 09-mayo-2016

Conceptos Comerciales S.A. de C.V.

INSTITUTO MEXICANO DEL SEGURO SOCIAL
DIRECCIÓN DE ADMINISTRACIÓN
Unidad de Adquisiciones
Convocatoria a la Licitación Pública Nacional Electrónica
LA-50-GYR-050GYR975-N-3-2024
Adquisición de Mobiliario Administrativo
para Hospitales Prioritarios (7 Obras) (Binario

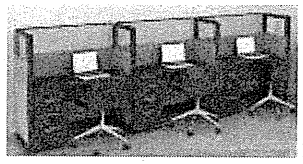

RFC. ECC1011039E0

FABRICANTE

MOBILIARIO PARA OFICINAS Y HOSPITALES

516	51100185	19999	511.619.1345.00.01	MESA DE APOYO PARA TELEFONOS. DIMENSIONES GENERALES: LARGO 4	13	MÉXICO	EDVAG MSAPYTEL	$2,500.00	$32,500.00
517	51100191	20001	511.619.1363.00.01	MESA ESQUINERA FABRICADA EN MDF. DIMENSIONES GENERALES: LARG	11	MÉXICO	EDVAG MSESQN	$3,500.00	$38,500.00
518	51100195	20002	511.619.1378.00.01	MESA RECTANGULAR DE JUNTAS PARA 10 PERSONAS. DIMENSIONES GEN	3	MÉXICO	EDVAG MSRCTJN10P	$19,500.00	$58,500.00
519	51100194	20003	511.619.1381.00.01	MESA PARA SALA DE USOS MULTIPLES. DIMENSIONES GENERALES: LAR	13	MÉXICO	EDVAG MSSL USUMU	$6,000.00	$78,000.00
520	51100220	20005	511.622.0226.00.01	MODULO ESCRITORIO AUTOSUSTENTABLE PARA DOS LUGARES. MOVIMIEN	1	MÉXICO	EDVAG MDESC AUTSSTB 2L	$36,000.00	$36,000.00
521	51100225	20006	511.790.0227.00.01	PORTAROTAFOLIO CON PIZARRON. DIMENSIONES GENERALES: FRENTE 8	9	MÉXICO	EDVAG PRTRTFL CPZRR	$4,900.00	$44,100.00
522	51100236	20010	511.836.0458.00.01	SILLON CONFORTABLE DE 1 LUGAR, TAPIZADO EN TELA. DIMENSIONES	58	MÉXICO	EDVAG SLLN CF1L	$9,500.00	$551,000.00
523	51100240	20011	511.836.0466.00.01	SILLON CONFORTABLE DE 3 LUGARES, TAPIZADO EN TELA DIMENSIONE	12	MÉXICO	EDVAG SLLN CF3L	$16,000.00	$192,000.00
524	51100242	20012	511.836.0471.00.01	SILLON FIJO DE RESPALDO ALTO BASE DE TRINEO. DIMENSIONES GEN	548	MÉXICO	EDVAG SLLN FJRSAL	$2,150.00	$1,178,200.00
525	51100243	20013	511.836.0484.00.01	SILLON FIJO DE RESPALDO BAJO BASE DE TRINEO TAPIZADO EN PIEL	350	MÉXICO	EDVAG SLLN FJRSAL	$3,600.00	$1,260,000.00
526	51100231	20014	511.836.0496.00.01	SILLON GIRATORIO DE RESPALDO ALTO TAPIZADA EN POLIPIEL CON P	8	MÉXICO	EDVAG SLLN GRSAL	$3,800.00	$30,400.00
527	51100248	20015	511.836.0505.00.01	SILLON GIRATORIO DE RESPALDO BAJO CON PISTON NEUMATICO. DIME	170	MÉXICO	EDVAG SLLN GRSBJ	$2,850.00	$484,500.00
528	51100252	20017	511.883.0529.00.01	TARJETERO DOBLE PARA TARJETAS DE 7.62 X 12.70 CM (3 PULGADAS	1	MÉXICO	EDVAG TRJTR DBL3P	$5,000.00	$5,000.00



Av. Lázaro Cárdenas Manzana. 89 Lote 1 Col. Nueva Aragón,
Ecatepec de Morelos, Estado de México. C.P. 55260
Tel 0155 57685864 / 24752863 Ma[redacted]
ventas@edvagcc.com.mx Web: www.edvagcc.com.mx

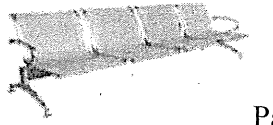

SE CANCELAN DATOS PERSONALES DE PERSONA(S) FISICAS IDENTIFICABLE(S) TALES COMO: CORREO ELECTRÓNICO, POR CONSIDERARSE INFORMACIÓN CUYA DIFUSIÓN PUEDE AFECTAR A LA ESFERA PRIVADA DE LA MISMA, DE CONFORMIDAD CON LO ESTABLECIDO EN LOS ARTÍCULOS 113 FRACCIÓN I Y 118 DE LA LEY FEDERAL DE TRANSPARENCIA Y ACCESO A LA INFORMACIÓN PÚBLICA. D.O.F. 09-mayo-2016

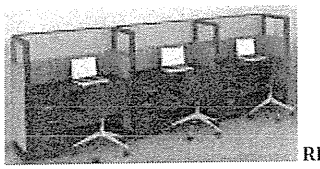

529	51100251	20018	511.883.0534.00.01	TARJETERO DOBLE PARA TARJETAS DE 12.70 X 20.3 CM (5 PULGADAS	7	MÉXICO	EDVAG TRJTR DBL5P	$7,000.00	$49,000.00
530	51100255	20020	511.883.0556.00.01	TARJETERO SENCILLO PARA TARJETAS DE 7.62 X 12.70 CM (3 PULGA	6	MÉXICO	EDVAG TRJTR SNCLL 3P	$2,600.00	$15,600.00
531	51100256	20022	511.883.0579.00.01	TARJETERO TRIPLE DE 10 GAVETAS PARA TARJETAS DE 7.62 X 12.70	2	MÉXICO	EDVAG TRJTR TRPL 10GV	$15,000.00	$30,000.00
532	51200399	20048	519.104.0539.00.01	BANCA EN REGADERA. DIMENSIONES GENERALES: LARGO 45 CM, ANCHO	56	MÉXICO	EDVAG BNK RGD	$3,900.00	$218,400.00
533	51200400	20049	519.104.0541.00.01	BANCA EN TANDEM PARA 3 LUGARES. DIMENSIONES GENERALES: FRENT	162	MÉXICO	EDVAG BNK TNDM 3L	$3,600.00	$583,200.00
534	51200401	20050	519.104.0551.00.01	BANCA EN TANDEM PARA 4 LUGARES. DIMENSIONES GENERALES: FRENT	110	MÉXICO	EDVAG BNK TNDM 4L	$4,500.00	$495,000.00
535	51200402	20051	519.104.0569.00.01	BANCA VESTIDOR PARA BAÑOS. DIMENSIONES GENERALES: LARGO 120	46	MÉXICO	EDVAG BNK VSTD BÑS	$3,900.00	$179,400.00
536	51200403	20052	519.104.0574.00.01	BANCA VESTIDOR PARA CONSULTORIO. DIMENSIONES GENERALES: LARG	46	MÉXICO	EDVAG BNK VSTD CNS	$4,900.00	$225,400.00
537	51200420	20055	519.160.0357.00.01	CARRO DE ASEO EN FORMA DE TIJERA. DIMENSIONES GENERALES: LAR	42	MÉXICO	EDVAG BNK VSTD CNS	$2,900.00	$121,800.00
538	51200421	20056	519.160.0365.00.01	CARRO TRANSPORTADOR DE BIBERONES. DIMENSIONES GENERALES: LAR	3	MÉXICO	EDVAG CRRTNSP BBRNS	$16,000.00	$48,000.00
539	51200422	20057	519.160.0376.00.01	CARRO TRANSPORTADOR DE ROPA HUMEDA. DIMENSIONES GENERALES: L	3	MÉXICO	EDVAG CRRTRNP RPHU	$22,300.00	$66,900.00
540	51200430	20059	519.279.0022.00.01	DESPACHADOR DE MEDICAMENTOS DE ALTO CONSUMO. DIMENSIONES GEN	4	MÉXICO	EDVAG DSPCHR ALALCON	$29,500.00	$118,000.00

ANEXOS
DIVISION DE CONTRATOS



Av. Lázaro Cárdenas Manzana. 89 Lote 1 Col. Nueva Aragón,
Ecatepec de Morelos, Estado de México, C.P. 55260
Tel 0155 57685864 / 24752863 Mai[redacted]
ventas@edvagcc.com.mx Web: www.edvagcc.com.mx

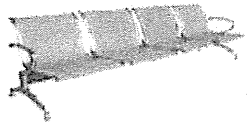

SE CANCELAN DATOS PERSONALES DE PERSONA(S) FISICAS IDENTIFICABLE(S) TALES COMO: CORREO ELECTRÓNICO, POR CONSIDERARSE INFORMACIÓN CUYA DIFUSIÓN PUEDE AFECTAR A LA ESFERA PRIVADA DE LA MISMA, DE CONFORMIDAD CON LO ESTABLECIDO EN LOS ARTÍCULOS 113 FRACCIÓN I Y 118 DE LA LEY FEDERAL DE TRANSPARENCIA Y ACCESO A LA INFORMACIÓN PÚBLICA. D.O.F. 09-mayo-2016

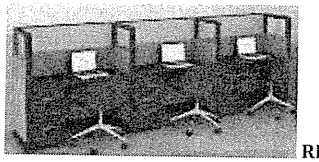

541	51200431	20060	519.315.0059.00.01	ESCALERA DE TIJERA 3 PELDAÑOS. DIMENSIONES GENERALES: ALTO 6	35	MÉXICO	EDVAG ESKL TJ3P	$2,800.00	$98,000.00
542	51200437	20062	519.630.5401.00.01	MESA DE TRABAJO PARA TALLER. DIMENSIONES GENERALES: LARGO 18	10	MÉXICO	EDVAG MSTRBTLL	$11,000.00	$110,000.00
543	51200439	20064	519.630.5427.00.01	MESA INFANTIL PARA PREESCOLAR. DIMENSIONES GENERALES: CUBIER	1	MÉXICO	EDVAG MSINF PRSS	$3,300.00	$3,300.00
544	51200440	20065	519.630.5432.00.01	MESA LISA DE 180 CM PARA DOBLAR ROPA. DIMENSIONES GENERALES:	1	MÉXICO	EDVAG MSLSA 18 PDR	$15,000.00	$15,000.00
545	51100302	20067	519.630.5454.00.01	MESA PARA COMPUTADORA CON ESTRUCTURA TUBULAR FRENTE 100 CM	27	MÉXICO	EDVAG MSCOM ETF	$4,800.00	$129,600.00
546	51200442	20068	519.630.5462.00.01	MESA PARA DIBUJO (RESTIRADOR). DIMENSIONES GENERALES: FRENTE	1	MÉXICO	EDVAG RSTRDR	$6,500.00	$6,500.00
547	51100307	20069	519.695.1974.00.01	PIZARRON DE 120 CM CON TABLERO DE CORCHO. DIMENSIONES GENERA	6	MÉXICO	EDVAG PZRRN 12 TBCORCH	$1,550.00	$9,300.00
548	51100308	20070	519.695.1987.00.01	PIZARRON DE 120 CM MAGNETICO DE PARED. DIMENSIONES GENERALES	14	MÉXICO	EDVAG	$3,200.00	$44,800.00
549	51100310	20072	519.695.2004.00.01	PIZARRON DE 150 CM MAGNETICO DE PARED. DIMENSIONES GENERALES	32	MÉXICO	EDVAG	$6,500.00	$208,000.00
550	51100311	20073	519.695.2013.00.01	PIZARRON DE 180 CM MAGNETICO DE PARED. DIMENSIONES GENERALES	3	MÉXICO	EDVAG PZRRN 18 MGPRD	$3,970.00	$11,910.00
551	51200455	20076	519.810.0381.00.01	SILLA TIPO BOUNCER CON ESTRUCTURA DE TRINEO. MOVIMIENTOS / S	6	MÉXICO	EDVAG SLL TBOU	$7,800.00	$46,800.00
552	51200456	20077	519.810.0393.00.01	SILLA PARA AULA. DIMENSIONES GENERALES: FRENTE 60 CM, FONDO	40	MÉXICO	EDVAG SLL AU	$2,600.00	$104,000.00
553	51100325	20078	519.824.0504.00.01	SILLON ACOJINABLE RECLINABLE SISTEMA MECANICO DE PALANCAS PA	73	MÉXICO	EDVAG SLLN ACRC	$9,800.00	$715,400.00
554	51100333	20079	519.865.0105.00.01	TABLERO DE CORCHO 120 CM. DIMENSIONES GENERALES: FRENTE 120	94	MÉXICO	EDVAG TB CRCH	$1,950.00	$183,300.00



Av. Lázaro Cárdenas Manzana. 89 Lote 1 Col. Nueva Aragón,
Ecatepec de Morelos, Estado de México, C.P. 55260
Tel 0155 57685864 / 24752883 Ma[redacted]
ventas@edvagcc.com.mx Web: www.edvagcc.com.mx

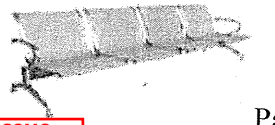

SE CANCELAN DATOS PERSONALES DE PERSONA(S) FISICAS IDENTIFICABLE(S) TALES COMO: CORREO ELECTRÓNICO, POR CONSIDERARSE INFORMACIÓN CUYA DIFUSIÓN PUEDE AFECTAR A LA ESFERA PRIVADA DE LA MISMA, DE CONFORMIDAD CON LO ESTABLECIDO EN LOS ARTÍCULOS 113 FRACCIÓN I Y 118 DE LA LEY FEDERAL DE TRANSPARENCIA Y ACCESO A LA INFORMACIÓN PÚBLICA. D.O.F. 09-mayo-2016

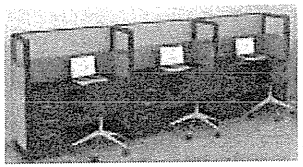

555	51100334	20080	519.865.0114.00.01	TABLERO DE CORCHO DE 150 CM. DIMENSIONES GENERALES: FRENTE 1	1	MÉXICO	EDVAG TBL CRCH15	$2,300.00	$2,300.00
556	51200458	20081	519.873.0141.00.01	TARIMA PARA ESTIBAR MERCANCIAS. DIMENSIONES GENERALES: FRENT	23	MÉXICO	EDVAG TRMA ESMK	$2,200.00	$50,600.00
557	51200459	20082	519.873.0151.00.01	TARIMA PLASTICA PARA PATIN HIDRAULICO. DIMENSIONES GENERALE	2	MÉXICO	EDVAG TRMA PLSPTHI	$3,050.00	$6,100.00
558	51200277	20084	517.013.0087.00.01	ALACENA ALTA DE 90 CM. DIMENSIONES GENERALES: FRENTE 90 CM,	41	MÉXICO	EDVAG ALALT 9	$6,500.00	$266,500.00
559	51100287	20085	517.063.0136.00.01	ANAQUEL PARA OLLAS FRENTE 90 CM, FONDO 60 CM, ALTURA 180 CM	3	MÉXICO	EDVAG ANQLOLL	$17,500.00	$52,500.00
560	51200280	20087	517.256.0204.00.01	CARRO PARA CHAROLAS EN AUTOSERVICIO LARGO 80 CM, ANCHO 50 CM	2	MÉXICO	EDVAG CRCHR ATSRV	$19,000.00	$38,000.00
561	51200281	20088	517.256.0213.00.01	CARRO TRANSPORTADOR DE CHAROLAS PARA ALIMENTOS. DIMENSIONES	3	MÉXICO	EDVAG CRTRNS CHAL	$22,000.00	$66,000.00
562	51200282	20089	517.256.0226.00.01	CARRO TRANSPORTADOR DE OLLAS. DIMENSIONES GENERALES: LARGO	2	MÉXICO	EDVAG **CRTRNS OLL**	$10,000.00	$20,000.00
563	51200284	20090	517.270.0125.00.01	COCINETA CON PARRILLA ELECTRICA DERECHA Y FREGADERO IZQUIERD	0	**CANCELADA**			
564	51200289	20092	517.272.0022.00.01	COLGADOR PARA UTENSILIOS DE COCINA. DIMENSIONES GENERALES	1	MÉXICO	EDVAG CLGDR UTCK	$6,000.00	$6,000.00
565	51200290	20093	517.301.0116.00.01	DEPOSITO DE PAN. DIMENSIONES GENERALES: FRENTE 70 CM, FONDO	1	MÉXICO	EDVAG DPST PN	$17,000.00	$17,000.00
566	51200319	20096	517.609.5467.00.01	MESA DE 180 CM CON RESPALDO Y FREGADERO DERECHO. DIMENSIONES	0	**CANCELADA**			
567	51200326	20103	517.609.5537.00.01	MESA DE 120 CM CON RESPALDO Y FREGADERO IZQUIERDO. DIMENSION	0	**CANCELADA**			
568	51200327	20104	517.609.5549.00.01	MESA DE 180 CM CON RESPALDO Y DOBLE FREGADERO CENTRAL. DIMEN	0	**CANCELADA**			

ANEXOS
DIVISIÓN DE CONTRATOS



Av. Lázaro Cárdenas Manzana. 89 Lote 1 Col. Nueva Aragón,
Ecatepec de Morelos, Estado de México, C.P. 55260
Tel 0155 57685864 / 24752863 Mail [redacted]
ventas@edvagcc.com.mx Web: www.edvagcc.com.mx

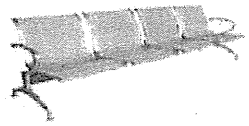

SE CANCELAN DATOS PERSONALES DE PERSONA(S) FISICAS IDENTIFICABLE(S) TALES COMO: CORREO ELECTRÓNICO, POR CONSIDERARSE INFORMACIÓN CUYA DIFUSIÓN PUEDE AFECTAR A LA ESFERA PRIVADA DE LA MISMA, DE CONFORMIDAD CON LO ESTABLECIDO EN LOS ARTÍCULOS 113 FRACCIÓN I Y 118 DE LA LEY FEDERAL DE TRANSPARENCIA Y ACCESO A LA INFORMACIÓN PÚBLICA. D.O.F. 09-mayo-2016

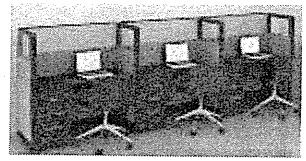

FABRICANTE

MOBILIARIO PARA OFICINAS Y HOSPITALES

569	51200328	20105	517.609.5559.00.01	MESA ELECTRICA CALIENTE MOVIL (2 CHAROLAS). DIMENSIONES GE	3	MÉXICO	EDVAG MS ELECLMV 2CH	$24,000.00	$72,000.00
570	51200329	20106	517.609.5567.00.01	MESA ELECTRICA CALIENTE MOVIL (3 CHAROLAS). DIMENSIONES GE	1	MÉXICO	EDVAG MS ELECLMV 3CH	$26,000.00	$26,000.00
571	51200330	20107	517.609.5572.00.01	MESA FRIA A HIELO MOVIL (3 CHAROLAS). DIMENSIONES GENERALES:	3	MÉXICO	EDVAG MS FRHIMV 3CH	$29,000.00	$87,000.00
572	51200332	20109	517.609.5597.00.01	MESA FRIA PARA BARRA DE AUTO SERVICIO (4 CHAROLAS). DIMENSIO	1	MÉXICO	EDVAG MS FRBRATSRV 4CH	$39,000.00	$39,000.00
573	51200334	20111	517.609.5613.00.01	MESA LISA DE 120 CM CON RESPALDO Y ENTREPAÑO. DIMENSIONES GE	14	MÉXICO	EDVAG MS LS12 RSEN	$14,000.00	$196,000.00
574	51200335	20112	517.609.5625.00.01	MESA LISA DE 150 CM CON RESPALDO Y ENTREPAÑO. DIMENSIONES GE	4	MÉXICO	EDVAG MS LS15 RSEN	$17,000.00	$68,000.00
575	51200337	20114	517.609.5647.00.01	MESA LISA PARA RECIBO DE LOZA CON ESCURRIDERO DERECHO FRENTE	0	**CANCELADA**			
576	51200341	20118	517.609.5695.00.01	MESA DE 230 CM PARA LAVADO DE BIBERONES CON TRIPLE FREGADERO	0	**CANCELADA**			
577	51100119	20387	511.026.0532.00.01	ANAQUEL DOBLE PARA LIBROS Y REVISTAS. DIMENSIONES GENERALES:	10	MÉXICO	EDVAG ANQL DBLBRV	$14,000.00	$140,000.00
578	51100128	20388	511.076.1023.00.01	ARCHIVERO 4 GAVETAS CON FRENTES EN MDP. DIMENSIONES GENERALE	6	MÉXICO	EDVAG ARCH 4GV	$17,000.00	$102,000.00
579	51100165	20401	511.401.0094.00.01	EXHIBIDOR DE REVISTAS. DIMENSIONES GENERALES: FRENTE 180 CM,	1	MÉXICO	EDVAG EXHB RV	$17,000.00	$17,000.00
580	51100190	20405	511.619.1413.00.01	MESA DOBLE PARA GABINETE TIPO KARDEX. DIMENSIONES GENERALES:	3	MÉXICO	EDVAG MSDB GBNTKRDX	$3,800.00	$11,400.00
581	51100219	20410	511.263.0353.00.01	MODULO ESCRITORIO AUTO SUSTENTABLE PARA 1 LUGAR. CORREDERAS	5	MÉXICO	EDVAG MDESC AUTSSTB 1L	$49,000.00	$245,000.00



Av. Lázaro Cárdenas Manzana. 89 Lote 1 Col. Nueva Aragón,
Ecatepec de Morelos, Estado de México. C.P. 55260
Tel 0155 57685864 / 24752863 Mail: [redacted]
ventas@edvagcc.com.mx Web

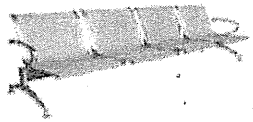

SE CANCELAN DATOS PERSONALES DE PERSONA(S) FISICAS IDENTIFICABLE(S) TALES COMO: CORREO ELECTRÓNICO, POR CONSIDERARSE INFORMACIÓN CUYA DIFUSIÓN PUEDE AFECTAR A LA ESFERA PRIVADA DE LA MISMA, DE CONFORMIDAD CON LO ESTABLECIDO EN LOS ARTÍCULOS 113 FRACCIÓN I Y 118 DE LA LEY FEDERAL DE TRANSPARENCIA Y ACCESO A LA INFORMACIÓN PÚBLICA. D.O.F. 09-mayo-2016

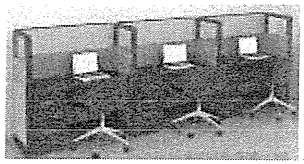

582	51100227	20412	511.814.0379.00.01	SILLA APILABLE CON TAPIZ DE TELA Y ESTRUCTURA DE TRINEO. DIM	34	MÉXICO	EDVAG SLLAPLB TTET	$13,000.00	$442,000.00
583	51100238	20413	511.836.0514.00.01	SILLON CONFORTABLE DE 2 LUGARES, TAPIZADO EN TELA. DIMENSION	13	MÉXICO	EDVAG SLLN CF 2L	$8,400.00	$109,200.00
584	51100247	20417	511.836.0558.00.01	SILLON GIRATORIO DE RESPALDO ALTO TAPIZADO EN TELA, CON PIST	4	MÉXICO	EDVAG SLLN GRSAL	$3,200.00	$12,800.00
585	51100217	20542	511.622.0291.00.01	MODULO EN L PARA CONSULTORIO CON LATERAL DERECHO. DIMENSIONE	1	MÉXICO	EDVAG MD L CNS LTDR	$19,000.00	$19,000.00
586	51100153	20543	511.339.1406.00.01	ESCRITORIO MODULAR EN C. DIMENSIONES GENERALES: LARGO 180CM,	1	MÉXICO	EDVAG ESCMOD C	$33,000.00	$33,000.00
587	51100184	20545	511.619.1457.00.01	MESA DE APOYO LATERAL EN MDP. DIMENSIONES GENERALES: FRENTE	9	MÉXICO	EDVAG MSAPY LT	$5,500.00	$49,500.00
588	51100189	20546	511.619.1465.00.01	MESA DE USOS MULTIPLES EN MDP. DIMENSIONES GENERALES: FRENTE	78	MÉXICO	EDVAG MS USUMU	$5,900.00	$460,200.00
589	51100233	20554	511.814.0382.00.01	SILLA GIRATORIA DE REPALDO BAJO TAPIZADA EN TELA CON PISTON	248	MÉXICO	EDVAG SLLGR RSBJ	$1,980.00	$491,040.00
590	51100230	20555	511.814.0394.00.01	SILLA FIJA DE RESPALDO BAJO BASE DE TRINEO TAPIZADA EN TELA.	356	MÉXICO	EDVAG SLLFJ RSBJ	$2,300.00	$818,800.00
591	51100226	20556	511.814.0405.00.01	SILLA ALTA GIRATORIA CON MECANISMO DE CONTACTO PERMA[redacted]Y	34	MÉXICO	EDVAG SLLAL GR MCCNPM	$4,800.00	$163,200.00
592	51100180	20559	511.619.1476.00.01	MESA CIRCULAR PARA JUNTAS DE 4 LUGARES DE CRISTAL. DIMENSION	24	MÉXICO	EDVAG MSCIRJN 4L	$16,000.00	$384,000.00
593	51100186	20561	511.619.1483.00.01	MESA DE CENTRO EN MDP. DIMENSIONES GENERALES: ANCHO 80 CM, L	9	MÉXICO	EDVAG MSCNTR	$13,000.00	$117,000.00

DIVISIÓN DE CONTRATOS
ANEXOS



Av. Lázaro Cárdenas Manzana. 89 Lote 1 Col. Nueva Aragón,
Ecatepec de Morelos, Estado de México. C.P. 55260
Tel 0155 57685864 / 24752863 Mail [redacted]
ventas@edvagcc.com.mx Web: www.edvagcc.com.mx

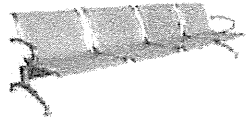

SE CANCELAN DATOS PERSONALES DE PERSONA(S) FISICAS IDENTIFICABLE(S) TALES COMO: CORREO ELECTRÓNICO, POR CONSIDERARSE INFORMACIÓN CUYA DIFUSIÓN PUEDE AFECTAR A LA ESFERA PRIVADA DE LA MISMA, DE CONFORMIDAD CON LO ESTABLECIDO EN LOS ARTÍCULOS 113 FRACCIÓN I Y 118 DE LA LEY FEDERAL DE TRANSPARENCIA Y ACCESO A LA INFORMACIÓN PÚBLICA. D.O.F. 09-mayo-2016

594	51100327	20568	519.824.0526.00.01	SILLON FIJO CONFORTABLE DE 1 LUGAR TAPIZADO EN TELA. DIMENSI	26	MÉXICO	EDVAG SLLN FJCF1L	$9,900.00	$257,400.00
595	51200397	20580	519.033.0071.00.01	APARCADOR DE BICICLETAS EN ESPIRAL. DIMENSIONES GENERALES: (	3	MÉXICO	EDVAG APARK BCI	$29,500.00	$88,500.00
596	51100298	20583	519.196.0194.00.01	CASILLERO DOBLE EN PLASTICO DE ALTA RESISTENCIA. DIMENSIONES	566	MÉXICO	EDVAG CSDB PLSAR	$9,800.00	$5,546,800.00
597	51100303	20586	519.630.5515.00.01	MESA RECTANGULAR PARA COMPUTADORA. DIMENSIONES GENERALES: FR	1	MÉXICO	EDVAG MSREC COM	$6,500.00	$6,500.00
598	51100171	20587	511.465.0024.00.01	GUARDA INFERIOR DE 120 CM. DIMENSIONES GENERALES: LARGO 120	4	MÉXICO	EDVAG GRDINF 12	$15,000.00	$60,000.00
599	51100172	20588	511.465.0039.00.01	GUARDA INFERIOR DE 150 CM. DIMENSIONES GENERALES: LARGO 150	47	MÉXICO	EDVAG GRDINF 15	$13,500.00	$634,500.00
600	51100163	20592	511.339.1422.00.01	ESCRITORIO RECTANGULAR DE 150CM. DIMENSIONES GENERALES: LARG	52	MÉXICO	EDVAG ESCRC 15	$8,300.00	$431,600.00
601	51100164	20593	511.339.1437.00.01	ESCRITORIO RECTANGULAR DE 180 CM. DIMENSIONES GENERALES: LAR	1	MÉXICO	EDVAG ESCRC 18	$6,800.00	$6,800.00
602	51200457	20633	519.810.0413.00.01	SILLA ALTA INFANTIL DE POLIPROPILENO. DIMENSIONES GENERALES:	6	MÉXICO	EDVAG SLLINF PLPRLN	$3,700.00	$22,200.00
603	51100229	20673	511.814.0421.00.01	SILLA FIJA DE POLIPROPILENO. DIMENSIONES GENERALES: ALTURA D	2	MÉXICO	EDVAG SLLFJ PLPRLN	$1,300.00	$2,600.00
604	51200301	16972	517.609.0495.01.01	MESA DE 270 CM. CON RESPALDO, ESCURRIDERO Y DOBLE FREGADERO	0	**CANCELADA**			
605	51100208	19698	511.622.0182.00.01	MODULO DE ATENCION Y ORIENTACION AL DERECHOHABIENTE TIPO A	1	MÉXICO	EDVAG MDLATNDRHBA	$180,000.00	$180,000.00



Av. Lázaro Cárdenas Manzana. 89 Lote 1 Col. Nueva Aragón,
Ecatepec de Morelos, Estado de México. C.P. 55260
Tel 0155 57685864 / 24752863 Mail [redacted]
ventas@edvagcc.com.mx Web: www.edvagcc.com.mx

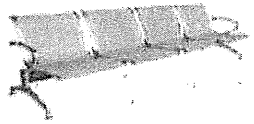

SE CANCELAN DATOS PERSONALES DE PERSONA(S) FISICAS IDENTIFICABLE(S) TALES COMO: CORREO ELECTRÓNICO, POR CONSIDERARSE INFORMACIÓN CUYA DIFUSIÓN PUEDE AFECTAR A LA ESFERA PRIVADA DE LA MISMA, DE CONFORMIDAD CON LO ESTABLECIDO EN LOS ARTÍCULOS 113 FRACCIÓN I Y 118 DE LA LEY FEDERAL DE TRANSPARENCIA Y ACCESO A LA INFORMACIÓN PÚBLICA. D.O.F. 09-mayo-2016

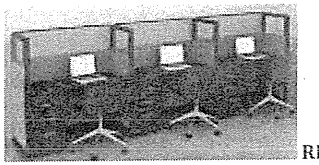

Conceptos Comerciales S.A. de C.V.
RFC. ECC1011039E0
FABRICANTE
MOBILIARIO PARA OFICINAS Y HOSPITALES

606	51100209	19699	511.622.0194.00.01	MODULO DE ATENCION Y ORIENTACION AL DERECHOHABIENTE TIPO B	1	MÉXICO	EDVAG MDLATNDRHBB	$205,000.00	$205,000.00
607	51200293	19739	517.609.0115.02.01	MESA DE 180 CM CON RESPALDO Y FREGADERO DERECHO CON PREPARAC	0	**CANCELADA**			
608	51200295	19744	517.609.0255.01.01	MESA DE 230 CM CON RESPALDO Y DOBLE FREGADERO CENTRAL PARA O	0	**CANCELADA**			
609	51200304	19765	517.609.0727.01.01	MESA DE 210 CM CON RESPALDO Y DOBLE FREGADERO IZQUIERDO. DIM	0	**CANCELADA**			
610	51100133	19968	511.076.0952.00.01	ARCHIVERO GUARDA VISIBLE SENCILLO. DIMENSIONES GENERALES: LA	22	MÉXICO	EDVAG ARCH GVS	$9,200.00	$202,400.00
611	51100123	19969	511.076.0966.00.01	ARCHIVERO DE 2 GAVETAS CON CAJA FUERTE. DIMENSIONES GENERALE	1	MÉXICO	EDVAG ARCH 2GVCF	$22,000.00	$22,000.00
612	51100124	19970	511.076.0975.00.01	ARCHIVERO 4 GAVETAS. MOVIMIENTOS O SISTEMAS: SISTEMA DE CORR	3	MÉXICO	EDVAG ARCH 4GVCF	$8,000.00	$24,000.00
613	51100125	19971	511.076.0988.00.01	ARCHIVERO DE 4 GAVETAS CON PUERTAS ABATIBLES Y DESLIZABLES.	104	MÉXICO	EDVAG ARCH 4GVPABDZ	$13,200.00	$1,372,800.00
614	51100132	19973	511.076.1007.00.01	ARCHIVERO GUARDA VISIBLE DOBLE. DIMENSIONES GENERALES: LARGO	10	MÉXICO	EDVAG ARCH GVDB	$14,000.00	$140,000.00
615	51100127	19974	511.076.1016.00.01	ARCHIVERO DE 2 GAVETAS CON PUERTAS ABATIBLES Y DESLIZABLES.	1	MÉXICO	EDVAG ARCH 2GVPAD	$9,900.00	$9,900.00
616	51100115	19976	511.026.0492.00.01	ANAQUEL ESQUELETO 7 ENTREPAÑOS. CAPACIDAD DE CARGA: 100 KG.	92	MÉXICO	EDVAG ANQLES7	$13,500.00	$1,242,000.00
617	51100116	19977	511.026.0501.00.01	ANAQUEL FIJO DE 45 CM UNA VISTA. DIMENSIONES GENERALES: FREN	214	MÉXICO	EDVAG ANQLFJO 1V	$21,000.00	$4,494,000.00
618	51100117	19978	511.026.0517.00.01	ANAQUEL FIJO DOS VISTAS. DIMENSIONES GENERALES: FRENTE 85 CM	13	MÉXICO	EDVAG ANQLFJO 2V	$23,000.00	$299,000.00

ANEXOS
DIVISION DE CONTRATOS

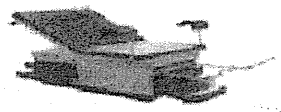

Av. Lázaro Cárdenas Manzana. 89 Lote 1 Col. Nueva Aragón,
Ecatepec de Morelos, Estado de México. C.P. 55260
Tel 0155 57685864 / 24752863 Mail: [redacted]
ventas@edvagcc.com.mx Web:

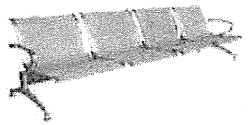

SE CANCELAN DATOS PERSONALES DE PERSONA(S) FISICAS IDENTIFICABLE(S) TALES COMO: CORREO ELECTRÓNICO, POR CONSIDERARSE INFORMACIÓN CUYA DIFUSIÓN PUEDE AFECTAR A LA ESFERA PRIVADA DE LA MISMA, DE CONFORMIDAD CON LO ESTABLECIDO EN LOS ARTÍCULOS 113 FRACCIÓN I Y 118 DE LA LEY FEDERAL DE TRANSPARENCIA Y ACCESO A LA INFORMACIÓN PÚBLICA. D.O.F. 09-mayo-2016

619	51100118	19979	511.026.0527.00.01	ANAQUEL PARA LIBROS Y REVISTAS. DIMENSIONES GENERALES: LARGO	6	MÉXICO	EDVAG ANQL LIBRV	$29,500.00	$177,000.00
620	51100136	19980	511.109.0345.00.01	BANCO ALTO. DIMENSIONES GENERALES: DIAMETRO DE ASIENTO 35CM,	18	MÉXICO	EDVAG BNCOALT	$2,900.00	$52,200.00
621	51200035	19981	511.178.0113.00.01	CARRETILLA PORTA BULTOS. DIMENSIONES GENERALES: ANCHO 45CM,	6	MÉXICO	EDVAG CRRTLL PRBL	$5,500.00	$33,000.00
622	51100143	19984	511.268.0282.00.01	CREDENZA DE 150CM CON BASES METALICAS. DIMENSIONES GENERALES	27	MÉXICO	EDVAG CRDNZ 15	$14,500.00	$391,500.00
623	51100149	19989	511.339.1275.00.01	ESCRITORIO MODULAR DE 150CM CON LATERAL DERECHO. DIMENSIONES	21	MÉXICO	EDVAG ESCRMDLTDR 15	$16,500.00	$346,500.00
624	51100150	19990	511.339.1288.00.01	ESCRITORIO MODULAR DE 150CM CON LATERAL IZQUIERDO. DIMENSION	46	MÉXICO	EDVAG ESCRMDLTIZ 15	$16,500.00	$759,000.00
625	51100151	19991	511.339.1295.00.01	ESCRITORIO MODULAR DE 180CM CON LATERAL DERECHO. DIMENSIONES	1	MÉXICO	EDVAG ESCRMDLTDR 18	$14,500.00	$14,500.00
626	51100159	19992	511.339.1304.00.01	ESCRITORIO MODULAR TIPO BALA DE 120CM SIN LATERAL. DIMENSION	23	MÉXICO	EDVAG ESCRMD TBSLT12	$8,500.00	$195,500.00
627	51100160	19993	511.339.1313.00.01	ESCRITORIO MODULAR TIPO BALA DE 150CM SIN LATERAL. DIMENSION	4	MÉXICO	EDVAG ESCRMD TBSLT15	$11,500.00	$46,000.00
628	51100170	19996	511.451.0281.00.01	GABINETE UNIVERSAL. DIMENSIONES GENERALES: LARGO 90 CM, ANCH	16	MÉXICO	EDVAG GABUNI	$12,000.00	$192,000.00
629	51100185	19999	511.619.1345.00.01	MESA DE APOYO PARA TELEFONOS. DIMENSIONES GENERALES: LARGO 4	8	MÉXICO	EDVAG MSAPYTEL	$3,500.00	$28,000.00



Av. Lázaro Cárdenas Manzana. 89 Lote 1 Col. Nueva Aragón,
Ecatepec de Morelos, Estado de México, C.P. 55260
Tel 0155 57685864 / 24752863 Ma[redacted]
ventas@edvagcc.com.mx Web: www.edvagcc.com.mx

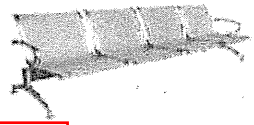

SE CANCELAN DATOS PERSONALES DE PERSONA(S) FISICAS IDENTIFICABLE(S) TALES COMO: CORREO ELECTRÓNICO, POR CONSIDERARSE INFORMACIÓN CUYA DIFUSIÓN PUEDE AFECTAR A LA ESFERA PRIVADA DE LA MISMA, DE CONFORMIDAD CON LO ESTABLECIDO EN LOS ARTÍCULOS 113 FRACCIÓN I Y 118 DE LA LEY FEDERAL DE TRANSPARENCIA Y ACCESO A LA INFORMACIÓN PÚBLICA. D.O.F. 09-mayo-2016

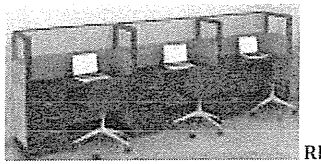

630	51100191	20001	511.619.1363.00.01	MESA ESQUINERA FABRICADA EN MDF. DIMENSIONES GENERALES: LARG	11	MÉXICO	EDVAG MSESQ	$6,000.00	$66,000.00
631	51100195	20002	511.619.1378.00.01	MESA RECTANGULAR DE JUNTAS PARA 10 PERSONAS. DIMENSIONES GEN	3	MÉXICO	EDVAG MSRJNT 10P	$25,000.00	$75,000.00
632	51100194	20003	511.619.1381.00.01	MESA PARA SALA DE USOS MULTIPLES. DIMENSIONES GENERALES: LAR	19	MÉXICO	EDVAG MSUSMUL	$9,500.00	$180,500.00
633	51100220	20005	511.622.0226.00.01	MODULO ESCRITORIO AUTOSUSTENTABLE PARA DOS LUGARES. MOVIMIEN	3	MÉXICO	EDVAG MDES AUTSS2L	$38,000.00	$114,000.00
634	51100225	20006	511.790.0227.00.01	PORTAROTAFOLIO CON PIZARRON. DIMENSIONES GENERALES: FRENTE 8	9	MÉXICO	EDVAG PRTRTFL CPZ	$5,900.00	$53,100.00
635	51100232	20009	511.814.0364.00.01	SILLA GIRATORIA DE RESPALDO BAJO TAPIZADA EN POLIPIEL CON PI	60	MÉXICO	EDVAG SLLGRB	$5,500.00	$330,000.00
636	51100236	20010	511.836.0458.00.01	SILLON CONFORTABLE DE 1 LUGAR, TAPIZADO EN TELA. DIMENSIONES	43	MÉXICO	EDVAG SLLN CF1L	$9,500.00	$408,500.00
637	51100240	20011	511.836.0466.00.01	SILLON CONFORTABLE DE 3 LUGARES, TAPIZADO EN TELA DIMENSIONE	13	MÉXICO	EDVAG SLLN CF3L	$16,000.00	$208,000.00
638	51100242	20012	511.836.0471.00.01	SILLON FIJO DE RESPALDO ALTO BASE DE TRINEO. DIMENSIONES GEN	186	MÉXICO	EDVAG SLLN FJRA	$5,500.00	$1,023,000.00
639	51100243	20013	511.836.0484.00.01	SILLON FIJO DE RESPALDO BAJO BASE DE TRINEO TAPIZADO EN PIEL	215	MÉXICO	EDVAG SLLN FJRB	$5,600.00	$1,204,000.00
640	51100231	20014	511.836.0496.00.01	SILLON GIRATORIO DE RESPALDO ALTO TAPIZADA EN POLIPIEL CON P	7	MÉXICO	EDVAG SLLN GRALT	$4,800.00	$33,600.00
641	51100248	20015	511.836.0505.00.01	SILLON GIRATORIO DE RESPALDO BAJO CON PISTON NEUMATICO. DIME	126	MÉXICO	EDVAG SLLN GRBJ	$5,600.00	$705,600.00
642	51100252	20017	511.883.0529.00.01	TARJETERO DOBLE PARA TARJETAS DE 7.62 X 12.70 CM (3 PULGADAS	1	MÉXICO	EDVAG TRJTO DB	$5,000.00	$5,000.00
643	51100251	20018	511.883.0534.00.01	TARJETERO DOBLE PARA TARJETAS DE 12.70 X 20.3 CM (5 PULGADAS	7	MÉXICO	EDVAG TRJTR DBL5P	$7,000.00	$49,000.00

ANEXOS
DIVISION DE CONTRATOS



Av. Lázaro Cárdenas Manzana. 89 Lote 1 Col. Nueva Aragón,
Ecatepec de Morelos, Estado de México. C.P. 55260
Tel 0155 57685864 / 24752863 Mail: [redacted]
ventas@edvagcc.com.mx Web: www.edvagcc.com.mx

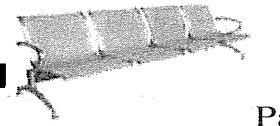

SE CANCELAN DATOS PERSONALES DE PERSONA(S) FISICAS IDENTIFICABLE(S) TALES COMO: CORREO ELECTRÓNICO, POR CONSIDERARSE INFORMACIÓN CUYA DIFUSIÓN PUEDE AFECTAR A LA ESFERA PRIVADA DE LA MISMA, DE CONFORMIDAD CON LO ESTABLECIDO EN LOS ARTÍCULOS 113 FRACCIÓN I Y 118 DE LA LEY FEDERAL DE TRANSPARENCIA Y ACCESO A LA INFORMACIÓN PÚBLICA. D.O.F. 09-mayo-2016

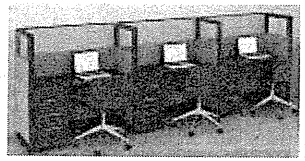

644	51100255	20020	511.883.0556.00.01	TARJETERO SENCILLO PARA TARJETAS DE 7.62 X 12.70 CM (3 PULGA	5	MÉXICO	EDVAG TRJTR SNCLL 3P	$2,600.00	$13,000.00
645	51100256	20022	511.883.0579.00.01	TARJETERO TRIPLE DE 10 GAVETAS PARA TARJETAS DE 7.62 X 12.70	2	MÉXICO	EDVAG TRJTR TRPL 10GV	$15,000.00	$30,000.00
646	51200399	20048	519.104.0539.00.01	BANCA EN REGADERA. DIMENSIONES GENERALES: LARGO 45 CM, ANCHO	4	MÉXICO	EDVAG BNK RGD	$4,900.00	$19,600.00
647	51200400	20049	519.104.0541.00.01	BANCA EN TANDEM PARA 3 LUGARES. DIMENSIONES GENERALES: FRENT	106	MÉXICO	EDVAG BNK TNDM 3L	$6,000.00	$636,000.00
648	51200401	20050	519.104.0551.00.01	BANCA EN TANDEM PARA 4 LUGARES. DIMENSIONES GENERALES: FRENT	103	MÉXICO	EDVAG BNK TNDM 4L	$8,700.00	$896,100.00
649	51200402	20051	519.104.0569.00.01	BANCA VESTIDOR PARA BAÑOS. DIMENSIONES GENERALES: LARGO 120	45	MÉXICO	EDVAG BNK VSTD BÑS	$5,400.00	$243,000.00
650	51200403	20052	519.104.0574.00.01	BANCA VESTIDOR PARA CONSULTORIO. DIMENSIONES GENERALES: LARG	45	MÉXICO	EDVAG BNK VSTD CNS	$5,800.00	$261,000.00
651	51200420	20055	519.160.0357.00.01	CARRO DE ASEO EN FORMA DE TIJERA. DIMENSIONES GENERALES: LAR	40	MÉXICO	EDVAG BNK VSTD CNS	$3,900.00	$156,000.00
652	51200421	20056	519.160.0365.00.01	CARRO TRANSPORTADOR DE BIBERONES. DIMENSIONES GENERALES: LAR	3	MÉXICO	EDVAG CRRTNSP BBRNS	$16,000.00	$48,000.00
653	51200422	20057	519.160.0376.00.01	CARRO TRANSPORTADOR DE ROPA HUMEDA. DIMENSIONES GENERALES: L	3	MÉXICO	EDVAG CRRTRNP RPHU	$24,500.00	$73,500.00
654	51200430	20059	519.279.0022.00.01	DESPACHADOR DE MEDICAMENTOS DE ALTO CONSUMO. DIMENSIONES GEN	4	MÉXICO	EDVAG DSPCHR ALALCON	$31,000.00	$124,000.00
655	51200431	20060	519.315.0059.00.01	ESCALERA DE TIJERA 3 PELDAÑOS. DIMENSIONES GENERALES: ALTO 6	35	MÉXICO	EDVAG ESKL TJ3P	$4,500.00	$157,500.00



Av. Lázaro Cárdenas Manzana. 89 Lote 1 Col. Nueva Aragón,
Ecatepec de Morelos, Estado de México, C.P. 55260
Tel 0155 57685864 / 24752883 Mail: [redacted]
ventas@edvagcc.com.mx Web: www.edvagcc.com.mx

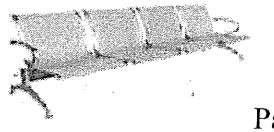

SE CANCELAN DATOS PERSONALES DE PERSONA(S) FISICAS IDENTIFICABLE(S) TALES COMO: CORREO ELECTRÓNICO, POR CONSIDERARSE INFORMACIÓN CUYA DIFUSIÓN PUEDE AFECTAR A LA ESFERA PRIVADA DE LA MISMA, DE CONFORMIDAD CON LO ESTABLECIDO EN LOS ARTÍCULOS 113 FRACCIÓN I Y 118 DE LA LEY FEDERAL DE TRANSPARENCIA Y ACCESO A LA INFORMACIÓN PÚBLICA. D.O.F. 09-mayo-2016

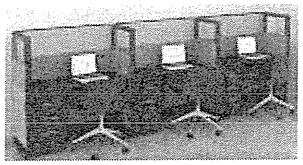

656	51200437	20062	519.630.5401.00.01	MESA DE TRABAJO PARA TALLER. DIMENSIONES GENERALES: LARGO 18	10	MÉXICO	EDVAG MSTRBTLL	$14,000.00	$140,000.00
657	51200438	20063	519.630.5415.00.01	MESA INFANTIL MATERNAL. DIMENSIONES GENERALES: ANCHO 90 CM,	1	MÉXICO	EDVAG MSINFMTR	$2,700.00	$2,700.00
658	51200439	20064	519.630.5427.00.01	MESA INFANTIL PARA PREESCOLAR. DIMENSIONES GENERALES: CUBIER	3	MÉXICO	EDVAG MSINF PRSS	$7,500.00	$22,500.00
659	51200440	20065	519.630.5432.00.01	MESA LISA DE 180 CM PARA DOBLAR ROPA. DIMENSIONES GENERALES:	1	MÉXICO	EDVAG MSLSA 18 PDR	$17,000.00	$17,000.00
660	51100302	20067	519.630.5454.00.01	MESA PARA COMPUTADORA CON ESTRUCTURA TUBULAR FRENTE 100 CM	3	MÉXICO	EDVAG MSCOM ETF	$8,000.00	$24,000.00
661	51200442	20068	519.630.5462.00.01	MESA PARA DIBUJO (RESTIRADOR). DIMENSIONES GENERALES: FRENTE	1	MÉXICO	EDVAG RSTRDR	$6,500.00	$6,500.00
662	51100307	20069	519.695.1974.00.01	PIZARRON DE 120 CM CON TABLERO DE CORCHO. DIMENSIONES GENERA	4	MÉXICO	EDVAG PZRRN 12 TBCORCH	$1,550.00	$6,200.00
663	51100308	20070	519.695.1987.00.01	PIZARRON DE 120 CM MAGNETICO DE PARED. DIMENSIONES GENERALES	29	MÉXICO	EDVAG	$4,300.00	$124,700.00
664	51100310	20072	519.695.2004.00.01	PIZARRON DE 150 CM MAGNETICO DE PARED. DIMENSIONES GENERALES	44	MÉXICO	EDVAG	$6,500.00	$286,000.00
665	51100311	20073	519.695.2013.00.01	PIZARRON DE 180 CM MAGNETICO DE PARED. DIMENSIONES GENERALES	2	MÉXICO	EDVAG PZRRN 18 MGPRD	$7,000.00	$14,000.00
666	51200453	20074	519.810.0363.00.01	SILLA INFANTIL PRE-ESCOLAR. DIMENSIONES GENERALES: FRENTE 40	6	MÉXICO	EDVAG SLLINF PRS	$1,200.00	$7,200.00
667	51200454	20075	519.810.0378.00.01	SILLA INFANTIL MATERNAL. DIMENSIONES GENERALES: FRENTE 30 CM	4	MÉXICO	EDVAG SLLINF MTRN	$1,050.00	$4,200.00
668	51200455	20076	519.810.0381.00.01	SILLA TIPO BOUNCER CON ESTRUCTURA DE TRINEO. MOVIMIENTOS / S	3	MÉXICO	EDVAG SLL TBOU	$7,800.00	$23,400.00

DIVISION DE CONTRATOS
ANEXOS



Av. Lázaro Cárdenas Manzana. 89 Lote 1 Col. Nueva Aragón,
Ecatepec de Morelos, Estado de México. C.P. 55260
Tel 0155 57685864 / 24752863 Ma[redacted]
ventas@edvagcc.com.mx Web: www.edvagcc.com.mx

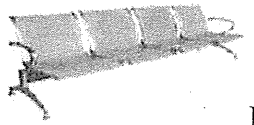

SE CANCELAN DATOS PERSONALES DE PERSONA(S) FISICAS IDENTIFICABLE(S) TALES COMO: CORREO ELECTRÓNICO, POR CONSIDERARSE INFORMACIÓN CUYA DIFUSIÓN PUEDE AFECTAR A LA ESFERA PRIVADA DE LA MISMA, DE CONFORMIDAD CON LO ESTABLECIDO EN LOS ARTÍCULOS 113 FRACCIÓN I Y 118 DE LA LEY FEDERAL DE TRANSPARENCIA Y ACCESO A LA INFORMACIÓN PÚBLICA. D.O.F. 09-mayo-2016

						FABRICANTE			
669	51200456	20077	519.810.0393.00.01	SILLA PARA AULA. DIMENSIONES GENERALES: FRENTE 60 CM, FONDO	32	MÉXICO	EDVAG SLL AU	$4,850.00	$155,200.00
670	51100325	20078	519.824.0504.00.01	SILLON ACOJINABLE RECLINABLE SISTEMA MECANICO DE PALANCAS PA	43	MÉXICO	EDVAG SLLN ACRC	$19,000.00	$817,000.00
671	51100333	20079	519.865.0105.00.01	TABLERO DE CORCHO 120 CM. DIMENSIONES GENERALES: FRENTE 120	109	MÉXICO	EDVAG TB CRCH	$2,500.00	$272,500.00
672	51200458	20081	519.873.0141.00.01	TARIMA PARA ESTIBAR MERCANCIAS. DIMENSIONES GENERALES: FRENT	23	MÉXICO	EDVAG TRMA	$4,500.00	$103,500.00
673	51200459	20082	519.873.0151.00.01	TARIMA PLASTICA PARA PATIN HIDRAULICO. DIMENSIONES GENERALE	2	MÉXICO	EDVAG TRMA PTNHI	$5,900.00	$11,800.00
674	51200277	20084	517.013.0087.00.01	ALACENA ALTA DE 90 CM. DIMENSIONES GENERALES: FRENTE 90 CM,	40	MÉXICO	EDVAG ALAL 9	$6,500.00	$260,000.00
675	51100287	20085	517.063.0136.00.01	ANAQUEL PARA OLLAS FRENTE 90 CM, FONDO 60 CM, ALTURA 180 CM	3	MÉXICO	EDVAG ANQLOLL	$19,500.00	$58,500.00
676	51200278	20086	517.186.0073.00.01	BOTE DE BASURA SOBRE CARRO PATIN. DIMENSIONES GENERALES: BOT	2	MÉXICO	EDVAG		$0.00
677	51200280	20087	517.256.0204.00.01	CARRO PARA CHAROLAS EN AUTOSERVICIO LARGO 80 CM, ANCHO 50 CM	2	MÉXICO	EDVAG CRRCH AUTSRV	$21,000.00	$42,000.00
678	51200281	20088	517.256.0213.00.01	CARRO TRANSPORTADOR DE CHAROLAS PARA ALIMENTOS. DIMENSIONES	3	MÉXICO	EDVAG CRRTRNS CHALI	$28,000.00	$84,000.00
679	51200282	20089	517.256.0226.00.01	CARRO TRANSPORTADOR DE OLLAS. DIMENSIONES GENERALES: LARGO	2	MÉXICO	EDVAG CRRTRNS OLL	$12,000.00	$24,000.00
680	51200284	20090	517.270.0125.00.01	COCINETA CON PARRILLA ELECTRICA DERECHA Y FREGADERO IZQUIERD	0	**CANCELADA**			
681	51200285	20091	517.270.0137.00.01	COCINETA CON PARRILLA ELECTRICA IZQUIERDA FREGADERO DERECHO.	0	**CANCELADA**			
682	51200289	20092	517.272.0022.00.01	COLGADOR PARA UTENSILIOS DE COCINA. DIMENSIONES GENERALES	1	MÉXICO	EDVAG CLGDR UTC	$6,800.00	$6,800.00



Av. Lázaro Cárdenas Manzana. 89 Lote 1 Col. Nueva Aragón,
Ecatepec de Morelos, Estado de México, C.P. 55260
Tel 0155 57685864 / 24752883 Mail [redacted]
ventas@edvagcc.com.mx Web: www.edvagcc.com.mx

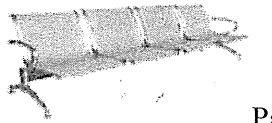

SE CANCELAN DATOS PERSONALES DE PERSONA(S) FISICAS IDENTIFICABLE(S) TALES COMO: CORREO ELECTRÓNICO, POR CONSIDERARSE INFORMACIÓN CUYA DIFUSIÓN PUEDE AFECTAR A LA ESFERA PRIVADA DE LA MISMA, DE CONFORMIDAD CON LO ESTABLECIDO EN LOS ARTÍCULOS 113 FRACCIÓN I Y 118 DE LA LEY FEDERAL DE TRANSPARENCIA Y ACCESO A LA INFORMACIÓN PÚBLICA. D.O.F. 09-mayo-2016

ECC Conceptos Comerciales S.A. de C.V.
RFC. ECC1011039E0

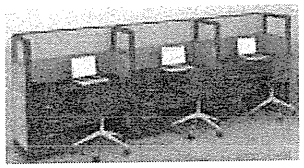

FABRICANTE

MOBILIARIO PARA OFICINAS Y HOSPITALES

683	51200290	20093	517.301.0116.00.01	DEPOSITO DE PAN. DIMENSIONES GENERALES: FRENTE 70 CM, FONDO	1	MÉXICO	EDVAG DPST PN	$19,000.00	$19,000.00
684	51200322	20099	517.609.5497.00.01	MESA CALIENTE DE 160 CM PARA VAPOR DE (4 CHAROLAS). DIMENSI	1	MÉXICO	EDVAG MSCLTE 16 4CH	$41,000.00	$41,000.00
685	51200323	20100	517.609.5506.00.01	MESA DE 300 CM CON DOBLE FREGADERO CENTRAL. DIMENSIONES GENE	0	CANCELADA			
686	51200326	20103	517.609.5537.00.01	MESA DE 120 CM CON RESPALDO Y FREGADERO IZQUIERDO. DIMENSION	0	CANCELADA			
687	51200327	20104	517.609.5549.00.01	MESA DE 180 CM CON RESPALDO Y DOBLE FREGADERO CENTRAL. DIMEN	0	CANCELADA			
688	51200328	20105	517.609.5559.00.01	MESA ELECTRICA CALIENTE MOVIL (2 CHAROLAS). DIMENSIONES GE	3	MÉXICO	EDVAG MS ELECLMV 2CH	$31,000.00	$93,000.00
689	51200329	20106	517.609.5567.00.01	MESA ELECTRICA CALIENTE MOVIL (3 CHAROLAS). DIMENSIONES GE	1	MÉXICO	EDVAG MS ELECLMV 3CH	$35,000.00	$35,000.00
690	51200330	20107	517.609.5572.00.01	MESA FRIA A HIELO MOVIL (3 CHAROLAS). DIMENSIONES GENERALES:	3	MÉXICO	EDVAG MS FRHIMV 3CH	$32,000.00	$96,000.00
691	51200332	20109	517.609.5597.00.01	MESA FRIA PARA BARRA DE AUTO SERVICIO (4 CHAROLAS). DIMENSIO	1	MÉXICO	EDVAG MS FRBRRAUTSV 4CH	$43,000.00	$43,000.00
692	51200334	20111	517.609.5613.00.01	MESA LISA DE 120 CM CON RESPALDO Y ENTREPAÑO. DIMENSIONES GE	16	MÉXICO	EDVAG MS LSA12 RSEN	$16,000.00	$256,000.00
693	51200335	20112	517.609.5625.00.01	MESA LISA DE 150 CM CON RESPALDO Y ENTREPAÑO. DIMENSIONES GE	2	MÉXICO	EDVAG	$18,000.00	$36,000.00
694	51200337	20114	517.609.5647.00.01	MESA LISA PARA RECIBO DE LOZA CON ESCURRIDERO DERECHO FRENTE	0	CANCELADA			
695	51200339	20116	517.609.5665.00.01	MESA PARA COMEDOR. DIMENSIONES GENERALES: FRENTE 90 CM, PROF	80	MÉXICO	EDVAG MS COM	$8,600.00	$688,000.00

ANEXOS
DIVISION DE CONTRATOS



Av. Lázaro Cárdenas Manzana. 89 Lote 1 Col. Nueva Aragón,
Ecatepec de Morelos, Estado de México, C.P. 55260
Tel 0155 57655864 / 24752863 Mail: [redacted]
ventas@edvagcc.com.mx Web: www.edvagcc.com.mx

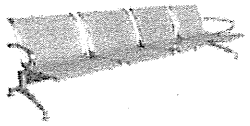

SE CANCELAN DATOS PERSONALES DE PERSONA(S) FISICAS IDENTIFICABLE(S) TALES COMO: CORREO ELECTRÓNICO, POR CONSIDERARSE INFORMACIÓN CUYA DIFUSIÓN PUEDE AFECTAR A LA ESFERA PRIVADA DE LA MISMA, DE CONFORMIDAD CON LO ESTABLECIDO EN LOS ARTÍCULOS 113 FRACCIÓN I Y 118 DE LA LEY FEDERAL DE TRANSPARENCIA Y ACCESO A LA INFORMACIÓN PÚBLICA. D.O.F. 09-mayo-2016

SIN TEXTO

ANEXOS
DIVISION DE CONTRATOS

Conceptos Comerciales S.A. de C.V.

INSTITUTO MEXICANO DEL SEGURO SOCIAL
DIRECCIÓN DE ADMINISTRACIÓN
Unidad de Adquisiciones
Convocatoria a la Licitación Pública Nacional Electrónica
LA-50-GYR-050GYR975-N-3-2024
Adquisición de Mobiliario Administrativo
para Hospitales Prioritarios (7 Obras) (Binario

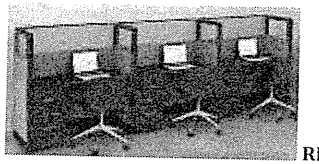

RFC. ECC1011039E0

MOBILIARIO PARA OFICINAS Y HOSPITALES

						FABRICANTE			
696	51200340	20117	517.609.5683.00.01	MESA PARA TAJO DE 150 CM. DIMENSIONES GENERALES: FRENTE 150	1	MÉXICO	EDVAG MS TJO15	$21,000.00	$21,000.00
697	51200341	20118	517.609.5695.00.01	MESA DE 230 CM PARA LAVADO DE BIBERONES CON TRIPLE FREGADERO	0	**CANCELADA**			
698	51100119	20387	511.026.0532.00.01	ANAQUEL DOBLE PARA LIBROS Y REVISTAS. DIMENSIONES GENERALES:	14	MÉXICO	EDVAG ANQL DBLBRV	$19,000.00	$266,000.00
699	51100128	20388	511.076.1023.00.01	ARCHIVERO 4 GAVETAS CON FRENTES EN MDP. DIMENSIONES GENERALE	7	MÉXICO	EDVAG ARCH 4GV	$19,500.00	$136,500.00
700	51100165	20401	511.401.0094.00.01	EXHIBIDOR DE REVISTAS. DIMENSIONES GENERALES: FRENTE 180 CM,	1	MÉXICO	EDVAG EXHB RV	$19,000.00	$19,000.00
701	51100190	20405	511.619.1413.00.01	MESA DOBLE PARA GABINETE TIPO KARDEX. DIMENSIONES GENERALES:	3	MÉXICO	EDVAG MSDB GBNTKRDX	$3,800.00	$11,400.00
702	51100219	20410	511.263.0353.00.01	MODULO ESCRITORIO AUTO SUSTENTABLE PARA 1 LUGAR. CORREDERAS	3	MÉXICO	EDVAG MDESC AUTSSTB 1L	$55,000.00	$165,000.00
703	51100227	20412	511.814.0379.00.01	SILLA APILABLE CON TAPIZ DE TELA Y ESTRUCTURA DE TRINEO. DIM	96	MÉXICO	EDVAG SLLAPLB TTET	$4,200.00	$403,200.00
704	51100238	20413	511.836.0514.00.01	SILLON CONFORTABLE DE 2 LUGARES, TAPIZADO EN TELA. DIMENSION	9	MÉXICO	EDVAG SLLN CF 2L	$9,800.00	$88,200.00
705	51100244	20415	511.836.0536.00.01	SILLON FIJO DE RESPALDO BAJO, BASE DE TRINEO, TAPIZADO EN TE	7	MÉXICO	EDVAG SLLN FJRSBJ	$5,600.00	$39,200.00
706	51100247	20417	511.836.0558.00.01	SILLON GIRATORIO DE RESPALDO ALTO TAPIZADO EN TELA, CON PIST	3	MÉXICO	EDVAG SLLN GRSAL	$4,900.00	$14,700.00
707	51200393	20493	517.825.0323.00.01	SILLA PARA COMEDOR FABRICADA EN ALUMINIO. DIMENSIONES GENERA	75	MÉXICO	EDVAG SLL COM 4	$1,400.00	$105,000.00
708	51100217	20542	511.622.0291.00.01	MODULO EN L PARA CONSULTORIO CON LATERAL DERECHO. DIMENSIONE	1	MÉXICO	EDVAG MDLO CNSL LDR	$23,000.00	$23,000.00



Av. Lázaro Cárdenas Manzana. 89 Lote 1 Col. Nueva Aragón,
Ecatepec de Morelos, Estado de México, C.P. 55260
Tel 0155 57685864 / 24752863 Ma[redacted]
ventas@edvagcc.com.mx Web: www.edvagcc.com.mx

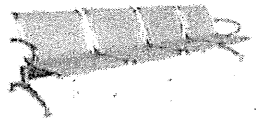

SE CANCELAN DATOS PERSONALES DE PERSONA(S) FISICAS IDENTIFICABLE(S) TALES COMO: CORREO ELECTRÓNICO, POR CONSIDERARSE INFORMACIÓN CUYA DIFUSIÓN PUEDE AFECTAR A LA ESFERA PRIVADA DE LA MISMA, DE CONFORMIDAD CON LO ESTABLECIDO EN LOS ARTÍCULOS 113 FRACCIÓN I Y 118 DE LA LEY FEDERAL DE TRANSPARENCIA Y ACCESO A LA INFORMACIÓN PÚBLICA. D.O.F. 09-mayo-2016

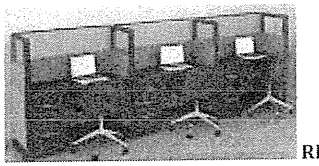

RFC. ECC1011039E0

FABRICANTE

MOBILIARIO PARA OFICINAS Y HOSPITALES

709	51100153	20543	511.339.1406.00.01	ESCRITORIO MODULAR EN C. DIMENSIONES GENERALES: LARGO 180CM,	1	MÉXICO	EDVAG ESCMDLR C	$33,000.00	$33,000.00
710	51100184	20545	511.619.1457.00.01	MESA DE APOYO LATERAL EN MDP. DIMENSIONES GENERALES: FRENTE	10	MÉXICO	EDVAG MSAPY LT	$9,500.00	$95,000.00
711	51100189	20546	511.619.1465.00.01	MESA DE USOS MULTIPLES EN MDP. DIMENSIONES GENERALES: FRENTE	29	MÉXICO	EDVAG MSUSMU	$9,800.00	$284,200.00
712	51100233	20554	511.814.0382.00.01	SILLA GIRATORIA DE REPALDO BAJO TAPIZADA EN TELA CON PISTON	242	MÉXICO	EDVAG SLLGRBJ	$3,300.00	$798,600.00
713	51100230	20555	511.814.0394.00.01	SILLA FIJA DE RESPALDO BAJO BASE DE TRINEO TAPIZADA EN TELA.	165	MÉXICO	EDVAG SLLFJRB	$3,950.00	$651,750.00
714	51100226	20556	511.814.0405.00.01	SILLA ALTA GIRATORIA CON MECANISMO DE CONTACTO PERMANENTE Y	32	MÉXICO	EDVAG SLLALGR MCP	$6,900.00	$220,800.00
715	51100180	20559	511.619.1476.00.01	MESA CIRCULAR PARA JUNTAS DE 4 LUGARES DE CRISTAL. DIMENSION	25	MÉXICO	EDVAG MSCRLR 4LCR	$19,500.00	$487,500.00
716	51100186	20561	511.619.1483.00.01	MESA DE CENTRO EN MDP. DIMENSIONES GENERALES: ANCHO 80 CM, L	7	MÉXICO	EDVAG MSCNTR	$13,000.00	$91,000.00
717	51100327	20568	519.824.0526.00.01	SILLON FIJO CONFORTABLE DE 1 LUGAR TAPIZADO EN TELA. DIMENSI	11	MÉXICO	EDVAG SLLN FJCNF 1L	$9,900.00	$108,900.00
718	51200397	20580	519.033.0071.00.01	APARCADOR DE BICICLETAS EN ESPIRAL. DIMENSIONES GENERALES: (	3	MÉXICO	EDVAG APRK BCI	$29,500.00	$88,500.00
719	51100298	20583	519.196.0194.00.01	CASILLERO DOBLE EN PLASTICO DE ALTA RESISTENCIA. DIMENSIONES	562	MÉXICO	EDVAG CSDB PLAR	$12,000.00	$6,744,000.00
720	51100303	20586	519.630.5515.00.01	MESA RECTANGULAR PARA COMPUTADORA. DIMENSIONES GENERALES: FR	1	MÉXICO	EDVAG MSRCTNG COM	$6,900.00	$6,900.00
721	51100171	20587	511.465.0024.00.01	GUARDA INFERIOR DE 120 CM. DIMENSIONES GENERALES: LARGO 120	3	MÉXICO	EDVAG GRDINF 12	$17,000.00	$51,000.00

ANEXOS SOLICITADOS EN EL CONTRATO



Av. Lazaro Cárdenas Manzana. 89 Lote 1 Col. Nueva Aragón,
Ecatepec de Morelos, Estado de México. C.P. 55260
Tel 0155 57685864 / 24752863 Mail [redacted]
ventas@edvagcc.com.mx Web: www.edvagcc.com.mx

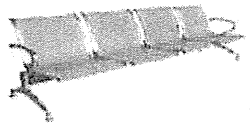

SE CANCELAN DATOS PERSONALES DE PERSONA(S) FISICAS IDENTIFICABLE(S) TALES COMO: CORREO ELECTRÓNICO, POR CONSIDERARSE INFORMACIÓN CUYA DIFUSIÓN PUEDE AFECTAR A LA ESFERA PRIVADA DE LA MISMA, DE CONFORMIDAD CON LO ESTABLECIDO EN LOS ARTÍCULOS 113 FRACCIÓN I Y 118 DE LA LEY FEDERAL DE TRANSPARENCIA Y ACCESO A LA INFORMACIÓN PÚBLICA. D.O.F. 09-mayo-2016

Conceptos Comerciales S.A. de C.V.

INSTITUTO MEXICANO DEL SEGURO SOCIAL
DIRECCIÓN DE ADMINISTRACIÓN
Unidad de Adquisiciones
Convocatoria a la Licitación Pública Nacional Electrónica
LA-50-GYR-050GYR975-N-3-2024
Adquisición de Mobiliario Administrativo
para Hospitales Prioritarios (7 Obras) (Binario

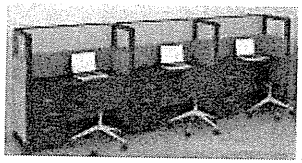

RFC. ECC1011039E0

FABRICANTE

MOBILIARIO PARA OFICINAS Y HOSPITALES

722	51100172	20588	511.465.0039.00.01	GUARDA INFERIOR DE 150 CM. DIMENSIONES GENERALES: LARGO 150	32	MÉXICO	EDVAG GRDINF 15	$18,500.00	$592,000.00
723	51100163	20592	511.339.1422.00.01	ESCRITORIO RECTANGULAR DE 150CM. DIMENSIONES GENERALES: LARG	38	MÉXICO	EDVAG ESCREC 15	$9,900.00	$376,200.00
724	51100164	20593	511.339.1437.00.01	ESCRITORIO RECTANGULAR DE 180 CM. DIMENSIONES GENERALES: LAR	1	MÉXICO	EDVAG ESCREC 18	$9,500.00	$9,500.00
725	51200457	20633	519.810.0413.00.01	SILLA ALTA INFANTIL DE POLIPROPILENO. DIMENSIONES GENERALES:	6	MÉXICO	EDVAG SLLALINF PLP	$6,900.00	$41,400.00
726	51100229	20673	511.814.0421.00.01	SILLA FIJA DE POLIPROPILENO. DIMENSIONES GENERALES: ALTURA D	13	MÉXICO	EDVAG SLLAFJ PLP	$1,650.00	$21,450.00
727	51100120	21310	511.026.0554.00.01	ANAQUEL ESQUELETO DE 7 ENTREPAÑOS DE ACERO INOXIDABLE; AREAS	16	MÉXICO	EDVAG ANQLES 7E	$19,000.00	$304,000.00
728	51200308	16947	517.609.1139.01.01	MESA CALIENTE DE 159 CM PARA VAPOR (4 CHAROLAS) FABRICADA A	1	MÉXICO	EDVAG MSCLT 159VP4CH	$54,000.00	$54,000.00
729	51200305	16957	517.609.0784.01.01	MESA PARA COMEDOR 4 LUGARES. FABRICADA A BASE DE: 1. CUBIERT	21	MÉXICO	EDVAG MSCOM 4L	$9,500.00	$199,500.00
730	51100208	19698	511.622.0182.00.01	MODULO DE ATENCION Y ORIENTACION AL DERECHOHABIENTE TIPO A	1	MÉXICO	EDVAG MDLATNDRHBA	$180,000.00	$180,000.00
731	51100209	19699	511.622.0194.00.01	MODULO DE ATENCION Y ORIENTACION AL DERECHOHABIENTE TIPO B	1	MÉXICO	EDVAG MDLATNDRHBB	$205,000.00	$205,000.00
732	51200295	19744	517.609.0255.01.01	MESA DE 230 CM CON RESPALDO Y DOBLE FREGADERO CENTRAL PARA O	0	**CANCELADA**			
733	51100133	19968	511.076.0952.00.01	ARCHIVERO GUARDA VISIBLE SENCILLO. DIMENSIONES GENERALES: LA	14	MÉXICO	EDVAG ARCH GVS	$9,200.00	$128,800.00



Av. Lázaro Cárdenas Manzana. 89 Lote 1 Col. Nueva Aragón,
Ecatepec de Morelos, Estado de México. C.P. 55260
Tel 0155 57585864 / 24752863 Mail [redacted]
ventas@edvagcc.com.mx Web: www.edvagcc.com.mx

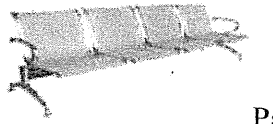

SE CANCELAN DATOS PERSONALES DE PERSONA(S) FISICAS IDENTIFICABLE(S) TALES COMO: CORREO ELECTRÓNICO, POR CONSIDERARSE INFORMACIÓN CUYA DIFUSIÓN PUEDE AFECTAR A LA ESFERA PRIVADA DE LA MISMA, DE CONFORMIDAD CON LO ESTABLECIDO EN LOS ARTÍCULOS 113 FRACCIÓN I Y 118 DE LA LEY FEDERAL DE TRANSPARENCIA Y ACCESO A LA INFORMACIÓN PÚBLICA. D.O.F. 09-mayo-2016

Conceptos Comerciales S.A. de C.V.

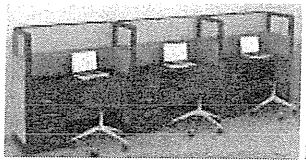

RFC. ECC1011039E0

FABRICANTE

MOBILIARIO PARA OFICINAS Y HOSPITALES

734	51100123	19969	511.076.0966.00.01	ARCHIVERO DE 2 GAVETAS CON CAJA FUERTE. DIMENSIONES GENERALE	2	MÉXICO	EDVAG ARCH 2GVCF	$22,000.00	$44,000.00
735	51100125	19971	511.076.0988.00.01	ARCHIVERO DE 4 GAVETAS CON PUERTAS ABATIBLES Y DESLIZABLES.	71	MÉXICO	EDVAG ARCH 4GVPABDZ	$13,200.00	$937,200.00
736	51100132	19973	511.076.1007.00.01	ARCHIVERO GUARDA VISIBLE DOBLE. DIMENSIONES GENERALES: LARGO	20	MÉXICO	EDVAG ARCH GVDB	$14,000.00	$280,000.00
737	51100115	19976	511.026.0492.00.01	ANAQUEL ESQUELETO 7 ENTREPAÑOS. CAPACIDAD DE CARGA: 100 KG.	110	MÉXICO	EDVAG ANQLES7	$13,500.00	$1,485,000.00
738	51100116	19977	511.026.0501.00.01	ANAQUEL FIJO DE 45 CM UNA VISTA. DIMENSIONES GENERALES: FREN	139	MÉXICO	EDVAG ANQLFJO 1V	$21,000.00	$2,919,000.00
739	51100117	19978	511.026.0517.00.01	ANAQUEL FIJO DOS VISTAS. DIMENSIONES GENERALES: FRENTE 85 CM	16	MÉXICO	EDVAG ANQLFJO 2V	$23,000.00	$368,000.00
740	51100118	19979	511.026.0527.00.01	ANAQUEL PARA LIBROS Y REVISTAS. DIMENSIONES GENERALES: LARGO	6	MÉXICO	EDVAG ANQL LIBRV	$29,500.00	$177,000.00
741	51100136	19980	511.109.0345.00.01	BANCO ALTO. DIMENSIONES GENERALES: DIAMETRO DE ASIENTO 35CM,	13	MÉXICO	EDVAG BNCOALT	$2,900.00	$37,700.00
742	51200035	19981	511.178.0113.00.01	CARRETILLA PORTA BULTOS. DIMENSIONES GENERALES: ANCHO 45CM,	3	MÉXICO	EDVAG CRRTLL PRBL	$5,500.00	$16,500.00
743	51100143	19984	511.268.0282.00.01	CREDENZA DE 150CM CON BASES METALICAS. DIMENSIONES GENERALES	29	MÉXICO	EDVAG CRDNZ 15	$14,500.00	$420,500.00
744	51100149	19989	511.339.1275.00.01	ESCRITORIO MODULAR DE 150CM CON LATERAL DERECHO. DIMENSIONES	7	MÉXICO	EDVAG ESCRMDLTDR 15	$16,500.00	$115,500.00
745	51100150	19990	511.339.1288.00.01	ESCRITORIO MODULAR DE 150CM CON LATERAL IZQUIERDO. DIMENSION	4	MÉXICO	EDVAG ESCRMDLTIZ 15	$16,500.00	$66,000.00

DIVISION DE CONTRATOS
ANEXOS



Av. Lázaro Cárdenas Manzana. 89 Lote 1 Col. Nueva Aragón,
Ecatepec de Morelos, Estado de México, C.P. 55260
Tel 0155 57685864 / 24752863 Mail: [redacted]
ventas@edvagcc.com.mx Web: www.edvagcc.com.mx

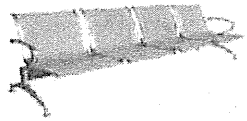

SE CANCELAN DATOS PERSONALES DE PERSONA(S) FISICAS IDENTIFICABLE(S) TALES COMO: CORREO ELECTRÓNICO, POR CONSIDERARSE INFORMACIÓN CUYA DIFUSIÓN PUEDE AFECTAR A LA ESFERA PRIVADA DE LA MISMA, DE CONFORMIDAD CON LO ESTABLECIDO EN LOS ARTÍCULOS 113 FRACCIÓN I Y 118 DE LA LEY FEDERAL DE TRANSPARENCIA Y ACCESO A LA INFORMACIÓN PÚBLICA. D.O.F. 09-mayo-2016

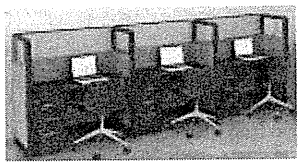

746	51100159	19992	511.339.1304.00.01	ESCRITORIO MODULAR TIPO BALA DE 120CM SIN LATERAL. DIMENSION	3	MÉXICO	EDVAG ESCRMD TBSLT12	$8,500.00	$25,500.00
747	51100170	19996	511.451.0281.00.01	GABINETE UNIVERSAL. DIMENSIONES GENERALES: LARGO 90 CM, ANCH	11	MÉXICO	EDVAG GABUNI	$12,000.00	$132,000.00
748	51100185	19999	511.619.1345.00.01	MESA DE APOYO PARA TELEFONOS. DIMENSIONES GENERALES: LARGO 4	2	MÉXICO	EDVAG MSAPYTEL	$3,500.00	$7,000.00
749	51100191	20001	511.619.1363.00.01	MESA ESQUINERA FABRICADA EN MDF. DIMENSIONES GENERALES: LARG	9	MÉXICO	EDVAG MSESQN	$6,000.00	$54,000.00
750	51100195	20002	511.619.1378.00.01	MESA RECTANGULAR DE JUNTAS PARA 10 PERSONAS. DIMENSIONES GEN	5	MÉXICO	EDVAG MSRCT JN10P	$25,000.00	$125,000.00
751	51100194	20003	511.619.1381.00.01	MESA PARA SALA DE USOS MULTIPLES. DIMENSIONES GENERALES: LAR	28	MÉXICO	EDVAG MSSL USUMU	$9,500.00	$266,000.00
752	51100220	20005	511.622.0226.00.01	MODULO ESCRITORIO AUTOSUSTENTABLE PARA DOS LUGARES. MOVIMIEN	2	MÉXICO	EDVAG MDESC AUTSSTB 2L	$38,000.00	$76,000.00
753	51100225	20006	511.790.0227.00.01	PORTAROTAFOLIO CON PIZARRON. DIMENSIONES GENERALES: FRENTE 8	11	MÉXICO	EDVAG PRTRTFL CPZRR	$5,900.00	$64,900.00
754	51100232	20009	511.814.0364.00.01	SILLA GIRATORIA DE RESPALDO BAJO TAPIZADA EN POLIPIEL CON PI	3	MÉXICO	EDVAG SLLGRB	$5,500.00	$16,500.00
755	51100236	20010	511.836.0458.00.01	SILLON CONFORTABLE DE 1 LUGAR, TAPIZADO EN TELA. DIMENSIONES	43	MÉXICO	EDVAG SLLN CF1L	$9,500.00	$408,500.00
756	51100240	20011	511.836.0466.00.01	SILLON CONFORTABLE DE 3 LUGARES, TAPIZADO EN TELA DIMENSIONE	15	MÉXICO	EDVAG SLLN CF3L	$16,000.00	$240,000.00
757	51100242	20012	511.836.0471.00.01	SILLON FIJO DE RESPALDO ALTO BASE DE TRINEO. DIMENSIONES GEN	4	MÉXICO	EDVAG SLLN FJRA	$5,500.00	$22,000.00
758	51100243	20013	511.836.0484.00.01	SILLON FIJO DE RESPALDO BAJO BASE DE TRINEO TAPIZADO EN PIEL	60	MÉXICO	EDVAG SLLN FJRB	$5,600.00	$336,000.00



Av. Lázaro Cárdenas Manzana. 89 Lote 1 Col. Nueva Aragón,
Ecatepec de Morelos, Estado de México, C.P. 55260
Tel 0155 57685864 / 24752883 Mail [redacted]
ventas@edvagcc.com.mx Web: www.edvagcc.com.mx

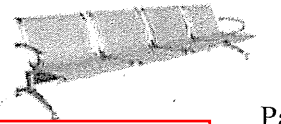

SE CANCELAN DATOS PERSONALES DE PERSONA(S) FISICAS IDENTIFICABLE(S) TALES COMO: CORREO ELECTRÓNICO, POR CONSIDERARSE INFORMACIÓN CUYA DIFUSIÓN PUEDE AFECTAR A LA ESFERA PRIVADA DE LA MISMA, DE CONFORMIDAD CON LO ESTABLECIDO EN LOS ARTÍCULOS 113 FRACCIÓN I Y 118 DE LA LEY FEDERAL DE TRANSPARENCIA Y ACCESO A LA INFORMACIÓN PÚBLICA. D.O.F. 09-mayo-2016

759	51100231	20014	511.836.0496.00.01	SILLON GIRATORIO DE RESPALDO ALTO TAPIZADA EN POLIPIEL CON P	4	MÉXICO	EDVAG SLLN GRALT	$4,800.00	$19,200.00
760	51100248	20015	511.836.0505.00.01	SILLON GIRATORIO DE RESPALDO BAJO CON PISTON NEUMATICO. DIME	186	MÉXICO	EDVAG SLLN GRBJ	$5,600.00	$1,041,600.00
761	51100252	20017	511.883.0529.00.01	TARJETERO DOBLE PARA TARJETAS DE 7.62 X 12.70 CM (3 PULGADAS	1	MÉXICO	EDVAG TRJTO DB	$5,000.00	$5,000.00
762	51100251	20018	511.883.0534.00.01	TARJETERO DOBLE PARA TARJETAS DE 12.70 X 20.3 CM (5 PULGADAS	7	MÉXICO	EDVAG TRJTR DBL5P	$7,000.00	$49,000.00
763	51100255	20020	511.883.0556.00.01	TARJETERO SENCILLO PARA TARJETAS DE 7.62 X 12.70 CM (3 PULGA	5	MÉXICO	EDVAG TRJTR SNCLL 3P	$2,600.00	$13,000.00
764	51100256	20022	511.883.0579.00.01	TARJETERO TRIPLE DE 10 GAVETAS PARA TARJETAS DE 7.62 X 12.70	3	MÉXICO	EDVAG TRJTR TRPL 10GV	$15,000.00	$45,000.00
765	51200399	20048	519.104.0539.00.01	BANCA EN REGADERA. DIMENSIONES GENERALES: LARGO 45 CM, ANCHO	99	MÉXICO	EDVAG BNK RGD	$4,900.00	$485,100.00
766	51200400	20049	519.104.0541.00.01	BANCA EN TANDEM PARA 3 LUGARES. DIMENSIONES GENERALES: FRENT	94	MÉXICO	EDVAG BNK TNDM 3L	$6,000.00	$564,000.00
767	51200401	20050	519.104.0551.00.01	BANCA EN TANDEM PARA 4 LUGARES. DIMENSIONES GENERALES: FRENT	84	MÉXICO	EDVAG BNK TNDM 4L	$8,700.00	$730,800.00
768	51200402	20051	519.104.0569.00.01	BANCA VESTIDOR PARA BAÑOS. DIMENSIONES GENERALES: LARGO 120	44	MÉXICO	EDVAG BNK VSTD BÑS	$5,400.00	$237,600.00
769	51200403	20052	519.104.0574.00.01	BANCA VESTIDOR PARA CONSULTORIO. DIMENSIONES GENERALES: LARG	31	MÉXICO	EDVAG BNK VSTD CNS	$5,800.00	$179,800.00
770	51200420	20055	519.160.0357.00.01	CARRO DE ASEO EN FORMA DE TIJERA. DIMENSIONES GENERALES: LAR	32	MÉXICO	EDVAG BNK VSTD CNS	$3,900.00	$124,800.00
771	51200421	20056	519.160.0365.00.01	CARRO TRANSPORTADOR DE BIBERONES. DIMENSIONES GENERALES: LAR	2	MÉXICO	EDVAG CRRTNSP BBRNS	$16,000.00	$32,000.00

SE CANCELAN DATOS PERSONALES DE PERSONA(S) FISICAS IDENTIFICABLE(S) TALES COMO: CORREO ELECTRÓNICO, POR CONSIDERARSE INFORMACIÓN CUYA DIFUSIÓN PUEDE AFECTAR A LA ESFERA PRIVADA DE LA MISMA, DE CONFORMIDAD CON LO ESTABLECIDO EN LOS ARTÍCULOS 113 FRACCIÓN I Y 118 DE LA LEY FEDERAL DE TRANSPARENCIA Y ACCESO A LA INFORMACIÓN PÚBLICA. D.O.F. 09-mayo-2016

Conceptos Comerciales S.A. de C.V.

INSTITUTO MEXICANO DEL SEGURO SOCIAL
DIRECCIÓN DE ADMINISTRACIÓN
Unidad de Adquisiciones
Convocatoria a la Licitación Pública Nacional Electrónica
LA-50-GYR-050GYR975-N-3-2024
Adquisición de Mobiliario Administrativo
para Hospitales Prioritarios (7 Obras) (Binario

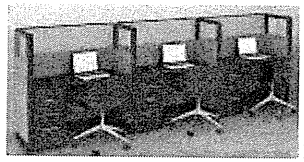

RFC. ECC1011039E0

MOBILIARIO PARA OFICINAS Y HOSPITALES

						FABRICANTE			
772	51200422	20057	519.160.0376.00.01	CARRO TRANSPORTADOR DE ROPA HUMEDA. DIMENSIONES GENERALES: L	8	MÉXICO	EDVAG CRRTRNP RPHU	$24,500.00	$196,000.00
773	51200430	20059	519.279.0022.00.01	DESPACHADOR DE MEDICAMENTOS DE ALTO CONSUMO. DIMENSIONES GEN	2	MÉXICO	EDVAG DSPCHR ALALCON	$31,000.00	$62,000.00
774	51200431	20060	519.315.0059.00.01	ESCALERA DE TIJERA 3 PELDAÑOS. DIMENSIONES GENERALES: ALTO 6	35	MÉXICO	EDVAG ESKL TJ3P	$4,500.00	$157,500.00
775	51200436	20061	519.630.5394.00.01	MESA LISA PARA DOBLAR ROPA LARGO 180 CM, ANCHO100 CM, ALTUR	1	MÉXICO	EDVAG MS LSA DORO 18	$19,500.00	$19,500.00
776	51200437	20062	519.630.5401.00.01	MESA DE TRABAJO PARA TALLER. DIMENSIONES GENERALES: LARGO 18	12	MÉXICO	EDVAG MS TRBTLL	$14,000.00	$168,000.00
777	51200438	20063	519.630.5415.00.01	MESA INFANTIL MATERNAL. DIMENSIONES GENERALES: ANCHO 90 CM,	1	MÉXICO	EDVAG MS INFMTR	$2,700.00	$2,700.00
778	51200439	20064	519.630.5427.00.01	MESA INFANTIL PARA PREESCOLAR. DIMENSIONES GENERALES: CUBIER	3	MÉXICO	EDVAG MS INFPRES	$7,500.00	$22,500.00
779	51100307	20069	519.695.1974.00.01	PIZARRON DE 120 CM CON TABLERO DE CORCHO. DIMENSIONES GENERA	2	MÉXICO	EDVAG PZRRN TBCRCH	$1,550.00	$3,100.00
780	51100308	20070	519.695.1987.00.01	PIZARRON DE 120 CM MAGNETICO DE PARED. DIMENSIONES GENERALES	25	MÉXICO	EDVAG	$4,300.00	$107,500.00
781	51100310	20072	519.695.2004.00.01	PIZARRON DE 150 CM MAGNETICO DE PARED. DIMENSIONES GENERALES	39	MÉXICO	EDVAG	$6,500.00	$253,500.00
782	51100311	20073	519.695.2013.00.01	PIZARRON DE 180 CM MAGNETICO DE PARED. DIMENSIONES GENERALES	1	MÉXICO	EDVAG PZRRN MGPRD18	$7,000.00	$7,000.00
783	51200453	20074	519.810.0363.00.01	SILLA INFANTIL PRE-ESCOLAR. DIMENSIONES GENERALES: FRENTE 40	6	MÉXICO	EDVAG SLLINF PRESC	$1,200.00	$7,200.00



Av. Lázaro Cárdenas Manzana. 89 Lote 1 Col. Nueva Aragón,
Ecatepec de Morelos, Estado de México, C.P. 55260
Tel 0155 57685864 / 24752863 Ma[redacted]
ventas@edvagcc.com.mx W[redacted]

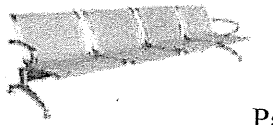

SE CANCELAN DATOS PERSONALES DE PERSONA(S) FISICAS IDENTIFICABLE(S) TALES COMO: CORREO ELECTRÓNICO, POR CONSIDERARSE INFORMACIÓN CUYA DIFUSIÓN PUEDE AFECTAR A LA ESFERA PRIVADA DE LA MISMA, DE CONFORMIDAD CON LO ESTABLECIDO EN LOS ARTÍCULOS 113 FRACCIÓN I Y 118 DE LA LEY FEDERAL DE TRANSPARENCIA Y ACCESO A LA INFORMACIÓN PÚBLICA. D.O.F. 09-mayo-2016

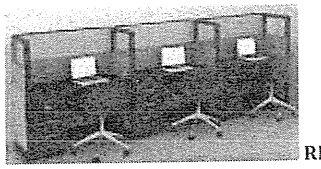

Conceptos Comerciales S.A. de C.V.

						FABRICANTE			
784	51200454	20075	519.810.0378.00.01	SILLA INFANTIL MATERNAL. DIMENSIONES GENERALES: FRENTE 30 CM	4	MÉXICO	EDVAG SLLINFMAT	$1,050.00	$4,200.00
785	51200455	20076	519.810.0381.00.01	SILLA TIPO BOUNCER CON ESTRUCTURA DE TRINEO. MOVIMIENTOS / S	3	MÉXICO	EDVAG SLLBUNCR ET	$7,800.00	$23,400.00
786	51200456	20077	519.810.0393.00.01	SILLA PARA AULA. DIMENSIONES GENERALES: FRENTE 60 CM, FONDO	32	MÉXICO	EDVAG SLLAUL	$4,850.00	$155,200.00
787	51100325	20078	519.824.0504.00.01	SILLON ACOJINABLE RECLINABLE SISTEMA MECANICO DE PALANCAS PA	22	MÉXICO	EDVAG SLLAUL	$19,000.00	$418,000.00
788	51100333	20079	519.865.0105.00.01	TABLERO DE CORCHO 120 CM. DIMENSIONES GENERALES: FRENTE 120	99	MÉXICO	EDVAG TBCRCH12	$2,500.00	$247,500.00
789	51200458	20081	519.873.0141.00.01	TARIMA PARA ESTIBAR MERCANCIAS. DIMENSIONES GENERALES: FRENT	48	MÉXICO	EDVAG TRMESTMK	$4,500.00	$216,000.00
790	51200459	20082	519.873.0151.00.01	TARIMA PLASTICA PARA PATIN HIDRAULICO. DIMENSIONES GENERALE	4	MÉXICO	EDVAG TRM PLSPTH	$5,900.00	$23,600.00
791	51200277	20084	517.013.0087.00.01	ALACENA ALTA DE 90 CM. DIMENSIONES GENERALES: FRENTE 90 CM,	31	MÉXICO	EDVAG ALAL9	$6,500.00	$201,500.00
792	51100287	20085	517.063.0136.00.01	ANAQUEL PARA OLLAS FRENTE 90 CM, FONDO 60 CM, ALTURA 180 CM	3	MÉXICO	EDVAG ANQLOLL	$19,500.00	$58,500.00
793	51200280	20087	517.256.0204.00.01	CARRO PARA CHAROLAS EN AUTOSERVICIO LARGO 80 CM, ANCHO 50 CM	2	MÉXICO	EDVAG CRRCHAUTSR	$21,000.00	$42,000.00
794	51200281	20088	517.256.0213.00.01	CARRO TRANSPORTADOR DE CHAROLAS PARA ALIMENTOS. DIMENSIONES	4	MÉXICO	EDVAG CRRTRNCHAL	$28,000.00	$112,000.00
795	51200282	20089	517.256.0226.00.01	CARRO TRANSPORTADOR DE OLLAS. DIMENSIONES GENERALES: LARGO	2	MÉXICO	EDVAG CRRTRNPOLL	$12,000.00	$24,000.00
796	51200284	20090	517.270.0125.00.01	COCINETA CON PARRILLA ELECTRICA DERECHA Y FREGADERO IZQUIERD	0	CANCELADA			

ANEXOS

DIVISION DE CONTRATOS



Av. Lázaro Cárdenas Manzana. 89 Lote 1 Col. Nueva Aragón,
Ecatepec de Morelos, Estado de México, C.P. 55260
Tel 0155 57685864 / 24752863 Mail: [redacted]
ventas@edvagcc.com.mx Web:

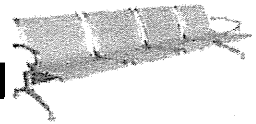

SE CANCELAN DATOS PERSONALES DE PERSONA(S) FISICAS IDENTIFICABLE(S) TALES COMO: CORREO ELECTRÓNICO, POR CONSIDERARSE INFORMACIÓN CUYA DIFUSIÓN PUEDE AFECTAR A LA ESFERA PRIVADA DE LA MISMA, DE CONFORMIDAD CON LO ESTABLECIDO EN LOS ARTÍCULOS 113 FRACCIÓN I Y 118 DE LA LEY FEDERAL DE TRANSPARENCIA Y ACCESO A LA INFORMACIÓN PÚBLICA. D.O.F. 09-mayo-2016

SIN TEXTO

ANEXOS

DIVISION DE CONTRATOS

Conceptos Comerciales S.A. de C.V.

INSTITUTO MEXICANO DEL SEGURO SOCIAL
DIRECCIÓN DE ADMINISTRACIÓN
Unidad de Adquisiciones
Convocatoria a la Licitación Pública Nacional Electrónica
LA-50-GYR-050GYR975-N-3-2024
Adquisición de Mobiliario Administrativo
para Hospitales Prioritarios (7 Obras) (Binario

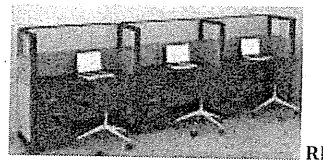

RFC. ECC1011039E0

FABRICANTE

MOBILIARIO PARA OFICINAS Y HOSPITALES

797	51200285	20091	517.270.0137.00.01	COCINETA CON PARRILLA ELECTRICA IZQUIERDA FREGADERO DERECHO.	0	**CANCELADA**			
798	51200289	20092	517.272.0022.00.01	COLGADOR PARA UTENSILIOS DE COCINA. DIMENSIONES GENERALES	1	MÉXICO	EDVAG CLGCOOK	$6,800.00	$6,800.00
799	51200290	20093	517.301.0116.00.01	DEPOSITO DE PAN. DIMENSIONES GENERALES: FRENTE 70 CM, FONDO	1	MÉXICO	EDVAG DEPN	$19,000.00	$19,000.00
800	51200319	20096	517.609.5467.00.01	MESA DE 180 CM CON RESPALDO Y FREGADERO DERECHO. DIMENSIONES	0	**CANCELADA**			
801	51200323	20100	517.609.5506.00.01	MESA DE 300 CM CON DOBLE FREGADERO CENTRAL. DIMENSIONES GENE	0	**CANCELADA**			
802	51200324	20101	517.609.5515.00.01	MESA CON RESPALDO Y DOBLE FREGADERO DERECHO. DIMENSIONES GEN	0	**CANCELADA**			
803	51200326	20103	517.609.5537.00.01	MESA DE 120 CM CON RESPALDO Y FREGADERO IZQUIERDO. DIMENSION	0	**CANCELADA**			
804	51200328	20105	517.609.5559.00.01	MESA ELECTRICA CALIENTE MOVIL (2 CHAROLAS). DIMENSIONES GE	4	MÉXICO	EDVAG MSELCLMV 2CH	$31,000.00	$124,000.00
805	51200329	20106	517.609.5567.00.01	MESA ELECTRICA CALIENTE MOVIL (3 CHAROLAS). DIMENSIONES GE	2	MÉXICO	EDVAG MSELCLMV 3CH	$35,000.00	$70,000.00
806	51200330	20107	517.609.5572.00.01	MESA FRIA A HIELO MOVIL (3 CHAROLAS). DIMENSIONES GENERALES:	1	MÉXICO	EDVAG MSFRHMV3	$32,000.00	$32,000.00
807	51200334	20111	517.609.5613.00.01	MESA LISA DE 120 CM CON RESPALDO Y ENTREPAÑO. DIMENSIONES GE	10	MÉXICO	EDVAG MSLS 12 RSENT	$16,000.00	$160,000.00
808	51200335	20112	517.609.5625.00.01	MESA LISA DE 150 CM CON RESPALDO Y ENTREPAÑO. DIMENSIONES GE	3	MÉXICO	EDVAG MSLS 15 RSENT	$18,000.00	$54,000.00
809	51200336	20113	517.609.5635.00.01	MESA LISA DE 180 CM CON RESPALDO Y ENTREPAÑO. DIMENSIONES GE	1	MÉXICO	EDVAG		$0.00



Av. Lázaro Cárdenas Manzana. 89 Lote 1 Col. Nueva Aragón,
Ecatepec de Morelos, Estado de México. C.P. 55260
Tel 0155 57685864 / 24752863 Mai[redacted]
ventas@edvagcc.com.mx Web: www.edvagcc.com.mx

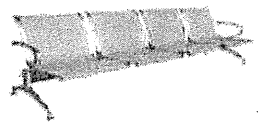

SE CANCELAN DATOS PERSONALES DE PERSONA(S) FISICAS IDENTIFICABLE(S) TALES COMO: CORREO ELECTRÓNICO, POR CONSIDERARSE INFORMACIÓN CUYA DIFUSIÓN PUEDE AFECTAR A LA ESFERA PRIVADA DE LA MISMA, DE CONFORMIDAD CON LO ESTABLECIDO EN LOS ARTÍCULOS 113 FRACCIÓN I Y 118 DE LA LEY FEDERAL DE TRANSPARENCIA Y ACCESO A LA INFORMACIÓN PÚBLICA. D.O.F. 09-mayo-2016

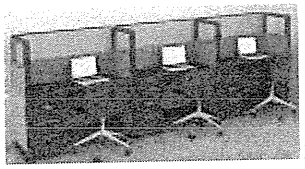

RFC. ECC1011039E0

FABRICANTE

MOBILIARIO PARA OFICINAS Y HOSPITALES

810	51200338	20115	517.609.5657.00.01	MESA LISA PARA RECIBO DE LOZA CON ESCURRIDERO IZQUIERDO FRE	0	CANCELADA			
811	51200340	20117	517.609.5683.00.01	MESA PARA TAJO DE 150 CM. DIMENSIONES GENERALES: FRENTE 150	1	MÉXICO	EDVAG MSPRTJO	$21,000.00	$21,000.00
812	51200341	20118	517.609.5695.00.01	MESA DE 230 CM PARA LAVADO DE BIBERONES CON TRIPLE FREGADERO	0	CANCELADA			
813	51100119	20387	511.026.0532.00.01	ANAQUEL DOBLE PARA LIBROS Y REVISTAS. DIMENSIONES GENERALES:	14	MÉXICO	EDVAG ANQL DBLBRV	$19,000.00	$266,000.00
814	51100128	20388	511.076.1023.00.01	ARCHIVERO 4 GAVETAS CON FRENTES EN MDP. DIMENSIONES GENERALE	20	MÉXICO	EDVAG ARCH 4G	$19,500.00	$390,000.00
815	51100190	20405	511.619.1413.00.01	MESA DOBLE PARA GABINETE TIPO KARDEX. DIMENSIONES GENERALES:	3	MÉXICO	EDVAG MSDB PGBKRDX	$3,800.00	$11,400.00
816	51100227	20412	511.814.0379.00.01	SILLA APILABLE CON TAPIZ DE TELA Y ESTRUCTURA DE TRINEO. DIM	163	MÉXICO	EDVAG SLLAPL TET	$4,200.00	$684,600.00
817	51100238	20413	511.836.0514.00.01	SILLON CONFORTABLE DE 2 LUGARES, TAPIZADO EN TELA. DIMENSION	6	MÉXICO	EDVAG SLLN CF2L	$9,800.00	$58,800.00
818	51100244	20415	511.836.0536.00.01	SILLON FIJO DE RESPALDO BAJO, BASE DE TRINEO, TAPIZADO EN TE	4	MÉXICO	EDVAG SLLN FJRSBJ	$5,600.00	$22,400.00
819	51100247	20417	511.836.0558.00.01	SILLON GIRATORIO DE RESPALDO ALTO TAPIZADO EN TELA, CON PIST	7	MÉXICO	EDVAG SLLN GRRSAL	$4,900.00	$34,300.00
820	51200379	20473	517.609.6176.00.01	MESA DE 150 CM CON RESPALDO Y FREGADERO IZQUIERDO. DIMENSIO	0	CANCELADA			
821	51200386	20481	517.609.6255.00.01	MESA FRIA A HIELO FIJA (3 CHAROLAS). FRENTE 150 CM, PROFUNDI	4	MÉXICO	EDVAG		$0.00
822	51100217	20542	511.622.0291.00.01	MODULO EN L PARA CONSULTORIO CON LATERAL DERECHO. DIMENSIONE	3	MÉXICO	EDVAG MDLO CNSL LDR	$23,000.00	$69,000.00
823	51100153	20543	511.339.1406.00.01	ESCRITORIO MODULAR EN C. DIMENSIONES GENERALES: LARGO 180CM,	1	MÉXICO	EDVAG ESCMDLR C	$33,000.00	$33,000.00



Av. Lázaro Cárdenas Manzana. 89 Lote 1 Col. Nueva Aragón,
Ecatepec de Morelos, Estado de México, C.P. 55260
Tel 0155 57685864 / 24752883 Mai[redacted]
ventas@edvagcc.com.mx We[redacted]

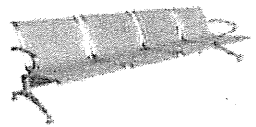

ANEXOS
DIVISION DE CONTRATOS

SE CANCELAN DATOS PERSONALES DE PERSONA(S) FISICAS IDENTIFICABLE(S) TALES COMO: CORREO ELECTRÓNICO, POR CONSIDERARSE INFORMACIÓN CUYA DIFUSIÓN PUEDE AFECTAR A LA ESFERA PRIVADA DE LA MISMA, DE CONFORMIDAD CON LO ESTABLECIDO EN LOS ARTÍCULOS 113 FRACCIÓN I Y 118 DE LA LEY FEDERAL DE TRANSPARENCIA Y ACCESO A LA INFORMACIÓN PÚBLICA. D.O.F. 09-mayo-2016

SIN TEXTO

ANEXOS
DIVISION DE CONTRATOS

ECC Conceptos Comerciales S.A. de C.V.

INSTITUTO MEXICANO DEL SEGURO SOCIAL
DIRECCIÓN DE ADMINISTRACIÓN
Unidad de Adquisiciones
Convocatoria a la Licitación Pública Nacional Electrónica
LA-50-GYR-050GYR975-N-3-2024
Adquisición de Mobiliario Administrativo
para Hospitales Prioritarios (7 Obras) (Binario

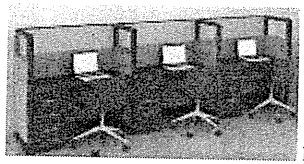

RFC. ECC1011039E0

FABRICANTE

MOBILIARIO PARA OFICINAS Y HOSPITALES

824	51100184	20545	511.619.1457.00.01	MESA DE APOYO LATERAL EN MDP. DIMENSIONES GENERALES: FRENTE	14	MÉXICO	EDVAG MSAPY LT	$9,500.00	$133,000.00
825	51100189	20546	511.619.1465.00.01	MESA DE USOS MULTIPLES EN MDP. DIMENSIONES GENERALES: FRENTE	15	MÉXICO	EDVAG MSUSMU	$9,800.00	$147,000.00
826	51100233	20554	511.814.0382.00.01	SILLA GIRATORIA DE REPALDO BAJO TAPIZADA EN TELA CON PISTON	261	MÉXICO	EDVAG SLLGRBJ	$3,300.00	$861,300.00
827	51100230	20555	511.814.0394.00.01	SILLA FIJA DE RESPALDO BAJO BASE DE TRINEO TAPIZADA EN TELA.	302	MÉXICO	EDVAG SLLFJRB	$3,950.00	$1,192,900.00
828	51100226	20556	511.814.0405.00.01	SILLA ALTA GIRATORIA CON MECANISMO DE CONTACTO PERMANENTE Y	42	MÉXICO	EDVAG SLLALGR MCP	$6,900.00	$289,800.00
829	51100180	20559	511.619.1476.00.01	MESA CIRCULAR PARA JUNTAS DE 4 LUGARES DE CRISTAL. DIMENSION	24	MÉXICO	EDVAG MSCRLR 4LCR	$19,500.00	$468,000.00
830	51100186	20561	511.619.1483.00.01	MESA DE CENTRO EN MDP. DIMENSIONES GENERALES: ANCHO 80 CM, L	2	MÉXICO	EDVAG MSCNTR	$13,000.00	$26,000.00
831	51200397	20580	519.033.0071.00.01	APARCADOR DE BICICLETAS EN ESPIRAL. DIMENSIONES GENERALES: (	1	MÉXICO	EDVAG APRK BCI	$29,500.00	$29,500.00
832	51100298	20583	519.196.0194.00.01	CASILLERO DOBLE EN PLASTICO DE ALTA RESISTENCIA. DIMENSIONES	550	MÉXICO	EDVAG CSDB PLAR	$12,000.00	$6,600,000.00
833	51100303	20586	519.630.5515.00.01	MESA RECTANGULAR PARA COMPUTADORA. DIMENSIONES GENERALES: FR	1	MÉXICO	EDVAG MSRCTNG COM	$6,900.00	$6,900.00
834	51100171	20587	511.465.0024.00.01	GUARDA INFERIOR DE 120 CM. DIMENSIONES GENERALES: LARGO 120	6	MÉXICO	EDVAG GRDINF 12	$17,000.00	$102,000.00
835	51100172	20588	511.465.0039.00.01	GUARDA INFERIOR DE 150 CM. DIMENSIONES GENERALES: LARGO 150	100	MÉXICO	EDVAG GRDINF 15	$18,500.00	$1,850,000.00
836	51100163	20592	511.339.1422.00.01	ESCRITORIO RECTANGULAR DE 150CM. DIMENSIONES GENERALES: LARG	121	MÉXICO	EDVAG ESCREC 15	$9,900.00	$1,197,900.00



Av. Lázaro Cárdenas Manzana. 89 Lote 1 Col. Nueva Aragón,
Ecatepec de Morelos, Estado de México, C.P. 55260
Tel 0155 57685864 / 24752863 Ma[redacted]
ventas@edvagcc.com.mx Web: www.edvagcc.com.mx

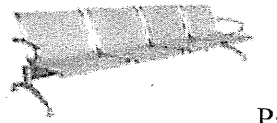

SE CANCELAN DATOS PERSONALES DE PERSONA(S) FISICAS IDENTIFICABLE(S) TALES COMO: CORREO ELECTRÓNICO, POR CONSIDERARSE INFORMACIÓN CUYA DIFUSIÓN PUEDE AFECTAR A LA ESFERA PRIVADA DE LA MISMA, DE CONFORMIDAD CON LO ESTABLECIDO EN LOS ARTÍCULOS 113 FRACCIÓN I Y 118 DE LA LEY FEDERAL DE TRANSPARENCIA Y ACCESO A LA INFORMACIÓN PÚBLICA. D.O.F. 09-mayo-2016

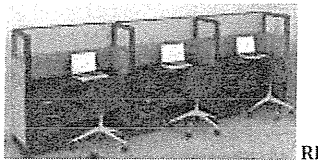

837	5110016 4	20593	511.339.1437.00.0 1	ESCRITORIO RECTANGULAR DE 180 CM. DIMENSIONES GENERALES: LAR	2	MÉXICO	EDVAG ESCREC 18	$9,500.00	$19,000.00
838	5120045 7	20633	519.810.0413.00.0 1	SILLA ALTA INFANTIL DE POLIPROPILENO. DIMENSIONES GENERALES:	6	MÉXICO	EDVAG SLLALINF PLP	$6,900.00	$41,400.00
839	5110022 9	20673	511.814.0421.00.0 1	SILLA FIJA DE POLIPROPILENO. DIMENSIONES GENERALES: ALTURA D	6	MÉXICO	EDVAG SLLAFJ PLP	$1,650.00	$9,900.00
				TOTAL	**29476**			**SUBTOTAL**	$ 240,404,475.00
								IVA	$ 38,464,716.00
								TOTAL	$ 278,869,191.00

PRECIO TOTAL; Doscientos setenta y ocho millones ochocientos sesenta y nueve mil ciento noventa y un pesos 00/100 mn.

Ciudad de México, a 15 de mayo del 2024

Protesto lo necesario.

ATENTAMENTE

_____

EDGAR VALLE GOMEZ / REPRESENTANTE LEGAL

ANEXOS

DIVISION DE CONTRATOS



Av. Lázaro Cárdenas Manzana. 89 Lote 1 Col. Nueva Aragón,
Ecatepec de Morelos, Estado de México. C.P. 55260
Tel 0155 57685864 / 24752863 Mail [redacted]
ventas@edvagcc.com.mx Web: www.edvagcc.com.mx

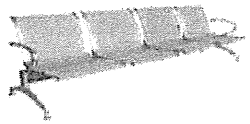

SE CANCELAN DATOS PERSONALES DE PERSONA(S) FISICAS IDENTIFICABLE(S) TALES COMO: CORREO ELECTRÓNICO, POR CONSIDERARSE INFORMACIÓN CUYA DIFUSIÓN PUEDE AFECTAR A LA ESFERA PRIVADA DE LA MISMA, DE CONFORMIDAD CON LO ESTABLECIDO EN LOS ARTÍCULOS 113 FRACCIÓN I Y 118 DE LA LEY FEDERAL DE TRANSPARENCIA Y ACCESO A LA INFORMACIÓN PÚBLICA. D.O.F. 09-mayo-2016

SIN TEXTO

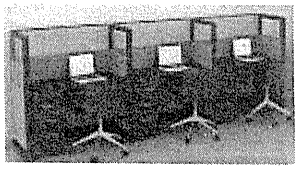

CARTA DE GARANTÍA DE LOS BIENES, SUS ACCESORIOS, Y SU ÓPTIMO FUNCIONAMIENTO

CIUDAD DE MÉXICO A 31 DE MAYO DEL 2024

Instituto Mexicano del Seguro Social
Coordinación de Adquisición de Bienes y Contratación de Servicios
Coordinación Técnica de Adquisición de Bienes de Inversión y Activos
División de Equipo y Mobiliario Administrativo y de Transporte
Presente

EDGAR VALLE GÓMEZ, EN MI CARÁCTER DE REPRESENTANTE LEGAL DE EMPRESA EDVAG CONCEPTOS COMERCIALES S.A. DE C.V. MANIFIESTO BAJO PROTESTA DE DECIR VERDAD QUE GARANTIZAMOS **LOS BIENES Y SUS ACCESORIOS**, Y SU ÓPTIMO FUNCIONAMIENTO, POR PLAZO DE **36 MESES**, POR EL PERIODO ESTABLECIDO, INICIANDO A PARTIR DE LA ENTREGA DE BIENES, A ENTERA SATISFACCIÓN DEL INSTITUTO.

POR CONDUCTO DE LOS RESPONSABLES ADMINISTRATIVOS DE LAS UNIDADES MÉDICAS, ASÍ COMO DEL ADMINISTRADOR DEL CONTRATO, DEBERÁ SOLICITAR LA REPARACIÓN DE LOS BIENES Y/O SUS ACCESORIOS, EN UN PLAZO MÁXIMO DE 6 DÍAS HÁBILES, O BIEN, A TRAVÉS DEL CANJE O REEMPLAZO POR BIENES NUEVOS EN UN PLAZO MÁXIMO DE 30 DÍAS NATURALES, A ENTERA SATISFACCIÓN DEL INSTITUTO, CONTANDO A PARTIR DE LA FECHA DE NOTIFICACIÓN POR PARTE DEL INSTITUTO, SIEMPRE QUE SE ENCUENTRE VIGENTE LA GARANTÍA CON LA QUE SE ADQUIRIÓ EL BIEN.

Protesto lo necesario
ATENTAMENTE

_____

LIC. EDGAR VALLE GOMEZ / REPRESENTANTE LEGAL



Av. Lázaro Cárdenas Manzana. 89 Lote 1 Col. Nueva Aragón,
Ecatepec de Morelos, Estado de México, C.P. 55260
Tel 0155 57685864 / 24752863 Mail: [redacted]
ventas@edvagcc.com.mx Web: www.edvagcc.com.mx

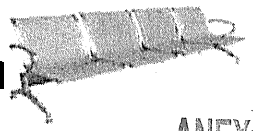

ANEXOS
DIVISION DE CONTRATOS

SE CANCELAN DATOS PERSONALES DE PERSONA(S) FISICAS IDENTIFICABLE(S) TALES COMO: CORREO ELECTRÓNICO, POR CONSIDERARSE INFORMACIÓN CUYA DIFUSIÓN PUEDE AFECTAR A LA ESFERA PRIVADA DE LA MISMA, DE CONFORMIDAD CON LO ESTABLECIDO EN LOS ARTÍCULOS 113 FRACCIÓN I Y 118 DE LA LEY FEDERAL DE TRANSPARENCIA Y ACCESO A LA INFORMACIÓN PÚBLICA. D.O.F. 09-mayo-2016

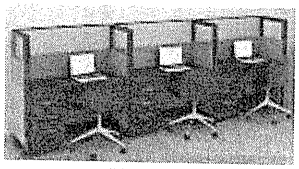

CARTA DE GARANTÍA DE VICIOS OCULTOS

CIUDAD DE MÉXICO A 31 DE MAYO DEL 2024

Instituto Mexicano del Seguro Social
Coordinación de Adquisición de Bienes y Contratación de Servicios
Coordinación Técnica de Adquisición de Bienes de Inversión y Activos
División de Equipo y Mobiliario Administrativo y de Transporte
Presente

EDGAR VALLE GÓMEZ, EN MI CARÁCTER DE REPRESENTANTE LEGAL DE EMPRESA EDVAG CONCEPTOS COMERCIALES S.A. DE C.V. MANIFIESTO BAJO PROTESTA DE DECIR VERDAD QUE PARA LAS PARTIDAS OFERTADAS OTORGAREMOS UNA GARANTÍA DE 36 MESES, POR UNA COBERTURA AMPLIA CONTRA **VICIOS OCULTOS, DEFECTOS DE FABRICACIÓN O CUALQUIER FALLA QUE PRESENTEN**, INICIANDO A PARTIR DE LA ENTREGA DE BIENES, A ENTERA SATISFACCIÓN DEL INSTITUTO.

DICHA GARANTÍA POR LOS DEFECTOS Y VICIOS OCULTOS DE LOS BIENES, CUBRIRÁ:

- LA REPARACIÓN O SUSTITUCIÓN DE LOS BIENES Y SUS ACCESORIOS, QUE, UNA VEZ RECIBIDOS POR EL INSTITUTO, PRESENTEN VICIOS OCULTOS, DEFECTOS DE FABRICACIÓN O FALLAS NO ORIGINADAS POR EL MAL USO DE LOS MISMOS.
- LA DISPONIBILIDAD, EN VENTA, PARA EL INSTITUTO DE REFACCIONES Y CONSUMIBLES QUE EN SU CASO REQUIERAN LOS BIENES Y/O ACCESORIOS ADJUDICADOS.
- CUANDO EL ÁREA USUARIA MANIFIESTE ALGUNA QUEJA EN EL SENTIDO DE QUE EL FUNCIONAMIENTO INADECUADO DEL BIEN AFECTA LA CALIDAD DEL SERVICIO.
- COBERTURA LOS TRABAJOS DE INSTALACIÓN Y MATERIALES EN CASO DE REQUERIRSE, ASÍ COMO LOS TRABAJOS DE REPARACIÓN Y LAS PARTES SUSTITUIDAS DE LOS BIENES.

DEBIENDO NOTIFICAR A MI REPRESENTADA DENTRO DEL PERIODO DE 5 DÍAS HÁBILES SIGUIENTES AL MOMENTO EN QUE SE HAYA TENIDO CONOCIMIENTO DE ALGUNO DE LOS SUPUESTOS ANTES MENCIONADOS.

INDEPENDIENTEMENTE DE LA CARTA GARANTÍA ENTREGADA A LAS UNIDADES CORRESPONDIENTES, ENTREGAREMOS UNA GARANTÍA POR DEFECTOS O VICIOS OCULTOS DE LOS BIENES MEDIANTE FIANZA EXPEDIDA POR COMPAÑÍA AFIANZADORA MEXICANA AUTORIZADA POR LA COMISIÓN NACIONAL DE SEGUROS Y FIANZAS EN TÉRMINOS DE LA LEY DE INSTITUCIONES DE SEGUROS Y FIANZAS, A FAVOR DEL INSTITUTO MEXICANO DEL SEGURO SOCIAL, POR UN IMPORTE EQUIVALENTE AL 10% (DIEZ POR CIENTO) DEL MONTO TOTAL DEL CONTRATO, SIN INCLUIR EL IVA.

Protesto lo necesario
ATENTAMENTE

LIC. EDGAR VALLE GOMEZ / REPRESENTANTE LEGAL



Av. Lázaro Cárdenas Manzana. 89 Lote 1 Col. Nueva Aragón,
Ecatepec de Morelos, Estado de México, C.P. 55260
Tel 0155 57685664 / 24752863 Mail: [redacted]
ventas@edvagcc.com.mx Web: [redacted]

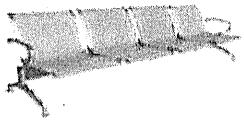

SE CANCELAN DATOS PERSONALES DE PERSONA(S) FISICAS IDENTIFICABLE(S) TALES COMO: CORREO ELECTRÓNICO, POR CONSIDERARSE INFORMACIÓN CUYA DIFUSIÓN PUEDE AFECTAR A LA ESFERA PRIVADA DE LA MISMA, DE CONFORMIDAD CON LO ESTABLECIDO EN LOS ARTÍCULOS 113 FRACCIÓN I Y 118 DE LA LEY FEDERAL DE TRANSPARENCIA Y ACCESO A LA INFORMACIÓN PÚBLICA. D.O.F. 09-mayo-2016

ACTA ADMINISTRATIVA CORRESPONDIENTE AL SORTEO MANUAL DE INSACULACIÓN

LICITACIÓN PÚBLICA NACIONAL ELECTRÓNICA
No. LA-50-GYR-050GYR975-N-3-2024
"ADQUISICIÓN DE MOBILIARIO ADMINISTRATIVO PARA HOSPITALES PRIORITARIOS (07 OBRAS)".

En la Ciudad de México, siendo las **10:00** horas del día **03 de julio de 2024,** se reunieron en la oficina que ocupa la División de Equipo y Mobiliario Administrativo y de Transporte, sita en la calle Durango número 291, piso 11, Colonia Roma Norte, Alcaldía Cuauhtémoc, Código Postal 06700, se reunieron los servidores públicos cuyos nombres y firmas aparecen al final de la presente acta, con la finalidad de llevar a cabo el sorteo manual de insaculación para adjudicar la partida 606, de la Licitación Pública Nacional electrónica indicada al rubro, con fundamento en los artículos 36 Bis de la Ley de Adquisiciones, Arrendamientos y Servicios del Sector Público (en adelante la Ley), 54 de su Reglamento (en adelante el Reglamento), así como en el numeral 5.3 de la Convocatoria, que rige el presente procedimiento.----------

El acto es presidido por el Lic. Adrián Bello Nava, Titular de la División de Equipo y Mobiliario Administrativo y de Transporte, perteneciente a la Coordinación Técnica de Adquisición de Bienes de Inversión y Activos, con fundamento en el numeral 5.3.8, inciso a) de las Políticas, Bases y Lineamientos en Materia de Adquisiciones, Arrendamientos y Servicios del Instituto Mexicano del Seguro Social vigentes, en correlación con el numeral 7.1.3.1.2.2. del Manual de Organización de la Dirección de Administración, servidor público facultado para presidir el presente evento. ----------

Quien preside el acto, hace constar que se cuenta con la presencia del representante del Órgano Interno de Control Específico en el IMSS, así como los Representantes del Área Requirente y Área Técnica, cuyos nombres y firmas aparecen al final del Acta. ----------

De conformidad con el artículo 26 penúltimo párrafo de la Ley, se hace constar que no se cuenta con asistencia de personas que hayan manifestado su interés de estar presentes como observadores en éste acto.----------

I.- ANTECEDENTES. ----------

Dé la evaluación de las propuestas que resultaron solventes técnicamente, se advierte un empate entre los licitantes como se muestra a continuación:

PARTIDA N°	LICITANTE	CONCEPTO	UNIDAD	CANTIDAD	PRECIO UNITARIO	IMPORTE
606	EDVAG CONCEPTOS COMERCIALES, S.A. DE C.V.	MODULO DE ATENCION Y ORIENTACION AL DERECHOHABIENTE TIPO B	PIEZA	1	$205,000.00	$205,000.00
	MUEBLES LA FORJA DE JUAN ESCOBAR, S.A. DE C.V.					

ANEXOS

DIVISION DE CONTRATOS

Por lo anterior, de conformidad con el criterio de desempate previsto en el artículo 36 Bis, párrafos penúltimo y último de la Ley, 54 de su Reglamento y el numeral 7 de la Convocatoria, se procedió a verificar la estratificación de los licitantes a través del Anexo 7, consistente en el escrito que contiene la manifestación, bajo protesta de decir verdad, de la estratificación de micro, pequeña o mediana empresa (MiPymes), que presentaron como parte de la documentación legal-administrativa de su proposición, a efecto de favorecer, en primer término a las micro empresas, a continuación a las pequeñas empresas y en caso de no contarse con alguna de las anteriores, a la que tenga el carácter de mediana empresa, obteniendo lo siguiente:

Licitantes	Estratificación
EDVAG CONCEPTOS COMERCIALES, S.A. DE C.V.	Micro
MUEBLES LA FORJA DE JUAN ESCOBAR, S.A. DE C.V.	Micro

De la revisión de tales documentos de las respectivas proposiciones de los licitantes, de conformidad al criterio de desempate señalado en el artículo 54 del Reglamento, de acuerdo a la estratificación manifestada, bajo protesta de decir verdad, por los licitantes involucrados, se advierte que en la partida 606 corresponde a los licitantes EDVAG CONCEPTOS COMERCIALES, S.A. DE C.V. y MUEBLES LA FORJA DE JUAN ESCOBAR, S.A. DE C.V. ----------

Ahora bien, por lo que hace a esta partida 606, al subsistir el empate entre los licitantes involucrados al manifestar la misma estratificación, en términos del artículo 54 del Reglamento, se realizó el sorteo por insaculación en presencia del representante del Órgano Interno de Control Específico en el Instituto Mexicano del Seguro Social, para lo cual fue invitado a este evento.----------

II. SORTEO DE INSACULACIÓN. ----------

Con apego en los artículos 36 Bis párrafos penúltimo y último de la Ley y 54 del Reglamento, así como el numeral 5.3 de la Convocatoria, el sorteo se llevará a cabo conforme al siguiente procedimiento: ----------

1) El sorteo se realiza por la partida 606. ----------

2) Se muestran las boletas con el nombre de los licitantes empatados de manera individual por la partida que resulto en empate. ----------

3,) Se hacen, cuatro dobleces a las boletas que contienen el nombre y la partida de los Licitantes empatados, y se depositan en una urna (recipiente transparente). ----------

4) Acto seguido, se solicita al representante del Órgano Interno de Control Específico presenciar que se extraiga de la urna una boleta que será al licitante ganador, misma que entrega al servidor público que preside el evento, quien dá lectura en voz alta del nombre del licitante ganador. ----------

Licitante: MUEBLES LA FORJA DE JUAN ESCOBAR, S.A. DE C.V.

Considerando el resultado de este acto de insaculación, se informa que el fallo correspondiente al procedimiento de licitación al rubro indicado tendrá verificativo a las 11:00 horas del 03 de julio de 2024.

III.CIERRE DEL ACTA ADMINISTRATIVA.

Una vez que se dio lectura al acta, se consultó a los asistentes si tenían algún comentario u observación, manifestando no tener alguno.

Para efectos de la notificación, en términos de los artículos 37 Bis de la Ley y 45 del Reglamento, se difundirá un ejemplar de la presente acta como Anexo al acta de Fallo del procedimiento de Licitación Pública Nacional Electrónica indicado al rubro, en la dirección electrónica de CompraNet https://upcp-compranet.hacienda.gob.mx. Asimismo, se informa que a partir de esta fecha se pone a disposición, copia de esta acta en el tablero de avisos dispuesto en el piso 11 de la División de Equipo y Mobiliario Administrativo y de Transporte, del inmueble ubicado en Calle Durango No. 291, Colonia Roma Norte, Alcaldía Cuauhtémoc, Código Postal 06700, Ciudad de México, por un término no menor de cinco días hábiles, siendo de la exclusiva responsabilidad de los licitantes, acudir a enterarse de su contenido y en su caso, obtener copia de la misma. Este procedimiento sustituye a la notificación personal.

No habiendo otro hecho que hacer constar, se da por terminado este Acto, siendo las **10:15** horas día en que se actúa, firmando la presente todos los que en él intervinieron, para los efectos legales, administrativos y de notificación a que haya lugar, sin que la negativa o falta de firma de alguno de ellos reste validez o invalide el acto, quienes reciben copia de la misma.

Esta Acta consta de 4 fojas útiles.

FIN DEL TEXTO

POR EL INSTITUTO MEXICANO DEL SEGURO SOCIAL:

Cargo/Representación	Nombre y Firma
Titular de la División de Equipo y Mobiliario Administrativo y de Transporte. (Área Contratante)	Lic. Adrián Bello Nava.
Representante del Órgano Interno de Control Específico en el IMSS.	C.P. Pedro Alberto Reynoso Morales.

ANEXOS

DIVISION DE CONTRATOS 2024 Felipe Carrillo PUERTO

Cargo/Representación	Nombre y Firma
Titular de la Coordinación Normativa Homóloga Representante del Área Requirente	Lic. Diana Libertad Carreón Guzmán
Titular de la División de Evaluación y Análisis Financiero. Representante del Área Técnica.	Lic. Ricardo Ulises Pérez Delgado.

ACTA DE FALLO

LICITACIÓN PÚBLICA NACIONAL ELECTRÓNICA
No. LA-50-GYR-050GYR975-N-3-2024

"ADQUISICIÓN DE MOBILIARIO ADMINISTRATIVO PARA HOSPITALES PRIORITARIOS (07 OBRAS)"

En la Ciudad de México, siendo las **16:00** horas del día **03 de julio de 2024**, en la Sala 5, Sótano Ala Poniente del edificio de Avenida Paseo de la Reforma No. 476, Colonia Juárez, C.P. 06600, Alcaldía Cuauhtémoc, se reunieron las personas servidoras públicas, cuyos nombres y firmas aparecen al final de la presente acta, a fin de llevar a cabo el acto de fallo, motivo de la Licitación indicada al rubro, de conformidad con el artículo 37 de la Ley de Adquisiciones, Arrendamientos y Servicios del Sector Público (en adelante, la Ley o LAASSP), así como lo previsto en el numeral 3.10 de la Convocatoria.

Este acto es presidido por el Lic. Adrián Bello Nava, Titular de la División de Equipo y Mobiliario Administrativo y de Transporte, adscrita a la Coordinación Técnica de Adquisición de Bienes de Inversión y Activos, de conformidad con las facultades conferidas en los numerales 7.1.3.1.2.2, del Manual de Organización de la Dirección de Administración, y 5.3.8. inciso a), de las Políticas, Bases y Lineamientos en Materia de Adquisiciones, Arrendamientos y Servicios del Instituto Mexicano del Seguro Social, vigentes.

Se informa que el presente acto está siendo videograbado, de conformidad con lo dispuesto en los numerales 6 y 8 de la sección II del "Acuerdo por el que se expide el Protocolo de Actuación en Materia de Contrataciones Públicas, Otorgamiento y Prórroga de Licencias, Permisos, Autorizaciones y Concesiones", publicado en el Diario Oficial de la Federación en adelante (DOF) el 20 de agosto de 2015; y los "Acuerdos por los que se Modifica el Diverso que expide el Protocolo de Actuación en Materia de Contrataciones Públicas, Otorgamiento y Prórroga de Licencias, Permisos, Autorizaciones y Concesiones", publicados en el DOF el 19 de febrero de 2016 y 28 de febrero de 2017.

Quien preside el acto, es asistido por la representante del Área Requirente, Lic. Diana Libertad Carreón Guzmán y por el representante del Área Técnica, Lic. Ricardo Ulises Pérez Delgado, cuyas firmas aparecen al final de la presente acta.

Asimismo, se informa que se encuentran presentes los Representantes del Órgano Interno de Control Específico en el IMSS y de la Coordinación de Legislación y Consulta, cuyos nombres y firmas aparecen al final de la presente acta

De conformidad con el artículo 26 penúltimo párrafo de la Ley, a este acto no asistió alguna persona que manifestara su interés de estar presente como observador.

En presencia de los asistentes se da lectura al contenido de la presente acta, al tenor de lo siguiente:

1. PROPOSICIONES RECIBIDAS

El día 31 de mayo de 2024 en el acto de Presentación y Apertura de Proposiciones, se recibieron a través del sistema CompraNet para efectos de su revisión, análisis detallado y elaboración del dictamen que fundamenta y motiva el presente Fallo, conforme a lo establecido en los artículos 36, 36 Bis fracción I y 37 de la Ley y 51 del Reglamento de la Ley de Adquisiciones, Arrendamientos y Servicios del Sector Público (en adelante, el Reglamento), las proposiciones de los siguientes licitantes:

ANEXOS
DIVISION DE CONTRATOS
2024
Felipe Carrillo PUERTO

ACTA DE FALLO

LICITACIÓN PÚBLICA NACIONAL ELECTRÓNICA
No. LA-50-GYR-050GYR975-N-3-2024

"ADQUISICIÓN DE MOBILIARIO ADMINISTRATIVO PARA HOSPITALES PRIORITARIOS (07 OBRAS)"

No.	NOMBRE, RAZÓN O DENOMINACIÓN SOCIAL	PARTIDAS EN LAS QUE PARTICIPA
1.	AH CORPORATIVO MÉDICO DE MÉXICO, S.A. DE C.V.	136, 139, 170, 171, 172, 193, 242, 500, 504, 535, 536, 537 y 558.
2.	ART WOOD CO, S.A. DE C.V.	1, 3 a la 6, 9 a la 78, 81, 82, 84, 88 a la 93, 95, 97 a la 125, 127 a la 130, 133 a la 197, 199, 200, 202, 206 a la 211, 213, 215 a la 245, 247, 248 a la 318, 321, 322, 323, 327 a la 332, 334, 336 a la 368, 370 a la 373, 376 a la 441, 444, 445, 450 a la 455, 457, 458, 460 a la 466, 468 a la 477, 479 a la 490, 492 a la 495, 497 a la 562, 564, 565, 569 a la 574, 577 a la 603, 605, 606, 610 a la 679, 682 a la 684, 688 a la 693, 695, 696, 698 a la 731, 733 a la 795, 799,804 a la 809, 811,813 a la 819, 821 a la 839.
3.	BARRADAS REFRIGERACIÓN COMERCIAL, S.A. DE C.V.	139, 210, 242, 256, 257, 331, 503, 504, 573, 737, 738 y 807.
4.	CANIN MEDICS, S.A. DE C.V.	46, 47, 168, 169, 287, 288, 410, 411, 533, 534, 647, 648, 766 y767.
5.	CARLOS ARTURO GARCÍA RIVERA	27, 50, 74, 78,92, 93, 150, 193, 197, 210, 211, 268, 291, 314, 318, 331, 332, 382, 393, 414, 437, 441, 454, 455, 503, 515, 537, 562, 573, 574, 616, 628, 651, 679, 692, 693, 737, 747, 770, 791, 795, 807 y 808.
6.	CONCEPT G&C INTERNATIONAL, S.A. DE C.V.	1, 9, 13, 15 a la 21, 27 a la 31, 33 a la 35, 39, 40, 45 a la 50, 53 a la 56, 58, 61 a la 64, 74 a la 78, 91 a la 93, 102, 104, 105, 109 a la 111, 114, 121, 122, 125, 133, 137, 139 a la 144, 150 a la 154, 156 a la 158, 162, 163, 167 a la 169, 170 a la 172, 175 a la 177, 179, 182 a la 185, 193 a la 197, 209 a la 211, 218, 220, 221, 224 a la 226, 229, 237, 238, 245, 252, 254, 256 a la 262, 268, 270 a la 273, 275, 276, 280, 281, 286 a la 291, 294 a la 297, 299, 302 a la 305, 314 a la 318, 330 a la 332, 342, 344 a la 346, 350 a la 352, 355, 362, 363, 376, 380, 382 a la 387, 393 a la 397, 399, 400, 403, 404, 409 a la 414, 417 a la 421, 425 a la 428, 437 a la 441, 453 a la 455, 457, 465, 468, 472 a la 474, 477, 484, 485, 490, 497, 501, 503 a la 509, 515 a la 519, 521, 522, 526, 527, 532 a la 537, 540 a la 542, 544, 547 a la 550, 558 a la 562, 572 a la 574, 582, 584, 588 a la 590, 593, 600, 601, 610, 614, 616 a la 622, 628 a la 632, 634 a la 636, 640, 641, 646 a la 651, 654 a la 657, 659, 662 a la 665, 674, 675, 677 a la 679, 691 a la 693, 695, 703, 705, 706, 707, 711, 712, 713, 716, 723, 724, 729, 733, 736, 737, 738, 739, 740, 741, 742, 743, 747, 748, 749, 750, 751, 753 a la 755, 759, 760, 765 a la 770, 773, 774, 776, 777, 779 a la 782, 791 a la 795, 807, 808, 816, 818, 819, 825 a la 827, 830, 836, 837.
7.	DALISA SERVICES, S.A. DE C.V.	133, 136, 139, 168, 169, 252, 256, 257, 287, 288, 497, 500, 503, 504, 533, 534, 733, 735, 737, 738, 766, 767.
8.	DELGADO Y COMPAÑÍA, S.A. DE C.V.	145, 146, 148, 150, 160, 161, 163, 168, 169, 176, 183, 184, 189, 219, 225, 237, 263, 264, 266, 268, 272, 276, 277, 278, 279, 281, 287, 288, 295, 303, 304, 309, 311, 342, 343, 351, 362, 522, 523, 533, 737, 744, 745,

Durango 291, Piso 11, Col. Roma Norte, Alcaldía Cuauhtémoc, C. P. 06700, Ciudad de México
Tel. 55 5226-1700, Ext. 14563. www.imss.gob.mx

2024 Felipe Carrillo PUERTO

ACTA DE FALLO

LICITACIÓN PÚBLICA NACIONAL ELECTRÓNICA
No. LA-50-GYR-050GYR975-N-3-2024

"ADQUISICIÓN DE MOBILIARIO ADMINISTRATIVO PARA HOSPITALES PRIORITARIOS (07 OBRAS)"

No.	NOMBRE, RAZÓN O DENOMINACIÓN SOCIAL	PARTIDAS EN LAS QUE PARTICIPA
		746, 747, 750, 755, 756, 757, 758, 760, 766, 767, 774, 780, 781, 782, 786, 788, 816, 817, 826, 828, 836.
9.	DISPLAYS AND STEEL, S.A. DE C.V.	1, 3 a la 6, 9 a la 78, 81, 82, 84, 88 a la 93, 95, 97 a la 125, 127 a la 130, 133 a la 197, 199, 200, 202, 206 a la 211, 213, 215 a la 245, 247, 248, 252 a la 318, 321 a la 323, 327 a la 332, 334, 336 a la 368, 370 a la 373, 376 a la 441, 444, 445, 450 a la 455, 457, 458, 460 a la 466, 468 a la 477, 479 a la 490, 492 a la 495, 497 a la 562, 564, 565, 569 a la 574, 577 a la 603, 605, 606, 610 a la 679, 682 a la 684, 688 a la 693, 695, 696, 698 a la 731, 733 a la 795, 798, 799, 804 a la 809, 811, 813 a la 819, 821 a la 839.
10.	DISTRIBUIDORA AXKAN KUALI, S.A.S. DE C.V.	127, 133, 135 a la 140, 142, 143, 150, 164 a la 167, 170 a la 173, 179, 193 a la 197, 199, 200 210 211, 213, 216, 242, 492, 497, 499 a la 505, 507, 508, 515, 528 a la 532, 535 a la 538, 544, 558 a la 562, 564, 565, 573, 574, 578.
11.	EDVAG CONCEPTOS COMERCIALES, S.A. DE C.V.	1, 3 a la 6, 9 a la 78, 81, 82, 84, 88 a la 93, 95, 97 a la 125, 127 a la 130, 133 a la 197, 199, 200, 202, 206 a la 211, 213, 215 a la 245, 247, 248, 252 a la 318, 321 a la 323, 327 a la 332, 334, 336 a la 368, 370 a la 373, 376 a la 441, 444, 445, 450 a la 455, 457, 458, 460 a la 466, 468 a la 477, 479 a la 490, 492 a la 495, 497 a la 562, 564, 565, 569 a la 574, 577 a la 603, 605, 606, 610 a la 679, 682 a la 684, 688 a la 693, 695, 696, 698 a la 731, 733 a la 795, 798, 799, 804 a la 808, 811, 813 a la 819, 822 a la 839.
12.	ERGONOMÍA PRODUCTIVIDAD, S.A. DE C.V.	1, 3 a la 6, 9 a la 78, 81, 82, 84, 88 a la 93, 95, 97 a la 125, 127 a la 130, 133 a la 197, 199, 200, 202, 206 a la 211, 213, 215 a la 245, 247, 248, 252 a la 318, 321 a la 323, 327 a la 332, 334, 336 a la 368, 370 a la 373, 376 a la 441, 444, 445, 450 a la 455, 457, 458, 460 a la 466, 468 a la 477, 479 a la 490, 492 a la 495, 497 a la 562, 564, 565, 569 a la 574, 577 a la 603, 605, 606, 610 a la 679, 682 a la 684, 688 a la 693, 695, 696, 698 a la 731, 733 a la 795, 798, 799, 804 a la 809, 811, 813 a la 819, 821 a la 839.
13.	EVING, S.A. DE C.V.	1, 21 a la 24, 29 a la 32, 34, 49, 59, 106, 107, 111, 112, 118 a la 122, 125, 144 a la 147, 152 a la 155, 157, 171, 180, 222, 226, 227, 234 a la 238, 241, 243 a la 245, 262 a la 265, 271 a la 274, 290, 300, 340, 347, 348, 352, 353, 359 a la 363, 366, 367, 387 a la 390, 395 a la 398, 413, 423, 457, 469, 470, 474, 475, 481 a la 485, 490, 509 a la 512, 517 a la 520, 536, 545, 585, 586, 590, 591, 597 a la 601, 622 a la 625, 630 a la 633, 635, 650, 660, 695, 708, 709, 713, 714, 720 a la 724, 729, 743 a la 745, 749 a la 752, 754, 769, 822, 823, 827, 828, 833 a la 837.
14.	GESURESTE, S. DE R.L. DE C.V.	6, 25, 26, 61 a la 64, 68, 102, 109, 121, 130, 148, 149, 182 a la 185, 187,

ANEXOS
DIVISION DE CONTRATOS
2024
Felipe Carrillo PUERTO

ACTA DE FALLO

LICITACIÓN PÚBLICA NACIONAL ELECTRÓNICA
No. LA-50-GYR-050GYR975-N-3-2024

"ADQUISICIÓN DE MOBILIARIO ADMINISTRATIVO PARA HOSPITALES PRIORITARIOS (07 OBRAS)"

No.	NOMBRE, RAZÓN O DENOMINACIÓN SOCIAL	PARTIDAS EN LAS QUE PARTICIPA
		218, 224, 237, 266, 267, 302 a la 305, 309, 342, 350, 362, 373, 391, 392, 425 a la 428, 431, 465, 472, 484, 495, 513, 514, 547 a la 550, 552, 582, 588, 600, 626, 627, 662 a la 665, 669, 703, 711, 723, 746, 779 a la 782, 786, 816, 825, 836.
15.	GRUPO EMPRESARIAL GOR SERVICIOS Y ABASTECIMIENTO, S.A. DE C.V.	142, 144, 150, 171, 172, 179, 193, 196, 197, 210, 211, 507,537, 560, 561.
16.	IMPULSORA DE CONSULTORÍA E INGENIERÍA MEXICANA, S.A. DE C.V.	11 a la 13, 15, 18, 22, 23, 38, 69, 110 a la 112, 135 a la 137, 141, 145, 146, 161, 188, 225 a la 227, 242, 254, 256, 259, 263, 264, 279, 310, 344, 351 a la 353, 378 a la 380, 382, 385, 388, 389, 402, 432, 473 a la 475, 488, 499 a la 501, 503, 506, 510, 511, 525, 553, 589 a la 591, 612 a la 614, 616, 619, 623, 624, 639, 670, 705, 712 a la 714, 727, 735 a la 737, 740, 744, 745, 758, 787, 818, 826 a la 828.
17.	INDUSTRIAS RODA MOBILIARIO, S.A.S. DE C.V.	125, 144 a la 149, 151 a la 155, 158, 159, 176 a la 178, 180, 181, 188, 191, 217, 219, 223, 224, 229 a la 231, 234 a la 238, 490, 509 a la 514, 516 a la 520, 522, 523, 541 a la 543, 545, 546, 553, 556, 580, 581, 583, 587, 588, 593, 594, 597 a la 601.
18.	INFRAESTRUCTURA HOSPITALARIA PROEMSA, S.A. DE C.V.	133,140, 150, 497, 505, 515.
19.	JUAN RAMÓN MUÑOZ DEL RAZO	1, a la 6, 9 a la 78, 81, 82, 84, 88 a la 93, 95, 97 a la 125, 127 a la 130, 133 a la 197, 199, 200, 202, 206 a la 211, 213, 215 a la 245, 247, 248, 252 a la 318, 321 a la 323, 327 a la 332, 334, 336 a la 368, 370 a la 373, 376 a la 441, 444, 445, 450 a la 455, 457 458, 460 a la 466, 468 a la 477, 479 a la 490, 492 a la 495, 497 a la 562, 564, 565, 569 a la 574, 577 a la 603, 605, 606, 610 a la 679, 682 a la 684, 688 a la 693, 695, 696, 698 a la 731, 733 a la 795, 798, 799, 804 a la 809, 811, 813 a la 819, 821 a la 839.
20.	MANUFACTURAS POST FORM, S.A. DE C.V.	15, 21 a la 27, 29, 31, 98, 102, 109, 113, 119 a la 122, 144 a la 150, 152, 154, 216, 218, 224, 228, 235 a la 238, 256, 262 a la 268, 271, 273, 337, 342, 350, 354, 360 a la 363, 382, 387 a la 393, 395, 397, 461, 465, 472, 476, 482 a la 485, 503, 509 a la 515, 517, 519, 578, 582, 588 a la 601, 616, 622 a la 628, 630, 632, 699, 703, 711, 715, 721 a la 724, 737, 743 a la 747, 749, 751, 814, 816, 825, 829, 834 a la 837.
21.	MERCADO DE MÁQUINAS PARA OFICINA, S.A. DE C.V.	6, 15, 27, 46, 47, 62, 63, 150, 168, 169, 183, 184, 256, 268, 287, 288, 303, 304, 382, 393, 410, 411, 426, 427, 503, 515, 533, 534, 548, 549, 616, 628, 647, 648, 663, 664, 737, 747, 766, 767, 780, 781.
22.	META SUMINISTROS MÉDICOS, S.A. DE C.V.	15, 27, 45, 48 a la 50, 74, 139, 150, 167, 170 a la 172, 193, 242, 256, 257, 286, 289 a la 291, 314, 409, 412 a la 414, 503, 504, 515, 532 535 a la 537, 616, 646, 649 a la 651, 674, 727, 737, 738, 747, 765, 768 a la 770, 791.

Durango 291, Piso 11, Col. Roma Norte, Alcaldía Cuauhtémoc, C. P. 06700, Ciudad de México
Tel. 55 5728-1700, Ext. 14563. www.imss.gob.mx



ACTA DE FALLO

LICITACIÓN PÚBLICA NACIONAL ELECTRÓNICA
No. LA-50-GYR-050GYR975-N-3-2024

"ADQUISICIÓN DE MOBILIARIO ADMINISTRATIVO PARA HOSPITALES PRIORITARIOS (07 OBRAS)"

No.	NOMBRE, RAZÓN O DENOMINACIÓN SOCIAL	PARTIDAS EN LAS QUE PARTICIPA
23.	MOBILIARIO Y EQUIPO ESCOLAR DEL BAJÍO, S. DE R.L. DE C.V.	1, 6, 19, 25, 26, 45, 48, 61 a la 64, 68, 102, 109, 121, 125, 130, 142, 148, 149, 167, 170, 182 a la 185, 187, 218, 224, 237, 245, 260, 266, 267, 286, 289, 302 a la 305, 309, 342, 350, 362, 373, 391, 392, 409, 412, 425 a la 428, 431, 457, 465, 472, 484, 490, 495, 507, 513, 514, 532, 535, 547 a la 550, 552, 582, 588, 600, 620, 626, 627, 646, 649, 662 a la 665, 669, 695, 703, 711, 723, 729, 741, 746, 765, 768, 779 a la 782, 786, 816, 825, 836.
24.	MUEBLES LA FORJA DE JUAN ESCOBAR, S.A. DE C.V.	1, 4, 5, 9, 11 a 18, 21 a 32, 45, 48, 49, 53, 55, 59, 74, 75, 92, 93, 97, 98, 101, 108, 109, 113, 114, 116, 119 a 122, 125, 128, 129, 133, 135 a 141, 144 a 155, 167, 170, 171, 175, 177, 180, 193, 194, 210, 211, 215 a 217, 223, 224, 228, 229, 232, 235 a 238, 242, 245, 247, 248, 252, 254 a 259, 262 a 268, 270 a 274, 286, 289, 290, 294, 296, 300, 314, 315, 331, 332, 336, 337, 341, 349, 350, 354, 355, 357, 360 a 363, 371, 372, 376, 378 a 385, 387 a 398, 409, 412, 413, 417, 420, 423, 437, 438, 454, 455, 457, 460, 461, 464, 471, 472, 476, 477, 479, 482 a 485, 488, 490, 493, 494, 497, 499 a 506, 509 a 520, 532, 535, 536, 540, 542, 545, 558, 559, 573, 574, 577, 578, 581, 587, 588, 592, 593, 595, 598 a 601, 605, 606, 610, 612 a 619, 622 a 633, 646, 649, 650, 654, 656, 660, 674, 675, 692, 693, 698, 699, 702, 710, 711, 715, 716, 718, 721 a 724, 727, 729, 730, 731, 733, 735 a 740, 743 a 752, 765, 768, 769, 773, 776, 791, 792, 807, 808, 813, 814, 824, 825, 829 a 831, 834 a 837.
25.	PRODUCTOS METÁLICOS STEELE, S.A. DE C.V.	22, 23, 37, 38, 40, 102, 110, 111, 145, 146, 160, 161, 163, 218, 225, 226, 263, 264, 278, 279, 281, 342, 351, 352, 388, 389, 402, 404, 465, 473, 474, 510, 511, 524, 525, 527, 582, 589, 590, 623, 624, 638, 639, 641, 703, 712, 713, 744, 745, 757, 758, 760, 816, 826, 827.
26.	TECNOLOGÍA INTEGRAL PERSONALIZABLE, S.A. DE C.V.	27, 45 a 50, 55, 92, 150, 167 a 172, 177, 210, 211, 268, 286 a 291, 296, 331, 332, 393, 409 a 414, 420, 454, 515, 532 a 537, 542, 573, 574, 628, 647 a 651, 656, 692, 747, 765 a 770, 776, 807.
27.	TRANSFORMATEC, S.A. DE C.V.	1, 9, 12, 15, 16, 21, 74, 98, 125, 133, 136, 139, 144, 193, 216, 245, 252, 256, 257, 262, 314, 337, 376, 379, 382, 383, 387, 437, 461, 490, 497, 500, 503, 504, 509, 558, 578, 610, 613, 616, 617, 622, 674, 699, 729, 733, 735, 737, 738, 743, 791, 814.
28.	ZAMOSA, S.A. DE C.V.	500, 503, 504, 735, 737 y 738.

2. VERIFICACIÓN DE SANCIONADOS, IMPEDIDOS Y SUSPENDIDOS

Se informa que se verificó el Directorio de Proveedores y Contratistas sancionados disponible en https://directoriosancionados.apps.funcionpublica.gob.mx/, el listado de Empresas Impedidas por el IMSS para su contratación, así como el listado de las personas con Suspensión de Registro; todas con fecha en

Durango 291, Piso 11, Col. Roma Norte, Alcaldía Cuauhtémoc, C. P. 06700, Ciudad de México
Tel. 55 5726-1700, Ext. 14563. www.imss.gob.mx

ANEXOS
DIVISION DE CONTRATOS
2024
Felipe Carrillo
PUERTO

ACTA DE FALLO

LICITACIÓN PÚBLICA NACIONAL ELECTRÓNICA
No. LA-50-GYR-050GYR975-N-3-2024

"ADQUISICIÓN DE MOBILIARIO ADMINISTRATIVO PARA HOSPITALES PRIORITARIOS (07 OBRAS)"

que se actúa; lo anterior, de conformidad con lo dispuesto en los artículos 50 y 60 de la Ley y 88 del Reglamento.

De dicha verificación se constató que los licitantes participantes en el presente procedimiento no se encuentran en los listados; los directorios se imprimieron y serán integrados en el expediente de la presente contratación.

3. CRITERIO DE EVALUACIÓN DE PROPOSICIONES

Con apego en lo establecido por los artículos 36, 36 Bis fracción II y 37 de la Ley, así como 51 del Reglamento; la evaluación de las proposiciones se realizó mediante el criterio Binario, considerando exclusivamente los requisitos y condiciones establecidos en los numerales 4.1 "Documentación Legal-Administrativa"; 4.2 "Propuesta Técnica" en correlación con el "Anexo Uno. Anexo Técnico" y "Anexo Dos. Términos y Condiciones"; 4.3 "Propuesta Económica", así como el apartado 5. "Criterios específicos conforme a los cuales se evaluarán las proposiciones" de la Convocatoria, considerando el resultado de las Juntas de Aclaraciones, a efecto de que se garantice satisfactoriamente el cumplimiento de las obligaciones respectivas.

4. EVALUACIÓN DE LAS PROPOSICIONES

A. FIRMA ELECTRÓNICA

En primer término, se verificó si las proposiciones fueron debidamente firmadas electrónicamente, tal como se exigió en el numeral 3.5 Acto de Presentación y Apertura de Proposiciones, párrafos primero y segundo del apartado 4. REQUISITOS QUE LOS LICITANTES DEBEN CUMPLIR de la convocatoria y de conformidad con los artículos 26 Bis, fracción II y 27 de la Ley que disponen en el caso de Licitaciones Públicas Electrónicas, en las cuales se permite exclusivamente la participación de los licitantes a través del Sistema CompraNet, se utilizarán medios de identificación electrónica, los cuales producirán los mismos efectos que las leyes otorguen a los documentos firmados autógrafamente y, en consecuencia, tendrán el mismo valor aprobatorio, lo anterior vinculado con el primer párrafo del artículo 50 del Reglamento, el cual establece que: *"...en las proposiciones enviadas a través de medios remotos de comunicación electrónica, en sustitución de la firma autógrafa, se emplearán medios de identificación electrónica que establezca la Secretaría de la Función Pública..."*

Al respecto, la Secretaría de la Función Pública, mediante el *Acuerdo por el que se establecen las disposiciones que se deberán observar para la utilización del Sistema Electrónico de Información Pública Gubernamental denominado CompraNet*, publicado en el DOF el 28 de junio de 2011, dispuso en su numeral 14 textualmente lo siguiente:

"...
El medio de identificación electrónica para que los potenciales licitantes nacionales, ya sean personas físicas o morales, hagan uso de CompraNet, será el certificado digital de la firma

ACTA DE FALLO

LICITACIÓN PÚBLICA NACIONAL ELECTRÓNICA
No. LA-50-GYR-050GYR975-N-3-2024

"ADQUISICIÓN DE MOBILIARIO ADMINISTRATIVO PARA HOSPITALES PRIORITARIOS (07 OBRAS)"

electrónica avanzada que emite el Servicio de Administración Tributaria para el cumplimiento de obligaciones fiscales.

Cuando se trate de potenciales licitantes extranjeros, el medio de identificación electrónico para que hagan uso de CompraNet se generará por el propio sistema, previo llenado de los formatos que para tal efecto se encuentren establecidos en el mismo y la entrega de la documentación que a continuación se señala o de su equivalente...".

Al efectuar el acto de presentación y apertura de proposiciones, se imprimió de los licitantes, la caratula de los "Acuses de presentación de proposición electrónica a través de CompraNet" descargados del sistema por cada licitante, mismas que fueron rubricados por los asistentes; resguardandose en el expediente una copia electrónica de los acuses en un medio óptico de almacenamiento (CD), el cual contiene entre otros datos, el nombre o razón social de la persona física o moral que carga la propuesta en el sistema, el nombre del firmante, la firma (cadena de firma electrónica) y el código QR con el cual se verificó el acuse de proposición; los cuales son "la prueba" de que las propuestas las autentican los licitantes como enviadas por ellos mismos a través de los medios electrónicos y, por tanto, ponen en manifiesto que la propuesta fue firmada digitalmente y que se cumplió la exigencia prevista en la convocatoria.

Debido a lo anterior, los acuses arrojados por el Sistema CompraNet indican que **fueron debidamente firmadas de forma electrónica**, la documentación legal, técnica y económica que presentaron los siguientes licitantes:

No.	NOMBRE O RAZÓN SOCIAL DEL LICITANTE
1.	AH CORPORATIVO MÉDICO DE MÉXICO, S.A. DE C.V.
2.	ART WOOD CO, S.A. DE C.V.
3.	BARRADAS REFRIGERACIÓN COMERCIAL, S.A. DE C.V.
4.	CANIN MEDICS, S.A. DE C.V.
5.	CARLOS ARTURO GARCÍA RIVERA
6.	CONCEPT G&C INTERNATIONAL, S.A. DE C.V.
7.	DALISA SERVICES, S.A. DE C.V.
8.	DELGADO Y COMPAÑÍA, S.A. DE C.V.
9.	DISPLAYS AND STEEL, S.A. DE C.V.
10.	DISTRIBUIDORA AXKAN KUALI, S.A.S. DE C.V.
11.	EDVAG CONCEPTOS COMERCIALES, S.A. DE C.V.
12.	ERGONOMÍA PRODUCTIVIDAD, S.A. DE C.V.
13.	EVING, S.A. DE C.V.
14.	GESURESTE, S. DE R.L. DE C.V.

ANEXOS
DIVISION DE CONTRATOS

Durango 291, Piso 11, Col. Roma Norte, Alcaldía Cuauhtémoc, C. P. 06700, Ciudad de México
Tel. 55 5726-1700, Ext. 14563. www.imss.gob.mx

2024 AÑO DE Felipe Carrillo PUERTO

ACTA DE FALLO

LICITACIÓN PÚBLICA NACIONAL ELECTRÓNICA No. LA-50-GYR-050GYR975-N-3-2024

"ADQUISICIÓN DE MOBILIARIO ADMINISTRATIVO PARA HOSPITALES PRIORITARIOS (07 OBRAS)"

No.	NOMBRE O RAZÓN SOCIAL DEL LICITANTE
15.	GRUPO EMPRESARIAL GOR SERVICIOS Y ABASTECIMIENTO, S.A. DE C.V.
16.	IMPULSORA DE CONSULTORÍA E INGENIERÍA MEXICANA, S.A. DE C.V.
17.	INDUSTRIAS RODA MOBILIARIO, S.A.S. DE C.V.
18.	INFRAESTRUCTURA HOSPITALARIA PROEMSA, S.A. DE C.V.
19.	JUAN RAMÓN MUÑOZ DEL RAZO
20.	MANUFACTURAS POST FORM, S.A. DE C.V.
21.	MERCADO DE MÁQUINAS PARA OFICINA, S.A. DE C.V.
22.	META SUMINISTROS MÉDICOS, S.A. DE C.V.
23.	MOBILIARIO Y EQUIPO ESCOLAR DEL BAJÍO, S. DE R.L. DE C.V.
24.	MUEBLES LA FORJA DE JUAN ESCOBAR, S.A. DE C.V.
25.	PRODUCTOS METÁLICOS STEELE, S.A. DE C.V.
26.	TECNOLOGÍA INTEGRAL PERSONALIZABLE, S.A. DE C.V.
27.	TRANSFORMATEC, S.A. DE C.V.
28.	ZAMOSA, S.A. DE C.V.

El análisis a que se refiere el numeral, lo realizó el área contratante, la División de Equipo y Mobiliario Administrativo y de Transporte, a través de su Titular el Lic. Adrián Bello Nava y el Lic. René Martín Villarruel Salazar, Jefe de Área Nivel Central E0.

B. EVALUACIÓN DE LA DOCUMENTACIÓN DISTINTA A LA PROPOSICIÓN (LEGAL-ADMINISTRATIVA)

Solo después de constatar que los licitantes firmaron electrónicamente su proposición, se procedió a la evaluación de la documentación distinta a la proposición que se refiere en el apartado 4.1 Documentación Legal – Administrativa de la convocatoria.

La revisión de la documentación legal-administrativa la realizó el área contratante, la División de Equipo y Mobiliario Administrativo y de Transporte, a traves de su Titular el Lic. Adrián Bello Nava y el Lic. René Martín Villarruel Salazar, Jefe de Área Nivel Central E0, de conformidad con el numeral 4.39 primer párrafo de las POBALINES, así como del numeral 4.2.2.1.15 del Manual Administrativo de Aplicación General en Materia de Adquisiciones, Arrendamientos y Servicios del Sector Público (en adelante el Manual).

La evaluación se contiene en el **ANEXO I**, el cual se tiene por reproducido en este apartado como si a la letra se insertare.

Durango 291, Piso 11, Col. Roma Norte, Alcaldía Cuauhtémoc, C. P. 06700, Ciudad de México
Tel. 55 5726-1900, Ext. 14563. www.imss.gob.mx

2024 Felipe Carrillo PUERTO

ACTA DE FALLO

LICITACIÓN PÚBLICA NACIONAL ELECTRÓNICA
No. LA-50-GYR-050GYR975-N-3-2024

"ADQUISICIÓN DE MOBILIARIO ADMINISTRATIVO PARA HOSPITALES PRIORITARIOS (07 OBRAS)"

Con base en la evaluación, se concluyó que **cumplen satisfactoriamente** con los requisitos solicitados en la convocatoria, la documentación presentada por los licitantes:

No.	NOMBRE O RAZÓN SOCIAL DEL LICITANTE	PARTIDAS
1.	AH CORPORATIVO MÉDICO DE MÉXICO, S.A. DE C.V.	136, 139, 170, 171, 172, 193, 242, 500, 504, 535, 536, 537 y 558.
2.	ART WOOD CO, S.A. DE C.V.	1, 3 a la 6, 9 a la 78, 81, 82, 84, 88 a la 93, 95, 97 a la 125, 127 a la 130, 133 a la 197, 199, 200, 202, 206 a la 211, 213, 215 a la 245, 247, 248 a la 318, 321, 322, 323, 327 a la 332, 334, 336 a la 368, 370 a la 373, 376 a la 441, 444, 445, 450 a la 455, 457, 458, 460 a la 466, 468 a la 477, 479 a la 490, 492 a la 495, 497 a la 562, 564, 565, 569 a la 574, 577 a la 603, 605, 606, 610 a la 679, 682 a la 684, 688 a la 693, 695, 696, 698 a la 731, 733 a la 795, 799,804 a la 809, 811,813 a la 819, 821 a la 839.
3.	BARRADAS REFRIGERACIÓN COMERCIAL, S.A. DE C.V.	139, 210, 242, 256, 257, 331, 503, 504, 573, 737, 738 y 807.
4.	CANIN MEDICS, S.A. DE C.V.	46, 47, 168, 169, 287, 288, 410, 411, 533, 534, 647, 648, 766 y767.
5.	CARLOS ARTURO GARCÍA RIVERA	27, 50, 74, 78,92, 93, 150, 193, 197, 210, 211, 268, 291, 314, 318, 331, 332, 382, 393, 414, 437, 441, 454, 455, 503, 515, 537, 562, 573, 574, 616, 628, 651, 679, 692, 693, 737, 747, 770, 791, 795, 807 y 808.
6.	CONCEPT G&C INTERNATIONAL, S.A. DE C.V.	1, 9, 13, 15 a la 21, 27 a la 31, 33 a la 35, 39, 40, 45 a la 50, 53 a la 56, 58, 61 a la 64, 74 a la 78, 91 a la 93, 102, 104, 105, 109 a la 111, 114, 121, 122, 125, 133, 137, 139 a la 144, 150 a la 154, 156 a la 158, 162, 163, 167 a la 169, 170 a la 172, 175 a la 177, 179, 182 a la 185, 193 a la 197, 209 a la 211, 218, 220, 221, 224 a la 226, 229, 237, 238, 245, 252, 254, 256 a la 262, 268, 270 a la 273, 275, 276, 280, 281, 286 a la 291, 294 a la 297, 299, 302 a la 305, 314 a la 318, 330 a la 332, 342, 344 a la 346, 350 a la 352, 355, 362, 363, 376, 380, 382 a la 387, 393 a la 397, 399, 400, 403, 404, 409 a la 414, 417 a la 421, 425 a la 428, 437 a la 441, 453 a la 455, 457, 465, 468, 472 a la 474, 477, 484, 485, 490, 497, 501, 503 a la 509, 515 a la 519, 521, 522, 526, 527, 532 a la 537, 540 a la 542, 544, 547 a la 550, 558 a la 562, 572 a la 574, 582, 584, 588 a la 590, 593, 600, 601, 610, 614, 616 a la 622, 628 a la 632, 634 a la 636, 640, 641, 646 a la 651, 654 a la 657, 659, 662 a la 665, 674, 675, 677 a la 679, 691 a la 693, 695, 703, 705, 706, 707, 711, 712, 713, 716, 723, 724, 729, 733, 736, 737, 738, 739, 740, 741, 742, 743, 747, 748, 749, 750, 751, 753 a la 755, 759, 760, 765 a la 770, 773, 774, 776, 777, 779 a la 782, 791 a la 795, 807, 808, 816, 818, 819, 825 a la 827, 830, 836, 837.
7.	DALISA SERVICES, S.A. DE C.V.	133, 136, 139, 168, 169, 252, 256, 257, 287, 288, 497, 500, 503, 504, 533, 534, 733, 735, 737, 738, 766, 767.

ANEXOS
DIVISION DE CONTRATOS
2024
Felipe Carrillo PUERTO

Durango 291, Piso 11, Col. Roma Norte, Alcaldía Cuauhtémoc, C. P. 06700, Ciudad de México
Tel. 55 5726-1700, Ext. 14563. www.imss.gob.mx

ACTA DE FALLO

LICITACIÓN PÚBLICA NACIONAL ELECTRÓNICA
No. LA-50-GYR-050GYR975-N-3-2024

"ADQUISICIÓN DE MOBILIARIO ADMINISTRATIVO PARA HOSPITALES PRIORITARIOS (07 OBRAS)"

No.	NOMBRE O RAZÓN SOCIAL DEL LICITANTE	PARTIDAS
8.	DELGADO Y COMPAÑÍA, S.A. DE C.V.	145, 146, 148, 150, 160, 161, 163, 168, 169, 176, 183, 184, 189, 219, 225, 237, 263, 264, 266, 268, 272, 276, 277, 278, 279, 281, 287, 288, 295, 303, 304, 309, 311, 342, 343, 351, 362, 522, 523, 533, 737, 744, 745, 746, 747, 750, 755, 756, 757, 758, 760, 766, 767, 774, 780, 781, 782, 786, 788, 816, 817, 826, 828, 836.
9.	DISPLAYS AND STEEL, S.A. DE C.V.	1, 3 a la 6, 9 a la 78, 81, 82, 84, 88 a la 93, 95, 97 a la 125, 127 a la 130, 133 a la 197, 199, 200, 202, 206 a la 211, 213, 215 a la 245, 247, 248, 252 a la 318, 321 a la 323, 327 a la 332, 334, 336 a la 368, 370 a la 373, 376 a la 441, 444, 445, 450 a la 455, 457, 458, 460 a la 466, 468 a la 477, 479 a la 490, 492 a la 495, 497 a la 562, 564, 565, 569 a la 574, 577 a la 603, 605, 606, 610 a la 679, 682 a la 684, 688 a la 693, 695, 696, 698 a la 731, 733 a la 795, 798, 799, 804 a la 809, 811, 813 a la 819, 821 a la 839.
10.	DISTRIBUIDORA AXKAN KUALI, S.A.S. DE C.V.	127, 133, 135 a la 140, 142, 143, 150, 164 a la 167, 170 a la 173, 179, 193 a la 197, 199, 200 210 211, 213, 216, 242, 492, 497, 499 a la 505, 507, 508, 515, 528 a la 532, 535 a la 538, 544, 558 a la 562, 564, 565, 573, 574, 578.
11.	EDVAG CONCEPTOS COMERCIALES, S.A. DE C.V.	1, 3 a la 6, 9 a la 78, 81, 82, 84, 88 a la 93, 95, 97 a la 125, 127 a la 130, 133 a la 197, 199, 200, 202, 206 a la 211, 213, 215 a la 245, 247, 248, 252 a la 318, 321 a la 323, 327 a la 332, 334, 336 a la 368, 370 a la 373, 376 a la 441, 444, 445, 450 a la 455, 457, 458, 460 a la 466, 468 a la 477, 479 a la 490, 492 a la 495, 497 a la 562, 564, 565, 569 a la 574, 577 a la 603, 605, 606, 610 a la 679, 682 a la 684, 688 a la 693, 695, 696, 698 a la 731, 733 a la 795, 798, 799, 804 a la 808, 811, 813 a la 819, 822 a la 839.
12.	ERGONOMÍA PRODUCTIVIDAD, S.A. DE C.V.	1, 3 a la 6, 9 a la 78, 81, 82, 84, 88 a la 93, 95, 97 a la 125, 127 a la 130, 133 a la 197, 199, 200, 202, 206 a la 211, 213, 215 a la 245, 247, 248, 252 a la 318, 321 a la 323, 327 a la 332, 334, 336 a la 368, 370 a la 373, 376 a la 441, 444, 445, 450 a la 455, 457, 458, 460 a la 466, 468 a la 477, 479 a la 490, 492 a la 495, 497 a la 562, 564, 565, 569 a la 574, 577 a la 603, 605, 606, 610 a la 679, 682 a la 684, 688 a la 693, 695, 696, 698 a la 731, 733 a la 795, 798, 799, 804 a la 809, 811, 813 a la 819, 821 a la 839.
13.	EVING, S.A. DE C.V.	1, 21 a la 24, 29 a la 32, 34, 49, 59, 106, 107, 111, 112, 118 a la 122, 125, 144 a la 147, 152 a la 155, 157, 171, 180, 222, 226, 227, 234 a la 238, 241, 243 a la 245, 262 a la 265, 271 a la 274, 290, 300, 340, 347, 348, 352, 353, 359 a la 363, 366, 367, 387 a la 390, 395 a la 398, 413, 423, 457, 469, 470, 474, 475, 481 a la 485, 490, 509 a la 512, 517 a la 520, 536, 545, 585, 586, 590, 591, 597 a la 601, 622 a la 625, 630 a la 633,

Durango 291, Piso 11, Col. Roma Norte, Alcaldía Cuauhtémoc, C. P. 06700, Ciudad de México
Tel. 55 5726-1700, Ext. 14563. www.imss.gob.mx



ACTA DE FALLO

LICITACIÓN PÚBLICA NACIONAL ELECTRÓNICA
No. LA-50-GYR-050GYR975-N-3-2024

"ADQUISICIÓN DE MOBILIARIO ADMINISTRATIVO PARA HOSPITALES PRIORITARIOS (07 OBRAS)"

No.	NOMBRE O RAZÓN SOCIAL DEL LICITANTE	PARTIDAS
		635, 650, 660, 695, 708, 709, 713, 714, 720 a la 724, 729, 743 a la 745, 749 a la 752, 754, 769, 822, 823, 827, 828, 833 a la 837.
14.	GESURESTE, S. DE R.L. DE C.V.	6, 25, 26, 61 a la 64, 68, 102, 109, 121, 130, 148, 149, 182 a la 185, 187, 218, 224, 237, 266, 267, 302 a la 305, 309, 342, 350, 362, 373, 391, 392, 425 a la 428, 431, 465, 472, 484, 495, 513, 514, 547 a la 550, 552, 582, 588, 600, 626, 627, 662 a la 665, 669, 703, 711, 723, 746, 779 a la 782, 786, 816, 825, 836.
15.	GRUPO EMPRESARIAL GOR SERVICIOS Y ABASTECIMIENTO, S.A. DE C.V.	142, 144, 150, 171, 172, 179, 193, 196, 197, 210, 211, 507,537, 560, 561.
16.	IMPULSORA DE CONSULTORÍA E INGENIERÍA MEXICANA, S.A. DE C.V.	11 a la 13, 15, 18, 22, 23, 38, 69, 110 a la 112, 135 a la 137, 141, 145, 146, 161, 188, 225 a la 227, 242, 254, 256, 259, 263, 264, 279, 310, 344, 351 a la 353, 378 a la 380, 382, 385, 388, 389, 402, 432, 473 a la 475, 488, 499 a la 501, 503, 506, 510, 511, 525, 553, 589 a la 591, 612 a la 614, 616, 619, 623, 624, 639, 670, 705, 712 a la 714, 727, 735 a la 737, 740, 744, 745, 758, 787, 818, 826 a la 828.
17.	INDUSTRIAS RODA MOBILIARIO, S.A.S. DE C.V.	125, 144 a la 149, 151 a la 155, 158, 159, 176 a la 178, 180, 181, 188, 191, 217, 219, 223, 224, 229 a la 231, 234 a la 238, 490, 509 a la 514, 516 a la 520, 522, 523, 541 a la 543, 545, 546, 553, 556, 580, 581, 583, 587, 588, 593, 594, 597 a la 601.
18.	INFRAESTRUCTURA HOSPITALARIA PROEMSA, S.A. DE C.V.	133,140, 150, 497, 505, 515.
19.	JUAN RAMÓN MUÑOZ DEL RAZO	1, a la 6, 9 a la 78, 81, 82, 84, 88 a la 93, 95, 97 a la 125, 127 a la 130, 133 a la 197, 199, 200, 202, 206 a la 211, 213, 215 a la 245, 247, 248, 252 a la 318, 321 a la 323, 327 a la 332, 334, 336 a la 368, 370 a la 373, 376 a la 441, 444, 445, 450 a la 455, 457 458, 460 a la 466, 468 a la 477, 479 a la 490, 492 a la 495, 497 a la 562, 564, 565, 569 a la 574, 577 a la 603, 605, 606, 610 a la 679, 682 a la 684, 688 a la 693, 695, 696, 698 a la 731, 733 a la 795, 798, 799, 804 a la 809, 811, 813 a la 819, 821 a la 839.
20.	MANUFACTURAS POST FORM, S.A. DE C.V.	15, 21 a la 27, 29, 31, 98, 102, 109, 113, 119 a la 122, 144 a la 150, 152, 154, 216, 218, 224, 228, 235 a la 238, 256, 262 a la 268, 271, 273, 337, 342, 350, 354, 360 a la 363, 382, 387 a la 393, 395, 397, 461, 465, 472, 476, 482 a la 485, 503, 509 a la 515, 517, 519, 578, 582, 588 a la 601, 616, 622 a la 628, 630, 632, 699, 703, 711, 715, 721 a la 724, 737, 743 a la 747, 749, 751, 814, 816, 825, 829, 834 a la 837.
21.	MERCADO DE MÁQUINAS PARA OFICINA, S.A. DE C.V.	6, 15, 27, 46, 47, 62, 63, 150, 168, 169, 183, 184, 256, 268, 287, 288, 303, 304, 382, 393, 410, 411, 426, 427, 503, 515, 533, 534, 548, 549, 616, 628, 647, 648, 663, 664, 737, 747, 766, 767, 780, 781.

ANEXOS
DIVISION DE CONTRATOS

2024
Felipe Carrillo PUERTO

ACTA DE FALLO

LICITACIÓN PÚBLICA NACIONAL ELECTRÓNICA
No. LA-50-GYR-050GYR975-N-3-2024

"ADQUISICIÓN DE MOBILIARIO ADMINISTRATIVO PARA HOSPITALES PRIORITARIOS (07 OBRAS)"

No.	NOMBRE O RAZÓN SOCIAL DEL LICITANTE	PARTIDAS
22.	META SUMINISTROS MÉDICOS, S.A. DE C.V.	15, 27, 45, 48 a la 50, 74, 139, 150, 167, 170 a la 172, 193, 242, 256, 257, 286, 289 a la 291, 314, 409, 412 a la 414, 503, 504, 515, 532 535 a la 537, 616, 646, 649 a la 651, 674, 727, 737, 738, 747, 765, 768 a la 770, 791.
23.	MOBILIARIO Y EQUIPO ESCOLAR DEL BAJÍO, S. DE R.L. DE C.V.	1, 6, 19, 25, 26, 45, 48, 61 a la 64, 68, 102, 109, 121, 125, 130, 142, 148, 149, 167, 170, 182 a la 185, 187, 218, 224, 237, 245, 260, 266, 267, 286, 289, 302 a la 305, 309, 342, 350, 362, 373, 391, 392, 409, 412, 425 a la 428, 431, 457, 465, 472, 484, 490, 495, 507, 513, 514, 532, 535, 547 a la 550, 552, 582, 588, 600, 620, 626, 627, 646, 649, 662 a la 665, 669, 695, 703, 711, 723, 729, 741, 746, 765, 768, 779 a la 782, 786, 816, 825, 836.
24.	MUEBLES LA FORJA DE JUAN ESCOBAR, S.A. DE C.V.	1, 4, 5, 9, 11 a 18, 21 a 32, 45, 48, 49, 53, 55, 59, 74, 75, 92, 93, 97, 98, 101, 108, 109, 113, 114, 116, 119 a 122, 125, 128, 129, 133, 135 a 141, 144 a 155, 167, 170, 171, 175, 177, 180, 193, 194, 210, 211, 215 a 217, 223, 224, 228, 229, 232, 235 a 238, 242, 245, 247, 248, 252, 254 a 259, 262 a 268, 270 a 274, 286, 289, 290, 294, 296, 300, 314, 315, 331, 332, 336, 337, 341, 349, 350, 354, 355, 357, 360 a 363, 371, 372, 376, 378 a 385, 387 a 398, 409, 412, 413, 417, 420, 423, 437, 438, 454, 455, 457, 460, 461, 464, 471, 472, 476, 477, 479, 482 a 485, 488, 490, 493, 494, 497, 499 a 506, 509 a 520, 532, 535, 536, 540, 542, 545, 558, 559, 573, 574, 577, 578, 581, 587, 588, 592, 593, 595, 598 a 601, 605, 606, 610, 612 a 619, 622 a 633, 646, 649, 650, 654, 656, 660, 674, 675, 692, 693, 698, 699, 702, 710, 711, 715, 716, 718, 721 a 724, 727, 729, 730, 731, 733, 735 a 740, 743 a 752, 765, 768, 769, 773, 776, 791, 792, 807, 808, 813, 814, 824, 825, 829 a 831, 834 a 837.
25.	PRODUCTOS METÁLICOS STEELE, S.A. DE C.V.	22, 23, 37, 38, 40, 102, 110, 111, 145, 146, 160, 161, 163, 218, 225, 226, 263, 264, 278, 279, 281, 342, 351, 352, 388, 389, 402, 404, 465, 473, 474, 510, 511, 524, 525, 527, 582, 589, 590, 623, 624, 638, 639, 641, 703, 712, 713, 744, 745, 757, 758, 760, 816, 826, 827.
26.	TECNOLOGÍA INTEGRAL PERSONALIZABLE, S.A. DE C.V.	27, 45 a 50, 55, 92, 150, 167 a 172, 177, 210, 211, 268, 286 a 291, 296, 331, 332, 393, 409 a 414, 420, 454, 515, 532 a 537, 542, 573, 574, 628, 647 a 651, 656, 692, 747, 765 a 770, 776, 807.
27.	TRANSFORMATEC, S.A. DE C.V.	1, 9, 12, 15, 16, 21, 74, 98, 125, 133, 136, 139, 144, 193, 216, 245, 252, 256, 257, 262, 314, 337, 376, 379, 382, 383, 387, 437, 461, 490, 497, 500, 503, 504, 509, 558, 578, 610, 613, 616, 617, 622, 674, 699, 729, 733, 735, 737, 738, 743, 791, 814.
28.	ZAMOSA, S.A. DE C.V.	500, 503, 504, 735, 737 y 738.

ACTA DE FALLO

LICITACIÓN PÚBLICA NACIONAL ELECTRÓNICA
No. LA-50-GYR-050GYR975-N-3-2024

"ADQUISICIÓN DE MOBILIARIO ADMINISTRATIVO PARA HOSPITALES PRIORITARIOS (07 OBRAS)"

C. EVALUACIÓN DE LAS PROPUESTAS TÉCNICAS

La evaluación técnica que sirve de sustento para el presente fallo fue recibida en la División de Equipo y Mobiliario Administrativo y de Transporte, el día 28 de junio del 2024, mediante oficio 09 53 84 61 1G11/0984, suscrito por el Lic. Ricardo Ulises Pérez Delgado, Titular de la División de Valuación y Análisis Financiero, y por el Arq. Juan Antonio Padilla Salazar, Responsable de Proyecto, ambos adscritos a la Coordinación de Proyectos y Seguimiento Institucional; lo anterior de conformidad con el artículo 2 fracción III del Reglamento, numerales 4.39, primer párrafo de las POBALINES y 4.2.2.1.16 del Manual, como Área Técnica; verificando que las propuestas cumplan con todos los requisitos señalados en el Anexo Uno. "Anexo Técnico"; Anexo Dos. "Términos y Condiciones" y de acuerdo con el criterio de evaluación Binario establecidos en la convocatoria, considerando el resultado de la Junta de Aclaraciones; fundando y motivando las razones para aceptar o desechar las propuestas; lo que queda de manifiesto en el **ANEXO II**, y que se tiene por reproducido en este apartado como si a la letra se insertare.

Con base en la evaluación realizada por el área técnica, conforme a los apartados 4. Requisitos que los licitantes deben cumplir, numeral 4.2. Propuesta Técnica y 5. Criterios específicos conforme a los cuales se evaluarán las proposiciones, numeral 5.2 Evaluación de la propuesta técnica, así como lo señalado en el Anexo Uno. "Anexo Técnico" y Anexo Dos. "Términos y Condiciones" de la convocatoria, considerando el resultado de la Junta de Aclaraciones respectiva y de conformidad con el artículo 36, segundo párrafo de la Ley, se evaluaron técnicamente las dos proposiciones cuyo precio unitario, resultaron ser más bajas por partida y en aquellos casos en los que no resultaron estas solventes, se evaluaron las que les seguían en precio unitario, siempre que estuvieran dentro del margen presupuestal conforme a los Oficios de Liberación de Inversión, lo que queda de manifiesto en el **ANEXO III**, y que se tiene por reproducido en este apartado como si a la letra se insertare.

La Evaluación Técnica se realizó bajo la más estricta responsabilidad del área técnica.

D. EVALUACIÓN DE LA PROPUESTA ECONÓMICA

Se procedió a realizar la evaluación de las propuestas económicas de los licitantes, que cumplieron con los requisitos legales y administrativos y resultaron solventes técnicamente, de conformidad con el apartado 4. Requisitos que los Licitantes deberán cumplir, numeral 4.3 Proposición Económica.

Para que la propuesta fuera aceptada, debió cumplir en su totalidad con los aspectos económicos solicitados en el Formato Tres. Propuesta Económica, considerando el resultado de la junta de aclaraciones.

Se verificó que las propuestas económicas de los licitantes cumplieran con los requisitos establecidos en la Convocatoria, analizando las operaciones aritméticas y truncando los precios unitarios a dos decimales; adicionalmente.

Durango 291, Piso 11, Col. Roma Norte, Alcaldía Cuauhtémoc, C. P. 06700, Ciudad de México
Tel. 55 5726-1700, Ext. 14563. www.imss.gob.mx

ANEXOS
DIVISION DE CONTRATOS
2024
Felipe Carrillo
PUERTO

ACTA DE FALLO

LICITACIÓN PÚBLICA NACIONAL ELECTRÓNICA
No. LA-50-GYR-050GYR975-N-3-2024

"ADQUISICIÓN DE MOBILIARIO ADMINISTRATIVO PARA HOSPITALES PRIORITARIOS (07 OBRAS)"

Conforme a lo establecido en los artículos 37 fracciones I y III de la Ley, 51 de su Reglamento y al numeral 5.3 *Evaluación de la propuesta económica* de la convocatoria, el área contratante al efectuar el análisis de las proposiciones económicas más bajas cotizadas por partida, detectó que existen precios ofertados que se consideran inaceptables para efectos de adjudicación, en las 89 partidas que a continuación se mencionan:

26, 35, 41, 42, 43, 67, 68, 73, 81, 82, 101, 114, 115, 119, 120, 158, 166, 173, 186, 187, 191, 192, 199, 200, 217, 229, 231, 267, 282, 283, 284, 308, 309, 313, 321, 322, 341, 355, 356, 360, 361, 392, 400, 405, 406, 430, 431, 436, 444, 445, 464, 477, 482, 483, 529, 531, 538, 551, 552, 556, 557, 564, 565, 581, 593, 594, 627, 642, 643, 644, 668, 673, 682, 683, 716, 717, 721, 722, 761, 762, 763, 785, 786, 790, 798, 799, 830, 834, 835.

Asimismo, considerando las propuestas económicas solventes más bajas en las partidas 269, 419, 676, 775 y 809, **NO CUMPLEN** toda vez que se encuentran por encima de los montos autorizados por la Secretaría de Hacienda y Crédito Público a través de los **Oficios de Liberación de Inversión** emitidos por la Coordinación de Presupuesto e Información Programática, como se advierte en el siguiente cuadro:

PART.	DESCRIPCION DE LOS BIENES	CANTIDAD
269	MESA CIRCULAR PARA JUNTAS DE 8 LUGARES. DIMENSIONES GENERALE	1
419	MESA LISA PARA DOBLAR ROPA LARGO 180 CM, ANCHO100 CM, ALTUR	1
676	BOTE DE BASURA SOBRE CARRO PATIN. DIMENSIONES GENERALES: BOT	2
775	MESA LISA PARA DOBLAR ROPA LARGO 180 CM, ANCHO100 CM, ALTUR	1
809	MESA LISA DE 180 CM CON RESPALDO Y ENTREPAÑO. DIMENSIONES GE	1

La Evaluación Económica se contiene en el **Anexo IV** del presente fallo, así como lo señalado en el Anexo Uno. "Anexo Técnico" y Anexo Dos. "Términos y Condiciones" de la convocatoria, considerando el resultado de la Junta de Aclaraciones respectiva y de conformidad con el artículo 36, segundo párrafo de la Ley, se evaluaron económicamente las dos proposiciones cuyo precio unitario, resultó ser más bajo por partida, lo que queda de manifiesto en el Anexo mencionado, y que se tiene por reproducido en este apartado como si a la letra se insertare.

Por lo expuesto y conforme al numeral 6.1 CAUSALES EXPRESAS DE DESECHAMIENTO de la convocatoria, las partidas mencionadas se desechan.

5. RELACIÓN DE LICITANTES CUYAS PROPOSICIONES SE DESECHARON

Durango 291, Piso 11, Col. Roma Norte, Alcaldía Cuauhtémoc, C. P. 06700, Ciudad de México
Tel. 55 5726-7300, Ext. 14563. www.imss.gob.mx

2024 Felipe Carrillo PUERTO

ACTA DE FALLO

LICITACIÓN PÚBLICA NACIONAL ELECTRÓNICA
No. LA-50-GYR-050GYR975-N-3-2024

"ADQUISICIÓN DE MOBILIARIO ADMINISTRATIVO PARA HOSPITALES PRIORITARIOS (07 OBRAS)"

Para cumplir con lo previsto en la fracción I del artículo 37 de la Ley, queda de manifiesto en el **ANEXO V**, mismo que se tiene por reproducido en este apartado como si a la letra se insertare, que contiene un cuadro resumen de los licitantes cuyas proposiciones se desecharon, con la expresión sintética del motivo, siendo los siguientes licitantes:

No.	Licitante	Partidas
1	AH CORPORATIVO MÉDICO DE MÉXICO, S.A. DE C.V.	139, 171 y 536.
2	ART WOOD CO, S.A. DE C.V.	1, 3, 4, 5, 6, 9, 10, 11, 13, 14, 15, 16, 17, 18, 19, 20, 21, 22, 23, 24, 25, 26, 27, 28, 29, 30, 31, 32, 33, 34, 35, 36, 37, 38, 39, 40, 41, 42, 43, 44, 45, 46, 47, 48, 49, 50, 51, 52, 53, 54, 55, 56, 57, 58, 59, 60, 61, 62, 63, 64, 65, 66, 67, 68, 69, 70, 71,72, 73, 75, 76, 77, 78, 81, 82, 84, 88, 89, 90, 91, 92, 93, 95, 97, 98, 99, 100, 101, 102, 103, 104, 105,106, 107, 108, 110, 111, 112, 113, 114, 115, 116, 117, 118, 119, 120, 121, 122, 123, 124, 125, 127, 128, 129, 130, 133, 134, 135, 137, 138, 139, 140,141, 142, 143,144, 145, 146, 147, 148, 149, 150, 151, 152, 153, 154, 155, 156, 157, 158, 159, 160, 161, 162, 163, 164, 165, 166, 167, 168, 169, 170, 171, 172, 173, 174, 175, 176, 177, 178, 179, 180, 181, 182, 183, 184, 185, 186, 187, 188, 189, 190, 191, 192, 193, 194, 195, 196, 197, 199, 200, 202, 206, 207, 208, 209, 210, 211, 213, 215, 216, 217, 218, 219, 220, 221, 222, 223, 224, 225, 226, 227, 228, 229, 230, 231, 232, 233, 234, 235, 236, 237, 238, 239, 240, 241, 242, 243, 244, 245, 247, 248, 252, 253, 254, 255, 256, 257, 258, 259, 260, 261, 262, 263, 264, 265, 266, 267, 268, 269, 270, 271, 272, 273, 274, 275, 276, 277, 278, 279, 280, 281, 282, 283, 284, 285, 286, 287, 288, 289, 290, 291, 292, 293, 294, 295, 296, 297, 298, 299, 300, 301, 302, 303, 304, 305, 306, 307, 308, 309, 310, 311, 312, 313, 315, 316, 317, 318, 321, 322, 323, 327, 328, 329, 330, 331, 332, 334, 336, 337, 338, 339, 340, 341, 342, 343, 344, 345, 346, 347, 348, 349, 351, 352, 353, 354, 355, 356, 357, 358, 359, 360, 361, 362, 363, 364, 365, 366, 367, 368, 370, 371, 372, 373, 376, 377, 378, 380, 381, 382, 383, 384,385,386, 387, 388, 389, 390, 391, 392, 393, 394, 395, 396, 397, 398, 399, 400, 401, 402, 403, 404, 405, 406, 407, 408, 409, 410, 411, 412, 413, 414, 415, 416, 417, 418, 419, 420, 421, 422, 423, 424, 425, 426, 427, 428, 429, 430, 431, 432, 433, 434, 435, 436, 438, 439, 440, 441, 444, 445, 450, 451, 452, 453, 454, 455, 457, 458, 460, 461, 462, 463, 464, 465, 466, 468, 469, 470, 471, 473, 474, 475, 476, 477, 479, 480, 481, 482, 483, 484, 485, 486, 487, 488, 489, 490, 492, 493, 494, 495, 497, 498, 499, 501, 502, 503, 504, 505, 506, 507, 508, 509, 510, 511, 512, 513, 514, 515, 516, 517, 518, 519, 520, 521, 522, 523, 524, 525, 526, 527, 528, 529, 530, 531, 532, 533, 534, 535, 536, 537, 538, 539, 540, 541, 542, 543, 544, 545, 546, 547, 548, 549, 550, 551, 552, 553, 554, 555, 556, 557, 558, 559, 560, 561, 562, 564, 565, 569, 570, 571, 572, 573, 574, 577, 578, 579, 580, 581, 582, 583, 584, 585, 586, 587, 588, 589, 590, 591, 592, 593, 594, 595, 596, 597, 598, 599, 600, 601, 602, 603, 605, 606, 610, 611, 612, 614, 615, 616, 617, 618, 619, 620, 621, 622, 623, 624, 625, 626, 627, 628, 629, 630, 631, 632, 633, 634, 635, 636, 637, 638, 639, 640, 641, 642, 643, 644, 645, 646, 647, 648, 649, 650, 651, 652, 653, 654, 655, 656, 657, 658, 659, 660, 661, 662, 663, 664, 665, 666, 667, 668, 669, 670, 671, 672, 673, 675, 676, 677, 678, 679, 682, 683, 684, 688, 689, 690, 691, 692, 693, 695, 696, 698, 699, 700, 701, 702, 703, 704, 705, 706, 707, 708, 709, 710, 712, 713, 714, 715, 716, 717, 718, 719,

ANEXOS
DIVISION DE CONTRATOS
2024



ACTA DE FALLO

LICITACIÓN PÚBLICA NACIONAL ELECTRÓNICA
No. LA-50-GYR-050GYR975-N-3-2024

"ADQUISICIÓN DE MOBILIARIO ADMINISTRATIVO PARA HOSPITALES PRIORITARIOS (07 OBRAS)"

No.	Licitante	Partidas
		720, 721, 722, 723, 724, 725, 726, 727, 728, 729, 730, 731, 733, 734, 736, 737, 738, 739, 740, 741, 742, 743, 744, 745, 746, 747, 748, 749, 750, 751, 752, 753, 754, 755, 756, 757, 758, 759, 760, 761, 762, 763, 764, 765, 766, 767, 768, 769, 770, 771, 772, 773, 774, 775, 776, 777, 778, 779, 780, 781, 782, 783, 784, 785, 786, 787, 788, 789, 790, 792, 793, 794, 795, 799, 804, 805, 806, 807, 808, 809, 811, 813, 814, 815, 816, 817, 818, 819, 821, 822, 823, 824, 826, 827, 828, 829, 830, 831, 832, 833, 834, 835, 836, 837, 838, 839.
3	CANIN MEDICS, S.A. DE C.V.	648.
4	CARLOS ARTURO GARCÍA RIVERA	78, 197, 318, 562.
5	CONCEPT G&C INTERNATIONAL, S.A. DE C.V.	1, 15, 16, 17, 18, 20, 27, 29, 31, 35, 39, 40, 46, 47, 48, 54, 76, 77, 102,110, 111, 114, 121, 125, 139, 140, 141, 142, 143, 144, 150, 152, 154, 158, 162, 163, 168, 169, 176, 185, 193, 194, 195, 196, 218, 220, 224, 225, 226, 229, 237, 245, 256, 257, 258, 259, 261, 268, 271, 273, 276, 280, 281, 287, 288, 289, 295, 316, 317, 342, 344, 351, 352, 355, 362, 382, 383, 384, 385, 386, 393, 395, 397, 400, 403, 404, 410, 411, 412, 418, 419, 439, 440, 457, 465, 473, 474, 477, 484, 490, 503, 504, 505, 506, 507, 508, 509, 515, 517, 519, 522, 526, 527, 533, 534, 535, 541, 550, 558, 559, 560, 561, 582, 584, 588, 589, 590, 593, 600, 616, 617, 618, 619, 620, 621, 628, 630, 632, 635, 636, 640, 641, 647, 648, 649, 655, 677, 678, 695, 703, 705, 712, 713, 716, 723, 729, 737, 738, 739, 740, 742, 747, 749, 751, 754, 755, 759, 760, 766, 767, 768, 793, 794, 816, 818, 826, 827, 830, 836.
6	DALISA SERVICES, S.A. DE C.V.	133, 139, 168, 252, 257, 287, 497, 504, 533, 733, 766.
7	DELGADO Y COMPAÑÍA, S.A. DE C.V.	160, 278, 309, 351, 757, 786, 826.
8	DISPLAYS AND STEEL, S.A. DE C.V.	1, 3, 15, 16, 17, 18, 20, 22, 25, 26, 27, 29, 31, 35, 38, 39, 40, 41, 42, 43, 44, 46, 47, 48, 51, 52, 54, 57, 65, 66, 67, 68, 69, 72, 73, 76, 77, 81, 82, 97, 98, 99, 101, 102, 107, 108, 110, 111, 112, 113, 114, 115, 116, 117, 119, 120, 121, 123, 124, 125, 127, 139, 140, 141, 142, 143, 144, 145, 146, 148, 149, 150, 152, 154, 158, 159, 160, 161, 162, 163, 164, 165, 166, 168, 169, 173, 174, 176, 178, 185, 186, 187, 188, 189, 190, 191, 192, 193, 194, 195, 196, 199, 200, 213, 215, 216, 217, 218, 219, 220, 221, 222, 223, 224, 225, 226, 227, 228, 229, 230, 231, 232, 233, 235, 236, 237, 239, 240, 241, 245, 253, 256, 257, 258, 259, 261, 263, 266, 267, 268, 269, 271, 273, 276, 279, 280, 281, 282, 283, 284, 285, 287, 288, 289, 292, 293, 295, 297, 298, 306, 307, 308, 309, 310, 312, 313, 316, 317, 318, 321, 322, 334, 336, 337, 338, 339, 340, 341, 342, 344, 346, 348, 349, 351, 352, 353, 354, 355, 356, 357, 358, 360, 361, 362, 364, 365, 366, 368, 370, 377, 382, 383, 384, 385, 386, 388, 391, 392, 393, 395, 397, 400, 402, 403, 404, 405, 406, 408, 410, 411, 412, 415, 416, 418, 419, 421, 422, 429, 430, 431, 432, 435, 436, 439, 440, 444, 445, 457, 458, 460, 461, 462, 463, 464, 465, 466, 470, 471, 473, 474, 475, 476, 477, 479, 480, 482, 483, 484, 486, 487, 489, 490, 492, 498, 499, 503, 504, 505, 506, 507, 508, 509, 510, 513, 514, 515, 517, 519, 522, 523, 524, 525, 526, 527, 528, 529, 530, 531, 533, 534, 535, 538, 539, 541, 543, 550, 551, 552, 553, 554, 555, 556, 557, 558, 559, 560, 561, 564, 565, 577, 578, 579, 580, 581, 582, 583, 584, 585, 586, 587, 588, 589, 590, 591, 592, 593, 594, 595, 596, 598, 599, 600.

Durango 291, Piso 1°, Col. Roma Norte, Alcaldía Cuauhtémoc, C. P. 06700, Ciudad de México
Tel. 55 5726-1700, Ext. 14565. www.imss.gob.mx



2024
Felipe Carrillo
PUERTO

ACTA DE FALLO

LICITACIÓN PÚBLICA NACIONAL ELECTRÓNICA
No. LA-50-GYR-050GYR975-N-3-2024

"ADQUISICIÓN DE MOBILIARIO ADMINISTRATIVO PARA HOSPITALES PRIORITARIOS (07 OBRAS)"

No.	Licitante	Partidas
		602, 603, 611, 616, 617, 618, 619, 620, 621, 623, 624, 626, 627, 628, 630, 632, 635, 636, 637, 639, 640, 641, 642, 643, 644, 645, 647, 648, 649, 652, 653, 655, 657, 658, 666, 668, 669, 670, 672, 673, 676, 677, 678, 682, 683, 695, 696, 698, 699, 700, 701, 702, 703, 704, 705, 707, 709, 710, 712, 713, 714, 715, 716, 717, 718, 719, 721, 722, 723, 725, 726, 728, 729, 734, 737, 738, 739, 740, 742, 744, 745, 746, 747, 749, 751, 754, 755, 756, 757, 758, 759, 760, 761, 762, 763, 764, 766, 767, 768, 771, 772, 775, 777, 778, 783, 784, 785, 786, 787, 789, 790, 793, 794, 798, 799, 809, 811, 813, 814, 815, 816, 818, 821, 823, 824, 826, 827, 828, 829, 830, 831, 832, 834, 835, 836, 838, 839.
9	DISTRIBUIDORA AXKAN KULI, S.A.S. DE C.V.	127, 137, 139, 140, 166, 173, 195, 199, 200, 213, 216, 242, 492, 501, 504, 505, 529, 531, 538, 560, 564, 565, 578.
10	EDVAG CONCEPTOS COMERCIALES, S.A. DE C.V.	15, 18, 26, 29, 35, 41, 42, 43, 52, 57, 65, 67, 68, 69, 72, 73, 81, 82, 98, 101, 114, 115, 119, 120, 123, 125, 139, 140, 141, 158, 164, 165, 166, 173, 174, 186, 187, 191, 192, 195, 199, 200, 217, 229, 231, 256, 259, 267, 269, 271, 276, 282, 283, 284, 293, 298, 306, 308, 309, 310, 312, 313, 317, 321, 322, 337, 340, 341, 355, 356, 360, 361, 364, 368, 382, 385, 392, 395, 396, 400, 405, 406, 416, 419, 422, 429, 430, 431, 432, 435, 436, 440, 444, 445, 457, 461, 464, 477, 482, 483, 486, 489, 490, 503, 504, 505, 506, 507, 522, 528, 529, 530, 531, 538, 539, 551, 552, 556, 557, 560, 564, 565, 581, 582, 593, 594, 595, 616, 619, 627, 630, 636, 642, 643, 644, 653, 658, 666, 668, 669, 670, 672, 673, 678, 682, 683, 695, 699, 702, 716, 717, 721, 722, 725, 728, 737, 740, 749, 755, 761, 762, 763, 772, 775, 778, 783, 785, 786, 787, 789, 790, 794, 798, 799, 814, 830, 834, 835, 838.
11	ERGONOMÍA PRODUCTIVIDAD, S.A. DE C.V.	3, 4, 5, 6, 9, 10, 13, 15, 17, 21, 24, 25, 26, 31, 35, 37, 39, 40, 41, 42, 43, 44, 46, 49, 50, 51, 55, 56, 59, 61, 62, 64, 67, 68, 70, 73, 75, 78, 81, 82, 92, 97, 99, 100, 101, 103, 104, 105, 107, 114, 115, 117, 119, 120, 124, 125, 127, 130, 133, 134, 137, 139, 140, 143, 144, 146, 147, 148, 149, 154, 158, 162, 163, 164, 165, 166, 168, 171, 172, 173, 177, 180, 182, 183, 185, 186, 187, 189, 191, 192, 196, 197, 199, 200, 215, 217, 219, 220, 221, 222, 225, 227, 229, 231, 233, 235, 236, 240, 241, 244, 247, 248, 252, 253, 254, 256, 258, 262, 265, 266, 267, 269, 273, 276, 278, 280, 281, 282, 283, 284, 285, 287, 290, 291, 292, 296, 297, 300, 302, 303, 305, 308, 309, 311, 313, 318, 321, 322, 336, 338, 339, 340, 341, 343, 345, 346, 348, 355, 356, 358, 360, 361, 365, 366, 368, 370, 373, 376, 377, 380, 382, 384, 387, 390, 391, 392, 397, 400, 403, 404, 405, 406, 408, 410, 413, 414, 415, 419, 420, 421, 423, 425, 426, 428, 430, 431, 433, 436, 441, 444, 445, 457, 460, 462, 463, 464, 466, 468, 470, 477, 480, 482, 483, 487, 489, 490, 492, 495, 497, 498, 501, 503, 504, 505, 508, 509, 510, 512, 513, 514, 519, 522, 524, 526, 527, 528, 529, 530, 531, 533, 536, 537, 538, 542, 545, 547, 548, 550, 551, 552, 554, 556, 557, 561, 562, 564, 565, 577, 579, 580, 581, 583, 584, 586, 589, 591, 593, 594, 596, 598, 599, 603, 605, 610, 611, 614, 616, 618, 622, 625, 626, 627, 632, 638, 640, 642, 643, 644, 645, 647, 648, 650, 651, 652, 656, 657, 660, 662, 663, 665, 668, 671, 673, 676, 679, 682, 683, 695, 698, 700, 701, 702, 704, 706, 707, 709, 716, 717, 719, 721, 722, 726, 728, 733, 734, 736, 737, 739, 743, 746, 751, 757, 759, 760, 761, 762, 763, 764, 766, 769, 770, 771, 775, 776, 777, 779, 780, 782, 785, 786, 788, 790, 795, 798, 799, 809, 813, 815, 817, 819, 823, 830, 832, 834, 835 y 839.
12	EVING, S.A. DE C.V.	21, 22, 23, 24, 31, 32, 49, 59, 107, 118, 119, 120, 122, 144, 145, 146, 147, 155, 171, 180, 222, 234, 235, 236, 238, 241, 243, 244, 262, 263, 264, 265, 273, 274, 290, 300, 340, 348,

Durango 291, Piso 11, Col. Roma Norte, Alcaldía Cuauhtémoc, C. P. 06700, Ciudad de México
Tel. 55 5726-1700, Ext. 14563. www.imss.gob.mx

ANEXOS
DIVISIÓN DE CONTRATOS
2024
Felipe Carrillo PUERTO

ACTA DE FALLO

LICITACIÓN PÚBLICA NACIONAL ELECTRÓNICA
No. LA-50-GYR-050GYR975-N-3-2024

"ADQUISICIÓN DE MOBILIARIO ADMINISTRATIVO PARA HOSPITALES PRIORITARIOS (07 OBRAS)"

No.	Licitante	Partidas
		359, 360, 361, 363, 366, 367, 387, 388, 389, 390, 398, 413, 423, 457, 470, 481, 482, 483, 485, 509, 510, 511, 512, 520, 536, 545, 585, 586, 597, 598, 599, 601, 622, 623, 624, 625, 633, 650, 660, 695, 709, 720, 721, 722, 724, 743, 744, 745, 752, 769, 823, 833, 834, 835 y 837.
13	GESURESTE, S. DE R.L. DE C.V.	6, 25, 26, 62, 63, 64, 68, 109, 121, 130, 149, 187, 224, 237, 267, 305, 309, 350, 373, 391, 392, 426, 427, 428, 431, 472, 484, 495, 513, 514, 548, 549, 552, 588, 600, 626, 627, 663, 664, 665, 669, 711, 723, 786, 825 y 836.
14	GRUPO EMPRESARIAL GOR SERVICIOS Y ABASTECIMIENTO, S.A. DE C.V.	142, 196, 197, 211, 560 y 561.
15	IMPULSORA DE CONSULTORIA E INGENIERÍA MEXICANA, S.A. DE C.V.	11, 13, 15, 18, 22, 23, 38, 69, 112, 135, 137, 141, 146, 225, 227, 254, 256, 259, 263, 264, 279, 310, 344, 353, 378, 380, 382, 388, 389, 402, 432, 475, 499, 501, 503, 506, 510, 511, 525, 589, 591, 612, 614, 616, 623, 624, 639, 670, 705, 714, 736, 737, 744, 745, 758, 787, 818 y 828.
16	INDUSTRIAS RODA MOBILIARIO S.A.S. DE C.V.	147, 148, 149, 151, 152, 155, 158, 159, 177, 180, 181, 188, 191, 217, 219, 223, 229, 230, 231, 234, 235, 236, 238, 512, 513, 514, 516, 517, 520, 522, 523, 542, 545, 546, 553, 556, 580, 581, 583, 587, 593, 594, 597, 598, 599 y 601.
17	INFRAESTRUCTURA HOSPITALARÍA PROEMSA, S.A. DE C.V.	515
18	JUAN RAMÓN MUÑOZ DEL RAZO	1, 3,10, 15, 16, 17, 18, 20, 22, 25, 26, 27, 29, 31, 35, 38, 39, 40, 41, 42, 43, 44, 46, 47, 48, 51, 52, 54, 56, 57, 65, 66, 67, 68, 69, 72, 73, 76, 77, 78, 81, 82, 95, 97, 98, 99, 100, 101, 103, 105, 107, 108, 110, 111, 112, 113, 114, 115, 116, 117, 119, 120, 121, 123, 124, 125, 127, 134, 139, 140, 141, 142, 143, 144, 145, 146, 148, 149, 150, 152, 154, 158, 159, 160, 161, 162, 163, 164, 165, 166, 168, 169, 173, 174, 176, 178, 185, 186, 187, 188, 189, 190, 191, 192, 193, 194, 195, 196, 199, 200, 215, 216, 217, 218, 219, 220, 222, 223, 224, 225, 226, 227, 228, 229, 230, 231, 232, 233, 235, 236, 237, 239, 240, 245, 256, 257, 258, 259, 261, 263, 266, 267, 268, 269, 271, 273, 276, 279, 280, 281, 282, 283, 284, 285, 287, 288, 289, 292, 293, 295, 298, 306, 307, 308, 309, 310, 312, 313, 316, 317, 321, 322, 336, 337, 338, 340, 341, 344, 348, 349, 351, 352, 353, 354, 355, 356, 357, 358, 360, 361, 362, 364, 365, 368, 370, 382, 383, 384, 385, 386, 388, 391, 392, 393, 395, 397, 400, 402, 403, 404, 405, 406, 408, 410, 411, 412, 415, 416, 418, 419, 422, 429, 430, 431, 432, 435, 436, 439, 440, 444, 445, 457, 460, 461, 462, 464, 470, 471, 473, 474, 475, 476, 477, 479, 480, 482, 483, 484, 486, 487, 489, 490, 492, 499, 503, 504, 505, 506, 507, 508, 509, 510, 511, 513, 514, 515, 517, 519, 522, 523, 524, 525, 526, 527, 528, 529, 530, 531, 533, 534, 535, 538, 539, 541, 543, 550, 551, 552, 553, 554, 555, 556, 557, 558, 559, 560, 561, 564, 565, 577, 578, 579, 581, 583, 584, 585, 586, 587, 588, 589, 590, 591, 592, 593, 594, 595, 596, 598, 599, 600, 602, 603, 616, 617, 618, 619, 620, 621, 623, 624, 626, 627, 628, 630, 632, 635, 636, 637, 639, 640, 641, 642, 643, 644, 645, 647, 648, 649, 652, 653, 655, 658, 666, 668, 669, 670, 672, 673, 676, 677, 678, 682, 683, 695, 698, 699, 700, 702, 703, 705, 709, 710, 712, 713, 714, 715, 716, 717, 718, 719, 721, 722, 723, 725, 726,



ACTA DE FALLO

LICITACIÓN PÚBLICA NACIONAL ELECTRÓNICA
No. LA-50-GYR-050GYR975-N-3-2024

"ADQUISICIÓN DE MOBILIARIO ADMINISTRATIVO PARA HOSPITALES PRIORITARIOS (07 OBRAS)"

No.	Licitante	Partidas
		728, 729, 737, 738, 739, 740, 742, 744, 745, 746, 747, 749, 751, 754, 755, 756, 757, 758, 759, 760, 761, 762, 763, 764, 766, 767, 768, 771, 772, 775, 778, 783, 784, 785, 786, 787, 789, 790, 793, 794, 798, 799, 809, 813, 814, 818, 823, 824, 826, 827, 828, 829, 830, 831, 832, 834, 835, 836, 838 y 839.
19	MANUFACTURAS POST FORM, S.A. DE C.V.	21, 24, 26, 29, 31, 98, 113, 119, 120, 121, 144, 146, 147, 149, 152, 154, 216, 228, 235, 262, 265, 267, 271, 273, 337, 354, 360, 361, 387, 390, 392, 393, 395, 397, 461, 476, 482, 483, 484, 509, 510, 512, 514, 517, 519, 578, 592, 598, 622, 625, 627, 628, 630, 632, 699, 715, 721, 722, 723, 743, 749, 751, 814, 829, 834 y 835.
20	MERCADO DE MAQUINAS PARA OFICINA, S.A. DE C.V.	6, 15, 27, 46, 47, 62, 63, 183, 184, 256, 268, 303, 304, 382, 393, 410, 411, 426, 427, 548, 549, 616, 628, 647, 648, 663, 664, 780 y 781.
21	META SUMINISTROS MÉDICOS, S.A. DE C.V.	49, 171, 290, 413, 535, 536, 650 y 769.
22	MOBILIARIO Y EQUIPO ESCOLAR DEL BAJÍO, S.A. DE C.V.	1, 6, 19, 25, 26, 45, 48, 61, 62, 63, 64, 68, 109, 121, 125, 130, 142, 148, 149, 167, 182, 184, 185, 187, 224, 237, 245, 260, 266, 267, 286, 302, 304, 305, 309, 350, 362, 373, 391, 392, 409, 412, 425, 426, 427, 428, 431, 457, 472, 484, 490, 495, 507, 513, 514, 532, 547, 548, 549, 550, 552, 588, 600, 620, 626, 627, 646, 649, 662, 663, 664, 665, 669, 695, 711, 723, 729, 741, 746, 765, 768, 779, 781, 782, 786, 825 y 836.
23	MUEBLES LA FORJA DE JUAN ESCOBAR, S.A. DE C.V.	1, 15, 16, 17, 18, 22, 25, 26, 29, 31, 55, 97, 98, 101, 108, 114, 116, 119, 120, 121, 125, 128, 139, 141, 146, 148, 149, 177, 217, 229, 232, 235, 236, 237, 245, 256, 257, 258, 259, 266, 267, 271, 273, 296, 336, 337, 341, 349, 355, 357, 360, 361, 362, 371, 382, 385, 391, 392, 420, 457, 464, 472, 477, 479, 482, 483, 484, 490, 493, 503, 504, 506, 513, 514, 542, 581, 593, 595, 598, 599, 600, 616, 617, 619, 626, 627, 630, 656, 698, 710, 716, 718, 721, 722, 723, 727, 730, 737, 740, 746, 776, 825, 830, 831, 834, 835 y 836.
24	PRODUCTOS METÁLICOS STEELE, S.A. DE C.V.	22, 23, 40, 145, 146, 161, 163, 263, 264, 281, 388, 389, 404, 510, 511, 525, 527, 623, 624, 744, 745 y 760.
25	TECNOLOGÍA INTEGRAL PERSONALIZABLE, S.A. DE C.V.	49, 55, 171, 290, 296, 413, 420, 536, 648, 650, 656 y 776.

Asimismo, con base en la evaluación que corresponde a las propuestas anteriormente mencionadas y de conformidad con el numeral 5.2 Evaluación de la Propuesta Técnica y 5.3 Evaluación de Propuesta Económica de la Convocatoria, se determinó que **No Cumplen**, con los requisitos mínimos indispensables establecidos en la convocatoria.

Dichos incumplimientos afectan la solvencia de sus propuestas y en consecuencia son causa de desechamiento de dichas propuestas en términos del numeral 6. Causales Expresas de Desechamiento de la convocatoria, que señala:

> 6.1. Si no cumplen con todos los requisitos y especificaciones obligatorios establecidos en esta Convocatoria, sus anexos y los que se deriven de la Junta de Aclaraciones.

Durango 291, Piso 11, Col. Roma Norte, Alcaldía Cuauhtémoc, C. P. 06700, Ciudad de México
Tel. 55 5726-1700, Ext. 14563. www.imss.gob.mx

ANEXOS
DIVISION DE CONTRATOS
2024
Felipe Carrillo PUERTO

ACTA DE FALLO

LICITACIÓN PÚBLICA NACIONAL ELECTRÓNICA
No. LA-50-GYR-050GYR975-N-3-2024

"ADQUISICIÓN DE MOBILIARIO ADMINISTRATIVO PARA HOSPITALES PRIORITARIOS (07 OBRAS)"

...

6.11 Cuando el licitante no envíe a través de CompraNet, la documentación solicitada en el numeral 4.1, 4.2 o 4.3 de la presente Convocatoria.

6. RELACIÓN DE LICITANTES CUYAS PROPOSICIONES RESULTARON SOLVENTES

Para cumplir con lo previsto en la fracción II del artículo 37 de la Ley, se incluye un cuadro resumen de los licitantes cuyas proposiciones resultaron solventes, lo que queda de manifiesto en el **Anexo VI**, y que se tiene por reproducido en este apartado como si a la letra se insertare.

Licitante	Partidas
AH CORPORATIVO MÉDICO DE MÉXICO, S.A. DE C.V.	136, 193, 242, 500, 558.
BARRADAS REFRIGERACIÓN COMERCIAL, S.A. DE C.V.	210, 257, 331, 573, 807.
CARLOS ARTURO GARCÍA RIVERA	50, 74, 93, 314 ,414, 437, 441, 454, 455, 574, 651, 679, 693, 770, 791, 795, 808.
DALISA SERVICES, S.A. DE C.V.	169, 288, 534, 767.
DELGADO Y COMPAÑÍA, S.A. DE C.V.	145, 146, 148, 150, 161, 163, 168, 169, 176, 183, 184, 189, 219, 237, 263, 264, 266, 268, 272, 276, 277, 279, 281, 287, 288, 295, 303, 304, 311, 342, 343, 362, 522, 523, 533, 737, 744, 745, 746, 747, 750, 755, 756, 758, 760, 766, 767, 774, 780, 781, 782, 788, 816, 817, 828, 836.
DISTRIBUIDORA AXKAN KUALI, S.A.S. DE C.V.	138, 143, 164, 165, 179, 196, 502, 508, 528, 530, 544, 558, 561, 562.
EDVAG CONCEPTOS COMERCIALES, S.A. DE C.V.	3, 4, 5, 6, 9, 10 ,11, 12, 13, 14, 16, 17, 20, 21, 22, 23, 24, 25, 26, 28, 30, 31, 32, 33, 34, 36, 39, 40, 44, 46, 49, 51, 52, 53, 54, 55, 56, 57, 58, 59, 60, 61, 62, 63, 64, 66, 70, 71, 72, 75, 76, 77, 78, 84, 88, 89, 90, 91, 92, 93, 95, 97, 99, 100 ,103, 104, 105, 106, 107, 108, 110, 116, 117, 118, 119, 120, 121, 122, 123, 124, 127, 128, 129, 130, 133, 134, 135, 136, 137, 143, 145, 147, 149, 151, 153, 154, 155, 156, 157, 160, 161, 162, 163, 164, 165, 171, 174, 175, 177, 178, 180, 181, 182, 185, 188, 190, 194, 195, 197, 202, 206, 207, 208, 209, 213, 215, 218, 220, 221, 222, 224, 225, 226, 227, 230, 231, 232, 233, 234, 235, 236, 238, 239, 240, 241, 243, 244, 247, 248, 252, 253, 254, 255, 258, 261, 262, 265, 267, 270, 273, 274, 275, 280, 281, 285, 290, 292, 293, 294, 296, 297, 298, 299, 300, 301, 302, 305, 307, 312, 315, 316, 318, 321, 323, 327, 328, 329, 330, 332, 334, 336, 338, 339, 343, 345, 346, 347, 348, 349, 357, 358, 359, 360, 361, 363, 364, 365, 366, 367, 370, 371, 372, 373, 376, 377, 378, 379, 380, 384, 386, 388, 389, 390, 391, 394, 397, 398, 399, 401, 403, 404, 407, 408, 410, 413, 415, 416, 417, 418, 420, 421, 422, 423, 424, 425, 426, 427, 428, 433, 434, 435, 438, 439, 441, 450, 451, 452, 453, 455, 458, 460, 462, 463, 466, 468, 469, 470, 473, 479, 480, 481, 482, 483, 484, 485, 486, 487, 488, 492, 493, 494, 495, 497, 498, 499, 501, 508, 510, 511, 512, 513, 514, 516, 518, 519, 520, 521, 524, 525, 526, 527, 528, 530, 534, 536, 539, 540, 542.

Durango 281, Piso 11, Col. Roma Norte, Alcaldía Cuauhtémoc, C. P. 06700, Ciudad de México
Tel. 55 5726-1900, Ext. 14563. www.imss.gob.mx



ACTA DE FALLO

LICITACIÓN PÚBLICA NACIONAL ELECTRÓNICA
No. LA-50-GYR-050GYR975-N-3-2024

"ADQUISICIÓN DE MOBILIARIO ADMINISTRATIVO PARA HOSPITALES PRIORITARIOS (07 OBRAS)"

Licitante	Partidas
	543, 545, 546, 547, 548, 549, 550, 553, 554, 555, 559, 562, 569, 570, 571, 572, 577, 579, 580, 583, 584, 585, 586, 588, 589, 590, 591, 595, 596, 597, 598, 599, 600, 601, 602, 603, 605, 606, 610, 611, 612, 613, 614, 617, 618, 621, 622, 623, 624, 625, 626, 627, 629, 631, 632, 633, 634, 635, 636, 637, 640, 641, 645, 647, 648, 650, 652, 653, 654, 655, 656, 657, 658, 659, 660, 661, 662, 663, 664, 665, 667, 671, 672, 677, 679, 684, 688, 689, 690, 691, 693, 696, 698, 700, 701, 704, 706, 707, 708, 709, 710, 712, 718, 719, 720, 721, 722, 723, 724, 725, 726, 730, 731, 733, 734, 736, 739, 742, 748, 751, 752, 753, 754, 759, 760, 764, 769, 771, 772, 773, 776, 777, 778, 779, 784, 789, 792, 793, 795, 804, 805, 806, 808, 811, 813, 815, 817, 819, 822, 823, 831, 832, 833, 834, 835, 837, 839.
ERGONOMÍA PRODUCTIVIDAD, S.A. DE C.V.	14, 18, 19, 20, 28, 29, 30, 32, 33, 36, 38, 52, 53, 54, 57, 58, 60, 65, 66, 68, 69, 71, 72, 76, 77, 84, 88, 89, 90, 91, 98, 106 ,108, 109, 113, 116, 117, 118, 123, 141, 142, 152, 153, 156, 158, 159, 174, 175, 176, 179, 181, 187, 190, 194, 195, 202, 206, 207, 208, 209, 217, 223, 232, 233, 234, 239, 255, 259, 260, 261, 269, 270, 271, 272, 274, 275, 276, 277, 293, 294, 295, 298, 299, 301, 306, 307, 309, 310, 312, 315, 316, 317, 323, 327, 328, 329, 330, 337, 344, 347, 349, 350, 354, 357, 359, 364, 381, 385, 386, 393, 395, 396, 398, 399, 401, 402, 407, 416, 417, 418, 419, 422,424, 429, 431, 432, 434, 435, 438, 439, 440, 450, 451, 452, 453, 469, 471, 472, 479, 481, 486, 506, 507, 517, 518, 521, 539, 540, 541, 544, 546, 552, 555, 559, 560, 569, 570, 571, 572, 581, 585, 587, 594, 595, 596, 597, 602, 615, 619, 620, 621, 628, 629, 630, 631, 633, 634, 636, 637, 639, 653, 654, 655, 658, 659, 661, 666, 667, 669, 670, 672, 675, 676, 677, 678, 684, 688, 689, 690, 691, 692, 702, 705, 708, 710, 711, 715, 718, 719, 720, 724, 725, 740, 741, 742, 749, 750, 752, 753, 755, 756, 772, 773, 774, 775, 778, 783, 784, 786, 787, 789, 792, 793, 794, 804, 805, 806, 807, 809, 818, 821, 822, 824, 825, 831, 832, 833, 838.
EVING, S.A. DE C.V.	29, 34, 111, 112, 152, 157, 226, 271, 352, 353, 395, 474, 475, 517, 590, 630, 635, 713, 714, 749, 754, 827.
GESURESTE, S, DE R.L. DE C.V.	102, 465, 582, 703.
IMPULSORA DE CONSULTORIA E INGENIERIA MEXICANA, S.A. DE C.V.	1, 2, 379, 488, 613, 735.
INDUSTRIAS RODA MOBILIARIO, S.A.S. DE C.V.	178, 541, 543.
INFRAESTRUCTURA HOSPITALARIA PROEMSA, S.A. DE C.V.	133, 140, 497, 505.
META SUMINISTROS MÉDICOS, S.A. DE C.V.	15, 27, 45, 48, 50, 74, 139, 150, 167, 170, 172, 193, 242, 256, 257, 286, 289, 291, 314, 409, 412, 414, 503, 504, 515, 532, 537, 616, 646, 649, 651, 674, 727, 737, 738, 747, 765, 768, 770, 791.

ANEXOS
DIVISION DE CONTRATOS
2024
Felipe Carrillo PUERTO

ACTA DE FALLO

LICITACIÓN PÚBLICA NACIONAL ELECTRÓNICA
No. LA-50-GYR-050GYR975-N-3-2024

"ADQUISICIÓN DE MOBILIARIO ADMINISTRATIVO PARA HOSPITALES PRIORITARIOS (07 OBRAS)"

Licitante	Partidas
MOBILIARIO Y EQUIPO ESCOLAR DEL BAJIO, S. DE R.L. DE C.V.	102, 218, 342, 465, 582, 703, 816.
MUEBLES LA FORJA DE JUAN ESCOBAR, S.A. DE C.V.	17, 24, 59, 97, 122, 129, 138, 140, 144, 147, 151, 154, 180, 215, 216, 228, 229, 238, 258, 265, 300, 336, 363, 372, 376, 381, 383, 384, 387, 390, 392, 394, 397, 423, 460, 461, 471, 476, 485, 494, 502, 505, 509, 512, 516, 519, 545, 577, 578, 592, 593, 601, 606, 615, 618, 625, 632, 660, 675, 698, 699, 702, 731, 733, 739, 743, 748, 751, 813, 814, 824, 829, 837.
PRODUCTOS METÁLICOS STEELE, S.A. DE C.V.	37, 40, 110, 111, 225, 278, 351, 352, 404, 473, 474, 527, 589, 638, 641, 712, 713, 757, 826, 827.
TECNOLOGÍA INTEGRAL PERSONALIZABLE, S.A. DE C.V.	47, 92, 170, 172, 210, 211, 289, 291, 331, 332, 411, 454, 535, 537, 573, 574, 692.
TRANSFORMATEC, S.A. DE C.V.	1, 9, 16, 21, 98, 125, 144, 245, 252, 262, 337, 382, 383, 387, 437, 461, 490, 509, 610, 617, 622, 674, 699, 729, 743, 814.
ZAMOSA, S.A. DE C.V.	500, 503, 504, 735, 738.

SORTEO POR INSACULACIÓN:

Asimismo, quien preside el acto informa que de la evaluación de las propuestas económicas resultó un empate entre los licitantes **1) EDVAG CONCEPTOS COMERCIALES, S.A. DE C.V.** y **2) CARLOS ARTURO GARCÍA RIVERA**, respecto a la **partida 93**; y **1) EDVAG CONCEPTOS COMERCIALES, S.A. DE C.V.** y **2) MUEBLES LA FORJA DE JUAN ESCOBAR, S.A. DE C.V.**, respecto a la partida 606.

Por lo anterior, de conformidad con el criterio de desempate a previsto en el artículo 36 Bis, párrafos penúltimo y último de la LAASSP, 54 de su Reglamento y el numeral 7 de la Convocatoria, se procedió a verificar la estratificación de los licitantes a través del Anexo 11, consistente en el escrito que contiene la manifestación, bajo protesta de decir verdad, de la estratificación de Micro, Pequeña o Mediana empresa, (MIPyME) que presentaron como parte de la documentación Legal - Administrativa de su proposición, a efectos de favorecer, en su primer término a las micro empresas a continuación a las Pequeñas empresas y en caso de no constar con alguna de las anteriores, a la que tenga el carácter de mediana empresa, obteniendo lo siguiente:

Partida	Licitantes	Estratificación
93	EDVAG CONCEPTOS COMERCIALES, S.A. DE C.V.	Micro
93	CARLOS ARTURO GARCÍA RIVERA	No MIPyME



ACTA DE FALLO

LICITACIÓN PÚBLICA NACIONAL ELECTRÓNICA
No. LA-50-GYR-050GYR975-N-3-2024

"ADQUISICIÓN DE MOBILIARIO ADMINISTRATIVO PARA HOSPITALES PRIORITARIOS (07 OBRAS)"

Partida	Licitantes	Estratificación
606	EDVAG CONCEPTOS COMERCIALES, S.A. DE C.V.	Micro
606	MUEBLES LA FORJA DE JUAN ESCOBAR, S.A. DE C.V.	Micro

De la revisión de tales documentos de las respectivas proposiciones de los licitantes, de conformidad al criterio de desempate señalado en el artículo 54 del Reglamento de la LAASSP, de acuerdo a la estratificación manifestada, bajo protesta de decir verdad, por los licitantes involucrados, se advierte que en la **Partida 93** corresponde, se asignará al licitante **EDVAG CONCEPTOS COMERCIALES, S.A. DE C.V.**, por ser una Micro empresa.

Ahora bien, por lo que hace a la **Partida 606**, al subsistir el empate entre los licitantes involucrados en cada partida, respectivamente, al manifestar la misma estratificación, en términos del artículo 54 del Reglamento, el día de la fecha a las 10:00 horas, en las oficinas de la División de Equipo y Mobiliario Administrativo y de Transporte, se realizó el sorteo por insaculación en presencia del representante del Órgano Interno de Control Específico en el Instituto Mexicano del Seguro Social y los representantes del Área Requirente y Técnica, para lo cual fueron invitados a este evento, obteniendo el siguiente resultado:

Partida	Licitante	Precio unitario	Resultado Insaculación
606	EDVAG CONCEPTOS COMERCIALES, S.A. DE C.V.	$205,000.00	No Ganador
606	MUEBLES LA FORJA DE JUAN ESCOBAR, S.A. DE C.V.	$205,000.00	Ganador

De dicha insaculación se levantó el acta administrativa correspondiente y se Anexa a la presente acta **(Anexo VII)**, misma que se encuentra integrada en el expediente de contratación.

7. FALLO

Para cumplir con lo previsto en la fracción IV del artículo 37 de la Ley, con sustento en las evaluaciones que anteceden y que son la motivación y el fundamento que da soporte a esta decisión, el Lic. Adrián Bello Nava, Titular de la División de Equipo y Mobiliario Administrativo y de Transporte, de conformidad con las facultades conferidas en el numeral 7.1.3.1.2.1 del Manual de Organización de la Dirección de Administración, así como el numeral 5.3.8., inciso a) de las Políticas, Bases y Lineamientos en Materia de Adquisiciones, Arrendamientos y Servicios del Instituto Mexicano del Seguro Social vigentes, emite el Fallo de la Licitación Pública Nacional Electrónica No. LA-50-GYR-050GYR975-N-3-2024, para la "ADQUISICIÓN DE MOBILIARIO ADMINISTRATIVO PARA HOSPITALES PRIORITARIOS (07 OBRAS)" (Binario) y **adjudican 79 contratos** con vigencia a partir del día natural siguiente a la notificación del fallo y hasta el 31 de diciembre de 2024, a los siguientes licitantes:

Durango 291, Piso 11, Col. Roma Norte, Alcaldía Cuauhtémoc, C. P. 06700, Ciudad de México
Tel. 55 5726-1700, Ext. 14563. www.imss.gob.mx

ANEXOS
DIVISION DE CONTRATOS
2024
Felipe Carrillo
PUERTO

ACTA DE FALLO

LICITACIÓN PÚBLICA NACIONAL ELECTRÓNICA
No. LA-50-GYR-050GYR975-N-3-2024

"ADQUISICIÓN DE MOBILIARIO ADMINISTRATIVO PARA HOSPITALES PRIORITARIOS (07 OBRAS)"

AH CORPORATIVO MÉDICO DE MÉXICO, S.A. DE C.V.

No. Contrato: LA-050GYR975N00324-001-00

Partida	PREI	SAI	Destino	Descripción	Cantidad	Unidad	Precios Netos	
							Unitario	Total
136	19971	511.076.0988.00.01	Zaragoza	ARCHIVERO DE 4 GAVETAS CON PUERTAS ABATIBLES Y DESLIZABLES.	102	PZA	$5,257.17	$536,231.34
					102		Subtotal	$536,231.34
							IVA	$85,797.01
							Total	$622,028.35

AH CORPORATIVO MÉDICO DE MÉXICO, S.A. DE C.V.

No. Contrato: LA-050GYR975N00324-002-00

Partida	PREI	SAI	Destino	Descripción	Cantidad	Unidad	Precios Netos	
							Unitario	Total
500	19971	511.076.0988.00.01	Puebla	ARCHIVERO DE 4 GAVETAS CON PUERTAS ABATIBLES Y DESLIZABLES.	94	PZA	$5,417.17	$509,213.98
558	20084	517.013.0087.00.01	Puebla	ALACENA ALTA DE 90 CM. DIMENSIONES GENERALES: FRENTE 90 CM.,	41	PZA	$3,210.00	$131,610.00
					135		Subtotal	$640,823.98
							IVA	$102,531.84
							Total	$743,355.82

BARRADAS REFRIGERACIÓN COMERCIAL, S.A. DE C.V.

No. Contrato: LA-050GYR975N00324-003-00

Partida	PREI	SAI	Destino	Descripción	Cantidad	Unidad	Precios Netos	
							Unitario	Total
331	20111	517.609.5613.00.01	Chiapas	MESA LISA DE 120 CM CON RESPALDO Y ENTREPAÑO, DIMENSIONES GE	16	PZA	$9,693.30	$155,092.80
					16		Subtotal	$155,092.80
							IVA	$24,814.85
							Total	$179,907.65

BARRADAS REFRIGERACIÓN COMERCIAL, S.A. DE C.V.

No. Contrato: LA-050GYR975N00324-004-00

Partida	PREI	SAI	Destino	Descripción	Cantidad	Unidad	Precios Netos	
							Unitario	Total
573	20111	517.609.5613.00.01	Puebla	MESA LISA DE 120 CM CON RESPALDO Y ENTREPAÑO, DIMENSIONES GE	14	PZA	$9,082.67	$127,157.38

Durango 291, Piso 11, Col. Roma Norte, Alcaldía Cuauhtémoc, C. P. 06700, Ciudad de México
Tel. 55 5726-1700, Ext. 14584 www.imss.gob.mx

2024 Felipe Carrillo PUERTO

ACTA DE FALLO

LICITACIÓN PÚBLICA NACIONAL ELECTRÓNICA
No. LA-50-GYR-050GYR975-N-3-2024

"ADQUISICIÓN DE MOBILIARIO ADMINISTRATIVO PARA HOSPITALES PRIORITARIOS (07 OBRAS)"

14

Subtotal	$127,157.38
IVA	$20,345.18
Total	$147,502.56

BARRADAS REFRIGERACIÓN COMERCIAL, S.A. DE C.V.

No. Contrato: LA-050GYR975N00324-005-00

Partida	PREI	SAI	Destino	Descripción	Cantidad	Unidad	Precios Netos	
							Unitario	Total
807	20111	517.609.5613.00.01	Yucatán	MESA LISA DE 120 CM CON RESPALDO Y ENTREPAÑO. DIMENSIONES GE	10	PZA	$10,516.18	$105,161.80
					10		Subtotal	$105,161.80
							IVA	$16,825.89
							Total	$121,987.69

CARLOS ARTURO GARCÍA RIVERA

No. Contrato: LA-050GYR975N00324-006-00

Partida	PREI	SAI	Destino	Descripción	Cantidad	Unidad	Precios Netos	
							Unitario	Total
437	20084	517.013.0087.00.01	Chihuahua	ALACENA ALTA DE 90 CM. DIMENSIONES GENERALES: FRENTE 90 CM,	43	PZA	$3,900.00	$167,700.00
455	20112	517.609.5625.00.01	Chihuahua	MESA LISA DE 150 CM CON RESPALDO Y ENTREPAÑO. DIMENSIONES GE	4	PZA	$15,800.00	$63,200.00
					47		Subtotal	$230,900.00
							IVA	$36,944.00
							Total	$267,844.00

CARLOS ARTURO GARCÍA RIVERA

No. Contrato: LA-050GYR975N00324-007-00

Partida	PREI	SAI	Destino	Descripción	Cantidad	Unidad	Precios Netos	
							Unitario	Total
574	20112	517.609.5625.00.01	Puebla	MESA LISA DE 150 CM CON RESPALDO Y ENTREPAÑO. DIMENSIONES GE	4	PZA	$15,150.00	$60,600.00
					4		Subtotal	$60,600.00
							IVA	$9,696.00
							Total	$70,296.00

ANEXOS
DIVISION DE CONTRATOS

Durango 291, Piso TI, Col. Roma Norte, Alcaldía Cuauhtémoc, C. P. 06700, Ciudad de México
Tel. 55 5726-1700, Ext. 14563. www.imss.gob.mx



2024
Felipe Carrillo PUERTO

ACTA DE FALLO

LICITACIÓN PÚBLICA NACIONAL ELECTRÓNICA
No. LA-50-GYR-050GYR975-N-3-2024

"ADQUISICIÓN DE MOBILIARIO ADMINISTRATIVO PARA HOSPITALES PRIORITARIOS (07 OBRAS)"

CARLOS ARTURO GARCÍA RIVERA

No. Contrato: LA-050GYR975N00324-008-00

Partida	PREI	SAI	Destino	Descripción	Cantidad	Unidad	Precios Netos	
							Unitario	Total
693	20112	517.609.5625.00.01	Sonora	MESA LISA DE 150 CM CON RESPALDO Y ENTREPAÑO. DIMENSIONES GE	2	PZA	$15,150.00	$30,300.00
					2		Subtotal	$30,300.00
							IVA	$4,848.00
							Total	$35,148.00

CARLOS ARTURO GARCÍA RIVERA

No. Contrato: LA-050GYR975N00324-009-00

Partida	PREI	SAI	Destino	Descripción	Cantidad	Unidad	Precios Netos	
							Unitario	Total
808	20112	517.609.5625.00.01	Yucatán	MESA LISA DE 150 CM CON RESPALDO Y ENTREPAÑO. DIMENSIONES GE	3	PZA	$15,000.00	$45,000.00
					3		Subtotal	$45,000.00
							IVA	$7,200.00
							Total	$52,200.00

DALISA SERVICES, S.A. DE C.V.

No. Contrato: LA-050GYR975N00324-010-00

Partida	PREI	SAI	Destino	Descripción	Cantidad	Unidad	Precios Netos	
							Unitario	Total
169	20050	519.104.0551.00.01	Zaragoza	BANCA EN TANDEM PARA 4 LUGARES. DIMENSIONES GENERALES: FRENT	102	PZA	$4141.80	$422,463.60
					102		Subtotal	$422,463.60
							IVA	$67,594.18
							Total	$490,057.78

DALISA SERVICES, S.A. DE C.V.

No. Contrato: LA-050GYR975N00324-011-00

Partida	PREI	SAI	Destino	Descripción	Cantidad	Unidad	Precios Netos	
							Unitario	Total
534	20050	519.104.0551.00.01	Puebla	BANCA EN TANDEM PARA 4 LUGARES. DIMENSIONES GENERALES: FRENT	110	PZA	$4,041.80	$444,598.00

Durango 291, Piso 11, Col. Roma Norte, Alcaldía Cuauhtémoc, C. P. 06700, Ciudad de México
Tel. 55 5726-4900, Ext. 14565. www.imss.gob.mx

2024 Felipe Carrillo PUERTO

ACTA DE FALLO

LICITACIÓN PÚBLICA NACIONAL ELECTRÓNICA
No. LA-50-GYR-050GYR975-N-3-2024

"ADQUISICIÓN DE MOBILIARIO ADMINISTRATIVO PARA HOSPITALES PRIORITARIOS (07 OBRAS)"

110

Subtotal	$444,598.00
IVA	$71,135.68
Total	$515,733.68

DELGADO Y COMPAÑÍA, S.A. DE C.V.

No. Contrato: LA-050GYR975N00324-012-00

Partida	PREI	SAI	Destino	Descripción	Cantidad	Unidad	Precios Netos	
							Unitario	Total
145	19989	511.339.1275.00.01	Zaragoza	ESCRITORIO MODULAR DE 150CM CON LATERAL DERECHO. DIMENSIONES	50	PZA	$7,580.00	$379,000.00
146	19990	511.339.1288.00.01	Zaragoza	ESCRITORIO MODULAR DE 150CM CON LATERAL IZQUIERDO. DIMENSION	87	PZA	$7,580.00	$659,460.00
148	19992	511.339.1304.00.01	Zaragoza	ESCRITORIO MODULAR TIPO BALA DE 120CM SIN LATERAL. DIMENSION	33	PZA	$4,330.00	$142,890.00
150	19996	511.451.0281.00.01	Zaragoza	GABINETE UNIVERSAL. DIMENSIONES GENERALES: LARGO 90 CM, ANCH	15	PZA	$3,680.00	$55,200.00
161	20013	511.836.0484.00.01	Zaragoza	SILLON FIJO DE RESPALDO BAJO BASE DE TRINEO TAPIZADO EN PIEL	389	PZA	$2,280.00	$886,920.00
163	20015	511.836.0505.00.01	Zaragoza	SILLON GIRATORIO DE RESPALDO BAJO CON PISTON NEUMATICO. DIME	145	PZA	$2,280.00	$330,600.00
168	20049	519.104.0541.00.01	Zaragoza	BANCA EN TANDEM PARA 3 LUGARES. DIMENSIONES GENERALES: FRENT	161	PZA	$3,180.00	$511,980.00
176	20060	519.315.0059.00.01	Zaragoza	ESCALERA DE TIJERA 3 PELDAÑOS. DIMENSIONES GENERALES: ALTO 6	36	PZA	$980.00	$35,280.00
183	20070	519.695.1987.00.01	Zaragoza	PIZARRON DE 120 CM MAGNETICO DE PARED. DIMENSIONES GENERALES	27	PZA	$1,580.00	$42,660.00
184	20072	519.695.2004.00.01	Zaragoza	PIZARRON DE 150 CM MAGNETICO DE PARED. DIMENSIONES GENERALES	80	PZA	$2,480.00	$198,400.00

ANEXOS
DIVISION DE CONTRATOS

Durango 291, Piso 11, Col. Roma Norte, Alcaldía Cuauhtémoc, C. P. 06700, Ciudad de México
Tel. 55 5726-1700, Ext. 14563. www.imss.gob.mx

2024
Felipe Carrillo
PUERTO

ACTA DE FALLO

LICITACIÓN PÚBLICA NACIONAL ELECTRÓNICA
No. LA-50-GYR-050GYR975-N-3-2024

"ADQUISICIÓN DE MOBILIARIO ADMINISTRATIVO PARA HOSPITALES PRIORITARIOS (07 OBRAS)"

189	20079	519.865.0105.00.01	Zaragoza	TABLERO DE CORCHO 1.30 CM. DIMENSIONES GENERALES: FRENTE 120	105	PZA	$1,080.00	$113,400.00
219	20413	511.836.0514.00.01	Zaragoza	SILLON CONFORTABLE DE 2 LUGARES, TAPIZADO EN TELA, DIMENSION	14	PZA	$7,280.00	$101,920.00
237	20592	511.339.1422.00.01	Zaragoza	ESCRITORIO RECTANGULAR DE 150CM. DIMENSIONES GENERALES: LARG	57	PZA	$4,480.00	$255,360.00
					1,199		Subtotal	$3,713,070.00
							IVA	$594,091.20
							Total	$4,307,161.20

DELGADO Y COMPAÑÍA, S.A. DE C.V.

No. Contrato: LA-050GYR975N00324-013-00

Partida	PREI	SAI	Destino	Descripción	Cantidad	Unidad	Precios Netos	
							Unitario	Total
263	19989	511.339.1275.00.01	Chiapas	ESCRITORIO MODULAR DE 150CM CON LATERAL DERECHO, DIMENSIONES	38	PZA	$7,580.00	$288,040.00
264	19990	511.339.1288.00.01	Chiapas	ESCRITORIO MODULAR DE 150CM CON LATERAL IZQUIERDO, DIMENSION	54	PZA	$7,580.00	$409,320.00
266	19992	511.339.1304.00.01	Chiapas	ESCRITORIO MODULAR TIPO BALA DE 120CM SIN LATERAL DIMENSION	27	PZA	$4,330.00	$116,910.00
268	19996	511.451.0281.00.01	Chiapas	GABINETE UNIVERSAL, DIMENSIONES GENERALES: LARGO 90 CM, ANCH	18	PZA	$3,680.00	$66,240.00
272	20002	511.619.1378.00.01	Chiapas	MESA RECTANGULAR DE JUNTAS PARA 10 PERSONAS, DIMENSIONES GEN	2	PZA	$16,580.00	$33,160.00
276	20010	511.836.0458.00.01	Chiapas	SILLON CONFORTABLE DE 1 LUGAR, TAPIZADO EN TELA, DIMENSIONES	54	PZA	$4,880.00	$263,520.00
277	20011	511.836.0466.00.01	Chiapas	SILLON CONFORTABLE DE 3 LUGARES, TAPIZADO EN TELA DIMENSIONE	13	PZA	$8,880.00	$115,440.00
279	20013	511.836.0484.00.01	Chiapas	SILLON FIJO DE RESPALDO BAJO BASE DE TRINEO TAPIZADO EN PIEL	291	PZA	$2,280.00	$663,480.00

Durango 291, Piso 11, Col. Roma Norte, Alcaldía Cuauhtémoc, C. P. 06700, Ciudad de México
Tel. 55 5726 1700, Ext. 14562. www.imss.gob.mx

2024 Felipe Carrillo PUERTO

ACTA DE FALLO

LICITACIÓN PÚBLICA NACIONAL ELECTRÓNICA
No. LA-50-GYR-050GYR975-N-3-2024

"ADQUISICIÓN DE MOBILIARIO ADMINISTRATIVO PARA HOSPITALES PRIORITARIOS (07 OBRAS)"

281	20015	511.836.0505.00.01	Chiapas	SILLON GIRATORIO DE RESPALDO BAJO CON PISTON NEUMATICO. DIME	270	PZA	$2,280.00	$615,600.00
287	20049	519.104.0541.00.01	Chiapas	BANCA EN TANDEM PARA 3 LUGARES. DIMENSIONES GENERALES: FRENT	161	PZA	$3,180.00	$511,980.00
288	20050	519.104.0551.00.01	Chiapas	BANCA EN TANDEM PARA 4 LUGARES. DIMENSIONES GENERALES: FRENT	100	PZA	$4,180.00	$418,000.00
295	20060	519.315.0059.00.01	Chiapas	ESCALERA DE TIJERA 3 PELDAÑOS. DIMENSIONES GENERALES: ALTO 6	37	PZA	$980.00	$36,260.00
303	20070	519.695.1987.00.01	Chiapas	PIZARRON DE 120 CM MAGNETICO DE PARED. DIMENSIONES GENERALES	36	PZA	$1,580.00	$56,880.00
304	20072	519.695.2004.00.01	Chiapas	PIZARRON DE 150 CM MAGNETICO DE PARED. DIMENSIONES GENERALES	36	PZA	$2,480.00	$89,280.00
311	20079	519.865.0105.00.01	Chiapas	TABLERO DE CORCHO 120 CM. DIMENSIONES GENERALES: FRENTE 120	88	PZA	$1,080.00	$95,040.00
343	20413	511.836.0514.00.01	Chiapas	SILLON CONFORTABLE DE 2 LUGARES, TAPIZADO EN TELA. DIMENSION	12	PZA	$7,280.00	$87,360.00
362	20592	511.339.1422.00.01	Chiapas	ESCRITORIO RECTANGULAR DE 150CM. DIMENSIONES GENERALES: LARG	19	PZA	$4,480.00	$85,120.00
					1,256		Subtotal	$3,951,630.00
							IVA	$632,260.80
							Total	$4,583,890.80

DELGADO Y COMPAÑÍA, S.A. DE C.V.

No. Contrato: LA-050GYR975N00324-014-00

Partida	PREI	SAI	Destino	Descripcion	Cantidad	Unidad	Precios Netos	
							Unitario	Total
522	20010	511.836.0458.00.01	Puebla	SILLON CONFORTABLE DE 1 LUGAR, TAPIZADO EN TELA. DIMENSIONES	58	PZA	$4,880.00	$283,040.00
523	20011	511.836.0466.00.01	Puebla	SILLON CONFORTABLE DE 3 LUGARES, TAPIZADO EN TELA DIMENSIONE	12	PZA	$8,880.00	$106,560.00
533	20049	519.104.0541.00.01	Puebla	BANCA EN TANDEM PARA 3 LUGARES. DIMENSIONES GENERALES: FRENT	162	PZA	$3,180.00	$515,160.00
					232		Subtotal	$904,760.00
							IVA	$144,761.60
							Total	$1,049,521.60

Durango 291, Piso 11, Col. Roma Norte, Alcaldía Cuauhtémoc, C. P. 06700, Ciudad de México
Tel. 55 5726-1700, Ext. 14563. www.imss.gob.mx

ANEXOS
DIVISION DE CONTRATOS
2024
Felipe Carrillo PUERTO

ACTA DE FALLO

LICITACIÓN PÚBLICA NACIONAL ELECTRÓNICA
No. LA-50-GYR-050GYR975-N-3-2024

"ADQUISICIÓN DE MOBILIARIO ADMINISTRATIVO PARA HOSPITALES PRIORITARIOS (07 OBRAS)"

DELGADO Y COMPAÑÍA, S.A. DE C.V.

No. Contrato: LA-050GYR975N00324-015-00

Partida	PREI	SAI	Destino	Descripción	Cantidad	Unidad	Precios Netos	
							Unitario	Total
744	19989	511.339.1275.00.01	Yucatán	ESCRITORIO MODULAR DE 150CM CON LATERAL DERECHO. DIMENSIONES	7	PZA	$7,580.00	$53,060.00
745	19990	511.339.1288.00.01	Yucatán	ESCRITORIO MODULAR DE 150CM CON LATERAL IZQUIERDO. DIMENSION	4	PZA	$7,580.00	$30,320.00
746	19992	511.339.1304.00.01	Yucatán	ESCRITORIO MODULAR TIPO BALA DE 120CM SIN LATERAL. DIMENSION	3	PZA	$4,330.00	$12,990.00
747	19996	511.451.0281.00.01	Yucatán	GABINETE UNIVERSAL. DIMENSIONES GENERALES: LARGO 90 CM, ANCH	11	PZA	$3,680.00	$40,480.00
750	20002	511.619.1378.00.01	Yucatán	MESA RECTANGULAR DE JUNTAS PARA 10 PERSONAS. DIMENSIONES GEN	5	PZA	$16,580.00	$82,900.00
755	20010	511.836.0458.00.01	Yucatán	SILLON CONFORTABLE DE 1 LUGAR, TAPIZADO EN TELA. DIMENSIONES	43	PZA	$4,880.00	$209,840.00
756	20011	511.836.0466.00.01	Yucatán	SILLON CONFORTABLE DE 3 LUGARES, TAPIZADO EN TELA. DIMENSIONE	15	PZA	$8,880.00	$133,200.00
758	20013	511.836.0484.00.01	Yucatán	SILLON FIJO DE RESPALDO BAJO BASE DE TRINEO TAPIZADO EN PIEL	60	PZA	$2,280.00	$136,800.00
760	20015	511.836.0505.00.01	Yucatán	SILLON GIRATORIO DE RESPALDO BAJO CON PISTON NEUMATICO. DIME	186	PZA	$2,280.00	$424,080.00
766	20049	519.104.0541.00.01	Yucatán	BANCA EN TANDEM PARA 3 LUGARES. DIMENSIONES GENERALES: FRENT	94	PZA	$3,180.00	$298,920.00
767	20050	519.104.0551.00.01	Yucatán	BANCA EN TANDEM PARA 4 LUGARES. DIMENSIONES GENERALES: FRENT	84	PZA	$4,180.00	$351,120.00
774	20060	519.315.0059.00.01	Yucatán	ESCALERA DE TIJERA 3 PELDAÑOS. DIMENSIONES GENERALES: ALTO 6	35	PZA	$980.00	$34,300.00
780	20070	519.695.1987.00.01	Yucatán	PIZARRON DE 120 CM MAGNETICO DE PARED. DIMENSIONES GENERALES	25	PZA	$1,580.00	$39,500.00

Durango 291, Piso 11, Col. Roma Norte, Alcaldía Cuauhtémoc, C. P. 06700, Ciudad de México
Tel. 55 5726-1700, Ext. 14554 www.imss.gob.mx

2024
Felipe Carrillo
PUERTO

ACTA DE FALLO

LICITACIÓN PÚBLICA NACIONAL ELECTRÓNICA
No. LA-50-GYR-050GYR975-N-3-2024

"ADQUISICIÓN DE MOBILIARIO ADMINISTRATIVO PARA HOSPITALES PRIORITARIOS (07 OBRAS)"

781	20072	519.695.2004.00.01	Yucatán	PIZARRON DE 150 CM MAGNETICO DE PARED. DIMENSIONES GENERALES	39	PZA	$2,480.00	$96,720.00
782	20073	519.695.2013.00.01	Yucatán	PIZARRON DE 180 CM MAGNETICO DE PARED. DIMENSIONES GENERALES	1	PZA	$3,045.00	$3,045.00
788	20079	519.865.0105.00.01	Yucatán	TABLERO DE CORCHO 120 CM. DIMENSIONES GENERALES: FRENTE 120	99	PZA	$1,080.00	$106,920.00
817	20413	511.836.0514.00.01	Yucatán	SILLON CONFORTABLE DE 2 LUGARES, TAPIZADO EN TELA. DIMENSION	6	PZA	$7,280.00	$43,680.00
828	20556	511.814.0405.00.01	Yucatán	SILLA ALTA GIRATORIA CON MECANISMO DE CONTACTO PERMANENTE Y	42	PZA	$3,380.00	$141,960.00
836	20592	511.339.1422.00.01	Yucatán	ESCRITORIO RECTANGULAR DE 150CM. DIMENSIONES GENERALES: LARG	121	PZA	$4,880.00	$590,480.00
					880		Subtotal	$2,830,315.00
							IVA	$452,850.40
							Total	$3,283,165.40

DISTRIBUIDORA AXKAN KULI, S.A.S. DE C.V.

No. Contrato: LA-050GYR975N00324-016-00

Partida	PREI	SAI	Destino	Descripción	Cantidad	Unidad	Precios Netos	
							Unitario	Total
138	19974	511.076.1016.00.01	Zaragoza	ARCHIVERO DE 2 GAVETAS CON PUERTAS ABATIBLES Y DESLIZABLES.	1	PZA	$5,698.00	$5,698.00
143	19981	511.178.0113.00.01	Zaragoza	CARRETILLA PORTA BULTOS. DIMENSIONES GENERALES: ANCHO 45CM.	7	PZA	$2,399.00	$16,793.00
164	20017	511.883.0529.00.01	Zaragoza	TARJETERO DOBLE PARA TARJETAS DE 7.62 X 12.70 CM (3 PULGADAS	1	PZA	$2,318.00	$2,318.00
165	20020	511.883.0556.00.01	Zaragoza	TARJETERO SENCILLO PARA TARJETAS DE 7.62 X 12.70 CM (3 PULGA	5	PZA	$1,728.00	$8,640.00
196	20088	517.256.0213.00.01	Zaragoza	CARRO TRANSPORTADOR DE CHAROLAS PARA ALIMENTOS. DIMENSIONES	3	PZA	$17,598.00	$52,794.00
					17		Subtotal	$86,243.00
							IVA	$13,798.88
							Total	$100,041.88

ANEXOS

DIVISION DE CONTRATOS 2024 Felipe Carrillo PUERTO

Durango 291, Piso 11, Col. Roma Norte, Alcaldía Cuauhtémoc, C. P. 06700, Ciudad de México
Tel. 55 5726-1700, Ext. 14563. www.imss.gob.mx

ACTA DE FALLO

LICITACIÓN PÚBLICA NACIONAL ELECTRÓNICA
No. LA-50-GYR-050GYR975-N-3-2024

"ADQUISICIÓN DE MOBILIARIO ADMINISTRATIVO PARA HOSPITALES PRIORITARIOS (07 OBRAS)"

DISTRIBUIDORA AXKAN KULI, S.A.S. DE C.V.

No. Contrato: LA-050GYR975N00324-017-00

Partida	PREI	SAI	Destino	Descripción	Cantidad	Unidad	Precios Netos	
							Unitario	Total
502	19974	511.076.1016.00.01	Puebla	ARCHIVERO DE 2 GAVETAS CON PUERTAS ABATIBLES Y DESLIZABLES	1	PZA	$5,698.00	$5,698.00
508	19981	511.178.0113.00.01	Puebla	CARRETILLA PORTA BULTOS, DIMENSIONES GENERALES: ANCHO 46CM,	6	PZA	$2,399.00	$14,394.00
528	20017	511.883.0529.00.01	Puebla	TARJETERO DOBLE PARA TARJETAS DE 7.62 X 12.70 CM (3 PULGADAS	1	PZA	$2,318.00	$2,318.00
530	20020	511.883.0556.00.01	Puebla	TARJETERO SENCILLO PARA TARJETAS DE 7.62 X 12.70 CM (3 PULGA	6	PZA	$1,728.00	$10,368.00
561	20088	517.256.0213.00.01	Puebla	CARRO TRANSPORTADOR DE CHAROLAS PARA ALIMENTOS, DIMENSIONES	3	PZA	$17,698.00	$52,794.00
					17		Subtotal	$85,572.00
							IVA	$13,691.52
							Total	$99,263.52

EDVAG CONCEPTOS COMERCIALES, S.A. DE C.V.

No. Contrato: LA-050GYR975N00324-018-00

Partida	PREI	SAI	Destino	Descripción	Cantidad	Unidad	Precios Netos	
							Unitario	Total
3	18554	511.076.0898.02.01	Baja California	ARCHIVERO DE 4 GAVETAS CON FRENTES EN MDF, DIMENSIONES GENER	1	PZA	$13,500.00	$13,500.00
4	19698	511.622.0182.00.01	Baja California	MODULO DE ATENCION Y ORIENTACION AL DERECHOHABIENTE TIPO A	1	PZA	$180,000.00	$180,000.00
5	19699	511.622.0194.00.01	Baja California	MODULO DE ATENCION Y ORIENTACION AL DERECHOHABIENTE TIPO B	1	PZA	$205,000.00	$205,000.00
6	19708	519.695.1897.01.01	Baja California	PIZARRON MAGNETICO DE PARED DE 120 CM, DESCRIPCIÓN TECNICA:	16	PZA	$3,400.00	$54,400.00
9	19968	511.076.0952.00.01	Baja California	ARCHIVERO GUARDA VISIBLE SENCILLO, DIMENSIONES GENERALES: LA	22	PZA	$9,200.00	$202,400.00

Durango 291, Piso 11, Col. Roma Norte, Alcaldía Cuauhtémoc, C. P. 06700, Ciudad de México
Tel. 55 5726-1700, Ext. 14563. www.imss.gob.mx

2024 Felipe Carrillo PUERTO

ACTA DE FALLO

LICITACIÓN PÚBLICA NACIONAL ELECTRÓNICA
No. LA-50-GYR-050GYR975-N-3-2024

"ADQUISICIÓN DE MOBILIARIO ADMINISTRATIVO PARA HOSPITALES PRIORITARIOS (07 OBRAS)"

10	19969	511.076.0966.00.01	Baja California	ARCHIVERO DE 2 GAVETAS CON CAJA FUERTE. DIMENSIONES GENERALE	1	PZA	$22,000.00	$22,000.00
11	19970	511.076.0975.00.01	Baja California	ARCHIVERO 4 GAVETAS, MOVIMIENTOS O SISTEMAS; SISTEMA DE CORR	4	PZA	$8,000.00	$32,000.00
13	19973	511.076.1007.00.01	Baja California	ARCHIVERO GUARDA VISIBLE DOBLE. DIMENSIONES GENERALES: LARGO	10	PZA	$14,000.00	$140,000.00
17	19978	511.026.0517.00.01	Baja California	ANAQUEL FIJO DOS VISTAS. DIMENSIONES GENERALES: FRENTE 85 CM	13	PZA	$23,000.00	$299,000.00
22	19989	511.339.1275.00.01	Baja California	ESCRITORIO MODULAR DE 150CM CON LATERAL DERECHO. DIMENSIONES	37	PZA	$16,500.00	$610,500.00
23	19990	511.339.1288.00.01	Baja California	ESCRITORIO MODULAR DE 150CM CON LATERAL IZQUIERDO. DIMENSION	55	PZA	$16,500.00	$907,500.00
24	19991	511.339.1295.00.01	Baja California	ESCRITORIO MODULAR DE 180CM CON LATERAL DERECHO. DIMENSIONES	1	PZA	$14,500.00	$14,500.00
25	19992	511.339.1304.00.01	Baja California	ESCRITORIO MODULAR TIPO BALA DE 120CM SIN LATERAL. DIMENSION	31	PZA	$8,500.00	$263,500.00
28	19999	511.619.1345.00.01	Baja California	MESA DE APOYO PARA TELEFONOS. DIMENSIONES GENERALES: LARGO 4	10	PZA	$3,500.00	$35,000.00
31	20003	511.619.1381.00.01	Baja California	MESA PARA SALA DE USOS MULTIPLES. DIMENSIONES GENERALES: LAR	26	PZA	$9,500.00	$247,000.00
33	20006	511.790.0227.00.01	Baja California	PORTAROTAFOLIO CON PIZARRON. DIMENSIONES GENERALES: FRENTE 8	10	PZA	$5,900.00	$59,000.00
34	20009	511.814.0364.00.01	Baja California	SILLA GIRATORIA DE RESPALDO BAJO TAPIZADA EN POLIPIEL CON PI	93	PZA	$5,500.00	$511,500.00

ANEXOS
DIVISION DE CONTRATOS
2024
Felipe Carrillo PUERTO

ACTA DE FALLO

LICITACIÓN PÚBLICA NACIONAL ELECTRÓNICA
No. LA-50-GYR-050GYR975-N-3-2024

"ADQUISICIÓN DE MOBILIARIO ADMINISTRATIVO PARA HOSPITALES PRIORITARIOS (07 OBRAS)"

39	20014	511.836.0496.00.01	Baja California	SILLON GIRATORIO DE RESPALDO ALTO TAPIZADA EN POLIPIEL CON P.	7	PZA	$4,800.00	$33,600.00
40	20015	511.836.0505.00.01	Baja California	SILLON GIRATORIO DE RESPALDO BAJO CON PISTON NEUMATICO, DIME	118	PZA	$5,600.00	$660,800.00
44	20022	511.883.0579.00.01	Baja California	TARJETERO TRIPLE DE 16 GAVETAS PARA TARJETAS DE 7.62 X 12.70	2	PZA	$15,000.00	$30,000.00
46	20049	519.104.0541.00.01	Baja California	BANCA EN TANDEM PARA 3 LUGARES. DIMENSIONES GENERALES: FRENT	164	PZA	$6,000.00	$984,000.00
49	20052	519.104.0574.00.01	Baja California	BANCA VESTIDOR PARA CONSULTORIO. DIMENSIONES GENERALES: LARG	49	PZA	$5,900.00	$284,200.00
51	20056	519.160.0365.00.01	Baja California	CARRO TRANSPORTADOR DE BIBERONES. DIMENSIONES GENERALES: LAR	3	PZA	$16,000.00	$48,000.00
55	20062	519.630.5401.00.01	Baja California	MESA DE TRABAJO PARA TALLER. DIMENSIONES GENERALES: LARGO 18	10	PZA	$14,000.00	$140,000.00
56	20063	519.630.5415.00.01	Baja California	MESA INFANTIL MATERNAL. DIMENSIONES GENERALES: ANCHO 90 CM,	1	PZA	$2,700.00	$2,700.00
59	20067	519.630.5454.00.01	Baja California	MESA PARA COMPUTADORA CON ESTRUCTURA TUBULAR FRENTE 100 CM	5	PZA	$8,000.00	$40,000.00
61	20069	519.695.1974.00.01	Baja California	PIZARRON DE 120 CM CON TABLERO DE CORCHO. DIMENSIONES GENERA	7	PZA	$1,550.00	$10,850.00
62	20070	519.695.1987.00.01	Baja California	PIZARRON DE 120 CM MAGNETICO DE PARED. DIMENSIONES GENERALES	17	PZA	$4,300.00	$73,100.00
63	20072	519.695.2004.00.01	Baja California	PIZARRON DE 180 CM MAGNETICO DE PARED. DIMENSIONES GENERALES	52	PZA	$6,500.00	$338,000.00

ACTA DE FALLO

LICITACIÓN PÚBLICA NACIONAL ELECTRÓNICA
No. LA-50-GYR-050GYR975-N-3-2024

"ADQUISICIÓN DE MOBILIARIO ADMINISTRATIVO PARA HOSPITALES PRIORITARIOS (07 OBRAS)"

64	20073	519.695.2013.00.01	Baja California	PIZARRON DE 180 CM MAGNETICO DE PARED. DIMENSIONES GENERALES	4	PZA	$7,000.00	$28,000.00
70	20079	519.865.0105.00.01	Baja California	TABLERO DE CORCHO 120 CM. DIMENSIONES GENERALES: FRENTE 120	120	PZA	$2,500.00	$300,000.00
71	20080	519.865.0114.00.01	Baja California	TABLERO DE CORCHO DE 150 CM. DIMENSIONES GENERALES: FRENTE 1	1	PZA	$2,300.00	$2,300.00
75	20085	517.063.0136.00.01	Baja California	ANAQUEL PARA OLLAS FRENTE 90 CM, FONDO 60 CM, ALTURA 180 CM	3	PZA	$19,500.00	$58,500.00
78	20089	517.256.0226.00.01	Baja California	CARRO TRANSPORTADOR DE OLLAS. DIMENSIONES GENERALES: LARGO	2	PZA	$12,000.00	$24,000.00
84	20099	517.609.5497.00.01	Baja California	MESA CALIENTE DE 160 CM PARA VAPOR DE (4 CHAROLAS). DIMENSI	1	PZA	$41,000.00	$41,000.00
91	20109	517.609.5597.00.01	Baja California	MESA FRIA PARA BARRA DE AUTO SERVICIO (4 CHAROLAS). DIMENSIO	1	PZA	$43,000.00	$43,000.00
93	20112	517.609.5625.00.01	Baja California	MESA LISA DE 150 CM CON RESPALDO Y ENTREPAÑO. DIMENSIONES GE	4	PZA	$18,000.00	$72,000.00
95	20117	517.609.5683.00.01	Baja California	MESA PARA TAJO DE 150 CM. DIMENSIONES GENERALES: FRENTE 150	1	PZA	$21,000.00	$21,000.00
97	20387	511.026.0532.00.01	Baja California	ANAQUEL DOBLE PARA LIBROS Y REVISTAS. DIMENSIONES GENERALES:	14	PZA	$19,000.00	$266,000.00
99	20401	511.401.0094.00.01	Baja California	EXHIBIDOR DE REVISTAS. DIMENSIONES GENERALES: FRENTE 180 CM.	1	PZA	$19,000.00	$19,000.00
100	20405	511.619.1413.00.01	Baja California	MESA DOBLE PARA GABINETE TIPO KARDEX. DIMENSIONES GENERALES:	3	PZA	$3,800.00	$11,400.00
103	20413	511.836.0514.00.01	Baja California	SILLON CONFORTABLE DE 2 LUGARES, TAPIZADO EN TELA. DIMENSIÓN	14	PZA	$9,800.00	$137,200.00

Durango 291, Piso 11, Col. Roma Norte, Alcaldía Cuauhtémoc, C. P. 06700, Ciudad de México
Tel. 55 5726-1700, Ext. 14563. www.imss.gob.mx

ANEXOS
DIVISION DE CONTRATOS
2024
Felipe Carrillo
PUERTO

ACTA DE FALLO

LICITACIÓN PÚBLICA NACIONAL ELECTRÓNICA
No. LA-50-GYR-050GYR975-N-3-2024

"ADQUISICIÓN DE MOBILIARIO ADMINISTRATIVO PARA HOSPITALES PRIORITARIOS (07 OBRAS)"

104	20417	511.836.0558.00.01	Baja California	SILLON GIRATORIO DE RESPALDO ALTO TAPIZADO EN TELA, CON PIST	4	PZA	$4,900.00	$19,600.00
105	20493	517.825.0323.00.01	Baja California	SILLA PARA COMEDOR FABRICADA EN ALUMINIO, DIMENSIONES GENERA	292	PZA	$1,400.00	$408,800.00
107	20543	511.339.1406.00.01	Baja California	ESCRITORIO MODULAR EN C DIMENSIONES GENERALES: LARGO 180CM,	1	PZA	$33,000.00	$33,000.00
117	20583	519.196.0194.00.01	Baja California	CASILLERO DOBLE EN PLASTICO DE ALTA RESISTENCIA, DIMENSIONES	602	PZA	$12,000.00	$7,224,000.00
118	20586	519.650.5515.00.01	Baja California	MESA RECTANGULAR PARA COMPUTADORA, DIMENSIONES GENERALES: FR	1	PZA	$6,900.00	$6,900.00
121	20592	511.339.1422.00.01	Baja California	ESCRITORIO RECTANGULAR DE 150CM, DIMENSIONES GENERALES: LARG	50	PZA	$9,900.00	$495,000.00
122	20593	511.339.1437.00.01	Baja California	ESCRITORIO RECTANGULAR DE 180 CM, DIMENSIONES GENERALES: LAR	1	PZA	$9,500.00	$9,500.00
124	20673	511.814.0421.00.01	Baja California	SILLA FIJA DE POLIPROPILENO, DIMENSIONES GENERALES: ALTURA D	13	PZA	$1,650.00	$21,450.00
					1,900		Subtotal	$15,685,700.00
							IVA	$2,509,392.00
							Total	$18,193,092.00

EDVAG CONCEPTOS COMERCIALES, S.A. DE C.V.

No. Contrato: LA-050GYR975N00324-019-00

Partida	PREI	SAI	Destino	Descripción	Cantidad	Unidad	Precios Netos	
							Unitario	Total
127	18554	511.076.0898.02.01	Zaragoza	ARCHIVERO DE 4 GAVETAS CON FRENTES EN MDF, DIMENSIONES GENER	1	PZA	$13,500.00	$13,500.00



ACTA DE FALLO

LICITACIÓN PÚBLICA NACIONAL ELECTRÓNICA
No. LA-50-GYR-050GYR975-N-3-2024

"ADQUISICIÓN DE MOBILIARIO ADMINISTRATIVO PARA HOSPITALES PRIORITARIOS (07 OBRAS)"

128	19698	511.622.0182.00.01	Zaragoza	MODULO DE ATENCION Y ORIENTACION AL DERECHOHABIENTE TIPO A	1	PZA	$180,000.00	$180,000.00
130	19708	519.695.1897.01.01	Zaragoza	PIZARRON MAGNETICO DE PARED DE 120 CM. DESCRIPCIÓN TECNICA:	18	PZA	$3,400.00	$61,200.00
134	19969	511.076.0966.00.01	Zaragoza	ARCHIVERO DE 2 GAVETAS CON CAJA FUERTE. DIMENSIONES GENERALE	2	PZA	$22,000.00	$44,000.00
135	19970	511.076.0975.00.01	Zaragoza	ARCHIVERO 4 GAVETAS. MOVIMIENTOS O SISTEMAS: SISTEMA DE CORR	7	PZA	$6,800.00	$47,600.00
137	19973	511.076.1007.00.01	Zaragoza	ARCHIVERO GUARDA VISIBLE DOBLE. DIMENSIONES GENERALES: LARGO	10	PZA	$14,000.00	$140,000.00
147	19991	511.339.1295.00.01	Zaragoza	ESCRITORIO MODULAR DE 180CM CON LATERAL DERECHO. DIMENSIONES	1	PZA	$14,500.00	$14,500.00
149	19993	511.339.1313.00.01	Zaragoza	ESCRITORIO MODULAR TIPO BALA DE 150CM SIN LATERAL. DIMENSION	5	PZA	$8,500.00	$42,500.00
151	19999	511.619.1345.00.01	Zaragoza	MESA DE APOYO PARA TELEFONOS. DIMENSIONES GENERALES: LARGO 4	15	PZA	$2,500.00	$37,500.00
153	20002	511.619.1378.00.01	Zaragoza	MESA RECTANGULAR DE JUNTAS PARA 10 PERSONAS. DIMENSIONES GEN	5	PZA	$19,500.00	$97,500.00
155	20005	511.622.0226.00.01	Zaragoza	MODULO ESCRITORIO AUTOSUSTENTABLE PARA DOS LUGARES. MOVIMIEN	1	PZA	$35,000.00	$35,000.00
156	20006	511.790.0227.00.01	Zaragoza	PORTAROTAFOLIO CON PIZARRON. DIMENSIONES GENERALES: FRENTE 8	8	PZA	$4,900.00	$39,200.00
157	20009	511.814.0364.00.01	Zaragoza	SILLA GIRATORIA DE RESPALDO BAJO TAPIZADA EN POLIPIEL CON PI	91	PZA	$3,900.00	$354,900.00

ANEXOS
DIVISION DE CONTRATOS

2024
Felipe Carrillo PUERTO

ACTA DE FALLO

LICITACIÓN PÚBLICA NACIONAL ELECTRÓNICA
No. LA-50-GYR-050GYR975-N-3-2024

"ADQUISICIÓN DE MOBILIARIO ADMINISTRATIVO PARA HOSPITALES PRIORITARIOS (07 OBRAS)"

160	20012	511.836.0471.00.01	Zaragoza	SILLON FIJO DE RESPALDO ALTO BASE DE TRINEO, DIMENSIONES GEN	576	PZA	$2,150.00	$1,238,400.00
162	20014	511.836.0496.00.01	Zaragoza	SILLON GIRATORIO DE RESPALDO ALTO TAPIZADA EN POLIPIEL CON P	14	PZA	$3,800.00	$53,200.00
171	20052	519.104.0574.00.01	Zaragoza	BANCA VESTIDOR PARA CONSULTORIO. DIMENSIONES GENERALES: LARG	46	PZA	$4,900.00	$225,400.00
177	20062	519.630.5401.00.01	Zaragoza	MESA DE TRABAJO PARA TALLER. DIMENSIONES GENERALES: LARGO 18	10	PZA	$11,000.00	$110,000.00
180	20067	519.630.5454.00.01	Zaragoza	MESA PARA COMPUTADORA CON ESTRUCTURA TUBULAR FRENTE 100 CM	4	PZA	$4,800.00	$19,200.00
182	20069	519.695.1974.00.01	Zaragoza	PIZARRON DE 120 CM CON TABLERO DE CORCHO, DIMENSIONES GENERA	8	PZA	$1,550.00	$12,400.00
185	20073	519.695.2013.00.01	Zaragoza	PIZARRON DE 180 CM MAGNETICO DE PARED, DIMENSIONES GENERALES	5	PZA	$3,970.00	$19,850.00
188	20078	519.824.0504.00.01	Zaragoza	SILLON ACOJINABLE RECLINABLE SISTEMA MECANICO DE PALANCAS PA	84	PZA	$9,800.00	$823,200.00
190	20080	519.865.0114.00.01	Zaragoza	TABLERO DE CORCHO DE 150 CM. DIMENSIONES GENERALES: FRENTE 1	1	PZA	$2,300.00	$2,300.00
197	20089	517.256.0226.00.01	Zaragoza	CARRO TRANSPORTADOR DE OLLAS DIMENSIONES GENERALES: LARGO	2	PZA	$10,000.00	$20,000.00
202	20099	517.609.5497.00.01	Zaragoza	MESA CALIENTE DE 160 CM PARA VAPOR DE (4 CHAROLAS). DIMENSI	1	PZA	$39,000.00	$39,000.00
206	20105	517.609.5559.00.01	Zaragoza	MESA ELECTRICA CALIENTE MOVIL (2 CHAROLAS). DIMENSIONES GE	3	PZA	$24,000.00	$72,000.00
207	20106	517.609.5567.00.01	Zaragoza	MESA ELECTRICA CALIENTE MOVIL (3 CHAROLAS). DIMENSIONES GE	1	PZA	$26,000.00	$26,000.00

Durango 291, Piso 11, Col. Roma Norte, Alcaldía Cuauhtémoc, C. P. 06700, Ciudad de México
Tel. 55 5726-1700, Ext. 14693. www.imss.gob.mx

2024 Felipe Carrillo PUERTO

ACTA DE FALLO

LICITACIÓN PÚBLICA NACIONAL ELECTRÓNICA
No. LA-50-GYR-050GYR975-N-3-2024

"ADQUISICIÓN DE MOBILIARIO ADMINISTRATIVO PARA HOSPITALES PRIORITARIOS (07 OBRAS)"

209	20109	517.609.5597.00.01	Zaragoza	MESA FRIA PARA BARRA DE AUTO SERVICIO (4 CHAROLAS). DIMENSIO	1	PZA	$39,000.00	$39,000.00
213	20117	517.609.5683.00.01	Zaragoza	MESA PARA TAJO DE 150 CM. DIMENSIONES GENERALES: FRENTE 150	1	PZA	$19,000.00	$19,000.00
215	20387	511.026.0532.00.01	Zaragoza	ANAQUEL DOBLE PARA LIBROS Y REVISTAS. DIMENSIONES GENERALES:	12	PZA	$14,000.00	$168,000.00
218	20412	511.814.0379.00.01	Zaragoza	SILLA APILABLE CON TAPIZ DE TELA Y ESTRUCTURA DE TRINEO. DIM	53	PZA	$1,300.00	$68,900.00
220	20417	511.836.0558.00.01	Zaragoza	SILLON GIRATORIO DE RESPALDO ALTO TAPIZADO EN TELA, CON PIST	6	PZA	$3,200.00	$19,200.00
221	20493	517.825.0323.00.01	Zaragoza	SILLA PARA COMEDOR FABRICADA EN ALUMINIO. DIMENSIONES GENERA	160	PZA	$1,300.00	$208,000.00
222	20543	511.339.1406.00.01	Zaragoza	ESCRITORIO MODULAR EN C. DIMENSIONES GENERALES: LARGO 180CM,	1	PZA	$33,000.00	$33,000.00
224	20546	511.619.1465.00.01	Zaragoza	MESA DE USOS MULTIPLES EN MDP. DIMENSIONES GENERALES: FRENTE	47	PZA	$5,900.00	$277,300.00
225	20554	511.814.0382.00.01	Zaragoza	SILLA GIRATORIA DE REPALDO BAJO TAPIZADA EN TELA CON PISTON	276	PZA	$1,980.00	$546,480.00
226	20555	511.814.0394.00.01	Zaragoza	SILLA FIJA DE RESPALDO BAJO BASE DE TRINEO TAPIZADA EN TELA.	292	PZA	$2,300.00	$671,600.00
227	20556	511.814.0405.00.01	Zaragoza	SILLA ALTA GIRATORIA CON MECANISMO DE CONTACTO PERMANENTE Y	44	PZA	$4,800.00	$211,200.00
230	20567	519.824.0513.00.01	Zaragoza	SILLON RECLINABLE CONFORTABLE TAPIZADO EN TELA. MOVIMIENTOS	10	PZA	$11,500.00	$115,000.00
233	20583	519.196.0194.00.01	Zaragoza	CASILLERO DOBLE EN PLASTICO DE ALTA RESISTENCIA. DIMENSIONES	575	PZA	$9,800.00	$5,635,000.00

ANEXOS
DIVISION DE CONTRATOS

Durango 291, Piso 11, Col. Roma Norte, Alcaldía Cuauhtémoc, C. P. 06700, Ciudad de México
Tel. 55 5726-1700, Ext. 14563. www.imss.gob.mx



ACTA DE FALLO

LICITACIÓN PÚBLICA NACIONAL ELECTRÓNICA
No. LA-50-GYR-050GYR975-N-3-2024

"ADQUISICIÓN DE MOBILIARIO ADMINISTRATIVO PARA HOSPITALES PRIORITARIOS (07 OBRAS)"

234	20586	519.630.5515.00.01	Zaragoza	MESA RECTANGULAR PARA COMPUTADORA. DIMENSIONES GENERALES: FR	1	PZA	$6,500.00	$6,500.00
235	20587	511.465.0024.00.01	Zaragoza	GUARDA INFERIOR DE 120 CM. DIMENSIONES GENERALES: LARGO 120	7	PZA	$15,000.00	$105,000.00
236	20588	511.465.0039.00.01	Zaragoza	GUARDA INFERIOR DE 150 CM. DIMENSIONES GENERALES: LARGO 150	43	PZA	$13,500.00	$580,500.00
238	20593	511.339.1437.00.01	Zaragoza	ESCRITORIO RECTANGULAR DE 180 CM. DIMENSIONES GENERALES: LAR	7	PZA	$6,800.00	$47,600.00
240	20673	511.814.0421.00.01	Zaragoza	SILLA FIJA DE POLIPROPILENO. DIMENSIONES GENERALES: ALTURA D	2	PZA	$1,300.00	$2,600.00
241	20811	511.814.0448.00.01	Zaragoza	SILLA SECRETARIAL CARACTERISTICAS GENERALES: CUERPOS SEPARA	2	PZA	$2,600.00	$5,200.00
					2,460		Subtotal	$12,527,430.00
							IVA	$2,004,388.80
							Total	$14,531,818.80

EDVAG CONCEPTOS COMERCIALES, S.A. DE C.V.

No. Contrato: LA-050GYR975N00324-020-00

Partida	PREI	SAI	Destino	Descripción	Cantidad	Unidad	Precios Netos	
							Unitario	Total
243	16607	511.619.1197.01.01	Chiapas	MESA OVAL PARA JUNTAS 10 LUGARES CON BASES METALICAS FABRICA	1	PZA	$25,000.00	$25,000.00
244	16608	511.619.1312.01.01	Chiapas	MESA OVAL PARA JUNTAS OCHO LUGARES CON BASES METALICAS FABRI	1	PZA	$19,000.00	$19,000.00
247	19698	511.622.0182.00.01	Chiapas	MODULO DE ATENCION Y ORIENTACION AL DERECHOHABIENTE TIPO A	1	PZA	$180,000.00	$180,000.00

ACTA DE FALLO

LICITACIÓN PÚBLICA NACIONAL ELECTRÓNICA
No. LA-50-GYR-050GYR975-N-3-2024

"ADQUISICIÓN DE MOBILIARIO ADMINISTRATIVO PARA HOSPITALES PRIORITARIOS (07 OBRAS)"

248	19699	511.622.0194.00.01	Chiapas	MODULO DE ATENCION Y ORIENTACION AL DERECHOHABIENTE TIPO B	1	PZA	$205,000.00	$205,000.00
252	19968	511.076.0952.00.01	Chiapas	ARCHIVERO GUARDA VISIBLE SENCILLO. DIMENSIONES GENERALES: LA	22	PZA	$9,200.00	$202,400.00
253	19969	511.076.0966.00.01	Chiapas	ARCHIVERO DE 2 GAVETAS CON CAJA FUERTE. DIMENSIONES GENERALE	1	PZA	$22,000.00	$22,000.00
254	19973	511.076.1007.00.01	Chiapas	ARCHIVERO GUARDA VISIBLE DOBLE. DIMENSIONES GENERALES: LARGO	10	PZA	$14,000.00	$140,000.00
258	19978	511.026.0517.00.01	Chiapas	ANAQUEL FIJO DOS VISTAS. DIMENSIONES GENERALES: FRENTE 85 CM	13	PZA	$23,000.00	$299,000.00
265	19991	511.339.1295.00.01	Chiapas	ESCRITORIO MODULAR DE 180CM CON LATERAL DERECHO. DIMENSIONES	1	PZA	$14,500.00	$14,500.00
270	19999	511.619.1345.00.01	Chiapas	MESA DE APOYO PARA TELEFONOS. DIMENSIONES GENERALES: LARGO 4	15	PZA	$3,500.00	$52,500.00
273	20003	511.619.1361.00.01	Chiapas	MESA PARA SALA DE USOS MULTIPLES. DIMENSIONES GENERALES: LAR	157	PZA	$9,500.00	$1,491,500.00
275	20006	511.790.0227.00.01	Chiapas	PORTAROTAFOLIO CON PIZARRON. DIMENSIONES GENERALES: FRENTE 8	10	PZA	$5,900.00	$59,000.00
280	20014	511.836.0496.00.01	Chiapas	SILLON GIRATORIO DE RESPALDO ALTO TAPIZADA EN POLIPIEL CON P	9	PZA	$4,800.00	$43,200.00
285	20022	511.883.0579.00.01	Chiapas	TARJETERO TRIPLE DE 10 GAVETAS PARA TARJETAS DE 7.62 X 12.70	2	PZA	$15,000.00	$30,000.00
290	20052	519.104.0574.00.01	Chiapas	BANCA VESTIDOR PARA CONSULTORIO. DIMENSIONES GENERALES: LARG	53	PZA	$5,800.00	$307,400.00

ANEXOS
DIVISION DE CONTRATOS

ACTA DE FALLO

LICITACIÓN PÚBLICA NACIONAL ELECTRÓNICA
No. LA-50-GYR-050GYR975-N-3-2024

"ADQUISICIÓN DE MOBILIARIO ADMINISTRATIVO PARA HOSPITALES PRIORITARIOS (07 OBRAS)"

292	20056	519.160.0365.00.01	Chiapas	CARRO TRANSPORTADOR DE BIBERONES. DIMENSIONES GENERALES: LAR	3	PZA	$16,000.00	$48,000.00
296	20062	519.630.5401.00.01	Chiapas	MESA DE TRABAJO PARA TALLER. DIMENSIONES GENERALES: LARGO 18	10	PZA	$14,000.00	$140,000.00
297	20063	519.630.5415.00.01	Chiapas	MESA INFANTIL MATERNAL. DIMENSIONES GENERALES: ANCHO 90 CM,	1	PZA	$2,700.00	$2,700.00
300	20067	519.630.5454.00.01	Chiapas	MESA PARA COMPUTADORA CON ESTRUCTURA TUBULAR. FRENTE 100 CM	7	PZA	$8,000.00	$56,000.00
302	20069	519.695.1974.00.01	Chiapas	PIZARRON DE 120 CM CON TABLERO DE CORCHO. DIMENSIONES GENERA	5	PZA	$1,550.00	$7,750.00
305	20073	519.695.2013.00.01	Chiapas	PIZARRON DE 180 CM MAGNETICO DE PARED. DIMENSIONES GENERALES	1	PZA	$7,000.00	$7,000.00
318	20089	517.256.0226.00.01	Chiapas	CARRO TRANSPORTADOR DE OLLAS. DIMENSIONES GENERALES: LARGO	2	PZA	$12,000.00	$24,000.00
323	20099	517.609.5497.00.01	Chiapas	MESA CALIENTE DE 160 CM PARA VAPOR DE (4 CHAROLAS). DIMENSI	1	PZA	$41,000.00	$41,000.00
330	20109	517.609.5597.00.01	Chiapas	MESA FRIA PARA BARRA DE AUTO SERVICIO (4 CHAROLAS). DIMENSIO	1	PZA	$43,000.00	$43,000.00
332	20112	517.609.5625.00.01	Chiapas	MESA LISA DE 150 CM CON RESPALDO Y ENTREPAÑO. DIMENSIONES GE	4	PZA	$18,000.00	$72,000.00
334	20117	517.609.5683.00.01	Chiapas	MESA PARA TAJO DE 150 CM. DIMENSIONES GENERALES: FRENTE 150	1	PZA	$21,000.00	$21,000.00
336	20387	511.026.0532.00.01	Chiapas	ANAQUEL DOBLE PARA LIBROS Y REVISTAS. DIMENSIONES GENERALES:	12	PZA	$19,000.00	$228,000.00



ACTA DE FALLO

LICITACIÓN PÚBLICA NACIONAL ELECTRÓNICA
No. LA-50-GYR-050GYR975-N-3-2024

"ADQUISICIÓN DE MOBILIARIO ADMINISTRATIVO PARA HOSPITALES PRIORITARIOS (07 OBRAS)"

338	20401	511.401.0094.00.01	Chiapas	EXHIBIDOR DE REVISTAS, DIMENSIONES GENERALES: FRENTE 180 CM,	1	PZA	$19,000.00	$19,000.00
339	20405	511.619.1413.00.01	Chiapas	MESA DOBLE PARA GABINETE TIPO KARDEX. DIMENSIONES GENERALES:	3	PZA	$3,800.00	$11,400.00
345	20417	511.836.0558.00.01	Chiapas	SILLON GIRATORIO DE RESPALDO ALTO TAPIZADO EN TELA, CON PIST	4	PZA	$4,900.00	$19,600.00
346	20493	517.825.0323.00.01	Chiapas	SILLA PARA COMEDOR FABRICADA EN ALUMINIO. DIMENSIONES GENERA	170	PZA	$1,400.00	$238,000.00
348	20543	511.339.1406.00.01	Chiapas	ESCRITORIO MODULAR EN C. DIMENSIONES GENERALES: LARGO 180CM,	1	PZA	$33,000.00	$33,000.00
358	20583	519.196.0194.00.01	Chiapas	CASILLERO DOBLE EN PLASTICO DE ALTA RESISTENCIA, DIMENSIONES	562	PZA	$12,000.00	$6,744,000.00
359	20586	519.630.5515.00.01	Chiapas	MESA RECTANGULAR PARA COMPUTADORA, DIMENSIONES GENERALES: FR	1	PZA	$6,900.00	$6,900.00
363	20593	511.339.1437.00.01	Chiapas	ESCRITORIO RECTANGULAR DE 180 CM. DIMENSIONES GENERALES: LAR	1	PZA	$9,500.00	$9,500.00
365	20673	511.814.0421.00.01	Chiapas	SILLA FIJA DE POLIPROPILENO. DIMENSIONES GENERALES: ALTURA D	13	PZA	$1,650.00	$21,450.00
366	20811	511.814.0448.00.01	Chiapas	SILLA SECRETARIAL. CARACTERISTICAS GENERALES: CUERPOS SEPARA	2	PZA	$2,600.00	$5,200.00
					1,103			

Subtotal	$10,889,000.00
IVA	$1,742,240.00
Total	$12,631,240.00

ANEXOS
DIVISION DE CONTRATOS

Durango 291, Piso 11, Col. Roma Norte, Alcaldía Cuauhtémoc, C. P. 06700, Ciudad de México
Tel. 55 5726-1700, Ext. 14563. www.imss.gob.mx



2024
Felipe Carrillo
PUERTO

ACTA DE FALLO

LICITACIÓN PÚBLICA NACIONAL ELECTRÓNICA
No. LA-50-GYR-050GYR975-N-3-2024

"ADQUISICIÓN DE MOBILIARIO ADMINISTRATIVO PARA HOSPITALES PRIORITARIOS (07 OBRAS)"

EDVAG CONCEPTOS COMERCIALES, S.A. DE C.V.

No. Contrato: LA-050GYR975N00324-021-00

Partida	PREI	SAI	Destino	Descripción	Cantidad	Unidad	Precios Netos	
							Unitario	Total
367	16607	511.619.1197.01.01	Chihuahua	MESA OVAL PARA JUNTAS 10 LUGARES CON BASES METALICAS FABRICA	1	PZA	$31,000.00	$31,000.00
370	18554	511.076.0896.02.01	Chihuahua	ARCHIVERO DE 4 GAVETAS CON FRENTES EN MDF. DIMENSIONES GENER	1	PZA	$13,500.00	$13,500.00
371	19698	511.022.0182.00.01	Chihuahua	MODULO DE ATENCION Y ORIENTACION AL DERECHOHABIENTE TIPO A	1	PZA	$180,000.00	$180,000.00
373	19708	519.695.1897.01.01	Chihuahua	PIZARRON MAGNETICO DE PARED DE 120 CM. DESCRIPCIÓN TECNICA:	16	PZA	$3,400.00	$54,400.00
376	19968	511.076.0952.00.01	Chihuahua	ARCHIVERO GUARDA VISIBLE SENCILLO. DIMENSIONES GENERALES: LA	22	PZA	$9,200.00	$202,400.00
377	19969	511.076.0966.00.01	Chihuahua	ARCHIVERO DE 2 GAVETAS CON CAJA FUERTE. DIMENSIONES GENERALE	1	PZA	$22,000.00	$22,000.00
378	19970	511.076.0975.00.01	Chihuahua	ARCHIVERO 4 GAVETAS, MOVIMIENTOS O SISTEMAS: SISTEMA DE CORR	3	PZA	$8,000.00	$24,000.00
380	19973	511.076.1007.00.01	Chihuahua	ARCHIVERO GUARDA VISIBLE DOBLE. DIMENSIONES GENERALES: LARGO	10	PZA	$14,000.00	$140,000.00
388	19989	511.339.1275.00.01	Chihuahua	ESCRITORIO MODULAR DE 150CM CON LATERAL DERECHO. DIMENSIONES	63	PZA	$16,500.00	$1,039,500.00
389	19990	511.339.1288.00.01	Chihuahua	ESCRITORIO MODULAR DE 150CM CON LATERAL IZQUIERDO. DIMENSION	106	PZA	$16,500.00	$1,749,000.00

Durango 291, Piso 11, Col. Roma Norte, Alcaldía Cuauhtémoc, C. P. 06700, Ciudad de México
Tel. 55 5726 1700, Ext. 14563 www.imss.gob.mx

2024 Felipe Carrillo PUERTO

ACTA DE FALLO

LICITACIÓN PÚBLICA NACIONAL ELECTRÓNICA
No. LA-50-GYR-050GYR975-N-3-2024

"ADQUISICIÓN DE MOBILIARIO ADMINISTRATIVO PARA HOSPITALES PRIORITARIOS (07 OBRAS)"

390	19991	511.339.1295.00.01	Chihuahua	ESCRITORIO MODULAR DE 180CM CON LATERAL DERECHO. DIMENSIONES	1	PZA	$14,500.00	$14,500.00
391	19992	511.339.1304.00.01	Chihuahua	ESCRITORIO MODULAR TIPO BALA DE 120CM SIN LATERAL DIMENSION	27	PZA	$8,500.00	$229,500.00
399	20006	511.790.0227.00.01	Chihuahua	PORTAROTAFOLIO CON PIZARRON. DIMENSIONES GENERALES: FRENTE 8	11	PZA	$5,900.00	$64,900.00
403	20014	511.836.0496.00.01	Chihuahua	SILLON GIRATORIO DE RESPALDO ALTO TAPIZADA EN POLIPIEL CON P	9	PZA	$4,800.00	$43,200.00
404	20015	511.836.0505.00.01	Chihuahua	SILLON GIRATORIO DE RESPALDO BAJO CON PISTON NEUMATICO. DIME	165	PZA	$5,600.00	$924,000.00
407	20020	511.883.0556.00.01	Chihuahua	TARJETERO SENCILLO PARA TARJETAS DE 7.62 X 12.70 CM (3 PULGA	7	PZA	$2,600.00	$18,200.00
408	20022	511.883.0579.00.01	Chihuahua	TARJETERO TRIPLE DE 10 GAVETAS PARA TARJETAS DE 7.62 X 12.70	2	PZA	$15,000.00	$30,000.00
410	20049	519.104.0541.00.01	Chihuahua	BANCA EN TANDEM PARA 3 LUGARES. DIMENSIONES GENERALES: FRENT	177	PZA	$6,000.00	$1,062,000.00
413	20052	519.104.0574.00.01	Chihuahua	BANCA VESTIDOR PARA CONSULTORIO. DIMENSIONES GENERALES: LARG	51	PZA	$5,800.00	$295,800.00
415	20056	519.160.0365.00.01	Chihuahua	CARRO TRANSPORTADOR DE BIBERONES. DIMENSIONES GENERALES: LAR	3	PZA	$16,000.00	$48,000.00
420	20062	519.630.5401.00.01	Chihuahua	MESA DE TRABAJO PARA TALLER. DIMENSIONES GENERALES: LARGO 18	10	PZA	$14,000.00	$140,000.00
421	20063	519.630.5415.00.01	Chihuahua	MESA INFANTIL MATERNAL. DIMENSIONES GENERALES: ANCHO 90 CM,	6	PZA	$2,700.00	$16,200.00
425	20069	519.695.1974.00.01	Chihuahua	PIZARRON DE 120 CM CON TABLERO DE CORCHO. DIMENSIONES GENERA	9	PZA	$1,550.00	$13,950.00

ANEXOS
DIVISION DE CONTRATOS



ACTA DE FALLO

LICITACIÓN PÚBLICA NACIONAL ELECTRÓNICA
No. LA-50-GYR-050GYR975-N-3-2024

"ADQUISICIÓN DE MOBILIARIO ADMINISTRATIVO PARA HOSPITALES PRIORITARIOS (07 OBRAS)"

426	20070	519.695.1987.00.01	Chihuahua	PIZARRON DE 120 CM MAGNETICO DE PARED. DIMENSIONES GENERALES	36	PZA	$4,300.00	$154,800.00
427	20072	519.695.2004.00.01	Chihuahua	PIZARRON DE 150 CM MAGNETICO DE PARED. DIMENSIONES GENERALES	53	PZA	$6,500.00	$344,500.00
428	20073	519.695.2013.00.01	Chihuahua	PIZARRON DE 180 CM MAGNETICO DE PARED. DIMENSIONES GENERALES	1	PZA	$7,000.00	$7,000.00
433	20079	519.865.0105.00.01	Chihuahua	TABLERO DE CORCHO 120 CM. DIMENSIONES GENERALES: FRENTE 120	146	PZA	$2,500.00	$365,000.00
434	20080	519.865.0114.00.01	Chihuahua	TABLERO DE CORCHO DE 150 CM. DIMENSIONES GENERALES: FRENTE 1	1	PZA	$2,300.00	$2,300.00
441	20089	517.256.0226.00.01	Chihuahua	CARRO TRANSPORTADOR DE OLLAS. DIMENSIONES GENERALES: LARGO	2	PZA	$12,000.00	$24,000.00
453	20109	517.609.5597.00.01	Chihuahua	MESA FRIA PARA BARRA DE AUTO SERVICIO (4 CHAROLAS). DIMENSIO	1	PZA	$43,000.00	$43,000.00
458	20117	517.609.5683.00.01	Chihuahua	MESA PARA TAJO DE 150 CM. DIMENSIONES GENERALES: FRENTE 150	1	PZA	$21,000.00	$21,000.00
462	20401	511.401.0094.00.01	Chihuahua	EXHIBIDOR DE REVISTAS. DIMENSIONES GENERALES: FRENTE 180 CM,	1	PZA	$19,000.00	$19,000.00
463	20405	511.619.1413.00.01	Chihuahua	MESA DOBLE PARA GABINETE TIPO KARDEX. DIMENSIONES GENERALES:	3	PZA	$3,800.00	$11,400.00
466	20413	511.836.0514.00.01	Chihuahua	SILLON CONFORTABLE DE 2 LUGARES, TAPIZADO EN TELA. DIMENSION	15	PZA	$9,800.00	$147,000.00
468	20417	511.836.0558.00.01	Chihuahua	SILLON GIRATORIO DE RESPALDO ALTO TAPIZADO EN TELA, CON PIST	4	PZA	$4,900.00	$19,600.00

Durango 291, Piso 11, Col. Roma Norte, Alcaldía Cuauhtémoc, C. P. 06700, Ciudad de México
Tel. 55 5726-4700, Ext. 14565. www.imss.gob.mx

2024 Felipe Carrillo PUERTO

ACTA DE FALLO

LICITACIÓN PÚBLICA NACIONAL ELECTRÓNICA
No. LA-50-GYR-050GYR975-N-3-2024

"ADQUISICIÓN DE MOBILIARIO ADMINISTRATIVO PARA HOSPITALES PRIORITARIOS (07 OBRAS)"

470	20543	511.339.1406.00.01	Chihuahua	ESCRITORIO MODULAR EN C. DIMENSIONES GENERALES: LARGO 180CM,	1	PZA	$33,000.00	$33,000.00
480	20583	519.196.0194.00.01	Chihuahua	CASILLERO DOBLE EN PLASTICO DE ALTA RESISTENCIA. DIMENSIONES	121	PZA	$12,000.00	$1,452,000.00
481	20586	519.630.5515.00.01	Chihuahua	MESA RECTANGULAR PARA COMPUTADORA. DIMENSIONES GENERALES: FR	1	PZA	$6,900.00	$6,900.00
484	20592	511.339.1422.00.01	Chihuahua	ESCRITORIO RECTANGULAR DE 150CM. DIMENSIONES GENERALES: LARG	9	PZA	$9,900.00	$89,100.00
487	20673	511.814.0421.00.01	Chihuahua	SILLA FIJA DE POLIPROPILENO. DIMENSIONES GENERALES: ALTURA D	16	PZA	$1,650.00	$26,400.00
488	21310	511.026.0554.00.01	Chihuahua	ANAQUEL ESQUELETO DE 7 ENTREPAÑOS DE ACERO INOXIDABLE; AREAS	40	PZA	$16,000.00	$640,000.00
					1,154		Subtotal	$9,762,050.00
							IVA	$1,561,928.00
							Total	$11,323,978.00

EDVAG CONCEPTOS COMERCIALES, S.A. DE C.V.

No. Contrato: LA-050GYR975N00324-022-00

Partida	PREI	SAI	Destino	Descripción	Cantidad	Unidad	Precios Netos	
							Unitario	Total
492	18554	511.076.0898.02.01	Puebla	ARCHIVERO DE 4 GAVETAS CON FRENTES EN MDF. DIMENSIONES GENER	1	PZA	$13,500.00	$13,500.00
493	19698	511.622.0182.00.01	Puebla	MODULO DE ATENCION Y ORIENTACION AL DERECHOHABIENTE TIPO A	1	PZA	$180,000.00	$180,000.00
495	19708	519.695.1897.01.01	Puebla	PIZARRON MAGNETICO DE PARED DE 120 CM. DESCRIPCIÓN TECNICA:	15	PZA	$3,400.00	$51,000.00

ANEXOS
DIVISION DE CONTRATOS

Durango 291, Piso 11, Col. Roma Norte, Alcaldía Cuauhtémoc, C. P. 06700, Ciudad de México
Tel. 55 5726-1700, Ext. 14553. www.imss.gob.mx

2024 Felipe Carrillo PUERTO

ACTA DE FALLO

LICITACIÓN PÚBLICA NACIONAL ELECTRÓNICA
No. LA-50-GYR-050GYR975-N-3-2024

"ADQUISICIÓN DE MOBILIARIO ADMINISTRATIVO PARA HOSPITALES PRIORITARIOS (07 OBRAS)"

498	19969	511.076.0966.00.01	Puebla	ARCHIVERO DE 2 GAVETAS CON CAJA FUERTE. DIMENSIONES GENERALE	1	PZA	$22,000.00	$22,000.00
499	19970	511.076.0975.00.01	Puebla	ARCHIVERO 4 GAVETAS. MOVIMIENTOS O SISTEMAS: SISTEMA DE CORR	4	PZA	$6,800.00	$27,200.00
501	19973	511.076.1007.00.01	Puebla	ARCHIVERO GUARDA VISIBLE DOBLE. DIMENSIONES GENERALES: LARGO	10	PZA	$14,000.00	$140,000.00
510	19989	511.339.1275.00.01	Puebla	ESCRITORIO MODULAR DE 150CM CON LATERAL DERECHO. DIMENSIONES	21	PZA	$12,500.00	$262,500.00
511	19990	511.339.1288.00.01	Puebla	ESCRITORIO MODULAR DE 150CM CON LATERAL IZQUIERDO. DIMENSION	47	PZA	$13,500.00	$634,500.00
512	19991	511.339.1295.00.01	Puebla	ESCRITORIO MODULAR DE 180CM CON LATERAL DERECHO. DIMENSIONES	1	PZA	$14,500.00	$14,500.00
513	19992	511.339.1304.00.01	Puebla	ESCRITORIO MODULAR TIPO BALA DE 120CM SIN LATERAL. DIMENSION	24	PZA	$7,200.00	$172,800.00
514	19993	511.339.1313.00.01	Puebla	ESCRITORIO MODULAR TIPO BALA DE 150CM SIN LATERAL. DIMENSION	4	PZA	$8,500.00	$34,000.00
516	19995	511.619.1345.00.01	Puebla	MESA DE APOYO PARA TELEFONOS. DIMENSIONES GENERALES: LARGO 4	13	PZA	$2,500.00	$32,500.00
518	20002	511.619.1378.00.01	Puebla	MESA RECTANGULAR DE JUNTAS PARA 10 PERSONAS. DIMENSIONES GEN	3	PZA	$19,500.00	$58,500.00
520	20005	511.622.0726.00.01	Puebla	MODULO ESCRITORIO AUTOSUSTENTABLE PARA DOS LUGARES. MOVIMIEN	1	PZA	$36,000.00	$36,000.00
521	20006	511.790.0227.00.01	Puebla	PORTAROTAFOLIO CON PIZARRON. DIMENSIONES GENERALES: FRENTE 8	9	PZA	$4,900.00	$44,100.00

Durango 291, Piso 11, Col. Roma Norte, Alcaldía Cuauhtémoc, C. P. 06700, Ciudad de México
Tel. 55 5726-1900, Ext. 14563 www.imss.gob.mx

2024 Felipe Carrillo PUERTO

ACTA DE FALLO

LICITACIÓN PÚBLICA NACIONAL ELECTRÓNICA
No. LA-50-GYR-050GYR975-N-3-2024

"ADQUISICIÓN DE MOBILIARIO ADMINISTRATIVO PARA HOSPITALES PRIORITARIOS (07 OBRAS)"

524	20012	511.836.0471.00.01	Puebla	SILLON FIJO DE RESPALDO ALTO BASE DE TRINEO. DIMENSIONES GEN	548	PZA	$2,150.00	$1,178,200.00
525	20013	511.836.0484.00.01	Puebla	SILLON FIJO DE RESPALDO BAJO BASE DE TRINEO TAPIZADO EN PIEL	350	PZA	$3,600.00	$1,260,000.00
526	20014	511.836.0496.00.01	Puebla	SILLON GIRATORIO DE RESPALDO ALTO TAPIZADA EN POLIPIEL CON P	8	PZA	$3,800.00	$30,400.00
527	20015	511.836.0505.00.01	Puebla	SILLON GIRATORIO DE RESPALDO BAJO CON PISTON NEUMATICO. DIME	170	PZA	$2,850.00	$484,500.00
536	20052	519.104.0574.00.01	Puebla	BANCA VESTIDOR PARA CONSULTORIO. DIMENSIONES GENERALES: LARG	46	PZA	$4,900.00	$225,400.00
542	20062	519.630.5401.00.01	Puebla	MESA DE TRABAJO PARA TALLER. DIMENSIONES GENERALES: LARGO 18	10	PZA	$11,000.00	$110,000.00
545	20067	519.630.5454.00.01	Puebla	MESA PARA COMPUTADORA CON ESTRUCTURA TUBULAR FRENTE 100 CM	27	PZA	$4,800.00	$129,600.00
547	20069	519.695.1974.00.01	Puebla	PIZARRON DE 120 CM CON TABLERO DE CORCHO. DIMENSIONES GENERA	6	PZA	$1,550.00	$9,300.00
548	20070	519.695.1987.00.01	Puebla	PIZARRON DE 120 CM MAGNETICO DE PARED. DIMENSIONES GENERALES	14	PZA	$3,200.00	$44,800.00
549	20072	519.695.2004.00.01	Puebla	PIZARRON DE 150 CM MAGNETICO DE PARED. DIMENSIONES GENERALES	32	PZA	$6,500.00	$208,000.00
550	20073	519.695.2013.00.01	Puebla	PIZARRON DE 180 CM MAGNETICO DE PARED. DIMENSIONES GENERALES	3	PZA	$3,970.00	$11,910.00
553	20078	519.824.0504.00.01	Puebla	SILLON ACOJINABLE RECLINABLE SISTEMA MECANICO DE PALANCAS PA	73	PZA	$9,800.00	$715,400.00

ANEXOS
DIVISION DE CONTRATOS
2024
Felipe Carrillo PUERTO

ACTA DE FALLO

LICITACIÓN PÚBLICA NACIONAL ELECTRÓNICA
No. LA-50-GYR-050GYR975-N-3-2024

"ADQUISICIÓN DE MOBILIARIO ADMINISTRATIVO PARA HOSPITALES PRIORITARIOS (07 OBRAS)"

554	20079	519.865.0105.00.01	Puebla	TABLERO DE CORCHO 120 CM, DIMENSIONES GENERALES: FRENTE 120	94	PZA	$1,950.00	$183,300.00
555	20080	519.865.0114.00.01	Puebla	TABLERO DE CORCHO DE 150 CM. DIMENSIONES GENERALES: FRENTE 1	1	PZA	$2,300.00	$2,300.00
562	20089	517.256.0226.00.01	Puebla	CARRO TRANSPORTADOR DE OLLAS. DIMENSIONES GENERALES: LARGO	2	PZA	$10,000.00	$20,000.00
569	20105	517.609.5559.00.01	Puebla	MESA ELECTRICA CAUIENTE MOVIL (2 CHAROLAS). DIMENSIONES GE	3	PZA	$24,000.00	$72,000.00
570	20106	517.609.5567.00.01	Puebla	MESA ELECTRICA CAUIENTE MOVIL (3 CHAROLAS). DIMENSIONES GE	1	PZA	$26,000.00	$26,000.00
572	20109	517.609.5597.00.01	Puebla	MESA FRIA PARA BARRA DE AUTO SERVICIO (4 CHAROLAS). DIMENSIO	1	PZA	$39,000.00	$39,000.00
577	20387	511.026.0532.00.01	Puebla	ANAQUEL DOBLE PARA LIBROS Y REVISTAS. DIMENSIONES GENERALES:	10	PZA	$14,000.00	$140,000.00
579	20401	511.401.0094.00.01	Puebla	EXHIBIDOR DE REVISTAS. DIMENSIONES GENERALES: FRENTE 180 CM,	1	PZA	$17,000.00	$17,000.00
580	20405	511.619.1413.00.01	Puebla	MESA DOBLE PARA GABINETE TIPO KARIDEX. DIMENSIONES GENERALES:	3	PZA	$3,800.00	$11,400.00
583	20413	511.836.0514.00.01	Puebla	SILLON CONFORTABLE DE 2 LUGARES, TAPIZADO EN TELA. DIMENSION	13	PZA	$8,400.00	$109,200.00
584	20417	511.836.0558.00.01	Puebla	SILLON GIRATORIO DE RESPALDO ALTO TAPIZADO EN TELA, CON PIST	4	PZA	$3,200.00	$12,800.00
586	20543	511.339.1406.00.01	Puebla	ESCRITORIO MÓDULAR EN "C". DIMENSIONES GENERALES: LARGO 180CM.	1	PZA	$33,000.00	$33,000.00
588	20546	511.619.1465.00.01	Puebla	MESA DE USOS MULTIPLES EN MDP. DIMENSIONES GENERALES: FRENTE	78	PZA	$5,900.00	$460,200.00

ACTA DE FALLO

LICITACIÓN PÚBLICA NACIONAL ELECTRÓNICA
No. LA-50-GYR-050GYR975-N-3-2024

"ADQUISICIÓN DE MOBILIARIO ADMINISTRATIVO PARA HOSPITALES PRIORITARIOS (07 OBRAS)"

589	20554	511.814.0382.00.01	Puebla	SILLA GIRATORIA DE REPALDO BAJO TAPIZADA EN TELA CON PISTON	248	PZA	$1,980.00	$491,040.00
590	20555	511.814.0394.00.01	Puebla	SILLA FIJA DE RESPALDO BAJO BASE DE TRINEO TAPIZADA EN TELA.	356	PZA	$2,300.00	$818,800.00
591	20556	511.814.0405.00.01	Puebla	SILLA ALTA GIRATORIA CON MECANISMO DE CONTACTO PERMANENTE Y	34	PZA	$4,800.00	$163,200.00
596	20583	519.196.0194.00.01	Puebla	CASILLERO DOBLE EN PLASTICO DE ALTA RESISTENCIA. DIMENSIONES	566	PZA	$9,800.00	$5,546,800.00
597	20586	519.630.5515.00.01	Puebla	MESA RECTANGULAR PARA COMPUTADORA. DIMENSIONES GENERALES: FR	1	PZA	$6,500.00	$6,500.00
598	20587	511.465.0024.00.01	Puebla	GUARDA INFERIOR DE 120 CM. DIMENSIONES GENERALES: LARGO 120	4	PZA	$15,000.00	$60,000.00
599	20588	511.465.0039.00.01	Puebla	GUARDA INFERIOR DE 150 CM. DIMENSIONES GENERALES: LARGO 150	47	PZA	$13,500.00	$634,500.00
600	20592	511.339.1422.00.01	Puebla	ESCRITORIO RECTANGULAR DE 150CM. DIMENSIONES GENERALES: LARG	52	PZA	$8,300.00	$431,600.00
601	20593	511.339.1437.00.01	Puebla	ESCRITORIO RECTANGULAR DE 180 CM. DIMENSIONES GENERALES: LAR	1	PZA	$6,800.00	$6,800.00
603	20673	511.814.0421.00.01	Puebla	SILLA FIJA DE POLIPROPILENO. DIMENSIONES GENERALES: ALTURA D	2	PZA	$1,300.00	$2,600.00
					2,965		Subtotal	$15,418,650.00
							IVA	$2,466,984.00
							Total	$17,885,634.00

Durango 291, Piso 11, Col. Roma Norte, Alcaldía Cuauhtémoc, C. P. 06700, Ciudad de México
Tel. 55 5726-1700, Ext. 14563. www.imss.gob.mx

ANEXOS
DIVISION DE CONTRATOS
2024
Felipe Carrillo PUERTO

ACTA DE FALLO

LICITACIÓN PÚBLICA NACIONAL ELECTRÓNICA
No. LA-50-GYR-050GYR975-N-3-2024

"ADQUISICIÓN DE MOBILIARIO ADMINISTRATIVO PARA HOSPITALES PRIORITARIOS (07 OBRAS)"

EDVAG CONCEPTOS COMERCIALES, S.A. DE C.V.

No. Contrato: LA-050GYR975N00324-023-00

Partida	PREI	SAI	Destino	Descripción	Cantidad	Unidad	Precios Netos	
							Unitario	Total
605	19696	511.622.0182.00.01	Sonora	MODULO DE ATENCION Y ORIENTACION AL DERECHOHABIENTE TIPO A	1	PZA	$180,000.00	$180,000.00
610	19968	511.076.0952.00.01	Sonora	ARCHIVERO GUARDA VISIBLE SENCILLO. DIMENSIONES GENERALES: LA	22	PZA	$9,200.00	$202,400.00
611	19969	511.076.0966.00.01	Sonora	ARCHIVERO DE 2 GAVETAS CON CAJA FUERTE. DIMENSIONES GENERALE	1	PZA	$22,000.00	$22,000.00
612	19970	511.076.0975.00.01	Sonora	ARCHIVERO 4 GAVETAS, MOVIMIENTOS O SISTEMAS: SISTEMA DE CORR	3	PZA	$8,000.00	$24,000.00
614	19973	511.076.1007.00.01	Sonora	ARCHIVERO GUARDA VISIBLE DOBLE. DIMENSIONES GENERALES: LARGO	10	PZA	$14,000.00	$140,000.00
623	19989	511.339.1275.00.01	Sonora	ESCRITORIO MODULAR DE 150CM CON LATERAL DERECHO. DIMENSIONES	21	PZA	$16,300.00	$345,500.00
624	19990	511.339.1288.00.01	Sonora	ESCRITORIO MODULAR DE 150CM CON LATERAL IZQUIERDO. DIMENSION	46	PZA	$16,500.00	$759,000.00
625	19991	511.339.1295.00.01	Sonora	ESCRITORIO MODULAR DE 180CM CON LATERAL DERECHO. DIMENSIONES	1	PZA	$14,500.00	$14,500.00
626	19992	511.339.1304.00.01	Sonora	ESCRITORIO MODULAR TIPO BALA DE 120CM SIN LATERAL. DIMENSION	23	PZA	$8,500.00	$195,500.00
629	19999	511.619.1345.00.01	Sonora	MESA DE APOYO PARA TELEFONOS. DIMENSIONES GENERALES: LARGO 4	8	PZA	$3,500.00	$28,000.00



ACTA DE FALLO

LICITACIÓN PÚBLICA NACIONAL ELECTRÓNICA
No. LA-50-GYR-050GYR975-N-3-2024

"ADQUISICIÓN DE MOBILIARIO ADMINISTRATIVO PARA HOSPITALES PRIORITARIOS (07 OBRAS)"

634	20006	511.790.0227.00.01	Sonora	PORTAROTAFOLIO CON PIZARRON. DIMENSIONES GENERALES: FRENTE 8	9	PZA	$5,900.00	$53,100.00
635	20009	511.814.0364.00.01	Sonora	SILLA GIRATORIA DE RESPALDO BAJO TAPIZADA EN POLIPIEL CON PI	60	PZA	$5,500.00	$330,000.00
640	20014	511.836.0496.00.01	Sonora	SILLON GIRATORIO DE RESPALDO ALTO TAPIZADA EN POLIPIEL CON P	7	PZA	$4,800.00	$33,600.00
641	20015	511.836.0505.00.01	Sonora	SILLON GIRATORIO DE RESPALDO BAJO CON PISTON NEUMATICO. DIME	126	PZA	$5,600.00	$705,600.00
645	20022	511.883.0579.00.01	Sonora	TARJETERO TRIPLE DE 10 GAVETAS PARA TARJETAS DE 7.62 X 12.70	2	PZA	$15,000.00	$30,000.00
647	20049	519.104.0541.00.01	Sonora	BANCA EN TANDEM PARA 3 LUGARES. DIMENSIONES GENERALES: FRENT	106	PZA	$6,000.00	$636,000.00
648	20050	519.104.0551.00.01	Sonora	BANCA EN TANDEM PARA 4 LUGARES. DIMENSIONES GENERALES: FRENT	103	PZA	$8,700.00	$896,100.00
650	20052	519.104.0574.00.01	Sonora	BANCA VESTIDOR PARA CONSULTORIO. DIMENSIONES GENERALES: LARG	45	PZA	$5,800.00	$261,000.00
652	20056	519.160.0365.00.01	Sonora	CARRO TRANSPORTADOR DE BIBERONES. DIMENSIONES GENERALES: LAR	3	PZA	$16,000.00	$48,000.00
656	20062	519.630.5401.00.01	Sonora	MESA DE TRABAJO PARA TALLER. DIMENSIONES GENERALES: LARGO 18	10	PZA	$14,000.00	$140,000.00
657	20063	519.630.5415.00.01	Sonora	MESA INFANTIL MATERNAL. DIMENSIONES GENERALES: ANCHO 90 CM,	1	PZA	$2,700.00	$2,700.00
662	20069	519.695.1974.00.01	Sonora	PIZARRON DE 120 CM CON TABLERO DE CORCHO. DIMENSIONES GENERA	4	PZA	$1,550.00	$6,200.00

ANEXOS
DIVISION DE CONTRATOS

Durango 291, Piso 11, Col. Roma Norte, Alcaldía Cuauhtémoc, C. P. 06700, Ciudad de México
Tel. 55 5726-1700, Ext. 14563. www.imss.gob.mx

2024
Felipe Carrillo
PUERTO

ACTA DE FALLO

LICITACIÓN PÚBLICA NACIONAL ELECTRÓNICA
No. LA-50-GYR-050GYR975-N-3-2024

"ADQUISICIÓN DE MOBILIARIO ADMINISTRATIVO PARA HOSPITALES PRIORITARIOS (07 OBRAS)"

663	20070	519.695.1987.00.01	Sonora	PIZARRON DE 120 CM MAGNETICO DE PARED. DIMENSIONES GENERALES	29	PZA	$4,300.00	$124,700.00
664	20072	519.695.2004.00.01	Sonora	PIZARRON DE 150 CM MAGNETICO DE PARED. DIMENSIONES GENERALES	44	PZA	$6,500.00	$286,000.00
665	20073	519.695.2013.00.01	Sonora	PIZARRON DE 180 CM MAGNETICO DE PARED. DIMENSIONES GENERALES	2	PZA	$7,000.00	$14,000.00
671	20079	519.865.0105.00.01	Sonora	TABLERO DE CORCHO 120 CM. DIMENSIONES GENERALES: FRENTE 120	109	PZA	$2,500.00	$272,500.00
679	20088	517.256.0226.00.01	Sonora	CARRO TRANSPORTADOR DE OLLAS. DIMENSIONES GENERALES: LARGO	2	PZA	$12,000.00	$24,000.00
684	20099	517.609.5497.00.01	Sonora	MESA CALIENTE DE 160 CM PARA VAPOR DE (4 CHAROLAS). DIMENSI	1	PZA	$41,000.00	$41,000.00
691	20109	517.609.5597.00.01	Sonora	MESA FRIA PARA BARRA DE AUTO SERVICIO (4 CHAROLAS). DIMENSIO	1	PZA	$43,000.00	$43,000.00
696	20117	517.609.5683.00.01	Sonora	MESA PARA TAJO DE 150 CM. DIMENSIONES GENERALES: FRENTE 150	1	PZA	$21,000.00	$21,000.00
698	20387	511.026.0532.00.01	Sonora	ANAQUEL DOBLE PARA LIBROS Y REVISTAS. DIMENSIONES GENERALES:	14	PZA	$19,000.00	$266,000.00
700	20401	511.401.0094.00.01	Sonora	EXHIBIDOR DE REVISTAS. DIMENSIONES GENERALES: FRENTE 180 CM.	1	PZA	$19,000.00	$19,000.00
701	20405	511.619.1413.00.01	Sonora	MESA DOBLE PARA GABINETE TIPO KARDEX. DIMENSIONES GENERALES:	3	PZA	$3,800.00	$11,400.00
704	20413	511.836.0514.00.01	Sonora	SILLON CONFORTABLE DE 2 LUGARES, TAPIZADO EN TELA. DIMENSION	9	PZA	$9,800.00	$88,200.00
706	20417	511.836.0558.00.01	Sonora	SILLON GIRATORIO DE RESPALDO ALTO TAPIZADO EN TELA, CON PIST	3	PZA	$4,900.00	$14,700.00

ACTA DE FALLO

LICITACIÓN PÚBLICA NACIONAL ELECTRÓNICA
No. LA-50-GYR-050GYR975-N-3-2024

"ADQUISICIÓN DE MOBILIARIO ADMINISTRATIVO PARA HOSPITALES PRIORITARIOS (07 OBRAS)"

707	20493	517.825.0323.00.01	Sonora	SILLA PARA COMEDOR FABRICADA EN ALUMINIO. DIMENSIONES GENERA	75	PZA	$1,400.00	$105,000.00
709	20543	511.339.1406.00.01	Sonora	ESCRITORIO MODULAR EN C. DIMENSIONES GENERALES: LARGO 180CM,	1	PZA	$33,000.00	$33,000.00
719	20583	519.196.0194.00.01	Sonora	CASILLERO DOBLE EN PLASTICO DE ALTA RESISTENCIA. DIMENSIONES	562	PZA	$12,000.00	$6,744,000.00
720	20586	519.630.5515.00.01	Sonora	MESA RECTANGULAR PARA COMPUTADORA. DIMENSIONES GENERALES: FR	1	PZA	$6,900.00	$6,900.00
723	20592	511.339.1422.00.01	Sonora	ESCRITORIO RECTANGULAR DE 150CM. DIMENSIONES GENERALES: LARG	38	PZA	$9,900.00	$376,200.00
724	20593	511.339.1437.00.01	Sonora	ESCRITORIO RECTANGULAR DE 180 CM. DIMENSIONES GENERALES: LAR	1	PZA	$9,500.00	$9,500.00
726	20673	511.814.0421.00.01	Sonora	SILLA FIJA DE POLIPROPILENO. DIMENSIONES GENERALES: ALTURA D	13	PZA	$1,650.00	$21,450.00
					1,523		Subtotal	$13,575,750.00
							IVA	$2,172,120.00
							Total	$15,747,870.00

EDVAG CONCEPTOS COMERCIALES, S.A. DE C.V.

No. Contrato: LA-050GYR975N00324-024-00

Partida	PREI	SAI	Destino	Descripción	Cantidad	Unidad	Precios Netos	
							Unitario	Total
730	19698	511.622.0182.00.01	Yucatán	MODULO DE ATENCION Y ORIENTACION AL DERECHOHABIENTE TIPO A	1	PZA	$180,000.00	$180,000.00
733	19968	511.076.0952.00.01	Yucatán	ARCHIVERO GUARDA VISIBLE SENCILLO. DIMENSIONES GENERALES: LA	14	PZA	$9,200.00	$128,800.00

ANEXOS
DIVISION DE CONTRATOS

Durango 291, Piso 11, Col. Roma Norte, Alcaldía Cuauhtémoc, C. P. 06700, Ciudad de México
Tel. 55 5726-1700, Ext. 14563 www.imss.gob.mx



2024 Felipe Carrillo PUERTO

ACTA DE FALLO

LICITACIÓN PÚBLICA NACIONAL ELECTRÓNICA
No. LA-50-GYR-050GYR975-N-3-2024

"ADQUISICIÓN DE MOBILIARIO ADMINISTRATIVO PARA HOSPITALES PRIORITARIOS (07 OBRAS)"

734	19969	511.076.0966.00.01	Yucatán	ARCHIVERO DE 2 GAVETAS CON CAJA FUERTE. DIMENSIONES GENERALE	2	PZA	$22,000.00	$44,000.00
736	19973	511.076.1007.00.01	Yucatán	ARCHIVERO GUARDA VISIBLE DOBLE. DIMENSIONES GENERALES: LARGO	20	PZA	$14,000.00	$280,000.00
753	20006	511.790.0227.00.01	Yucatán	PORTAROTAFOLIO CON PIZARRON. DIMENSIONES GENERALES: FRENTE 8	11	PZA	$5,900.00	$64,900.00
754	20009	511.814.0364.00.01	Yucatán	SILLA GIRATORIA DE RESPALDO BAJO TAPIZADA EN POLIPIEL CON PI	3	PZA	$5,500.00	$16,500.00
759	20014	511.836.0496.00.01	Yucatán	SILLON GIRATORIO DE RESPALDO ALTO TAPIZADA EN POLIPIEL CON P	4	PZA	$4,800.00	$19,200.00
764	20022	511.883.0579.00.01	Yucatán	TARJETERO TRIPLE DE 10 GAVETAS PARA TARJETAS DE 7.62 X 12.70	3	PZA	$15,000.00	$45,000.00
769	20052	519.104.0974.00.01	Yucatán	BANCA VESTIDOR PARA CONSULTORIO. DIMENSIONES GENERALES: LARG	31	PZA	$5,800.00	$179,800.00
771	20056	519.160.0365.00.01	Yucatán	CARRO TRANSPORTADOR DE BIBERONES. DIMENSIONES GENERALES: LAR	2	PZA	$16,000.00	$32,000.00
776	20062	519.630.5401.00.01	Yucatán	MESA DE TRABAJO PARA TALLER. DIMENSIONES GENERALES: LARGO 18'	12	PZA	$14,000.00	$168,000.00
777	20063	519.630.5415.00.01	Yucatán	MESA INFANTIL MATERNAL. DIMENSIONES GENERALES: ANCHO 90 CM,	1	PZA	$2,700.00	$2,700.00
779	20069	519.695.1974.00.01	Yucatán	PIZARRON DE 120 CM CON TABLERO DE CORCHO. DIMENSIONES GENERA	2	PZA	$1,550.00	$3,100.00
795	20089	517.256.0226.00.01	Yucatán	CARRO TRANSPORTADOR DE OLLAS. DIMENSIONES GENERALES: LARGO	2	PZA	$12,000.00	$24,000.00

ACTA DE FALLO

LICITACIÓN PÚBLICA NACIONAL ELECTRÓNICA
No. LA-50-GYR-050GYR975-N-3-2024

"ADQUISICIÓN DE MOBILIARIO ADMINISTRATIVO PARA HOSPITALES PRIORITARIOS (07 OBRAS)"

811	20117	517.609.5683.00.01	Yucatán	MESA PARA TAJO DE 150 CM, DIMENSIONES GENERALES: FRENTE 150	1	PZA	$21,000.00	$21,000.00
815	20405	511.619.1413.00.01	Yucatán	MESA DOBLE PARA GABINETE TIPO KARDEX. DIMENSIONES GENERALES:	3	PZA	$3,800.00	$11,400.00
819	20417	511.836.0558.00.01	Yucatán	SILLON GIRATORIO DE RESPALDO ALTO TAPIZADO EN TELA, CON PIST	7	PZA	$4,900.00	$34,300.00
823	20543	511.339.1406.00.01	Yucatán	ESCRITORIO MODULAR EN C. DIMENSIONES GENERALES: LARGO 180CM,	1	PZA	$33,000.00	$33,000.00
832	20583	519.196.0194.00.01	Yucatán	CASILLERO DOBLE EN PLASTICO DE ALTA RESISTENCIA. DIMENSIONES	550	PZA	$12,000.00	$6,600,000.00
833	20586	519.630.5515.00.01	Yucatán	MESA RECTANGULAR PARA COMPUTADORA. DIMENSIONES GENERALES: FR	1	PZA	$6,900.00	$6,900.00
839	20673	511.814.0421.00.01	Yucatán	SILLA FIJA DE POLIPROPILENO. DIMENSIONES GENERALES: ALTURA D	6	PZA	$1,650.00	$9,900.00
					677		Subtotal	$7,904,500.00
							IVA	$1,264,720.00
							Total	$9,169,220.00

ERGONOMÍA PRODUCTIVIDAD, S.A. DE C.V.

No. Contrato: LA-050GYR975N00324-025-00

Partida	PREI	SAI	Destino	Descripción	Cantidad	Unidad	Precios Netos	
							Unitario	Total
14	19974	511.076.1016.00.01	Baja California	ARCHIVERO DE 2 GAVETAS CON PUERTAS ABATIBLES Y DESLIZABLES,	1	PZA	$8,763.00	$8,763.00
18	19979	511.026.0527.00.01	Baja California	ANAQUEL PARA LIBROS Y REVISTAS. DIMENSIONES GENERALES: LARGO	6	PZA	$14,170.00	$85,020.00

ANEXOS
DIVISION DE CONTRATOS
2024

Durango 291, Piso 11, Col. Roma Norte, Alcaldía Cuauhtémoc, C. P. 06700, Ciudad de México
Tel. 55 5726-1700, Ext. 16563. www.imss.gob.mx

Felipe Carrillo PUERTO

ACTA DE FALLO

LICITACIÓN PÚBLICA NACIONAL ELECTRÓNICA
No. LA-50-GYR-050GYR975-N-3-2024

"ADQUISICIÓN DE MOBILIARIO ADMINISTRATIVO PARA HOSPITALES PRIORITARIOS (07 OBRAS)"

19	19980	511.109.0345.00.01	Baja California	BANCO ALTO. DIMENSIONES GENERALES: DIAMETRO DE ASIENTO 35CM,	20	PZA	$1,585.00	$31,700.00
20	19981	511.178.0113.00.01	Baja California	CARRETILLA PORTA BULTOS. DIMENSIONES GENERALES: ANCHO 45CM,	6	PZA	$5,165.00	$30,990.00
29	20001	511.619.1363.00.01	Baja California	MESA ESQUINERA FABRICADA EN MDF. DIMENSIONES GENERALES: LARG	11	PZA	$3,090.00	$33,990.00
30	20002	511.619.1378.00.01	Baja California	MESA RECTANGULAR DE JUNTAS PARA 10 PERSONAS. DIMENSIONES GEN	5	PZA	$24,470.00	$122,350.00
32	20005	511.622.0226.00.01	Baja California	MODULO ESCRITORIO AUTOSUSTENTABLE PARA DOS LUGARES. MOVIMIEN	1	PZA	$37,870.00	$37,870.00
36	20011	511.836.0466.00.01	Baja California	SILLON CONFORTABLE DE 3 LUGARES. TAPIZADO EN TELA DIMENSIONE	16	PZA	$15,326.00	$245,216.00
38	20013	511.936.0484.00.01	Baja California	SILLON FIJO DE RESPALDO BAJO BASE DE TRINEO. TAPIZADO EN PIEL	402	PZA	$4,670.00	$1,877,340.00
52	20057	519.160.0376.00.01	Baja California	CARRO TRANSPORTADOR DE ROPA HUMEDA. DIMENSIONES GENERALES: L	3	PZA	$16,407.00	$49,221.00
53	20059	519.279.0022.00.01	Baja California	DESPACHADOR DE MEDICAMENTOS DE ALTO CONSUMO. DIMENSIONES GEN	4	PZA	$29,170.00	$116,680.00
54	20060	519.315.0059.00.01	Baja California	ESCALERA DE TIJERA 3 PELDAÑOS. DIMENSIONES GENERALES: ALTO 6	34	PZA	$1,660.00	$56,440.00
57	20064	519.630.5427.00.01	Baja California	MESA INFANTIL PARA PREESCOLAR. DIMENSIONES GENERALES: CUBIER	3	PZA	$4,195.00	$12,585.00
58	20065	519.630.5432.00.01	Baja California	MESA LISA DE 180 CM PARA DOBLAR ROPA. DIMENSIONES GENERALES:	1	PZA	$14,285.00	$14,285.00
60	20068	519.630.5462.00.01	Baja California	MESA PARA DIBUJO (RESTIRADOR). DIMENSIONES GENERALES: FRENTE	2	PZA	$5,370.00	$10,740.00

Durango 291, Piso 11, Col. Roma Norte, Alcaldía Cuauhtémoc, C. P. 06700, Ciudad de México
Tel. 55 5726 4900, Ext. 14553. www.imss.gob.mx

2024 Felipe Carrillo PUERTO

ACTA DE FALLO

LICITACIÓN PÚBLICA NACIONAL ELECTRÓNICA
No. LA-50-GYR-050GYR975-N-3-2024

"ADQUISICIÓN DE MOBILIARIO ADMINISTRATIVO PARA HOSPITALES PRIORITARIOS (07 OBRAS)"

65	20074	519.810.0363.00.01	Baja California	SILLA INFANTIL PRE-ESCOLAR. DIMENSIONES GENERALES: FRENTE 40	6	PZA	$550.00	$3,300.00
66	20075	519.810.0378.00.01	Baja California	SILLA INFANTIL MATERNAL. DIMENSIONES GENERALES: FRENTE 30 CM	4	PZA	$740.00	$2,960.00
69	20078	519.824.0504.00.01	Baja California	SILLON ACOJINABLE RECLINABLE SISTEMA MECANICO DE PALANCAS PA	93	PZA	$13,872.00	$1,290,096.00
72	20081	519.873.0141.00.01	Baja California	TARIMA PARA ESTIBAR MERCANCIAS. DIMENSIONES GENERALES: FRENT	23	PZA	$1,637.00	$37,651.00
76	20087	517.256.0204.00.01	Baja California	CARRO PARA CHAROLAS EN AUTOSERVICIO LARGO 80 CM, ANCHO 50 CM	2	PZA	$13,817.00	$27,634.00
77	20088	517.256.0213.00.01	Baja California	CARRO TRANSPORTADOR DE CHAROLAS PARA ALIMENTOS. DIMENSIONES	3	PZA	$26,475.00	$79,425.00
88	20105	517.609.5559.00.01	Baja California	MESA ELECTRICA CALIENTE MOVIL (2 CHAROLAS). DIMENSIONES GE	3	PZA	$29,470.00	$88,410.00
89	20106	517.609.5567.00.01	Baja California	MESA ELECTRICA CALIENTE MOVIL (3 CHAROLAS). DIMENSIONES GE	1	PZA	$33,760.00	$33,760.00
90	20107	517.609.5572.00.01	Baja California	MESA FRIA A HIELO MOVIL (3 CHAROLAS). DIMENSIONES GENERALES:	3	PZA	$28,440.00	$85,320.00
106	20542	511.622.0291.00.01	Baja California	MODULO EN L PARA CONSULTORIO CON LATERAL DERECHO. DIMENSIONE	1	PZA	$18,940.00	$18,940.00
108	20545	511.619.1457.00.01	Baja California	MESA DE APOYO LATERAL EN MDP. DIMENSIONES GENERALES: FRENTE	10	PZA	$5,380.00	$53,800.00
109	20546	511.619.1465.00.01	Baja California	MESA DE USOS MULTIPLES EN MDP. DIMENSIONES GENERALES: FRENTE	37	PZA	$6,748.00	$249,676.00

Durango 291, Piso 11, Col. Roma Norte, Alcaldía Cuauhtémoc, C. P. 06700, Ciudad de México
Tel. 55 5726-1700, Ext. 14563. www.imss.gob.mx

ANEXOS
DIVISION DE CONTRATOS
2024
Felipe Carrillo PUERTO

ACTA DE FALLO

LICITACIÓN PÚBLICA NACIONAL ELECTRÓNICA
No. LA-50-GYR-050GYR975-N-3-2024

"ADQUISICIÓN DE MOBILIARIO ADMINISTRATIVO PARA HOSPITALES PRIORITARIOS (07 OBRAS)"

113	20559	511.619.1476.00.01	Baja California	MESA CIRCULAR PARA JUNTAS DE 4 LUGARES DE CRISTAL, DIMENSION	35	PZA	$16,425.00	$574,875.00
116	20580	519.033.0071.00.01	Baja California	APARCADOR DE BICICLETAS EN ESPIRAL, DIMENSIONES GENERALES: (	3	PZA	$21,370.00	$64,110.00
123	20633	519.810.0413.00.01	Baja California	SILLA ALTA INFANTIL DE POLIPROPILENO, DIMENSIONES GENERALES:	6	PZA	$2,970.00	$17,820.00
					745		Subtotal	$5,360,967.00
							IVA	$857,754.72
							Total	$6,218,721.72

ERGONOMÍA PRODUCTIVIDAD, S.A. DE C.V.

No. Contrato: LA-050GYR975N00324-026-00

Partida	PREI	SAI	Destino	Descripción	Cantidad	Unidad	Precios Netos	
							Unitario	Total
141	19979	511.026.0527.00.01	Zaragoza	ANAQUEL PARA LIBROS Y REVISTAS, DIMENSIONES GENERALES: LARGO	4	PZA	$14,170.00	$56,680.00
142	19980	511.109.0345.00.01	Zaragoza	BANCO ALTO, DIMENSIONES GENERALES: DIAMETRO DE ASIENTO 35CM,	19	PZA	$1,585.00	$30,115.00
152	20001	511.619.1363.00.01	Zaragoza	MESA ESQUINERA FABRICADA EN MDF, DIMENSIONES GENERALES: LARG	13	PZA	$3,090.00	$40,170.00
159	20011	511.836.0466.00.01	Zaragoza	SILLON CONFORTABLE DE 3 LUGARES, TAPIZADO EN TELA DIMENSIONE	17	PZA	$15,326.00	$260,542.00
174	20057	519.160.0376.00.01	Zaragoza	CARRO TRANSPORTADOR DE ROPA HUMEDA, DIMENSIONES GENERALES: L	3	PZA	$16,407.00	$49,221.00
175	20059	519.279.0022.00.01	Zaragoza	DESPACHADOR DE MEDICAMENTOS DE ALTO CONSUMO, DIMENSIONES GEN	5	PZA	$29,170.00	$145,850.00

Durango 291, Piso 11, Col. Roma Norte, Alcaldía Cuauhtémoc, C. P. 06700, Ciudad de México
Tel. 55 5726-1700, Ext. 14563. www.imss.gob.mx

2024 Felipe Carrillo PUERTO

ACTA DE FALLO

LICITACIÓN PÚBLICA NACIONAL ELECTRÓNICA
No. LA-50-GYR-050GYR975-N-3-2024

"ADQUISICIÓN DE MOBILIARIO ADMINISTRATIVO PARA HOSPITALES PRIORITARIOS (07 OBRAS)"

179	20065	519.630.5432.00.01	Zaragoza	MESA LISA DE 180 CM PARA DOBLAR ROPA. DIMENSIONES GENERALES:	1	PZA	$14,285.00	$14,285.00
181	20068	519.630.5462.00.01	Zaragoza	MESA PARA DIBUJO (RESTIRADOR). DIMENSIONES GENERALES: FRENTE:	2	PZA	$5,370.00	$10,740.00
194	20085	517.063.0136.00.01	Zaragoza	ANAQUEL PARA OLLAS FRENTE 90 CM, FONDO 60 CM, ALTURA 180 CM	3	PZA	$15,848.00	$47,544.00
195	20087	517.256.0204.00.01	Zaragoza	CARRO PARA CHAROLAS EN AUTOSERVICIO LARGO 80 CM, ANCHO 50 CM	2	PZA	$13,817.00	$27,634.00
208	20107	517.609.5572.00.01	Zaragoza	MESA FRIA A HIELO MOVIL (3 CHAROLAS). DIMENSIONES GENERALES:	3	PZA	$28,440.00	$85,320.00
223	20545	511.619.1457.00.01	Zaragoza	MESA DE APOYO LATERAL EN MDP. DIMENSIONES GENERALES: FRENTE	9	PZA	$5,380.00	$48,420.00
232	20580	519.033.0071.00.01	Zaragoza	APARCADOR DE BICICLETAS EN ESPIRAL. DIMENSIONES GENERALES: (	3	PZA	$21,370.00	$64,110.00
239	20633	519.810.0413.00.01	Zaragoza	SILLA ALTA INFANTIL DE POLIPROPILENO. DIMENSIONES GENERALES:	6	PZA	$2,970.00	$17,820.00
					90		Subtotal	$898,451.00
							IVA	$143,752.16
							Total	$1,042,203.16

ERGONOMÍA PRODUCTIVIDAD, S.A. DE C.V.

No. Contrato: LA-050GYR975N00324-027-00

Partida	PREI	SAI	Destino	Descripción	Cantidad	Unidad	Precios Netos	
							Unitario	Total
255	19974	511.076.1016.00.01	Chiapas	ARCHIVERO DE 2 GAVETAS CON PUERTAS ABATIBLES Y DESLIZABLES.	1	PZA	$8,763.00	$8,763.00
259	19979	511.026.0527.00.01	Chiapas	ANAQUEL PARA LIBROS Y REVISTAS. DIMENSIONES GENERALES: LARGO	4	PZA	$14,170.00	$56,680.00

Durango 291, Piso 11, Col. Roma Norte, Alcaldía Cuauhtémoc, C. P. 06700, Ciudad de México
Tel. 55 5726-1700, Ext. 14563. www.imss.gob.mx

ANEXOS
DIVISION DE CONTRATOS
2024
Felipe Carrillo PUERTO

ACTA DE FALLO

LICITACIÓN PÚBLICA NACIONAL ELECTRÓNICA
No. LA-50-GYR-050GYR975-N-3-2024

"ADQUISICIÓN DE MOBILIARIO ADMINISTRATIVO PARA HOSPITALES PRIORITARIOS (07 OBRAS)"

260	19980	511.109.0345.00.01	Chiapas	BANCO ALTO. DIMENSIONES GENERALES: DIAMETRO DE ASIENTO 35CM.	18	PZA	$1,585.00	$28,530.00
261	19981	511.178.0113.00.01	Chiapas	CARRETILLA PORTA BULTOS. DIMENSIONES GENERALES: ANCHO 45CM.	6	PZA	$5,165.00	$30,990.00
271	20001	511.619.1363.00.01	Chiapas	MESA ESQUINERA FABRICADA EN MDF. DIMENSIONES GENERALES: LARG	11	PZA	$3,090.00	$33,990.00
274	20005	511.622.0226.00.01	Chiapas	MODULO ESCRITORIO AUTOSUSTENTABLE PARA DOS LUGARES. MOVIMIEN	1	PZA	$37,870.00	$37,870.00
293	20057	519.160.0376.00.01	Chiapas	CARRO TRANSPORTADOR DE ROPA HUMEDA. DIMENSIONES GENERALES: L	3	PZA	$16,407.00	$49,221.00
294	20059	519.279.0022.00.01	Chiapas	DESPACHADOR DE MEDICAMENTOS DE ALTO CONSUMO. DIMENSIONES GEN	4	PZA	$29,170.00	$116,680.00
298	20064	519.630.5427.00.01	Chiapas	MESA INFANTIL PARA PREESCOLAR. DIMENSIONES GENERALES: CUBIER	3	PZA	$4,195.00	$12,585.00
299	20065	519.630.5432.00.01	Chiapas	MESA LISA DE 180 CM PARA DOBLAR ROPA. DIMENSIONES GENERALES:	1	PZA	$14,285.00	$14,285.00
301	20068	519.630.5462.00.01	Chiapas	MESA PARA DIBUJO (RESTIRADOR). DIMENSIONES GENERALES: FRENTE	1	PZA	$5,370.00	$5,370.00
306	20074	519.810.0363.00.01	Chiapas	SILLA INFANTIL PRE-ESCOLAR. DIMENSIONES GENERALES: FRENTE 40	6	PZA	$550.00	$3,300.00
307	20075	519.810.0378.00.01	Chiapas	SILLA INFANTIL MATERNAL. DIMENSIONES GENERALES: FRENTE 30 CM	4	PZA	$740.00	$2,960.00
310	20078	519.824.0504.00.01	Chiapas	SILLON ACOJINABLE RECLINABLE SISTEMA MECANICO DE PALANCAS PA	67	PZA	$13,872.00	$929,424.00

ACTA DE FALLO

LICITACIÓN PÚBLICA NACIONAL ELECTRÓNICA
No. LA-50-GYR-050GYR975-N-3-2024

"ADQUISICIÓN DE MOBILIARIO ADMINISTRATIVO PARA HOSPITALES PRIORITARIOS (07 OBRAS)"

312	20081	519.873.0141.00.01	Chiapas	TARIMA PARA ESTIBAR MERCANCIAS. DIMENSIONES GENERALES: FRENT	23	PZA	$1,637.00	$37,651.00
315	20085	517.063.0136.00.01	Chiapas	ANAQUEL PARA OLLAS FRENTE 90 CM, FONDO 60 CM, ALTURA 180 CM	3	PZA	$15,848.00	$47,544.00
316	20087	517.256.0204.00.01	Chiapas	CARRO PARA CHAROLAS EN AUTOSERVICIO LARGO 80 CM, ANCHO 50 CM	2	PZA	$13,817.00	$27,634.00
317	20088	517.256.0213.00.01	Chiapas	CARRO TRANSPORTADOR DE CHAROLAS PARA ALIMENTOS. DIMENSIONES	3	PZA	$26,475.00	$79,425.00
327	20105	517.609.5559.00.01	Chiapas	MESA ELECTRICA CALIENTE MOVIL (2 CHAROLAS). DIMENSIONES GE	3	PZA	$29,470.00	$88,410.00
328	20106	517.609.5567.00.01	Chiapas	MESA ELECTRICA CALIENTE MOVIL (3 CHAROLAS). DIMENSIONES GE	1	PZA	$33,760.00	$33,760.00
329	20107	517.609.5572.00.01	Chiapas	MESA FRIA A HIELO MOVIL (3 CHAROLAS). DIMENSIONES GENERALES:	3	PZA	$28,440.00	$85,320.00
344	20415	511.836.0536.00.01	Chiapas	SILLON FIJO DE RESPALDO BAJO, BASE DE TRINEO, TAPIZADO EN TE	6	PZA	$5,098.00	$30,588.00
347	20542	511.622.0291.00.01	Chiapas	MODULO EN L PARA CONSULTORIO CON LATERAL DERECHO. DIMENSIONE	1	PZA	$18,940.00	$18,940.00
349	20545	511.619.1457.00.01	Chiapas	MESA DE APOYO LATERAL EN MDP. DIMENSIONES GENERALES: FRENTE	13	PZA	$5,360.00	$69,940.00
350	20546	511.619.1465.00.01	Chiapas	MESA DE USOS MULTIPLES EN MDP. DIMENSIONES GENERALES: FRENTE	65	PZA	$6,748.00	$438,620.00
354	20559	511.619.1476.00.01	Chiapas	MESA CIRCULAR PARA JUNTAS DE 4 LUGARES DE CRISTAL. DIMENSION	25	PZA	$16,425.00	$410,625.00
357	20580	519.033.0071.00.01	Chiapas	APARCADOR DE BICICLETAS EN ESPIRAL. DIMENSIONES GENERALES: (	3	PZA	$21,370.00	$64,110.00

Durango 291, Piso 11, Col. Roma Norte, Alcaldía Cuauhtémoc, C. P. 06700, Ciudad de México
Tel. 55 5726-1700, Ext. 14563. www.imss.gob.mx

ANEXOS
DIVISION DE CONTRATOS



ACTA DE FALLO

LICITACIÓN PÚBLICA NACIONAL ELECTRÓNICA
No. LA-50-GYR-050GYR975-N-3-2024

"ADQUISICIÓN DE MOBILIARIO ADMINISTRATIVO PARA HOSPITALES PRIORITARIOS (07 OBRAS)"

364	20633	519.810.0413.00.01	Chiapas	SILLA ALTA INFANTIL DE POLIPROPILENO. DIMENSIONES GENERALES:	6	PZA	$2,970.00	$17,820.00
					287		Subtotal	$2,781,035.00
							IVA	$444,965.60
							Total	$3,226,000.60

ERGONOMÍA PRODUCTIVIDAD, S.A. DE C.V.

No. Contrato: LA-050GYR975N00324-028-00

Partida	PREI	SAI	Destino	Descripción	Cantidad	Unidad	Precios Netos	
							Unitario	Total
385	19979	511.026.0527.00.01	Chihuahua	ANAQUEL PARA LIBROS Y REVISTAS. DIMENSIONES GENERALES: LARGO	6	PZA	$14,170.00	$85,020.00
386	19981	511.178.0113.00.01	Chihuahua	CARRETILLA PORTA BULTOS. DIMENSIONES GENERALES: ANCHO 45CM,	5	PZA	$5,165.00	$25,825.00
393	19996	511.451.0281.00.01	Chihuahua	GABINETE UNIVERSAL. DIMENSIONES GENERALES: LARGO 90 CM, ANCH	17	PZA	$10,170.00	$172,890.00
395	20001	511.619.1363.00.01	Chihuahua	MESA ESQUINERA FABRICADA EN MDF. DIMENSIONES GENERALES: LARG	11	PZA	$3,090.00	$33,990.00
396	20002	511.619.1378.00.01	Chihuahua	MESA RECTANGULAR DE JUNTAS PARA 10 PERSONAS. DIMENSIONES GEN	4	PZA	$24,470.00	$97,880.00
398	20005	511.622.0226.00.01	Chihuahua	MODULO ESCRITORIO AUTOSUSTENTABLE PARA DOS LUGARES. MOVIMIEN	1	PZA	$37,870.00	$37,870.00
401	20011	511.836.0466.00.01	Chihuahua	SILLON CONFORTABLE DE 3 LUGARES, TAPIZADO EN TELA DIMENSIONE	10	PZA	$15,326.00	$153,260.00
402	20013	511.836.0484.00.01	Chihuahua	SILLÓN FIJO DE RESPALDO BAJO BASE DE TRINEO TAPIZADO EN PIEL	423	PZA	$4,670.00	$1,975,410.00

Durango 291, Piso 11, Col. Roma Norte, Alcaldía Cuauhtémoc, C. P. 06700, Ciudad de México
Tel. 55 5726-1700, Ext. 14563. www.imss.gob.mx

2024 Felipe Carrillo PUERTO

ACTA DE FALLO

LICITACIÓN PÚBLICA NACIONAL ELECTRÓNICA
No. LA-50-GYR-050GYR975-N-3-2024

"ADQUISICIÓN DE MOBILIARIO ADMINISTRATIVO PARA HOSPITALES PRIORITARIOS (07 OBRAS)"

416	20057	519.160.0376.00.01	Chihuahua	CARRO TRANSPORTADOR DE ROPA HUMEDA. DIMENSIONES GENERALES: L	3	PZA	$16,407.00	$49,221.00
417	20059	519.279.0022.00.01	Chihuahua	DESPACHADOR DE MEDICAMENTOS DE ALTO CONSUMO. DIMENSIONES GEN	4	PZA	$29,170.00	$116,680.00
418	20060	519.315.0059.00.01	Chihuahua	ESCALERA DE TIJERA 3 PELDAÑOS. DIMENSIONES GENERALES: ALTO 6	34	PZA	$1,660.00	$56,440.00
422	20064	519.630.5427.00.01	Chihuahua	MESA INFANTIL PARA PREESCOLAR. DIMENSIONES GENERALES: CUBIER	12	PZA	$4,195.00	$50,340.00
424	20068	519.630.5462.00.01	Chihuahua	MESA PARA DIBUJO (RESTIRADOR). DIMENSIONES GENERALES: FRENTE	1	PZA	$5,370.00	$5,370.00
429	20074	519.810.0363.00.01	Chihuahua	SILLA INFANTIL PRE-ESCOLAR. DIMENSIONES GENERALES: FRENTE 40	6	PZA	$550.00	$3,300.00
432	20078	519.824.0504.00.01	Chihuahua	SILLON ACOJINABLE RECLINABLE SISTEMA MECANICO DE PALANCAS PA	87	PZA	$13,872.00	$1,206,864.00
435	20081	519.873.0141.00.01	Chihuahua	TARIMA PARA ESTIBAR MERCANCIAS. DIMENSIONES GENERALES: FRENT	25	PZA	$1,637.00	$40,925.00
438	20085	517.063.0136.00.01	Chihuahua	ANAQUEL PARA OLLAS FRENTE 90 CM, FONDO 60 CM, ALTURA 180 CM	3	PZA	$15,848.00	$47,544.00
439	20087	517.256.0204.00.01	Chihuahua	CARRO PARA CHAROLAS EN AUTOSERVICIO LARGO 80 CM, ANCHO 50 CM	2	PZA	$13,817.00	$27,634.00
440	20088	517.256.0213.00.01	Chihuahua	CARRO TRANSPORTADOR DE CHAROLAS PARA ALIMENTOS. DIMENSIONES	3	PZA	$26,475.00	$79,425.00
450	20105	517.609.5559.00.01	Chihuahua	MESA ELECTRICA CALIENTE MOVIL (2 CHAROLAS). DIMENSIONES GE	3	PZA	$29,470.00	$88,410.00
451	20106	517.609.5567.00.01	Chihuahua	MESA ELECTRICA CALIENTE MOVIL (3 CHAROLAS). DIMENSIONES GE	1	PZA	$33,760.00	$33,760.00

Durango 291, Piso 11, Col. Roma Norte, Alcaldía Cuauhtémoc, C. P. 06700, Ciudad de México
Tel. 55 5728-1700, Ext. 14563. www.imss.gob.mx

ANEXOS
DIVISION DE CONTRATOS
2024
Felipe Carrillo PUERTO

ACTA DE FALLO

LICITACIÓN PÚBLICA NACIONAL ELECTRÓNICA
No. LA-50-GYR-050GYR975-N-3-2024

"ADQUISICIÓN DE MOBILIARIO ADMINISTRATIVO PARA HOSPITALES PRIORITARIOS (07 OBRAS)"

452	20107	517.609.5572.00.01	Chihuahua	MESA FRIA A HIELO MOVIL (3 CHAROLAS), DIMENSIONES GENERALES:	3	PZA	$28,440.00	$85,320.00
469	20542	511.622.0291.00.01	Chihuahua	MODULO EN L PARA CONSULTORIO CON LATERAL DERECHO, DIMENSIONE	1	PZA	$18,940.00	$18,940.00
471	20545	511.619.1457.00.01	Chihuahua	MESA DE APOYO LATERAL EN MDP, DIMENSIONES GENERALES: FRENTE	10	PZA	$5,380.00	$53,800.00
472	20546	511.619.1465.00.01	Chihuahua	MESA DE USOS MULTIPLES EN MDP, DIMENSIONES GENERALES: FRENTE	105	PZA	$6,748.00	$708,540.00
479	20580	519.033.0071.00.01	Chihuahua	APARCADOR DE BICICLETAS EN ESPIRAL, DIMENSIONES GENERALES: (	3	PZA	$21,370.00	$64,110.00
486	20633	519.810.0413.00.01	Chihuahua	SILLA ALTA INFANTIL DE POLIPROPILENO, DIMENSIONES GENERALES:	12	PZA	$2,970.00	$35,640.00
					795		Subtotal	$5,354,408.00
							IVA	$856,705.28
							Total	$6,211,113.28

ERGONOMÍA PRODUCTIVIDAD, S.A. DE C.V.

No. Contrato: LA-050GYR975N00324-029-00

Partida	PREI	SAI	Destino	Descripción	Cantidad	Unidad	Precios Netos	
							Unitario	Total
506	19979	511.026.0527.00.01	Puebla	ANAQUEL PARA LIBROS Y REVISTAS, DIMENSIONES GENERALES: LARGO	2	PZA	$14,170.00	$28,340.00
507	19980	511.109.0345.00.01	Puebla	BANCO ALTO, DIMENSIONES GENERALES: DIAMETRO DE ASIENTO 35CM,	19	PZA	$1,585.00	$30,115.00
517	20001	511.619.1363.00.01	Puebla	MESA ESQUINERA FABRICADA EN MDF, DIMENSIONES GENERALES: LARG	11	PZA	$3,090.00	$33,990.00

ACTA DE FALLO

LICITACIÓN PÚBLICA NACIONAL ELECTRÓNICA
No. LA-50-GYR-050GYR975-N-3-2024

"ADQUISICIÓN DE MOBILIARIO ADMINISTRATIVO PARA HOSPITALES PRIORITARIOS (07 OBRAS)"

539	20057	519.160.0376.00.01	Puebla	CARRO TRANSPORTADOR DE ROPA HUMEDA. DIMENSIONES GENERALES: L	3	PZA	$16,407.00	$49,221.00
540	20059	519.279.0022.00.01	Puebla	DESPACHADOR DE MEDICAMENTOS DE ALTO CONSUMO. DIMENSIONES GEN	4	PZA	$29,170.00	$116,680.00
541	20060	519.315.0059.00.01	Puebla	ESCALERA DE TIJERA 3 PELDAÑOS. DIMENSIONES GENERALES: ALTO 6	35	PZA	$1,660.00	$58,100.00
544	20065	519.630.5432.00.01	Puebla	MESA LISA DE 180 CM PARA DOBLAR ROPA. DIMENSIONES GENERALES:	1	PZA	$14,285.00	$14,285.00
546	20068	519.630.5462.00.01	Puebla	MESA PARA DIBUJO (RESTIRADOR). DIMENSIONES GENERALES: FRENTE	1	PZA	$5,370.00	$5,370.00
559	20085	517.063.0136.00.01	Puebla	ANAQUEL PARA OLLAS FRENTE 90 CM, FONDO 60 CM, ALTURA 180 CM	3	PZA	$15,848.00	$47,544.00
560	20087	517.256.0204.00.01	Puebla	CARRO PARA CHAROLAS EN AUTOSERVICIO LARGO 80 CM, ANCHO 50 CM	2	PZA	$13,817.00	$27,634.00
571	20107	517.609.5572.00.01	Puebla	MESA FRIA A HIELO MOVIL (3 CHAROLAS). DIMENSIONES GENERALES:	3	PZA	$28,440.00	$85,320.00
585	20542	511.622.0291.00.01	Puebla	MODULO EN L PARA CONSULTORIO CON LATERAL DERECHO. DIMENSIONE	1	PZA	$18,940.00	$18,940.00
587	20545	511.619.1457.00.01	Puebla	MESA DE APOYO LATERAL EN MDP. DIMENSIONES GENERALES: FRENTE	9	PZA	$5,380.00	$48,420.00
595	20580	519.033.0071.00.01	Puebla	APARCADOR DE BICICLETAS EN ESPIRAL. DIMENSIONES GENERALES: (	3	PZA	$21,370.00	$64,110.00
602	20633	519.810.0413.00.01	Puebla	SILLA ALTA INFANTIL DE POLIPROPILENO. DIMENSIONES GENERALES:	6	PZA	$2,970.00	$17,820.00
					103		Subtotal	$645,889.00
							IVA	$103,342.24
							Total	$749,231.24

ANEXOS
DIVISION DE CONTRATOS

Durango 291, Piso 11, Col. Roma Norte, Alcaldía Cuauhtémoc, C. P. 06700, Ciudad de México
Tel. 55 5726-1700, Ext. 14563. www.imss.gob.mx

2024 Felipe Carrillo PUERTO

ACTA DE FALLO

LICITACIÓN PÚBLICA NACIONAL ELECTRÓNICA
No. LA-50-GYR-050GYR975-N-3-2024

"ADQUISICIÓN DE MOBILIARIO ADMINISTRATIVO PARA HOSPITALES PRIORITARIOS (07 OBRAS)"

ERGONOMÍA PRODUCTIVIDAD, S.A. DE C.V.

No. Contrato: LA-050GYR975N00324-030-00

Partida	PREI	SAI	Destino	Descripción	Cantidad	Unidad	Precios Netos	
							Unitario	Total
619	19979	511.026.0527.00.01	Sonora	ANAQUEL PARA LIBROS Y REVISTAS, DIMENSIONES GENERALES: LARGO	6	PZA	$14,170.00	$85,020.00
620	19980	511.109.0345.00.01	Sonora	BANCO ALTO, DIMENSIONES GENERALES: DIAMETRO DE ASIENTO 35CM,	18	PZA	$1,585.00	$28,530.00
621	19981	511.178.0113.00.01	Sonora	CARRETILLA PORTA BULTOS, DIMENSIONES GENERALES: ANCHO 45CM,	6	PZA	$5,165.00	$30,990.00
628	19996	511.451.0281.00.01	Sonora	GABINETE UNIVERSAL, DIMENSIONES GENERALES: LARGO 90 CM, ANCH	16	PZA	$10,170.00	$162,720.00
630	20001	511.619.1363.00.01	Sonora	MESA ESQUINERA FABRICADA EN MDF, DIMENSIONES GENERALES: LARG	11	PZA	$3,090.00	$33,990.00
631	20002	511.619.1378.00.01	Sonora	MESA RECTANGULAR DE JUNTAS PARA 10 PERSONAS, DIMENSIONES GEN	3	PZA	$24,470.00	$73,410.00
633	20005	511.622.0226.00.01	Sonora	MODULO ESCRITORIO AUTOSUSTENTABLE PARA DOS LUGARES, MOVIMIEN	3	PZA	$37,870.00	$113,610.00
636	20010	511.836.0458.00.01	Sonora	SILLÓN CONFORTABLE DE 1 LUGAR, TAPIZADO EN TELA, DIMENSIONES	43	PZA	$7,296.50	$313,749.37
637	20011	511.836.0466.00.01	Sonora	SILLON CONFORTABLE DE 3 LUGARES, TAPIZADO EN TELA DIMENSIONE	13	PZA	$15,326.00	$199,238.00
639	20013	511.836.0484.00.01	Sonora	SILLON FIJO DE RESPALDO BAJO BASE DE TRINEO TAPIZADO EN PIEL	215	PZA	$4,670.00	$1,004,050.00

ACTA DE FALLO

LICITACIÓN PÚBLICA NACIONAL ELECTRÓNICA
No. LA-50-GYR-050GYR975-N-3-2024

"ADQUISICIÓN DE MOBILIARIO ADMINISTRATIVO PARA HOSPITALES PRIORITARIOS (07 OBRAS)"

653	20057	519.160.0376.00.01	Sonora	CARRO TRANSPORTADOR DE ROPA HUMEDA. DIMENSIONES GENERALES: L	3	PZA	$16,407.00	$49,221.00
654	20059	519.279.0022.00.01	Sonora	DESPACHADOR DE MEDICAMENTOS DE ALTO CONSUMO. DIMENSIONES GEN	4	PZA	$29,170.00	$116,680.00
655	20060	519.315.0059.00.01	Sonora	ESCALERA DE TIJERA 3 PELDAÑOS. DIMENSIONES GENERALES: ALTO 6	35	PZA	$1,660.00	$58,100.00
658	20064	519.630.5427.00.01	Sonora	MESA INFANTIL PARA PREESCOLAR. DIMENSIONES GENERALES: CUBIER	3	PZA	$4,195.00	$12,585.00
659	20065	519.630.5432.00.01	Sonora	MESA LISA DE 180 CM PARA DOBLAR ROPA. DIMENSIONES GENERALES:	1	PZA	$14,285.00	$14,285.00
661	20068	519.630.5462.00.01	Sonora	MESA PARA DIBUJO (RESTIRADOR). DIMENSIONES GENERALES: FRENTE	1	PZA	$5,370.00	$5,370.00
666	20074	519.810.0363.00.01	Sonora	SILLA INFANTIL PRE-ESCOLAR. DIMENSIONES GENERALES: FRENTE 40	6	PZA	$550.00	$3,300.00
667	20075	519.810.0378.00.01	Sonora	SILLA INFANTIL MATERNAL. DIMENSIONES GENERALES: FRENTE 30 CM	4	PZA	$740.00	$2,960.00
669	20077	519.810.0393.00.01	Sonora	SILLA PARA AULA. DIMENSIONES GENERALES: FRENTE 60 CM, FONDO	32	PZA	$2,367.00	$75,744.00
670	20078	519.824.0504.00.01	Sonora	SILLON ACOJINABLE RECLINABLE SISTEMA MECANICO DE PALANCAS PA	43	PZA	$13,872.00	$596,496.00
672	20081	519.873.0141.00.01	Sonora	TARIMA PARA ESTIBAR MERCANCIAS. DIMENSIONES GENERALES: FRENT	23	PZA	$1,637.00	$37,651.00
675	20085	517.063.0136.00.01	Sonora	ANAQUEL PARA OLLAS FRENTE 90 CM, FONDO 60 CM, ALTURA 180 CM	3	PZA	$15,848.00	$47,544.00
677	20087	517.256.0204.00.01	Sonora	CARRO PARA CHAROLAS EN AUTOSERVICIO LARGO 80 CM, ANCHO 50 CM	2	PZA	$13,817.00	$27,634.00

ANEXOS
DIVISION DE CONTRATO

Durango 291, Piso 11, Col. Roma Norte, Alcaldía Cuauhtémoc, C. P. 06700, Ciudad de México
Tel. 55 5726-1700, Ext. 14563. www.imss.gob.mx



2024
Felipe Carrillo
PUERTO

ACTA DE FALLO

LICITACIÓN PÚBLICA NACIONAL ELECTRÓNICA
No. LA-50-GYR-050GYR975-N-3-2024

"ADQUISICIÓN DE MOBILIARIO ADMINISTRATIVO PARA HOSPITALES PRIORITARIOS (07 OBRAS)"

678	20088	517.256.0213.00.01	Sonora	CARRO TRANSPORTADOR DE CHAROLAS PARA ALIMENTOS. DIMENSIONES	3	PZA	$26,475.00	$79,425.00
688	20105	517.609.5559.00.01	Sonora	MESA ELECTRICA CALIENTE MOVIL (2 CHAROLAS). DIMENSIONES GE	3	PZA	$29,470.00	$88,410.00
689	20106	517.609.5567.00.01	Sonora	MESA ELECTRICA CALIENTE MOVIL (3 CHAROLAS). DIMENSIONES GE	1	PZA	$33,760.00	$33,760.00
690	20107	517.609.5572.00.01	Sonora	MESA FRIA A HIELO MOVIL (3 CHAROLAS). DIMENSIONES GENERALES:	3	PZA	$28,440.00	$85,320.00
705	20415	511.836.0536.00.01	Sonora	SILLON FIJO DE RESPALDO BAJO, BASE DE TRINEO, TAPIZADO EN TE	7	PZA	$5,098.00	$35,686.00
708	20542	511.622.0291.00.01	Sonora	MODULO EN L PARA CONSULTORIO CON LATERAL DERECHO. DIMENSIONE	1	PZA	$18,940.00	$18,940.00
710	20545	511.619.1457.00.01	Sonora	MESA DE APOYO LATERAL EN MDP. DIMENSIONES GENERALES: FRENTE	10	PZA	$5,380.00	$53,800.00
711	20546	511.619.1465.00.01	Sonora	MESA DE USOS MULTIPLES EN MDP. DIMENSIONES GENERALES: FRENTE	29	PZA	$6,748.00	$195,692.00
715	20559	511.619.1476.00.01	Sonora	MESA CIRCULAR PARA JUNTAS DE 4 LUGARES DE CRISTAL. DIMENSION	25	PZA	$16,425.00	$410,625.00
718	20580	519.033.0071.00.01	Sonora	APARCADOR DE BICICLETAS EN ESPIRAL. DIMENSIONES GENERALES: (	3	PZA	$21,370.00	$64,110.00
725	20633	519.810.0413.00.01	Sonora	SILLA ALTA INFANTIL DE POLIPROPILENO. DIMENSIONES GENERALES:	6	PZA	$2,970.00	$17,820.00
					585		Subtotal	$4,176,465.37
							IVA	$668,234.46
							Total	$4,844,699.83

Durango 291, Piso 11, Col. Roma Norte, Alcaldía Cuauhtémoc, C. P. 06700, Ciudad de México
Tel. 55 5726-1700, Ext. 14563. www.imss.gob.mx

2024 Felipe Carrillo PUERTO

ACTA DE FALLO

LICITACIÓN PÚBLICA NACIONAL ELECTRÓNICA
No. LA-50-GYR-050GYR975-N-3-2024

"ADQUISICIÓN DE MOBILIARIO ADMINISTRATIVO PARA HOSPITALES PRIORITARIOS (07 OBRAS)"

ERGONOMÍA PRODUCTIVIDAD, S.A. DE C.V.

No. Contrato: LA-050GYR975N00324-031-00

Partida	PREI	SAI	Destino	Descripción	Cantidad	Unidad	Precios Netos	
							Unitario	Total
740	19979	511.026.0527.00.01	Yucatán	ANAQUEL PARA LIBROS Y REVISTAS. DIMENSIONES GENERALES: LARGO	6	PZA	$14,170.00	$85,020.00
741	19980	511.109.0345.00.01	Yucatán	BANCO ALTO. DIMENSIONES GENERALES: DIAMETRO DE ASIENTO 35CM,	13	PZA	$1,585.00	$20,605.00
742	19981	511.178.0113.00.01	Yucatán	CARRETILLA PORTA BULTOS. DIMENSIONES GENERALES: ANCHO 45CM,	3	PZA	$5,165.00	$15,495.00
749	20001	511.619.1363.00.01	Yucatán	MESA ESQUINERA FABRICADA EN MDF. DIMENSIONES GENERALES: LARG	9	PZA	$3,090.00	$27,810.00
752	20005	511.622.0226.00.01	Yucatán	MODULO ESCRITORIO AUTOSUSTENTABLE PARA DOS LUGARES. MOVIMIEN	2	PZA	$37,870.00	$75,740.00
772	20057	519.160.0376.00.01	Yucatán	CARRO TRANSPORTADOR DE ROPA HUMEDA. DIMENSIONES GENERALES: L	8	PZA	$16,407.00	$131,256.00
773	20059	519.279.0022.00.01	Yucatán	DESPACHADOR DE MEDICAMENTOS DE ALTO CONSUMO. DIMENSIONES GEN	2	PZA	$29,170.00	$58,340.00
778	20064	519.630.5427.00.01	Yucatán	MESA INFANTIL PARA PREESCOLAR. DIMENSIONES GENERALES: CUBIER	3	PZA	$4,195.00	$12,585.00
783	20074	519.810.0363.00.01	Yucatán	SILLA INFANTIL PRE-ESCOLAR. DIMENSIONES GENERALES: FRENTE 40	6	PZA	$550.00	$3,300.00
784	20075	519.810.0378.00.01	Yucatán	SILLA INFANTIL MATERNAL. DIMENSIONES GENERALES: FRENTE 30 CM	4	PZA	$740.00	$2,960.00

ANEXOS
DIVISION DE CONTRATOS



2024 Felipe Carrillo PUERTO

ACTA DE FALLO

LICITACIÓN PÚBLICA NACIONAL ELECTRÓNICA
No. LA-50-GYR-050GYR975-N-3-2024

"ADQUISICIÓN DE MOBILIARIO ADMINISTRATIVO PARA HOSPITALES PRIORITARIOS (07 OBRAS)"

787	20078	519.824.0504.00.01	Yucatán	SILLON ACOJINABLE RECLINABLE SISTEMA MECANICO DE PALANCAS PA	22	PZA	$13,872.00	$305,184.00
789	20081	519.873.0141.00.01	Yucatán	TARIMA PARA ESTIBAR MERCANCIAS. DIMENSIONES GENERALES: FRENT	48	PZA	$1,637.00	$78,576.00
792	20085	517.063.0136.00.01	Yucatán	ANAQUEL PARA OLLAS FRENTE 90 CM, FONDO 60 CM, ALTURA 180 CM	3	PZA	$15,848.00	$47,544.00
793	20087	517.256.0204.00.01	Yucatán	CARRO PARA CHAROLAS EN AUTOSERVICIO LARGO 80 CM, ANCHO 50 CM	2	PZA	$13,817.00	$27,634.00
794	20088	517.256.0213.00.01	Yucatán	CARRO TRANSPORTADOR DE CHAROLAS PARA ALIMENTOS. DIMENSIONES	4	PZA	$26,475.00	$105,900.00
804	20105	517.609.5559.00.01	Yucatán	MESA ELECTRICA CALIENTE MOVIL (2 CHAROLAS). DIMENSIONES GE	4	PZA	$29,470.00	$117,880.00
805	20106	517.609.5567.00.01	Yucatán	MESA ELECTRICA CALIENTE MOVIL (3 CHAROLAS). DIMENSIONES GE	2	PZA	$33,760.00	$67,520.00
806	20107	517.609.5572.00.01	Yucatán	MESA FRIA A HIELO MOVIL (3 CHAROLAS). DIMENSIONES GENERALES:	1	PZA	$28,440.00	$28,440.00
818	20415	511.836.0536.00.01	Yucatán	SILLON FIJO DE RESPALDO BAJO, BASE DE TRINEO, TAPIZADO EN TE	4	PZA	$5,098.00	$20,392.00
821	20481	517.609.6255.00.01	Yucatán	MESA FRIA A HIELO FIJA (3 CHAROLAS). FRENTE 150 CM, PROFUNDI	4	PZA	$25,356.00	$101,424.00
822	20542	511.622.0291.00.01	Yucatán	MODULO EN L PARA CONSULTORIO CON LATERAL DERECHO, DIMENSIONE	3	PZA	$18,940.00	$56,820.00
824	20545	511.619.1457.00.01	Yucatán	MESA DE APOYO LATERAL EN MDP. DIMENSIONES GENERALES: FRENTE	14	PZA	$5,380.00	$75,320.00
825	20546	511.619.1465.00.01	Yucatán	MESA DE USOS MULTIPLES EN MDP. DIMENSIONES GENERALES: FRENTE	15	PZA	$6,748.00	$101,220.00

Durango 291, Piso 11, Col. Roma Norte, Alcaldía Cuauhtémoc, C. P. 06700, Ciudad de México
Tel. 55 5726-1700, Ext. 14563. www.imss.gob.mx

2024 Felipe Carrillo PUERTO

ACTA DE FALLO

LICITACIÓN PÚBLICA NACIONAL ELECTRÓNICA
No. LA-50-GYR-050GYR975-N-3-2024

"ADQUISICIÓN DE MOBILIARIO ADMINISTRATIVO PARA HOSPITALES PRIORITARIOS (07 OBRAS)"

831	20580	519.033.0071.00.01	Yucatán	APARCADOR DE BICICLETAS EN ESPIRAL. DIMENSIONES GENERALES: (	1	PZA	$21,370.00	$21,370.00
838	20633	519.810.0413.00.01	Yucatán	SILLA ALTA INFANTIL DE POLIPROPILENO. DIMENSIONES GENERALES:	6	PZA	$2,970.00	$17,820.00
					189		Subtotal	$1,606,155.00
							IVA	$256,984.80
							Total	$1,863,139.80

EVING, S.A. DE C.V.

No. Contrato: LA-050GYR975N00324-032-00

Partida	PREI	SAI	Destino	Descripción	Cantidad	Unidad	Precios Netos	
							Unitario	Total
111	20555	511.814.0394.00.01	Baja California	SILLA FIJA DE RESPALDO BAJO BASE DE TRINEO TAPIZADA EN TELA.	338	PZA	$2,934.00	$991,692.00
112	20556	511.814.0405.00.01	Baja California	SILLA ALTA GIRATORIA CON MECANISMO DE CONTACTO PERMANENTE Y	35	PZA	$6,080.00	$212,800.00
					373		Subtotal	$1,204,492.00
							IVA	$192,718.72
							Total	$1,397,210.72

EVING, S.A. DE C.V.

No. Contrato: LA-050GYR975N00324-033-00

Partida	PREI	SAI	Destino	Descripción	Cantidad	Unidad	Precios Netos	
							Unitario	Total
352	20555	511.814.0394.00.01	Chiapas	SILLA FIJA DE RESPALDO BAJO BASE DE TRINEO TAPIZADA EN TELA.	268	PZA	$2,934.00	$786,312.00
353	20556	511.814.0405.00.01	Chiapas	SILLA ALTA GIRATORIA CON MECANISMO DE CONTACTO PERMANENTE Y	37	PZA	$6,080.00	$224,960.00

Durango 291, Piso 11, Col. Roma Norte, Alcaldía Cuauhtémoc, C. P. 06700, Ciudad de México
Tel. 55 5726-1700, Ext. 14563. www.imss.gob.mx

ANEXOS
DIVISION DE CONTRATOS
2024
Felipe Carrillo PUERTO

ACTA DE FALLO

LICITACIÓN PÚBLICA NACIONAL ELECTRÓNICA
No. LA-50-GYR-050GYR975-N-3-2024

"ADQUISICIÓN DE MOBILIARIO ADMINISTRATIVO PARA HOSPITALES PRIORITARIOS (07 OBRAS)"

305

Subtotal	$1,011,272.00
IVA	$161,803.52
Total	$1,173,075.52

EVING, S.A. DE C.V.

No. Contrato: LA-050GYR975N00324-034-00

Partida	PREI	SAI	Destino	Descripción	Cantidad	Unidad	Precios Netos	
							Unitario	Total
474	20555	511.814.0394.00.01	Chihuahua	SILLA FIJA DE RESPALDO BAJO BASE DE TRINEO TAPIZADA EN TELA.	392	PZA	$2,934.00	$1,150,128.00
475	20556	511.814.0405.00.01	Chihuahua	SILLA ALTA GIRATORIA CON MECANISMO DE CONTACTO PERMANENTE Y	36	PZA	$6,080.00	$218,880.00
					428		Subtotal	$1,369,008.00
							IVA	$219,041.28
							Total	$1,588,049.28

EVING, S.A. DE C.V.

No. Contrato: LA-050GYR975N00324-035-00

Partida	PREI	SAI	Destino	Descripción	Cantidad	Unidad	Precios Netos	
							Unitario	Total
713	20555	511.814.0394.00.01	Sonora	SILLA FIJA DE RESPALDO BAJO BASE DE TRINEO TAPIZADA EN TELA.	165	PZA	$2,934.00	$484,110.00
714	20556	511.814.0405.00.01	Sonora	SILLA ALTA GIRATORIA CON MECANISMO DE CONTACTO PERMANENTE Y	32	PZA	$6,080.00	$194,560.00
					197		Subtotal	$678,670.00
							IVA	$108,587.20
							Total	$787,257.20

Durango 291, Piso 11, Col. Roma Norte, Alcaldía Cuauhtémoc, C. P. 06700, Ciudad de México
Tel. 55 5726-1700, Ext. 14563. www.imss.gob.mx

2024 Felipe Carrillo PUERTO

ACTA DE FALLO

LICITACIÓN PÚBLICA NACIONAL ELECTRÓNICA
No. LA-50-GYR-050GYR975-N-3-2024

"ADQUISICIÓN DE MOBILIARIO ADMINISTRATIVO PARA HOSPITALES PRIORITARIOS (07 OBRAS)"

EVING, S.A. DE C.V.

No. Contrato: LA-050GYR975N00324-036-00

Partida	PREI	SAI	Destino	Descripción	Cantidad	Unidad	Precios Netos	
							Unitario	Total
827	20555	$11.814.0394.00.01	Yucatán	SILLA FIJA DE RESPALDO BAJO BASE DE TRINEO TAPIZADA EN TELA.	302	PZA	$2,934.00	$886,068.00
					302		Subtotal	$886,068.00
							IVA	$141,770.88
							Total	$1,027,838.88

IMPULSORA DE CONSULTORIA E INGENIERÍA MEXICANA, S.A. DE C.V.

No. Contrato: LA-050GYR975N00324-037-00

Partida	PREI	SAI	Destino	Descripción	Cantidad	Unidad	Precios Netos	
							Unitario	Total
12	19971	511.076.0988.00.01	Baja California	ARCHIVERO DE 4 GAVETAS CON PUERTAS ABATIBLES Y DESLIZABLES.	105	PZA	$12,907.50	$1,355,287.50
					105		Subtotal	$1,355,287.50
							IVA	$216,846.00
							Total	$1,572,133.50

IMPULSORA DE CONSULTORIA E INGENIERÍA MEXICANA, S.A. DE C.V.

No. Contrato: LA-050GYR975N00324-038-00

Partida	PREI	SAI	Destino	Descripción	Cantidad	Unidad	Precios Netos	
							Unitario	Total
379	19971	511.076.0988.00.01	Chihuahua	ARCHIVERO DE 4 GAVETAS CON PUERTAS ABATIBLES Y DESLIZABLES.	104	PZA	$12,907.50	$1,342,380.00
					104		Subtotal	$1,342,380.00
							IVA	$214,780.80
							Total	$1,557,160.80

ANEXOS
DIVISION DE CONTRATOS

Durango 291, Piso 11, Col. Roma Norte, Alcaldía Cuauhtémoc, C. P. 06700, Ciudad de México
Tel. 55 5726-1700, Ext. 14563. www.imss.gob.mx



2024 AÑOS DE Felipe Carrillo PUERTO

ACTA DE FALLO

LICITACIÓN PÚBLICA NACIONAL ELECTRÓNICA
No. LA-50-GYR-050GYR975-N-3-2024

"ADQUISICIÓN DE MOBILIARIO ADMINISTRATIVO PARA HOSPITALES PRIORITARIOS (07 OBRAS)"

IMPULSORA DE CONSULTORIA E INGENIERÍA MEXICANA, S.A. DE C.V.

No. Contrato: LA-050GYR975N00324-039-00

Partida	PREI	SAI	Destino	Descripción	Cantidad	Unidad	Precios Netos	
							Unitario	Total
613	19971	511.076.0988.00.01	Sonora	ARCHIVERO DE 4 GAVETAS CON PUERTAS ABATIBLES Y DESLIZABLES.	104	PZA	$12,907.50	$1,342,380.00
					104		Subtotal	$1,342,380.00
							IVA	$214,780.80
							Total	$1,557,160.80

INDUSTRIAS RODA MOBILIARIO S.A.S. DE C.V.

No. Contrato: LA-050GYR975N00324-040-00

Partida	PREI	SAI	Destino	Descripción	Cantidad	Unidad	Precios Netos	
							Unitario	Total
178	20064	519.630.5427.00.01	Zaragoza	MESA INFANTIL PARA PREESCOLAR, DIMENSIONES GENERALES: CUBIER	1	PZA	$2,258.00	$2,258.00
					1		Subtotal	$2,258.00
							IVA	$361.28
							Total	$2,619.28

INDUSTRIAS RODA MOBILIARIO S.A.S. DE C.V.

No. Contrato: LA-050GYR975N00324-041-00

Partida	PREI	SAI	Destino	Descripción	Cantidad	Unidad	Precios Netos	
							Unitario	Total
543	20064	519.630.5427.00.01	Puebla	MESA INFANTIL PARA PREESCOLAR, DIMENSIONES GENERALES: CUBIER	1	PZA	$2,258.00	$2,258.00
					1		Subtotal	$2,258.00
							IVA	$361.28
							Total	$2,619.28

ACTA DE FALLO

LICITACIÓN PÚBLICA NACIONAL ELECTRÓNICA
No. LA-50-GYR-050GYR975-N-3-2024

"ADQUISICIÓN DE MOBILIARIO ADMINISTRATIVO PARA HOSPITALES PRIORITARIOS (07 OBRAS)"

INFRAESTRUCTURA HOSPITALARÍA PROEMSA, S.A. DE C.V.

No. Contrato: LA-050GYR975N00324-042-00

Partida	PREI	SAI	Destino	Descripción	Cantidad	Unidad	Precios Netos	
							Unitario	Total
133	19968	511.076.0952.00.01	Zaragoza	ARCHIVERO GUARDA VISIBLE SENCILLO. DIMENSIONES GENERALES: LA	22	PZA	$5,998.90	$131,975.80
					22		Subtotal	$131,975.80
							IVA	$21,116.13
							Total	$153,091.93

INFRAESTRUCTURA HOSPITALARÍA PROEMSA, S.A. DE C.V.

No. Contrato: LA-050GYR975N00324-043-00

Partida	PREI	SAI	Destino	Descripción	Cantidad	Unidad	Precios Netos	
							Unitario	Total
497	19968	511.076.0952.00.01	Puebla	ARCHIVERO GUARDA VISIBLE SENCILLO. DIMENSIONES GENERALES: LA	22	PZA	$6,598.90	$145,175.80
					22		Subtotal	$145,175.80
							IVA	$23,228.13
							Total	$168,403.93

META SUMINISTROS MÉDICOS, S.A. DE C.V.

No. Contrato: LA-050GYR975N00324-044-00

Partida	PREI	SAI	Destino	Descripción	Cantidad	Unidad	Precios Netos	
							Unitario	Total
15	19976	511.026.0492.00.01	Baja California	ANAQUEL ESQUELETO 7 ENTREPAÑOS. CAPACIDAD DE CARGA: 100 KG.	125	PZA	$2,585.00	$323,125.00
27	19996	511.451.0281.00.01	Baja California	GABINETE UNIVERSAL. DIMENSIONES GENERALES: LARGO 90 CM, ANCH	18	PZA	$5,122.00	$92,196.00

Durango 291, Piso 11, Col. Roma Norte, Alcaldía Cuauhtémoc, C. P. 06700, Ciudad de México
Tel. 55 5726-1700, Ext. 14563. www.imss.gob.mx

ANEXOS
DIVISIÓN DE CONTRATOS



ACTA DE FALLO

LICITACIÓN PÚBLICA NACIONAL ELECTRÓNICA
No. LA-50-GYR-050GYR975-N-3-2024

"ADQUISICIÓN DE MOBILIARIO ADMINISTRATIVO PARA HOSPITALES PRIORITARIOS (07 OBRAS)"

45	20048	519.104.0539.00.01	Baja California	BANCA EN REGADERA. DIMENSIONES GENERALES: LARGO 45 CM, ANCHO	75	PZA	$1,695.00	$127,125.00
48	20051	519.104.0569.00.01	Baja California	BANCA VESTIDOR PARA BAÑOS. DIMENSIONES GENERALES: LARGO 120	55	PZA	$1,527.00	$83,985.00
50	20055	519.160.0357.00.01	Baja California	CARRO DE ASEO EN FORMA DE TIJERA. DIMENSIONES GENERALES: LAR	43	PZA	$2,074.00	$89,182.00
74	20084	517.013.0087.00.01	Baja California	ALACENA ALTA DE 90 CM. DIMENSIONES GENERALES: FRENTE 90 CM,	43	PZA	$2,361.00	$101,523.00
					359		Subtotal	$817,136.00
							IVA	$130,741.76
							Total	$947,877.76

META SUMINISTROS MÉDICOS, S.A. DE C.V.

No. Contrato: LA-050GYR975N00324-045-00

Partida	PREI	SAI	Destino	Descripción	Cantidad	Unidad	Precios Netos	
							Unitario	Total
139	19977	511.026.0501.00.01	Zaragoza	ANAQUEL FIJO DE 45 CM UNA VISTA. DIMENSIONES GENERALES: FREN	201	PZA	$4,853.00	$975,453.00
167	20048	519.104.0539.00.01	Zaragoza	BANCA EN REGADERA. DIMENSIONES GENERALES: LARGO 45 CM, ANCHO	56	PZA	$1,482.00	$82,992.00
170	20051	519.104.0569.00.01	Zaragoza	BANCA VESTIDOR PARA BAÑOS. DIMENSIONES GENERALES: LARGO 120	46	PZA	$1,237.00	$56,902.00
172	20055	519.160.0357.00.01	Zaragoza	CARRO DE ASEO EN FORMA DE TIJERA. DIMENSIONES GENERALES: LAR	37	PZA	$1,702.00	$62,974.00

ACTA DE FALLO

LICITACIÓN PÚBLICA NACIONAL ELECTRÓNICA
No. LA-50-GYR-050GYR975-N-3-2024

"ADQUISICIÓN DE MOBILIARIO ADMINISTRATIVO PARA HOSPITALES PRIORITARIOS (07 OBRAS)"

193	20084	517.013.0087.00.01	Zaragoza	ALACENA ALTA DE 90 CM. DIMENSIONES GENERALES: FRENTE 90 CM,	37	PZA	$1,989.00	$73,593.00
242	21310	511.026.0554.00.01	Zaragoza	ANAQUEL ESQUELETO DE 7 ENTREPAÑOS DE ACERO INOXIDABLE; AREAS	115	PZA	$5,890.00	$677,350.00
					492		Subtotal	$1,929,264.00
							IVA	$308,682.24
							Total	$2,237,946.24

META SUMINISTROS MÉDICOS, S.A. DE C.V.

No. Contrato: LA-050GYR975N00324-046-00

Partida	PREI	SAI	Destino	Descripción	Cantidad	Unidad	Precios Netos	
							Unitario	Total
256	19976	511.026.0492.00.01	Chiapas	ANAQUEL ESQUELETO 7 ENTREPAÑOS. CAPACIDAD DE CARGA: 100 KG.	119	PZA	$2,467.00	$293,573.00
257	19977	511.026.0501.00.01	Chiapas	ANAQUEL FIJO DE 45 CM UNA VISTA. DIMENSIONES GENERALES: FREN	212	PZA	$5,439.00	$1,153,068.00
286	20048	519.104.0539.00.01	Chiapas	BANCA EN REGADERA. DIMENSIONES GENERALES: LARGO 45 CM. ANCHO	20	PZA	$1,482.00	$29,640.00
289	20051	519.104.0569.00.01	Chiapas	BANCA VESTIDOR PARA BAÑOS. DIMENSIONES GENERALES: LARGO 120	69	PZA	$1,237.00	$85,353.00
291	20055	519.160.0357.00.01	Chiapas	CARRO DE ASEO EN FORMA DE TIJERA. DIMENSIONES GENERALES: LAR	43	PZA	$1,702.00	$73,186.00
314	20084	517.013.0087.00.01	Chiapas	ALACENA ALTA DE 90 CM. DIMENSIONES GENERALES: FRENTE 90 CM,	42	PZA	$1,989.00	$83,538.00
					505		Subtotal	$1,718,358.00
							IVA	$274,937.28
							Total	$1,993,295.28

Durango 291, Piso 11, Col. Roma Norte, Alcaldía Cuauhtémoc, C. P. 06700, Ciudad de México
Tel: 55 5726-1700, Ext. 14563. www.imss.gob.mx

ANEXOS
DIVISION DE CONTRATOS
2024
Felipe Carrillo PUERTO

ACTA DE FALLO

LICITACIÓN PÚBLICA NACIONAL ELECTRÓNICA
No. LA-50-GYR-050GYR975-N-3-2024

"ADQUISICIÓN DE MOBILIARIO ADMINISTRATIVO PARA HOSPITALES PRIORITARIOS (07 OBRAS)"

META SUMINISTROS MÉDICOS, S.A. DE C.V.

No. Contrato: LA-050GYR975N00324-047-00

Partida	PREI	SAI	Destino	Descripción	Cantidad	Unidad	Precios Netos	
							Unitario	Total
409	20048	519.104.0539.00.01	Chihuahua	BANCA EN REGADERA, DIMENSIONES GENERALES: LARGO 45 CM, ANCHO	85	PZA	$1,576.00	$133,960.00
412	20051	519.104.0569.00.01	Chihuahua	BANCA VESTIDOR PARA BAÑOS, DIMENSIONES GENERALES: LARGO 120	31	PZA	$1,495.00	$46,345.00
414	20055	519.160.0357.00.01	Chihuahua	CARRO DE ASEO EN FORMA DE TIJERA, DIMENSIONES GENERALES: LAR	42	PZA	$1,862.00	$78,204.00
					158		Subtotal	$258,509.00
							IVA	$41,361.44
							Total	$299,870.44

META SUMINISTROS MÉDICOS, S.A. DE C.V.

No. Contrato: LA-050GYR975N00324-048-00

Partida	PREI	SAI	Destino	Descripción	Cantidad	Unidad	Precios Netos	
							Unitario	Total
503	19976	511.026.0492.00.01	Puebla	ANAQUEL ESQUELETO 7 ENTREPAÑOS, CAPACIDAD DE CARGA: 100 KG.	118	PZA	$2,467.00	$291,106.00
504	19977	511.026.0501.00.01	Puebla	ANAQUEL FIJO DE 45 CM UNA VISTA, DIMENSIONES GENERALES: FREN	214	PZA	$5,042.00	$1,078,988.00
515	19996	511.451.0281.00.01	Puebla	GABINETE UNIVERSAL, DIMENSIONES GENERALES: LARGO 90 CM, ANCH	10	PZA	$4,234.00	$42,340.00
532	20048	519.104.0539.00.01	Puebla	BANCA EN REGADERA, DIMENSIONES GENERALES: LARGO 45 CM, ANCHO	56	PZA	$1,482.00	$82,992.00

Durango 291, Piso 11, Col. Roma Norte, Alcaldía Cuauhtémoc, C. P. 06700, Ciudad de México
Tel. 55 5726-1700, Ext. 14563. www.imss.gob.mx

2024 Felipe Carrillo PUERTO

ACTA DE FALLO

LICITACIÓN PÚBLICA NACIONAL ELECTRÓNICA
No. LA-50-GYR-050GYR975-N-3-2024

"ADQUISICIÓN DE MOBILIARIO ADMINISTRATIVO PARA HOSPITALES PRIORITARIOS (07 OBRAS)"

537	20055	519.160.0357.00.01	Puebla	CARRO DE ASEO EN FORMA DE TIJERA. DIMENSIONES GENERALES: LAR	42	PZA	$1,702.00	$71,484.00
					440		Subtotal	$1,566,910.00
							IVA	$250,705.60
							Total	$1,817,615.60

META SUMINISTROS MÉDICOS, S.A. DE C.V.

No. Contrato: LA-050GYR975N00324-049-00

Partida	PREI	SAI	Destino	Descripción	Cantidad	Unidad	Precios Netos	
							Unitario	Total
616	19976	511.026.0492.00.01	Sonora	ANAQUEL ESQUELETO 7 ENTREPAÑOS. CAPACIDAD DE CARGA: 100 KG.	92	PZA	$2,564.00	$235,888.00
646	20048	519.104.0539.00.01	Sonora	BANCA EN REGADERA. DIMENSIONES GENERALES: LARGO 45 CM. ANCHO	4	PZA	$3,732.00	$14,928.00
649	20051	519.104.0569.00.01	Sonora	BANCA VESTIDOR PARA BAÑOS. DIMENSIONES GENERALES: LARGO 120	45	PZA	$1,437.00	$64,665.00
651	20055	519.160.0357.00.01	Sonora	CARRO DE ASEO EN FORMA DE TIJERA. DIMENSIONES GENERALES: LAR	40	PZA	$1,907.00	$76,280.00
674	20084	517.013.0087.00.01	Sonora	ALACENA ALTA DE 90 CM. DIMENSIONES GENERALES: FRENTE 90 CM.	40	PZA	$2,214.00	$88,560.00
727	21310	511.026.0554.00.01	Sonora	ANAQUEL ESQUELETO DE 7 ENTREPAÑOS DE ACERO INOXIDABLE; AREAS	16	PZA	$6,668.00	$106,688.00
					237		Subtotal	$587,009.00
							IVA	$93,921.44
							Total	$680,930.44

Durango 291, Piso 11, Col. Roma Norte, Alcaldía Cuauhtémoc, C. P. 06700, Ciudad de México
Tel. 55 5726-1700, Ext. 14563. www.imss.gob.mx

ANEXOS
DIVISION DE CONTRATOS
2024
Felipe Carrillo
PUERTO

ACTA DE FALLO

LICITACIÓN PÚBLICA NACIONAL ELECTRÓNICA
No. LA-50-GYR-050GYR975-N-3-2024

"ADQUISICIÓN DE MOBILIARIO ADMINISTRATIVO PARA HOSPITALES PRIORITARIOS (07 OBRAS)"

META SUMINISTROS MÉDICOS, S.A. DE C.V.

No. Contrato: LA-050GYR975N00324-050-00

Partida	PREI	SAI	Destino	Descripción	Cantidad	Unidad	Precios Netos	
							Unitario	Total
737	19976	511.026.0492.00.01	Yucatán	ANAQUEL ESQUELETO 7 ENTREPAÑOS. CAPACIDAD DE CARGA; 100 KG.	110	PZA	$2,521.00	$277,310.00
738	19977	511.026.0501.00.01	Yucatán	ANAQUEL FIJO DE 45 CM UNA VISTA. DIMENSIONES GENERALES: FREN	139	PZA	$5,843.00	$812,177.00
765	20048	519.104.0539.00.01	Yucatán	BANCA EN REGADERA. DIMENSIONES GENERALES: LARGO 45 CM, ANCHO	99	PZA	$1,529.00	$151,371.00
768	20051	519.104.0569.00.01	Yucatán	BANCA VESTIDOR PARA BAÑOS. DIMENSIONES GENERALES: LARGO 120	44	PZA	$1,237.00	$54,428.00
770	20055	519.160.0357.00.01	Yucatán	CARRO DE ASEO EN FORMA DE TIJERA. DIMENSIONES GENERALES: LAR	32	PZA	$1,702.00	$54,464.00
791	20084	517.013.0087.00.01	Yucatán	ALACENA ALTA DE 90 CM. DIMENSIONES GENERALES: FRENTE 90 CM,	31	PZA	$1,989.00	$61,659.00
					455		Subtotal	$1,411,409.00
							IVA	$225,825.44
							Total	$1,637,234.44

MOBILIARIO Y EQUIPO ESCOLAR DEL BAJÍO, S.A. DE C.V.

No. Contrato: LA-050GYR975N00324-051-00

Partida	PREI	SAI	Destino	Descripción	Cantidad	Unidad	Precios Netos	
							Unitario	Total
102	20412	511.814.0379.00.01	Baja California	SILLA APILABLE CON TAPIZ DE TELA Y ESTRUCTURA DE TRINEO. DIM	113	PZA	$1,350.00	$152,550.00
					113		Subtotal	$152,550.00
							IVA	$24,408.00
							Total	$176,958.00

Durango 291, Piso 11, Col. Roma Norte, Alcaldía Cuauhtémoc, C. P. 06700, Ciudad de México
Tel. 55 5726-1700, Ext. 14563. www.imss.gob.mx



ACTA DE FALLO

LICITACIÓN PÚBLICA NACIONAL ELECTRÓNICA
No. LA-50-GYR-050GYR975-N-3-2024

"ADQUISICIÓN DE MOBILIARIO ADMINISTRATIVO PARA HOSPITALES PRIORITARIOS (07 OBRAS)"

MOBILIARIO Y EQUIPO ESCOLAR DEL BAJÍO, S.A. DE C.V.

No. Contrato: LA-050GYR975N00324-052-00

Partida	PREI	SAI	Destino	Descripción	Cantidad	Unidad	Precios Netos	
							Unitario	Total
342	20412	511.814.0379.00.01	Chiapas	SILLA APILABLE CON TAPIZ DE TELA Y ESTRUCTURA DE TRINEO. DIM	124	PZA	$1,350.00	$167,400.00
					124		Subtotal	$167,400.00
							IVA	$26,784.00
							Total	$194,184.00

MOBILIARIO Y EQUIPO ESCOLAR DEL BAJÍO, S.A. DE C.V.

No. Contrato: LA-050GYR975N00324-053-00

Partida	PREI	SAI	Destino	Descripción	Cantidad	Unidad	Precios Netos	
							Unitario	Total
465	20412	511.814.0379.00.01	Chihuahua	SILLA APILABLE CON TAPIZ DE TELA Y ESTRUCTURA DE TRINEO. DIM	109	PZA	$1,350.00	$147,150.00
					109		Subtotal	$147,150.00
							IVA	$23,544.00
							Total	$170,694.00

MOBILIARIO Y EQUIPO ESCOLAR DEL BAJÍO, S.A. DE C.V.

No. Contrato: LA-050GYR975N00324-054-00

Partida	PREI	SAI	Destino	Descripción	Cantidad	Unidad	Precios Netos	
							Unitario	Total
582	20412	511.814.0379.00.01	Puebla	SILLA APILABLE CON TAPIZ DE TELA Y ESTRUCTURA DE TRINEO. DIM	34	PZA	$1,350.00	$45,900.00
					34		Subtotal	$45,900.00
							IVA	$7,344.00
							Total	$53,244.00

ANEXOS
DIVISION DE CONTRATOS

Durango 291, Piso 11, Col. Roma Norte, Alcaldía Cuauhtémoc, C. P. 06700, Ciudad de México
Tel. 55 5726-1700, Ext. 14564. www.imss.gob.mx

2024 Felipe Carrillo PUERTO

ACTA DE FALLO

LICITACIÓN PÚBLICA NACIONAL ELECTRÓNICA
No. LA-50-GYR-050GYR975-N-3-2024

"ADQUISICIÓN DE MOBILIARIO ADMINISTRATIVO PARA HOSPITALES PRIORITARIOS (07 OBRAS)"

MOBILIARIO Y EQUIPO ESCOLAR DEL BAJÍO, S.A. DE C.V.

No. Contrato: LA-050GYR975N00324-055-00

Partida	PREI	SAI	Destino	Descripción	Cantidad	Unidad	Precios Netos	
							Unitario	Total
703	20412	511.814.0379.00.01	Sonora	SILLA APILABLE CON TAPIZ DE TELA Y ESTRUCTURA DE TRINEO, DIM	96	PZA	$1,350.00	$129,600.00
					96		Subtotal	$129,600.00
							IVA	$20,736.00
							Total	$150,336.00

MOBILIARIO Y EQUIPO ESCOLAR DEL BAJÍO, S.A. DE C.V.

No. Contrato: LA-050GYR975N00324-056-00

Partida	PREI	SAI	Destino	Descripción	Cantidad	Unidad	Precios Netos	
							Unitario	Total
816	20412	511.814.0379.00.01	Yucatán	SILLA APILABLE CON TAPIZ DE TELA Y ESTRUCTURA DE TRINEO, DIM	163	PZA	$1,350.00	$220,050.00
					163		Subtotal	$220,050.00
							IVA	$35,208.00
							Total	$255,258.00

MUEBLES LA FORJA DE JUAN ESCOBAR, S.A. DE C.V.

No. Contrato: LA-050GYR975N00324-057-00

Partida	PREI	SAI	Destino	Descripción	Cantidad	Unidad	Precios Netos	
							Unitario	Total
129	19699	511.622.0194.00.01	Zaragoza	MODULO DE ATENCION Y ORIENTACION AL DERECHOHABIENTE TIPO B	1	PZA	$201,000.00	$201,000.00
140	19978	511.026.0517.00.01	Zaragoza	ANAQUEL FIJO DOS VISTAS. DIMENSIONES GENERALES: FRENTE 85 CM	13	PZA	$9,950.00	$129,350.00

Durango 291, Piso 11, Col. Roma Norte, Alcaldía Cuauhtémoc, C. P. 06700, Ciudad de México
Tel: 55 5726-1700, Ext. 14563. www.imss.gob.mx

2024 Felipe Carrillo PUERTO

ACTA DE FALLO

LICITACIÓN PÚBLICA NACIONAL ELECTRÓNICA
No. LA-50-GYR-050GYR975-N-3-2024

"ADQUISICIÓN DE MOBILIARIO ADMINISTRATIVO PARA HOSPITALES PRIORITARIOS (07 OBRAS)"

154	20003	511.619.1381.00.01	Zaragoza	MESA PARA SALA DE USOS MULTIPLES. DIMENSIONES GENERALES: LAR	27	PZA	$5,000.00	$135,000.00
216	20388	511.076.1023.00.01	Zaragoza	ARCHIVERO 4 GAVETAS CON FRENTES EN MDP. DIMENSIONES GENERALE	12	PZA	$11,300.00	$135,600.00
228	20559	511.619.1476.00.01	Zaragoza	MESA CIRCULAR PARA JUNTAS DE 4 LUGARES DE CRISTAL. DIMENSION	26	PZA	$15,100.00	$392,600.00
					79		Subtotal	$993,550.00
							IVA	$158,968.00
							Total	$1,152,518.00

MUEBLES LA FORJA DE JUAN ESCOBAR, S.A. DE C.V.

No. Contrato: LA-050GYR975N00324-058-00

Partida	PREI	SAI	Destino	Descripción	Cantidad	Unidad	Precios Netos	
							Unitario	Total
372	19699	511.622.0194.00.01	Chihuahua	MODULO DE ATENCION Y ORIENTACION AL DERECHOHABIENTE TIPO B	1	PZA	$201,000.00	$201,000.00
381	19974	511.076.1016.00.01	Chihuahua	ARCHIVERO DE 2 GAVETAS CON PUERTAS ABATIBLES Y DESLIZABLES.	1	PZA	$6,500.00	$6,500.00
384	19978	511.026.0517.00.01	Chihuahua	ANAQUEL FIJO DOS VISTAS. DIMENSIONES GENERALES: FRENTE 85 CM	13	PZA	$9,950.00	$129,350.00
394	19999	511.619.1345.00.01	Chihuahua	MESA DE APOYO PARA TELEFONOS. DIMENSIONES GENERALES: LARGO 4	17	PZA	$2,690.00	$45,730.00
397	20003	511.619.1381.00.01	Chihuahua	MESA PARA SALA DE USOS MULTIPLES. DIMENSIONES GENERALES: LAR	22	PZA	$5,000.00	$110,000.00
423	20067	519.630.5454.00.01	Chihuahua	MESA PARA COMPUTADORA CON ESTRUCTURA TUBULAR FRENTE 100 CM	5	PZA	$5,700.00	$28,500.00

ANEXOS
DIVISION DE CONTRATOS

Durango 291, Piso 11, Col. Roma Norte, Alcaldía Cuauhtémoc, C. P. 06700, Ciudad de México
Tel. 55 5726-1700, Ext. 14563. www.imss.gob.mx

2024 Felipe Carrillo PUERTO

ACTA DE FALLO

LICITACIÓN PÚBLICA NACIONAL ELECTRÓNICA
No. LA-50-GYR-050GYR975-N-3-2024

"ADQUISICIÓN DE MOBILIARIO ADMINISTRATIVO PARA HOSPITALES PRIORITARIOS (07 OBRAS)"

460	20387	511.026.0532.00.01	Chihuahua	ANAQUEL DOBLE PARA LIBROS Y REVISTAS, DIMENSIONES GENERALES:	20	PZA	$16,300.00	$326,000.00
461	20388	511.076.1023.00.01	Chihuahua	ARCHIVERO 4 GAVETAS CON FRENTES EN MDP, DIMENSIONES GENERALE	9	PZA	$11,300.00	$101,700.00
476	20559	511.619.1476.00.01	Chihuahua	MESA CIRCULAR PARA JUNTAS DE 4 LUGARES DE CRISTAL. DIMENSION	35	PZA	$15,100.00	$528,500.00
485	20593	511.339.1437.00.01	Chihuahua	ESCRITORIO RECTANGULAR DE 180 CM, DIMENSIONES GENERALES: LAR	1	PZA	$7,600.00	$7,600.00
					124		Subtotal	$1,484,880.00
							IVA	$237,580.80
							Total	$1,722,460.80

MUEBLES LA FORJA DE JUAN ESCOBAR, S.A. DE C.V.

No. Contrato: LA-050GYR975N00324-059-00

Partida	PREI	SAI	Destino	Descripción	Cantidad	Unidad	Precios Netos	
							Unitario	Total
494	19699	511.622.0194.00.01	Puebla	MODULO DE ATENCION Y ORIENTACION AL DERECHOHABIENTE TIPO B	1	PZA	$201,000.00	$201,000.00
505	19978	511.026.0517.00.01	Puebla	ANAQUEL FIJO DOS VISTAS. DIMENSIONES GENERALES: FRENTE 85 CM	13	PZA	$9,950.00	$129,350.00
519	20003	511.619.1381.00.01	Puebla	MESA PARA SALA DE USOS MULTIPLES. DIMENSIONES GENERALES: LAR	13	PZA	$5,000.00	$65,000.00
578	20388	511.076.1023.00.01	Puebla	ARCHIVERO 4 GAVETAS CON FRENTES EN MDP, DIMENSIONES GENERALE	6	PZA	$11,300.00	$67,800.00
592	20559	511.619.1476.00.01	Puebla	MESA CIRCULAR PARA JUNTAS DE 4 LUGARES DE CRISTAL. DIMENSION	24	PZA	$15,100.00	$362,400.00

Durango 291, Piso 11, Col. Roma Norte, Alcaldía Cuauhtémoc, C. P. 06700, Ciudad de México
Tel. 55 5726-1700, Ext. 14563. www.imss.gob.mx

2024 Felipe Carrillo PUERTO

ACTA DE FALLO

LICITACIÓN PÚBLICA NACIONAL ELECTRÓNICA
No. LA-50-GYR-050GYR975-N-3-2024

"ADQUISICIÓN DE MOBILIARIO ADMINISTRATIVO PARA HOSPITALES PRIORITARIOS (07 OBRAS)"

57

Subtotal	$825,550.00
IVA	$132,088.00
Total	$957,638.00

MUEBLES LA FORJA DE JUAN ESCOBAR, S.A. DE C.V.

No. Contrato: LA-050GYR975N00324-060-00

Partida	PREI	SAI	Destino	Descripción	Cantidad	Unidad	Precios Netos	
							Unitario	Total
606	19699	511.622.0194.00.01	Sonora	MODULO DE ATENCION Y ORIENTACION AL DERECHOHABIENTE TIPO B	1	PZA	$205,000.00	$205,000.00
615	19974	511.076.1016.00.01	Sonora	ARCHIVERO DE 2 GAVETAS CON PUERTAS ABATIBLES Y DESLIZABLES.	1	PZA	$5,200.00	$5,200.00
618	19978	511.026.0517.00.01	Sonora	ANAQUEL FIJO DOS VISTAS. DIMENSIONES GENERALES: FRENTE 85 CM	13	PZA	$9,600.00	$124,800.00
632	20003	511.619.1381.00.01	Sonora	MESA PARA SALA DE USOS MULTIPLES. DIMENSIONES GENERALES: LAR	19	PZA	$5,700.00	$108,300.00
660	20067	519.630.5454.00.01	Sonora	MESA PARA COMPUTADORA CON ESTRUCTURA TUBULAR FRENTE. 100 CM	3	PZA	$5,200.00	$15,600.00
702	20410	511.263.0353.00.01	Sonora	MODULO ESCRITORIO AUTO SUSTENTABLE PARA 1 LUGAR, CORREDERAS	3	PZA	$31,300.00	$93,900.00
					40			

Subtotal	$552,800.00
IVA	$88,448.00
Total	$641,248.00

ANEXOS
DIVISION DE CONTRATOS

Durango 291, Piso 11, Col. Roma Norte, Alcaldía Cuauhtémoc, C. P. 06700, Ciudad de México
Tel. 55 5726-1700, Ext. 14863. www.imss.gob.mx

2024 Felipe Carrillo PUERTO

ACTA DE FALLO

LICITACIÓN PÚBLICA NACIONAL ELECTRÓNICA
No. LA-50-GYR-050GYR975-N-3-2024

"ADQUISICIÓN DE MOBILIARIO ADMINISTRATIVO PARA HOSPITALES PRIORITARIOS (07 OBRAS)"

MUEBLES LA FORJA DE JUAN ESCOBAR, S.A. DE C.V.

No. Contrato: LA-050GYR975N00324-061-00

Partida	PREI	SAI	Destino	Descripción	Cantidad	Unidad	Precios Netos	
							Unitario	Total
731	19699	511.622.0194.00.01	Yucatán	MODULO DE ATENCION Y ORIENTACION AL DERECHOHABIENTE TIPO B	1	PZA	$201,000.00	$201,000.00
739	19978	511.026.0517.00.01	Yucatán	ANAQUEL FIJO DOS VISTAS. DIMENSIONES GENERALES: FRENTE 85 CM	16	PZA	$9,950.00	$159,200.00
748	19999	511.619.1345.00.01	Yucatán	MESA DE APOYO PARA TELEFONOS. DIMENSIONES GENERALES: LARGO 4	2	PZA	$2,690.00	$5,380.00
751	20003	511.619.1381.00.01	Yucatán	MESA PARA SALA DE USOS MULTIPLES. DIMENSIONES GENERALES: LAR	28	PZA	$5,000.00	$140,000.00
813	20387	511.026.0532.00.01	Yucatán	ANAQUEL DOBLE PARA LIBROS Y REVISTAS. DIMENSIONES GENERALES:	14	PZA	$16,300.00	$228,200.00
814	20388	511.076.1023.00.01	Yucatán	ARCHIVERO 4 GAVETAS CON FRENTES EN MDP. DIMENSIONES GENERALE	20	PZA	$11,300.00	$226,000.00
829	20559	511.619.1476.00.01	Yucatán	MESA CIRCULAR PARA JUNTAS DE 4 LUGARES DE CRISTAL. DIMENSION	24	PZA	$15,100.00	$362,400.00
837	20593	511.339.1437.00.01	Yucatán	ESCRITORIO RECTANGULAR DE 180 CM. DIMENSIONES GENERALES: LAR	2	PZA	$7,600.00	$15,200.00
					107		Subtotal	$1,337,380.00
							IVA	$213,980.80
							Total	$1,551,360.80

Durango 291, Piso 11, Col. Roma Norte, Alcaldía Cuauhtémoc, C. P. 06700, Ciudad de México
Tel. 55 5726-1700, Ext. 14563. www.imss.gob.mx

2024
Felipe Carrillo
PUERTO

ACTA DE FALLO

LICITACIÓN PÚBLICA NACIONAL ELECTRÓNICA
No. LA-50-GYR-050GYR975-N-3-2024

"ADQUISICIÓN DE MOBILIARIO ADMINISTRATIVO PARA HOSPITALES PRIORITARIOS (07 OBRAS)"

PRODUCTOS METÁLICOS STEELE, S.A. DE C.V.

No. Contrato: LA-050GYR975N00324-062-00

Partida	PREI	SAI	Destino	Descripción	Cantidad	Unidad	Precios Netos	
							Unitario	Total
37	20012	511.836.0471.00.01	Baja California	SILLON FIJO DE RESPALDO ALTO BASE DE TRINEO. DIMENSIONES GEN	254	PZA	$5,364.00	$1,362,456.00
110	20554	511.814.0382.00.01	Baja California	SILLA GIRATORIA DE REPALDO BAJO TAPIZADA EN TELA CON PISTON	343	PZA	$2,587.00	$887,341.00
					597		Subtotal	$2,249,797.00
							IVA	$359,967.52
							Total	$2,609,764.52

PRODUCTOS METÁLICOS STEELE, S.A. DE C.V.

No. Contrato: LA-050GYR975N00324-063-00

Partida	PREI	SAI	Destino	Descripción	Cantidad	Unidad	Precios Netos	
							Unitario	Total
278	20012	511.836.0471.00.01	Chiapas	SILLON FIJO DE RESPALDO ALTO BASE DE TRINEO. DIMENSIONES GEN	203	PZA	$5,364.00	$1,088,892.00
351	20554	511.814.0382.00.01	Chiapas	SILLA GIRATORIA DE REPALDO BAJO TAPIZADA EN TELA CON PISTON	242	PZA	$2,587.00	$626,054.00
					445		Subtotal	$1,714,946.00
							IVA	$274,391.36
							Total	$1,989,337.36

ANEXOS
DIVISION DE CONTRATOS

Durango 291, Piso 11, Col. Roma Norte, Alcaldía Cuauhtémoc, C. P. 06700, Ciudad de México
Tel. 55 5726-1700, Ext. 14563. www.imss.gob.mx

2024 Felipe Carrillo PUERTO

ACTA DE FALLO

LICITACIÓN PÚBLICA NACIONAL ELECTRÓNICA
No. LA-50-GYR-050GYR975-N-3-2024

"ADQUISICIÓN DE MOBILIARIO ADMINISTRATIVO PARA HOSPITALES PRIORITARIOS (07 OBRAS)"

PRODUCTOS METÁLICOS STEELE, S.A. DE C.V.

No. Contrato: LA-050GYR975N00324-064-00

Partida	PREI	SAI	Destino	Descripción	Cantidad	Unidad	Precios Netos	
							Unitario	Total
473	20554	511.814.0382.00.01	Chihuahua	SILLA GIRATORIA DE REPALDO BAJO TAPIZADA EN TELA CON PISTON	378	PZA	$2,587.00	$977,886.00
					378		Subtotal	$977,886.00
							IVA	$156,461.76
							Total	$1,134,347.76

PRODUCTOS METÁLICOS STEELE, S.A. DE C.V.

No. Contrato: LA-050GYR975N00324-065-00

Partida	PREI	SAI	Destino	Descripción	Cantidad	Unidad	Precios Netos	
							Unitario	Total
638	20012	511.836.0471.00.01	Sonora	SILLON FIJO DE RESPALDO ALTO BASE DE TRINEO. DIMENSIONES GEN	186	PZA	$5,364.00	$997,704.00
712	20554	511.814.0382.00.01	Sonora	SILLA GIRATORIA DE REPALDO BAJO TAPIZADA EN TELA CON PISTON	242	PZA	$2,587.00	$626,054.00
					428		Subtotal	$1,623,758.00
							IVA	$259,801.28
							Total	$1,883,559.28

PRODUCTOS METÁLICOS STEELE, S.A. DE C.V.

No. Contrato: LA-050GYR975N00324-066-00

Partida	PREI	SAI	Destino	Descripción	Cantidad	Unidad	Precios Netos	
							Unitario	Total
757	20012	511.836.0471.00.01	Yucatán	SILLON FIJO DE RESPALDO ALTO BASE DE TRINEO. DIMENSIONES GEN	4	PZA	$5,364.00	$21,456.00

Durango 291, Piso 11, Col. Roma Norte, Alcaldía Cuauhtémoc, C. P. 06700, Ciudad de México
Tel. 55 5726-1700, Ext. 14563. www.imss.gob.mx

2024 Felipe Carrillo PUERTO

ACTA DE FALLO

LICITACIÓN PÚBLICA NACIONAL ELECTRÓNICA
No. LA-50-GYR-050GYR975-N-3-2024

"ADQUISICIÓN DE MOBILIARIO ADMINISTRATIVO PARA HOSPITALES PRIORITARIOS (07 OBRAS)"

826	20554	511.814.0382.00.01	Yucatán	SILLA GIRATORIA DE REPALDO BAJO TAPIZADA EN TELA CON PISTON	261	PZA	$2,587.00	$675,207.00
					265		Subtotal	$696,663.00
							IVA	$111,466.08
							Total	$808,129.08

TECNOLOGÍA INTEGRAL PERSONALIZABLE, S.A. DE C.V.

No. Contrato: LA-050GYR975N00324-067-00

Partida	PREI	SAI	Destino	Descripción	Cantidad	Unidad	Precios Netos	
							Unitario	Total
47	20050	519.104.0551.00.01	Baja California	BANCA EN TANDEM PARA 4 LUGARES. DIMENSIONES GENERALES: FRENT	105	PZA	$7,736.80	$812,364.00
92	20111	517.609.5613.00.01	Baja California	MESA LISA DE 120 CM CON RESPALDO Y ENTREPAÑO. DIMENSIONES GE	15	PZA	$12,783.20	$191,748.00
					120		Subtotal	$1,004,112.00
							IVA	$160,657.92
							Total	$1,164,769.92

TECNOLOGÍA INTEGRAL PERSONALIZABLE, S.A. DE C.V.

No. Contrato: LA-050GYR975N00324-068-00

Partida	PREI	SAI	Destino	Descripción	Cantidad	Unidad	Precios Netos	
							Unitario	Total
210	20111	517.609.5613.00.01	Zaragoza	MESA LISA DE 120 CM CON RESPALDO Y ENTREPAÑO. DIMENSIONES GE	16	PZA	$8,850.00	$141,600.00
211	20112	517.609.5625.00.01	Zaragoza	MESA LISA DE 150 CM CON RESPALDO Y ENTREPAÑO. DIMENSIONES GE	4	PZA	$12,060.00	$48,240.00
					20		Subtotal	$189,840.00
							IVA	$30,374.40
							Total	$220,214.40

ANEXOS
DIVISION DE CONTRATOS

Durango 291, Piso 11, Col. Roma Norte, Alcaldía Cuauhtémoc, C. P. 06700, Ciudad de México
Tel. 55 5726-1700, Ext. 14563. www.imss.gob.mx

2024 Felipe Carrillo PUERTO

ACTA DE FALLO

LICITACIÓN PÚBLICA NACIONAL ELECTRÓNICA No. LA-50-GYR-050GYR975-N-3-2024

"ADQUISICIÓN DE MOBILIARIO ADMINISTRATIVO PARA HOSPITALES PRIORITARIOS (07 OBRAS)"

TECNOLOGÍA INTEGRAL PERSONALIZABLE, S.A. DE C.V.

No. Contrato: LA-050GYR975N00324-069-00

Partida	PREI	SAI	Destino	Descripción	Cantidad	Unidad	Precios Netos	
							Unitario	Total
411	20050	519.104.0551.00.01	Chihuahua	BANCA EN TANDEM PARA 4 LUGARES. DIMENSIONES GENERALES: FRENT	124	PZA	$7,535.42	$934,392.08
454	20111	517.609.5613.00.01	Chihuahua	MESA LISA DE 120 CM CON RESPALDO Y ENTREPAÑO. DIMENSIONES GE	15	PZA	$12,783.20	$191,748.00
					139		Subtotal	$1,126,140.08
							IVA	$180,182.41
							Total	$1,306,322.49

TECNOLOGÍA INTEGRAL PERSONALIZABLE, S.A. DE C.V.

No. Contrato: LA-050GYR975N00324-070-00

Partida	PREI	SAI	Destino	Descripción	Cantidad	Unidad	Precios Netos	
							Unitario	Total
535	20051	519.104.0569.00.01	Puebla	BANCA VESTIDOR PARA BAÑOS. DIMENSIONES GENERALES: LARGO 120	46	PZA	$2,571.76	$118,300.96
					46		Subtotal	$118,300.96
							IVA	$18,928.15
							Total	$137,229.11

TECNOLOGÍA INTEGRAL PERSONALIZABLE, S.A. DE C.V.

No. Contrato: LA-050GYR975N00324-071-00

Partida	PREI	SAI	Destino	Descripción	Cantidad	Unidad	Precios Netos	
							Unitario	Total
692	20111	517.609.5613.00.01	Sonora	MESA LISA DE 120 CM CON RESPALDO Y ENTREPAÑO. DIMENSIONES GE	16	PZA	$12,493.20	$199,891.20

Durango 291, Piso II, Col. Roma Norte, Alcaldía Cuauhtémoc, C. P. 06700, Ciudad de México
Tel. 55 5726-1700, Ext. 14863. www.imss.gob.mx

2024 Año de Felipe Carrillo PUERTO

ACTA DE FALLO

LICITACIÓN PÚBLICA NACIONAL ELECTRÓNICA
No. LA-50-GYR-050GYR975-N-3-2024

"ADQUISICIÓN DE MOBILIARIO ADMINISTRATIVO PARA HOSPITALES PRIORITARIOS (07 OBRAS)"

16

Subtotal	$199,891.20
IVA	$31,982.59
Total	$231,873.79

TRANSFORMATEC, S.A. DE C.V.

No. Contrato: LA-050GYR975N00324-072-00

Partida	PREI	SAI	Destino	Descripción	Cantidad	Unidad	Precios Netos	
							Unitario	Total
1	16957	517.609.0784.01.01	Baja California	MESA PARA COMEDOR 4 LUGARES. FABRICADA A BASE DE: 1. CUBIERT	74	PZA	$4,963.97	$367,333.78
16	19977	511.026.0501.00.01	Baja California	ANAQUEL FIJO DE 45 CM UNA VISTA. DIMENSIONES GENERALES: FREN	216	PZA	$14,965.73	$3,232,597.68
21	19984	511.268.0282.00.01	Baja California	CREDENZA DE 150CM CON BASES METALICAS. DIMENSIONES GENERALES	38	PZA	$11,117.07	$422,448.66
98	20388	511.076.1023.00.01	Baja California	ARCHIVERO 4 GAVETAS CON FRENTES EN MDP. DIMENSIONES GENERALE	6	PZA	$12,985.60	$77,913.60
					334		Subtotal	$4,100,293.72
							IVA	$656,047.00
							Total	$4,756,340.72

TRANSFORMATEC, S.A. DE C.V.

No. Contrato: LA-050GYR975N00324-073-00

Partida	PREI	SAI	Destino	Descripción	Cantidad	Unidad	Precios Netos	
							Unitario	Total
125	16957	517.609.0784.01.01	Zaragoza	MESA PARA COMEDOR 4 LUGARES. FABRICADA A BASE DE: 1. CUBIERT	73	PZA	$4,963.97	$362,369.81
144	19984	511.268.0282.00.01	Zaragoza	CREDENZA DE 150CM CON BASES METALICAS. DIMENSIONES GENERALES	38	PZA	$11,117.07	$422,448.66

ANEXOS
DIVISION DE CONTRATOS

Durango 291, Piso 11, Col. Roma Norte, Alcaldía Cuauhtémoc, C. P. 06700, Ciudad de México
Tel. 55 5726-1700, Ext. 14563. www.imss.gob.mx

2024 Felipe Carrillo PUERTO

ACTA DE FALLO

LICITACIÓN PÚBLICA NACIONAL ELECTRÓNICA
No. LA-50-GYR-050GYR975-N-3-2024

"ADQUISICIÓN DE MOBILIARIO ADMINISTRATIVO PARA HOSPITALES PRIORITARIOS (07 OBRAS)"

111

Subtotal	$784,818.47
IVA	$125,570.96
Total	$910,389.43

TRANSFORMATEC, S.A. DE C.V.

No. Contrato: LA-050GYR975N00324-074-00

Partida	PREI	SAI	Destino	Descripción	Cantidad	Unidad	Precios Netos	
							Unitario	Total
245	16957	S17.609.0784.01.01	Chiapas	MESA PARA COMEDOR 4 LUGARES. FABRICADA A BASE DE: 1. CUBIERT	43	PZA	$4,963.97	$213,450.71
262	19984	S11.268.0282.00.01	Chiapas	CREDENZA DE 150CM CON BASES METALICAS. DIMENSIONES GENERALES	28	PZA	$11,117.07	$311,277.96
337	20388	S11.076.1023.00.01	Chiapas	ARCHIVERO 4 GAVETAS CON FRENTES EN MDP. DIMENSIONES GENERALE	99	PZA	$12,985.60	$1,285,574.40
					170		Subtotal	$1,810,303.07
							IVA	$289,648.49
							Total	$2,099,951.56

TRANSFORMATEC, S.A. DE C.V.

No. Contrato: LA-050GYR975N00324-075-00

Partida	PREI	SAI	Destino	Descripción	Cantidad	Unidad	Precios Netos	
							Unitario	Total
382	19976	S11.026.0492.00.01	Chihuahua	ANAQUEL ESQUELETO 7 ENTREPAÑOS. CAPACIDAD DE CARGA: 100 KG.	77	PZA	$6,272.79	$483,004.83
383	19977	S11.026.0501.00.01	Chihuahua	ANAQUEL FIJO DE 45 CM. UNA VISTA. DIMENSIONES GENERALES: FREN	179	PZA	$14,965.73	$2,678,865.67
387	19984	S11.268.0282.00.01	Chihuahua	CREDENZA DE 150CM CON BASES METALICAS. DIMENSIONES GENERALES	30	PZA	$11,117.07	$333,512.10

Durango 291, Piso 11, Col. Roma Norte, Alcaldía Cuauhtémoc, C. P. 06700, Ciudad de México
Tel. 55 5726-1700, Ext. 14563. www.imss.gob.mx

2024 Felipe Carrillo PUERTO

ACTA DE FALLO

LICITACIÓN PÚBLICA NACIONAL ELECTRÓNICA
No. LA-50-GYR-050GYR975-N-3-2024

"ADQUISICIÓN DE MOBILIARIO ADMINISTRATIVO PARA HOSPITALES PRIORITARIOS (07 OBRAS)"

286	

Subtotal	$3,495,382.60
IVA	$559,261.22
Total	$4,054,643.82

TRANSFORMATEC, S.A. DE C.V.

No. Contrato: LA-050GYR975N00324-076-00

Partida	PREI	SAI	Destino	Descripción	Cantidad	Unidad	Precios Netos	
							Unitario	Total
490	16957	517.609.0784.01.01	Puebla	MESA PARA COMEDOR 4 LUGARES. FABRICADA A BASE DE: 1. CUBIERT	73	PZA	$4,963.97	$362,369.81
509	19984	511.268.0282.00.01	Puebla	CREDENZA DE 150CM CON BASES METALICAS. DIMENSIONES GENERALES	33	PZA	$11,117.07	$366,863.31
					106		Subtotal	$729,233.12
							IVA	$116,677.30
							Total	$845,910.42

TRANSFORMATEC, S.A. DE C.V.

No. Contrato: LA-050GYR975N00324-077-00

Partida	PREI	SAI	Destino	Descripción	Cantidad	Unidad	Precios Netos	
							Unitario	Total
617	19977	511.026.0501.00.01	Sonora	ANAQUEL FIJO DE 45 CM UNA VISTA. DIMENSIONES GENERALES: FREN	214	PZA	$14,965.73	$3,202,666.22
622	19984	511.268.0282.00.01	Sonora	CREDENZA DE 150CM CON BASES METALICAS. DIMENSIONES GENERALES	27	PZA	$11,117.07	$300,160.89
699	20388	511.076.1023.00.01	Sonora	ARCHIVERO 4 GAVETAS CON FRENTES EN MDP. DIMENSIONES GENERALE	7	PZA	$12,985.60	$90,899.20
					248		Subtotal	$3,593,726.31
							IVA	$574,996.21
							Total	$4,168,722.52

ANEXOS
DIVISION DE CONTRATOS

Durango 291, Piso 11, Col. Roma Norte, Alcaldía Cuauhtémoc, C. P. 06700, Ciudad de México
Tel. 55 5726-1700, Ext. 14563. www.imss.gob.mx



ACTA DE FALLO

LICITACIÓN PÚBLICA NACIONAL ELECTRÓNICA
No. LA-50-GYR-050GYR975-N-3-2024

"ADQUISICIÓN DE MOBILIARIO ADMINISTRATIVO PARA HOSPITALES PRIORITARIOS (07 OBRAS)"

TRANSFORMATEC, S.A. DE C.V.

No. Contrato: LA-050GYR975N00324-078-00

Partida	PREI	SAI	Destino	Descripción	Cantidad	Unidad	Precios Netos	
							Unitario	Total
729	16957	517.609.0784.01.01	Yucatán	MESA PARA COMEDOR 4 LUGARES. FABRICADA A BASE DE: 1. CUBIERT	21	PZA	$4,963.97	$104,243.37
743	19984	511.268.0282.00.01	Yucatán	CREDENZA DE 150CM CON BASES METALICAS. DIMENSIONES GENERALES	29	PZA	$11,117.07	$322,395.03
					50		Subtotal	$426,638.40
							IVA	$68,262.14
							Total	$494,900.54

ZAMOSA, S.A. DE C.V.

No. Contrato: LA-050GYR975N00324-079-00

Partida	PREI	SAI	Destino	Descripción	Cantidad	Unidad	Precios Netos	
							Unitario	Total
735	19971	511.076.0988.00.01	Yucatán	ARCHIVERO DE 4 GAVETAS CON PUERTAS ABATIBLES Y DESLIZABLES.	71	PZA	$7,300.00	$518,300.00
					71		Subtotal	$518,300.00
							IVA	$82,928.00
							Total	$601,228.00

Lo anterior, por las razones expuestas en este fallo y en las evaluaciones que son sustento de la decisión, cuyas proposiciones resultaron solventes ya que cumplen con los requisitos legales, técnicos y económicos establecidos en la convocatoria a la Licitación, y además, al haber obtenido el precio más bajo, por lo que garantizan el cumplimiento de las obligaciones respectivas.

Con fundamento en lo establecido en los artículos 38 párrafo cuarto de la LAASSP; el numeral 4.2.5 CANCELACIÓN DEL PROCEDIMIENTO DE CONTRATACIÓN, del Manual Administrativo de Aplicación General en Materia de Adquisiciones, Arrendamientos y Servicios del Sector Publico, el numeral 5.3.19 de las POBALINES, y el numeral 9. DECLARACIÓN DE DESIERTA O CANCELACIÓN, dado a conocer en la Junta de Aclaraciones el 21 de mayo de 2024, **se cancelaron de 74 partidas** del presente procedimiento, las que a

Durango 291, Piso 11, Col. Roma Norte, Alcaldía Cuauhtémoc, C. P. 06700, Ciudad de México
Tel. 55 5726-1700, Ext. 14553. www.imss.gob.mx

2024 Felipe Carrillo PUERTO

ACTA DE FALLO

LICITACIÓN PÚBLICA NACIONAL ELECTRÓNICA
No. LA-50-GYR-050GYR975-N-3-2024

"ADQUISICIÓN DE MOBILIARIO ADMINISTRATIVO PARA HOSPITALES PRIORITARIOS (07 OBRAS)"

continuación se mencionan:

PARTIDA	UBICACIÓN	DESCRIPCIÓN	CANTIDAD
2	ENSENADA, BAJA CALIFORNIA	MESA DE 270 CM. CON RESPALDO, ESCURRIDERO Y DOBLE FREGADERO	2
7	ENSENADA, BAJA CALIFORNIA	MESA DE 230 CM CON RESPALDO Y DOBLE FREGADERO CENTRAL PARA O	1
8	ENSENADA, BAJA CALIFORNIA	MESA DE 210 CM CON RESPALDO Y DOBLE FREGADERO IZQUIERDO. DIM	1
79	ENSENADA, BAJA CALIFORNIA	COCINETA CON PARRILLA ELECTRICA DERECHA Y FREGADERO IZQUIERDA	1
80	ENSENADA, BAJA CALIFORNIA	COCINETA CON PARRILLA ELECTRICA IZQUIERDA FREGADERO DERECHO.	1
83	ENSENADA, BAJA CALIFORNIA	MESA DE 180 CM CON RESPALDO Y FREGADERO DERECHO. DIMENSIONES	1
85	ENSENADA, BAJA CALIFORNIA	MESA DE 300 CM CON DOBLE FREGADERO CENTRAL. DIMENSIONES GENE	1
86	ENSENADA, BAJA CALIFORNIA	MESA DE 120 CM CON RESPALDO Y FREGADERO IZQUIERDO. DIMENSION	1
87	ENSENADA, BAJA CALIFORNIA	MESA DE 180 CM CON RESPALDO Y DOBLE FREGADERO CENTRAL. DIMEN	2
94	ENSENADA, BAJA CALIFORNIA	MESA LISA PARA RECIBO DE LOZA CON ESCURRIDERO DERECHO FRENTE	2
96	ENSENADA, BAJA CALIFORNIA	MESA DE 230 CM PARA LAVADO DE BIBERONES CON TRIPLE FREGADERO	1
126	ZARAGOZA, CDMX NORTE	MESA DE 270 CM. CON RESPALDO, ESCURRIDERO Y DOBLE FREGADERO	2
131	ZARAGOZA, CDMX NORTE	MESA DE 230 CM CON RESPALDO Y DOBLE FREGADERO CENTRAL PARA O	1
132	ZARAGOZA, CDMX NORTE	MESA DE 210 CM CON RESPALDO Y DOBLE FREGADERO IZQUIERDO. DIM	1
198	ZARAGOZA, CDMX NORTE	COCINETA CON PARRILLA ELECTRICA DERECHA Y FREGADERO IZQUIERD	1
201	ZARAGOZA, CDMX NORTE	MESA DE 180 CM CON RESPALDO Y FREGADERO DERECHO. DIMENSIONES	1
203	ZARAGOZA, CDMX NORTE	MESA DE 300 CM CON DOBLE FREGADERO CENTRAL. DIMENSIONES GENE	1
204	ZARAGOZA, CDMX NORTE	MESA DE 120 CM CON RESPALDO Y FREGADERO IZQUIERDO. DIMENSION	1
205	ZARAGOZA, CDMX NORTE	MESA DE 180 CM CON RESPALDO Y DOBLE FREGADERO CENTRAL. DIMEN	2
212	ZARAGOZA, CDMX NORTE	MESA LISA PARA RECIBO DE LOZA CON ESCURRIDERO DERECHO FRENTE	2
214	ZARAGOZA, CDMX NORTE	MESA DE 230 CM PARA LAVADO DE BIBERONES CON TRIPLE FREGADERO	1

ANEXOS
DIVISION DE CONTRATOS

Durango 291, Piso 11, Col. Roma Norte, Alcaldía Cuauhtémoc, C. P. 06700, Ciudad de México
Tel. 55 5726-1700, Ext. 14563. www.imss.gob.mx



ACTA DE FALLO

LICITACIÓN PÚBLICA NACIONAL ELECTRÓNICA
No. LA-50-GYR-050GYR975-N-3-2024

"ADQUISICIÓN DE MOBILIARIO ADMINISTRATIVO PARA HOSPITALES PRIORITARIOS (07 OBRAS)"

PARTIDA	UBICACIÓN	DESCRIPCIÓN	CANTIDAD
246	TUXTLA GUTIÉRREZ, CHIAPAS	MESA DE 270 CM. CON RESPALDO, ESCURRIDERO Y DOBLE FREGADERO	4
249	TUXTLA GUTIÉRREZ, CHIAPAS	MESA DE 180 CM CON RESPALDO Y FREGADERO DERECHO CON PREPARAC	1
250	TUXTLA GUTIÉRREZ, CHIAPAS	MESA DE 230 CM CON RESPALDO Y DOBLE FREGADERO CENTRAL PARA O	1
251	TUXTLA GUTIÉRREZ, CHIAPAS	MESA DE 210 CM CON RESPALDO Y DOBLE FREGADERO IZQUIERDO. DIM	1
319	TUXTLA GUTIÉRREZ, CHIAPAS	COCINETA CON PARRILLA ELECTRICA DERECHA Y FREGADERO IZQUIERD	1
320	TUXTLA GUTIÉRREZ, CHIAPAS	COCINETA CON PARRILLA ELECTRICA IZQUIERDA FREGADERO DERECHO.	1
324	TUXTLA GUTIÉRREZ, CHIAPAS	MESA DE 300 CM CON DOBLE FREGADERO CENTRAL. DIMENSIONES GENE	1
325	TUXTLA GUTIÉRREZ, CHIAPAS	MESA DE 120 CM CON RESPALDO Y FREGADERO IZQUIERDO. DIMENSION	1
326	TUXTLA GUTIÉRREZ, CHIAPAS	MESA DE 180 CM CON RESPALDO Y DOBLE FREGADERO CENTRAL. DIMEN	4
333	TUXTLA GUTIÉRREZ, CHIAPAS	MESA LISA PARA RECIBO DE LOZA CON ESCURRIDERO DERECHO FRENTE	4
335	TUXTLA GUTIÉRREZ, CHIAPAS	MESA DE 230 CM PARA LAVADO DE BIBERONES CON TRIPLE FREGADERO	1
369	CD. JUÁREZ, CHIHUAHUA	MESA DE 270 CM. CON RESPALDO, ESCURRIDERO Y DOBLE FREGADERO	2
374	CD. JUÁREZ, CHIHUAHUA	MESA DE 230 CM CON RESPALDO Y DOBLE FREGADERO CENTRAL PARA O	1
375	CD. JUÁREZ, CHIHUAHUA	MESA DE 210 CM CON RESPALDO Y DOBLE FREGADERO IZQUIERDO. DIM	1
442	CD. JUÁREZ, CHIHUAHUA	COCINETA CON PARRILLA ELECTRICA DERECHA Y FREGADERO IZQUIERD	1
443	CD. JUÁREZ, CHIHUAHUA	COCINETA CON PARRILLA ELECTRICA IZQUIERDA FREGADERO DERECHO.	1
446	CD. JUÁREZ, CHIHUAHUA	MESA DE 180 CM CON RESPALDO Y FREGADERO DERECHO. DIMENSIONES	1
447	CD. JUÁREZ, CHIHUAHUA	MESA DE 300 CM CON DOBLE FREGADERO CENTRAL. DIMENSIONES GENE	1
448	CD. JUÁREZ, CHIHUAHUA	MESA DE 120 CM CON RESPALDO Y FREGADERO IZQUIERDO. DIMENSION	1
449	CD. JUÁREZ, CHIHUAHUA	MESA DE 180 CM CON RESPALDO Y DOBLE FREGADERO CENTRAL. DIMEN	2
456	CD. JUÁREZ, CHIHUAHUA	MESA LISA PARA RECIBO DE LOZA CON ESCURRIDERO DERECHO FRENTE	2
459	CD. JUÁREZ, CHIHUAHUA	MESA DE 230 CM PARA LAVADO DE BIBERONES CON TRIPLE FREGADERO	2

Durango 291, Piso 11, Col. Roma Norte, Alcaldía Cuauhtémoc, C. P. 06700, Ciudad de México
Tel. 55 5726-1700, Ext. 14563. www.imss.gob.mx

2024 Felipe Carrillo PUERTO

ACTA DE FALLO

LICITACIÓN PÚBLICA NACIONAL ELECTRÓNICA
No. LA-50-GYR-050GYR975-N-3-2024

"ADQUISICIÓN DE MOBILIARIO ADMINISTRATIVO PARA HOSPITALES PRIORITARIOS (07 OBRAS)"

PARTIDA	UBICACIÓN	DESCRIPCIÓN	CANTIDAD
467	CD. JUÁREZ, CHIHUAHUA	SILLON FIJO DE RESPALDO BAJO, BASE DE TRINEO, TAPIZADO EN TE	567
478	CD. JUÁREZ, CHIHUAHUA	SILLON FIJO CONFORTABLE DE 1 LUGAR TAPIZADO EN TELA. DIMENSI	26
491	SAN ALEJANDRO, PUEBLA	MESA DE 270 CM. CON RESPALDO, ESCURRIDERO Y DOBLE FREGADERO	2
496	SAN ALEJANDRO, PUEBLA	MESA DE 230 CM CON RESPALDO Y DOBLE FREGADERO CENTRAL PARA O	1
563	SAN ALEJANDRO, PUEBLA	COCINETA CON PARRILLA ELECTRICA DERECHA Y FREGADERO IZQUIERD	1
566	SAN ALEJANDRO, PUEBLA	MESA DE 180 CM CON RESPALDO Y FREGADERO DERECHO. DIMENSIONES	1
567	SAN ALEJANDRO, PUEBLA	MESA DE 120 CM CON RESPALDO Y FREGADERO IZQUIERDO. DIMENSION	1
568	SAN ALEJANDRO, PUEBLA	MESA DE 180 CM CON RESPALDO Y DOBLE FREGADERO CENTRAL. DIMEN	2
575	SAN ALEJANDRO, PUEBLA	MESA LISA PARA RECIBO DE LOZA CON ESCURRIDERO DERECHO FRENTE	2
576	SAN ALEJANDRO, PUEBLA	MESA DE 230 CM PARA LAVADO DE BIBERONES CON TRIPLE FREGADERO	1
604	NAVOJOA, SONORA	MESA DE 270 CM. CON RESPALDO, ESCURRIDERO Y DOBLE FREGADERO	4
607	NAVOJOA, SONORA	MESA DE 180 CM CON RESPALDO Y FREGADERO DERECHO CON PREPARAC	1
608	NAVOJOA, SONORA	MESA DE 230 CM CON RESPALDO Y DOBLE FREGADERO CENTRAL PARA O	1
609	NAVOJOA, SONORA	MESA DE 210 CM CON RESPALDO Y DOBLE FREGADERO IZQUIERDO. DIM	1
680	NAVOJOA, SONORA	COCINETA CON PARRILLA ELECTRICA DERECHA Y FREGADERO IZQUIERD	1
681	NAVOJOA, SONORA	COCINETA CON PARRILLA ELECTRICA IZQUIERDA FREGADERO DERECHO.	1
685	NAVOJOA, SONORA	MESA DE 300 CM CON DOBLE FREGADERO CENTRAL. DIMENSIONES GENE	1
686	NAVOJOA, SONORA	MESA DE 120 CM CON RESPALDO Y FREGADERO IZQUIERDO. DIMENSION	1
687	NAVOJOA, SONORA	MESA DE 180 CM CON RESPALDO Y DOBLE FREGADERO CENTRAL. DIMEN	4
694	NAVOJOA, SONORA	MESA LISA PARA RECIBO DE LOZA CON ESCURRIDERO DERECHO FRENTE	4
697	NAVOJOA, SONORA	MESA DE 230 CM PARA LAVADO DE BIBERONES CON TRIPLE FREGADERO	1
732	TICÚL, YUCATÁN	MESA DE 230 CM CON RESPALDO Y DOBLE FREGADERO CENTRAL PARA O	1

Durango 291, Piso 11, Col. Roma Norte, Alcaldía Cuauhtémoc, C. P. 06700, Ciudad de México
Tel. 55 5726-1700, Ext. 14583. www.imss.gob.mx

ANEXOS
DIVISION DE CONTRATOS
2024
Felipe Carrillo PUERTO

ACTA DE FALLO

LICITACIÓN PÚBLICA NACIONAL ELECTRÓNICA
No. LA-50-GYR-050GYR975-N-3-2024

"ADQUISICIÓN DE MOBILIARIO ADMINISTRATIVO PARA HOSPITALES PRIORITARIOS (07 OBRAS)"

PARTIDA	UBICACIÓN	DESCRIPCIÓN	CANTIDAD
796	TICÚL, YUCATÁN	COCINETA CON PARRILLA ELECTRICA DERECHA Y FREGADERO IZQUIERD	1
797	TICÚL, YUCATÁN	COCINETA CON PARRILLA ELECTRICA IZQUIERDA FREGADERO DERECHO.	1
800	TICÚL, YUCATÁN	MESA DE 180 CM CON RESPALDO Y FREGADERO DERECHO. DIMENSIONES	1
801	TICÚL, YUCATÁN	MESA DE 300 CM CON DOBLE FREGADERO CENTRAL. DIMENSIONES GENE	1
802	TICÚL, YUCATÁN	MESA CON RESPALDO Y DOBLE FREGADERO DERECHO. DIMENSIONES GEN	1
803	TICÚL, YUCATÁN	MESA DE 120 CM CON RESPALDO Y FREGADERO IZQUIERDO. DIMENSION	1
810	TICÚL, YUCATÁN	MESA LISA PARA RECIBO DE LOZA CON ESCURRIDERO IZQUIERDO FRE	1
812	TICÚL, YUCATÁN	MESA DE 230 CM PARA LAVADO DE BIBERONES CON TRIPLE FREGADERO	1
820	TICÚL, YUCATÁN	MESA DE 150 CM CON RESPALDO Y FREGADERO IZQUIERDO. DIMENSIO	1

Con fundamento en el artículo 38 de la Ley, el apartado 9 de la convocatoria y conforme se señala de manera fundada y motivada en la evaluación, se declaran **desiertas 100 partidas**, mismas que se enlistan a continuación:

PARTIDA	DESCRIPCIÓN	CANTIDAD	DESTINO
26	ESCRITORIO MODULAR TIPO BALA DE 150CM SIN LATERAL. DIMENSION	6	BAJA CALIFORNIA
35	SILLON CONFORTABLE DE 1 LUGAR, TAPIZADO EN TELA. DIMENSIONES	70	BAJA CALIFORNIA
41	TARJETERO DOBLE PARA TARJETAS DE 7.62 X 12.70 CM (3 PULGADAS	1	BAJA CALIFORNIA
42	TARJETERO DOBLE PARA TARJETAS DE 12.70 X 20.3 CM (5 PULGADAS	7	BAJA CALIFORNIA
43	TARJETERO SENCILLO PARA TARJETAS DE 7.62 X 12.70 CM (3 PULGA	7	BAJA CALIFORNIA
67	SILLA TIPO BOUNCER CON ESTRUCTURA DE TRINEO. MOVIMIENTOS / S	6	BAJA CALIFORNIA

Durango 291, Piso 11, Col. Roma Norte, Alcaldía Cuauhtémoc, C. P. 06700, Ciudad de México
Tel. 55 5726-1700, Ext. 14563. www.imss.gob.mx

2024 Felipe Carrillo PUERTO

ACTA DE FALLO

LICITACIÓN PÚBLICA NACIONAL ELECTRÓNICA
No. LA-50-GYR-050GYR975-N-3-2024

"ADQUISICIÓN DE MOBILIARIO ADMINISTRATIVO PARA HOSPITALES PRIORITARIOS (07 OBRAS)"

PARTIDA	DESCRIPCIÓN	CANTIDAD	DESTINO
68	SILLA PARA AULA. DIMENSIONES GENERALES: FRENTE 60 CM, FONDO	40	BAJA CALIFORNIA
73	TARIMA PLASTICA PARA PATIN HIDRAULICO. DIMENSIONES GENERALE	2	BAJA CALIFORNIA
81	COLGADOR PARA UTENSILIOS DE COCINA. DIMENSIONES GENERALES	1	BAJA CALIFORNIA
82	DEPOSITO DE PAN. DIMENSIONES GENERALES: FRENTE 70 CM, FONDO	1	BAJA CALIFORNIA
101	MODULO ESCRITORIO AUTO SUSTENTABLE PARA 1 LUGAR. CORREDERAS	5	BAJA CALIFORNIA
114	MESA DE CENTRO EN MDP. DIMENSIONES GENERALES: ANCHO 80 CM, L	9	BAJA CALIFORNIA
115	SILLON FIJO CONFORTABLE DE 1 LUGAR TAPIZADO EN TELA. DIMENSI	10	BAJA CALIFORNIA
119	GUARDA INFERIOR DE 120 CM. DIMENSIONES GENERALES: LARGO 120	5	BAJA CALIFORNIA
120	GUARDA INFERIOR DE 150 CM. DIMENSIONES GENERALES: LARGO 150	50	BAJA CALIFORNIA
158	SILLON CONFORTABLE DE 1 LUGAR, TAPIZADO EN TELA. DIMENSIONES	61	ZARAGOZA
166	TARJETERO TRIPLE DE 10 GAVETAS PARA TARJETAS DE 7.62 X 12.70	2	ZARAGOZA
173	CARRO TRANSPORTADOR DE BIBERONES. DIMENSIONES GENERALES: LAR	3	ZARAGOZA
186	SILLA TIPO BOUNCER CON ESTRUCTURA DE TRINEO. MOVIMIENTOS / S	6	ZARAGOZA
187	SILLA PARA AULA. DIMENSIONES GENERALES: FRENTE 60 CM, FONDO	40	ZARAGOZA
191	TARIMA PARA ESTIBAR MERCANCIAS. DIMENSIONES GENERALES: FRENT	23	ZARAGOZA
192	TARIMA PLASTICA PARA PATIN HIDRAULICO. DIMENSIONES GENERALE	2	ZARAGOZA

ANEXOS
DIVISION DE CONTRATOS
2024

ACTA DE FALLO

LICITACIÓN PÚBLICA NACIONAL ELECTRÓNICA
No. LA-50-GYR-050GYR975-N-3-2024

"ADQUISICIÓN DE MOBILIARIO ADMINISTRATIVO PARA HOSPITALES PRIORITARIOS (07 OBRAS)"

PARTIDA	DESCRIPCIÓN	CANTIDAD	DESTINO
199	COLGADOR PARA UTENSILIOS DE COCINA. DIMENSIONES GENERALES	1	ZARAGOZA
200	DEPOSITO DE PAN. DIMENSIONES GENERALES: FRENTE 70 CM, FONDO	1	ZARAGOZA
217	MODULO ESCRITORIO AUTO SUSTENTABLE PARA 1 LUGAR. CORREDERAS	11	ZARAGOZA
229	MESA DE CENTRO EN MDP. DIMENSIONES GENERALES: ANCHO 80 CM, L	4	ZARAGOZA
231	SILLON FIJO CONFORTABLE DE 1 LUGAR TAPIZADO EN TELA. DIMENSI	19	ZARAGOZA
267	ESCRITORIO MODULAR TIPO BALA DE 150CM SIN LATERAL. DIMENSION	17	CHIAPAS
269	MESA CIRCULAR PARA JUNTAS DE 8 LUGARES. DIMENSIONES GENERALE	1	CHIAPAS
282	TARJETERO DOBLE PARA TARJETAS DE 7.62 X 12.70 CM (3 PULGADAS	2	CHIAPAS
283	TARJETERO DOBLE PARA TARJETAS DE 12.70 X 20.3 CM (5 PULGADAS	7	CHIAPAS
284	TARJETERO SENCILLO PARA TARJETAS DE 7.62 X 12.70 CM (3 PULGA	6	CHIAPAS
308	SILLA TIPO BOUNCER CON ESTRUCTURA DE TRINEO. MOVIMIENTOS / S	4	CHIAPAS
309	SILLA PARA AULA. DIMENSIONES GENERALES: FRENTE 60 CM, FONDO	40	CHIAPAS
313	TARIMA PLASTICA PARA PATIN HIDRAULICO. DIMENSIONES GENERALE	2	CHIAPAS
321	COLGADOR PARA UTENSILIOS DE COCINA. DIMENSIONES GENERALES	1	CHIAPAS
322	DEPOSITO DE PAN. DIMENSIONES GENERALES: FRENTE 70 CM, FONDO	1	CHIAPAS
340	MESA RECTANGULAR DE JUNTAS PARA 8 PERSONAS. DIMENSIONES GENE	1	CHIAPAS

ACTA DE FALLO

LICITACIÓN PÚBLICA NACIONAL ELECTRÓNICA No. LA-50-GYR-050GYR975-N-3-2024

"ADQUISICIÓN DE MOBILIARIO ADMINISTRATIVO PARA HOSPITALES PRIORITARIOS (07 OBRAS)"

PARTIDA	DESCRIPCIÓN	CANTIDAD	DESTINO
341	MODULO ESCRITORIO AUTO SUSTENTABLE PARA 1 LUGAR. CORREDERAS	5	CHIAPAS
355	MESA DE CENTRO EN MDP. DIMENSIONES GENERALES: ANCHO 80 CM, L	8	CHIAPAS
356	SILLON FIJO CONFORTABLE DE 1 LUGAR TAPIZADO EN TELA. DIMENSI	18	CHIAPAS
360	GUARDA INFERIOR DE 120 CM. DIMENSIONES GENERALES: LARGO 120	4	CHIAPAS
361	GUARDA INFERIOR DE 150 CM. DIMENSIONES GENERALES: LARGO 150	25	CHIAPAS
368	MESA CALIENTE DE 159 CM PARA VAPOR (4 CHAROLAS) FABRICADA A	1	CHIHUAHUA
392	ESCRITORIO MODULAR TIPO BALA DE 150CM SIN LATERAL. DIMENSION	13	CHIHUAHUA
400	SILLON CONFORTABLE DE 1 LUGAR, TAPIZADO EN TELA. DIMENSIONES	98	CHIHUAHUA
405	TARJETERO DOBLE PARA TARJETAS DE 7.62 X 12.70 CM (3 PULGADAS	2	CHIHUAHUA
406	TARJETERO DOBLE PARA TARJETAS DE 12.70 X 20.3 CM (5 PULGADAS	7	CHIHUAHUA
419	MESA LISA PARA DOBLAR ROPA LARGO 180 CM, ANCHO100 CM, ALTUR	1	CHIHUAHUA
430	SILLA TIPO BOUNCER CON ESTRUCTURA DE TRINEO. MOVIMIENTOS / S	6	CHIHUAHUA
431	SILLA PARA AULA. DIMENSIONES GENERALES: FRENTE 60 CM, FONDO	40	CHIHUAHUA
436	TARIMA PLASTICA PARA PATIN HIDRAULICO. DIMENSIONES GENERALE	2	CHIHUAHUA
444	COLGADOR PARA UTENSILIOS DE COCINA. DIMENSIONES GENERALES	1	CHIHUAHUA
445	DEPOSITO DE PAN. DIMENSIONES GENERALES: FRENTE 70 CM, FONDO	1	CHIHUAHUA

ANEXOS
DIVISION DE CONTRATOS
2024
Felipe Carrillo PUERTO

ACTA DE FALLO

LICITACIÓN PÚBLICA NACIONAL ELECTRÓNICA
No. LA-50-GYR-050GYR975-N-3-2024

"ADQUISICIÓN DE MOBILIARIO ADMINISTRATIVO PARA HOSPITALES PRIORITARIOS (07 OBRAS)"

PARTIDA	DESCRIPCIÓN	CANTIDAD	DESTINO
457	MESA PARA COMEDOR. DIMENSIONES GENERALES: FRENTE 90 CM, PROF	74	CHIHUAHUA
464	MODULO ESCRITORIO AUTO SUSTENTABLE PARA 1 LUGAR. CORREDERAS	2	CHIHUAHUA
477	MESA DE CENTRO EN MDP. DIMENSIONES GENERALES: ANCHO 80 CM, L	9	CHIHUAHUA
482	GUARDA INFERIOR DE 120 CM. DIMENSIONES GENERALES: LARGO 120	3	CHIHUAHUA
483	GUARDA INFERIOR DE 150 CM. DIMENSIONES GENERALES: LARGO 150	24	CHIHUAHUA
489	MESA CALIENTE DE 159 CM PARA VAPOR (4 CHAROLAS) FABRICADA A	1	PUEBLA
529	TARJETERO DOBLE PARA TARJETAS DE 12.70 X 20.3 CM (5 PULGADAS	7	PUEBLA
531	TARJETERO TRIPLE DE 10 GAVETAS PARA TARJETAS DE 7.62 X 12.70	2	PUEBLA
538	CARRO TRANSPORTADOR DE BIBERONES. DIMENSIONES GENERALES: LAR	3	PUEBLA
551	SILLA TIPO BOUNCER CON ESTRUCTURA DE TRINEO. MOVIMIENTOS / S	6	PUEBLA
552	SILLA PARA AULA. DIMENSIONES GENERALES: FRENTE 60 CM, FONDO	40	PUEBLA
556	TARIMA PARA ESTIBAR MERCANCIAS. DIMENSIONES GENERALES: FRENT	23	PUEBLA
557	TARIMA PLASTICA PARA PATIN HIDRAULICO. DIMENSIONES GENERALE	2	PUEBLA
564	COLGADOR PARA UTENSILIOS DE COCINA. DIMENSIONES GENERALES	1	PUEBLA
565	DEPOSITO DE PAN. DIMENSIONES GENERALES: FRENTE 70 CM, FONDO	1	PUEBLA
581	MODULO ESCRITORIO AUTO SUSTENTABLE PARA 1 LUGAR. CORREDERAS	5	PUEBLA

Durango 291, Piso 11, Col. Roma Norte, Alcaldía Cuauhtémoc, C. P. 06700, Ciudad de México
Tel. 55 5726-1700, Ext. 14563. www.imss.gob.mx

2024 Felipe Carrillo PUERTO

ACTA DE FALLO

LICITACIÓN PÚBLICA NACIONAL ELECTRÓNICA
No. LA-50-GYR-050GYR975-N-3-2024

"ADQUISICIÓN DE MOBILIARIO ADMINISTRATIVO PARA HOSPITALES PRIORITARIOS (07 OBRAS)"

PARTIDA	DESCRIPCIÓN	CANTIDAD	DESTINO
593	MESA DE CENTRO EN MDP. DIMENSIONES GENERALES: ANCHO 80 CM, L	9	PUEBLA
594	SILLON FIJO CONFORTABLE DE 1 LUGAR TAPIZADO EN TELA. DIMENSI	26	PUEBLA
627	ESCRITORIO MODULAR TIPO BALA DE 150CM SIN LATERAL. DIMENSION	4	SONORA
642	TARJETERO DOBLE PARA TARJETAS DE 7.62 X 12.70 CM (3 PULGADAS	1	SONORA
643	TARJETERO DOBLE PARA TARJETAS DE 12.70 X 20.3 CM (5 PULGADAS	7	SONORA
644	TARJETERO SENCILLO PARA TARJETAS DE 7.62 X 12.70 CM (3 PULGA	5	SONORA
668	SILLA TIPO BOUNCER CON ESTRUCTURA DE TRINEO. MOVIMIENTOS / S	3	SONORA
673	TARIMA PLASTICA PARA PATIN HIDRAULICO. DIMENSIONES GENERALE	2	SONORA
676	BOTE DE BASURA SOBRE CARRO PATIN. DIMENSIONES GENERALES: BOT	2	SONORA
682	COLGADOR PARA UTENSILIOS DE COCINA. DIMENSIONES GENERALES	1	SONORA
683	DEPOSITO DE PAN. DIMENSIONES GENERALES: FRENTE 70 CM, FONDO	1	SONORA
695	MESA PARA COMEDOR. DIMENSIONES GENERALES: FRENTE 90 CM, PROF	80	SONORA
716	MESA DE CENTRO EN MDP. DIMENSIONES GENERALES: ANCHO 80 CM, L	7	SONORA
717	SILLON FIJO CONFORTABLE DE 1 LUGAR TAPIZADO EN TELA. DIMENSI	11	SONORA
721	GUARDA INFERIOR DE 120 CM. DIMENSIONES GENERALES: LARGO 120	3	SONORA
722	GUARDA INFERIOR DE 150 CM. DIMENSIONES GENERALES: LARGO 150	32	SONORA

ANEXOS
DIVISION DE CONTRATOS

Durango 291, Piso 11, Col. Roma Norte, Alcaldía Cuauhtémoc, C. P. 06700, Ciudad de México
Tel. 55 5726-1700, Ext. 74563. www.imss.gob.mx

2024 Felipe Carrillo PUERTO

ACTA DE FALLO

LICITACIÓN PÚBLICA NACIONAL ELECTRÓNICA
No. LA-50-GYR-050GYR975-N-3-2024

"ADQUISICIÓN DE MOBILIARIO ADMINISTRATIVO PARA HOSPITALES PRIORITARIOS (07 OBRAS)"

PARTIDA	DESCRIPCIÓN	CANTIDAD	DESTINO
728	MESA CALIENTE DE 159 CM PARA VAPOR (4 CHAROLAS) FABRICADA A	1	YUCATÁN
761	TARJETERO DOBLE PARA TARJETAS DE 7.62 X 12.70 CM (3 PULGADAS	1	YUCATÁN
762	TARJETERO DOBLE PARA TARJETAS DE 12.70 X 20.3 CM (5 PULGADAS	7	YUCATÁN
763	TARJETERO SENCILLO PARA TARJETAS DE 7.62 X 12.70 CM (3 PULGA	5	YUCATAN
775	MESA LISA PARA DOBLAR ROPA LARGO 180 CM, ANCHO100 CM, ALTUR	1	YUCATAN
785	SILLA TIPO BOUNCER CON ESTRUCTURA DE TRINEO. MOVIMIENTOS / S	3	YUCATÁN
786	SILLA PARA AULA. DIMENSIONES GENERALES: FRENTE 60 CM, FONDO	32	YUCATÁN
790	TARIMA PLASTICA PARA PATIN HIDRAULICO. DIMENSIONES GENERALE	4	YUCATÁN
798	COLGADOR PARA UTENSILIOS DE COCINA. DIMENSIONES GENERALES	1	YUCATÁN
799	DEPOSITO DE PAN. DIMENSIONES GENERALES: FRENTE 70 CM, FONDO	1	YUCATÁN
809	MESA LISA DE 180 CM CON RESPALDO Y ENTREPAÑO. DIMENSIONES GE	1	YUCATÁN
830	MESA DE CENTRO EN MDP. DIMENSIONES GENERALES: ANCHO 80 CM, L	2	YUCATÁN
834	GUARDA INFERIOR DE 120 CM. DIMENSIONES GENERALES: LARGO 120	6	YUCATÁN
835	GUARDA INFERIOR DE 150 CM. DIMENSIONES GENERALES: LARGO 150	100	YUCATÁN

Los contratos se adjudican considerando los precios unitarios ofertados por los licitantes en sus propuestas económicas, mismas que para los efectos del presente Fallo se tienen por reproducidas en este apartado como si a la letra se insertaren.

Durango 291, Piso TI, Col. Roma Norte, Alcaldía Cuauhtémoc, C. P. 06700. Ciudad de México
Tel: 55 5226-1700, Ext. 14563. www.imss.gob.mx

2024 Felipe Carrillo PUERTO

ACTA DE FALLO

LICITACIÓN PÚBLICA NACIONAL ELECTRÓNICA
No. LA-50-GYR-050GYR975-N-3-2024

"ADQUISICIÓN DE MOBILIARIO ADMINISTRATIVO PARA HOSPITALES PRIORITARIOS (07 OBRAS)"

De conformidad con el artículo 37 fracción V de la Ley se informa a los licitantes adjudicados que, con el fin de dar cumplimiento a lo establecido en el artículo 46 de la Ley y demás correlativos, deberán entregar a partir del día hábil siguiente a la adjudicación, en la División de Contratos ubicada en el piso 10 del inmueble de Calle Durango No. 291, Colonia Roma Norte, Alcaldía Cuauhtémoc, Código Postal 06700, Ciudad de México, en un horario de 9:30 a 14:00 horas en copia simple y original o copia certificada para cotejo de los documentos señalados en el Documento Adjunto 3. "Documentación legal solicitada para la elaboración del contrato" de la convocatoria y que se integra a la presente como **ANEXO VIII**, para pronta referencia.

En cumplimiento a los artículos 2 fracción II, 45 último párrafo, 56 segundo párrafo de la Ley; 84 segundo párrafo del Reglamento; así como lo establecido en el "Acuerdo por el que se incorpora como un módulo de CompraNet la aplicación denominada Formalización de Instrumentos Jurídicos y se emiten las Disposiciones de carácter general que regulan su funcionamiento", publicado en el DOF el 18 de septiembre de 2020; se solicita que previo a la suscripción del contrato respectivo, los representantes legales de los adjudicados lleven a cabo su registro en el Módulo de Formalización de Instrumentos Jurídicos (MFIJ), para lo cual se pone a su disposición las siguientes direcciones electrónicas:
https://www.gob.mx/compranet/documentos/modulo-de-formalización-de-instrumentos-juridicos
https://compranetinfo.hacienda.gob.mx/descargas/Guia_de_registro_de_empresas_V3.pdf

Asimismo, se le informa que los contratos se formalizarán en el MFIJ a más tardar el **18 de julio de 2024 a las 17:00 horas,** plazo que se encuentra comprendido dentro de los quince días naturales posteriores a la notificación del acto de Fallo, en términos del artículo 46 de la Ley. Si los interesados durante el citado periodo no firman el contrato por causas imputables al mismo, la Convocante se apegará a lo previsto por el artículo en mención.

En cumplimiento al artículo 84 del Reglamento de la Ley y las modificaciones establecidas en el DECRETO por el que se reforman y adicionan diversas disposiciones del Reglamento de la Ley de Adquisiciones, Arrendamientos y Servicios del Sector Público, publicado en el Diario Oficial de la Federación el 1° de junio de 2022, se señalan los datos de los contratos derivados del presente procedimiento, los cuales tienen vigencia a partir del día hábil siguiente a la notificación del fallo y hasta el 31 de diciembre de 2024, conforme a lo siguiente:

No. DE CONTRATO	MONTO DEL CONTRATO SIN IVA	PORCENTAJE DE GARANTÍA	MONTO DE LA GARANTÍA	TIPO DE GARANTIA
050GYR975N00324-001-00	$536,231.34	10%	$53,623.13	DIVISIBLE
050GYR975N00324-002-00	$640,823.98	10%	$64,082.40	DIVISIBLE
050GYR975N00324-003-00	$155,092.80	10%	$15,509.28	DIVISIBLE
050GYR975N00324-004-00	$127,157.38	10%	$12,715.74	DIVISIBLE
050GYR975N00324-005-00	$105,161.80	10%	$10,516.18	DIVISIBLE

ANEXOS
DIVISION DE CONTRATOS

Durango 291, Piso 11, Col. Roma Norte, Alcaldía Cuauhtémoc, C. P. 06700, Ciudad de México
Tel. 55 5726-1700, Ext. 14563, www.imss.gob.mx



2024
Felipe Carrillo PUERTO
BENEMÉRITO DEL PROLETARIADO, REVOLUCIONARIO Y DEFENSOR DEL MAYAB

ACTA DE FALLO

LICITACIÓN PÚBLICA NACIONAL ELECTRÓNICA
No. LA-50-GYR-050GYR975-N-3-2024

"ADQUISICIÓN DE MOBILIARIO ADMINISTRATIVO PARA HOSPITALES PRIORITARIOS (07 OBRAS)"

No. DE CONTRATO	MONTO DEL CONTRATO SIN IVA	PORCENTAJE DE GARANTÍA	MONTO DE LA GARANTÍA	TIPO DE GARANTIA
050GYR975N00324-006-00	$230,900.00	10%	$23,090.00	DIVISIBLE
050GYR975N00324-007-00	$60,600.00	10%	$6,060.00	DIVISIBLE
050GYR975N00324-008-00	$30,300.00	10%	$3,030.00	DIVISIBLE
050GYR975N00324-009-00	$45,000.00	10%	$4,500.00	DIVISIBLE
050GYR975N00324-010-00	$422,463.60	10%	$42,246.36	DIVISIBLE
050GYR975N00324-011-00	$444,598.00	10%	$44,459.80	DIVISIBLE
050GYR975N00324-012-00	$3,713,070.00	10%	$371,307.00	DIVISIBLE
050GYR975N00324-013-00	$3,951,630.00	10%	$395,163.00	DIVISIBLE
050GYR975N00324-014-00	$904,760.00	10%	$90,476.00	DIVISIBLE
050GYR975N00324-015-00	$2,830,315.00	10%	$283,031.50	DIVISIBLE
050GYR975N00324-016-00	$86,243.00	10%	$8,624.30	DIVISIBLE
050GYR975N00324-017-00	$85,572.00	10%	$8,557.20	DIVISIBLE
050GYR975N00324-018-00	$15,683,700.00	10%	$1,568,370.00	DIVISIBLE
050GYR975N00324-019-00	$12,527,430.00	10%	$1,252,743.00	DIVISIBLE
050GYR975N00324-020-00	$10,889,000.00	10%	$1,088,900.00	DIVISIBLE
050GYR975N00324-021-00	$9,762,050.00	10%	$976,205.00	DIVISIBLE
050GYR975N00324-022-00	$15,418,650.00	10%	$1,541,865.00	DIVISIBLE
050GYR975N00324-023-00	$13,575,750.00	10%	$1,357,575.00	DIVISIBLE
050GYR975N00324-024-00	$7,904,500.00	10%	$790,450.00	DIVISIBLE
050GYR975N00324-025-00	$5,360,967.00	10%	$536,096.70	DIVISIBLE
050GYR975N00324-026-00	$898,451.00	10%	$89,845.10	DIVISIBLE
050GYR975N00324-027-00	$2,781,035.00	10%	$278,103.50	DIVISIBLE
050GYR975N00324-028-00	$5,354,408.00	10%	$535,440.80	DIVISIBLE
050GYR975N00324-029-00	$645,889.00	10%	$64,588.90	DIVISIBLE
050GYR975N00324-030-00	$4,176,465.37	10%	$417,646.54	DIVISIBLE
050GYR975N00324-031-00	$1,606,155.00	10%	$160,615.50	DIVISIBLE

Durango 291, Piso 11, Col. Roma Norte, Alcaldía Cuauhtémoc, C. P. 06700, Ciudad de México
Tel. 55 5726-1700, Ext. 14563. www.imss.gob.mx

2024 Felipe Carrillo PUERTO

ACTA DE FALLO

LICITACIÓN PÚBLICA NACIONAL ELECTRÓNICA
No. LA-50-GYR-050GYR975-N-3-2024

"ADQUISICIÓN DE MOBILIARIO ADMINISTRATIVO PARA HOSPITALES PRIORITARIOS (07 OBRAS)"

No. DE CONTRATO	MONTO DEL CONTRATO SIN IVA	PORCENTAJE DE GARANTÍA	MONTO DE LA GARANTÍA	TIPO DE GARANTIA
050GYR975N00324-032-00	$1,204,492.00	10%	$120,449.20	DIVISIBLE
050GYR975N00324-033-00	$1,011,272.00	10%	$101,127.20	DIVISIBLE
050GYR975N00324-034-00	$1,369,008.00	10%	$136,900.80	DIVISIBLE
050GYR975N00324-035-00	$678,670.00	10%	$67,867.00	DIVISIBLE
050GYR975N00324-036-00	$886,068.00	10%	$88,606.80	DIVISIBLE
050GYR975N00324-037-00	$1,355,287.50	10%	$135,528.75	DIVISIBLE
050GYR975N00324-038-00	$1,342,380.00	10%	$134,238.00	DIVISIBLE
050GYR975N00324-039-00	$1,342,380.00	10%	$134,238.00	DIVISIBLE
050GYR975N00324-040-00	$2,258.00	10%	$225.80	DIVISIBLE
050GYR975N00324-041-00	$2,258.00	10%	$225.80	DIVISIBLE
050GYR975N00324-042-00	$131,975.80	10%	$13,197.58	DIVISIBLE
050GYR975N00324-043-00	$145,175.80	10%	$14,517.58	DIVISIBLE
050GYR975N00324-044-00	$817,136.00	10%	$81,713.60	DIVISIBLE
050GYR975N00324-045-00	$1,929,264.00	10%	$192,926.40	DIVISIBLE
050GYR975N00324-046-00	$1,718,358.00	10%	$171,835.80	DIVISIBLE
050GYR975N00324-047-00	$258,509.00	10%	$25,850.90	DIVISIBLE
050GYR975N00324-048-00	$1,566,910.00	10%	$156,691.00	DIVISIBLE
050GYR975N00324-049-00	$587,009.00	10%	$58,700.90	DIVISIBLE
050GYR975N00324-050-00	$1,411,409.00	10%	$141,140.90	DIVISIBLE
050GYR975N00324-051-00	$152,550.00	10%	$15,255.00	DIVISIBLE
050GYR975N00324-052-00	$167,400.00	10%	$16,740.00	DIVISIBLE
050GYR975N00324-053-00	$147,150.00	10%	$14,715.00	DIVISIBLE
050GYR975N00324-054-00	$45,900.00	10%	$4,590.00	DIVISIBLE
050GYR975N00324-055-00	$129,600.00	10%	$12,960.00	DIVISIBLE
050GYR975N00324-056-00	$220,050.00	10%	$22,005.00	DIVISIBLE
050GYR975N00324-057-00	$993,550.00	10%	$99,355.00	DIVISIBLE

ANEXOS
DIVISION DE CONTRATOS

Durango 291, Piso 11, Col. Roma Norte, Alcaldía Cuauhtémoc, C. P. 06700, Ciudad de México
Tel. 55 5726-1700, Ext. 14563. www.imss.gob.mx

2024
Felipe Carrillo
PUERTO

ACTA DE FALLO

LICITACIÓN PÚBLICA NACIONAL ELECTRÓNICA No. LA-50-GYR-050GYR975-N-3-2024

"ADQUISICIÓN DE MOBILIARIO ADMINISTRATIVO PARA HOSPITALES PRIORITARIOS (07 OBRAS)"

No. DE CONTRATO	MONTO DEL CONTRATO SIN IVA	PORCENTAJE DE GARANTÍA	MONTO DE LA GARANTÍA	TIPO DE GARANTIA
050GYR975N00324-058-00	$1,484,880.00	10%	$148,488.00	DIVISIBLE
050GYR975N00324-059-00	$825,550.00	10%	$82,555.00	DIVISIBLE
050GYR975N00324-060-00	$552,800.00	10%	$55,280.00	DIVISIBLE
050GYR975N00324-061-00	$1,337,380.00	10%	$133,738.00	DIVISIBLE
050GYR975N00324-062-00	$2,249,797.00	10%	$224,979.70	DIVISIBLE
050GYR975N00324-063-00	$1,714,946.00	10%	$171,494.60	DIVISIBLE
050GYR975N00324-064-00	$977,886.00	10%	$97,788.60	DIVISIBLE
050GYR975N00324-065-00	$1,623,758.00	10%	$162,375.80	DIVISIBLE
050GYR975N00324-066-00	$696,663.00	10%	$69,666.30	DIVISIBLE
050GYR975N00324-067-00	$1,004,112.00	10%	$100,411.20	DIVISIBLE
050GYR975N00324-068-00	$189,840.00	10%	$18,984.00	DIVISIBLE
050GYR975N00324-069-00	$1,126,140.08	10%	$112,614.01	DIVISIBLE
050GYR975N00324-070-00	$118,300.96	10%	$11,830.10	DIVISIBLE
050GYR975N00324-071-00	$199,891.20	10%	&19,989.12	DIVISIBLE
050GYR975N00324-072-00	$4,100,293.72	10%	$410,029.37	DIVISIBLE
050GYR975N00324-073-00	$784,818.47	10%	$78,481.85	DIVISIBLE
050GYR975N00324-074-00	$1,810,303.07	10%	$181,030.31	DIVISIBLE
050GYR975N00324-075-00	$3,495,382.60	10%	$349,538.26	DIVISIBLE
050GYR975N00324-076-00	$729,233.12	10%	$72,923.31	DIVISIBLE
050GYR975N00324-077-00	$3,593,726.31	10%	$359,372.63	DIVISIBLE
050GYR975N00324-078-00	$426,638.40	10%	$42,663.84	DIVISIBLE
050GYR975N00324-079-00	$518,300.00	10%	$51,830.00	DIVISIBLE

Los licitantes adjudicados deberán entregar en la División de Contratos ubicada en el piso 10 del inmueble de Calle Durango No. 291, Colonia Roma Norte, Alcaldía Cuauhtémoc, Código Postal 06700, Ciudad de México, en un horario de 9:30 a 14:00, a más tardar dentro de los 10 días naturales siguientes a la firma del contrato, la garantía de cumplimiento del contrato.

ACTA DE FALLO

LICITACIÓN PÚBLICA NACIONAL ELECTRÓNICA
No. LA-50-GYR-050GYR975-N-3-2024

"ADQUISICIÓN DE MOBILIARIO ADMINISTRATIVO PARA HOSPITALES PRIORITARIOS (07 OBRAS)"

Se hace mención que, con fundamento en lo dispuesto en el artículo 37 de la Ley, con esta notificación de Fallo por el que se adjudican los contratos, las obligaciones derivadas de estos serán exigibles sin perjuicio de las obligaciones de las partes de firmarlos en el plazo y término señalado.

8. CIERRE DEL ACTA

Una vez que se dio lectura al Fallo, se consulta a los asistentes si tenían algún comentario u observación, manifestando el representante del Órgano Interno de Control en el IMSS, lo siguiente:

"Con fundamento en el artículo 57 de la Ley de Adquisiciones, Arrendamientos y Servicios del Sector Público que dispone que la Secretaría de la Función Pública podrá verificar en cualquier tiempo que las adquisiciones, arrendamientos y servicios se realicen conforme a lo establecido en la Ley de la materia y demás disposiciones aplicables, en correlación con el artículo 83, párrafo cuarto del Reglamento Interior del Instituto Mexicano del Seguro Social.

En este acto, una vez que se dio lectura a la presente acta, se señala que correspondió a las áreas requirente y técnica, en términos de los artículos 37 de la LAASSP y, 2 de su Reglamento, en correlación con el numeral 5.3.8, inciso a), de las Políticas, Bases y Lineamientos en Materia de Adquisiciones, Arrendamientos y Servicios del Instituto Mexicano del Seguro Social, constatar que los servicios que se evaluaron cumplen con la convocatoria y sus anexos; con las precisiones de la Junta de aclaraciones y si las proposiciones que se presentaron cumplen con lo anterior, que se cuente con el debido sustento en los desechamientos que se determinaron.

Asimismo, se señala que es responsabilidad del área contratante y/o técnica, la evaluación que se realizó para la emisión del presente Acto de Fallo de conformidad con el artículo 36 Bis de la Ley de Adquisiciones, Arrendamientos y Servicios del Sector Público, en concordancia con los numerales 4.2.2.1.15, 4.2.2.1.16 y 4.2.2.1.17 del Acuerdo por el que se expide el Manual Administrativo de Aplicación General en Materia de Adquisiciones, Arrendamientos y Servicios del Sector Público."

El resto de los presentes manifestaron no tener algún comentario u observación.

Para efectos de la notificación, en términos del artículo 37 Bis de la Ley, se difundirá un ejemplar de la presente acta en la dirección electrónica de CompraNet https://upcp-compranet.hacienda.gob.mx/. Asimismo, se informa que a partir de esta fecha se pone a disposición, copia de la presente en el tablero de avisos de la División de Equipo y Mobiliario Administrativo y de Transporte, ubicado en el piso 11 del inmueble situado en calle Durango No. 291, Colonia Roma Norte, Alcaldía Cuauhtémoc, Código Postal 06700, Ciudad de México, por un término no menor de cinco días hábiles, siendo de la exclusiva responsabilidad de los licitantes acudir a enterarse de su contenido y en su caso, obtener copia de la misma. Este procedimiento sustituye a la notificación personal.

No habiendo otro hecho que hacer constar, se da por terminado este acto, siendo las **17:30 horas** del día **03 de julio de 2024**, firmando la presente todos los que en él intervinieron, para los efectos legales.

ANEXOS
DIVISION DE CONTRATOS

Durango 291, Piso 11, Col. Roma Norte, Alcaldía Cuauhtémoc, C. P. 06700, Ciudad de México
Tel. 55 5726-1700, Ext. 14563. www.imss.gob.mx

2024 Felipe Carrillo PUERTO

ACTA DE FALLO

LICITACIÓN PÚBLICA NACIONAL ELECTRÓNICA
No. LA-50-GYR-050GYR975-N-3-2024

"ADQUISICIÓN DE MOBILIARIO ADMINISTRATIVO PARA HOSPITALES PRIORITARIOS (07 OBRAS)"

administrativos y de notificación a que haya lugar, sin que la falta de firma de alguno de ellos reste validez al acta, quienes reciben copia de esta.

Esta Acta consta de 112 páginas y ocho anexos.

---------- **FIN DE TEXTO** ----------

POR EL INSTITUTO MEXICANO DEL SEGURO SOCIAL:

NOMBRE Y CARGO	FIRMA	ANTEFIRMA
Lic. Adrián Bello Nava Titular de la División de Equipo y Mobiliario Administrativo y de Transporte		
Lic. Diana Libertad Carreón Guzmán Representante del Área Requirente		
Lic. Ricardo Ulises Pérez Delgado Titular de la División de Valuación y Análisis Financiero		
Lic. José Manuel Garduño Trejo. Representante de la Coordinación de Legislación y Consulta.		

POR EL ÓRGANO INTERNO DE CONTROL ESPECÍFICO EN EL INSTITUTO MEXICANO DEL SEGURO SOCIAL:

NOMBRE	FIRMA	ANTEFIRMA
C.P. Pedro Alberto Reynoso Morales.		

Durango 291, Piso 11, Col. Roma Norte, Alcaldía Cuauhtémoc, C. P. 06700, Ciudad de México
Tel. 55 5726-1700, Ext. 14553. www.imss.gob.mx

2024
Felipe Carrillo
PUERTO

Licitación Pública Nacional Electrónica No. LA-50-GYR-050GYR975-N-3-2024
"ADQUISICIÓN DE MOBILIARIO ADMINISTRATIVO PARA HOSPITALES PRIORITARIOS (07 OBRAS)"
"PRECISIÓN TÉCNICA"

Núm.	DICE:	DEBE DECIR:
1	La propuesta técnica deberá contener las especificaciones técnicas, la información y documentación requerida en la presente convocatoria, en sus anexos y considerando el resultado de la Junta de Aclaraciones; foliada y suscrita con firma electrónica avanzada que emite el SAT en favor del licitante, persona física o moral, para el cumplimiento de sus obligaciones fiscales, para lo cual deberá integrar la transcripción y descripción de los bienes y demás especificaciones conforme a lo solicitado en los Anexo Uno "Anexo Técnico", Anexo Dos "Términos y Condiciones" y el resultado de la Junta(s) de Aclaraciones. La falta de presentación de la documentación o el incumplimiento de los requisitos establecidos afecta la solvencia de la propuesta y motivará su desechamiento.	La propuesta técnica deberá contener la descripción amplia y detallada del bien ofertado por el Licitante, conforme a las características y diseño de cada Licitante o Fabricante, conteniendo la información y documentación requerida en la presente convocatoria, en sus anexos y considerando el resultado de la Junta de Aclaraciones; foliada y suscrita con firma electrónica avanzada que emite el SAT en favor del licitante, persona física o moral, para el cumplimiento de sus obligaciones fiscales, para lo cual deberá integrar la totalidad de elementos y componentes que conforman al o los bienes ofertados, tanto en diseño como los aspectos que garantizan el adecuado funcionamiento, estabilidad y resistencia de los bienes, así como la seguridad para los usuarios; por lo que se deberán igualar o superar en diseño, ergonomía, calidad, resistencia, durabilidad, estabilidad y seguridad, a las características mínimas indispensables establecidas en las "Cédulas de Descripción de los Bienes (Anexo 3.1 del Anexo Técnico), así como el contenido del los Anexo Uno "Anexo Técnico", Anexo Dos "Términos y Condiciones" y el resultado de la Junta(s) de Aclaraciones. La falta de presentación de la documentación o el incumplimiento de los requisitos establecidos afecta la solvencia de la propuesta y motivará su desecamiento.
SECCIÓN:		
Convocatoria, numeral 4.2 "Propuesta Técnica", inciso a) Propuesta Técnica.		

Atentamente

Lic. Ricardo Ulises Pérez Delgado
Titular de la División de Evaluación y Análisis Financiero
Área Técnica

ANEXOS
DIVISION DE CONTRATOS

SIN TEXTO

GOBIERNO DE MÉXICO | IMSS

DIRECCIÓN DE ADMINISTRACIÓN
Unidad de Adquisiciones
Coordinación de Adquisición de Bienes y Contratación de Servicios
Coordinación Técnica de Adquisición de Bienes de Inversión y Activos

Licitación Pública Nacional

Electrónica No. LA-50-GYR-050GYR975-N-3-2024

"ADQUISICIÓN DE MOBILIARIO ADMINISTRATIVO PARA HOSPITALES PRIORITARIOS (07 OBRAS)"

PRECISIÓN ADMINISTRATIVA

Núm.	DICE:	DEBE DECIR:
1	La **garantía de cumplimiento** debe ser a nombre de: **TESORERÍA DE LA FEDERACIÓN**.	La **garantía de cumplimiento** debe ser a nombre de: **INSTITUTO MEXICANO DEL SEGURO SOCIAL**.
SECCIÓN:		
Plataforma Integral CompraNet, en la sección denominada "*Procedimiento*" en el apartado de "*Datos Generales*" y en la pestaña "*Datos Específicos*".		

Atentamente

Lic. Adrián Bello Nava
Titular

ANEXOS
DIVISIÓN DE CONTRATOS

2024 Felipe Carrillo PUERTO

SIN TEXTO

ACTA ADMINISTRATIVA DE RECTIFICACIÓN DEL ACTA DE FALLO

LICITACIÓN PÚBLICA NACIONAL ELECTRÓNICA No. LA-50-GYR-050GYR975-N-3-2024
"ADQUISICIÓN DE MOBILIARIO ADMINISTRATIVO PARA HOSPITALES PRIORITARIOS (07 OBRAS)"

En la Ciudad de México, siendo las **12:00** horas del día **09 de julio de 2024**, en las oficinas que ocupa la Coordinación Técnica de Adquisición de Bienes de Inversión y Activos, ubicadas en calle Durango No. 291, piso 5 Ala Durango, Colonia Roma Norte, Alcaldía Cuauhtémoc, C.P. 06700, se reunieron las personas servidoras públicas, cuyos nombres y firmas aparecen al final de la presente acta, con el objeto de llevar a cabo la rectificación del Acta correspondiente a la notificación de Fallo del procedimiento indicado al rubro.

I.- El 3 de julio de 2024, se llevó a cabo el Acto correspondiente a la notificación del Fallo de la Licitación Pública Nacional Electrónica No. LA-50-GYR-050GYR975-N-3-2024, para la "Adquisición De Mobiliario Administrativo para Hospitales Prioritarios (07 Obras)", emitido con fundamento en los artículos 134 de la Constitución Política de los Estados Unidos Mexicanos, 36, 36 Bis fracción II, 37 y 37 Bis de la Ley de Adquisiciones, Arrendamientos y Servicios del Sector Público (en adelante la Ley o LAASSP), así como de conformidad con lo previsto en el numeral 3.10 Acto de Fallo, de la convocatoria de la Licitación.

II.- En el penúltimo párrafo del Artículo 37 de la Ley, se establece que cuando se advierta en el fallo la existencia de un error aritmético, mecanográfico o de cualquier otra naturaleza, que no afecte el resultado de la evaluación realizada por la convocante, dentro de los cinco días hábiles siguientes a su notificación y siempre que no se haya firmado el contrato, el titular del área responsable del procedimiento de contratación procederá a su corrección, con la intervención de su superior jerárquico, aclarando o rectificando el mismo.

III.- Considerando lo anterior, y toda vez que la convocante detectó un error mecanográfico en los numerales 5. RELACIÓN DE LICITANTES CUYAS PROPOSICIONES SE DESECHARON y 7. FALLO, del Acta correspondiente a la notificación del acto de Fallo, que consiste en los números de contratos y en el nombre de 2 licitantes; por lo anterior, y toda vez que no afecta el resultado de la evaluación realizada por la Convocante y se encuentra dentro de los 5 días hábiles posteriores a la notificación, con fundamento en el precepto invocado en el numeral II de la presente, se procede a la rectificación del mismo como a continuación se menciona:

5. RELACIÓN DE LICITANTES CUYAS PROPOSICIONES SE DESECHARON

Dice:

No.	Licitante	Partidas
9	DISTRIBUIDORA AXKAN KULI, S.A.S. DE C.V.	127, 137, 139, 140, 166, 173, 195, 199, 200, 213, 216, 242, 492, 501, 504, 505, 529, 531, 538, 560, 564, 565, 578.

Debe decir:

No.	Licitante	Partidas
9	DISTRIBUIDORA AXKAN **KUALI,** S.A.S. DE C.V.	127, 137, 139, 140, 166, 173, 195, 199, 200, 213, 216, 242, 492, 501, 504, 505, 529, 531, 538, 560, 564, 565, 578.

ANEXOS
DIVISION DE CONTRATOS

Durango 291, Piso 11, Col. Roma Norte, Alcaldía Cuauhtémoc, C. P. 06700, Ciudad de México
Tel. 55 5726-1900, Ext. 14963. www.imss.gob.mx



ACTA ADMINISTRATIVA DE RECTIFICACIÓN DEL ACTA DE FALLO

LICITACIÓN PÚBLICA NACIONAL ELECTRÓNICA No. LA-50-GYR-050GYR975-N-3-2024
"ADQUISICIÓN DE MOBILIARIO ADMINISTRATIVO PARA HOSPITALES PRIORITARIOS (07 OBRAS)"

5. RELACIÓN DE LICITANTES CUYAS PROPOSICIONES SE DESECHARON

Dice:

No.	Licitante	Partidas
22	MOBILIARIO Y EQUIPO ESCOLAR DEL BAJÍO, S.A. DE C.V.	1, 6, 19, 25, 26, 45, 48, 61, 62, 63, 64, 68, 109, 121, 125, 130, 142, 148, 149, 167, 182, 184, 185, 187, 224, 237, 245, 260, 266, 267, 286, 302, 304, 305, 309, 350, 362, 373, 391, 392, 409, 412, 425, 426, 427, 428, 431, 457, 472, 484, 490, 495, 507, 513, 514, 532, 547, 548, 549, 550, 552, 588, 600, 620, 626, 627, 646, 649, 662, 663, 664, 665, 669, 695, 711, 723, 729, 741, 746, 765, 768, 779, 781, 782, 786, 825 y 836.

Debe decir:

No.	Licitante	Partidas
22	MOBILIARIO Y EQUIPO ESCOLAR DEL BAJÍO, **S. DE R.L. DE C.V.**	1, 6, 19, 25, 26, 45, 48, 61, 62, 63, 64, 68, 109, 121, 125, 130, 142, 148, 149, 167, 182, 184, 185, 187, 224, 237, 245, 260, 266, 267, 286, 302, 304, 305, 309, 350, 362, 373, 391, 392, 409, 412, 425, 426, 427, 428, 431, 457, 472, 484, 490, 495, 507, 513, 514, 532, 547, 548, 549, 550, 552, 588, 600, 620, 626, 627, 646, 649, 662, 663, 664, 665, 669, 695, 711, 723, 729, 741, 746, 765, 768, 779, 781, 782, 786, 825 y 836.

7. FALLO

Dice:	Debe decir:
AH CORPORATIVO MÉDICO DE MÉXICO, S.A. DE C.V.	AH CORPORATIVO MÉDICO DE MÉXICO, S.A. DE C.V.
No. Contrato: LA-050GYR975N00324-001-00	No. Contrato: **050GYR975N00324-001-00**
No. Contrato: LA-050GYR975N00324-002-00	No. Contrato: **050GYR975N00324-002-00**

Dice:	Debe decir:
BARRADAS REFRIGERACIÓN COMERCIAL, S.A. DE C.V.	BARRADAS REFRIGERACIÓN COMERCIAL, S.A. DE C.V.
No. Contrato: LA-050GYR975N00324-003-00	No. Contrato: **050GYR975N00324-003-00**
No. Contrato: LA-050GYR975N00324-004-00	No. Contrato: **050GYR975N00324-004-00**
No. Contrato: LA-050GYR975N00324-005-00	No. Contrato: **050GYR975N00324-005-00**

Dice:	Debe decir:
CARLOS ARTURO GARCÍA RIVERA	CARLOS ARTURO GARCÍA RIVERA
No. Contrato: LA-050GYR975N00324-006-00	No. Contrato: **050GYR975N00324-006-00**

NOTARÍA

ACTA ADMINISTRATIVA DE RECTIFICACIÓN DEL ACTA DE FALLO

LICITACIÓN PÚBLICA NACIONAL ELECTRÓNICA No. LA-50-GYR-050GYR975-N-3-2024
"ADQUISICIÓN DE MOBILIARIO ADMINISTRATIVO PARA HOSPITALES PRIORITARIOS (07 OBRAS)"

No. Contrato: LA-050GYR975N00324-007-00	No. Contrato:**050GYR975N00324-007-00**
No. Contrato: LA-050GYR975N00324-008-00	No. Contrato: **050GYR975N00324-008-00**
No. Contrato: LA-050GYR975N00324-009-00	No. Contrato: **050GYR975N00324-009-00**

Dice:	**Debe decir:**
DALISA SERVICES, S.A. DE C.V.	DALISA SERVICES, S.A. DE C.V.
No. Contrato: LA-050GYR975N00324-010-00	No. Contrato: **050GYR975N00324-010-00**
No. Contrato: LA-050GYR975N00324-011-00	No. Contrato: **050GYR975N00324-011-00**

Dice:	**Debe decir:**
DELGADO Y COMPAÑÍA, S.A. DE C.V.	DELGADO Y COMPAÑÍA, S.A. DE C.V.
No. Contrato: LA-050GYR975N00324-012-00	No. Contrato: **050GYR975N00324-012-00**
No. Contrato: LA-050GYR975N00324-013-00	No. Contrato: **050GYR975N00324-013-00**
No. Contrato: LA-050GYR975N00324-014-00	No. Contrato: **050GYR975N00324-014-00**
No. Contrato: LA-050GYR975N00324-015-00	No. Contrato: **050GYR975N00324-015-00**

Dice:	**Debe decir:**
DISTRIBUIDORA AXKAN KULI, S.A.S. DE C.V.	DISTRIBUIDORA AXKAN **KUALI,** S.A.S. DE C.V.
No. Contrato: LA-050GYR975N00324-016-00	No. Contrato: **050GYR975N00324-016-00**
No. Contrato: LA-050GYR975N00324-017-00	No. Contrato: **050GYR975N00324-017-00**

Dice:	**Debe decir:**
EDVAG CONCEPTOS COMERCIALES, S.A. DE C.V.	EDVAG CONCEPTOS COMERCIALES, S.A. DE C.V.
No. Contrato: LA-050GYR975N00324-018-00	No. Contrato: **050GYR975N00324-018-00**
No. Contrato: LA-050GYR975N00324-019-00	No. Contrato: **050GYR975N00324-019-00**
No. Contrato: LA-050GYR975N00324-020-00	No. Contrato: **050GYR975N00324-020-00**
No. Contrato: LA-050GYR975N00324-021-00	No. Contrato: **050GYR975N00324-021-00**
No. Contrato: LA-050GYR975N00324-022-00	No. Contrato: **050GYR975N00324-022-00**
No. Contrato: LA-050GYR975N00324-023-00	No. Contrato: **050GYR975N00324-023-00**
No. Contrato: LA-050GYR975N00324-024-00	No. Contrato: **050GYR975N00324-024-00**

Durango 291, Piso 11, Col. Roma Norte, Alcaldía Cuauhtémoc, C. P. 06700, Ciudad de México
Tel. 55 5726 1700, Ext. 14563. www.imss.gob.mx

ANEXOS
DIVISION DE CONTRATOS
2024
Felipe Carrillo
PUERTO

ACTA ADMINISTRATIVA DE RECTIFICACIÓN DEL ACTA DE FALLO

LICITACIÓN PÚBLICA NACIONAL ELECTRÓNICA No. LA-50-GYR-050GYR975-N-3-2024
"ADQUISICIÓN DE MOBILIARIO ADMINISTRATIVO PARA HOSPITALES PRIORITARIOS (07 OBRAS)"

Dice:	Debe decir:
ERGONOMÍA PRODUCTIVIDAD, S.A. DE C.V.	ERGONOMÍA PRODUCTIVIDAD, S.A. DE C.V.
No. Contrato: LA-050GYR975N00324-025-00	No. Contrato: **050GYR975N00324-025-00**
No. Contrato: LA-050GYR975N00324-026-00	No. Contrato: **050GYR975N00324-026-00**
No. Contrato: LA-050GYR975N00324-027-00	No. Contrato: **050GYR975N00324-027-00**
No. Contrato: LA-050GYR975N00324-028-00	No. Contrato: **050GYR975N00324-028-00**
No. Contrato: LA-050GYR975N00324-029-00	No. Contrato: **050GYR975N00324-029-00**
No. Contrato: LA-050GYR975N00324-030-00	No. Contrato: **050GYR975N00324-030-00**
No. Contrato: LA-050GYR975N00324-031-00	No. Contrato: **050GYR975N00324-031-00**

Dice:	Debe decir:
EVING, S.A. DE C.V.	EVING, S.A. DE C.V.
No. Contrato: LA-050GYR975N00324-032-00	No. Contrato: **050GYR975N00324-032-00**
No. Contrato: LA-050GYR975N00324-033-00	No. Contrato: **050GYR975N00324-033-00**
No. Contrato: LA-050GYR975N00324-034-00	No. Contrato: **050GYR975N00324-034-00**
No. Contrato: LA-050GYR975N00324-035-00	No. Contrato: **050GYR975N00324-035-00**
No. Contrato: LA-050GYR975N00324-036-00	No. Contrato: **050GYR975N00324-036-00**

Dice:	Debe decir:
IMPULSORA DE CONSULTORIA E INGENIERÍA MEXICANA, S.A. DE C.V.	IMPULSORA DE CONSULTORIA E INGENIERÍA MEXICANA, S.A. DE C.V.
No. Contrato: LA-050GYR975N00324-037-00	No. Contrato: **050GYR975N00324-037-00**
No. Contrato: LA-050GYR975N00324-038-00	No. Contrato: **050GYR975N00324-038-00**
No. Contrato: LA-050GYR975N00324-039-00	No. Contrato: **050GYR975N00324-039-00**

Dice:	Debe decir:
INDUSTRIAS RODA MOBILIARIO S.A.S. DE C.V.	INDUSTRIAS RODA MOBILIARIO S.A.S. DE C.V.
No. Contrato: LA-050GYR975N00324-040-00	No. Contrato: **050GYR975N00324-040-00**
No. Contrato: LA-050GYR975N00324-041-00	No. Contrato: **050GYR975N00324-041-00**

ACTA ADMINISTRATIVA DE RECTIFICACIÓN DEL ACTA DE FALLO

LICITACIÓN PÚBLICA NACIONAL ELECTRÓNICA No. LA-50-GYR-050GYR975-N-3-2024
"ADQUISICION DE MOBILIARIO ADMINISTRATIVO PARA HOSPITALES PRIORITARIOS (07 OBRAS)"

Dice:	Debe decir:
INFRAESTRUCTURA HOSPITALARÍA PROEMSA, S.A. DE C.V.	INFRAESTRUCTURA HOSPITALARÍA PROEMSA, S.A. DE C.V.
No. Contrato: LA-050GYR975N00324-042-00	No. Contrato: **050GYR975N00324-042-00**
No. Contrato: LA-050GYR975N00324-043-00	No. Contrato: **050GYR975N00324-043-00**

Dice:	Debe decir:
META SUMINISTROS MÉDICOS, S.A. DE C.V.	META SUMINISTROS MÉDICOS, S.A. DE C.V.
No. Contrato: LA-050GYR975N00324-044-00	No. Contrato: **050GYR975N00324-044-00**
No. Contrato: LA-050GYR975N00324-045-00	No. Contrato: **050GYR975N00324-045-00**
No. Contrato: LA-050GYR975N00324-046-00	No. Contrato: **050GYR975N00324-046-00**
No. Contrato: LA-050GYR975N00324-047-00	No. Contrato: **050GYR975N00324-047-00**
No. Contrato: LA-050GYR975N00324-048-00	No. Contrato: **050GYR975N00324-048-00**
No. Contrato: LA-050GYR975N00324-049-00	No. Contrato: **050GYR975N00324-049-00**
No. Contrato: LA-050GYR975N00324-050-00	No. Contrato: **050GYR975N00324-050-00**

Dice:	Debe decir:
MOBILIARIO Y EQUIPO ESCOLAR DEL BAJÍO, S.A. DE C.V.	MOBILIARIO Y EQUIPO ESCOLAR DEL BAJÍO, **S. DE R.L. DE C.V.**
No. Contrato: LA-050GYR975N00324-051-00	No. Contrato: **050GYR975N00324-051-00**
No. Contrato: LA-050GYR975N00324-052-00	No. Contrato: **050GYR975N00324-052-00**
No. Contrato: LA-050GYR975N00324-053-00	No. Contrato: **050GYR975N00324-053-00**
No. Contrato: LA-050GYR975N00324-054-00	No. Contrato: **050GYR975N00324-054-00**
No. Contrato: LA-050GYR975N00324-055-00	No. Contrato: **050GYR975N00324-055-00**
No. Contrato: LA-050GYR975N00324-056-00	No. Contrato: **050GYR975N00324-056-00**

Dice:	Debe decir:
MUEBLES LA FORJA DE JUAN ESCOBAR, S.A. DE C.V.	MUEBLES LA FORJA DE JUAN ESCOBAR, S.A. DE C.V.
No. Contrato: LA-050GYR975N00324-057-00	No. Contrato: **050GYR975N00324-057-00**
No. Contrato: LA-050GYR975N00324-058-00	No. Contrato: **050GYR975N00324-058-00**
No. Contrato: LA-050GYR975N00324-059-00	No. Contrato: **050GYR975N00324-059-00**

ANEXOS
DIVISION DE CONTRATOS

Durango 291, Piso 11, Col. Roma Norte, Alcaldía Cuauhtémoc, C. P. 06700, Ciudad de México
Tel. 55 5726-1700, Ext. 14563. www.imss.gob.mx

2024 Felipe Carrillo PUERTO

ACTA ADMINISTRATIVA DE RECTIFICACIÓN DEL ACTA DE FALLO

LICITACIÓN PÚBLICA NACIONAL ELECTRÓNICA No. LA-50-GYR-050GYR975-N-3-2024
"ADQUISICIÓN DE MOBILIARIO ADMINISTRATIVO PARA HOSPITALES PRIORITARIOS (07 OBRAS)"

No. Contrato: LA-050GYR975N00324-060-00	No. Contrato: **050GYR975N00324-060-00**
No. Contrato: LA-050GYR975N00324-061-00	No. Contrato: **050GYR975N00324-061-00**

Dice:	**Debe decir:**
PRODUCTOS METÁLICOS STEELE, S.A. DE C.V.	PRODUCTOS METÁLICOS STEELE, S.A. DE C.V.
No. Contrato: LA-050GYR975N00324-062-00	No. Contrato: **050GYR975N00324-062-00**
No. Contrato: LA-050GYR975N00324-063-00	No. Contrato: **050GYR975N00324-063-00**
No. Contrato: LA-050GYR975N00324-064-00	No. Contrato: **050GYR975N00324-064-00**
No. Contrato: LA-050GYR975N00324-065-00	No. Contrato: **050GYR975N00324-065-00**
No. Contrato: LA-050GYR975N00324-066-00	No. Contrato: **050GYR975N00324-066-00**

Dice:	**Debe decir:**
TECNOLOGÍA INTEGRAL PERSONALIZABLE, S.A. DE C.V.	TECNOLOGÍA INTEGRAL PERSONALIZABLE, S.A. DE C.V.
No. Contrato: LA-050GYR975N00324-067-00	No. Contrato: **050GYR975N00324-067-00**
No. Contrato: LA-050GYR975N00324-068-00	No. Contrato: **050GYR975N00324-068-00**
No. Contrato: LA-050GYR975N00324-069-00	No. Contrato: **050GYR975N00324-069-00**
No. Contrato: LA-050GYR975N00324-070-00	No. Contrato: **050GYR975N00324-070-00**
No. Contrato: LA-050GYR975N00324-071-00	No. Contrato: **050GYR975N00324-071-00**

Dice:	**Debe decir:**
TRANSFORMATEC, S.A. DE C.V.	TRANSFORMATEC, S.A. DE C.V.
No. Contrato: LA-050GYR975N00324-072-00	No. Contrato: **050GYR975N00324-072-00**
No. Contrato: LA-050GYR975N00324-073-00	No. Contrato: **050GYR975N00324-073-00**
No. Contrato: LA-050GYR975N00324-074-00	No. Contrato: **050GYR975N00324-074-00**
No. Contrato: LA-050GYR975N00324-075-00	No. Contrato: **050GYR975N00324-075-00**
No. Contrato: LA-050GYR975N00324-076-00	No. Contrato: **050GYR975N00324-076-00**
No. Contrato: LA-050GYR975N00324-077-00	No. Contrato: **050GYR975N00324-077-00**
No. Contrato: LA-050GYR975N00324-078-00	No. Contrato: **050GYR975N00324-078-00**

Durango 291, Piso 11, Col. Roma Norte, Alcaldía Cuauhtemoc, C. P. 06700, Ciudad de México
Tel. 55 5226-1700, Ext. 14563. www.imss.gob.mx

2024 Felipe Carrillo PUERTO

ACTA ADMINISTRATIVA DE RECTIFICACIÓN DEL ACTA DE FALLO

LICITACIÓN PÚBLICA NACIONAL ELECTRÓNICA No. LA-50-GYR-050GYR975-N-3-2024
"ADQUISICIÓN DE MOBILIARIO ADMINISTRATIVO PARA HOSPITALES PRIORITARIOS (07 OBRAS)"

Dice:	Debe decir:
ZAMOSA, S.A. DE C.V.	ZAMOSA, S.A. DE C.V.
No. Contrato: LA-050GYR975N00324-079-00	No. Contrato: **050GYR975N00324-079-00**

IV.- Cabe hacer mención que las correcciones no implican una modificación a los precios unitarios ofertados por los licitantes.

V. No habiendo otro hecho que hacer constar, se concluye la presente siendo las 12:15 horas del día 9 de julio de 2024, firmando la presente todos los que en él intervinieron, para los efectos legales, administrativos y de notificación a que haya lugar.

Esta Acta consta de 7 fojas útiles.

---------- FIN DE TEXTO ----------

POR EL INSTITUTO MEXICANO DEL SEGURO SOCIAL:

NOMBRE Y CARGO	FIRMA	ANTEFIRMA
Mtra. Elia Sandra Varas Galeana Titular de la Coordinación Técnica de Adquisición de Bienes de Inversión y Activos		
Lic. Adrián Bello Nava Titular de la División de Equipo y Mobiliario Administrativo y de Transporte		

ANEXOS
DIVISION DE CONTRATOS

Durango 291, Piso 11, Col. Roma Norte, Alcaldía Cuauhtémoc, C. P. 06700, Ciudad de México
Tel. 55 5726-1700, Ext. 14563. www.imss.gob.mx

2024
Felipe Carrillo PUERTO

SIN TEXTO

Para sello de recepción	SOLICITUD DE ELABORACIÓN DE CONTRATOS
INSTITUTO MEXICANO DEL SEGURO SOCIAL COORDINACIÓN TÉCNICA DE PLANEACIÓN Y CONTRATOS 04 JUL 2024 RECIBIDO DIVISIÓN DE CONTRATOS 12:45 pm C/C.D	**Lugar y Fecha:**
	Ciudad de México, a 04 de julio de 2024.
	Oficio:
	09 53 84 61 1CFI/2024/**6144**
	Procedimiento:
	LA-50-GYR-050GYR975-N-3-2024
	Contratos Totales:
	79
	Contratos BESA:
	2
Deberá proporcionarse copia del acuse debidamente sellado a la Coordinación de Adquisición de Bienes y Contratación de Servicios	

Lic. Humberto Rincón Juárez
Titular de la División de Contratos.
P r e s e n t e.

Me permito solicitar su valiosa intervención a efecto de que tenga a bien girar sus apreciables instrucciones a quien corresponda, para llevar a cabo la elaboración de los contratos derivados del procedimiento de **Licitación Pública Nacional Electrónica** cuyo número aparece en el encabezado del presente oficio, para la **"ADQUISICIÓN DE MOBILIARIO ADMINISTRATIVO PARA HOSPITALES PRIORITARIOS (07 OBRAS)"**, para lo cual en cumplimiento a lo establecido en el Oficio Circular No. 09 53 84 61 1CFA/5094 del 1° de junio del 2021, me permito anexar al presente un Disco Compacto que contiene los documentos electrónicos que se detallan a continuación:

No.	Documentación para elaboración de los contratos	Nombre de los Archivos
1	Acta de Fallo	1. Acta Fallo (PDF)
2	Propuesta Económica, Técnica y Legal de los licitantes adjudicados	2. Propuesta Económica (PDF) 3. Propuesta Técnica (PDF) 4. Propuesta Legal (PDF)
3	Oficios de designación de la(s) personas(s) servidoras(s) públicas(s) que fungirá(n) como administrador(es) de contrato(s)	5. Oficios de designación del administrador del contrato (PDF)
4	Oficio de Liberación de Inversión (OLI)	6. Oficio de Liberación de Inversión (PDF)
5	Anexo Técnico en términos del numeral 4.2.4.3 y demás numerales aplicables de las Políticas, Bases y Lineamientos en Materia de Adquisiciones, Arrendamientos y Servicios del Instituto Mexicano del Seguro Social (POBALINES)	7. Anexo Técnico (Word y PDF)

ANEXOS
DIVISION DE CONTRATOS

No.	Documentación para elaboración de los contratos	Nombre de los Archivos
6	Términos y Condiciones en términos del numeral 4.24.4 y demás numerales aplicables de las POBALINES	8. Términos y Condiciones (Word y PDF)
7	FO-CON 03 Requisición de Bienes y Servicios	9. FO-CON 03 (PDF)
8	Oficios de requerimiento números 09538461 1G78/0527 y 0545 de fechas 11 y 19 de abril de 2024.	10. Oficio de requerimiento (PDF)

Es importante precisar que, de conformidad con lo establecido en el Acta de Fallo de fecha 03 de julio de 2024 del procedimiento de **Licitación Pública Nacional Electrónica** ya referido, se indicó a los proveedores adjudicados que deberán entregar la documentación correspondiente para la formalización de los citados instrumentos jurídicos en esa División de Contratos.

No omito señalar la importancia de salvaguardar y custodiar la información contenida en el medio magnético adjunto.

Sin más por el momento, aprovecho la oportunidad para enviar un cordial saludo.

Atentamente

Lic. Adrián Bello Nava
Titular de la División

Elaboró

María Teresa de la Riva Atonal
Responsable de Proyecto

Con copia para:

Lic. José Gonzalo Badillo Marino. - Titular de la Coordinación de Adquisición de Bienes y Contratación de Servicios. Presente (*)
Mtra. Elia Sandra Varas Galeana. -Titular de la Coordinación Técnica de Adquisición de Bienes de Inversión y Activos. Presente. (*)
(*) Copias de conocimiento enviadas por el sistema SICGC.

ABN/RMVS/MTRA

GOBIERNO DE MÉXICO | IMSS

DIRECCIÓN DE ADMINISTRACIÓN
Unidad de Adquisiciones
Coordinación de Adquisición de Bienes
y Contratación de Servicios
Coordinación Técnica de Planeación y Contratos
División de Contratos

Oficio número 09 53 84 61 1CFB/ 06294

Ciudad de México a 10 de julio de 2024

Lic. Adrián Bello Nava
Titular de la División de Equipo y Mobiliario
Administrativo y de Transporte

Hago referencia, a su oficio número **09 53 84 61 1CFI/2024/6144** de fecha 04 de julio de 2024, mediante el cual solicitó a la División de Contratos la elaboración de los instrumentos jurídicos, derivados del procedimiento de **LICITACIÓN PÚBLICA NACIONAL ELECTRÓNICA**, número **LA-50-GYR-050GYR975-N-3-2024** relativo a la **"ADQUISICIÓN DE MOBILIARIO ADMINISTRATIVO PARA HOSPITALES PRIORITARIOS (07 OBRAS)"**

Al respecto, en términos del numeral 7.1.3.1.3.1 del Manual de Organización de la Dirección de Administración, para que esta División se encuentre en condiciones de elaborar los contratos solicitados **es necesario realizar la siguiente aclaración**, conforme a lo siguiente:

VIGENCIA DE LOS CONTRATOS

TÉRMINOS Y CONDICIONES

a) *Vigencia:*
La vigencia del contrato será a partir del día natural siguiente de la notificación de adjudicación y hasta el 31 de diciembre de 2024

ACTA DE FALLO (HOJA 23)

*... **y adjudican 79 contratos** con vigencia a partir del día natural siguiente a la notificación del fallo y hasta el 31 de diciembre de 2024...*

ACTA DE FALLO (HOJA 107)

... se señalan los datos de los contratos derivados del presente procedimiento, los cuales tienen una vigencia a partir del día hábil siguiente a la notificación del fallo y hasta el 31 de diciembre de 2024...

No omito señalar, la importancia de contar con la respuesta **inmediata** a este requerimiento, para la elaboración y formalización de los instrumentos jurídicos, ya que la fecha de firma es el día 18 de julio de 2024.

Agradeciendo de antemano la atención al presente, me permito enviarle un cordial saludo.

ANEXOS
DIVISION DE CONTRATOS

Lic. Humberto Rincón Juárez
Titular de la División de Contratos

Elaboró.
Lic. Luz María León Rodríguez
Jefa de Área de Elaboración de Contratos I

COORDINACIÓN DE ADQUISICIÓN DE BIENES Y CONTRATACIÓN DE SERVICIOS
COORDINACIÓN TÉCNICA DE PLANEACIÓN Y CONTRATOS
DE BIENES DE INVERSIÓN Y MANTTO
RECIBIDO
10 JUL 2024
DIVISIÓN DE EQUIPO Y MOBILIARIO
ADMINISTRATIVO Y DE TRANSPORTE
2024
Jaime Carrillo

SIN TEXTO

ATENTA NOTA

Ciudad de México, a 10 de julio de 2024.

Lic. Humberto Rincón Juárez
Titular de la División de Contratos.
P r e s e n t e.

En atención a su oficio número 09 53 84 61 1CFB/06294 de esta misma fecha, con relación a los contratos números **050GYR975N00324-001-00** al **050GYR975N00324-0079-00,** derivados de la Licitación Pública Nacional Electrónica número LA-50-GYR-050GYR975-N-3-2024, para la "ADQUISICIÓN DE MOBILIARIO ADMINISTRATIVO PARA HOSPITALES PRIORITARIOS (07 OBRAS)", se ratifica que: **la vigencia de los contratos será a partir del día natural siguiente de la notificación de adjudicación y hasta el 31 de diciembre del año 2024.**

Sin otro particular, aprovecho la oportunidad para enviarle un cordial saludo

Atentamente

Lic. Adrián Bello Nava
Titular de la División de Equipo y
Mobiliario Administrativo y de Transporte.

INSTITUTO MEXICANO DEL SEGURO SOCIAL
COORDINACIÓN TÉCNICA DE
PLANEACIÓN Y CONTRATOS
10 JUL 2024
RECIBIDO
DIVISIÓN DE CONTRATOS

ANEXOS
DIVISIÓN DE CONTRATOS

SIN TEXTO

ANEXOS
DIVISIÓN DE CONTRATOS

ANEXO 4 (CUATRO)

"DOCUMENTO DE DESIGNACIÓN DE ADMINISTRADOR DEL CONTRATO"

ANEXOS
DIVISION DE CONTRATOS

SIN TEXTO

GOBIERNO DE MÉXICO

IMSS

ÓRGANO DE OPERACIÓN ADMINISTRATIVA
DESCONCENTRADA EN EL DISTRITO FEDERAL NORTE
Jefatura de Servicios Administrativos
Departamento de Construcción y Planeación Inmobiliaria

Of N° 35 01 60 61 05 90/ 221/2023

Ciudad de México, a 20 de octubre de 2023

Mtra. Susana Gordillo Carrillo
Jefa del Departamento de Construcción y Planeación Inmobiliaria

En relación a la adquisición del mobiliario y equipo asociado a obra del proyecto No. 21360003, denominado "Sustitución del H.G.R. 25 Ignacio Zaragoza, DF Norte", registrado en la Cartera de Inversión de la SHCP con la clave 2250GYR0032, al respecto y con base en los numerales 4.24.6, 4.24. 7 y 4.17, de las Políticas Bases y Lineamientos en materia de adquisiciones, Arrendamientos y Servicios del IMSS, está designado como administrador y Representante Técnico del equipamiento Administrativo de los contratos que se deriven de dichos procesos.

Datos Generales	
Nombre completo del designado:	Susana Gordillo Carrillo
Tipo de Bien que administrarán:	Equipamiento Administrativo
RFC del designado:	[redacted]
CURP del designado.	
Datos de Contacto del designado:	
Teléfono:	55. 53. 33. 11 .00 ext. 15131
Dirección de centro de trabajo:	Av. Calz. Vallejo Num. 675, Col. Magdalena de las Salinas, Alcaldía Gustavo A. Madero.
CORREO:	susana.gordillo@imss.gob.mx
Firma electrónica.	VIGENTE
Comprobante de inscripción del designado, al Módulo de Formalización de Instrumentos Jurídicos (MFIJ):	PENDIENTE

Sin otro particular, quedo de usted.

SE CANCELAN DATOS PERSONALES DE PERSONA(S) FISICAS IDENTIFICABLE(S) TALES COMO: RFC Y CURP, POR CONSIDERARSE INFORMACIÓN CUYA DIFUSIÓN PUEDE AFECTAR A LA ESFERA PRIVADA DE LA MISMA, DE CONFORMIDAD CON LO ESTABLECIDO EN LOS ARTÍCULOS 113 FRACCIÓN I Y 118 DE LA LEY FEDERAL DE TRANSPARENCIA Y ACCESO A LA INFORMACIÓN PÚBLICA. D.O.F. 09-mayo-2016

Atentamente

Dr. Jorge Luis Zendejas Villanueva
Titular de la Jefatura de Servicios de Prestaciones Médicas.
En suplencia por ausencia del Titular del Órgano de Operación Administrativa Desconcentrada en el Distrito Federal Norte, de conformidad con el Artículo 158 del Reglamento Interior del Instituto Mexicano del Seguro Social y del aviso de Designación Publicado en el Diario Oficial de la Federación el 24 de marzo de 2022; de acuerdo al oficio Ref. 35 01 6061 0590/195 de fecha 25 de septiembre de 2023.

ANEXOS
DIVISIÓN DE CONTRATOS

2023

SIN TEXTO

GOBIERNO DE MÉXICO | IMSS

ÓRGANO DE OPERACIÓN ADMINISTRATIVA DESCONCENTRADA EN EL DISTRITO FEDERAL NORTE

Oficio No. 35 01 60 61 05 90/341

Ciudad de México, a 16 de julio de 2024

Licenciado José Gonzalo Badillo Marino
Titular de la Coordinación de Adquisición de Bienes y Contratación de Servicios
Durango No. 291 Piso 4, Colonia Roma Norte
Alcaldía Cuauhtémoc C.P. 06700 CDMX
Presente

En relación a los procesos de Adquisición de Equipamiento Asociado a las Acciones de las Obras Prioritaria (Mobiliario Administrativo) para **"Sustitución del HGR 25 Ignacio Zaragoza"**, me permito designar a Angélica Rojas Sánchez, Titular de la Jefatura del Departamento de Finanzas y Sistemas del Hospital General de Zona 29 de este OOAD Norte DF, que fungirá en su carácter de "área administradora" del contrato de Mobiliario Administrativo (Según el numeral 5.13.15 inciso (B) de las POBALINES actualizadas en octubre de 2023, los Administradores del Contrato en OOAD), la cual firma de aceptación del cargo, quien tendrá de manera enunciativa más no limitativa, entre sus funciones lo siguiente:

A: Servidor Público que fungirá como Administrador de Contrato.

Nombre	Cargo	Aceptación de Designación
Angélica Rojas Sánchez	Jefa del Departamento de Finanzas y Sistemas N47 Jefe de Dpto UMH A80	

Adscripción: Departamento de Finanzas y Sistemas.
Domicilio Institucional: Av. 510 No. 100 Pueblo de San Juan de Aragón, Alcaldía Gustavo A. Madero. Ciudad de México. C.P. 07920
Registro Federal de Contribuyentes: [redacted]
Clave Única de Registro de Población: [redacted]
Correo Institucional: angelica.rojass@imss.gob.mx
Teléfono Fijo: 55 33 99 50 26

SE CANCELAN DATOS PERSONALES DE PERSONA(S) FISICAS IDENTIFICABLE(S) TALES COMO: RFC Y CURP, POR CONSIDERARSE INFORMACIÓN CUYA DIFUSIÓN PUEDE AFECTAR A LA ESFERA PRIVADA DE LA MISMA, DE CONFORMIDAD CON LO ESTABLECIDO EN LOS ARTÍCULOS 113 FRACCIÓN I Y 118 DE LA LEY FEDERAL DE TRANSPARENCIA Y ACCESO A LA INFORMACIÓN PÚBLICA. D.O.F. 09-mayo-2016

Sin más reciba un cordial saludo

Atentamente

Dra. Patricia Soto Márquez
Titular del Órgano de Operación
Administrativa Desconcentrada Norte del Distrito Federal

ANEXOS
DIVISIÓN DE CONTRATOS

C.c.p. Mtro. José Jenaro Olguín Avilés, -Titular de la Jefatura de Servicios Administrativos.
Mtra. Susana Patricia Gordillo Carrillo, Jefa del Departamento de Construcción y Planeación Inmobiliaria.



SIN TEXTO

IMSS	INSTITUTO MEXICANO DEL SEGURO SOCIAL DIRECCIÓN DE ADMINISTRACIÓN UNIDAD DE ADQUISICIONES COORDINACIÓN DE ADQUISICIÓN DE BIENES Y CONTRATACIÓN DE SERVICIOS COORDINACIÓN TÉCNICA DE PLANEACIÓN Y CONTRATOS	Contrato Número 050GYR975N00324-019-00

ANEXO 5 (CINCO)

"JUNTA DE ACLARACIONES", LA CUAL SE ENCUENTRA DISPONIBLE PARA SU CONSULTA EN EL PORTAL DE COMPRAS GUBERNAMENTALES COMPRANET.

ANEXOS
DIVISIÓN DE CONTRATOS

SIN TEXTO

GOBIERNO DE MÉXICO | IMSS

"JUNTA DE ACLARACIONES" LA CUAL SE ENCUENTRA DISPONIBLE PARA SU CONSULTA EN EL PORTAL DE COMPRAS GUBERNAMENTALES COMPRANET

ANEXOS
DIVISION DE CONTRATOS



2024
Felipe Carrillo PUERTO
BENEMÉRITO DEL PROLETARIADO, REVOLUCIONARIO Y DEFENSOR

SIN TEXTO