Se manifiesta que el archivo publicado es la mejor versión disponible con la que cuenta el Instituto Mexicano del Seguro Social.

IMSS	INSTITUTO MEXICANO DEL SEGURO SOCIAL DIRECCIÓN DE ADMINISTRACIÓN UNIDAD DE ADQUISICIONES COORDINACIÓN DE ADQUISICIÓN DE BIENES Y CONTRATACIÓN DE SERVICIOS COORDINACIÓN TÉCNICA DE PLANEACIÓN Y CONTRATOS	Contrato Número 050GYR975N00324-001-00

CONTRATO **CERRADO** PARA LA **"ADQUISICIÓN DE MOBILIARIO ADMINISTRATIVO PARA HOSPITALES PRIORITARIOS (07 OBRAS)" (PARTIDA 136) (DESTINO ZARAGOZA)**, QUE CELEBRAN, POR UNA PARTE, EL **INSTITUTO MEXICANO DEL SEGURO SOCIAL**, EN LO SUCESIVO **"EL INSTITUTO"**, REPRESENTADO POR LA **C. ELIA SANDRA VARAS GALEANA, EN SU CARÁCTER DE APODERADA LEGAL Y TITULAR DE LA COORDINACIÓN TÉCNICA DE ADQUISICIÓN DE BIENES DE INVERSIÓN Y ACTIVOS**, Y POR LA OTRA **AH CORPORATIVO MÉDICO DE MÉXICO, S.A. DE C.V.**, EN LO SUCESIVO **"EL PROVEEDOR"**, REPRESENTADA POR LA **C. REYNA MARILYN HERNÁNDEZ LARA**, EN SU CARÁCTER DE REPRESENTANTE LEGAL, A QUIENES DE MANERA CONJUNTA SE LES DENOMINARÁ **"LAS PARTES"**, AL TENOR DE LAS DECLARACIONES Y CLÁUSULAS SIGUIENTES:

D E C L A R A C I O N E S

I. Declara, **"EL INSTITUTO"**, que:

I.1 Es un organismo descentralizado de la Administración Pública Federal con personalidad jurídica y patrimonio propios, que tiene a su cargo la organización y administración del Seguro Social, como un servicio público de carácter nacional, en términos de los artículos 4 y 5 de la Ley del Seguro Social.

I.2 Conforme a lo dispuesto por el artículo 268 A de la Ley de Seguro Social, y acredita su personalidad mediante el testimonio de la Escritura Pública número 45,902 de fecha 25 de julio de 2023, otorgada ante la fe del Licenciado José Luis Franco Varela, Titular de la Notaría Pública Número 150 de la Ciudad de México, en cuyo protocolo también actúa por convenio de asociación, el Licenciado José Luis Franco Jiménez, Titular de la Notaría 64 de la Ciudad de México, e inscrita en el Registro Público de Organismos Descentralizados bajo el folio número 97-7-28072023-130615, de fecha 28 de julio de 2023; manifiesta bajo protesta de decir verdad que las facultades que le fueron conferidas no le han sido revocadas, modificadas, ni restringidas en forma alguna en cumplimiento a los artículos 24 y 25 de la Ley Federal de las Entidades Paraestatales, la C. Elia Sandra Varas Galeana, Titular de la Coordinación Técnica de Adquisición de Bienes de Inversión y Activos y Apoderada Legal con R.F.C [redacted] es una servidora pública adscrita a la misma que cuenta con facultades legales para celebrar el presente contrato, quien podrá ser sustituida en cualquier momento en su cargo o funciones, sin que por ello, sea necesario celebrar un convenio modificatorio.

I.3 De conformidad con el artículo 84, penúltimo párrafo del Reglamento de la Ley de Adquisiciones, Arrendamientos y Servicios del Sector Público, **"LAASSP"**, suscribe el presente instrumento el servidor público señalado en el documento de designación de administrador del contrato, que se integra en el **Anexo 4 (cuatro)**, designado para dar seguimiento y verificar el cumplimiento de las obligaciones que deriven del objeto del presente contrato, quien podrá ser sustituido en cualquier momento, bastando para tales efectos un comunicado por escrito y firmado por el servidor público facultado para ello, informando a **"EL PROVEEDOR"** para los efectos del presente contrato.

DIVISIÓN DE CONTRATOS
NIVEL CENTRAL

SE CANCELAN DATOS PERSONALES DE PERSONA(S) FISICAS IDENTIFICABLE(S) TALES COMO: RFC, POR CONSIDERARSE INFORMACIÓN CUYA DIFUSIÓN PUEDE AFECTAR A LA ESFERA PRIVADA DE LA MISMA, DE CONFORMIDAD CON LO ESTABLECIDO EN LOS ARTÍCULOS 113 FRACCIÓN I Y 118 DE LA LEY FEDERAL DE TRANSPARENCIA Y ACCESO A LA INFORMACIÓN PÚBLICA. D.O.F. 09-mayo-2016

"Este Instrumento Jurídico fue elaborado de conformidad con los documentos correspondientes al procedimiento de contratación que se señala".

I.4 La adjudicación del presente contrato se realizó mediante el procedimiento de Licitación Pública Nacional Electrónica número **LA-50-GYR-050GYR975-N-3-2024**, al amparo de lo establecido en los artículos 134 de la Constitución Política de los Estados Unidos Mexicanos, 26 fracción I, 26 Bis fracción II, 28 fracción I, 36 Bis y 46 de la **"LAASSP"** y los correlativos de su Reglamento, en términos del Acta Administrativa Correspondiente al Sorteo Manual de Insaculación y el Acta de Fallo, ambas de fecha 03 de julio de 2024, emitidas por la División de Equipo y Mobiliario Administrativo y de Transporte, documentos que se integran en el **Anexo 3 (tres)** del presente contrato.

A través del Acta Administrativa de Rectificación del Acta de Fallo de fecha 09 de julio de 2024, la Coordinación Técnica de Adquisición de Bienes de Inversión y Activos, realizó diversas correcciones mecanográficas, documento que se agrega al presente contrato como **Anexo 3 (tres)**.

Mediante oficio número 09 53 84 61 1CFI/2024/**6144** de fecha 04 de julio de 2024, la División de Equipo y Mobiliario Administrativo y de Transporte, solicitó a la División de Contratos la elaboración de los instrumentos jurídicos, remitiendo las documentales para su elaboración; siendo responsabilidad del Área Contratante, Área Requirente, Área Técnica y del Administrador del Contrato; los aspectos técnicos, presupuestales y demás cuestiones relacionadas con la contratación, incluido el contenido de los anexos, documento que se agrega en el **Anexo 3 (tres)** del presente contrato.

I.5. **"EL INSTITUTO"** cuenta con recursos suficientes y con autorización para ejercerlos en el cumplimiento de sus obligaciones derivadas del presente contrato, como se desprende de los Oficios de Liberación de Inversión (OLI), que se agregan al presente contrato en el **Anexo 1 (uno)**.

I.6 Cuenta con el Registro Federal de Contribuyentes **N° IMS421231I45.**

I.7 Tiene establecido su domicilio en Calle Durango número 291, Colonia Roma Norte, Demarcación Territorial Cuauhtémoc, Código Postal 06700, en la Ciudad de México, mismo que señala para los fines y efectos legales del presente contrato.

II. Declara **"EL PROVEEDOR"**, que:

II.1 Es una persona **MORAL** legalmente constituida según consta en la Escritura Pública número 57,284 de fecha 22 de junio de 2018, pasada ante la fe de la Licenciada Flor Alejandra Kiwan Altamirano, Titular de la Notaría Pública número 23 del Estado de México, e inscrita en el Registro Público de Comercio de la misma Entidad, con el folio mercantil electrónico número N-2018057629, denominada **"AH CORPORATIVO MÉDICO DE MÉXICO, S.A. DE C.V."**, cuyo objeto social es, entre otros, fabricación, compra, venta, importación, exportación, comercialización, distribución y almacenamiento, al por mayor, de equipo e instrumental médico y de laboratorio, de mobiliario y de oficina.

II.2 La **C. REYNA MARILYN HERNÁNDEZ LARA**, en su carácter de **representante legal**, cuenta con facultades suficientes para suscribir el presente contrato y obligar a su representada en los términos, lo cual acredita mediante la Escritura Pública número 57,284 de fecha 22 de junio de 2018, pasada ante la fe de la Licenciada Flor Alejandra Kiwan Altamirano, Titular de la Notaría Pública número 23 del Estado de México, e inscrita en el Registro Público de Comercio de la misma Entidad, con el folio mercantil electrónico número N-2018057629, mismo que bajo protesta de decir verdad manifiesta que no le han sido limitado ni revocado en forma alguna.

II.3 Reúne las condiciones técnicas, jurídicas y económicas, y cuenta con la organización y elementos necesarios para su cumplimiento.

II.4 Cuenta con su Registro Federal de Contribuyentes **ACM180622A52.**

II.5 Bajo protesta de decir verdad, está al corriente en los pagos de sus obligaciones fiscales, en específico las previstas en el artículo 32-D del Código Fiscal Federal vigente, así como de sus obligaciones fiscales en materia de seguridad social, ante el Instituto del Fondo Nacional de la Vivienda para los Trabajadores (INFONAVIT) y el Instituto Mexicano del Seguro Social (IMSS); lo que acredita con las Opiniones de Cumplimiento de Obligaciones Fiscales y en materia de Seguridad Social en sentido positivo, emitidas por el SAT e IMSS, respectivamente, así como con la Constancia de Situación Fiscal en materia de Aportaciones Patronales y Entero de Descuentos, sin adeudo, emitida por el INFONAVIT, las cuales se encuentran vigentes.

Manifiesta bajo protesta de decir verdad, no encontrarse en los supuestos de los artículos 50 y 60 de la **"LAASSP"**.

En caso de que **"EL PROVEEDOR"** se encuentre en los supuestos señalados anteriormente, el contrato será nulo previa determinación de la autoridad competente de conformidad con lo establecido en el artículo 15 de la **"LAASSP"**.

Asimismo, manifiesta que ni él ni ninguno de los socios o accionistas desempeñan un empleo, cargo o comisión en el servicio público, ni se encuentran inhabilitados para ello, o en su caso que, a pesar de desempeñarlo, con la formalización del presente contrato no se actualiza un conflicto de interés, en términos del artículo 49, fracción IX de la Ley General de Responsabilidades Administrativas.

Conforme a lo previsto en los artículos 57 de la **"LAASSP"** y 107 de su Reglamento, **"EL PROVEEDOR"**, en caso de auditorías, visitas o inspecciones que practique la Secretaría de la Función Pública y el Órgano Interno de Control en **"EL INSTITUTO"** y cualquier otra entidad fiscalizadora, deberá proporcionar la información relativa al presente contrato que en su momento se requiera, generada desde el procedimiento de adjudicación hasta la conclusión de la vigencia, a efecto de ser sujetos a fiscalización de los recursos de carácter federal.

II.6 Se señala para todos los efectos legales, para oír y recibir toda clase de notificaciones y documentos los teléfono(s): (56) 42431726 o (55) 71580028, correos electrónicos: [redacted] y domicilio ubicado en Calle Insurgentes, número exterior 26, interior A, Zinacantepec, Estado de México. C.P. 51367.

III. Declaran **"LAS PARTES",** a través de sus representantes legales, que:

III.1 Es su voluntad celebrar el presente contrato y sujetarse a sus términos y condiciones, por lo que de común acuerdo se obligan de conformidad con las siguientes:

C L Á U S U L A S

PRIMERA. OBJETO DEL CONTRATO.

"EL PROVEEDOR" acepta y se obliga a proporcionar a **"EL INSTITUTO"** la **"ADQUISICIÓN DE MOBILIARIO ADMINISTRATIVO PARA HOSPITALES PRIORITARIOS (07 OBRAS)" (PARTIDA 136) (DESTINO ZARAGOZA)**, en los términos y condiciones establecidos en este contrato y sus Anexos que forman parte integrante del mismo, así como a lo establecido en la Junta de Aclaraciones, la cual se encuentra disponible para su consulta en el Portal de Compras Gubernamentales CompraNet.

Los **Anexos** que forman parte integrante del presente contrato, se enuncian a continuación:

Anexo 1 (uno)	"Oficios de Liberación de Inversión (OLI)".
Anexo 2 (dos)	"Anexo 3. Anexo Técnico, Anexo 3.1 Cedulas de Descripción de los Bienes, Anexo 3.2 Relación y Cantidad de Bienes, Anexo 3.3 Requisitos para los Bienes, Anexo 3.4 Guía de Distribución, Anexo 4. Términos y Condiciones, Anexo 4.1, Descripción Amplia y Detallada de los Bienes Ofertados, Anexo 4.2, Anexo 4.2A., Anexo 4.2B., Anexo 4.2C., Anexo 4.2D., Anexo 4.3, Anexo 4.4, Anexo 4.5 y Anexo 4.6".
Anexo 3 (tres)	"Descripción Amplia y Detallada de los Bienes Ofertados, Propuesta Económica de **"EL PROVEEDOR"**, Carta Garantía, Acta Administrativa Correspondiente al Sorteo Manual de Insaculación, Acta de Fallo, Precisiones a la Convocatoria, Acta Administrativa de Rectificación del Acta de Fallo, Oficio número 09 53 84 61 1CFI/2024/6144, Oficio número 09 53 84 61 1CFB/06294 y Atenta Nota de fecha 10 de julio de 2024".
Anexo 4 (cuatro)	"Documento de designación de Administrador del Contrato".
Anexo 5 (cinco)	"Junta de Aclaraciones", la cual se encuentra disponible para su consulta en el Portal de Compras Gubernamentales CompraNet

SE CANCELAN DATOS PERSONALES DE PERSONA(S) FISICAS IDENTIFICABLE(S) TALES COMO: CORREO ELECTRÓNICO, POR CONSIDERARSE INFORMACIÓN CUYA DIFUSIÓN PUEDE AFECTAR A LA ESFERA PRIVADA DE LA MISMA, DE CONFORMIDAD CON LO ESTABLECIDO EN LOS ARTÍCULOS 113 FRACCIÓN I Y 118 DE LA LEY FEDERAL DE TRANSPARENCIA Y ACCESO A LA INFORMACIÓN PÚBLICA. D.O.F. 09-mayo-2016

"Este Instrumento Jurídico fue elaborado de conformidad con los documentos correspondientes al procedimiento de contratación que se señala".

SEGUNDA. MONTO DEL CONTRATO

"EL INSTITUTO" pagará a **"EL PROVEEDOR"** como contraprestación por el suministro de los bienes objeto de este contrato, la cantidad de **$536,231.34 (QUINIENTOS TREINTA Y SEIS MIL DOSCIENTOS TREINTA Y UN PESOS 34/100 M.N.)** más impuestos que ascienda a **$85,797.01 (OCHENTA Y CINCO MIL SETECIENTOS NOVENTA Y SIETE PESOS 01/100 M.N.),** que hace un total de **$622,028.35 (SEISCIENTOS VEINTIDÓS MIL VEINTIOCHO PESOS 35/100 M.N.)**, de conformidad con el precio unitario que se indica en el **Anexo 3 (tres)** del presente contrato.

El precio unitario es considerado fijo y en moneda nacional hasta que concluya la relación contractual que se formaliza, incluyendo todos los conceptos y costos involucrados en la **"ADQUISICIÓN DE MOBILIARIO ADMINISTRATIVO PARA HOSPITALES PRIORITARIOS (07 OBRAS)" (PARTIDA 136) (DESTINO ZARAGOZA)**, por lo que **"EL PROVEEDOR"** no podrá agregar ningún costo extra y el precio será inalterable durante la vigencia del presente contrato.

TERCERA. ANTICIPO.

Para el presente contrato **"EL INSTITUTO"** no otorgará anticipo a **"EL PROVEEDOR"**.

CUARTA. FORMA Y LUGAR DE PAGO.

"EL INSTITUTO" efectuará el pago en una sola exhibición a **"EL PROVEEDOR"** por cada Orden de Suministro cumplimentada, previa entrega de los bienes que representen la totalidad de los que hayan sido adjudicados, recibidos, instalados y operando a entera satisfacción de **"EL INSTITUTO"**, a través del administrador del presente contrato, de conformidad con lo dispuesto en el artículo 51 de la **"LAASSP"** así como por lo establecido en los incisos **k)** y **l)** de los Términos y Condiciones, que se agregan al presente contrato en el **Anexo 2 (dos)**.

El pago se realizará en pesos mexicanos, en los plazos normados por la Dirección de Finanzas, de acuerdo al "Procedimiento para la recepción, glosa y aprobación de documentos presentados para trámite de pago y la constitución, modificación, cancelación, operación y control de fondos fijos" sin que éstos rebasen los 20 (veinte) días naturales posteriores a aquel en que **"EL PROVEEDOR"** presente en forma impresa el Comprobante Fiscal Digital por Internet (CFDI), siempre y cuando se cuente con la suficiencia presupuestal, así como con la documentación comprobatoria que acredite la entrega de los bienes conforme lo señalado en los Términos y Condiciones que se agregan en el **Anexo 2 (dos)** del presente contrato, y conforme a los numerales cuarto y sexto del capítulo quinto, intitulado, de los Lineamientos para promover la agilización de pago a los proveedores contenidos en el "Acuerdo por el que se emiten diversos lineamientos en materia de adquisiciones, arrendamientos y servicios y de obras públicas y servicios relacionados con las mismas", concordante con los artículos 65 y 66 del Reglamento de la Ley Federal de Presupuesto y Responsabilidad Hacendaria.

El CFDI deberá presentarse ante la División de Trámite de Erogaciones de la Coordinación de Contabilidad y Trámite de Erogaciones en Órganos Normativos, la Oficina de Control de Trámite de Erogaciones en los Órganos de Operación Administrativa Desconcentrada (OOAD), la Oficina

"Este Instrumento Jurídico fue elaborado de conformidad con los documentos correspondientes al procedimiento de contratación que se señala".

de Trámite de Erogaciones de la Unidad Médica de Alta Especialidad (UMAE), según corresponda, para proceder a su glosa, revisión y, en su caso, aprobación. En caso de aplicar, dicho CFDI deberá contener el nombre, cargo y firma de autorización del Administrador del Contrato, de quien suscribió la orden de compra o servicio, o de quien autorizó la contratación por montos inferiores a $2,000.00 (antes de IVA). Asimismo, en dicho CFDI se deberán indicar: número de alta en SAI o número de identificación de pedido-recepción en PREI-Millenium (cuando sea aplicable), número de proveedor, número de contrato, y la indicación de que **"EL PROVEEDOR"** cuenta con opiniones positivas y vigentes en materia de aportaciones de seguridad social ante **"EL INSTITUTO"** e INFONAVIT así como de obligaciones fiscales ante el SAT.

En caso de que el devengo por la entrega-recepción no genere número de alta en SAI o número de pedido-recepción en PREI-Millenium, en su caso, se deberá adjuntar acta de entrega-recepción.

El personal de la División de Trámite de Erogaciones de la Coordinación de Contabilidad y Trámite de Erogaciones no podrá devolver el CFDI presentado por errores que no afecten la validez fiscal del documento o por causas imputables a **"EL INSTITUTO"**.

Para los casos en que no se formalice el presente contrato, el fallo o notificación de la adjudicación será el documento con el cual procederá el pago respectivo de los bienes entregados, únicamente para el periodo comprendido entre el fallo y la fecha en que debió formalizarse el contrato.

Para efectos de lo anterior, la División de Contratos deberá informar al administrador del presente contrato o Área Consolidadora, en su caso, en un plazo no mayor a 24 (veinticuatro) horas posteriores al vencimiento del plazo para formalización del instrumento legal, de la falta de formalización del mismo, a efecto de que se realicen las gestiones que correspondan para no recibir los bienes materia del presente contrato.

"EL PROVEEDOR" deberá expedir sus CFDI en el esquema de facturación electrónica, con las especificaciones normadas en los artículos 29 y 29-A del Código Fiscal de la Federación (CFF), así como las que emita el Servicio de Administración Tributaria (SAT) a nombre de **"EL INSTITUTO"**, con Registro Federal de Contribuyentes IMS421231I45 y en caso de ser necesario como dato adicional, el domicilio en Avenida Paseo de la Reforma Núm. 476 en la Colonia Juárez, C.P. 06600, Demarcación Territorial Cuauhtémoc, Ciudad de México.

Para la validación de dichos comprobantes **"EL PROVEEDOR"** deberá cargar en Internet, a través del Portal de Servicios a Proveedores de la página de **"EL INSTITUTO"** archivo en formato XML. La validez de los mismos, será determinada durante la carga y únicamente los comprobantes validos serán procedentes para pago.

El pago se realizará mediante transferencia electrónica de fondos y en la fecha, a través del esquema electrónico interbancario que **"EL INSTITUTO"** tiene en operación, para tal efecto **"EL PROVEEDOR"** deberá proporcionar la documentación requerida por la Coordinación de Tesorería, para dar de alta en el Sistema de **"EL INSTITUTO"**, la cuenta bancaria, (no deberá

"Este Instrumento Jurídico fue elaborado de conformidad con los documentos correspondientes al procedimiento de contratación que se señala".

ser referenciada ni concentradora), CLABE, Banco y Sucursal a menos que éste acredite en forma fehaciente la imposibilidad para ello.

El pago se depositará a **"EL PROVEEDOR"** en la fecha programada, a través del Sistema de Pagos Electrónicos Interbancarios.

El administrador del presente contrato será quien dará la autorización para que la Dirección de Finanzas proceda a su pago de acuerdo a lo normado en el anexo "Normatividad de pago de las Cuentas Contables" del "Procedimiento para la recepción, glosa y aprobación de documentos presentados para trámite de pago y la constitución, modificación, cancelación, operación y control de fondos fijos".

En ningún caso, se deberá autorizar el pago de los bienes, sí no se ha determinado, calculado y notificado a **"EL PROVEEDOR"** las penas convencionales o deducciones pactadas en el presente contrato, así como su registro y validación en el Sistema PREI Millenium.

"EL PROVEEDOR" podrá optar por cobrar a través de factoraje financiero conforme al Programa de Cadenas Productivas de Nacional Financiera, S.N.C., Institución de Banca de Desarrollo con **"EL INSTITUTO"**.

En caso de que **"EL PROVEEDOR"** reciba pagos en exceso deberá reintegrar las cantidades pagadas en exceso más los intereses correspondientes, conforme a la tasa que establezca la Ley de Ingresos de la Federación, en los casos de prórroga para el pago de créditos fiscales. Los intereses se calcularán sobre las cantidades en exceso y se computarán por días naturales desde la fecha de su entrega hasta la fecha en que se pongan efectivamente las cantidades a disposición de **"EL INSTITUTO".**

En caso de que **"EL PROVEEDOR"** presente su CFDI con errores o deficiencias, conforme a lo previsto en los artículos 89 y 90 del Reglamento de la **"LAASSP"**, **"EL INSTITUTO"** dentro de los 3 (tres) días hábiles siguientes a la recepción de la misma, indicará por escrito a **"EL PROVEEDOR"** las deficiencias o errores que deberá corregir. El periodo que transcurra a partir de la entrega del citado escrito y hasta que **"EL PROVEEDOR"** presente las correcciones no se computará dentro del plazo estipulado para el pago.

"EL PROVEEDOR", para cada uno de los pagos que efectivamente reciba, de acuerdo con esta cláusula, deberá de expedir a nombre de **"EL INSTITUTO"**, el "CFDI con complemento para la recepción de pagos", también denominado "recibo electrónico de pago", el cual elaborará dentro de los plazos establecidos por las disposiciones fiscales vigentes y lo cargará en el portal de servicios a proveedores de la página de **"EL INSTITUTO"**.

"EL PROVEEDOR" se obliga a no cancelar ante el SAT los CFDI a favor de **"EL INSTITUTO"** previamente validados en el portal de servicios a proveedores, salvo justificación y comunicación por parte del mismo al administrador del presente contrato para su autorización expresa, debiendo éste informar a las áreas de trámite de erogaciones de dicha justificación y reposición del CFDI en su caso.

"Este Instrumento Jurídico fue elaborado de conformidad con los documentos correspondientes al procedimiento de contratación que se señala".

El administrador del presente contrato llevará a cabo la valoración de la procedencia del pago por concepto de gastos no recuperables conforme a lo previsto en los artículos 101 y 102 del Reglamento de la **"LAASSP"**, en relación con los artículos 38, 46, 54 Bis y 55 Bis, segundo párrafo de la **"LAASSP"**, previa solicitud por escrito a **"EL PROVEEDOR"**, acompañada de los documentos siguientes:

• Copia de la identificación oficial vigente con fotografía y firma de la persona que haya realizado los trámites relacionados con el procedimiento de contratación.

• El CFDI que reúna los requisitos de los artículos 29 y 29-A del CFF, 37 al 40 del Reglamento del Código Fiscal de la Federación (RCFF) y, en su caso, la Resolución de la Miscelánea Fiscal del Ejercicio que corresponda.

• La solicitud la realizará al administrador del presente contrato para la determinación de la procedencia del pago y, en su caso, elaborar el finiquito y remitirlo para el pago respectivo a la Coordinación de Contabilidad y Trámite de Erogaciones, dependiente de la Dirección de Finanzas, o ante la Jefatura de Servicios de Finanzas o de la Unidad Médica de Alta Especialidad (UMAE) o ante los Órganos de Operación Administrativa Desconcentrada (OOAD), según corresponda.

Al notificar a **"EL PROVEEDOR"** la aplicación de una pena convencional, el administrador del presente contrato deberá solicitar a las áreas de contabilidad (en Órganos Normativos, OOAD o en UMAE) la emisión del CFDI de ingreso por dicho concepto y entregarlo a **"EL PROVEEDOR"** para que se compense contra los adeudos que tenga **"EL INSTITUTO"** para con **"EL PROVEEDOR"** o, para que en su defecto, éste proceda a pagar a **"EL INSTITUTO"** la pena convencional.

El pago de los bienes quedará condicionado proporcionalmente al pago que **"EL PROVEEDOR"** deba efectuar por conceptos de penas convencionales y/o deducciones. En ambos casos, **"EL INSTITUTO"** realizará las retenciones correspondientes sobre el CFDI que se presente para pago. En el entendido de que en el supuesto de que sea rescindido el presente contrato, no procederá el cobro de dichas penalizaciones, ni la contabilización de las mismas para hacer efectiva la garantía de cumplimiento, de conformidad con lo establecido por el artículo 95 del Reglamento de la **"LAASSP"**.

Las Unidades Responsables del Gasto (URG) deberán registrar los contratos, convenios y su DDP en el Sistema PREI Millenium para el trámite de pago correspondiente.

Los bienes cuya recepción no genere alta a través del SAI o el PREI Millenium de manera electrónica, deberán contener la firma de recepción y de autorización para el trámite de pago de acuerdo a lo establecido en el "Procedimiento para la recepción, glosa y aprobación de documentos presentados para trámite de pago y la constitución, modificación, cancelación, operación y control de fondos fijos" vigente, así como el Acta de Entrega-Recepción, según corresponda.

Para que **"EL PROVEEDOR"** pueda celebrar un contrato de cesión de derechos de cobro, mismo que deberá notificarlo por escrito a **"EL INSTITUTO"** con un mínimo de 5 (cinco) días naturales anteriores a la fecha de pago programada, el administrador del presente contrato, o en su caso, el Titular del Área Requirente, deberá entregar los documentos sustantivos de dicha cesión al área responsable de autorizar ésta, conforme al "Procedimiento para la recepción, glosa y aprobación de documentos presentados para trámite de pago y la constitución, modificación, cancelación, operación y control de fondos fijos".

"EL PROVEEDOR" que tenga cuentas líquidas y exigibles a su cargo por concepto de cuotas obrero patronales, conforme a lo previsto en el artículo 40 B de la Ley del Seguro Social, acepta que **"EL INSTITUTO"** las compense con el o los pagos que tenga que hacerle por concepto de contraprestación por la prestación del servicio objeto de este contrato.

El cómputo del plazo para realizar el pago se contabilizará a partir del día hábil siguiente de la aceptación del CFDI o factura electrónica, y ésta reúna los requisitos fiscales que establece la legislación en la materia, el desglose de los bienes entregados, los precios unitarios, se verifique su autenticidad, no existan aclaraciones al importe y vaya acompañada con la documentación soporte de la entrega de los bienes facturados.

De conformidad con el artículo 90, del Reglamento de la **"LAASSP"**, en caso de que el CFDI o factura electrónica entregado presente errores, el Administrador del presente contrato o a quien éste designe por escrito, dentro de los 3 (tres) días hábiles siguientes de su recepción, indicará a **"EL PROVEEDOR"** las deficiencias que deberá corregir; por lo que, el procedimiento de pago reiniciará en el momento en que **"EL PROVEEDOR"** presente el CFDI y/o documentos soporte corregidos y sean aceptados.

El tiempo que **"EL PROVEEDOR"** utilice para la corrección del CFDI y/o documentación soporte entregada, no se computará para efectos de pago, de acuerdo con lo establecido en el artículo 51 de la **"LAASSP"**.

El CFDI o factura electrónica deberá ser presentada de forma impresa.

El CFDI o factura electrónica se deberá presentar desglosando el impuesto cuando aplique.

"EL PROVEEDOR" manifiesta su conformidad que, hasta en tanto no se cumpla con la verificación, supervisión y aceptación de los bienes, no se tendrán como recibidos o aceptados por el Administrador del presente contrato.

Para efectos de trámite de pago, **"EL PROVEEDOR"** deberá ser titular de una cuenta bancaria, en la que se efectuará la transferencia electrónica de pago, respecto de la cual deberá proporcionar toda la información y documentación que le sea requerida por **"EL INSTITUTO"**, para efectos del pago.

"Este Instrumento Jurídico fue elaborado de conformidad con los documentos correspondientes al procedimiento de contratación que se señala".

"EL PROVEEDOR" deberá presentar la información y documentación **"EL INSTITUTO"** le solicite para el trámite de pago, atendiendo a las disposiciones legales e internas de **"EL INSTITUTO"**.

El pago de los bienes, quedará condicionado al pago que **"EL PROVEEDOR"** deba efectuar por concepto de penas convencionales y, en su caso, deductivas.

Para el caso que se presenten pagos en exceso, se estará a lo dispuesto por el artículo 51, párrafo tercero, de la **"LAASSP"**.

QUINTA. LUGAR, PLAZOS Y CONDICIONES DE LA ENTREGA DE LOS BIENES.

La entrega de los bienes será conforme a los plazos, condiciones y entregables establecidos por **"EL INSTITUTO"** en el Anexo Técnico, en los Términos y Condiciones y Anexos, integrados en el **Anexo 2 (dos)** de este instrumento jurídico, apegándose a las condiciones, alcances y características detalladas en la Convocatoria y Junta de Aclaraciones, disponibles para su consulta en el Portal de Compras Gubernamentales CompraNet, Precisiones a la Convocatoria, Acta Administrativa correspondiente al Sorteo Manual de Insaculación, Acta de Fallo y Acta Administrativa de Rectificación del Acta de Fallo, éstas se agregan en el **Anexo 3 (tres)** del presente contrato.

La entrega de los bienes se realizará en los domicilios señalados en el Anexo Técnico, en los Términos y Condiciones y Anexos, integrados en el **Anexo 2 (dos)** de este instrumento jurídico y fechas establecidas en los mismos.

En los casos que derivado de la verificación se detecten defectos o discrepancias en la entrega de los bienes o incumplimiento en las especificaciones técnicas, **"EL PROVEEDOR"** contará con el plazo establecido en el Anexo Técnico, en los Términos y Condiciones y Anexos, integrados en el **Anexo 2 (dos)** de este instrumento jurídico para la reposición o corrección, contados a partir del momento de la notificación por correo electrónico y/o escrito, sin costo adicional para **"EL INSTITUTO"**.

LUGAR DE LA ENTREGA DE LOS BIENES.- El lugar de entrega de los bienes, a entera satisfacción de **"EL INSTITUTO"**, será en las Unidades Médicas contenidas en el *Anexo 3.4 "Guía de Distribución"*, integrado al presente contrato como **Anexo 2 (dos)**.

Asimismo, se deberá considerar lo señalado en la Junta de Aclaraciones disponible para su consulta en el Portal de Compras Gubernamentales CompraNet.

PLAZO DE ENTREGA DEL BIEN.- El plazo de entrega para todas las partidas relacionadas en el *Anexo 3.2 "Relación y Cantidad de Bienes"*, integrado al presente contrato como **Anexo 2 (dos)** será de 60 (sesenta) días naturales, los cuales serán contados a partir del día siguiente natural de la notificación del *Anexo 4.5 "Orden de Suministro"*, integrado al presente contrato como **Anexo 2 (dos)** que realice el Administrador del Contrato a **"EL PROVEEDOR"**. En caso de que **"EL PROVEEDOR"** esté en posibilidades de entregar en un plazo menor a los 60 (sesenta) días

"Este Instrumento Jurídico fue elaborado de conformidad con los documentos correspondientes al procedimiento de contratación que se señala".

naturales podrá solicitar la autorización del Administrador del Contrato para entregarlos en dicho plazo menor, esta autorización deberá constar por escrito o vía correo electrónico.

La notificación del *Anexo 4.5 "Orden de Suministro"*, integrado al presente contrato como **Anexo 2 (dos)** podrá ser realizada a partir del día natural siguiente al inicio de la vigencia del presente contrato y hasta el 30 de agosto de 2024. Los Administradores del Contrato especificarán, en cada *Anexo 4.5 "Orden de Suministro"*, el lugar y cantidades de entrega de los bienes solicitados de cada partida con cargo al contrato abierto.

A partir de notificada *el Anexo No. 4.5 "Orden de Suministro"* y dentro del plazo de entrega para cada partida, **"EL PROVEEDOR"** deberá realizar la entrega, recepción y, en su caso, adecuación, instalación y puesta en operación de los bienes adjudicados, establecidos en el *Anexo No. 3.3 "Requisitos de los Bienes"* integrado al presente contrato como **Anexo 2 (dos)**.

Asimismo se deberá considerar lo señalado en la Junta de Aclaraciones disponible para su consulta en el Portal de Compras Gubernamentales CompraNet.

CONDICIONES DE LA ENTREGA DE LOS BIENES.- "EL PROVEEDOR" se obliga con **"EL INSTITUTO"** a cumplir con las condiciones de la entrega de los bienes, de acuerdo al Anexo Técnico, en los Términos y Condiciones y Anexos integrados al presente contrato como **Anexo 2 (dos)**, así como a lo ofrecido en sus propuestas técnica y económica que se agregan como **Anexo 3 (tres),** al presente contrato y lo dispuesto en la Junta de Aclaraciones, disponible para su consulta en el Portal de Compras Gubernamentales CompraNet.

Asimismo, **"EL PROVEEDOR"** se obliga a cumplir con lo señalado en los incisos **b), e), i), j)** y **l)** de los Términos y Condiciones integrados al presente contrato como **Anexo 2 (dos)**, así como lo dispuesto en la Junta de Aclaraciones disponible para su consulta en el Portal de Compras Gubernamentales CompraNet.

Cabe resaltar que mientras no se cumpla con las condiciones de la entrega de los bienes establecidas, **"EL INSTITUTO"** no dará por aceptado los bienes objeto de este contrato.

SEXTA. VIGENCIA

"LAS PARTES" convienen en que la vigencia del presente contrato será a partir del día natural siguiente de la notificación del fallo, es decir del día 04 de julio de 2024 y hasta el 31 de diciembre de 2024, lo anterior conforme a lo señalado en la Atenta Nota de fecha 10 de julio de 2024, integrada al presente contrato como **Anexo 3 (tres)**.

SÉPTIMA. MODIFICACIONES DEL CONTRATO.

"LAS PARTES" están de acuerdo que **"EL INSTITUTO"** por razones fundadas y explícitas podrá ampliar el monto o la cantidad de los bienes, de conformidad con el artículo 52 de la "LAASSP", siempre y cuando las modificaciones no rebasen en su conjunto el 20% (veinte por ciento) de los

"Este Instrumento Jurídico fue elaborado de conformidad con los documentos correspondientes al procedimiento de contratación que se señala".

establecidos originalmente, el precio unitario sea igual al originalmente pactado y el contrato esté vigente. La modificación se formalizará mediante la celebración de un Convenio Modificatorio.

"EL INSTITUTO", podrá ampliar la vigencia del presente instrumento, siempre y cuando, no implique incremento del monto contratado o de la cantidad de bienes, siendo necesario que se obtenga el previo consentimiento de **"EL PROVEEDOR"**.

De presentarse caso fortuito o fuerza mayor, o por causas atribuibles a **"EL INSTITUTO"**, se podrá modificar el plazo del presente instrumento jurídico, debiendo acreditar dichos supuestos con las constancias respectivas. La modificación del plazo por caso fortuito o fuerza mayor podrá ser solicitada por cualquiera de **"LAS PARTES".**

En los supuestos previstos en los dos párrafos anteriores, no procederá la aplicación de penas convencionales por atraso.

Cualquier modificación al presente contrato deberá formalizarse por escrito, y deberá suscribirse por el servidor público de **"EL INSTITUTO"** que lo haya hecho, o quien lo sustituya o esté facultado para ello, para lo cual **"EL PROVEEDOR"** realizará el ajuste respectivo de la garantía de cumplimiento, en términos del artículo 91, último párrafo del Reglamento de la LAASSP, salvo que por disposición legal se encuentre exceptuado de presentar garantía de cumplimiento.

"EL INSTITUTO" se abstendrá de hacer modificaciones que se refieran a precios, anticipos, pagos progresivos, especificaciones y, en general, cualquier cambio que implique otorgar condiciones más ventajosas a un proveedor comparadas con las establecidas originalmente.

OCTAVA. GARANTÍA DE LOS BIENES

"EL PROVEEDOR" deberá garantizar los bienes y sus accesorios que oferte y su óptimo funcionamiento por un periodo obligatorio acorde a lo establecido en el *Anexo No. 3.3 "Requisitos para los bienes"* en la columna "Período de Garantía", integrado al presente contrato como **Anexo 2 (dos)** misma que será exigible por **"EL INSTITUTO"**, a partir de la entrega de los bienes, a entera satisfacción del mismo, en las Unidades Médicas, contenidas en el *Anexo No. 3.4 "Guía de Distribución"*, integrado al presente contrato como **Anexo 2 (dos)** de destino final de los bienes y hasta el cumplimiento del periodo correspondiente.

Por lo anterior, **"EL PROVEEDOR"** integró a su propuesta, copia simple de la Carta de Garantía de los bienes, sus accesorios, y su óptimo funcionamiento, misma que se agrega en el **Anexo 3 (tres)** del presente contrato, en la que se indica clara y expresamente el plazo de garantía de los bienes ofertados y su óptimo funcionamiento, así como, que la garantía responde a una cobertura amplia contra vicios ocultos, defectos de fabricación o cualquier falla que presenten, los bienes y sus accesorios por el periodo establecido. La Carta de Garantía de los bienes deberá ser entregada por **"EL PROVEEDOR"** durante el acto de entrega recepción de los bienes, debiendo ésta corresponder a la integrada en la propuesta técnica correspondiente. La falta de presentación de la copia simple de la Carta de Garantía de los bienes y sus accesorios y su óptimo funcionamiento en la propuesta técnica será motivo de incumplimiento.

Adicionalmente a la Carta de Garantía descrita, con fundamento en el artículo 45 fracción XVII, artículo 53 segundo párrafo de la **LAASSP** y artículo 96 segundo párrafo del **RLAASSP**, **"EL PROVEEDOR"** se obliga constituir una Garantía por los Defectos y Vicios Ocultos de los Bienes, así como de todas las obligaciones a cargo de **"EL PROVEEDOR"** cuyo cumplimiento vencen en plazo posterior a la terminación de la vigencia del presente contrato, por una vigencia del mismo plazo que **"EL PROVEEDOR"** oferte para garantizar todos los bienes incluidos en su propuesta, la cual será acorde a lo establecido en el *Anexo No. 3.3 "Requisitos para los bienes"* en la columna "Período de Garantía", integrado al presente contrato como **Anexo 2 (dos)**.

Dicha Garantía por los Defectos y Vicios Ocultos de los Bienes, cubrirá:

- La reparación o sustitución de los bienes y sus accesorios, que, una vez recibidos por **"EL INSTITUTO"**, presenten vicios ocultos, defectos de fabricación o fallas no originadas por el mal uso de los mismos.
- La disponibilidad, en venta, para **"EL INSTITUTO"** de refacciones y consumibles que en su caso requieran los bienes y/o accesorios adjudicados.

"EL PROVEEDOR" deberá constituir esta Garantía por Defectos o Vicios Ocultos de los Bienes mediante fianza expedida por compañía afianzadora mexicana autorizada por la Comisión Nacional de Seguros y Fianzas en términos de la Ley de Instituciones de Seguros y Fianzas, a favor de **"EL INSTITUTO"**, por un importe equivalente al 10% (diez por ciento) del monto total del contrato, sin incluir el IVA. Dicha fianza deberá ser entregada al Administrador del Contrato previamente a la entrega de los bienes al mismo y la formalización del Acta Administrativa de Entrega–Recepción respectiva, por lo cual, al momento de entregar los bienes, **"EL PROVEEDOR"** deberá proporcionar original de dicha fianza al Administrador del Contrato.

Esta fianza podrá ser exigible por **"EL INSTITUTO"** ante la Institución Afianzadora que la expidió, cuando **"EL PROVEEDOR"**:

a) No repare los bienes y sus accesorios que presenten vicios ocultos, defectos de fabricación o fallas no originadas por el mal uso de los mismos, en el tiempo establecido en la **fracción iii**. "Plazo y condiciones de canje o devolución del bien" del inciso **j)** de los Términos y Condiciones, integrados al presente contrato como **Anexo 2 (dos)**, una vez debidamente notificado por el Administrador del Contrato.

Asimismo, se deberá considerar lo señalado en los incisos **i)** y **j)** de los Términos y Condiciones que se integran en el **Anexo 2 (dos)** del presente contrato.

NOVENA. GARANTÍA DE CUMPLIMIENTO DEL CONTRATO

Conforme a los artículos 48, fracción II, 49, fracción II, de la **"LAASSP"**; 85, fracción III, y 103 de su Reglamento **"EL PROVEEDOR"** se obliga a constituir una garantía **divisible** y en este caso se hará efectiva en proporción al incumplimiento de la obligación principal, mediante fianza expedida por compañía afianzadora mexicana autorizada por la Comisión Nacional de Seguros

"Este Instrumento Jurídico fue elaborado de conformidad con los documentos correspondientes al procedimiento de contratación que se señala".

y de Fianzas, a favor de **"EL INSTITUTO"**, por un importe equivalente al **10% (DIEZ POR CIENTO)** del monto total del contrato, sin incluir impuestos, lo anterior conforme a lo señalado en la Precisión a la Convocatoria, que se adjunta en el **Anexo 3 (tres)** del presente contrato.

Dicha fianza deberá ser entregada a **"EL INSTITUTO"**, a más tardar dentro de los 10 días naturales siguientes a la firma del presente contrato.

"EL PROVEEDOR" queda obligado a entregar a **"EL INSTITUTO"** la póliza de fianza antes señalada, en la División de Contratos, ubicada en Calle Durango número 291, 10º piso, Colonia Roma Norte, Demarcación Territorial Cuauhtémoc, Código Postal 06700, en la Ciudad de México, apegándose al formato que para tal efecto se entregará en la referida División.

Dicha póliza de garantía de cumplimiento del contrato se liberará de forma inmediata a **"EL PROVEEDOR"** una vez que **"EL INSTITUTO"** le otorgue autorización por escrito, para que éste pueda solicitar a la afianzadora correspondiente la cancelación de la fianza, autorización que se entregará a **"EL PROVEEDOR"** siempre que demuestre haber cumplido con la totalidad de las obligaciones adquiridas por virtud del presente contrato; para lo anterior deberá presentar mediante escrito la solicitud de liberación de la fianza en la División de Contratos, misma que llevará a cabo el procedimiento para su liberación y entrega.

ENDOSO DE LA GARANTÍA DE CUMPLIMIENTO.- En el supuesto de que **"EL INSTITUTO"** y por así convenir a sus intereses, decidiera modificar en cualquiera de sus partes el presente contrato, **"EL PROVEEDOR"** se obliga a otorgar el endoso de la póliza de garantía originalmente entregada, en el que conste las modificaciones o cambios en la respectiva fianza, observándose los mismos términos y condiciones señalados en la presente cláusula para la entrega de la garantía de cumplimiento, debiéndola entregar **"EL PROVEEDOR"** a más tardar dentro de los 10 (diez) días naturales siguientes a la firma del convenio respectivo.

EJECUCIÓN DE LA GARANTÍA DE CUMPLIMIENTO DE ESTE CONTRATO.- "EL INSTITUTO" llevará a cabo la ejecución de la garantía de cumplimiento de contrato en los casos siguientes:

a) Se rescinda administrativamente el presente contrato.

b) Durante su vigencia se detecten deficiencias, fallas o calidad inferior de los bienes entregados, en comparación con lo ofertado.

c) Cuando en el supuesto de que se realicen modificaciones al contrato, **"EL PROVEEDOR"** no entregue en el plazo pactado el endoso o la nueva garantía, que ampare el porcentaje establecido para garantizar el cumplimiento del presente instrumento, de conformidad con la presente Cláusula.

d) Por cualquier otro incumplimiento de las obligaciones contraídas en este contrato.

En caso de que **"EL PROVEEDOR"** incumpla con la entrega de la garantía en el plazo establecido, **"EL INSTITUTO"** podrá rescindir el contrato y dará vista al Órgano Interno de Control para que proceda en el ámbito de sus facultades.

La garantía de cumplimiento no será considerada como una limitante de responsabilidad de **"EL PROVEEDOR"**, derivada de sus obligaciones y garantías estipuladas en el presente instrumento jurídico, y no impedirá que **"EL INSTITUTO"** reclame la indemnización por cualquier incumplimiento que pueda exceder el valor de la garantía de cumplimiento.

En caso de incremento al monto del presente instrumento jurídico o modificación al plazo, **"EL PROVEEDOR"** se obliga a entregar a **"EL INSTITUTO",** dentro de los 10 (diez) días naturales siguientes a la formalización del mismo, de conformidad con el último párrafo del artículo 91, del Reglamento de la **"LAASSP"**, los documentos modificatorios o endosos correspondientes, debiendo contener en el documento la estipulación de que se otorga de manera conjunta, solidaria e inseparable de la garantía otorgada inicialmente.

Una vez cumplidas las obligaciones a satisfacción, el servidor público facultado por **"EL INSTITUTO"** procederá inmediatamente a extender la constancia de cumplimiento de las obligaciones contractuales y dará inicio a los trámites para la cancelación de la garantía cumplimiento del contrato, lo que comunicará a **"EL PROVEEDOR".**

DÉCIMA. OBLIGACIONES DE "EL PROVEEDOR".

"EL PROVEEDOR", se obliga a:

- **a)** Entregar los bienes en las fechas o plazos y lugares establecidos conforme a lo pactado en el presente contrato y anexos respectivos.
- **b)** Cumplir con las especificaciones técnicas y de calidad y demás condiciones establecidas en el presente contrato y sus respectivos anexos.
- **c)** Realizar los trámites de importación y cubrir los impuestos y derechos que se generen, cuando se trate de bienes de procedencia extranjera
- **d)** Asumir la responsabilidad de cualquier daño que llegue a ocasionar a **"EL INSTITUTO"** o a terceros con motivo de la ejecución y cumplimiento del presente contrato.
- **e)** Proporcionar la información que le sea requerida por la Secretaría de la Función Pública y el Órgano Interno de Control, de conformidad con el artículo 107 del Reglamento de la **"LAASSP"**.
- **f)** Así, como a lo señalado en el Anexo Técnico, Términos y Condiciones y Anexos que se integran en el **Anexo 2 (dos)** del presente contrato

DÉCIMA PRIMERA. OBLIGACIONES DE "EL INSTITUTO"

"EL INSTITUTO", se obliga a:

- **a)** Otorgar las facilidades necesarias, a efecto de que **"EL PROVEEDOR"** lleve a cabo en los términos convenidos, el suministro de bienes objeto del contrato.

"Este Instrumento Jurídico fue elaborado de conformidad con los documentos correspondientes al procedimiento de contratación que se señala".

b) Realizar el pago correspondiente en tiempo y forma.

c) Extender a **"EL PROVEEDOR",** por conducto del servidor público facultado, la constancia de cumplimiento de obligaciones contractuales inmediatamente que se cumplan éstas a satisfacción expresa de dicho servidor público para que se dé trámite a la cancelación de la garantía de cumplimiento del presente contrato.

d) Así como a lo señalado en el Anexo Técnico, Términos y Condiciones y Anexos que se integran en el **Anexo 2 (dos)** del presente contrato.

DÉCIMA SEGUNDA. ADMINISTRACIÓN, VERIFICACIÓN, SUPERVISIÓN Y ACEPTACIÓN DE LOS BIENES

"EL INSTITUTO" designa como administrador del presente contrato al servidor público que suscribe el mismo, quien fue designado mediante el documento de designación de administrador del contrato que se adjunta en el **Anexo 4 (cuatro)**, quien dará seguimiento y verificará el cumplimiento de los derechos y obligaciones establecidos en este instrumento, quien podrá ser sustituido en cualquier momento, en su cargo o funciones sin que por ello sea necesario celebrar un convenio modificatorio.

En el caso de que se lleve a cabo un relevo institucional temporal o permanente con dicho servidor público de **"EL INSTITUTO"** tendrá carácter de ADMINISTRADOR DEL PRESENTE CONTRATO, la persona que sustituya al servidor público en el cargo, para lo cual no será necesario celebrar un convenio modificatorio.

Los bienes se tendrán por recibidos previa revisión del administrador del presente contrato, la cual consistirá en la verificación del cumplimiento de las especificaciones establecidas y en su caso en los anexos respectivos, así como las contenidas en la propuesta técnica.

"EL INSTITUTO", a través del administrador del contrato, rechazará los bienes que no cumplan las especificaciones establecidas en este contrato y en sus Anexos, obligándose **"EL PROVEEDOR"** en este supuesto, a entregarlos nuevamente bajo su responsabilidad y sin costo adicional para **"EL INSTITUTO",** sin perjuicio de la aplicación de las penas convencionales o deducciones al cobro correspondientes.

"EL INSTITUTO", a través del administrador del contrato, podrá aceptar los bienes que incumplan de manera parcial o deficiente las especificaciones establecidas en este contrato y en los anexos respectivos, sin perjuicio de la aplicación de las deducciones al pago que procedan, y reposición de los bienes, cuando la naturaleza propia de éstos lo permita.

DÉCIMA TERCERA. DEDUCCIONES

"EL INSTITUTO" aplicará deducciones al pago por el incumplimiento parcial o deficiente, en que incurra **"EL PROVEEDOR"** conforme a lo estipulado en las cláusulas del presente contrato y sus

anexos respectivos, las cuales se calcularán por un **1.0% (uno por ciento)** del precio unitario por cada día natural de atraso por incumplimiento sin incluir IVA conforme al concepto u obligación, nivel de servicio y unidad de medida señalado en el inciso **h)** de los Términos y Condiciones, integrados al presente contrato como **Anexo 2 (dos)**. Las cantidades a deducir se aplicarán en el CFDI o factura electrónica que **"EL PROVEEDOR"** presente para su cobro, en el pago que se encuentre en trámite o bien en el siguiente pago.

De no existir pagos pendientes, se requerirá a **"EL PROVEEDOR"** que realice el pago de la deductiva, en términos de la legislación aplicable.

Las deducciones económicas se aplicarán sobre la cantidad indicada sin incluir impuestos.

"EL INSTITUTO", a través del administrador del presente contrato será responsable del cálculo, aplicación y seguimiento de las deducciones. El monto máximo de aplicación de las deducciones no podrán ser mayor al que resulte de aplicar el porcentaje de la garantía de cumplimiento del presente contrato.

En caso de que se exceda se podrá proceder a la rescisión del presente contrato.

DÉCIMA CUARTA. PENAS CONVENCIONALES

En caso que **"EL PROVEEDOR"** incurra en atraso en el cumplimiento conforme a lo pactado para la entrega de los bienes objeto del presente contrato, conforme a lo establecido en el **Anexo 2 (dos)** parte integral del presente contrato, **"EL INSTITUTO"** por conducto del administrador del contrato aplicará la pena convencional equivalente al **1% (uno por ciento)** del valor de los bienes sin incluir IVA, entregados con atraso por cada día natural de atraso en la entrega, y se calcularán conforme a lo señalado en el inciso **h)** de los Términos y Condiciones integrados en el **Anexo 2 (dos)** del presente contrato, de conformidad con este instrumento legal y sus respectivos anexos.

El administrador del presente contrato será el responsable de determinar, calcular y aplicar las penas convencionales, vigilando los correspondientes registros o captura y validación en el sistema PREI Millenium, así como de notificarlas a **"EL PROVEEDOR"** personalmente, mediante oficio o por medios de comunicación electrónica.

"EL INSTITUTO" descontará las cantidades que resulten de aplicar la pena convencional, sobre los pagos que deba cubrir a **"EL PROVEEDOR"**. Por lo tanto, **"EL PROVEEDOR"** autoriza a descontar las cantidades que resulten de aplicar las sanciones señaladas en párrafos anteriores, sobre los pagos que éste deba cubrirle a **"EL INSTITUTO"** durante el período en que incurra y/o se mantenga en atraso con motivo de la entrega de los bienes.

Para autorizar el pago de los bienes, previamente **"EL PROVEEDOR"** tiene que haber cubierto las penas convencionales aplicadas conforme a lo dispuesto en el presente contrato. El administrador del presente contrato será el responsable de verificar que se cumpla esta obligación, dentro de los 5 (cinco) días hábiles siguientes a la conclusión del atraso.

"Este Instrumento Jurídico fue elaborado de conformidad con los documentos correspondientes al procedimiento de contratación que se señala".

El importe de la pena convencional, no podrá exceder el equivalente al monto total de la garantía de cumplimiento del contrato, y en el caso de no haberse requerido esta garantía, no deberá exceder del 20% (veinte por ciento) del monto total del contrato.

Cuando **"EL PROVEEDOR"** quede exceptuado de la presentación de la garantía de cumplimiento, en los supuestos previsto en la **"LAASSP"**, el monto máximo de las penas convencionales por atraso que se puede aplicar, será del 20% (veinte por ciento) del monto de los bienes entregados fuera de la fecha convenida, de conformidad con lo establecido en el tercer párrafo del artículo 96 del Reglamento de la **"LAASSP"**.

DÉCIMA QUINTA. LICENCIAS, AUTORIZACIONES Y PERMISOS

En caso de aplicar, los bienes, que de acuerdo al objeto del presente contrato se adquieran o contraten, deberán cumplir con las Normas Oficiales Mexicanas y con las Normas Mexicanas, según proceda, y a falta de éstas, con las Normas Internacionales, de conformidad con lo dispuesto en la Ley de Infraestructura de la Calidad; en su caso, con las normas de referencia o especificaciones técnicas y cumplir con las características y especificaciones requeridas en el Anexo Técnico, Términos y Condiciones y Anexos, que se agregan al presente contrato en el **Anexo 2 (dos)**, asimismo, se deberá considerar lo señalado en la Junta de Aclaraciones disponible para su consulta en el Portal de Compras Gubernamentales CompraNet.

DÉCIMA SEXTA. PÓLIZA DE RESPONSABILIDAD CIVIL

Para la adquisición de los bienes, materia del presente contrato, no se requiere que **"EL PROVEEDOR"** contrate una póliza de seguro por responsabilidad civil, no obstante lo anterior **"EL PROVEEDOR"** será responsable de cualquier daño o afectación a **"EL INSTITUTO"** o sus derechohabientes, que por causas imputables a él cause el uso de los bienes objeto del presente contrato.

DÉCIMA SÉPTIMA. TRANSPORTE

"EL PROVEEDOR" se obliga bajo su costa y riesgo, a transportar los bienes e insumos necesarios para la adquisición de los bienes, desde su lugar de origen, hasta las instalaciones señaladas en el Anexo Técnico, en los Términos y Condiciones y Anexos, que se agregan en el **Anexo 2 (dos)** del presente contrato, en caso de aplicar.

DÉCIMA OCTAVA. IMPUESTOS Y DERECHOS

Los impuestos, derechos y gastos que procedan con motivo de la adquisición de los bienes, objeto del presente contrato, serán pagados por **"EL PROVEEDOR"**, mismos que no serán repercutidos a **"EL INSTITUTO"**.

"EL INSTITUTO" sólo cubrirá, cuando aplique, lo correspondiente al Impuesto al Valor Agregado (IVA), en los términos de la normatividad aplicable y de conformidad con las disposiciones fiscales vigentes.

DÉCIMA NOVENA. PROHIBICIÓN DE CESIÓN DE DERECHOS Y OBLIGACIONES

"EL PROVEEDOR" no podrá ceder total o parcialmente los derechos y obligaciones derivados del presente contrato, a favor de cualquier otra persona física o moral, con excepción de los derechos de cobro, en cuyo caso se deberá contar con la conformidad previa y por escrito de **"EL INSTITUTO"**.

VIGÉSIMA. DERECHOS DE AUTOR, PATENTES Y/O MARCAS

"EL PROVEEDOR" se obliga para con **"EL INSTITUTO"**, a responder por los daños y/o perjuicios que pudiera causar a **"EL INSTITUTO"** y/o a terceros, si con motivo de la entrega de los bienes se violan derechos de autor, de patentes y/o marcas u otro derecho reservado a nivel Nacional o Internacional.

Por lo anterior, **"EL PROVEEDOR"** manifiesta en este acto bajo protesta de decir verdad, no encontrarse en ninguno de los supuestos de infracción a la Ley Federal del Derecho de Autor, ni a la Ley Federal de Protección a la Propiedad Industrial.

En caso de que sobreviniera alguna reclamación en contra de **"EL INSTITUTO"** por cualquiera de las causas antes mencionadas, la única obligación de éste será la de dar aviso en el domicilio previsto en este instrumento jurídico a **"EL PROVEEDOR"**, para que éste lleve a cabo las acciones necesarias que garanticen la liberación de **"EL INSTITUTO"** de cualquier controversia o responsabilidad de carácter civil, mercantil, penal o administrativa que, en su caso, se ocasione.

Lo anterior de conformidad a lo establecido en el artículo 45, fracción XX de la **"LAASSP"**.

Asimismo, en caso de aplicar, **"EL PROVEEDOR"** deberá observar lo establecido en el Anexo aplicable a los Derechos de autor, patentes y/o marcas del presente Contrato.

VIGÉSIMA PRIMERA. CONFIDENCIALIDAD Y PROTECCIÓN DE DATOS PERSONALES.

"LAS PARTES" acuerdan que la información que se intercambie de conformidad con las disposiciones del presente instrumento, se tratarán de manera confidencial, siendo de uso exclusivo para la consecución del objeto del presente contrato y no podrá difundirse a terceros de conformidad con lo establecido en la Ley General y Federal, respectivamente, de Transparencia y Acceso a la Información Pública, Ley General de Protección de Datos Personales en posesión de Sujetos Obligados y demás legislación aplicable.

Para el tratamiento de los datos personales que **"LAS PARTES"** recaben con motivo de la celebración del presente contrato, deberá de realizarse con base en lo previsto en los Avisos de Privacidad respectivos.

Por tal motivo, **"EL PROVEEDOR"** asume cualquier responsabilidad que se derive del incumplimiento de su parte, o de sus empleados, a las obligaciones de confidencialidad descritas en el presente contrato.

Asimismo, en caso de aplicar, **"EL PROVEEDOR"** deberá observar lo establecido en el Anexo aplicable a la Confidencialidad de la información del presente Contrato.

VIGÉSIMA SEGUNDA. TERMINACIÓN ANTICIPADA DEL CONTRATO

"EL INSTITUTO" cuando concurran razones de interés general, o bien, cuando por causas justificadas se extinga la necesidad de suministrar los bienes originalmente contratados y se demuestre que de continuar con el cumplimiento de las obligaciones pactadas, se ocasionaría algún daño o perjuicio a la **"EL INSTITUTO"**, o se determine la nulidad total o parcial de los actos que dieron origen al presente contrato, con motivo de la resolución de una inconformidad o intervención de oficio, emitida por la Secretaría de la Función Pública, podrá dar por terminado anticipadamente el presente contrato sin responsabilidad alguna para **"EL INSTITUTO"**, ello con independencia de lo establecido en la cláusula que antecede.

Cuando **"EL INSTITUTO"** determine dar por terminado anticipadamente el contrato, lo notificará al **"EL PROVEEDOR"** hasta con 30 (treinta) días naturales anteriores al hecho, debiendo sustentarlo en un dictamen fundado y motivado, en el que se precisarán las razones o causas que dieron origen a la misma y pagará a **"EL PROVEEDOR"** la parte proporcional de los bienes suministrados, así como los gastos no recuperables en que haya incurrido, previa solicitud por escrito, siempre que estos sean razonables, estén debidamente comprobados y se relacionen directamente con el presente contrato, limitándose según corresponda a los conceptos establecidos en la fracción I, del artículo 102 del Reglamento de la **"LAASSP"**.

VIGÉSIMA TERCERA. RESCISIÓN

"EL INSTITUTO" podrá iniciar en cualquier momento el procedimiento de rescisión, cuando **"EL PROVEEDOR"** incurra en alguna de las siguientes causales:

a) Contravenir los términos pactados para el suministro de los bienes establecidos en el presente contrato.
b) Transferir en todo o en parte las obligaciones que deriven del presente contrato a un tercero ajeno a la relación contractual.
c) Ceder los derechos de cobro derivados del contrato, sin contar con la conformidad previa y por escrito de **"EL INSTITUTO"**.
d) Suspender total o parcialmente y sin causa justificada el suministro objeto del presente contrato
e) Omitir suministrar los bienes en tiempo y forma conforme a lo establecido en el presente contrato y sus respectivos anexos.
f) No proporcionar a los Órganos de Fiscalización, la información que le sea requerida con motivo de las auditorías, visitas e inspecciones que realicen.

g) Ser declarado en concurso mercantil, o por cualquier otra causa distinta o análoga que afecte su patrimonio.
h) En caso de que compruebe la falsedad de alguna manifestación, información o documentación proporcionada para efecto del presente contrato;
i) No entregar dentro de los 10 (diez) días naturales siguientes a la fecha de firma del presente contrato, la garantía de cumplimiento del mismo.
j) En caso de que la suma de las penas convencionales o las deducciones al pago, igualan el monto total de la garantía de cumplimiento del contrato y/o alcanzan el 20% (veinte por ciento) del monto total de este contrato cuando no se haya requerido la garantía de cumplimiento.
k) Divulgar, transferir o utilizar la información que conozca en el desarrollo del cumplimiento del objeto del presente contrato, sin contar con la autorización de **"EL INSTITUTO"** en los términos de lo dispuesto en la cláusula VIGÉSIMA PRIMERA DE CONFIDENCIALIDAD Y PROTECCIÓN DE DATOS PERSONALES del presente instrumento jurídico;
l) Impedir el desempeño normal de labores de **"EL INSTITUTO";**
m) Incumplir cualquier obligación distinta de las anteriores y derivadas del presente contrato.

Para el caso de optar por la rescisión del contrato, **"EL INSTITUTO"** comunicará por escrito a **"EL PROVEEDOR"** el incumplimiento en que haya incurrido, para que en un término de 5 (cinco) días hábiles contados a partir de la notificación, exponga lo que a su derecho convenga y aporte en su caso las pruebas que estime pertinentes.

Transcurrido dicho término **"EL INSTITUTO"**, en un plazo de 15 (quince) días hábiles siguientes, tomando en consideración los argumentos y pruebas que hubiere hecho valer **"EL PROVEEDOR"**, determinará de manera fundada y motivada dar o no por rescindido el contrato, y comunicará a **"EL PROVEEDOR"** dicha determinación dentro del citado plazo.

Cuando se rescinda el contrato, se formulará el finiquito correspondiente, a efecto de hacer constar los pagos que deba efectuar **"EL INSTITUTO"** por concepto del contrato hasta el momento de rescisión, o los que resulten a cargo de **"EL PROVEEDOR".**

Iniciado un procedimiento de conciliación **"EL INSTITUTO"** podrá suspender el trámite del procedimiento de rescisión.

Si previamente a la determinación de dar por rescindido el contrato se entregaran los bienes, el procedimiento iniciado quedará sin efecto, previa aceptación y verificación de **"EL INSTITUTO"** de que continúa vigente la necesidad de los bienes aplicando, en su caso, las penas convencionales correspondientes.

"EL INSTITUTO" podrá determinar no dar por rescindido el contrato, cuando durante el procedimiento advierta que la rescisión del mismo pudiera ocasionar algún daño o afectación a las funciones que tiene encomendadas. En este supuesto, **"EL INSTITUTO"** elaborará un dictamen en el cual justifique que los impactos económicos o de operación que se ocasionarían con la rescisión del contrato resultarían más inconvenientes.

"Este Instrumento Jurídico fue elaborado de conformidad con los documentos correspondientes al procedimiento de contratación que se señala".

De no rescindirse el contrato, **"EL INSTITUTO"** establecerá con **"EL PROVEEDOR"** otro plazo que le permita subsanar el incumplimiento que hubiere motivado el inicio del procedimiento, aplicando las sanciones correspondientes. El convenio modificatorio que al efecto se celebre deberá atender a las condiciones previstas por los dos últimos párrafos del artículo 52 de la **"LAASSP"**.

No obstante, de que se hubiere firmado el convenio modificatorio a que se refiere el párrafo anterior, si se presenta de nueva cuenta el incumplimiento, **"EL INSTITUTO"** quedará expresamente facultada para optar por exigir el cumplimiento del contrato, o rescindirlo, aplicando las sanciones que procedan.

Si se llevara a cabo la rescisión del contrato, y en el caso de que a **"EL PROVEEDOR"** se le hubieran entregado pagos progresivos, éste deberá de reintegrarlos más los intereses correspondientes, conforme a lo indicado en el artículo 51, párrafo cuarto, de la **"LAASSP"**.

Los intereses se calcularán sobre el monto de los pagos progresivos efectuados y se computarán por días naturales desde la fecha de su entrega hasta la fecha en que se pongan efectivamente las cantidades a disposición de **"EL INSTITUTO"**.

VIGÉSIMA CUARTA. RELACIÓN Y EXCLUSIÓN LABORAL

"EL PROVEEDOR" reconoce y acepta ser el único patrón de todos y cada uno de los trabajadores que intervienen en la adquisición y suministro de los bienes, por lo que, deslinda de toda responsabilidad a **"EL INSTITUTO"** respecto de cualquier reclamo que en su caso puedan efectuar sus trabajadores, sea de índole laboral, fiscal o de seguridad social y en ningún caso se le podrá considerar patrón sustituto, patrón solidario, beneficiario o intermediario.

"EL PROVEEDOR" asume en forma total y exclusiva las obligaciones propias de patrón respecto de cualquier relación laboral, que el mismo contraiga con el personal que labore bajo sus órdenes o intervenga o contrate para la atención de los asuntos encomendados por **"EL INSTITUTO"**, así como en la ejecución del objeto del presente contrato.

Para cualquier caso no previsto, **"EL PROVEEDOR"** exime expresamente a **"EL INSTITUTO"** de cualquier responsabilidad laboral, civil o penal o de cualquier otra especie que en su caso pudiera llegar a generarse, relacionado con el presente contrato.

Para el caso que, con posterioridad a la conclusión del presente contrato, **"EL INSTITUTO"** reciba una demanda laboral por parte de los trabajadores de **"EL PROVEEDOR"**, en la que se demande la solidaridad y/o sustitución patronal a **"EL INSTITUTO"**, **"EL PROVEEDOR"** queda obligado a dar cumplimiento a lo establecido en la presente cláusula.

VIGÉSIMA QUINTA. DISCREPANCIAS

"LAS PARTES" convienen que, en caso de discrepancia entre la convocatoria a la licitación pública, la invitación a cuando menos tres personas, o la solicitud de cotización, según

corresponda del procedimiento de contratación del cual deriva el presente instrumento jurídico, y el modelo de contrato, prevalecerá lo establecido en la convocatoria, invitación o solicitud respectiva, de conformidad con el artículo 81, fracción IV, del Reglamento de la **"LAASSP"**.

VIGÉSIMA SEXTA. CONCILIACIÓN.

"LAS PARTES" acuerdan que para el caso de que se presenten desavenencias derivadas de la ejecución y cumplimiento del presente contrato podrán someterse al procedimiento de conciliación establecido en los artículos 77, 78 y 79 de la **"LAASSP"**, y 126 al 136 de su Reglamento.

VIGÉSIMA SÉPTIMA. DOMICILIOS

"LAS PARTES" señalan como sus domicilios legales para todos los efectos a que haya lugar y que se relacionan en el presente contrato, los que se indican en el apartado de Declaraciones, por lo que cualquier notificación judicial o extrajudicial, emplazamiento, requerimiento o diligencia que en dichos domicilios se practique, será enteramente válida, al tenor de lo dispuesto en el Título Tercero del Código Civil Federal.

VIGÉSIMA OCTAVA. LEGISLACIÓN APLICABLE

"LAS PARTES" se obligan a sujetarse estrictamente para el suministro de bienes objeto del presente contrato a todas y cada una de las cláusulas que lo integran, sus Anexos que forman parte integral del mismo, a la **"LAASSP"**, su Reglamento; al Código Civil Federal; a la Ley Federal de Procedimiento Administrativo; al Código Federal de Procedimientos Civiles; a la Ley Federal de Presupuesto y Responsabilidad Hacendaria y su Reglamento.

VIGÉSIMA NOVENA. JURISDICCIÓN

"LAS PARTES" convienen que, para la interpretación y cumplimiento de este contrato, así como para lo no previsto en el mismo, se someterán a la jurisdicción y competencia de los Tribunales Federales con sede en la Ciudad de México, renunciando expresamente al fuero que pudiera corresponderles en razón de su domicilio actual o futuro.

FIRMANTES O SUSCRIPCIÓN.

Por lo anterior expuesto, **"EL INSTITUTO"** y **"EL PROVEEDOR"**, manifiestan estar conformes y enterados de las consecuencias, valor y alcance legal de todas y cada una de las estipulaciones que el presente instrumento jurídico contiene, por lo que lo ratifican y firman en todas sus partes, por duplicado, en la Ciudad de México, el **18 de julio de 2024**, quedando un ejemplar en poder de **"EL PROVEEDOR"** y el restante en poder de **"EL INSTITUTO"**.

POR "EL INSTITUTO"
INSTITUTO MEXICANO DEL SEGURO SOCIAL

C. ELIA SANDRA VARAS GALEANA
Titular de la Coordinación Técnica de Adquisición de Bienes de Inversión y Activos y Apoderada Legal
R.F.C. [redacted]

SE CANCELAN DATOS PERSONALES DE PERSONA(S) FISICAS IDENTIFICABLE(S) TALES COMO: RFC, POR CONSIDERARSE INFORMACIÓN CUYA DIFUSIÓN PUEDE AFECTAR A LA ESFERA PRIVADA DE LA MISMA, DE CONFORMIDAD CON LO ESTABLECIDO EN LOS ARTÍCULOS 113 FRACCIÓN I Y 118 DE LA LEY FEDERAL DE TRANSPARENCIA Y ACCESO A LA INFORMACIÓN PÚBLICA. D.O.F. 09-mayo-2016

POR "EL PROVEEDOR"
AH CORPORATIVO MÉDICO DE MÉXICO, S.A. DE C.V.
R.F.C.: ACM180622A52

C. REYNA MARILYN HERNÁNDEZ LARA
Representante Legal

"Este Instrumento Jurídico fue elaborado de conformidad con los documentos correspondientes al procedimiento de contratación que se señala".

ADMINISTRADOR DEL CONTRATO

C. ANGÉLICA ROJAS SÁNCHEZ
Jefa de Departamento de Finanzas y Sistemas
N47 Jefe de Departamento UMH A80 del Órgano de Operación
Administrativa Desconcentrada en el Distrito Federal Norte
R.F.C. [redacted]

RRSR/HRJ/LMLR/XPMM

SE CANCELAN DATOS PERSONALES DE PERSONA(S) FISICAS IDENTIFICABLE(S) TALES COMO: RFC, POR CONSIDERARSE INFORMACIÓN CUYA DIFUSIÓN PUEDE AFECTAR A LA ESFERA PRIVADA DE LA MISMA, DE CONFORMIDAD CON LO ESTABLECIDO EN LOS ARTÍCULOS 113 FRACCIÓN I Y 118 DE LA LEY FEDERAL DE TRANSPARENCIA Y ACCESO A LA INFORMACIÓN PÚBLICA. D.O.F. 09-mayo-2016

SIN TEXTO

IMSS	INSTITUTO MEXICANO DEL SEGURO SOCIAL DIRECCIÓN DE ADMINISTRACIÓN UNIDAD DE ADQUISICIONES COORDINACIÓN DE ADQUISICIÓN DE BIENES Y CONTRATACIÓN DE SERVICIOS COORDINACIÓN TÉCNICA DE PLANEACIÓN Y CONTRATOS	Contrato Número 050GYR975N00324-001-00

ANEXO 1 (UNO)

"OFICIOS DE LIBERACIÓN DE INVERSIÓN (OLI)"

DIVISIÓN DE CONTRATOS
NIVEL CENTRAL

ANEXOS
DIVISION DE CONTRATOS

SIN TEXTO

GOBIERNO DE MÉXICO | IMSS

DIRECCIÓN DE FINANZAS
Unidad de Operación Financiera
Coordinación de Presupuesto e
Información Programática

Arq. Jesús Acosta Rodríguez
Coordinador de Proyectos y Seguimiento Institucional
Presente

Ciudad de México, a 5 de abril de 2024

Oficio de solicitud del área requirente: 095384611G11/0280, 0318 y 0327

La División de Evaluación y Análisis Financiero dependiente de la Coordinación de Proyectos y Seguimiento Institucional, solicita la cancelación del Oficio de Liberación de Inversión (OLI) No. BMI24/001/3746 por un monto de $687,485,256.23, asimismo la emisión de un nuevo OLI por un monto de $72,562,854.00, referente al presupuesto 2024 del siguiente programa, para la adquisición de 5,134 bienes, correspondientes a la cartera señalada a continuación.

Capítulo: Equipamiento

Oficio de Liberación de Inversión 2024

No. 099001/6B3000/6B30/BMI24/ **030 / 0876**

Descripción de Cartera del Programa o Proyecto de Inversión (PPI) de la SHCP

Nombre de Cartera: Construcción del Hospital General Regional de 216 camas en el municipio de Ensenada, Baja California

Clave de Cartera: 23S0GYR0027
No. de solicitud: 64016
Unidad Responsable: GYR
Modalidad: K

Programa presupuestario: 012
Fuente financiamiento: 4
Localización geográfica: 02 Baja California

Información del HCT del IMSS

Proyecto PREI: 22020004
Acuerdos: ACDO.AS3.HCT.121223/338.P.DF
ACDO.AS3.HCT.280916/255.P.DF

Presupuesto ejercicio 2024: 1,784,278,456.00
Nombre del PPI: PPI de infraestructura

Calendario en Cartera de Inversión

Años anteriores	Ejercicio 2024	Ejercicio 2025	Ejercicio 2026	Ejercicios posteriores	Monto Total de Inversión
141,351,103.00	2,954,202,417.00	579,113,881.00	0.00	0.00	3,674,667,401.00

Autorización de asignación del Oficio de Liberación de Inversión (OLI) 2024

Se emite el presente OLI de conformidad a los artículos 35 y 48 de la Ley Federal de Presupuesto y Responsabilidad Hacendaria; 156 fracción II y 156 A de su Reglamento; 25 y 45 de la Ley de Adquisiciones, Arrendamientos y Servicios del Sector Público, el numeral 7.1.2.1 del Manual de Organización de la Dirección de Finanzas, numeral 7.5.11 de la Norma Presupuestaria del Instituto Mexicano del Seguro Social y al oficio circular No. 0990016B3000/6B30/0409 signado por el entonces Coordinador de Presupuesto e Información Programática en julio de 2021, lo anterior para dar inicio a las gestiones de Adquisición de Equipamiento del Programa de Inversión Física 2024.

Unidad Responsable del Gasto (URG): 09 Nivel Central
Número de bienes: 5,134
Monto original con IVA: 72,562,854.00

Detalle No. OLI 001/3746 Sustituido

setenta y dos millones quinientos sesenta y dos mil ochocientos cincuenta y cuatro pesos 00/100 m.n.)

Por tanto, el monto señalado se ha registrado en el Sistema Financiero PREI Millenium para que la URG inicie los procesos de adquisición conforme al Anexo que se adjunta, y con base en los artículos 8 y 69 del Reglamento Interior del Instituto Mexicano del Seguro Social (IMSS) y el numeral 7.5.17 de la Norma Presupuestaria del IMSS.

Atentamente,

Giovanni D. Bojorquez Covarrubias
El Titular

Continúa al reverso

[illegible] Col. Juárez, Alcaldía Cuauhtémoc, C.P. [illegible] [illegible]

JMV/APOR/JRHP/AEMC

2024 Felipe Carrillo PUERTO

ANEXOS

GOBIERNO DE MÉXICO | IMSS

DIRECCIÓN DE FINANZAS
Unidad de Operación Financiera
Coordinación de Presupuesto e
Información Programática

Arq. Jesús Acosta Rodríguez
Coordinador de Proyectos y Seguimiento Institucional
Presente

Ciudad de México, a 5 de abril de 2024

Oficio de solicitud del área requirente: 09538461101/0280, 0318 y 0327
La División de Evaluación y Análisis Financiero dependiente de la Coordinación de Proyectos y Seguimiento Institucional, solicita la cancelación del Oficio de Liberación de Inversión (OLI) No. BMI24/001/3746 por un monto de $687,485,256.23, asimismo la emisión de un nuevo OLI por un monto de $72,562,854.00; referente al presupuesto 2024 del siguiente programa, para la adquisición de 5,134 bienes, correspondientes a la cartera señalada a continuación.

Capítulo: Equipamiento

Oficio de Liberación de Inversión 2024

No. 099001/6B3000/6B30/BMI24/ **030 / 0876**

Normatividad del Programa de Inversión Física

En materia de obra pública y de adquisiciones de bienes muebles e inmuebles las Unidades Responsables del Gasto se abstendrán de convocar, adjudicar o contratar obras públicas o adquisiciones, arrendamiento o servicios relacionados con las mismas, cuando no cuenten con la autorización de inversión en términos de las disposiciones aplicables.

Lo relativo a la celebración de contratos, ejecución de obras, adquisiciones de bienes muebles e inmuebles, deberá apegarse a lo dispuesto por la Ley de Adquisiciones, Arrendamientos y Servicios del Sector Público, en la Ley de Obras Públicas y Servicios Relacionados con las Mismas y demás legislación aplicable.

Cabe precisar que, de acuerdo con lo ordenado en los artículos 42 fracción II y 107 de la Ley Federal de Presupuesto y Responsabilidad Hacendaria, 42 de su Reglamento y, conforme a los "Lineamientos para el seguimiento del ejercicio de los programas y proyectos de inversión, proyectos de infraestructura productiva de largo plazo y proyectos de asociaciones público privadas, de la Administración Pública Federal" emitidos por la Unidad de Inversiones de la Secretaría de Hacienda y Crédito Público, tiene la obligatoriedad de reportar el **seguimiento de los programas y proyectos de inversión** a través de la División de Control y Seguimiento al Presupuesto de Inversión, asimismo la información presentada deberá ser congruente con lo reportado en los distintos sistemas electrónicos de dicha Secretaría, incluido el CompraNet, por lo que en caso de que no se turne la información del seguimiento del ejercicio de inversión dentro de los plazos establecidos, no se podrá solicitar el registro de cartera de nuevos programas y proyectos de inversión, ni realizar modificaciones a los ya registrados, hasta en tanto no se actualice su seguimiento.

Con copia para:
Mtro. Eliécer Moreno Peralta.- Titular de la Unidad de Operación Financiera. (SICGC)
Lic. Jessica Miranda Vega.- Coordinadora Técnica de Gestión Presupuestaria. (SICGC)
Lic. Carlos David Barraza Haro.- Encargado del Despacho de la Jefatura de Servicios de Finanzas en el OOAD Baja California. (/I)

(OOAD) Órgano de Operación Administrativa Desconcentrada

(SICGC) Se envía por el Sistema Institucional de Control de Gestión de Correspondencia.
(/I) Se comunica a través de la dirección electrónica establecida para el OOAD o UMAE:
http://comunidades.imss.gob.mx:106/sites/cc/df/dcsgi/default.aspx

Obten el anexo del OLI en formato Excel en:
https://imssmx.sharepoint.com/:x:/s/OLIAnexoBMI2024/EaqZe8rVl8REo-5FIPyd00kBunIL2RsWJ7X8KVyY_TzHxQ?e=AY2oOi

O bien

ANEXOS

GOBIERNO DE MÉXICO | IMSS

DIRECCIÓN DE FINANZAS
Unidad de Operación Financiera
Coordinación de Presupuesto e Información Programática

Anexo 1 Equipamiento 2024

Clave de cartera SHCP : 2350GYR0027 No. de programa o proyecto PREI : 22020004 OL/ No.: 030 / 0876
No. solicitud de SHCP : 64016 Cuenta contable PREI: 13350109

Nombre del programa o proyecto : Construcción del Hospital General Regional de 216 camas en el municipio de Ensenada, Baja California

cifras en pesos

Clave COG	Nombre de clave COG	ID de Transac.	ID de Solicitud	CUR	Nombre de la Unidad	PREI Millenium Presupuesto del Destino del Bien				SIA				PREI		PREI Millenium Control de Compromisos					Monto autorizado		
						Municipio/Estado	Ubicación	UI	Centro de Costo	GPO-GEN	ESP	DIF	VAR	ID de Artículo	Descripción	URG	URG Ubicación	UI	Centro de Costo	Periodo Pptal	No de bienes	Precio Unitario con IVA	Importe Total con IVA
53101	Equipo médico y de laboratorio	21864107	0000390640	19	Oficina Delegacional BCN	Mexicali	02010003	029001	050100	519-279	0022	00	01	0020059	DESPACHADOR DE MEDICAMENTOS	09	09530007	099001	1C1000	2024M06	4	42,744.00	170,976.00
53101	Equipo médico y de laboratorio	21864137	0000391875	19	Oficina Delegacional BCN	Mexicali	02010003	029001	050100	517-609	5467	00	01	0020096	MESA DE 150 CM CON RESPALDO Y FREGADERO DERECHO.	09	09530007	099001	1C1000	2024M06	1	82,186.00	82,186.00
53101	Equipo médico y de laboratorio	21864141	0000391888	19	Oficina Delegacional BCN	Mexicali	02010003	029001	050100	517-609	5549	00	01	0020104	MESA DE 180 CM CON RESPALDO Y DOBLE FREGADERO CENTRAL.	09	09530007	099001	1C1000	2024M06	2	51,335.00	102,670.00
53101	Equipo médico y de laboratorio	21864142	0000391570	19	Oficina Delegacional BCN	Mexicali	02010003	029001	050100	517-609	5559	00	01	0020105	MESA ELECTRICA CALIENTE MOVIL (2 CHAROLAS) CALIBRE 12	09	09530007	099001	1C1000	2024M06	3	43,266.00	129,798.00
53101	Equipo médico y de laboratorio	21864143	0000390484	19	Oficina Delegacional BCN	Mexicali	02010003	029001	050100	517-609	5567	00	01	0020106	MESA ELECTRICA CALIENTE MOVIL (3 CHAROLAS) CALIBRE 12	09	09530007	099001	1C1000	2024M06	1	50,187.00	50,187.00
53101	Equipo médico y de laboratorio	21864146	0000391534	19	Oficina Delegacional BCN	Mexicali	02010003	029001	050100	517-609	5613	00	01	0020111	MESA LISA DE 120 CM CON RESPALDO Y ENTREPAÑO.	09	09530007	099001	1C1000	2024M06	15	22,676.00	340,140.00
53101	Equipo médico y de laboratorio	21864147	0000390157	19	Oficina Delegacional BCN	Mexicali	02010003	029001	050100	517-609	5625	00	01	0020112	MESA LISA DE 150 CM CON RESPALDO Y ENTREPAÑO.	09	09530007	099001	1C1000	2024M06	4	27,587.00	110,348.00
53101	Equipo médico y de laboratorio	21864148	0000391543	19	Oficina Delegacional BCN	Mexicali	02010003	029001	050100	517-609	5647	00	01	0020114	MESA LISA PARA RECIBO DE LOZA CON ESCURRIDERO DERECHO	09	09530007	099001	1C1000	2024M06	2	33,021.00	66,042.00
53101	Equipo médico y de laboratorio	21864149	0000391204	19	Oficina Delegacional BCN	Mexicali	02010003	029001	050100	517-609	5683	00	01	0020117	MESA PARA TAJO DE 150 CM CANAL PERIMETRAL Y REFUERZOS TRANSVERSALES PARA MONTAJE DE LA CUBIERTA	09	09530007	099001	1C1000	2024M06	1	29,097.00	29,097.00
53101	Equipo médico y de laboratorio	21864150	0000390853	19	Oficina Delegacional BCN	Mexicali	02010003	029001	050100	517-609	5695	00	01	0020118	MESA DE 230 CM PARA LAVADO DE BIBERONES CON TRIPLE FREGADERO CENTRAL	09	09530007	099001	1C1000	2024M06	1	45,075.00	45,075.00
53101	Equipo médico y de laboratorio	21864175	0000390839	19	Oficina Delegacional BCN	Mexicali	02010003	029001	050100	511-619	7413	00	01	0020405	MESA DOBLE PARA GABINETE TIPO KARDEX. DIMENSIONES GENERALES: FRENTE 60 CM, PROFUNDIDAD 70 CM; ALTURA 75 CM.	09	09530007	099001	1C1000	2024M06	3	5,855.00	17,565.00
53101	Equipo médico y de laboratorio	21864180	0000391218	19	Oficina Delegacional BCN	Mexicali	02010003	029001	050100	517-609	5742	00	01	0020430	MESA CON FREGADERO DERECHO	09	09530007	099001	1C1000	2024M06	2	23,250.00	46,516.00
53101	Equipo médico y de laboratorio	21864181	0000389861	19	Oficina Delegacional BCN	Mexicali	02010003	029001	050100	517-609	6716	00	01	0020477	MESA DE 230 CM CON FREGADERO CENTRAL. DIMENSIONES GENERALES. FRENTE 230 CM, ANCHO 70 CM, ALTURA 90 CM	09	09530007	099001	1C1000	2024M06	1	49,056.00	49,056.00
53001	Equipo de administración	21864059	0000389563	19	Oficina Delegacional BCN	Mexicali	02010003	029001	050100	519-695	1897	01	01	0019798	PIZARRÓN	09	09530007	099001	1C1000	2024M06	16	4,826.00	77,216.00
53001	Equipo de administración	21864196	0000390532	19	Oficina Delegacional BCN	Mexicali	02010003	029001	050100	519-196	0184	00	01	0020383	CASILLERO	09	09530007	099001	1C1000	2024M06	602	17,999.00	10,835,398.00
53001	Equipo de administración	21864198	0000390818	19	Oficina Delegacional BCN	Mexicali	02010003	029001	050100	519-630	5515	00	01	0020586	MESA RECTANGULAR PARA COMPUTADORA	09	09530007	099001	1C1000	2024M06	1	9,826.00	9,826.00

ANEXOS
DIVISION DE CONTRATOS

GOBIERNO DE MÉXICO | IMSS

DIRECCIÓN DE FINANZAS
Unidad de Operación Financiera
Coordinación de Presupuesto e Información Programática

Anexo 1 Equipamiento 2024

Clave de cartera SHCP : 2350GYR0027 No. de programa o proyecto PREI : 22020004 OLI No.: 030 / 0876
No. solicitud de SHCP : 64016 Cuenta contable PREI: 13350109

Nombre del programa o proyecto : Construcción del Hospital General Regional de 216 camas en el municipio de Ensenada, Baja California

cifras en pesos

Clave COG	Nombre de clave COG	ID de Transac.	ID de Solicitud	CUR	Nombre de la Unidad	PREI Millenium Presupuesto del Destino del Bien				SAI				PREI		PREI Millenium Control de Compromisos					Monto autorizado		
						Municipio/Estado	Ubicación	UI	Centro de Costo	GPO-GEN	ESP	DF	VAR	ID de Artículo	Descripción	URG	URG Ubicación	UI	Centro de Costo	Periodo Ppto	No. de bienes	Precio Unitario con IVA	Importe Total con IVA
51901	Equipo de administración	21864072	0000390315	19	Oficina Delegacional BCN	Mexicali	02010003	029001	050100	511-109	0345	00	01	0019980	BANCO ALTO	09	09530007	099001	101000	2024M06	20	4,066.00	81,320.00
51901	Equipo de administración	21864073	0000390999	19	Oficina Delegacional BCN	Mexicali	02010003	029001	050100	511-178	0113	00	01	0019981	CARRETILLA PORTABULTOS	09	09530007	099001	101000	2024M06	6	7,795.00	46,770.00
51901	Equipo de administración	21864074	0000392022	19	Oficina Delegacional BCN	Mexicali	02010003	029001	050100	511-268	0282	00	01	0019984	CREDENZA	09	09530007	099001	101000	2024M06	38	20,700.00	786,600.00
51901	Equipo de administración	21864075	0000392026	19	Oficina Delegacional BCN	Mexicali	02010003	029001	050100	511-339	1275	00	01	0019989	ESCRITORIO MODULAR	09	09530007	099001	101000	2024M06	37	27,514.00	1,018,018.00
51901	Equipo de administración	21864076	0000391359	19	Oficina Delegacional BCN	Mexicali	02010003	029001	050100	511-339	1288	00	01	0019990	ESCRITORIO MODULAR	09	09530007	099001	101000	2024M06	55	25,288.00	1,390,840.00
51901	Equipo de administración	21864077	0000391014	19	Oficina Delegacional BCN	Mexicali	02010003	029001	050100	511-339	1295	00	01	0019991	ESCRITORIO MODULAR	09	09530007	099001	101000	2024M06	1	21,292.00	21,292.00
51901	Equipo de administración	21864078	0000390007	19	Oficina Delegacional BCN	Mexicali	02010003	029001	050100	511-339	1304	00	01	0019992	ESCRITORIO MODULAR	09	09530007	099001	101000	2024M06	31	29,215.00	905,665.00
51901	Equipo de administración	21864079	0000391694	19	Oficina Delegacional BCN	Mexicali	02010003	029001	050100	511-339	1313	00	01	0019993	ESCRITORIO MODULAR	09	09530007	099001	101000	2024M06	6	17,318.00	103,908.00
51901	Equipo de administración	21864080	0000389859	19	Oficina Delegacional BCN	Mexicali	02010003	029001	050100	511-451	0291	00	01	0019996	GABINETE UNIVERSAL	09	09530007	099001	101000	2024M06	18	20,102.00	361,836.00
51901	Equipo de administración	21864086	0000393080	19	Oficina Delegacional BCN	Mexicali	02010003	029001	050100	511-780	0227	00	01	0020008	PORTAROTAFOLIO CON PIZARRON	09	09530007	099001	101000	2024M06	10	8,329.00	83,290.00
51901	Equipo de administración	21864106	0000389995	19	Oficina Delegacional BCN	Mexicali	02010003	029001	050100	519-515	0059	00	01	0020060	ESCALERA	09	09530007	099001	101000	2024M06	34	6,587.00	223,958.00
51901	Equipo de administración	21864109	0000390000	19	Oficina Delegacional BCN	Mexicali	02010003	029001	050100	519-630	5401	00	01	0020062	MESA DE TRABAJO	09	09530007	099001	101000	2024M06	10	19,267.00	192,670.00
51901	Equipo de administración	21864110	0000390002	19	Oficina Delegacional BCN	Mexicali	02010003	029001	050100	519-630	5415	00	01	0020063	MESA INFANTIL MATERNAL FABRICADA EN POLIPROPILENO DE ALTA RESISTENCIA	09	09530007	099001	101000	2024M06	1	3,227.00	3,227.00
51901	Equipo de administración	21864111	0000392038	19	Oficina Delegacional BCN	Mexicali	02010003	029001	050100	519-630	5427	00	01	0020064	MESA INFANTIL PARA PREESCOLAR	09	09530007	099001	101000	2024M06	3	10,161.00	30,483.00
51901	Equipo de administración	21864115	0000390396	19	Oficina Delegacional BCN	Mexicali	02010003	029001	050100	519-695	1974	00	01	0020069	PIZARRON	09	09530007	099001	101000	2024M06	7	2,140.00	14,980.00
51901	Equipo de administración	21864116	0000391200	19	Oficina Delegacional BCN	Mexicali	02010003	029001	050100	519-695	1987	00	01	0020070	PIZARRON	09	09530007	099001	101000	2024M06	17	6,172.00	104,924.00
51901	Equipo de administración	21864117	0000389845	19	Oficina Delegacional BCN	Mexicali	02010003	029001	050100	519-695	2004	00	01	0020072	PIZARRON	09	09530007	099001	101000	2024M06	52	8,814.00	458,328.00
51901	Equipo de administración	21864118	0000390505	19	Oficina Delegacional BCN	Mexicali	02010003	029001	050100	519-695	2013	00	01	0020073	PIZARRON	09	09530007	099001	101000	2024M06	4	9,437.00	37,748.00
51901	Equipo de administración	21864119	0000390059	19	Oficina Delegacional BCN	Mexicali	02010003	029001	050100	519-810	0353	00	01	0020074	SILLA INFANTIL PRE-ESCOLAR EN POLIPROPILENO	09	09530007	099001	101000	2024M06	6	1,748.00	10,488.00

GOBIERNO DE MÉXICO | IMSS

DIRECCIÓN DE FINANZAS
Unidad de Operación Financiera
Coordinación de Presupuesto e Información Programática

Anexo 1 Equipamiento 2024

Clave de cartera SHCP: 2350GYR0027 No. de programa o proyecto PREI: 22020004 OLI No.: 030 / 0876
No. solicitud de SHCP: 64016 Cuenta contable PREI: 13350109

Nombre del programa o proyecto: Construcción del Hospital General Regional de 216 camas en el municipio de Ensenada, Baja California

cifras en pesos

Clave COG	Nombre de clave COG	ID de Transac.	ID de Solicitud	CUR	Nombre de la Unidad	PREI Millenium Presupuesto del Destino del Bien				SAI				PREI		PREI Millenium Control de Compromisos					Monto autorizado		
						Municipio/Estado	Ubicación	UI	Centro de Costo	CPO-CEN	ESP	DIF	VAR	ID de Artículo	Descripción	URC	URG Ubicación	UI	Centro de Costo	Periodo Ppial	No. de bienes	Precio Unitario con IVA	Importe Total con IVA
51901	Equipo de administración	21864120	0000389857	19	Oficina Delegacional BCN	Mexicali	02010003	029001	050100	519-810	0378	00	01	0020075	SILLA INFANTIL MATERNAL PINTURA EN POLVO ELECTROESTATICA HIBRIDA	09	09530007	099001	1G1000	2024M06	4	1,438.00	5,752.00
51901	Equipo de administración	21864121	0000390512	19	Oficina Delegacional BCN	Mexicali	02010003	029001	050100	519-810	0381	00	01	0020076	SILLA TIPO BOUNCER	09	09530007	099001	1G1000	2024M06	6	17,679.00	106,074.00
51901	Equipo de administración	21864128	0000390485	19	Oficina Delegacional BCN	Mexicali	02010003	029001	050100	517-013	0087	00	01	0020084	ALACENA	09	09530007	099001	1G1000	2024M06	43	9,223.00	396,589.00
51901	Equipo de administración	21864130	0000389935	19	Oficina Delegacional BCN	Mexicali	02010003	029001	050100	517-256	0204	00	01	0020087	CARRO PARA CHAROLAS EN AUTOSERVICIO	09	09530007	099001	1G1000	2024M06	2	28,689.00	57,378.00
51901	Equipo de administración	21864131	0000391196	19	Oficina Delegacional BCN	Mexicali	02010003	029001	050100	517-256	0213	00	01	0020088	CARRO TRANSPORTADOR DE CHAROLAS PARA ALIMENTOS LARGO 135 CM, ANCHO 60 CM	09	09530007	099001	1G1000	2024M06	3	39,618.00	118,854.00
51901	Equipo de administración	21864132	0000391859	19	Oficina Delegacional BCN	Mexicali	02010003	029001	050100	517-256	0226	00	01	0020089	CARRO TRANSPORTADOR DE OLLAS.	09	09530007	099001	1G1000	2024M06	2	17,069.00	34,138.00
51901	Equipo de administración	21864133	0000391202	19	Oficina Delegacional BCN	Mexicali	02010003	029001	050100	517-270	0125	00	01	0020090	COCINETA CON PARRILLA ELECTRICA DERECHA Y FREGADERO IZQUIERDO	09	09530007	099001	1G1000	2024M06	1	44,312.00	44,312.00
51901	Equipo de administración	21864134	0000390504	19	Oficina Delegacional BCN	Mexicali	02010003	029001	050100	517-270	0137	00	01	0020091	COCINETA CON PARRILLA ELECTRICA IZQUIERDA FREGADERO DERECHO	09	09530007	099001	1G1000	2024M06	1	44,381.00	44,381.00
51901	Equipo de administración	21864135	0000391214	19	Oficina Delegacional BCN	Mexicali	02010003	029001	050100	517-272	0022	00	01	0020092	COLGADOR PARA UTENSILIOS DE COCINA	09	09530007	099001	1G1000	2024M06	1	11,114.00	11,114.00
51901	Equipo de administración	21864136	0000391566	19	Oficina Delegacional BCN	Mexicali	02010003	029001	050100	517-301	0116	00	01	0020093	DEPOSITO DE PAN.	09	09530007	099001	1G1000	2024M06	1	25,946.00	25,946.00
51901	Equipo de administración	21864138	0000389859	19	Oficina Delegacional BCN	Mexicali	02010003	029001	050100	517-609	5497	00	01	0020099	MESA CALIENTE DE 160 CM	09	09530007	099001	1G1000	2024M06	1	56,923.00	56,923.00
51901	Equipo de administración	21864139	0000391880	19	Oficina Delegacional BCN	Mexicali	02010003	029001	050100	517-609	5506	00	01	0020100	MESA DE 300 CM CON DOBLE FREGADERO CENTRAL.	09	09530007	099001	1G1000	2024M06	1	63,218.00	63,218.00
51901	Equipo de administración	21864140	0000391885	19	Oficina Delegacional BCN	Mexicali	02010003	029001	050100	517-609	5537	00	01	0020103	MESA DE 120 CM CON RESPALDO Y FREGADERO IZQUIERDO	09	09530007	099001	1G1000	2024M06	1	22,395.00	22,395.00
51901	Equipo de administración	21864144	0000390876	19	Oficina Delegacional BCN	Mexicali	02010003	029001	050100	517-609	5572	00	01	0020107	MESA FRIA A HIELO MOVIL (3 CHAROLAS)	09	09530007	099001	1G1000	2024M06	3	43,846.00	131,538.00
51901	Equipo de administración	21864145	0000390831	19	Oficina Delegacional BCN	Mexicali	02010003	029001	050100	517-609	5597	00	01	0020109	MESA FRIA PARA BARRA DE AUTO SERVICIO (4 CHAROLAS)	09	09530007	099001	1G1000	2024M06	1	58,839.00	58,839.00
51901	Equipo de administración	21864188	0000389877	19	Oficina Delegacional BCN	Mexicali	02010003	029001	050100	511-339	1406	00	01	0020543	ESCRITORIO MODULAR	09	09530007	099001	1G1000	2024M06	1	49,515.00	49,515.00
51901	Equipo de administración	21864202	0000390837	19	Oficina Delegacional BCN	Mexicali	02010003	029001	050100	511-339	1422	00	01	0020592	ESCRITORIO RECTANGULAR DE 150 CM	09	09530007	099001	1G1000	2024M06	50	20,233.00	1,011,650.00
51901	Equipo de administración	21864203	0000390899	19	Oficina Delegacional BCN	Mexicali	02010003	029001	050100	511-339	1437	00	01	0020593	ESCRITORIO RECTANGULAR DE 180 CM	09	09530007	099001	1G1000	2024M06	1	13,195.00	13,195.00

ANEXOS
DIVISION DE CONTRATOS

GOBIERNO DE MÉXICO | IMSS

DIRECCIÓN DE FINANZAS
Unidad de Operación Financiera
Coordinación de Presupuesto e Información Programática

Anexo 1 Equipamiento 2024

OLI No.: 030 / 0876

Clave de cartera SHCP : 2350GYR0027
No. solicitud de SHCP : 64016
No. de programa o proyecto PREI : 22020004
Cuenta contable PREI: 13350109

Nombre del programa o proyecto : Construcción del Hospital General Regional de 216 camas en el municipio de Ensenada, Baja California

cifras en pesos

Clave COC	Nombre de clave COG	ID de Transac.	ID de Solicitud	CUR	Nombre de la Unidad	PREI Millenium Presupuesto del Destino del Bien				SAI				PREI		PREI Millenium Control de Compromisos					Monto autorizado		
						Municipio /Estado	Ubicación	UI	Centro de Costo	GPO-GEN	ESP	DIF	VAR	ID de Artículo	Descripción	URG	URG Ubicación	UI	Centro de Costo	Periodo Pptal	No. de bienes	Precio Unitario con IVA	Importe Total con IVA
51901	Equipo de administración	21863476	0000391830	19	Oficina Delegacional BCN	Mexicali	02010003	029001	050100	519-051	0262	02	01	00001611	ATRIL	09	09530007	099001	1C1000	2024M06	1	20,458.00	20,458.00
51901	Equipo de administración	21864027	0000390108	19	Oficina Delegacional BCN	Mexicali	02010003	029001	050100	517-609	0784	01	01	00016957	MESA PARA COMEDOR	09	09530007	099001	1C1000	2024M06	74	13,325.00	986,050.00
51901	Equipo de administración	21864028	0000390457	19	Oficina Delegacional BCN	Mexicali	02010003	029001	050100	517-609	0495	01	01	00016972	MESA DE 270 CM. CON RESPALDO, ESCURRIDERO Y DOBLE FREGADERO IZQUIERDO	09	09530007	099001	1C1000	2024M06	2	47,046.00	94,092.00
51901	Equipo de administración	21864060	0000392035	19	Oficina Delegacional BCN	Mexicali	02010003	029001	050100	517-609	0255	01	01	00019244	MESA DE 230 CM CON RESPALDO Y DOBLE FREGADERO CENTRAL PARA OLLAS DESCRIPCION TECNICA	09	09530007	099001	1C1000	2024M06	1	40,397.00	40,397.00
51901	Equipo de administración	21864061	0000392039	19	Oficina Delegacional BCN	Mexicali	02010003	029001	050100	517-609	0727	01	01	00019765	MESA DE 210 CM CON RESPALDO Y DOBLE FREGADERO IZQUIERDO.	09	09530007	099001	1C1000	2024M06	1	42,266.00	42,266.00
51101	Mobiliario	21864195	0000392029	19	Oficina Delegacional BCN	Mexicali	02010003	029001	050100	519-624	0526	00	01	00020595	SILLON EGO	09	09530007	099001	1C1000	2024M06	10	13,583.00	135,830.00
51101	Mobiliario	21864197	0000391971	19	Oficina Delegacional BCN	Mexicali	02010002	029001	050100	519-033	2071	00	01	00020580	APARCADOR DE BICICLETAS EN ESPIRAL	09	09530007	099001	1C1000	2024M06	3	43,338.00	130,014.00
51101	Mobiliario	21864204	0000389503	19	Oficina Delegacional BCN	Mexicali	02010003	029001	050100	510-810	0413	00	01	00020653	SILLA ALTA INFANTIL DE POLIPROPILENO	09	09530007	099001	1C1000	2024M06	6	25,427.00	152,562.00
51101	Mobiliario	21864044	0000390293	19	Oficina Delegacional BCN	Mexicali	02010003	029001	050100	511-070	0898	02	01	00018554	ARCHIVERO	09	09530007	099001	1C1000	2024M06	1	24,929.00	24,929.00
51101	Mobiliario	21864057	0000389991	19	Oficina Delegacional BCN	Mexicali	02010003	029001	050100	511-622	0182	00	01	00015698	MODULO DE ATENCION Y ORIENTACION AL DERECHOHABIENTE	09	09530007	099001	1C1000	2024M06	1	273,765.00	273,765.00
51101	Mobiliario	21864058	0000391693	19	Oficina Delegacional BCN	Mexicali	02010003	029001	050100	511-622	0194	00	01	00019699	MODULO DE ATENCION	09	09530007	099001	1C1000	2024M06	1	280,530.00	280,530.00
51101	Mobiliario	21864062	0000391693	19	Oficina Delegacional BCN	Mexicali	02010003	029001	050100	511-076	0952	00	01	00019966	ARCHIVERO	09	09530007	099001	1C1000	2024M06	22	19,940.00	438,680.00
51101	Mobiliario	21864063	0000389629	19	Oficina Delegacional BCN	Mexicali	02010003	029001	050100	511-076	0956	00	01	00019969	ARCHIVERO	09	09530007	099001	1C1000	2024M06	1	29,974.00	29,974.00
51101	Mobiliario	21864064	0000390364	19	Oficina Delegacional BCN	Mexicali	02010003	029001	050100	511-076	0975	00	01	00019970	ARCHIVERO	09	09530007	099001	1C1000	2024M06	4	16,127.00	64,508.00
51101	Mobiliario	21864065	0000389952	19	Oficina Delegacional BCN	Mexicali	02010003	029001	050100	511-076	0985	00	01	00019971	ARCHIVERO	09	09530007	099001	1C1000	2024M06	105	28,209.00	2,962,045.00
51101	Mobiliario	21864066	0000391889	19	Oficina Delegacional BCN	Mexicali	02010003	029001	050100	511-076	1001	00	01	00019973	ARCHIVERO	09	09530007	099001	1C1000	2024M06	10	19,079.00	190,790.00
51101	Mobiliario	21864067	0000390671	19	Oficina Delegacional BCN	Mexicali	02010003	029001	050100	511-076	1016	00	01	00019974	ARCHIVERO	09	09530007	099001	1C1000	2024M06	1	13,350.00	13,350.00
51101	Mobiliario	21864068	0000390266	19	Oficina Delegacional BCN	Mexicali	02010003	029001	050100	511-026	0492	00	01	00019976	ANAQUEL ESQUELETO	09	09530007	099001	1C1000	2024M06	125	22,760.00	2,845,000.00

SOLICITUD DE COMPRA 2024

GOBIERNO DE MÉXICO | IMSS

DIRECCIÓN DE FINANZAS
Unidad de Operación Financiera
Coordinación de Presupuesto e Información Programática

Anexo 1 Equipamiento 2024

Clave de cartera SHCP : 2350GYR0027
No. solicitud de SHCP : 64016
No. de programa o proyecto PREI : 22020004
Cuenta contable PREI: 13350109
OLI No.: 030 / 0876

Nombre del programa o proyecto : Construcción del Hospital General Regional de 216 camas en el municipio de Ensenada, Baja California

cifras en pesos

Clave COG	Nombre de clave COG	ID de Transac.	ID de Solicitud	CUR	Nombre de la Unidad	PREI Millenium Presupuesto del Destino del Bien				SAT				PREI		PREI Millenium Control de Compromisos					Monto autorizado		
						Municipio /Estado	Ubicación	UI	Centro de Costo	GPO-GEN	ESP	DIF	VAR	ID de Artículo	Descripción	URG	URG Ubicación	UI	Centro de Costo	Periodo Pptal	No. de bienes	Precio Unitario con IVA	Importe Total con IVA
51101	Mobiliario	21864069	0000390631	19	Oficina Delegacional BCN	Mexicali	02010003	029001	050100	511-026	0501	00	01	00019977	ANAQUEL FIJO	09	09530007	099001	101000	2024M06	216	29,309.00	6,330,528.00
51101	Mobiliario	21864070	0000391336	19	Oficina Delegacional BCN	Mexicali	02010003	029001	050100	511-026	0517	00	01	00019978	ANAQUEL FIJO	09	09530007	099001	101000	2024M06	13	34,910.00	453,830.00
51101	Mobiliario	21864071	0000392003	19	Oficina Delegacional BCN	Mexicali	02010003	029001	050100	511-026	0527	00	01	00019979	ANAQUEL PARA LIBROS Y REVISTAS FRENTE 90 CM	09	09530007	099001	101000	2024M06	6	41,541.00	249,246.00
51101	Mobiliario	21864081	0000391917	19	Oficina Delegacional BCN	Mexicali	02010003	029001	050100	511-618	1345	00	01	00019999	MESA DE APOYO PARA TELEFONOS FABRICADA EN MDF, FRENTE 45 CM	09	09530007	099001	101000	2024M06	10	5,039.00	50,390.00
51101	Mobiliario	21864082	0000390291	19	Oficina Delegacional BCN	Mexicali	02010003	029001	050100	511-619	1363	00	01	00020001	MESA ESQUINERA FABRICADA EN MDF, FRENTE 50CM	09	09530007	099001	101000	2024M06	11	8,329.00	91,619.00
51101	Mobiliario	21864083	0000391326	19	Oficina Delegacional BCN	Mexicali	02010003	029001	050100	511-619	1378	00	01	00020002	MESA RECTANGULAR DE JUNTAS PARA 10 PERSONAS	09	09530007	099001	101000	2024M06	5	37,283.00	186,415.00
51101	Mobiliario	21864084	0000389641	19	Oficina Delegacional BCN	Mexicali	02010003	029001	050100	511-619	1381	00	01	00020003	MESA PARA SALA DE USOS MULTIPLES	09	09530007	099001	101000	2024M06	26	14,900.00	387,400.00
51101	Mobiliario	21864085	0000390300	19	Oficina Delegacional BCN	Mexicali	02010003	029001	050100	511-622	0226	00	01	00020005	MODULO ESCRITORIO AUTOSUSTENTABLE PARA DOS LUGARES	09	09530007	099001	101000	2024M06	1	59,982.00	59,982.00
51101	Mobiliario	21864087	0000392005	19	Oficina Delegacional BCN	Mexicali	02010003	029001	050100	511-814	0364	00	01	00020009	SILLA GIRATORIA	09	09530007	099001	101000	2024M06	93	8,338.00	775,434.00
51101	Mobiliario	21864088	0000392007	19	Oficina Delegacional BCN	Mexicali	02010003	029001	050100	511-836	0458	00	01	00020010	SILLON CONFORTABLE DE 1 LUGAR	09	09530007	099001	101000	2024M06	70	12,932.00	905,240.00
51101	Mobiliario	21864089	0000389652	19	Oficina Delegacional BCN	Mexicali	02010003	029001	050100	511-836	0466	00	01	00020011	SILLON CONFORTABLE DE 3 LUGARES	09	09530007	099001	101000	2024M06	16	23,303.00	372,848.00
51101	Mobiliario	21864090	0000392020	19	Oficina Delegacional BCN	Mexicali	02010003	029001	050100	511-836	0471	00	01	00020012	SILLON FIJO DE RESPALDO ALTO BASE DE TRINEO	09	09530007	099001	101000	2024M06	254	7,935.00	2,015,490.00
51101	Mobiliario	21864091	0000389656	19	Oficina Delegacional BCN	Mexicali	02010003	029001	050100	511-836	0484	00	01	00020013	SILLON FIJO	09	09530007	099001	101000	2024M06	402	9,578.00	3,850,356.00
51101	Mobiliario	21864092	0000389659	19	Oficina Delegacional BCN	Mexicali	02010003	029001	050100	511-836	0498	00	01	00020014	SILLA GIRATORIA	09	09530007	099001	101000	2024M06	7	11,648.00	81,536.00
51101	Mobiliario	21864093	0000390668	19	Oficina Delegacional BCN	Mexicali	02010003	029001	050100	511-836	0505	00	01	00020015	SILLON GIRATORIO	09	09530007	099001	101000	2024M06	118	10,769.00	1,271,102.00
	Mobiliario	21864094	0000392037	19	Oficina Delegacional BCN	Mexicali	02010003	029001	050100	511-883	0529	00	01	00020017	TARJETERO DOBLE PARA TARJETAS DE 7.62 X 12.70 CM	09	09530007	099001	101000	2024M06	1	7,103.00	7,103.00
	Mobiliario	21864095	0000391691	19	Oficina Delegacional BCN	Mexicali	02010003	029001	050100	511-893	0554	00	01	00020018	TARJETERO DOBLE PARA TARJETAS DE 12.70 X 20.3 CM (5 PULGADAS X 8 PULGADAS)	09	09530007	099001	101000	2024M06	7	9,560.00	66,920.00
	Mobiliario	21864096	0000389672	19	Oficina Delegacional BCN	Mexicali	02010003	029001	050100	511-883	0556	00	01	00020020	TARJETERO SENCILLO PARA TARJETAS DE 7.62 X 12.70 CM	09	09530007	099001	101000	2024M06	7	3,606.00	25,242.00
	Mobiliario	21864097	0000390653	19	Oficina Delegacional BCN	Mexicali	02010003	029001	050100	511-883	0579	00	01	00020022	TARJETERO TRIPLE DE 10 GAVETAS PARA TARJETAS DE 7.62 X 12.70 CM	09	09530007	099001	101000	2024M06	2	20,322.00	40,644.00

ANEXOS
DIVISION DE CONTRATOS

Anexo 1 Equipamiento 2024

OLI No.: 030 / 0876

Clave de cartera SHCP : 2350GYR0027
No. solicitud de SHCP : 64016
No. de programa o proyecto PREI : 22020004
Cuenta contable PREI: 13350109

Nombre del programa o proyecto : Construcción del Hospital General Regional de 216 camas en el municipio de Ensenada, Baja California

cifras en pesos

Clave COG	Nombre de clave COG	ID de Transac.	ID de Solicitud	CUR	Nombre de la Unidad	PREI Millenium Presupuesto de: Destino del Bien				SAI				PREI		PREI Millenium Control de Compromisos					Monto autorizado		
						Municipio /Estado	Ubicación	UI	Centro de Costo	GPO-GEN	ESP	DIF	VAR	ID de Artículo	Descripción	URG	URG Ubicación	UI	Centro de Costo	Periodo Pptal	No. de bienes	Precio Unitario con IVA	Importe Total con IVA
51101	Mobiliario	21864098	0000391314	19	Oficina Delegacional BCN	Mexicali	02010003	029001	050100	519-104	0539	00	01	0020048	BANCA EN REGADERA	09	09530007	099001	101000	2024M06	75	7,186.00	538,950.00
51101	Mobiliario	21864099	0000390617	19	Oficina Delegacional BCN	Mexicali	02010003	029001	050100	519-104	0541	00	01	0020049	BANCA EN TANDEM	09	09530007	099001	101000	2024M06	164	21,124.00	3,464,336.00
51101	Mobiliario	21864100	0000389967	19	Oficina Delegacional BCN	Mexicali	02010003	029001	050100	519-104	0551	00	01	0020050	BANCA EN TANDEM	09	09530007	099001	101000	2024M06	105	23,794.00	2,498,370.00
51101	Mobiliario	21864101	0000390973	19	Oficina Delegacional BCN	Mexicali	02010003	029001	050100	519-104	0569	00	01	0020051	BANCA VESTIDOR PARA BAÑOS CAPACIDAD DE CARGA:150 KG	09	09530007	099001	101000	2024M06	55	7,316.00	402,380.00
51101	Mobiliario	21864102	0000389843	19	Oficina Delegacional BCN	Mexicali	02010003	029001	050100	519-104	0574	00	01	0020052	BANCA VESTIDOR PARA CONSULTORIO	09	09530007	099001	101000	2024M06	48	7,863.00	385,287.00
51101	Mobiliario	21864103	0000390964	19	Oficina Delegacional BCN	Mexicali	02010003	029001	050100	519-146	0542	00	01	0020054	BUTACA PARA AUDITORIO LARGO 54 CM, ANCHO 56 CM, ALTURA VARIABLE 83 CM	09	09530007	099001	101000	2024M06	250	7,647.00	1,911,750.00
51101	Mobiliario	21864104	0000390898	19	Oficina Delegacional BCN	Mexicali	02010003	029001	050100	519-160	0557	00	01	0020055	CARRO DE ASEO	09	09530007	099001	101000	2024M06	43	5,656.00	243,208.00
51101	Mobiliario	21864105	0000392009	19	Oficina Delegacional BCN	Mexicali	02010003	029001	050100	519-160	0365	00	01	0020056	CARRO TRANSPORTADOR DE BIBERONES	09	09530007	099001	101000	2024M06	3	21,785.00	65,355.00
51101	Mobiliario	21864106	0000390317	19	Oficina Delegacional BCN	Mexicali	02010003	029001	050100	519-160	0376	00	01	0020057	CARRO TRANSPORTADOR DE ROPA HUMEDA ACABADOS: ACERO INOXIDABLE	09	09530007	099001	101000	2024M06	3	36,616.00	108,848.00
51101	Mobiliario	21864112	0000391023	19	Oficina Delegacional BCN	Mexicali	02010003	029001	050100	519-630	5432	00	01	0020065	MESA USA DE 180 CM PARA DOBLAR ROPA	09	09530007	099001	101000	2024M06	1	23,411.00	23,411.00
51101	Mobiliario	21864113	0000391692	19	Oficina Delegacional BCN	Mexicali	02010003	029001	050100	519-630	5454	00	01	0020067	MESA PARA COMPUTADORA	09	09530007	099001	101000	2024M06	5	11,055.00	55,275.00
51101	Mobiliario	21864114	0000391979	19	Oficina Delegacional BCN	Mexicali	02010003	029001	050100	519-630	5462	00	01	0020069	MESA PARA DIBUJO (RESTIRADOR) 150 CM	09	09530007	099001	101000	2024M06	2	7,871.00	15,742.00
51101	Mobiliario	21864122	0000391879	19	Oficina Delegacional BCN	Mexicali	02010003	029001	050100	519-810	0393	00	01	0020077	SILLA PARA AULA FRENTE 60 CM, FONDO 75 CM	09	09530007	099001	101000	2024M06	40	7,415.00	296,600.00
51101	Mobiliario	21864123	0000390870	19	Oficina Delegacional BCN	Mexicali	02010003	029001	050100	519-824	0504	00	01	0020078	SILLON ACOJINABLE RECLINABLE SISTEMA MECANICO	09	09530007	099001	101000	2024M06	93	40,473.00	3,763,989.00
51101	Mobiliario	21864124	0000390874	19	Oficina Delegacional BCN	Mexicali	02010003	029001	050100	519-865	0105	00	01	0020079	TABLERO DE CORCHO	09	09530007	099001	101000	2024M06	120	3,797.00	455,640.00
51101	Mobiliario	21864125	0000389543	19	Oficina Delegacional BCN	Mexicali	02010003	029001	050100	519-865	0114	00	01	0020080	TABLERO DE CORCHO DE 150 CM	09	09530007	099001	101000	2024M06	1	3,440.00	3,440.00
51101	Mobiliario	21864126	0000389878	19	Oficina Delegacional BCN	Mexicali	02010003	029001	050100	519-873	0141	00	01	0020081	TARIMA	09	09530007	099001	101000	2024M06	23	6,741.00	155,043.00
51101	Mobiliario	21864127	0000389503	19	Oficina Delegacional BCN	Mexicali	02010003	029001	050100	519-873	0151	00	01	0020082	TARIMA	09	09530007	099001	101000	2024M06	2	11,306.00	22,612.00
51101	Mobiliario	21864128	0000390186	19	Oficina Delegacional BCN	Mexicali	02010003	029001	050100	519-965	0136	00	01	0020085	ANAQUEL PARA OLLAS	09	09530007	099001	101000	2024M06	3	26,093.00	82,079.00

DIRECCIÓN DE FINANZAS 24/12/2024

Anexo 1 Equipamiento 2024

Clave de cartera SHCP : 2350GYR0027 No. de programa o proyecto PREI : 22020004
No. solicitud de SHCP : 64016 Cuenta contable PREI: 13350109

OLI No.: 030 / 0876

Nombre del programa o proyecto : Construcción del Hospital General Regional de 216 camas en el municipio de Ensenada, Baja California

cifras en pesos

Clave COG	Nombre de clave COG	ID de Transac.	ID de Solicitud	CUR	Nombre de la Unidad	PREI Millenium Presupuesto del Destino del Bien				SAI				PREI		PREI Millenium Control de Compromisos					Monto autorizado		
						Municipio/Estado	Ubicación	UI	Centro de Costo	GPO-GEN	ESP	DIF	VAR	ID de Artículo	Descripción	URG	URG Ubicación	UI	Centro de Costo	Periodo Ptal	No. de bienes	Precio Unitario con IVA	Importe Total con IVA
51101	Mobiliario	21864172	0000390147	19	Oficina Delegacional BCN	Mexicali	02010003	029001	050100	511-026	0530	00	01	0020367	ANAQUEL DOBLE PARA LIBROS Y REVISTAS, DIMENSIONES GENERALES: LARGO 90CM, ANCHO 70CM, ALTURA 200CM.	09	09530007	099001	101000	2024M06	14	26,735.00	374,290.00
51101	Mobiliario	21864173	0000391530	19	Oficina Delegacional BCN	Mexicali	02010003	029001	050100	511-076	1023	00	01	0020383	ARCHIVERO	09	09530007	099001	101000	2024M06	6	26,988.00	161,928.00
51101	Mobiliario	21864174	0000391651	19	Oficina Delegacional BCN	Mexicali	02010003	029001	050100	511-401	0094	00	01	0020401	EXHIBIDOR DE REVISTAS	09	09530007	099001	101000	2024M06	1	27,868.00	27,868.00
51101	Mobiliario	21864176	0000391841	19	Oficina Delegacional BCN	Mexicali	02010003	029001	050100	511-263	0353	00	01	0020410	MODULO ESCRITORIO AUTO SUSTENTABLE PARA 1 LUGAR, CORREDERAS (GAVETAS Y CAJONES) CON SISTEMA DE BALEROS DE PRECISIÓN, FRENTE 161 CM, FONDO 83.5 CM, ALTURA 130 CM.	09	09530007	099001	101000	2024M06	5	76,024.00	380,120.00
51101	Mobiliario	21864177	0000391545	19	Oficina Delegacional BCN	Mexicali	02010003	029001	050100	511-814	0379	00	01	0020412	SILLA APILABLE CON TAPIZ DE TELA Y ESTRUCTURA DE TRINEO	09	09530007	099001	101000	2024M06	113	5,901.00	666,813.00
51101	Mobiliario	21864178	0000391207	19	Oficina Delegacional BCN	Mexicali	02010003	029001	050100	511-836	0514	00	01	0020413	SILLON CONFORTABLE DE 2 LUGARES, TAPIZADO EN TELA LARGO 150 CM, FONDO 85 CM, ALTURA 75 CM, CAPACIDAD DE CARGA: 175 KG	09	09530007	099001	101000	2024M06	14	13,197.00	184,758.00
51101	Mobiliario	21864179	0000389852	19	Oficina Delegacional BCN	Mexicali	02010003	029001	050100	511-836	0658	00	01	0020417	SILLON GIRATORIO	09	09530007	099001	101000	2024M06	4	7,011.00	28,044.00
51101	Mobiliario	21864187	0000389871	19	Oficina Delegacional BCN	Mexicali	02010003	029001	050100	511-622	0291	00	01	0020542	MODULO EN L PARA CONSULTORIO CON LATERAL DERECHO	09	09530007	099001	101000	2024M06	1	31,897.00	31,897.00
51101	Mobiliario	21864189	0000391835	19	Oficina Delegacional BCN	Mexicali	02010003	029001	050100	511-613	1457	00	01	0020545	MESA DE APOYO LATERAL EN MDP	09	09530007	099001	101000	2024M06	10	14,635.00	146,350.00
51101	Mobiliario	21864190	0000389505	19	Oficina Delegacional BCN	Mexicali	02010003	029001	050100	511-613	1465	00	01	0020546	MESA DE USOS MULTIPLES EN MDP	09	09530007	099001	101000	2024M06	37	13,641.00	504,717.00
51101	Mobiliario	21864191	0000391845	19	Oficina Delegacional BCN	Mexicali	02010003	029001	050100	511-814	0382	00	01	0020554	SILLA GIRATORIA	09	09530007	099001	101000	2024M06	343	9,609.00	3,295,887.00
51101	Mobiliario	21864192	0000389879	19	Oficina Delegacional BCN	Mexicali	02010003	029001	050100	511-814	0394	00	01	0020555	SILLA FIJA DE RESPALDO BAJO BASE DE TRINEO TAPIZADA EN TELA	09	09530007	099001	101000	2024M06	338	5,934.00	2,003,692.00
51101	Mobiliario	21864193	0000390527	19	Oficina Delegacional BCN	Mexicali	02010003	029001	050100	511-814	0405	00	01	0020556	SILLA ALTA GIRATORIA CON MECANISMO DE CONTACTO PERMANENTE Y APOYO PARA PIES	09	09530007	099001	101000	2024M06	35	10,292.00	360,220.00
51101	Mobiliario	21864194	0000389884	19	Oficina Delegacional BCN	Mexicali	02010003	029001	050100	511-619	1476	00	01	0020559	MESA CIRCULAR	09	09530007	099001	101000	2024M06	35	29,906.00	1,046,710.00
51101	Mobiliario	21864195	0000391904	19	Oficina Delegacional BCN	Mexicali	02010003	029001	050100	511-619	1483	00	01	0020561	MESA DE CENTRO EN MDP	09	09530007	099001	101000	2024M06	9	21,400.00	192,600.00

DIVISIÓN DE CONTRATOS

ANEXOS

GOBIERNO DE MÉXICO | IMSS

DIRECCIÓN DE FINANZAS
Unidad de Operación Financiera
Coordinación de Presupuesto e Información Programática

Anexo 1 Equipamiento 2024

OLI No.: 030 / 0876

Clave de cartera SHCP : 2350GYR0027
No. solicitud de SHCP : 64016

No. de programa o proyecto PREI : 22020004
Cuenta contable PREI: 13350109

Nombre del programa o proyecto : Construcción del Hospital General Regional de 216 camas en el municipio de Ensenada, Baja California

cifras en pesos

Clave COG	Nombre de clave COG	ID de Transac.	ID de Solicitud	CUR	Nombre de la Unidad	PREI Milenium Presupuesto del Destino del Bien				SAI				PREI		PREI Milenium Control de Compromisos					Monto autorizado		
						Municipio /Estado	Ubicacion	UI	Centro de Costo	GPO-GEN	ESP	DIF	VAR	ID de Artículo	Descripción	URG	URG Ubicación	UI	Centro de Costo	Periodo Pptal	No. de bienes	Precio Unitario con IVA	Importe Total con IVA
51101	Mobiliario	21864200	0000389560	19	Oficina Delegacional BCN	Mexicali	02010003	029001	050100	511-465	0024	00	01	0020587	GUARDA INFERIOR DE 120 CM	09	09530007	099001	101000	2024M06	5	23,236.00	116,180.00
51101	Mobiliario	21864201	0000391590	19	Oficina Delegacional BCN	Mexicali	02010003	029001	050100	511-465	0039	00	01	0020588	GUARDA INFERIOR DE 150 CM	09	09530007	099001	101000	2024M06	50	31,097.00	1,554,850.00
51101	Mobiliario	21864219	0000391910	19	Oficina Delegacional BCN	Mexicali	02010003	029001	050100	511-914	0421	00	01	0020673	SILLA FIJA DE POLIPROPILENO	09	09530007	099001	101000	2024M06	13	7,568.00	98,384.00
51101	Mobiliario	21864182	0000391562	19	Oficina Delegacional BCN	Mexicali	02010003	029001	050100	517-825	0323	00	01	0020493	SILLA PARA COMEDOR FABRICADA EN ALUMINIO FRENTE 55 CM. FONDO 55 CM. ALTURA 80 CM. CAPACIDAD DE CARGA: 250 KG.	09	09530007	099001	101000	2024M06	292	2,257.00	659,044.00
TOTAL																					5134	3,350,563.00	72,562,854.00

DIVISIÓN DE CONTRATOS
MEXICO

GOBIERNO DE MÉXICO | IMSS

DIRECCIÓN DE FINANZAS
Unidad de Operación Financiera
Coordinación de Presupuesto e Información Programática

Arq. Jesús Acosta Rodríguez
Coordinador de Proyectos y Seguimiento Institucional
P r e s e n t e

Ciudad de México, a 5 de abril de 2024

Oficio de solicitud del área requirente: 09538461IC11/0280, 0318 y 0327

La División de Evaluación y Análisis Financiero dependiente de la Coordinación de Proyectos y Seguimiento Institucional, solicita la cancelación del Oficio de Liberación de Inversión (OLI) No. BMI24/005/3750 por un monto de $493,253,152.20, asimismo la emisión de un nuevo OLI por un monto de $73,434,613.00; referente al presupuesto 2024 del siguiente programa, para la adquisición de 5,041 bienes, correspondientes a la cartera señalada a continuación.

Capítulo: Equipamiento

Oficio de Liberación de Inversión 2024

No. 099001/6B3000/6B30/BMI24/ 031 / 0877

Descripción de Cartera del Programa o Proyecto de Inversión (PPI) de la SHCP

Nombre de Cartera: Sustitución del HGR No. 25 Ignacio Zaragoza, Ciudad de México

Clave de Cartera: 2250GYR0032
No. de solicitud: 65377
Unidad Responsable: GYR
Modalidad: K

Programa presupuestario: 012
Fuente financiamiento: 4
Localización geográfica: 09 Ciudad de México

Información del HCT del IMSS

Proyecto PREI: 21360003
Acuerdos: ACDO.AS3.HCT.210223/338.P.DF
ACDO.AS3.HCT.280916/295.P.DF
Presupuesto ejercicio 2024: 575,191,635.0
Nombre del PPI: PPI de Infraestructura

Calendario en Cartera de Inversión

Años anteriores	Ejercicio 2024	Ejercicio 2025	Ejercicio 2026	Ejercicios posteriores	Monto Total de Inversión
1,092,839,383.00	2,180,441,147.00	15,000,000.00	0.00	0.00	3,288,280,530.00

Autorización de asignación del Oficio de Liberación de Inversión (OLI) 2024

Se emite el presente OLI de conformidad a los artículos 35 y 48 de la Ley Federal de Presupuesto y Responsabilidad Hacendaria; 156 fracción II y 156 A de su Reglamento; 25 y 45 de la Ley de Adquisiciones, Arrendamientos y Servicios del Sector Público, el numeral 7.1.2.1 del Manual de Organización de la Dirección de Finanzas, numeral 7.5.11 de la Norma Presupuestaria del Instituto Mexicano del Seguro Social y al oficio circular No. 099001/6B3000/6B30/0409 signado por el entonces Coordinador de Presupuesto e Información Programática en julio de 2021, lo anterior para dar inicio a las gestiones de Adquisición del Equipamiento del Programa de Inversión Física 2024.

Unidad Responsable del Gasto (URG): 09 Nivel Central
Número de bienes: 5,041
Monto original con IVA: 73,434,613.00

Detalle No. OLI 005/3750 Sustituido

(setenta y tres millones cuatrocientos treinta y cuatro mil seiscientos trece pesos 00/100 m.n.)

Por tanto, el monto señalado se ha registrado en el Sistema Financiero PREI Millenium para que la URG inicie los procesos de adquisición conforme al Anexo que se adjunta, y con base en los artículos 8 y 69 del Reglamento Interior del Instituto Mexicano del Seguro Social (IMSS) y el numeral 7.5.17 de la Norma Presupuestaria del IMSS.

Atentamente,

Giovanni D. Bojorquez Covarrubias
El Titular

Boulevard [illegible]

IMV/ABDR/RTHP/AEG

2024 Felipe Carrillo PUERTO

ANEXOS
DIVISION DE CONTRATOS

Arq. Jesús Acosta Rodríguez
Coordinador de Proyectos y Seguimiento Institucional
P r e s e n t e

Ciudad de México, a 5 de abril de 2024

Oficio de solicitud del área requirente: 09538461IG11/0280, 0318 y 0327
La División de Evaluación y Análisis Financiero dependiente de la Coordinación de Proyectos y Seguimiento Institucional, solicita la cancelación del Oficio de Liberación de Inversión (OLI) No. BMI24/005/3750 por un monto de $493,253,152.20, asimismo la emisión de un nuevo OLI por un monto de $73,434,613.00; referente al presupuesto 2024 del siguiente programa, para la adquisición de 5,041 bienes, correspondientes a la cartera señalada a continuación.

C a p í t u l o: Equipamiento

Oficio de Liberación de Inversión 2024

No. 09900I/6B3000/6B30/BMI24/ **031 / 0877**

N o r m a t i v i d a d d e l P r o g r a m a d e I n v e r s i ó n F í s i c a

En materia de obra pública y de adquisiciones de bienes muebles e inmuebles las Unidades Responsables del Gasto se abstendrán de convocar, adjudicar o contratar obras públicas o adquisiciones, arrendamiento o servicios relacionados con las mismas, cuando no cuenten con la autorización de inversión en términos de las disposiciones aplicables.

Lo relativo a la celebración de contratos, ejecución de obras, adquisiciones de bienes muebles e inmuebles, deberá apegarse a lo dispuesto por la Ley de Adquisiciones, Arrendamientos y Servicios del Sector Público, en la Ley de Obras Públicas y Servicios Relacionados con las Mismas y demás legislación aplicable.

Cabe precisar que, de acuerdo con lo ordenado en los artículos 42 fracción II y 107 de la Ley Federal de Presupuesto y Responsabilidad Hacendaria, 42 de su Reglamento y, conforme a los "Lineamientos para el seguimiento del ejercicio de los programas y proyectos de inversión, proyectos de infraestructura productiva de largo plazo y proyectos de asociaciones público privadas, de la Administración Pública Federal" emitidos por la Unidad de Inversiones de la Secretaría de Hacienda y Crédito Público, tiene la obligatoriedad de reportar el **seguimiento de los programas y proyectos de inversión** a través de la División de Control y Seguimiento al Presupuesto de Inversión, asimismo la información presentada deberá ser congruente con lo reportado en los distintos sistemas electrónicos de dicha Secretaría, incluido el CompraNet, por lo que en caso de que no se turne la información del seguimiento del ejercicio de inversión dentro de los plazos establecidos, no se podrá solicitar el registro de cartera de nuevos programas y proyectos de inversión, ni realizar modificaciones a los ya registrados, hasta en tanto no se actualice su seguimiento.

Con copia para:
Mtro. Eliécer Moreno Peralta.- Titular de la Unidad de Operación Financiera. (SICGC)
Lic. Jessica Miranda Vega.- Coordinadora Técnica de Gestión Presupuestaria. (SICGC)
Lic. Daniel Zavala Flores.- Encargado del Despacho de la Jefatura de Servicios de Finanzas en el OOAD Norte del Distrito Federal (Ciudad de México). (/1)

(OOAD) Órgano de Operación Administrativa Desconcentrada

(SICGC) Se envía por el Sistema Institucional de Control de Gestión de Correspondencia.
(/1) Se comunica a través de la dirección electrónica establecida para el OOAD o UMAE:
http://comunidades.imss.gob.mx:106/sites/cc/df/dcsgi/default.aspx

Obten el anexo del OLI en formato Excel en:
https://imssmx.sharepoint.com/:x:/s/OLIAnexoBMI2024/EaqZe8rVI8REo-5FIPyd00kBunIL2RsWJ7X8KVyY_TzHxQ?e=AY2oOi

O bien

DIVISIÓN DE CONTRATOS

GOBIERNO DE MÉXICO | IMSS

DIRECCIÓN DE FINANZAS
Unidad de Operación Financiera
Coordinación de Presupuesto e Información Programática

Anexo 1 Equipamiento 2024

Clave de cartera SHCP : 2250GYR0032 No. de programa o proyecto PREI : 21360003
No. solicitud de SHCP : 65377 Cuenta contable PREI: 13350109 OLI No.: 031 / 0877

Nombre del programa o proyecto : Sustitución del HGR No. 25 Ignacio Zaragoza. Ciudad de México

cifras en pesos

Clave COG	Nombre de clave COG	ID de Transac.	ID de Solicitud	CUR	Nombre de la Unidad	PREI Millenium Presupuesto del Destino del Bien				SAI				PREI		PREI Millenium Control de Compromisos					Monto autorizado		
						Municipio /Estado	Ubicación	UI	Centro de Costo	GPO-GEN	ESP	DIF	VAR	ID de Artículo	Descripción	URC	URC Ubicación	UI	Centro de Costo	Periodo Pptal	No. de bienes	Precio Unitario con IVA	Importe Total con IVA
53101	Equipo médico y de laboratorio	21863394	0000391661	23I	H Gral Regional 25	1331	36200001	360501	200200	519-279	0022	00	01	0020059	DESPACHADOR DE MEDICAMENTOS	09	09530007	099001	1G1000	2024M06	5	42,744.00	213,720.00
53101	Equipo médico y de laboratorio	21863470	0000391561	23I	H Gral Regional 25	1331	36200001	360501	200200	517-609	5467	00	01	0020096	MESA DE 180 CM CON RESPALDO Y FREGADERO DERECHO.	09	09530007	099001	1G1000	2024M06	1	82,186.00	82,186.00
53101	Equipo médico y de laboratorio	21863424	0000390520	23I	H Gral Regional 25	1331	36200001	360501	200200	517-609	5549	00	01	0020104	MESA DE 180 CM CON RESPALDO Y DOBLE FREGADERO CENTRAL	09	09530007	099001	1G1000	2024M06	2	51,335.00	102,670.00
53101	Equipo médico y de laboratorio	21863425	0000390820	23I	H Gral Regional 25	1331	36200001	360501	200200	517-609	5559	00	01	0020105	MESA ELECTRICA CALIENTE MOVIL (2 CHAROLAS) CALIBRE 12	09	09530007	099001	1G1000	2024M06	3	43,266.00	129,798.00
53101	Equipo médico y de laboratorio	21863426	0000390824	23I	H Gral Regional 25	1331	36200001	360501	200200	517-609	5567	00	01	0020106	MESA ELECTRICA CALIENTE MOVIL (3 CHAROLAS) CALIBRE 12	09	09530007	099001	1G1000	2024M06	1	50,187.00	50,187.00
53101	Equipo médico y de laboratorio	21863429	0000391197	23I	H Gral Regional 25	1331	36200001	360501	200200	517-609	5613	00	01	0020111	MESA LISA DE 120 CM CON RESPALDO Y ENTREPAÑO.	09	09530007	099001	1G1000	2024M06	16	22,676.00	362,816.00
53101	Equipo médico y de laboratorio	21863430	0000391857	23I	H Gral Regional 25	1331	36200001	360501	200200	517-609	5625	00	01	0020112	MESA LISA DE 150 CM CON RESPALDO Y ENTREPAÑO.	09	09530007	099001	1G1000	2024M06	4	27,587.00	110,348.00
53101	Equipo médico y de laboratorio	21863431	0000391546	23I	H Gral Regional 25	1331	36200001	360501	200200	517-609	5647	00	01	0020114	MESA LISA PARA RECIBO DE LOZA CON ESCURRIDERO DERECHO	09	09530007	099001	1G1000	2024M06	2	33,021.00	66,042.00
53101	Equipo médico y de laboratorio	21863432	0000391865	23I	H Gral Regional 25	1331	36200001	360501	200200	517-609	5683	00	01	0020117	MESA PARA TAJO DE 150 CM CANAL PERIMETRAL Y REFUERZOS TRANSVERSALES PARA MONTAJE DE LA CUBIERTA	09	09530007	099001	1G1000	2024M06	1	29,097.00	29,097.00
53101	Equipo médico y de laboratorio	21863433	0000391870	23I	H Gral Regional 25	1331	36200001	360501	200200	517-609	5695	00	01	0020118	MESA DE 230 CM PARA LAVADO DE BIBERONES CON TRIPLE FREGADERO CENTRAL	09	09530007	099001	1G1000	2024M06	1	45,075.00	45,075.00
53101	Equipo médico y de laboratorio	21863442	0000390176	23I	H Gral Regional 25	1331	36200001	360501	200200	517-609	5742	00	01	0020430	MESA CON FREGADERO DERECHO	09	09530007	099001	1G1000	2024M06	5	23,258.00	116,290.00
53101	Equipo médico y de laboratorio	21863443	0000389532	23I	H Gral Regional 25	1331	36200001	360501	200200	517-609	6216	00	01	0020477	MESA DE 230 CM CON FREGADERO CENTRAL. DIMENSIONES GENERALES: FRENTE 230 CM, ANCHO 70 CM, ALTURA 90 CM.	09	09530007	099001	1G1000	2024M06	4	49,056.00	196,224.00
51901	Equipo de administración	21863348	0000390003	25I	H Gral Regional 25	1331	36200001	360501	200200	519-695	1097	01	01	0015708	PIZARRON	09	09530007	099001	1G1000	2024M06	18	4,826.00	86,868.00
51901	Equipo de administración	21863456	0000389587	23I	H Gral Regional 25	1331	36200001	360501	200200	519-196	0184	00	01	0020583	CASILLERO	09	09530007	099001	1G1000	2024M06	575	17,999.00	10,349,425.00
51901	Equipo de administración	21863457	0000391317	25I	H Gral Regional 25	1331	36200001	360501	200200	519-650	5515	00	01	0020586	MESA RECTANGULAR PARA COMPUTADORA	09	09530007	099001	1G1000	2024M06	1	9,826.00	9,826.00
51901	Equipo de administración	21863460	0000389987	23I	H Gral Regional 25	1331	36200001	360501	200200	511-109	0945	00	01	0019980	BANCO ALTO	09	09530007	099001	1G1000	2024M06	19	4,066.00	77,254.00
51901	Equipo de administración	21863351	0000390642	23I	H Gral Regional 25	1331	36200001	360501	200200	511-170	0113	00	01	0019951	CARRETILLA PORTABULTOS	09	09530007	099001	1G1000	2024M06	7	7,795.00	54,565.00
51901	Equipo de administración	21863362	0000390328	23I	H Gral Regional 25	1331	36200001	360501	200200	511-208	0262	00	01	0019964	CREDENZA	09	09530007	099001	1G1000	2024M06	38	20,700.00	786,600.00
51901	Equipo de administración	21863363	0000390331	23I	H Gral Regional 25	1331	36200001	360501	200200	511-330	1275	00	01	0019989	ESCRITORIO MODULAR	09	09530007	099001	1G1000	2024M06	50	27,514.00	1,375,700.00
51901	Equipo de administración	21863364	0000391565	23I	H Gral Regional 25	1331	36200001	360501	200200	511-330	1283	00	01	0019990	ESCRITORIO MODULAR	09	09530007	099001	1G1000	2024M06	87	25,288.00	2,200,656.00
51901	Equipo de administración	21863365	0000391020	23I	H Gral Regional 25	1331	36200001	360501	200200	511-330	1291	00	01	0019991	ESCRITORIO MODULAR	09	09530007	099001	1G1000	2024M06	1	21,292.00	21,292.00

DIVISIÓN DE CONTRATOS ANEXOS

GOBIERNO DE MÉXICO | IMSS

DIRECCIÓN DE FINANZAS
Unidad de Operación Financiera
Coordinación de Presupuesto e Información Programática

Anexo 1 Equipamiento 2024

OLI No.: 031 / 0877

Clave de cartera SHCP : 2250GYR0032
No. solicitud de SHCP : 65377
No. de programa o proyecto PREI : 21360003
Cuenta contable PREI: 13350109

Nombre del programa o proyecto : Sustitución del HGR No. 25 Ignacio Zaragoza. Ciudad de México

cifras en pesos

Clave COG	Nombre de clave COG	ID de Transac.	ID de Solicitud	CUR	Nombre de la Unidad	PREI Millenium Presupuesto del Destino del Bien				SAI				PREI		PREI Millenium Control de Compromisos					Monto autorizado		
						Municipio/Estado	Ubicación	UI	Centro de Costo	GPO-GEN	ESP	DIF	VAR	ID de Artículo	Descripción	URG	URG Ubicación	UI	Centro de Costo	Periodo Ppal	No. de Bienes	Precio Unitario con IVA	Importe Total con IVA
51901	Equipo de administración	21863366	0000391374	23J	H Gral Regional 25	1331	36200001	360501	200200	511-339	1304	00	01	00019992	ESCRITORIO MODULAR	09	09530007	099001	1C1000	2024M06	33	29,215.00	964,035.00
51901	Equipo de administración	21863367	0000391670	23J	H Gral Regional 25	1331	36200001	360501	200200	511-339	1313	00	01	00019993	ESCRITORIO MODULAR	09	09530007	099001	1C1000	2024M06	5	17,318.00	86,590.00
51901	Equipo de administración	21863368	0000391658	23J	H Gral Regional 25	1331	36200001	360501	200200	511-451	0281	00	01	00019996	CABINETE UNIVERSAL	09	09530007	099001	1C1000	2024M06	15	20,102.00	301,530.00
51901	Equipo de administración	21863374	0000391991	23J	H Gral Regional 25	1331	36200001	360501	200200	511-790	0227	00	01	00020036	PORTAROTAFOLIO CON PIZARRON	09	09530007	099001	1C1000	2024M06	8	8,329.00	66,632.00
51901	Equipo de administración	21863395	0000391352	23J	H Gral Regional 25	1331	36200001	360501	200200	519-315	0059	00	01	00020060	ESCALERA	09	09530007	099001	1C1000	2024M06	36	6,587.00	237,132.00
51901	Equipo de administración	21863396	0000392034	23J	H Gral Regional 25	1331	36200001	360501	200200	519-630	5401	00	01	00020062	MESA DE TRABAJO	09	09530007	099001	1C1000	2024M06	10	19,267.00	192,670.00
51901	Equipo de administración	21863397	0000390337	23J	H Gral Regional 25	1331	36200001	360501	200200	519-630	5427	00	01	00020064	MESA INFANTIL PARA PREESCOLAR	09	09530007	099001	1C1000	2024M06	1	10,161.00	10,161.00
51901	Equipo de administración	21863401	0000391199	23J	H Gral Regional 25	1331	36200001	360501	200200	519-695	1974	00	01	00020069	PIZARRON	09	09530007	099001	1C1000	2024M06	8	2,140.00	17,120.00
51901	Equipo de administración	21863402	0000391209	23J	H Gral Regional 25	1331	36200001	360501	200200	519-695	1967	00	01	00020070	PIZARRON	09	09530007	099001	1C1000	2024M06	27	6,172.00	166,644.00
51901	Equipo de administración	21863403	0000391966	23J	H Gral Regional 25	1331	36200001	360501	200200	519-695	2004	00	01	00020072	PIZARRON	09	09530007	099001	1C1000	2024M06	80	8,814.00	705,120.00
51901	Equipo de administración	21863404	0000390172	23J	H Gral Regional 25	1331	36200001	360501	200200	519-695	2013	00	01	00020073	PIZARRON	09	09530007	099001	1C1000	2024M06	5	9,437.00	47,185.00
51901	Equipo de administración	21863405	0000389863	23J	H Gral Regional 25	1331	36200001	360901	200200	519-810	0381	00	01	00020076	SILLA TIPO BOUNCER	09	09530007	099001	1C1000	2024M06	15	17,679.00	265,074.00
51901	Equipo de administración	21863412	0000390487	23J	H Gral Regional 25	1331	36200001	360501	200200	517-013	0089	00	01	00020084	ALACENA	09	09530007	099001	1C1000	2024M06	37	9,223.00	341,251.00
51901	Equipo de administración	21863414	0000389837	23J	H Gral Regional 25	1331	36200001	360501	200200	517-256	0204	00	01	00020087	CARRO PARA CHAROLAS EN AUTOSERVICIO	09	09530007	099001	1C1000	2024M06	2	28,689.00	57,378.00
51901	Equipo de administración	21863415	0000390843	23J	H Gral Regional 25	1331	36200001	360501	200200	517-256	0213	00	01	00020088	CARRO TRANSPORTADOR DE CHAROLAS PARA ALIMENTOS LARGO 135 CM, ANCHO 60 CM	09	09530007	099001	1C1000	2024M06	3	39,618.00	118,854.00
51901	Equipo de administración	21863416	0000390162	23J	H Gral Regional 25	1331	36200001	360501	200200	517-256	0225	00	01	00020089	CARRO TRANSPORTADOR DE OLLAS	09	09530007	099001	1C1000	2024M06	2	17,069.00	34,138.00
51901	Equipo de administración	21863417	0000390850	23J	H Gral Regional 25	1331	36200001	360501	200200	517-270	0125	00	01	00020099	COCINETA CON PARRILLA ELECTRICA DERECHA Y FREGADERO IZQUIERDO	09	09530007	099001	1C1000	2024M06	1	44,312.00	44,312.00
51901	Equipo de administración	21863418	0000390173	23J	H Gral Regional 25	1331	36200001	360501	200200	517-272	0022	00	01	00020090	COLGADOR PARA UTENSILIOS DE COCINA	09	09530007	099001	1C1000	2024M06	1	11,114.00	11,114.00
51901	Equipo de administración	21863419	0000389530	23J	H Gral Regional 25	1331	36200001	360501	200200	517-301	0116	00	01	00020093	DEPOSITO DE PAN	09	09530007	099001	1C1000	2024M06	1	25,946.00	25,946.00
51901	Equipo de administración	21863421	0000391563	23J	H Gral Regional 25	1331	36200001	360501	200200	517-609	5499	00	01	00020099	MESA CALIENTE DE 160 CM	09	09530007	099001	1C1000	2024M06	1	56,923.00	56,923.00
51901	Equipo de administración	21863422	0000390871	23J	H Gral Regional 25	1331	36200001	360501	200200	517-609	5496	00	01	00020100	MESA DE 300 CM CON DOBLE FREGADERO CENTRAL	09	09530007	099001	1C1000	2024M06	1	63,218.00	63,218.00
51901	Equipo de administración	21863423	0000389539	23J	H Gral Regional 25	1331	36200001	360501	200200	517-609	5537	00	01	00020105	MESA DE 120 CM CON RESPALDO Y FREGADERO IZQUIERDO	09	09530007	099001	1C1000	2024M06	1	22,395.00	22,395.00
51901	Equipo de administración	21863427	0000389153	23J	H Gral Regional 25	1331	36200001	360501	200200	517-609	5573	00	01	00020107	MESA FRIA A HIELO MOVIL (3 CHAROLAS)	09	09530007	099001	1C1000	2024M06	3	41,846.00	111,538.00
51901	Equipo de administración	21863428	0000391848	23J	H Gral Regional 25	1331	36200001	360901	200200	517-609	5597	00	01	00020109	MESA FRIA PARA BARRA DE AUTO SERVICIO (4 CHAROLAS)	09	09530007	099001	1C1000	2024M06	1	50,839.00	50,839.00
51901	Equipo de administración	21863425	0000390197	23J	H Gral Regional 25	1331	36200001	360501	200200	511-339	1406	00	01	00020543	ESCRITORIO MODULAR	09	09530007	099001	1C1000	2024M06	1	49,515.00	49,515.00
51901	Equipo de administración	21863460	0000389900	23J	H Gral Regional 25	1331	36200001	360501	200200	511-339	1422	00	01	00020592	ESCRITORIO RECTANGULAR DE 150 CM	09	09530007	099001	1C1000	2024M06	32	30,233.00	1,152,256.00

SOLVENTACIÓN

GOBIERNO DE MÉXICO | IMSS

DIRECCIÓN DE FINANZAS
Unidad de Operación Financiera
Coordinación de Presupuesto e Información Programática

Anexo 1 Equipamiento 2024

Clave de cartera SHCP : 2250GYR0032
No. solicitud de SHCP : 65377
No. de programa o proyecto PREI : 21360003
Cuenta contable PREI: 13350109
OLI No.: 051 / 0877

Nombre del programa o proyecto : Sustitución del HGR No. 25 Ignacio Zaragoza. Ciudad de México

cifras en pesos

Clave COG	Nombre de clave COG	ID de Transac.	ID de Solicitud	CUR	Nombre de la Unidad	PREI Millenium Presupuesto del Destino del Bien				SAT				PREI		PREI Millenium Control de Compromisos					Monto autorizado		
						Municipio/Estado	Ubicación	UI	Centro de Costo	GPO-CEN	ESP	DIF	VAR	ID de Artículo	Descripción	URG	URG Ubicación	UI	Centro de Costo	Periodo Fptal	No. de bienes	Precio Unitario con IVA	Importe Total con IVA
51901	Equipo de administración	21863461	0000391259	23I	H Gral Regional 25	1331	36200001	360501	200200	511-338	1437	00	01	0020593	ESCRITORIO RECTANGULAR DE 180 CM	09	09530007	099001	1C1000	2024M06	7	13,185.00	92,365.00
51901	Equipo de administración	21863734	0000389819	23I	H Gral Regional 25	1331	36200001	360501	200200	519-051	0262	02	01	00001611	ATRIL	09	09530007	099001	1C1000	2024M06	1	20,458.00	20,458.00
51901	Equipo de administración	21863336	0000390456	23I	H Gral Regional 25	1331	36200001	360501	200200	517-609	0784	01	01	00016957	MESA PARA COMEDOR	09	09530007	099001	1C1000	2024M06	73	13,325.00	972,725.00
51901	Equipo de administración	21863337	0000389783	23I	H Gral Regional 25	1331	36200001	360501	200200	517-609	0495	01	01	00016972	MESA DE 270 CM. CON RESPALDO, ESCURRIDERO Y DOBLE FREGADERO IZQUIERDO	09	09530007	099001	1C1000	2024M06	2	47,046.00	94,092.00
51901	Equipo de administración	21863349	0000391368	23I	H Gral Regional 25	1331	36200001	360501	200200	517-609	0255	01	01	00015744	MESA DE 230 CM CON RESPALDO Y DOBLE FREGADERO CENTRAL PARA OLLAS. DESCRIPCION TECNICA	09	09530007	099001	1C1000	2024M06	1	40,357.00	40,357.00
51901	Equipo de administración	21863350	0000391025	23I	H Gral Regional 25	1331	36200001	360501	200200	517-609	0727	01	01	00019765	MESA DE 210 CM CON RESPALDO Y DOBLE FREGADERO IZQUIERDO	09	09530007	099001	1C1000	2024M06	1	42,266.00	42,266.00
51101	Mobiliario	21863453	0000391247	23I	H Gral Regional 25	1331	36200001	360501	200200	519-624	0513	00	01	0020567	SILLON RECLINABLE CONFORTABLE TAPIZADO EN TELA	09	09530007	099001	1C1000	2024M06	10	17,555.00	175,550.00
51101	Mobiliario	21863454	0000391908	23I	H Gral Regional 25	1331	36200001	360501	200200	519-624	0526	00	01	0020568	SILLON FIJO	09	09530007	099001	1C1000	2024M06	19	13,583.00	258,077.00
51101	Mobiliario	21863455	0000389565	23I	H Gral Regional 25	1331	36200001	360501	200200	519-033	0071	00	01	0020580	APARCADOR DE BICICLETAS EN ESPIRAL	09	09530007	099001	1C1000	2024M06	3	43,338.00	130,014.00
51101	Mobiliario	21863462	0000390539	23I	H Gral Regional 25	1331	36200001	360501	200200	519-010	0413	00	01	0020633	SILLA ALTA INFANTIL DE POLIPROPILENO	09	09530007	099001	1C1000	2024M06	6	25,427.00	152,562.00
51101	Mobiliario	21863341	0000389989	23I	H Gral Regional 25	1331	36200001	360501	200200	511-076	0898	02	01	00018554	ARCHIVERO	09	09530007	099001	1C1000	2024M06	1	24,929.00	24,929.00
51101	Mobiliario	21863346	0000390327	23I	H Gral Regional 25	1331	36200001	360501	200200	511-622	0182	00	01	00019698	MODULO DE ATENCION Y ORIENTACION AL DERECHOHABIENTE	09	09530007	099001	1C1000	2024M06	1	273,265.00	273,265.00
51101	Mobiliario	21863347	0000392029	23I	H Gral Regional 25	1331	36200001	360501	200200	511-622	0194	00	01	00019699	MODULO DE ATENCION	09	09530007	099001	1C1000	2024M06	1	280,530.00	280,530.00
51101	Mobiliario	21863351	0000390614	23I	H Gral Regional 25	1331	36200001	360501	200200	511-076	0952	00	01	00019956	ARCHIVERO	09	09530007	099001	1C1000	2024M06	22	19,940.00	438,680.00
51101	Mobiliario	21863352	0000390963	23I	H Gral Regional 25	1331	36200001	360501	200200	511-076	0966	00	01	00019969	ARCHIVERO	09	09530007	099001	1C1000	2024M06	2	29,974.00	59,948.00
51101	Mobiliario	21863353	0000390286	23I	H Gral Regional 25	1331	36200001	360501	200200	511-076	0975	00	01	00019970	ARCHIVERO	09	09530007	099001	1C1000	2024M06	7	16,127.00	112,889.00
51101	Mobiliario	21863354	0000389868	23I	H Gral Regional 25	1331	36200001	360501	200200	511-076	0988	00	01	00019971	ARCHIVERO	09	09530007	099001	1C1000	2024M06	102	28,209.00	2,877,318.00
51101	Mobiliario	21863355	0000391665	23I	H Gral Regional 25	1331	36200001	360501	200200	511-076	1007	00	01	00019973	ARCHIVERO	09	09530007	099001	1C1000	2024M06	10	19,079.00	190,790.00
51101	Mobiliario	21863356	0000390627	23I	H Gral Regional 25	1331	36200001	360501	200200	511-076	1016	00	01	00019974	ARCHIVERO	09	09530007	099001	1C1000	2024M06	1	13,360.00	13,360.00
51101	Mobiliario	21863357	0000391098	23I	H Gral Regional 25	1331	36200001	360501	200200	511-076	0501	00	01	00019977	ANAQUEL FIJO	09	09530007	099001	1C1000	2024M06	201	29,308.00	5,890,908.00
51101	Mobiliario	21863358	0000390311	23I	H Gral Regional 25	1331	36200001	360501	200200	511-026	0517	00	01	00019978	ANAQUEL FIJO	09	09530007	099001	1C1000	2024M06	13	34,910.00	453,830.00
51101	Mobiliario	21863359	0000392011	23I	H Gral Regional 25	1331	36200001	360501	200200	511-026	0527	00	01	00019979	ANAQUEL PARA LIBROS Y REVISTAS FRENTE 90 CM	09	09530007	099001	1C1000	2024M06	4	41,541.00	166,164.00
51101	Mobiliario	21863369	0000390230	23I	H Gral Regional 25	1331	36200001	360501	200200	511-619	1345	00	01	00019989	MESA DE APOYO PARA TELEFONOS FABRICADA EN MDF FRENTE 45 CM	09	09530007	099001	1C1000	2024M06	15	5,039.00	75,585.00
51101	Mobiliario	21863370	0000390622	23I	H Gral Regional 25	1331	36200001	360501	200200	511-619	1363	00	01	0020001	MESA ESQUINERA FABRICADA EN MDF FRENTE 50CM	09	09530007	099001	1C1000	2024M06	13	8,329.00	108,277.00

ANEXOS
DIVISION DE CONTRATOS

GOBIERNO DE MÉXICO | IMSS

DIRECCIÓN DE FINANZAS
Unidad de Operación Financiera
Coordinación de Presupuesto e Información Programática

Anexo 1 Equipamiento 2024

OLI No.: 031 / 0977

Clave de cartera SHCP : 2250GYR0032
No. solicitud de SHCP : 65377
No. de programa o proyecto PREI : 21360003
Cuenta contable PREI: 13350109

Nombre del programa o proyecto : Sustitución del HGR No. 25 Ignacio Zaragoza. Ciudad de México

cifras en pesos

Clave COG	Nombre de clave COG	ID de Transac.	ID de Solicitud	CUR	Nombre de la Unidad	PREI Millenium Presupuesto del Destino del Bien				SAI				PREI		PREI Millenium Control de Compromisos					Monto autorizado		
						Municipio /Estado	Ubicación	UI	Centro de Costo	GPO-GEN	ESP	DIF	VAR	ID de Artículo	Descripción	URG	URG Ubicación	UI	Centro de Costo	Periodo Pptal	No. de bienes	Precio Unitario con IVA	Importe Total con IVA
51101	Mobiliario	21863371	0000389640	23	H Gral Regional 25	1331	36200001	360501	200200	511-819	1378	00	01	0020002	MESA RECTANGULAR DE JUNTAS PARA 10 PERSONAS	09	09530007	099001	1G1000	2024M06	5	37,283.00	186,415.00
51101	Mobiliario	21863372	0000389645	23	H Gral Regional 25	1331	36200001	360501	200200	511-819	1381	00	01	0020003	MESA PARA SALA DE USOS MULTIPLES	09	09530007	099001	1G1000	2024M06	29	14,900.00	402,300.00
51101	Mobiliario	21863373	0000390305	23	H Gral Regional 25	1331	36200001	360501	200200	511-822	0226	00	01	0020005	MODULO ESCRITORIO AUTOSUSTENTABLE PARA DOS LUGARES	09	09530007	099001	1G1000	2024M06	1	59,982.00	59,982.00
51101	Mobiliario	21863375	0000391675	23	H Gral Regional 25	1331	36200001	360501	200200	511-814	0364	00	01	0020009	SILLA GIRATORIA	09	09530007	099001	1G1000	2024M06	91	8,338.00	758,758.00
51101	Mobiliario	21863376	0000392014	23	H Gral Regional 25	1331	36200001	360501	200200	511-836	0459	00	01	0020010	SILLON CONFORTABLE DE 1 LUGAR	09	09530007	099001	1G1000	2024M06	61	12,832.00	782,752.00
51101	Mobiliario	21863377	0000391548	23	H Gral Regional 25	1331	36200001	360501	200200	511-836	0466	00	01	0020011	SILLON CONFORTABLE DE 3 LUGARES	09	09530007	099001	1G1000	2024M06	17	23,333.00	396,661.00
51101	Mobiliario	21863378	0000390644	23	H Gral Regional 25	1331	36200001	360501	200200	511-836	0471	00	01	0020012	SILLON FIJO DE RESPALDO ALTO BASE DE TRINEO.	09	09530007	099001	1G1000	2024M06	576	7,935.00	4,570,560.00
51101	Mobiliario	21863379	0000389989	23	H Gral Regional 25	1331	36200001	360501	200200	511-836	0484	00	01	0020013	SILLON FIJO	09	09530007	099001	1G1000	2024M06	389	9,578.00	3,725,842.00
51101	Mobiliario	21863380	0000390001	23	H Gral Regional 25	1331	36200001	360501	200200	511-836	0496	00	01	0020014	SILLA GIRATORIA	09	09530007	099001	1G1000	2024M06	14	11,648.00	163,072.00
51101	Mobiliario	21863381	0000391017	23	H Gral Regional 25	1331	36200001	360501	200200	511-836	0505	00	01	0020015	SILLON GIRATORIO	09	09530007	099001	1G1000	2024M06	145	10,789.00	1,564,405.00
51101	Mobiliario	21863382	0000391022	23	H Gral Regional 25	1331	36200001	360501	200200	511-883	0529	00	01	0020017	TARJETERO DOBLE PARA TARJETAS DE 7.62 X 12.70 CM	09	09530007	099001	1G1000	2024M06	1	7,103.00	7,103.00
51101	Mobiliario	21863383	0000391311	23	H Gral Regional 25	1331	36200001	360501	200200	511-883	0536	00	01	0020020	TARJETERO SENCILLO PARA TARJETAS DE 7.62 X 12.70 CM	09	09530007	099001	1G1000	2024M06	5	3,606.00	18,030.00
51101	Mobiliario	21863384	0000391659	23	H Gral Regional 25	1331	36200001	360501	200200	511-883	0579	00	01	0020022	TARJETERO TRIPLE DE 10 CAVETAS PARA TARJETAS DE 7.62 X 12.70 CM.	09	09530007	099001	1G1000	2024M06	2	20,322.00	40,644.00
51101	Mobiliario	21863385	0000390787	23	H Gral Regional 25	1331	36200001	360501	200200	519-104	0539	00	01	0020048	BANCA EN RECADERA	09	09530007	099001	1G1000	2024M06	56	7,186.00	402,416.00
51101	Mobiliario	21863386	0000389566	23	H Gral Regional 25	1331	36200001	360501	200200	519-104	0541	00	01	0020049	BANCA EN TANDEM	09	09530007	099001	1G1000	2024M06	161	21,124.00	3,400,964.00
51101	Mobiliario	21863387	0000391992	23	H Gral Regional 25	1331	36200001	360501	200200	519-104	0591	00	01	0020050	BANCA EN TANDEM	09	09530007	099001	1G1000	2024M06	102	23,794.00	2,426,988.00
51101	Mobiliario	21863388	0000389642	23	H Gral Regional 25	1331	36200001	360501	200200	519-104	0569	00	01	0020051	BANCA VESTIDOR PARA BAÑOS CAPACIDAD DE CARGA 150 KG	09	09530007	099001	1G1000	2024M06	46	7,316.00	336,536.00
51101	Mobiliario	21863389	0000389981	23	H Gral Regional 25	1331	36200001	360501	200200	519-104	0574	00	01	0020052	BANCA VESTIDOR PARA CONSULTORIO	09	09530007	099001	1G1000	2024M06	46	7,863.00	361,698.00
51101	Mobiliario	21863390	0000390632	23	H Gral Regional 25	1331	36200001	360501	200200	519-146	0542	00	01	0020054	BUTACA PARA AUDITORIO LARGO 54 CM, ANCHO 66 CM, ALTURA VARIABLE 83 CM	09	09530007	099001	1G1000	2024M06	150	7,647.00	1,147,050.00
51101	Mobiliario	21863391	0000390956	23	H Gral Regional 25	1331	36200001	360501	200200	519-160	0357	00	01	0020055	CARRO DE ASEO	09	09530007	099001	1G1000	2024M06	37	5,656.00	209,272.00
51101	Mobiliario	21863392	0000391675	23	H Gral Regional 25	1331	36200001	360501	200200	519-160	0365	00	01	0020056	CARRO TRANSPORTADOR DE DIRERONES	09	09530007	099001	1G1000	2024M06	3	21,785.00	65,355.00
51101	Mobiliario	21863393	0000391679	23	H Gral Regional 25	1331	36200001	360501	200200	519-160	0376	00	01	0020057	CARRO TRANSPORTADOR DE ROPA LIMPIA Y SUCIA ACABADOS ACERO INOXIDABLE	09	09530007	099001	1G1000	2024M06	3	35,616.00	106,848.00
51101	Mobiliario	21863398	0000391024	23	H Gral Regional 25	1331	36200001	360501	200200	519-630	5432	00	01	0020065	MESA LISA DE 180 CM PARA DOBLAR ROPA	09	09530007	099001	1G1000	2024M06	1	23,431.00	23,431.00
51101	Mobiliario	21863399	0000391912	23	H Gral Regional 25	1331	36200001	360501	200200	519-630	5434	00	01	0020067	MESA PARA COMPUTADORA	09	09530007	099001	1G1000	2024M06	4	11,055.00	44,220.00

2024 DIRECCIÓN DE COMPRAS

GOBIERNO DE MÉXICO | IMSS

DIRECCIÓN DE FINANZAS
Unidad de Operación Financiera
Coordinación de Presupuesto e Información Programática

Anexo 1 Equipamiento 2024

Clave de cartera SHCP : 2250GYR0032
No. solicitud de SHCP : 65377
No. de programa o proyecto PREI : 21360003
Cuenta contable PREI: 13350109
OLI No.: 031 / 0877

Nombre del programa o proyecto : Sustitución del HGR No. 25 Ignacio Zaragoza. Ciudad de México

cifras en pesos

Clave COG	Nombre de clave COG	ID de Transac.	ID de Solicitud	CUR	Nombre de la Unidad	PREI Millenium Presupuesto del Destino del Bien				SAI				PREI		PREI Millenium Control de Compromisos					Monto autorizado		
						Municipio /Estado	Ubicación	UI	Centro de Costo	GPO-GEN	ESP	DIF	VAR	ID de Artículo	Descripción	URG	URG Ubicación	UI	Centro de Costo	Periodo Fiscal	No. de bienes	Precio Unitario con IVA	Importe Total con IVA
51101	Mobiliario	21863400	0000391087	23J	H Gral Regional 25	1331	36200001	360501	200200	519-630	5462	00	01	0020068	MESA PARA DIBUJO (RESTIRADOR) 150 CM	09	09530007	099001	101000	2024M06	2	7,871.00	15,742.00
51101	Mobiliario	21863406	0000391226	23J	H Gral Regional 25	1331	36200001	360501	200200	519-810	0393	00	01	0020077	SILLA PARA AULA FRENTE 60 CM, FONDO 75 CM	09	09530007	099001	101000	2024M06	40	7,415.00	296,600.00
51101	Mobiliario	21863407	0000389538	23J	H Gral Regional 25	1331	36200001	360501	200200	519-824	0504	00	01	0020078	SILLON ACOJINABLE RECLINABLE SISTEMA MECANICO	09	09530007	099001	101000	2024M06	84	40,473.00	3,399,732.00
51101	Mobiliario	21863408	0000391235	23J	H Gral Regional 25	1331	36200001	360501	200200	519-855	0105	00	01	0020079	TABLERO DE CORCHO	09	09530007	099001	101000	2024M06	105	3,797.00	398,685.00
51101	Mobiliario	21863410	0000389972	23J	H Gral Regional 25	1331	36200001	360501	200200	519-865	0114	00	01	0020080	TABLERO DE CORCHO DE 150 CM.	09	09530007	099001	101000	2024M06	1	3,440.00	3,440.00
51101	Mobiliario	21863411	0000391525	23J	H Gral Regional 25	1331	36200001	360501	200200	519-873	0141	00	01	0020081	TARIMA	09	09530007	099001	101000	2024M06	25	6,241.00	155,043.00
51101	Mobiliario	21863415	0000390490	23J	H Gral Regional 25	1331	36200001	360501	200200	519-875	0151	00	01	0020082	TARIMA	09	09530007	099001	101000	2024M06	2	11,306.00	22,612.00
51101	Mobiliario	21863416	0000389832	23J	H Gral Regional 25	1331	36200001	360501	200200	517-063	0135	00	01	0020085	ANAQUEL PARA OLLAS	09	09530007	099001	101000	2024M06	3	26,693.00	80,079.00
51101	Mobiliario	21863436	0000389932	23J	H Gral Regional 25	1331	36200001	360501	200200	511-026	0532	00	01	0020387	ANAQUEL DOBLE PARA LIBROS Y REVISTAS. DIMENSIONES GENERALES: LARGO 90CM, ANCHO 70CM, ALTURA 200CM.	09	09530007	099001	101000	2024M06	12	26,735.00	320,820.00
51101	Mobiliario	21863437	0000391850	23J	H Gral Regional 25	1331	36200001	360501	200200	511-976	1025	00	01	0020388	ARCHIVERO	09	09530007	099001	101000	2024M06	12	26,988.00	323,856.00
51101	Mobiliario	21863438	0000390845	23J	H Gral Regional 25	1331	36200001	360501	200200	511-263	0353	00	01	0020410	MODULO ESCRITORIO AUTO SUSTENTABLE PARA 1 LUGAR, CORREDERAS (GAVETAS Y CAJONES) CON SISTEMA DE BALEROS DE PRECISION, FRENTE 161 CM, FONDO 83.5 CM, ALTURA 130 CM.	09	09530007	099001	101000	2024M06	11	76,024.00	836,264.00
51101	Mobiliario	21863439	0000390502	23J	H Gral Regional 25	1331	36200001	360501	200200	511-814	0379	00	01	0020412	SILLA APILABLE CON TAPIZ DE TELA Y ESTRUCTURA DE TRINEO	09	09530007	099001	101000	2024M06	53	5,901.00	312,753.00
51101	Mobiliario	21863440	0000391867	23J	H Gral Regional 25	1331	36200001	360501	200200	511-836	0514	00	01	0020413	SILLON CONFORTABLE DE 2 LUGARES, TAPIZADO EN TELA LARGO 150 CM, FONDO 85 CM, ALTURA 75 CM, CAPACIDAD DE CARGA 175 KG	09	09530007	099001	101000	2024M06	14	13,197.00	184,758.00
51101	Mobiliario	21863441	0000390175	23J	H Gral Regional 25	1331	36200001	360501	200200	511-836	0559	00	01	0020417	SILLON GIRATORIO	09	09530007	099001	101000	2024M06	6	7,031.00	42,066.00
51101	Mobiliario	21863446	0000390819	23J	H Gral Regional 25	1331	36200001	360501	200200	511-619	1457	00	01	0020545	MESA DE APOYO LATERAL EN MDP	09	09530007	099001	101000	2024M06	9	14,635.00	131,715.00
51101	Mobiliario	21863447	0000391640	23J	H Gral Regional 25	1331	36200001	360501	200200	511-619	1465	00	01	0020546	MESA DE USOS MULTIPLES EN MDP	09	09530007	099001	101000	2024M06	47	13,641.00	641,127.00
51101	Mobiliario	21863448	0000390828	23J	H Gral Regional 25	1331	36200001	360501	200200	511-054	0382	00	01	0020554	SILLA GIRATORIA	09	09530007	099001	101000	2024M06	276	9,609.00	2,652,084.00
51101	Mobiliario	21863449	0000391290	23J	H Gral Regional 25	1331	36200001	360501	200200	511-814	0394	00	01	0020555	SILLA FIJA DE RESPALDO BAJO BASE DE TRINEO TAPIZADA EN TELA	09	09530007	099001	101000	2024M06	252	6,934.00	1,747,728.00
51101	Mobiliario	21863450	0000390530	23J	H Gral Regional 25	1331	36200001	360501	200200	511-814	0405	00	01	0020556	SILLA ALTA GIRATORIA CON MECANISMO DE CONTACTO PERMANENTE Y APOYO PARA PIES	09	09530007	099001	101000	2024M06	44	10,292.00	452,848.00

ANEXOS
DIVISION DE CONTRATOS

GOBIERNO DE MÉXICO | IMSS

DIRECCIÓN DE FINANZAS
Unidad de Operación Financiera
Coordinación de Presupuesto e Información Programática

Anexo 1 Equipamiento 2024

OLI No.: 031 / 0877

Clave de cartera SHCP : 2250GYR0032
No. solicitud de SHCP : 65377
No. de programa o proyecto PREI : 21360003
Cuenta contable PREI: 13350109

Nombre del programa o proyecto : Sustitución del HGR No. 25 Ignacio Zaragoza. Ciudad de México

cifras en pesos

Clave COG	Nombre de clave COG	ID de Transac.	ID de Solicitud	CUR	Nombre de la Unidad	PREI Millenium Presupuesto del Destino de Bien				SAI				PREI		PREI Milenium Control de Compromisos					Monto autorizado		
						Municipio /Estado	Ubicación	UI	Centro de Costo	CPO-CEN	ESP	DIF	VAR	ID de Artículo	Descripción	URG	URG Ubicación	UI	Centro de Costo	Periodo Ppto	No. de bienes	Precio Unitario con IVA	Importe Total con IVA
51101	Mobiliario	21863451	0000391576	23	H Gral Regional 25	1331	36200001	360501	200200	511-619	1476	00	01	0020559	MESA CIRCULAR	09	09530007	099001	101000	2024M06	26	29,906.00	777,555.00
51101	Mobiliario	21863452	0000390531	23	H Gral Regional 25	1331	36200001	360501	200200	511-619	1483	00	01	0020561	MESA DE CENTRO EN MDP	09	09530007	099001	101000	2024M06	4	21,400.00	85,600.00
51101	Mobiliario	21863458	0000390214	23	H Gral Regional 25	1331	36200001	360501	200200	511-465	0024	00	01	0020587	CUARDA INFERIOR DE 120 CM	09	09530007	099001	101000	2024M06	7	23,236.00	162,652.00
51101	Mobiliario	21863459	0000389895	23	H Gral Regional 25	1331	36200001	360501	200200	511-465	0039	00	01	0020588	GUARDA INFERIOR DE 150 CM	09	09530007	099001	101000	2024M06	43	31,097.00	1,337,171.00
51101	Mobiliario	21863468	0000391912	23	H Gral Regional 25	1331	36200001	360501	200200	511-814	0421	00	01	0020673	SILLA FIJA DE POLIPROPILENO	09	09530007	099001	101000	2024M06	2	7,568.00	15,136.00
51101	Mobiliario	21863469	0000391914	23	H Gral Regional 25	1331	36200001	360501	200200	511-814	0448	00	01	0022881	SILLA SECRETARIAL	09	09530007	099001	101000	2024M06	2	3,608.00	7,216.00
51101	Mobiliario	21863473	0000390901	23	H Gral Regional 25	1331	36200001	360501	200200	511-026	0554	00	01	0021310	ANAQUEL ESQUELETO DE 7 ENTREPAÑOS DE ACERO INOXIDABLE	09	09530007	099001	101000	2024M06	119	28,067.00	2,597,705.00
51101	Mobiliario	21863444	0000391569	23	H Gral Regional 25	1331	36200001	360501	200200	517-825	0323	00	01	0020493	SILLA PARA COMEDOR FABRICADA EN ALUMINIO FRENTE 55 CM, FONDO 55 CM, ALTURA 90 CM CAPACIDAD DE CARGA 250 KG	09	09530007	099001	101000	2024M06	160	2,257.00	361,120.00
TOTAL																					5041	1,249,059.00	73,434,613.00

COPIA CONTROLADA

GOBIERNO DE MÉXICO | IMSS

DIRECCIÓN DE FINANZAS
Unidad de Operación Financiera
Coordinación de Presupuesto e
Información Programática

Arq. Jesús Acosta Rodríguez
Coordinador de Proyectos y Seguimiento Institucional
Presente

Ciudad de México, a 5 de abril de 2024

Oficio de solicitud del área requirente: 0953B4611G11/0280, 0318 y 0327

La División de Evaluación y Análisis Financiero dependiente de la Coordinación de Proyectos y Seguimiento Institucional, solicita la cancelación del Oficio de Liberación de Inversión (OLI) No. BMI24/006/3751 por un monto de $280,377,303.80, asimismo la emisión de un nuevo OLI por un monto de $51,638,682.00; referente al presupuesto 2024 del siguiente programa, para la adquisición de 3,347 bienes, correspondientes a la cartera señalada a continuación.

Capítulo: Equipamiento

Oficio de Liberación de Inversión 2024

No 099001/6B3000/6B30/BMI24/ **032 / 0878**

Descripción de Cartera del Programa o Proyecto de Inversión (PPI) de la SHCP

Nombre de Cartera: Nuevo Hospital General de Zona de 70 camas, de las cuales 40 serán para la Unidad de Traumatología y Ortopedia en Ticúl, Yucatán

Clave de Cartera: 2250GYR0040
No. de solicitud: 70293
Unidad Responsable: GYR
Modalidad: K

Programa presupuestario: 012
Fuente financiamiento: 4
Localización geográfica: 31 Yucatán

Información del HCT del IMSS

Proyecto PREI: 22330005
Acuerdos: ACDO.AS3 HCT 121223/338 P.DF
ACDO.AS3 HCT.280916/255 P.DF

Presupuesto ejercicio 2024: 723,609,012.00
Nombre del PPI: PPI de Infraestructura

Calendario en Cartera de Inversión

Años anteriores	Ejercicio 2024	Ejercicio 2025	Ejercicio 2026	Ejercicios posteriores	Monto Total de Inversión
159,872,289.00	1,475,133,236.00	5,000,000.00	0.00	0.00	1,640,005,525.00

Autorización de asignación del Oficio de Liberación de Inversión (OLI) 2024

Se emite el presente OLI de conformidad a los artículos 35 y 48 de la Ley Federal de Presupuesto y Responsabilidad Hacendaria; 156 fracción II y 156 A de su Reglamento; 25 y 45 de la Ley de Adquisiciones, Arrendamientos y Servicios del Sector Público, el numeral 7.1.2.1 del Manual de Organización de la Dirección de Finanzas, numeral 7.5.11 de la Norma Presupuestaria del Instituto Mexicano del Seguro Social y al oficio circular No. 099001683000/6B30/0409 signado por el entonces Coordinador de Presupuesto e Información Programática en julio de 2021, lo anterior para dar inicio a las gestiones de Adquisición de Equipamiento del Programa de Inversión Física 2024.

Unidad Responsable del Gasto (URG): 09 Nivel Central
Número de bienes: 3,347
Monto original con IVA: 51,638,682.00

Detalle No. OLI 006/3751 Sustituido

(cincuenta y un millones seiscientos treinta y ocho mil seiscientos ochenta y dos pesos 00/100 m.n.)

Por tanto, el monto señalado se ha registrado en el Sistema Financiero PREI Millenium para que la URG inicie los procesos de adquisición conforme al Anexo que se adjunta, y con base en los artículos 8 y 69 del Reglamento Interior del Instituto Mexicano del Seguro Social (IMSS) y el numeral 7.5.17 de la Norma Presupuestaria del IMSS.

Atentamente,

Giovanni D. Bojorquez Covarrubias
El Titular

JMV/APOR/JRHP/AEMG

2024 Felipe Carrillo PUERTO
ANEXOS
DIVISION DE CONTRATOS

GOBIERNO DE MÉXICO | IMSS

DIRECCIÓN DE FINANZAS
Unidad de Operación Financiera
Coordinación de Presupuesto e
Información Programática

Arq. Jesús Acosta Rodríguez
Coordinador de Proyectos y Seguimiento Institucional
Presente

Ciudad de México, a 5 de abril de 2024

Oficio de solicitud del área requirente: 09538461IG11/0280, 0318 y 0327
La División de Evaluación y Análisis Financiero dependiente de la Coordinación de Proyectos y Seguimiento Institucional, solicita la cancelación del Oficio de Liberación de Inversión (OLI) No. BMI24/006/3751 por un monto de $280,377,303.80, asimismo la emisión de un nuevo OLI por un monto de $51,638,682.00; referente al presupuesto 2024 del siguiente programa, para la adquisición de 3,347 bienes, correspondientes a la cartera señalada a continuación.

Capítulo: Equipamiento

Oficio de Liberación de Inversión 2024

No. 099001/6B3000/6B30/BMI24/ **032 / 0878**

Normatividad del Programa de Inversión Física

En materia de obra pública y de adquisiciones de bienes muebles e inmuebles las Unidades Responsables del Gasto se abstendrán de convocar, adjudicar o contratar obras públicas o adquisiciones, arrendamiento o servicios relacionados con las mismas, cuando no cuenten con la autorización de inversión en términos de las disposiciones aplicables.

Lo relativo a la celebración de contratos, ejecución de obras, adquisiciones de bienes muebles e inmuebles, deberá apegarse a lo dispuesto por la Ley de Adquisiciones, Arrendamientos y Servicios del Sector Público, en la Ley de Obras Públicas y Servicios Relacionados con las Mismas y demás legislación aplicable.

Cabe precisar que, de acuerdo con lo ordenado en los artículos 42 fracción II y 107 de la Ley Federal de Presupuesto y Responsabilidad Hacendaria, 42 de su Reglamento y, conforme a los "Lineamientos para el seguimiento del ejercicio de los programas y proyectos de inversión, proyectos de infraestructura productiva de largo plazo y proyectos de asociaciones público privadas, de la Administración Pública Federal" emitidos por la Unidad de Inversiones de la Secretaría de Hacienda y Crédito Público, tiene la obligatoriedad de reportar el **seguimiento de los programas y proyectos de inversión** a través de la División de Control y Seguimiento al Presupuesto de Inversión, asimismo la información presentada deberá ser congruente con lo reportado en los distintos sistemas electrónicos de dicha Secretaría, incluido el CompraNet, por lo que en caso de que no se turne la información del seguimiento del ejercicio de inversión dentro de los plazos establecidos, no se podrá solicitar el registro de cartera de nuevos programas y proyectos de inversión, ni realizar modificaciones a los ya registrados, hasta en tanto no se actualice su seguimiento.

Con copia para:
Mtro. Eliécer Moreno Peralta.- Titular de la Unidad de Operación Financiera. (SICGC)
Lic. Jessica Miranda Vega.- Coordinadora Técnica de Gestión Presupuestaria. (SICGC)
L.A.D.E. Yerson Ricardo Sosa Meza.- Jefe de Servicios de Finanzas en el OOAD Yucatán. (/I)

(OOAD) Órgano de Operación Administrativa Desconcentrada

(SICGC) Se envía por el Sistema Institucional de Control de Gestión de Correspondencia.
(/I) Se comunica a través de la dirección electrónica establecida para el OOAD o UMAE:
http://comunidades.imss.gob.mx:106/sites/cc/df/dcsgi/default.aspx

Obten el anexo del OLI en formato Excel en:
https://imssmx.sharepoint.com/:x:/s/OLIAnexoBMI2024/EaqZe8rVI8REo-5FIPyd00kBunIL2RsWJ7X8KVyY_TzHxQ?e=AY2oOi

O bien

Volante No. 2024000051, 0056 y 1339

DIVISIÓN DE CONTRATOS

GOBIERNO DE MÉXICO | IMSS

DIRECCIÓN DE FINANZAS
Unidad de Operación Financiera
Coordinación de Presupuesto e Información Programática

Anexo 1 Equipamiento 2024

Clave de cartera SHCP : 2250GYR0040
No. solicitud de SHCP : 70293
No. de programa o proyecto PREI : 22330005
Cuenta contable PREI: 13350109
OLI No.: 032 / 0878

Nombre del programa o proyecto : Nuevo Hospital General de Zona de 70 camas, de las cuales 40 serán para la Unidad de Traumatología y Ortopedia en Ticúl, Yucatán

cifras en pesos

Clave COG	Nombre de clave COG	ID de Transac.	ID de Solicitud	CUR	Nombre de la Unidad	PREI Millenium Presupuesto del Destino del Bien				SAI				PREI		PREI Millenium Control de Compromisos					Monto autorizado		
						Municipio/Estado	Ubicación	UI	Centro de Costo	GPO-CEN	ESP	DIF	VAR	ID de Artículo	Descripción	URG	URG Ubicación	UI	Centro de Costo	Periodo Pptal	No. de bienes	Precio Unitario con IVA	Importe Total con IVA
53101	Equipo médico y de laboratorio	21865117	0000391091	22I	M OFNAS. ADMINISTRATIVAS DELE	MERIDA	33010010	339001	200910	519-279	0022	00	01	0020059	DESPACHADOR DE MEDICAMENTOS	09	09530007	099001	1G1000	2024M06	2	42,744.00	85,488.00
53101	Equipo médico y de laboratorio	21865144	0000389858	22I	M OFNAS. ADMINISTRATIVAS DELE	MERIDA	33010010	339001	200910	517-609	5467	00	01	0020096	MESA DE 190 CM CON RESPALDO Y FREGADERO DERECHO	09	09530007	099001	1G1000	2024M06	1	82,186.00	82,186.00
53101	Equipo médico y de laboratorio	21865148	0000389875	22I	M OFNAS. ADMINISTRATIVAS DELE	MERIDA	33010010	339001	200910	517-609	5559	00	01	0020105	MESA ELECTRICA CALIENTE MOVIL (2 CHAROLAS) CALIBRE 12	09	09530007	099001	1G1000	2024M06	4	43,266.00	173,064.00
53101	Equipo médico y de laboratorio	21865149	0000391184	22I	M OFNAS. ADMINISTRATIVAS DELE	MERIDA	33010010	339001	200910	517-609	5567	00	01	0020106	MESA ELECTRICA CALIENTE MOVIL (3 CHAROLAS) CALIBRE 12	09	09530007	099001	1G1000	2024M06	2	50,187.00	100,374.00
53101	Equipo médico y de laboratorio	21865151	0000390496	22I	M OFNAS. ADMINISTRATIVAS DELE	MERIDA	33010010	339001	200910	517-609	5613	00	01	0020111	MESA LISA DE 120 CM CON RESPALDO Y ENTREPAÑO.	09	09530007	099001	1G1000	2024M06	10	22,676.00	226,760.00
53101	Equipo médico y de laboratorio	21865152	0000390837	22I	M OFNAS. ADMINISTRATIVAS DELE	MERIDA	33010010	339001	200910	517-609	5625	00	01	0020112	MESA LISA DE 150 CM CON RESPALDO Y ENTREPAÑO.	09	09530007	099001	1G1000	2024M06	3	27,587.00	82,761.00
53101	Equipo médico y de laboratorio	21865153	0000388840	22I	M OFNAS. ADMINISTRATIVAS DELE	MERIDA	33010010	339001	200910	517-609	5635	00	01	0020113	MESA LISA DE 180 CM CON RESPALDO Y ENTREPAÑO.	09	09530007	099001	1G1000	2024M06	1	27,587.00	27,587.00
53101	Equipo médico y de laboratorio	21865154	0000391203	22I	M OFNAS. ADMINISTRATIVAS DELE	MERIDA	33010010	339001	200910	517-609	5657	00	01	0020115	MESA LISA PARA RECIBO DE LOZA CON ESCURRIDERO IZQUIERDO	09	09530007	099001	1G1000	2024M06	1	25,449.00	25,449.00
53101	Equipo médico y de laboratorio	21865155	0000390186	22I	M OFNAS ADMINISTRATIVAS DELE	MERIDA	33010010	339001	200910	517-609	5683	00	01	0020117	MESA PARA TACO DE 60 CM CANAL PERIMETRAL Y REFUERZOS TRANSVERSALES PARA MONTAJE DE LA CUBIERTA	09	09530007	099001	1G1000	2024M06	1	29,097.00	29,097.00
53101	Equipo médico y de laboratorio	21865156	0000389899	22I	M OFNAS. ADMINISTRATIVAS DELE	MERIDA	33010010	339001	200910	517-609	5695	00	01	0020118	MESA DE 230 CM PARA LAVADO DE BIBERONES CON TRIPLE FREGADERO CENTRAL	09	09530007	099001	1G1000	2024M06	1	45,075.00	45,075.00
53101	Equipo médico y de laboratorio	21865161	0000390840	22I	M OFNAS. ADMINISTRATIVAS DELE	MERIDA	33010010	339001	200910	ST-619	1413	00	01	0020405	MESA DOBLE PARA CABINETE TIPO KARDEX, DIMENSIONES GENERALES: FRENTE 60 CM; PROFUNDIDAD 70 CM; ALTURA 75 CM	09	09530007	099001	1G1000	2024M06	3	5,855.00	17,565.00
53101	Equipo médico y de laboratorio	21865167	0000389533	22I	M OFNAS. ADMINISTRATIVAS DELE	MERIDA	33010010	339001	200910	517-609	6255	00	01	0020481	MESA FRIA A HIELO FIJA (3 CHAROLAS)	09	09530007	099001	1G1000	2024M06	4	37,815.00	151,260.00
53101	Equipo de administración	21865180	0000390886	22I	M OFNAS. ADMINISTRATIVAS DELE	MERIDA	33010010	339001	200910	519-795	6194	00	01	0020583	CASTILLERO	09	09530007	099001	1G1000	2024M06	550	17,999.00	9,899,450.00
53101	Equipo de administración	21865181	0000391251	22I	M OFNAS. ADMINISTRATIVAS DELE	MERIDA	33010010	339001	200910	519-630	6515	00	01	0020586	MESA RECTANGULAR PARA COMPUTADORA	09	09530007	099001	1G1000	2024M06	1	9,826.00	9,826.00
53101	Equipo de administración	21865085	0000391344	22I	M OFNAS. ADMINISTRATIVAS DELE	MERIDA	33010010	339001	200910	511-109	0345	00	01	0019980	BANCO ALTO	09	09530007	099001	1G1000	2024M06	13	4,066.00	52,858.00
53101	Equipo de administración	21865086	0000390320	22I	M OFNAS. ADMINISTRATIVAS DELE	MERIDA	33010010	339001	200910	521-178	0113	00	01	0019961	CARRETILLA PORTABULTOS	09	09530007	099001	1G1000	2024M06	3	7,795.00	23,385.00
53101	Equipo de administración	21865102	0000390323	22I	M OFNAS. ADMINISTRATIVAS DELE	MERIDA	33010010	339001	200910	511-269	0269	00	01	0019984	CREDENZA	09	09530007	099001	1G1000	2024M06	29	20,700.00	600,300.00

ANEXOS
DIVISIÓN DE CONTRATOS

GOBIERNO DE MÉXICO | IMSS

DIRECCIÓN DE FINANZAS
Unidad de Operación Financiera
Coordinación de Presupuesto e Información Programática

Anexo 1 Equipamiento 2024

OLI No.: 032 / 0878

Clave de cartera SHCP : 2250GYR0040
No. solicitud de SHCP : 70293
No. de programa o proyecto PREI : 22330005
Cuenta contable PREI: 13350109

Nombre del programa o proyecto : Nuevo Hospital General de Zona de 70 camas, de las cuales 40 serán para la Unidad de Traumatología y Ortopedia en Ticúl, Yucatán

cifras en pesos

						PREI Millenium Presupuesto del Destino del Bien				SAI				PREI		PREI Millenium Control de Compromisos					Monto autorizado		
Clave COG	Nombre de clave COG	ID de Transac.	ID de Solicitud	CUR	Nombre de la Unidad	Municipio /Estado	Ubicación	UI	Centro de Costo	GPO-GEN	ESP	DIF	VAR	ID de Artículo	Descripción	URG	URG Ubicación	UI	Centro de Costo	Periodo Ppto	No. de bienes	Precio Unitario con IVA	Importe Total con IVA
51901	Equipo de administración	21865088	0000391007	22I	M.OFNAS. ADMINISTRATIVAS DELE	MERIDA	33010010	339001	200910	511-339	1275	00	01	0019983	ESCRITORIO MODULAR	09	09530007	099001	IG1000	2024M06	7	27,514.00	192,598.00
51901	Equipo de administración	21865089	0000391360	22I	M.OFNAS. ADMINISTRATIVAS DELE	MERIDA	33010010	339001	200910	511-339	1288	00	01	0019990	ESCRITORIO MODULAR	09	09530007	099001	IG1000	2024M06	4	25,258.00	101,032.00
51901	Equipo de administración	21865090	0000389666	22I	M.OFNAS. ADMINISTRATIVAS DELE	MERIDA	33010010	339001	200910	511-339	1304	00	01	0019992	ESCRITORIO MODULAR	09	09530007	099001	IG1000	2024M06	3	29,215.00	87,645.00
51901	Equipo de administración	21865091	0000389631	22I	M.OFNAS. ADMINISTRATIVAS DELE	MERIDA	33010010	339001	200910	511-451	0281	00	01	0019996	GABINETE UNIVERSAL	09	09530007	099001	IG1000	2024M06	11	20,102.00	221,122.00
51901	Equipo de administración	21865097	0000390306	22I	M.OFNAS. ADMINISTRATIVAS DELE	MERIDA	33010010	339001	200910	511-780	0227	00	01	0020006	PORTAROTAFOLIO CON PIZARRON	09	09530007	099001	IG1000	2024M06	11	8,329.00	91,619.00
51901	Equipo de administración	21865118	0000390320	22I	M.OFNAS. ADMINISTRATIVAS DELE	MERIDA	33010010	339001	200910	519-315	0059	00	01	0020060	ESCALERA	09	09530007	099001	IG1000	2024M06	35	6,587.00	230,545.00
51901	Equipo de administración	21865120	0000391295	22I	M.OFNAS. ADMINISTRATIVAS DELE	MERIDA	33010010	339001	200910	519-630	5401	00	01	0020062	MESA DE TRABAJO	09	09530007	099001	IG1000	2024M06	12	19,767.00	237,204.00
51901	Equipo de administración	21865121	0000391688	22I	M.OFNAS. ADMINISTRATIVAS DELE	MERIDA	33010010	339001	200910	519-630	5415	00	01	0020063	MESA INFANTIL MATERNAL FABRICADA EN POLIPROPILENO DE ALTA RESISTENCIA	09	09530007	099001	IG1000	2024M06	1	3,227.00	3,227.00
51901	Equipo de administración	21865122	0000389664	22I	M.OFNAS. ADMINISTRATIVAS DELE	MERIDA	33010010	339001	200910	519-630	5427	00	01	0020064	MESA INFANTIL PARA PREESCOLAR	09	09530007	099001	IG1000	2024M06	3	10,161.00	30,483.00
51901	Equipo de administración	21865123	0000391880	22I	M.OFNAS. ADMINISTRATIVAS DELE	MERIDA	33010010	339001	200910	519-695	1974	00	01	0020059	PIZARRON	09	09530007	099001	IG1000	2024M06	2	2,140.00	4,280.00
51901	Equipo de administración	21865124	0000389521	22I	M.OFNAS. ADMINISTRATIVAS DELE	MERIDA	33010010	339001	200910	519-695	1987	00	01	0020070	PIZARRON	09	09530007	099001	IG1000	2024M06	25	6,172.00	154,300.00
51901	Equipo de administración	21865125	0000391552	22I	M.OFNAS. ADMINISTRATIVAS DELE	MERIDA	33010010	339001	200910	519-695	2004	00	01	0020072	PIZARRON	09	09530007	099001	IG1000	2024M06	39	8,814.00	343,746.00
51901	Equipo de administración	21865126	0000389853	22I	M.OFNAS. ADMINISTRATIVAS DELE	MERIDA	33010010	339001	200910	519-695	2013	00	01	0020073	PIZARRON	09	09530007	099001	IG1000	2024M06	1	9,437.00	9,437.00
51901	Equipo de administración	21865127	0000391355	22I	M.OFNAS. ADMINISTRATIVAS DELE	MERIDA	33010010	339001	200910	519-810	0363	00	01	0020074	SILLA INFANTIL PRE-ESCOLAR EN POLIPROPILENO	09	09530007	099001	IG1000	2024M06	6	1,748.00	10,488.00
51901	Equipo de administración	21865128	0000389529	22I	M.OFNAS. ADMINISTRATIVAS DELE	MERIDA	33010010	339001	200910	519-810	0378	00	01	0020075	SILLA INFANTIL MATERNAL PINTURA EN POLVO ELECTROESTATICA HIBRIDA	09	09530007	099001	IG1000	2024M06	4	1,438.00	5752.00
51901	Equipo de administración	21865129	0000391898	22I	M.OFNAS. ADMINISTRATIVAS DELE	MERIDA	33010010	339001	200910	519-810	0381	00	01	0020076	SILLA TIPO BOUNCER	09	09530007	099001	IG1000	2024M06	3	17,619.00	52,857.00
51901	Equipo de administración	21865135	0000389526	22I	M.OFNAS. ADMINISTRATIVAS DELE	MERIDA	33010010	339001	200910	517-013	0087	00	01	0020084	ALACENA	09	09530007	099001	IG1000	2024M06	11	9,772.00	215,911.00
51901	Equipo de administración	21865137	0000391597	22I	M.OFNAS. ADMINISTRATIVAS DELE	MERIDA	33010010	339001	200910	517-256	0204	00	01	0020087	CARRO PARA CHAROLAS EN AUTOSERVICIO	09	09530007	099001	IG1000	2024M06	2	28,689.00	57,378.00

SOLO COPIAS

GOBIERNO DE MÉXICO | IMSS

DIRECCIÓN DE FINANZAS
Unidad de Operación Financiera
Coordinación de Presupuesto e Información Programática

Anexo 1 Equipamiento 2024

Clave de cartera SHCP : 22500YR0040 No. de programa o proyecto PREI : 22330005 OLI No.: 032 / 0878
No. solicitud de SHCP : 70293 Cuenta contable PREI: 13350109

Nombre del programa o proyecto : Nuevo Hospital General de Zona de 70 camas, de las cuales 40 serán para la Unidad de Traumatología y Ortopedia en Ticúl, Yucatán

cifras en pesos

Clave COG	Nombre de clave COG	ID de Transac.	ID de Solicitud	CUR	Nombre de la Unidad	PREI Millenium Presupuesto del Destino del Bien				SAI				PREI		PREI Millenium Control de Compromisos					Monto autorizado		
						Municipio/Estado	Ubicación	UI	Centro de Costo	GPO-CEN	ESP	DIF	VAR	ID de Artículo	Descripción	URG	URG Ubicación	UI	Centro de Costo	Periodo Pptal	No. de bienes	Precio Unitario con IVA	Importe Total con IVA
51901	Equipo de administración	21865138	0000391855	22I	M OFNAS. ADMINISTRATIVAS DELE	MERIDA	33010010	339001	200910	517-256	0213	00	01	0020098	CARRO TRANSPORTADOR DE CHAROLAS PARA ALIMENTOS LARGO 135 CM, ANCHO 60 CM	09	09530007	099001	1G1000	2024M06	4	39,618.00	158,472.00
51901	Equipo de administración	21865139	0000390847	22I	M OFNAS. ADMINISTRATIVAS DELE	MERIDA	33010010	339001	200910	517-256	0226	00	01	0020089	CARRO TRANSPORTADOR DE OLLAS.	09	09530007	099001	1G1000	2024M06	2	17,069.00	34,138.00
51901	Equipo de administración	21865140	0000390503	22I	M OFNAS. ADMINISTRATIVAS DELE	MERIDA	33010010	339001	200910	517-270	0125	00	01	0020090	COCINETA CON PARRILLA ELECTRICA DERECHA Y FREGADERO IZQUIERDO	09	09530007	099001	1G1000	2024M06	1	44,312.00	44,312.00
51901	Equipo de administración	21865141	0000390852	22I	M OFNAS. ADMINISTRATIVAS DELE	MERIDA	33010010	339001	200910	517-270	0137	00	01	0020091	COCINETA CON PARRILLA ELECTRICA IZQUIERDA FREGADERO DERECHO	09	09530007	099001	1G1000	2024M06	1	44,381.00	44,381.00
51901	Equipo de administración	21865142	0000391553	22I	M OFNAS. ADMINISTRATIVAS DELE	MERIDA	33010010	339001	200910	517-272	0022	00	01	0020092	COLCADOR PARA UTENSILIOS DE COCINA	09	09530007	099001	1G1000	2024M06	1	11,114.00	11,114.00
51901	Equipo de administración	21865143	0000389526	22I	M OFNAS. ADMINISTRATIVAS DELE	MERIDA	33010010	339001	200910	517-301	0118	00	01	0020093	DEPOSITO DE PAN	09	09530007	099001	1G1000	2024M06	1	25,946.00	25,946.00
51901	Equipo de administración	21865145	0000391564	22I	M OFNAS. ADMINISTRATIVAS DELE	MERIDA	33010010	339001	200910	517-609	5506	00	01	0020100	MESA DE 300 CM CON DOBLE FREGADERO CENTRAL	09	09530007	099001	1G1000	2024M06	1	63,218.00	63,218.00
51901	Equipo de administración	21865146	0000389535	22I	M OFNAS. ADMINISTRATIVAS DELE	MERIDA	33010010	339001	200910	517-609	5515	00	01	0020101	MESA CON RESPALDO Y DOBLE FREGADERO DERECHO	09	09530007	099001	1G1000	2024M06	1	28,248.00	28,248.00
51901	Equipo de administración	21865147	0000391569	22I	M OFNAS. ADMINISTRATIVAS DELE	MERIDA	33010010	339001	200910	517-609	5537	00	01	0020103	MESA DE 120 CM CON RESPALDO Y FREGADERO IZQUIERDO.	09	09530007	099001	1G1000	2024M06	1	27,395.00	27,395.00
51901	Equipo de administración	21865150	0000391527	22I	M OFNAS. ADMINISTRATIVAS DELE	MERIDA	33010010	339001	200910	517-609	5572	00	01	0020107	MESA FRIA A HIELO MOVIL (3 CHAROLAS)	09	09530007	099001	1G1000	2024M06	1	43,846.00	43,846.00
51901	Equipo de administración	21865171	0000390523	22I	M OFNAS. ADMINISTRATIVAS DELE	MERIDA	33010010	339001	200910	511-339	1406	00	01	0020543	ESCRITORIO MODULAR	09	09530007	099001	1G1000	2024M06	1	49,515.00	49,515.00
51901	Equipo de administración	21865184	0000390216	22I	M OFNAS. ADMINISTRATIVAS DELE	MERIDA	33010010	339001	200910	511-339	1422	00	01	0020592	ESCRITORIO RECTANGULAR DE 150 CM	09	09530007	099001	1G1000	2024M06	121	20,233.00	2,448,193.00
51901	Equipo de administración	21865185	0000391258	22I	M OFNAS. ADMINISTRATIVAS DELE	MERIDA	33010010	339001	200910	511-339	1457	00	01	0020593	ESCRITORIO RECTANGULAR DE 180 CM	09	09530007	099001	1G1000	2024M06	2	13,195.00	26,390.00
51901	Equipo de administración	21865065	0000389780	22I	M OFNAS. ADMINISTRATIVAS DELE	MERIDA	33010010	339001	200910	517-609	1139	01	01	0016947	MESA CALIENTE DE 159 CM	09	09530007	099001	1G1000	2024M06	1	54,992.00	54,992.00
51901	Equipo de administración	21865066	0000390109	22I	M OFNAS. ADMINISTRATIVAS DELE	MERIDA	33010010	339001	200910	517-609	0784	01	01	0016957	MESA PARA COMEDOR	09	09530007	099001	1G1000	2024M06	21	13,325.00	279,825.00
51901	Equipo de administración	21865076	0000391367	22I	M OFNAS ADMINISTRATIVAS DELE	MERIDA	33010010	339001	200910	517-609	0255	01	01	0010744	MESA DE 230 CM CON RESPALDO Y DOBLE FREGADERO CENTRAL PARA OLLAS. DESCRIPCION TECNICA	09	09530007	099001	1G1000	2024M06	1	40,357.00	40,357.00
51901	Equipo de administración	21865164	0000390177	22I	M OFNAS. ADMINISTRATIVAS DELE	MERIDA	33010010	339001	200910	517-609	6175	00	01	0020475	MESA	09	09530007	099001	1G1000	2024M06	1	32,355.00	32,355.00
51901	Mobiliario	21865179	0000391584	22I	M OFNAS. ADMINISTRATIVAS DELE	MERIDA	33010010	339001	200910	519-033	0071	00	01	0020580	APARSADOR DE BICICLETAS EN ESPIRAL	09	09530007	099001	1G1000	2024M06	1	43,338.00	43,338.00

ANEXOS

GOBIERNO DE MÉXICO | IMSS

DIRECCIÓN DE FINANZAS
Unidad de Operación Financiera
Coordinación de Presupuesto e Información Programática

Anexo 1 Equipamiento 2024

Clave de cartera SHCP : 2250GYR0040 **No. de programa o proyecto PREI :** 22330005 **OLI No.:** 032 / 0878
No. solicitud de SHCP : 70293 **Cuenta contable PREI:** 1335010?

Nombre del programa o proyecto : Nuevo Hospital General de Zona de 70 camas, de las cuales 40 serán para la Unidad de Traumatología y Ortopedia en Ticúl, Yucatán

cifras en pesos

Clave COG	Nombre de clave COG	ID de Transac.	ID de Solicitud	CUR	Nombre de la Unidad	PREI Millenium Presupuesto del Destino del Bien				SM				PREI		PREI Millenium Control de Compromisos					Monto autorizado		
						Municipio /Estado	Ubicación	UI	Centro de Costo	GPO-GEN	ESP	DIF	VAR	ID de Artículo	Descripción	URG	URG Ubicación	UI	Centro de Costo	Periodo Pptal	No. de bienes	Precio Unitario con IVA	Importe Total con IVA
51101	Mobiliario	21865186	0000399104	22I	M.OFNAS. ADMINISTRATIVAS DELE	MERIDA	33010010	339001	200910	511-830	0415	00	01	0020633	SILLA ALTA INFANTIL DE POLIPROPILENO	09	09530007	099001	1G1000	2024M06	6	25,427.00	152,562.00
51101	Mobiliario	21865074	0000390645	22I	M.OFNAS. ADMINISTRATIVAS DELE	MERIDA	33010010	339001	200910	511-622	0182	00	01	0019698	MODULO DE ATENCION Y ORIENTACION AL DERECHOHABIENTE	09	09530007	099001	1G1000	2024M06	1	273,265.00	273,265.00
51101	Mobiliario	21865075	0000391356	22I	M.OFNAS. ADMINISTRATIVAS DELE	MERIDA	33010010	339001	200910	511-622	0184	00	01	0019699	MODULO DE ATENCION	09	09530007	099001	1G1000	2024M06	1	280,530.00	280,530.00
51101	Mobiliario	21865077	0000390655	22I	M.OFNAS. ADMINISTRATIVAS DELE	MERIDA	33010010	339001	200910	511-076	0852	00	01	0019968	ARCHIVERO	09	09530007	099001	1G1000	2024M06	14	19,940.00	279,160.00
51101	Mobiliario	21865078	0000389630	22I	M.OFNAS. ADMINISTRATIVAS DELE	MERIDA	33010010	339001	200910	511-076	0986	00	01	0019969	ARCHIVERO	09	09530007	099001	1G1000	2024M06	2	29,974.00	59,948.00
51101	Mobiliario	21865079	0000389564	22I	M.OFNAS. ADMINISTRATIVAS DELE	MERIDA	33010010	339001	200910	511-076	0988	00	01	0019971	ARCHIVERO	09	09530007	099001	1G1000	2024M06	71	28,209.00	2,002,839.00
51101	Mobiliario	21865080	0000390970	22I	M.OFNAS. ADMINISTRATIVAS DELE	MERIDA	33010010	339001	200910	511-076	1007	00	01	0019973	ARCHIVERO	09	09530007	099001	1G1000	2024M06	20	19,079.00	381,580.00
51101	Mobiliario	21865081	0000391331	22I	M.OFNAS. ADMINISTRATIVAS DELE	MERIDA	33010010	339001	200910	511-026	0492	00	01	0019976	ANAQUEL ESQUELETO	09	09530007	099001	1G1000	2024M06	110	22,760.00	2,503,600.00
51101	Mobiliario	21865082	0000393647	22I	M.OFNAS. ADMINISTRATIVAS DELE	MERIDA	33010010	339001	200910	511-026	0501	00	01	0019977	ANAQUEL FIJO	09	09530007	099001	1G1000	2024M06	139	29,308.00	4,073,812.00
51101	Mobiliario	21865083	0000393309	22I	M.OFNAS. ADMINISTRATIVAS DELE	MERIDA	33010010	339001	200910	511-026	0517	00	01	0019978	ANAQUEL FIJO	09	09530007	099001	1G1000	2024M06	16	34,910.00	558,560.00
51101	Mobiliario	21865084	0000391677	22I	M.OFNAS. ADMINISTRATIVAS DELE	MERIDA	33010010	339001	200910	511-026	0527	00	01	0019979	ANAQUEL PARA LIBROS Y REVISTAS FRENTE 90 CM	09	09530007	099001	1G1000	2024M06	6	41,541.00	249,246.00
51101	Mobiliario	21865092	0000391318	22I	M.OFNAS. ADMINISTRATIVAS DELE	MERIDA	33010010	339001	200910	511-619	1345	00	01	0019999	MESA DE APOYO PARA TELEFONOS FABRICADA EN MDF FRENTE 45CM	09	09530007	099001	1G1000	2024M06	2	5,039.00	10,078.00
51101	Mobiliario	21865093	0000390619	22I	M.OFNAS. ADMINISTRATIVAS DELE	MERIDA	33010010	339001	200910	511-619	1363	00	01	0020001	MESA ESQUINERA FABRICADA EN MDF FRENTE 60CM	09	09530007	099001	1G1000	2024M06	9	8,339.00	74,951.00
51101	Mobiliario	21865094	0000391327	22I	M.OFNAS. ADMINISTRATIVAS DELE	MERIDA	33010010	339001	200910	511-619	1378	00	01	0020002	MESA RECTANGULAR DE JUNTAS PARA 10 PERSONAS	09	09530007	099001	1G1000	2024M06	5	37,283.00	186,415.00
51101	Mobiliario	21865095	0000390297	22I	M.OFNAS ADMINISTRATIVAS DELE	MERIDA	33010010	339001	200910	511-619	1381	00	01	0020003	MESA PARA SALA DE USOS MULTIPLES	09	09530007	099001	1G1000	2024M06	28	14,900.00	417,200.00
51101	Mobiliario	21865096	0000391333	22I	M.OFNAS ADMINISTRATIVAS DELE	MERIDA	33010010	339001	200910	511-622	0226	00	01	0020005	MODULO ESCRITORIO AUTOSUSTENTABLE PARA DOS LUGARES	09	09530007	099001	1G1000	2024M06	2	59,582.00	119,164.00
51101	Mobiliario	21865098	0000390993	22I	M.OFNAS ADMINISTRATIVAS DELE	MERIDA	33010010	339001	200910	511-814	0394	00	01	0020009	SILLA GIRATORIA	09	09530007	099001	1G1000	2024M06	5	8,338.00	25,014.00
51101	Mobiliario	21865099	0000391346	22I	M.OFNAS. ADMINISTRATIVAS DELE	MERIDA	33010010	339001	200910	511-836	0458	00	01	0020010	SILLON CONFORTABLE DE 1 LUGAR	09	09530007	099001	1G1000	2024M06	43	12,932.00	556,076.00
51101	Mobiliario	21865100	0000389989	22I	M.OFNAS. ADMINISTRATIVAS DELE	MERIDA	33010010	339001	200910	511-836	0466	00	01	0020011	SILLON CONFORTABLE DE 3 LUGARES	09	09530007	099001	1G1000	2024M06	15	23,103.00	346,545.00

GOBIERNO DE MÉXICO | IMSS

DIRECCIÓN DE FINANZAS
Unidad de Operación Financiera
Coordinación de Presupuesto e Información Programática

Anexo 1 Equipamiento 2024

Clave de cartera SHCP : 2250GYR0040 No. de programa o proyecto PREI : 22330005
No. solicitud de SHCP : 70293 Cuenta contable PREI: 13350109 OLI No.: 032 / 0878

Nombre del programa o proyecto : Nuevo Hospital General de Zona de 70 camas, de las cuales 40 serán para la Unidad de Traumatología y Ortopedia en Ticúl, Yucatán

cifras en pesos

Clave COG	Nombre de clave COG	ID de Transac.	ID de Solicitud	CUR	Nombre de la Unidad	PREI Millenium Presupuesto del Destino del Bien				SAI				PREI		PREI Millenium Control de Compromisos					Monto autorizado		
						Municipio /Estado	Ubicación	UI	Centro de Costo	GPO-CEN	ESP	DIF	VAR	ID de Artículo	Descripción	URG	URG Ubicación	UI	Centro de Costo	Periodo Pptal	No. de bienes	Precio Unitario con IVA	Importe Total con IVA
51101	Mobiliario	21865101	0000391682	22I	M OFNAS. ADMINISTRATIVAS DELE	MERIDA	33010010	339001	200910	511-836	0471	00	01	0020012	SILLON FIJO DE RESPALDO ALTO BASE DE TRINEO.	09	09530007	099001	1G1000	2024M06	4	7,935.00	31,740.00
51101	Mobiliario	21865102	0000391684	22I	M OFNAS. ADMINISTRATIVAS DELE	MERIDA	33010010	339001	200910	511-836	0484	00	01	0020013	SILLON FIJO	09	09530007	099001	1G1000	2024M06	60	9,578.00	574,680.00
51101	Mobiliario	21865103	0000392031	22I	M OFNAS. ADMINISTRATIVAS DELE	MERIDA	33010010	339001	200910	511-836	0495	00	01	0020014	SILLA GIRATORIA	09	09530007	099001	1G1000	2024M06	4	11,648.00	46,592.00
51101	Mobiliario	21865104	0000390335	22I	M OFNAS. ADMINISTRATIVAS DELE	MERIDA	33010010	339001	200910	511-836	0505	00	01	0020015	SILLON GIRATORIO	09	09530007	099001	1G1000	2024M06	186	10,789.00	2,006,754.00
51101	Mobiliario	21865105	0000390650	22I	M OFNAS. ADMINISTRATIVAS DELE	MERIDA	33010010	339001	200910	511-883	0529	00	01	0020017	TARJETERO DOBLE PARA TARJETAS DE 7.62 X 12.70 CM	09	09530007	099001	1G1000	2024M06	1	7,103.00	7,103.00
51101	Mobiliario	21865106	0000389671	22I	M OFNAS. ADMINISTRATIVAS DELE	MERIDA	33010010	339001	200910	511-883	0534	00	01	0020018	TARJETERO DOBLE PARA TARJETAS DE 12.70 X 20.3 CM (5 PULGADAS X 8 PULGADAS).	09	09530007	099001	1G1000	2024M06	7	9,560.00	66,920.00
51101	Mobiliario	21865107	0000389626	22I	M OFNAS. ADMINISTRATIVAS DELE	MERIDA	33010010	339001	200910	511-883	0535	00	01	0020020	TARJETERO SENCILLO PARA TARJETAS DE 7.62 X 12.70 CM	09	09530007	099001	1G1000	2024M06	5	3,606.00	18,030.00
51101	Mobiliario	21865108	0000389537	22I	M OFNAS. ADMINISTRATIVAS DELE	MERIDA	33010010	339001	200910	511-883	0573	00	01	0020022	TARJETERO TRIPLE DE 10 GAVETAS PARA TARJETAS DE 7.62 X 12.70 CM.	09	09530007	099001	1G1000	2024M06	3	20,322.00	60,966.00
51101	Mobiliario	21865109	0000391319	22I	M OFNAS. ADMINISTRATIVAS DELE	MERIDA	33010010	339001	200910	519-104	0539	00	01	0020048	BANCA EN RECADERA	09	09530007	099001	1G1000	2024M06	99	7,186.00	711,414.00
51101	Mobiliario	21865110	0000391663	22I	M OFNAS. ADMINISTRATIVAS DELE	MERIDA	33010010	339001	200910	519-104	0547	00	01	0020049	BANCA EN TANDEM	09	09530007	099001	1G1000	2024M06	94	21,124.00	1,985,656.00
51101	Mobiliario	21865111	0000389973	22I	M OFNAS. ADMINISTRATIVAS DELE	MERIDA	33010010	339001	200910	519-104	0551	00	01	0020050	BANCA EN TANDEM	09	09530007	099001	1G1000	2024M06	84	23,794.00	1,998,696.00
51101	Mobiliario	21865112	0000391668	22I	M OFNAS. ADMINISTRATIVAS DELE	MERIDA	33010010	339001	200910	519-104	0569	00	01	0020051	BANCA VESTIDOR PARA BAÑOS CAPACIDAD DE CARGA 150 KG	09	09530007	099001	1G1000	2024M06	44	7,316.00	321,904.00
51101	Mobiliario	21865113	0000390881	22I	M OFNAS. ADMINISTRATIVAS DELE	MERIDA	33010010	339001	200910	519-104	0574	00	01	0020052	BANCA VESTIDOR PARA CONSULTORIO	09	09530007	099001	1G1000	2024M06	31	7,863.00	243,753.00
51101	Mobiliario	21865114	0000391672	22I	M OFNAS. ADMINISTRATIVAS DELE	MERIDA	33010010	339001	200910	519-160	0357	00	01	0020055	CARRO DE ASEO	09	09530007	099001	1G1000	2024M06	32	5,656.00	180,992.00
51101	Mobiliario	21865115	0000389365	22I	M OFNAS. ADMINISTRATIVAS DELE	MERIDA	33010010	339001	200910	519-160	0365	00	01	0020056	CARRO TRANSPORTADOR DE BIBERONES	09	09530007	099001	1G1000	2024M06	2	21,785.00	43,570.00
51101	Mobiliario	21865116	0000392016	22I	M OFNAS. ADMINISTRATIVAS DELE	MERIDA	33010010	339001	200910	519-160	0376	00	01	0020057	CARRO TRANSPORTADOR DE ROPA HUMEDA ACABADOS: ACERO INOXIDABLE.	09	09530007	099001	1G1000	2024M06	8	35,616.00	284,928.00
51101	Mobiliario	21865119	0000390646	22I	M OFNAS. ADMINISTRATIVAS DELE	MERIDA	33010010	339001	200910	519-630	5394	00	01	0020061	MESA USA PARA DOBLAR ROPA DE LAMINA DE ACERO	09	09530007	099001	1G1000	2024M06	1	19,134.00	19,134.00
51101	Mobiliario	21865130	0000391225	22I	M OFNAS. ADMINISTRATIVAS DELE	MERIDA	33010010	339001	200910	519-810	0393	00	01	0020077	SILLA PARA AULA FRENTE 60 CM, FONDO 75 CM	09	09530007	099001	1G1000	2024M06	32	7,415.00	237,280.00
51101	Mobiliario	21865131	0000389870	22I	M OFNAS. ADMINISTRATIVAS DELE	MERIDA	33010010	339001	200910	519-834	0504	00	01	0020078	SILLON ACOJINABLE RECLINABLE SISTEMA MECANICO	09	09530007	099001	1G1000	2024M06	72	40,478.00	880,406.00

ANEXOS
VERSIÓN DE CONTRATOS

GOBIERNO DE MÉXICO | IMSS

DIRECCIÓN DE FINANZAS
Unidad de Operación Financiera
Coordinación de Presupuesto e Información Programática

Anexo 1 Equipamiento 2024

OLI No.: 032 / 0878

Clave de cartera SHCP : 2250GYR0040
No. solicitud de SHCP : 70293
No. de programa o proyecto PREI : 22330005
Cuenta contable PREI: 13350109

Nombre del programa o proyecto : Nuevo Hospital General de Zona de 70 camas, de las cuales 40 serán para la Unidad de Traumatología y Ortopedia en Ticúl, Yucatán

cifras en pesos

Clave COG	Nombre de clave COG	ID de Transac.	ID de Solicitud	CUR	Nombre de la Unidad	PREI Millenium Presupuesto del Destino del Bien				SAI				PREI		PREI Millenium Control de Compromisos					Monto autorizado		
						Municipio/Estado	Ubicación	UI	Centro de Costo	GPO GEN	ESP	DIF	VAR	ID de Artículo	Descripción	URC	URC Ubicación	UI	Centro de Costo	Periodo Pptal	No. de bienes	Precio Unitario con IVA	Importe Total con IVA
51101	Mobiliario	21865137	0000389547	22J	M.OFNAS. ADMINISTRATIVAS DELE	MERIDA	33010010	339001	200910	519-665	0105	00	01	0020079	TABLERO DE CORCHO	09	09530007	099001	101000	2024M06	99	3,797.00	375,903.00
51101	Mobiliario	21865133	0000391237	22J	M.OFNAS. ADMINISTRATIVAS DELE	MERIDA	33010010	339001	200910	519-873	0141	00	01	0020081	TARIMA	09	09530007	099001	101000	2024M06	48	6,741.00	323,568.00
51101	Mobiliario	21865134	0000389504	22J	M.OFNAS. ADMINISTRATIVAS DELE	MERIDA	33010010	339001	200910	519-873	0151	00	01	0020082	TARIMA	09	09530007	099001	101000	2024M06	4	11,306.00	45,224.00
51101	Mobiliario	21865136	0000389829	22J	M.OFNAS. ADMINISTRATIVAS DELE	MERIDA	33010010	339001	200910	517-063	0136	00	01	0020085	ANAQUEL PARA OLLAS	09	09530007	099001	101000	2024M06	3	26,693.00	80,079.00
51101	Mobiliario	21865159	0000390822	22J	M.OFNAS. ADMINISTRATIVAS DELE	MERIDA	33010010	339001	200910	511-026	0332	00	01	0020307	ANAQUEL DOBLE PARA LIBROS Y REVISTAS. DIMENSIONES GENERALES: LARGO 90CM, ANCHO 70CM, ALTURA 230CM.	09	09530007	099001	101000	2024M06	14	26,735.00	374,290.00
51101	Mobiliario	21865150	0000389512	22J	M.OFNAS. ADMINISTRATIVAS DELE	MERIDA	33010010	339001	200910	511-076	1023	00	01	0020388	ARCHIVERO	09	09530007	099001	101000	2024M06	20	26,988.00	539,760.00
51101	Mobiliario	21865187	0000391862	22J	M.OFNAS. ADMINISTRATIVAS DELE	MERIDA	33010010	339001	200910	511-814	0373	00	01	0020412	SILLA APILABLE CON TAPIZ DE TELA Y ESTRUCTURA DE TRINEO	09	09530007	099001	101000	2024M06	163	5,901.00	961,863.00
51101	Mobiliario	21865163	0000389524	22J	M.OFNAS. ADMINISTRATIVAS DELE	MERIDA	33010010	339001	200910	511-836	0614	00	01	0020413	SILLON CONFORTABLE DE 2 LUGARES, TAPIZADO EN TELA LARGO 150 CM, FONDO 65 CM, ALTURA 75 CM, CAPACIDAD DE CARGA: 175 KG	09	09530007	099001	101000	2024M06	6	13,197.00	79,182.00
51101	Mobiliario	21865164	0000390854	22J	M.OFNAS. ADMINISTRATIVAS DELE	MERIDA	33010010	339001	200910	511-836	0616	00	01	0020415	SILLON FIJO	09	09530007	099001	101000	2024M06	4	8,718.00	34,872.00
51101	Mobiliario	21865165	0000390857	22J	M.OFNAS. ADMINISTRATIVAS DELE	MERIDA	33010010	339001	200910	511-836	0558	00	01	0020417	SILLON GIRATORIO	09	09530007	099001	101000	2024M06	7	7,011.00	49,077.00
51101	Mobiliario	21865170	0000390192	22J	M.OFNAS. ADMINISTRATIVAS DELE	MERIDA	33010010	339001	200910	511-622	0291	00	01	0020542	MODULO EN L PARA CONSULTORIO CON LATERAL DERECHO	09	09530007	099001	101000	2024M06	3	31,897.00	95,691.00
51101	Mobiliario	21865172	0000390483	22J	M.OFNAS. ADMINISTRATIVAS DELE	MERIDA	33010010	339001	200910	511-619	1457	00	01	0020545	MESA DE APOYO LATERAL EN MDP	09	09530007	099001	101000	2024M06	14	14,635.00	204,890.00
51101	Mobiliario	21865173	0000389507	22J	M.OFNAS. ADMINISTRATIVAS DELE	MERIDA	33010010	339001	200910	511-619	1465	00	01	0020546	MESA DE USOS MULTIPLES EN MDP	09	09530007	099001	101000	2024M06	15	13,641.00	204,615.00
51101	Mobiliario	21865174	0000389828	22J	M.OFNAS. ADMINISTRATIVAS DELE	MERIDA	33010010	339001	200910	511-814	0382	00	01	0020554	SILLA GIRATORIA	09	09530007	099001	101000	2024M06	261	9,608.00	2,507,949.00
51101	Mobiliario	21865175	0000391973	22J	M.OFNAS. ADMINISTRATIVAS DELE	MERIDA	33010010	339001	200910	511-814	0334	00	01	0020555	SILLA FIJA DE RESPALDO BAJO BASE DE TRINEO TAPIZADA EN TELA	09	09530007	099001	101000	2024M06	302	5,934.00	1792,068.00
51101	Mobiliario	21865176	0000389547	22J	M.OFNAS. ADMINISTRATIVAS DELE	MERIDA	33010010	339001	200910	511-814	0405	00	01	0020556	SILLA ALTA GIRATORIA CON MECANISMO DE CONTACTO PERMANENTE Y APOYO REPOSA PIES	09	09530007	099001	101000	2024M06	47	10,292.00	483,724.00
51101	Mobiliario	21865177	0000391902	22J	M.OFNAS. ADMINISTRATIVAS DELE	MERIDA	33010010	339001	200910	511-619	1476	00	01	0020559	MESA CIRCULAR	09	09530007	099001	101000	2024M06	24	29,906.00	717,744.00

OFICIO ESTATAL

GOBIERNO DE MÉXICO | IMSS

DIRECCIÓN DE FINANZAS
Unidad de Operación Financiera
Coordinación de Presupuesto e Información Programática

Anexo 1 Equipamiento 2024

Clave de cartera SHCP: 2250GYR0040 No. de programa o proyecto PREI: 22330005 OLI No.: 032 / 0878
No. solicitud de SHCP : 70293 Cuenta contable PREI: 13350109

Nombre del programa o proyecto: Nuevo Hospital General de Zona de 70 camas, de las cuales 40 serán para la Unidad de Traumatología y Ortopedia en Ticúl, Yucatán

cifras en pesos

Clave COG	Nombre de clave COG	ID de Transac.	ID de Solicitud	CUR	Nombre de la Unidad	PREI Millenium Presupuesto del Destino del Bien				SAI				PREI		PREI Millenium Control de Compromisos					Monto autorizado		
						Municipio /Estado	Ubicacion	UI	Centro de Costo	CPD-CEN	ESP	DIF	VAR	ID de Artículo	Descripción	URG	URG Ubicación	UI	Centro de Costo	Periodo Ppto	No. de bienes	Precio Unitario con IVA	Importe Total con IVA
51101	Mobiliario	21865178	0000389551	22]	M OFNAS, ADMINISTRATIVAS DELE	MERIDA	33010010	339001	200910	511-619	1463	00	01	0020561	MESA DE CENTRO EN MDP	09	09530007	099001	101000	2024M06	2	21,400.00	42,800.00
51101	Mobiliario	21865182	0000391253	22]	M OFNAS, ADMINISTRATIVAS DELE	MERIDA	33010010	339001	200910	511-465	0024	00	01	0020587	CUARDA INFERIOR DE 120 CM	09	09530007	099001	101000	2024M06	6	23,236.00	139,416.00
51101	Mobiliario	21865183	0000389824	22]	M OFNAS, ADMINISTRATIVAS DELE	MERIDA	33010010	339001	200910	511-465	0039	00	01	0020588	GUARDA INFERIOR DE 150 CM	09	09530007	099001	101000	2024M06	100	31,097.00	3,109,700.00
51101	Mobiliario	21865191	0000389889	22]	M OFNAS, ADMINISTRATIVAS DELE	MERIDA	33010010	339001	200910	511-614	0421	00	01	0020573	SILLA FIJA DE POLIPROPILENO	09	09530007	099001	101000	2024M05	6	7,568.00	45,408.00
TOTAL																					3347	2,931,651.00	51,620,682.00

ANEXOS
DIVISIÓN DE CONTRATOS

SIN TEXTO

DIVISION DE CONTRATOS

GOBIERNO DE MÉXICO

IMSS

DIRECCIÓN DE FINANZAS
Unidad de Operación Financiera
Coordinación de Presupuesto e Información Programática

Arq. Jesús Acosta Rodríguez
Coordinador de Proyectos y Seguimiento Institucional
Presente

Ciudad de México, a 5 de abril de 2024

Oficio de solicitud del área requirente: 09538467IG11/0280, 0318 y 0327

La División de Evaluación y Análisis Financiero dependiente de la Coordinación de Proyectos y Seguimiento Institucional, solicita la cancelación del Oficio de Liberación de Inversión (OLI) No. BMI24/007/3752 por un monto de $629,004,847.57, asimismo la emisión de un nuevo OLI por un monto de $65,140,309.00; referente al presupuesto 2024 del siguiente programa, para la adquisición de 4,373 bienes, correspondientes a la cartera señalada a continuación.

Capítulo: Equipamiento

Oficio de Liberación de Inversión 2024

No. 09B001/6B3000/6B30/BMI24/ **033 / 0879**

Descripción de Cartera del Programa o Proyecto de Inversión (PPI) de la SHCP

Nombre de Cartera: Construcción del Hospital General de Zona de 144 camas en Tuxtla Gutiérrez Chiapas

e de Cartera: 2350CYR0008
No. de solicitud: 74850
Unidad Responsable: CYR
Modalidad: K

Programa presupuestario: 012
Fuente financiamiento: 4
Localización geográfica: 07 Chiapas

Información del HCT del IMSS

Proyecto PREI: 22070003
Acuerdos: ACDO.AS5.HCT.121223/338.P.DF
ACDO.AS5.HCT.280916/255.P.DF

Presupuesto ejercicio 2024: 2,200,205,286.00
Nombre del PPI: PPI de Infraestructura

Calendario en Cartera de Inversión

Años anteriores	Ejercicio 2024	Ejercicio 2025	Ejercicio 2026	Ejercicios posteriores	Monto Total de Inversión
719,000,632.00	3,417,259,591.00	5,000,000.00	0.00	0.00	4,141,260,223.00

Autorización de asignación del Oficio de Liberación de Inversión (OLI) 2024

Se emite el presente OLI de conformidad a los artículos 35 y 48 de la Ley Federal de Presupuesto y Responsabilidad Hacendaria; 156 fracción II y 156 A de su Reglamento; 25 y 45 de la Ley de Adquisiciones, Arrendamientos y Servicios del Sector Público, el numeral 7.1.2.1 del Manual de Organización de la Dirección de Finanzas, numeral 7.5.11 de la Norma Presupuestaria del Instituto Mexicano del Seguro Social y al oficio circular No. 09900/6B3000/6B30/0409 signado por el entonces Coordinador de Presupuesto e Información Programática en julio de 2021, lo anterior para dar inicio a las gestiones de Adquisición de Equipamiento del Programa de Inversión Física 2024.

Unidad Responsable del Gasto (URG): 09 Nivel Central
Número de bienes: 4,373
Monto original con IVA: 65,140,309.00

(sesenta y cinco millones ciento cuarenta mil trescientos nueve pesos 00/100 m.n.)

Detalle No. OLI 007/3752 Sustituido

Por tanto, el monto señalado se ha registrado en el Sistema Financiero PREI Millenium para que la URG inicie los procesos de adquisición conforme al Anexo que se adjunta, y con base en los artículos 8 y 69 del Reglamento Interior del Instituto Mexicano del Seguro Social (IMSS) y el numeral 7.5.17 de la Norma Presupuestaria del IMSS.

Atentamente,

Giovanni D. Bojorquez Covarrubias
El Titular

Cuauhtémoc No. 21, piso 1, Col. Áreas Abiertas El Rosedal, C.P. 04330, CDMX Tel. 55 5238 2700, Ext. 07100

2024
Felipe Carrillo PUERTO

GMV/APDP/RHP/AEM

Página 1 de 8

ANEXOS
DIVISION DE CONTRATOS

GOBIERNO DE MÉXICO | IMSS

DIRECCIÓN DE FINANZAS
Unidad de Operación Financiera
Coordinación de Presupuesto e Información Programática

Arq. Jesús Acosta Rodríguez
Coordinador de Proyectos y Seguimiento Institucional
Presente

Ciudad de México, a 5 de abril de 2024

Oficio de solicitud del área requirente: 09538461IG11/0280, 0318 y 0327
La División de Evaluación y Análisis Financiero dependiente de la Coordinación de Proyectos y Seguimiento Institucional, solicita la cancelación del Oficio de Liberación de Inversión (OLI) No. BMI24/007/3752 por un monto de $629,004,847.57, asimismo la emisión de un nuevo OLI por un monto de $65,140,309.00; referente al presupuesto 2024 del siguiente programa, para la adquisición de 4,373 bienes, correspondientes a la cartera señalada a continuación.

Capítulo: Equipamiento

Oficio de Liberación de Inversión 2024

No. 099001/6B3000/6B30/BMI24/ **033 / 0879**

Normatividad del Programa de Inversión Física

En materia de obra pública y de adquisiciones de bienes muebles e inmuebles las Unidades Responsables del Gasto se abstendrán de convocar, adjudicar o contratar obras públicas o adquisiciones, arrendamiento o servicios relacionados con las mismas, cuando no cuenten con la autorización de inversión en términos de las disposiciones aplicables.

Lo relativo a la celebración de contratos, ejecución de obras, adquisiciones de bienes muebles e inmuebles, deberá apegarse a lo dispuesto por la Ley de Adquisiciones, Arrendamientos y Servicios del Sector Público, en la Ley de Obras Públicas y Servicios Relacionados con las Mismas y demás legislación aplicable.

Cabe precisar que, de acuerdo con lo ordenado en los artículos 42 fracción II y 107 de la Ley Federal de Presupuesto y Responsabilidad Hacendaria, 42 de su Reglamento y, conforme a los "Lineamientos para el seguimiento del ejercicio de los programas y proyectos de inversión, proyectos de infraestructura productiva de largo plazo y proyectos de asociaciones público privadas, de la Administración Pública Federal" emitidos por la Unidad de Inversiones de la Secretaría de Hacienda y Crédito Público, tiene la obligatoriedad de reportar el **seguimiento de los programas y proyectos de inversión** a través de la División de Control y Seguimiento al Presupuesto de Inversión, asimismo la información presentada deberá ser congruente con lo reportado en los distintos sistemas electrónicos de dicha Secretaría, incluido el CompraNet, por lo que en caso de que no se turne la información del seguimiento del ejercicio de inversión dentro de los plazos establecidos, no se podrá solicitar el registro de cartera de nuevos programas y proyectos de inversión, ni realizar modificaciones a los ya registrados, hasta en tanto no se actualice su seguimiento.

Con copia para:
Mtro. Eliécer Moreno Peralta.- Titular de la Unidad de Operación Financiera. (SICGC)
Lic. Jessica Miranda Vega.- Coordinadora Técnica de Gestión Presupuestaria. (SICGC)
M.A. Nelly María Aguilar Zenteno.- Jefa de Servicios de Finanzas en el OOAD Chiapas. (/I)

(OOAD) Órgano de Operación Administrativa Desconcentrada

(SICGC) Se envía por el Sistema Institucional de Control de Gestión de Correspondencia.
(/I) Se comunica a través de la dirección electrónica establecida para el OOAD o UMAE:
http://comunidades.imss.gob.mx:106/sites/cc/df/dcsgi/default.aspx

Obten el anexo del OLI en formato Excel en:
https://imssmx.sharepoint.com/:x:/s/OLIAnexoBMI2024/EaqZe8rVI8REo-5FIPyd00kBunIL2RsWJ7X8KVyY_TzHxQ?e=AY2oOi

O bien

Volante No. 2024000051, 0056 y 1339

ANEXOS
DIVISIÓN DE CONTRATOS

GOBIERNO DE MÉXICO | IMSS

DIRECCIÓN DE FINANZAS
Unidad de Operación Financiera
Coordinación de Presupuesto e Información Programática

Anexo 1 Equipamiento 2024

Clave de cartera SHCP : 2350GYR0008 No. de programa o proyecto PREI : 22070003 OLI No.: 033 / 0879
No. solicitud de SHCP : 74850 Cuenta contable PREI: 13350109

Nombre del programa o proyecto : Construcción del Hospital General de Zona de 144 camas en Tuxtla Gutiérrez Chiapas

cifras en pesos

Clave COG	Nombre de clave COG	ID de Transac.	ID de Solicitud	CUR	Nombre de la Unidad	PREI Millenium Presupuesto del Destino del Bien				SAI				PREI		PREI Millenium Control de Compromisos					Monto autorizado		
						Municipio /Estado	Ubicación	UI	Centro de Costo	GPO-GEN	ESP	DIF	VAR	ID de Artículo	Descripción	URG	URG Ubicación	UI	Centro de Costo	Periodo Ptal	No. de bienes	Precio Unitario con IVA	Importe Total con IVA
53101	Equipo médico y de laboratorio	21864860	0000389654	15	M_DELEGACION ESTATAL	TAPACHULA, CHIS.	07020010	079001	130100	519-279	0022	00	01	0020059	DESPACHADOR DE MEDICAMENTOS	09	09530007	099001	1G1000	2024M06	4	42,744.00	170,976.00
53101	Equipo médico y de laboratorio	21864892	0000390194	15	M_DELEGACION ESTATAL	TAPACHULA, CHIS.	07020010	079001	130100	517-609	5543	00	01	0020104	MESA DE 180 CM CON RESPALDO Y DOBLE FREGADERO CENTRAL	09	09530007	099001	1G1000	2024M06	4	51,335.00	205,340.00
53101	Equipo médico y de laboratorio	21864893	0000391183	15	M_DELEGACION ESTATAL	TAPACHULA, CHIS.	07020010	079001	130100	517-609	5559	00	01	0020105	MESA ELECTRICA CALIENTE MOVIL (2 CHAROLAS) CALIBRE 17	09	09530007	099001	1G1000	2024M06	3	43,266.00	129,798.00
53101	Equipo médico y de laboratorio	21864894	0000390150	15	M_DELEGACION ESTATAL	TAPACHULA, CHIS.	07020010	079001	130100	517-609	5567	00	01	0020106	MESA ELECTRICA CALIENTE MOVIL (3 CHAROLAS) CALIBRE 12	09	09530007	099001	1G1000	2024M06	1	50,187.00	50,187.00
53101	Equipo médico y de laboratorio	21864897	0000391849	15	M_DELEGACION ESTATAL	TAPACHULA, CHIS.	07020010	079001	130100	517-609	5613	00	01	0020111	MESA LISA DE 120 CM CON RESPALDO Y ENTREPAÑO.	09	09530007	099001	1G1000	2024M06	16	22,676.00	362,816.00
53101	Equipo médico y de laboratorio	21864898	0000390496	15	M_DELEGACION ESTATAL	TAPACHULA, CHIS.	07020010	079001	130100	517-609	5625	00	01	0020112	MESA LISA DE 150 CM CON RESPALDO Y ENTREPAÑO.	09	09530007	099001	1G1000	2024M06	4	27,587.00	110,348.00
53101	Equipo médico y de laboratorio	21864899	0000390844	15	M_DELEGACION ESTATAL	TAPACHULA, CHIS.	07020010	079001	130100	517-609	5647	00	01	0020114	MESA LISA PARA RECIBO DE LOZA CON ESCURRIDERO DERECHO	09	09530007	099001	1G1000	2024M06	4	33,021.00	132,084.00
53101	Equipo médico y de laboratorio	21864900	0000391864	15	M_DELEGACION ESTATAL	TAPACHULA, CHIS.	07020010	079001	130100	517-609	5683	00	01	0020117	MESA PARA TAJO DE 150 CM CANAL PERIMETRAL Y REFUERZOS TRANSVERSALES PARA MONTAJE DE LA CUBIERTA	09	09530007	099001	1G1000	2024M06	1	29,097.00	29,097.00
53101	Equipo médico y de laboratorio	21864901	0000389951	15	M_DELEGACION ESTATAL	TAPACHULA, CHIS	07020010	079001	130100	517-609	5595	00	01	0020118	MESA DE 230 CM PARA LAVADO DE BIBERONES CON TRIPLE FREGADERO CENTRAL	09	09530007	099001	1G1000	2024M06	1	45,075.00	45,075.00
53101	Equipo médico y de laboratorio	21864926	0000390497	15	M_DELEGACION ESTATAL	TAPACHULA, CHIS.	07020010	079001	130100	511-619	1413	00	01	0020405	MESA DOBLE PARA GABINETE TIPO KARDEX DIMENSIONES GENERALES: FRENTE 60 CM; PROFUNDIDAD 70 CM; ALTURA 75 CM	09	09530007	099001	1G1000	2024M06	3	5,855.00	17,565.00
53101	Equipo médico y de laboratorio	21864815	0000391363	15	M_DELEGACION ESTATAL	TAPACHULA, CHIS.	07020010	079001	130100	517-609	0115	02	01	10019739	MESA DE 180 CM CON RESPALDO Y FREGADERO DERECHO CON PREPARACION PARA TRITURADOR	09	09530007	099001	1G1000	2024M06	1	20,625.00	20,625.00
51901	Equipo de administración	21864949	0000391586	15	M_DELEGACION ESTATAL	TAPACHULA, CHIS.	07020010	079001	130100	519-156	0194	00	01	0020583	CASILLERO	09	09530007	099001	1G1000	2024M06	562	17,999.00	10,115,438.00
51901	Equipo de administración	21864950	0000391589	15	M_DELEGACION ESTATAL	TAPACHULA, CHIS.	07020010	079001	130100	519-630	5515	00	01	0020595	MESA RECTANGULAR PARA COMPUTADORA	09	09530007	099001	1G1000	2024M06	1	9,826.00	9,826.00
51901	Equipo de administracion	21864826	0000390997	15	M_DELEGACION ESTATAL	TAPACHULA, CHIS.	07020010	079001	130100	511-109	0145	00	01	0019980	BANCO ALTO	09	09530007	099001	1G1000	2024M06	18	4,066.00	73,188.00
51901	Equipo de administración	21864827	0000389992	15	M_DELEGACION ESTATAL	TAPACHULA, CHIS.	07020010	079001	130100	511-178	0113	00	01	0019981	CARRETILLA PORTABULTOS	09	09530007	099001	1G1000	2024M06	6	7,795.00	46,770.00
51901	Equipo de administración	21864828	0000389997	15	M_DELEGACION ESTATAL	TAPACHULA, CHIS.	07020010	079001	130100	511-269	0282	00	01	0019984	CREDENZA	09	09530007	099001	1G1000	2024M06	28	20,700.00	579,600.00
51901	Equipo de administración	21864829	0000390157	15	M_DELEGACION ESTATAL	TAPACHULA, CHIS.	07020010	079001	130100	511-339	1275	00	01	0019993	ESCRITORIO MODULAR	09	09530007	099001	1G1000	2024M06	38	27,514.00	1,045,532.00
51901	Equipo de administración	21864831	0000389689	15	M_DELEGACION ESTATAL	TAPACHULA, CHIS.	07020010	079001	130100	511-339	1288	00	01	0019990	ESCRITORIO MODULAR	09	09530007	099001	1G1000	2024M06	54	25,289.00	1,365,552.00
51901	Equipo de administración	21864831	0000390334	15	M_DELEGACION ESTATAL	TAPACHULA, CHIS.	07020010	079001	130100	511-339	1299	00	01	0019991	ESCRITORIO MODULAR	09	09530007	099001	1G1000	2024M06	1	21,292.00	21,292.00
51901	Equipo de administración	21864832	0000391372	15	M_DELEGACION ESTATAL	TAPACHULA, CHIS.	07020010	079001	130100	511-339	1304	00	01	0019992	ESCRITORIO MODULAR	09	09530007	099001	1G1000	2024M06	37	29,215.00	788,805.00

DIVISIÓN DE CONTRATOS

GOBIERNO DE MÉXICO | IMSS

DIRECCIÓN DE FINANZAS
Unidad de Operación Financiera
Coordinación de Presupuesto e Información Programática

Anexo 1 Equipamiento 2024

Clave de cartera SHCP : 2350GYR0008 No. de programa o proyecto PREI : 22070003 OLI No.: 033 / 0879
No. solicitud de SHCP : 74850 Cuenta contable PREI: 13350109

Nombre del programa o proyecto : Construcción del Hospital General de Zona de 144 camas en Tuxtla Gutiérrez Chiapas

cifras en pesos

Clave COG	Nombre de clave COG	ID de Transac.	ID de Solicitud	CUR	Nombre de la Unidad	PREI Millenium Presupuesto del Destino del Bien				SAI				PREI		PREI Millenium Control de Compromisos					Monto autorizado		
						Municipio /Estado	Ubicación	UI	Centro de Costo	GPO-CEN	ESP	DIF	VAR	ID de Artículo	Descripción	URG	URG Ubicación	UI	Centro de Costo	Periodo Ppto	No. de bienes	Precio Unitario con IVA	Importe Total con IVA
51901	Equipo de administración	21864933	0000399026	15	M_DELEGACION ESTATAL	TAPACHULA, CHIS.	07020010	079001	130100	511-359	1313	00	01	0019933	ESCRITORIO MODULAR	09	09530007	099001	1C1000	2024M06	17	17,318.00	294,406.00
51901	Equipo de administración	21864934	0000389660	15	M_DELEGACION ESTATAL	TAPACHULA, CHIS.	07020010	079001	130100	511-451	0261	00	01	0019996	GABINETE UNIVERSAL	09	09530007	099001	1C1000	2024M06	18	20,102.00	361,836.00
51901	Equipo de administración	21864841	0000391338	15	M_DELEGACION ESTATAL	TAPACHULA, CHIS.	07020010	079001	130100	511-790	0227	00	01	0020006	PORTAROTAFOLIO CON PIZARRON	09	09530007	099001	1G1000	2024M06	10	8,329.00	83,290.00
51901	Equipo de administración	21864861	0000391351	15	M_DELEGACION ESTATAL	TAPACHULA, CHIS.	07020010	079001	130100	519-315	0959	00	01	0020060	ESCALERA	09	09530007	099001	1G1000	2024M06	37	6,587.00	243,719.00
51901	Equipo de administración	21864862	0000392033	15	M_DELEGACION ESTATAL	TAPACHULA, CHIS.	07020010	079001	130100	519-630	5401	00	01	0020062	MESA DE TRABAJO	09	09530007	099001	1C1000	2024M06	10	19,267.00	192,670.00
51901	Equipo de administración	21864863	0000391362	15	M_DELEGACION ESTATAL	TAPACHULA, CHIS.	07020010	079001	130100	519-630	5415	00	01	0020063	MESA INFANTIL MATERNAL FABRICADA EN POLIPROPILENO DE ALTA RESISTENCIA	09	09530007	099001	1G1000	2024M06	1	3,227.00	3,227.00
51901	Equipo de administración	21864864	0000391018	15	M_DELEGACION ESTATAL	TAPACHULA, CHIS.	07020010	079001	130100	519-630	5427	00	01	0020064	MESA INFANTIL PARA PREESCOLAR	09	09530007	099001	1C1000	2024M06	3	10,161.00	30,483.00
51901	Equipo de administración	21864868	0000390503	15	M_DELEGACION ESTATAL	TAPACHULA, CHIS.	07020010	079001	130100	519-695	1974	00	01	0020069	PIZARRON	09	09530007	099001	1G1000	2024M06	5	2,140.00	10,700.00
51901	Equipo de administración	21864869	0000391208	15	M_DELEGACION ESTATAL	TAPACHULA, CHIS.	07020010	079001	130100	519-695	1987	00	01	0020070	PIZARRON	09	09530007	099001	1G1000	2024M06	36	6,172.00	222,192.00
51901	Equipo de administración	21864870	0000391213	15	M_DELEGACION ESTATAL	TAPACHULA, CHIS.	07020010	079001	130100	519-695	2004	00	01	0020077	PIZARRON	09	09530007	099001	1G1000	2024M06	36	8,814.00	317,304.00
51901	Equipo de administración	21864871	0000391554	15	M_DELEGACION ESTATAL	TAPACHULA, CHIS.	07020010	079001	130100	519-695	2013	00	01	0020073	PIZARRON	09	09530007	099001	1G1000	2024M06	1	9,437.00	9,437.00
51901	Equipo de administración	21864872	0000391874	15	M_DELEGACION ESTATAL	TAPACHULA, CHIS.	07020010	079001	130100	519-810	0363	00	01	0020074	SILLA INFANTIL PRE-ESCOLAR EN POLIPROPILENO	09	09530007	099001	1G1000	2024M06	6	1,748.00	10,488.00
51901	Equipo de administración	21864873	0000390178	15	M_DELEGACION ESTATAL	TAPACHULA, CHIS.	07020010	079001	130100	519-810	0378	00	01	0020075	SILLA INFANTIL MATERNAL PINTURA EN POLVO ELECTROESTATICA HIBRIDA	09	09530007	099001	1G1000	2024M06	4	1,438.00	5,752.00
51901	Equipo de administración	21864874	0000389534	15	M_DELEGACION ESTATAL	TAPACHULA, CHIS.	07020010	079001	130100	519-810	0381	00	01	0020076	SILLA TIPO BOUNCER	09	09530007	099001	1G1000	2024M06	4	17,679.00	70,716.00
51901	Equipo de administración	21864880	0000390830	15	M_DELEGACION ESTATAL	TAPACHULA, CHIS.	07020010	079001	130100	517-013	0087	00	01	0020084	ALACENA	09	09530007	099001	1G1000	2024M06	42	9,223.00	387,366.00
51901	Equipo de administración	21864882	0000391852	15	M_DELEGACION ESTATAL	TAPACHULA, CHIS.	07020010	079001	130100	517-256	0204	00	01	0020087	CARRO PARA CHAROLAS EN AUTOSERVICIO	09	09530007	099001	1G1000	2024M06	2	28,689.00	57,378.00
51901	Equipo de administración	21864883	0000390159	15	M_DELEGACION ESTATAL	TAPACHULA, CHIS.	07020010	079001	130100	517-256	0214	00	01	0020088	CARRO TRANSPORTADOR DE CHAROLAS PARA ALIMENTOS LARGO 135 CM, ANCHO 69 CM	09	09530007	099001	1G1000	2024M06	3	39,618.00	118,854.00
51901	Equipo de administración	21864884	0000391201	15	M_DELEGACION ESTATAL	TAPACHULA, CHIS.	07020010	079001	130100	517-256	0226	00	01	0020089	CARRO TRANSPORTADOR DE OLLAS	09	09530007	099001	1G1000	2024M06	2	17,069.00	34,138.00
51901	Equipo de administración	21864885	0000391550	15	M_DELEGACION ESTATAL	TAPACHULA, CHIS.	07020010	079001	130100	517-270	0125	00	01	0020090	COCINETA CON PARRILLA ELECTRICA DERECHA Y FREGADERO IZQUIERDO	09	09530007	099001	1G1000	2024M06	1	44,312.00	44,312.00
51901	Equipo de administración	21864886	0000391847	15	M_DELEGACION ESTATAL	TAPACHULA, CHIS.	07020010	079001	130100	517-270	0137	00	01	0020091	COCINETA CON PARRILLA ELECTRICA IZQUIERDA FREGADERO DERECHO	09	09530007	099001	1G1000	2024M06	1	44,281.00	44,281.00
51901	Equipo de administración	21864887	0000389849	15	M_DELEGACION ESTATAL	TAPACHULA, CHIS.	07020010	079001	130100	517-272	0072	00	01	0020092	COLGADOR PARA UTENSILIOS DE COCINA	09	09530007	099001	1G1000	2024M06	1	1,114.00	1,114.00
51901	Equipo de administración	21864888	0000391555	15	M_DELEGACION ESTATAL	TAPACHULA, CHIS.	07020010	079001	130100	517-301	0116	00	01	0020093	DEPOSITO DE PAN	09	09530007	099001	1G1000	2024M06	1	75,936.00	75,936.00
51901	Equipo de administración	21864889	0000390863	15	M_DELEGACION ESTATAL	TAPACHULA, CHIS.	07020010	079001	130100	517-609	5497	00	01	0020099	MESA CALIENTE DE 160 CM	09	09530007	099001	1G1000	2024M06	1	56,923.00	56,923.00
51901	Equipo de administración	21864890	0000390104	15	M_DELEGACION ESTATAL	TAPACHULA, CHIS.	07020010	079001	130100	517-609	5506	00	01	0020100	MESA DE 300 CM CON DOBLE FREGADERO CENTRAL	09	09530007	099001	1G1000	2024M06	1	63,218.00	63,218.00

Firma de conformidad

GOBIERNO DE MÉXICO | IMSS

DIRECCIÓN DE FINANZAS
Unidad de Operación Financiera
Coordinación de Presupuesto e Información Programática

Anexo 1 Equipamiento 2024

Clave de cartera SHCP : 2350GYR0008
No. solicitud de SHCP : 74850
No. de programa o proyecto PREI : 22070003
Cuenta contable PREI: 13350109
OLI No.: 033 / 0879

Nombre del programa o proyecto : Construcción del Hospital General de Zona de 144 camas en Tuxtla Gutiérrez Chiapas

cifras en pesos

Clave COG	Nombre de clave COG	ID de Transac.	ID de Solicitud	CUR	Nombre de la Unidad	PREI Millenium Presupuesto del Destino del Bien				SAI				PREI		PREI Millenium Control de Compromisos					Monto autorizado		
						Municipio/Estado	Ubicación	UI	Centro de Costo	GPO-GEN	ESP	DIF	VAR	ID de Artículo	Descripción	URC	URC Ubicación	UI	Centro de Costo	Periodo Ptal	No. de bienes	Precio Unitario con IVA	Importe Total con IVA
51901	Equipo de administración	21864891	0000390875	15	M_DELEGACION ESTATAL	TAPACHULA, CHIS.	07020010	079001	130100	517-609	5537	00	01	0020103	MESA DE 120 CM CON RESPALDO Y FREGADERO IZQUIERDO.	09	09530007	099001	1G1000	2024M05	1	22,395.00	22,395.00
51901	Equipo de administración	21864895	0000391520	15	M_DELEGACION ESTATAL	TAPACHULA, CHIS.	07020010	079001	130100	517-609	5572	00	01	0020107	MESA FRIA A HIELO MOVIL (3 CHAROLAS)	09	09530007	099001	1G1000	2024M06	3	43,846.00	131,538.00
51901	Equipo de administración	21864896	0000390837	15	M_DELEGACION ESTATAL	TAPACHULA, CHIS.	07020010	079001	130100	517-609	5597	00	01	0020109	MESA FRIA PARA BARRA DE AUTO SERVICIO (4 CHAROLAS)	09	09530007	099001	1G1000	2024M05	1	58,839.00	58,839.00
51901	Equipo de administración	21864939	0000390524	15	M_DELEGACION ESTATAL	TAPACHULA, CHIS.	07020010	079001	130100	511-339	1406	00	01	0020543	ESCRITORIO MODULAR	09	09530007	099001	1G1000	2024M05	1	49,515.00	49,515.00
51901	Equipo de administración	21864953	0000389899	15	M_DELEGACION ESTATAL	TAPACHULA, CHIS.	07020010	079001	130100	511-339	1422	00	01	0020592	ESCRITORIO RECTANGULAR DE 150 CM	09	09530007	099001	1G1000	2024M05	19	20,233.00	384,427.00
51901	Equipo de administración	21864954	0000389555	15	M_DELEGACION ESTATAL	TAPACHULA, CHIS.	07020010	079001	130100	511-339	1437	00	01	0020593	ESCRITORIO RECTANGULAR DE 160 CM	09	09530007	099001	1G1000	2024M06	1	13,195.00	13,195.00
51901	Equipo de administración	21864786	0000390455	15	M_DELEGACION ESTATAL	TAPACHULA, CHIS.	07020010	079001	130100	517-609	0784	01	01	0016957	MESA PARA COMEDOR	09	09530007	099001	1G1000	2024M05	43	13,325.00	572,975.00
51901	Equipo de administración	21864787	0000391137	15	M_DELEGACION ESTATAL	TAPACHULA, CHIS.	07020010	079001	130100	517-609	0495	01	01	0016972	MESA DE 270 CM. CON RESPALDO, ESCURRIDERO Y DOBLE FREGADERO IZQUIERDO	09	09530007	099001	1G1000	2024M05	4	47,046.00	188,184.00
51901	Equipo de administración	21864816	0000389665	15	M_DELEGACION ESTATAL	TAPACHULA, CHIS.	07020010	079001	130100	517-609	0255	01	01	0019744	MESA DE 230 CM CON RESPALDO Y DOBLE FREGADERO CENTRAL PARA OLLAS. DESCRIPCION TECNICA	09	09530007	099001	1G1000	2024M06	1	40,357.00	40,357.00
51901	Equipo de administración	21864817	0000390906	15	M_DELEGACION ESTATAL	TAPACHULA, CHIS.	07020010	079001	130100	517-609	0727	01	01	0019765	MESA DE 210 CM CON RESPALDO Y DOBLE FREGADERO IZQUIERDO	09	09530007	099001	1G1000	2024M06	1	42,266.00	42,266.00
51101	Mobiliario	21864947	0000389036	15	M_DELEGACION ESTATAL	TAPACHULA, CHIS	07020010	079001	130100	519-674	0525	00	01	0020569	SILLON FIJO	09	09530007	099001	1G1000	2024M06	18	13,583.00	244,494.00
51101	Mobiliario	21864948	0000390210	15	M_DELEGACION ESTATAL	TAPACHULA, CHIS.	07020010	079001	130100	519-053	0071	00	01	0020590	APARCADOR DE BICICLETAS EN ESPIRAL	09	09530007	099001	1G1000	2024M06	3	43,338.00	130,014.00
51101	Mobiliario	21864955	0000391596	15	M_DELEGACION ESTATAL	TAPACHULA, CHIS.	07020010	079001	130100	519-810	0413	00	01	0020833	SILLA ALTA INFANTIL DE POLIPROPILENO	09	09530007	099001	1G1000	2024M05	6	25,427.00	152,562.00
51101	Mobiliario	21864784	0000391143	15	M_DELEGACION ESTATAL	TAPACHULA, CHIS.	07020010	079001	130100	511-619	1197	01	01	0016607	MESA OVAL PARA JUNTAS 10 LUGARES	09	09530007	099001	1G1000	2024M06	1	42,388.00	42,388.00
51101	Mobiliario	21864785	0000391136	15	M_DELEGACION ESTATAL	TAPACHULA, CHIS.	07020010	079001	130100	511-619	1312	01	01	0016608	MESA OVAL PARA JUNTAS OCHO LUGARES	09	09530007	099001	1G1000	2024M06	1	29,050.00	29,050.00
51101	Mobiliario	21864813	0000391005	15	M_DELEGACION ESTATAL	TAPACHULA, CHIS.	07020010	079001	130100	511-622	0182	00	01	0019698	MODULO DE ATENCION Y ORIENTACION AL DERECHOHABIENTE	09	09530007	099001	1G1000	2024M06	1	273,265.00	273,265.00
51101	Mobiliario	21864814	0000391009	15	M_DELEGACION ESTATAL	TAPACHULA, CHIS.	07020010	079001	130100	511-622	0194	00	01	0019699	MODULO DE ATENCION	09	09530007	099001	1G1000	2024M06	1	280,530.00	280,530.00
51101	Mobiliario	21864818	0000390141	15	M_DELEGACION ESTATAL	TAPACHULA, CHIS.	07020010	079001	130100	511-076	0952	00	01	0019968	ARCHIVERO	09	09530007	099001	1G1000	2024M06	22	19,940.00	438,680.00
51101	Mobiliario	21864819	0000391313	15	M_DELEGACION ESTATAL	TAPACHULA, CHIS.	07020010	079001	130100	511-076	0966	00	01	0019969	ARCHIVERO	09	09530007	099001	1G1000	2024M06	1	29,974.00	29,974.00
51101	Mobiliario	21864820	0000389971	15	M_DELEGACION ESTATAL	TAPACHULA, CHIS.	07020010	079001	130100	511-076	1007	00	01	0019973	ARCHIVERO	09	09530007	099001	1G1000	2024M06	10	19,079.00	190,790.00
51101	Mobiliario	21864821	0000391378	15	M_DELEGACION ESTATAL	TAPACHULA, CHIS.	07020010	079001	130100	511-076	1016	00	01	0019974	ARCHIVERO	09	09530007	099001	1G1000	2024M06	1	13,360.00	13,360.00
51101	Mobiliario	21864822	0000390530	15	M_DELEGACION ESTATAL	TAPACHULA, CHIS.	07020010	079001	130100	511-026	0497	00	01	0019976	ANAQUEL ESQUELETO	09	09530007	099001	1G1000	2024M05	119	22,760.00	2,708,440.00
51101	Mobiliario	21864823	0000391397	15	M_DELEGACION ESTATAL	TAPACHULA, CHIS.	07020010	079001	130100	511-026	0501	00	01	0019977	ANAQUEL FIJO	09	09530007	099001	1G1000	2024M06	212	29,308.00	6,213,296.00
51101	Mobiliario	21864824	0000390310	15	M_DELEGACION ESTATAL	TAPACHULA, CHIS.	07020010	079001	130100	511-026	0517	00	01	0019978	ANAQUEL FIJO	09	09530007	099001	1G1000	2024M06	13	34,910.00	453,830.00
51101	Mobiliario	21864825	0000391678	15	M_DELEGACION ESTATAL	TAPACHULA, CHIS.	07020010	079001	130100	511-026	0527	00	01	0019979	ANAQUEL PARA LIBROS Y REVISTAS FRENTE 90 CM	09	09530007	099001	1G1000	2024M06	4	41,541.00	166,164.00

ANEXOS

GOBIERNO DE MÉXICO | IMSS

DIRECCIÓN DE FINANZAS
Unidad de Operación Financiera
Coordinación de Presupuesto e Información Programática

Anexo 1 Equipamiento 2024

OLI No.: 033 / 0879

Clave de cartera SHCP : 2350GYR0008
No. solicitud de SHCP : 74850
No. de programa o proyecto PREI : 22070003
Cuenta contable PREI: 13350109

Nombre del programa o proyecto : Construcción del Hospital General de Zona de 144 camas en Tuxtla Gutiérrez Chiapas

cifras en pesos

Clave COG	Nombre de clave COG	ID de Transac.	ID de Solicitud	CUR	Nombre de la Unidad	PREI Millenium Presupuesto del Destino del Bien				SAI				PREI		PREI Millenium Control de Compromisos					Monto autorizado		
						Municipio /Estado	Ubicación	UI	Centro de Costo	CPO-GEN	ESP	DIF	VAR	ID de Artículo	Descripción	URG	URG Ubicación	UI	Centro de Costo	Periodo Pptal	No. de bienes	Precio Unitario con IVA	Importe Total con IVA
51101	Mobiliario	21864835	0000391662	15	M_DELEGACION ESTATAL	TAPACHULA, CHIS.	07020010	079001	130100	511-619	1333	00	01	0019998	MESA CIRCULAR	09	09530007	099001	101000	2024M06	1	9,199.00	9,199.00
51101	Mobiliario	21864836	0000390965	15	M_DELEGACION ESTATAL	TAPACHULA, CHIS.	07020010	079001	130100	511-619	1345	00	01	0015999	MESA DE APOYO PARA TELEFONOS FABRICADA EN MDP, FRENTE 45 CM	09	09530007	099001	101000	2024M06	15	5,039.00	75,585.00
51101	Mobiliario	21864837	0000390620	15	M_DELEGACION ESTATAL	TAPACHULA, CHIS.	07020010	079001	130100	511-619	1363	00	01	0020001	MESA ESQUINERA FABRICADA EN MDP, FRENTE 50CM	09	09530007	099001	101000	2024M06	11	8,329.00	91,619.00
51101	Mobiliario	21864838	0000391991	15	M_DELEGACION ESTATAL	TAPACHULA, CHIS.	07020010	079001	130100	511-619	1378	00	01	0020002	MESA RECTANGULAR DE JUNTAS PARA 10 PERSONAS	09	09530007	099001	101000	2024M06	2	37,283.00	74,566.00
51101	Mobiliario	21864839	0000391994	15	M_DELEGACION ESTATAL	TAPACHULA, CHIS.	07020010	079001	130100	511-619	1381	00	01	0020003	MESA PARA SALA DE USOS MULTIPLES	09	09530007	099001	101000	2024M06	157	14,900.00	2,339,300.00
51101	Mobiliario	21864840	0000390302	15	M_DELEGACION ESTATAL	TAPACHULA, CHIS.	07020010	079001	130100	511-622	0226	00	01	0020005	MODULO ESCRITORIO AUTOSUSTENTABLE PARA DOS LUGARES	09	09530007	099001	101000	2024M06	1	59,982.00	59,982.00
51101	Mobiliario	21864842	0000389651	15	M_DELEGACION ESTATAL	TAPACHULA, CHIS.	07020010	079001	130100	511-835	0459	00	01	0020010	SILLON CONFORTABLE DE 1 LUGAR	09	09530007	099001	101000	2024M06	54	12,932.00	698,328.00
51101	Mobiliario	21864843	0000390638	15	M_DELEGACION ESTATAL	TAPACHULA, CHIS.	07020010	079001	130100	511-835	0466	00	01	0020011	SILLON CONFORTABLE DE X LUGARES	09	09530007	099001	101000	2024M06	13	23,303.00	302,939.00
51101	Mobiliario	21864844	0000392024	15	M_DELEGACION ESTATAL	TAPACHULA, CHIS.	07020010	079001	130100	511-836	0471	00	01	0020012	SILLON FIJO DE RESPALDO ALTO BASE DE TRINEO.	09	09530007	099001	101000	2024M06	203	7,935.00	1,610,805.00
51101	Mobiliario	21864845	0000391353	15	M_DELEGACION ESTATAL	TAPACHULA, CHIS.	07020010	079001	130100	511-836	0484	00	01	0020013	SILLON FIJO	09	09530007	099001	101000	2024M06	291	9,578.00	2,787,198.00
51101	Mobiliario	21864846	0000391333	15	M_DELEGACION ESTATAL	TAPACHULA, CHIS.	07020010	079001	130100	511-836	0496	00	01	0020014	SILLA GIRATORIA	09	09530007	099001	101000	2024M06	9	11,648.00	104,832.00
51101	Mobiliario	21864847	0000391690	15	M_DELEGACION ESTATAL	TAPACHULA, CHIS.	07020010	079001	130100	511-836	0505	00	01	0020015	SILLON GIRATORIO	09	09530007	099001	101000	2024M06	370	7,759.00	2,871,030.00
51101	Mobiliario	21864848	0000390339	15	M_DELEGACION ESTATAL	TAPACHULA, CHIS.	07020010	079001	130100	511-883	0529	00	01	0020017	TARJETERO DOBLE PARA TARJETAS DE 7.62 X 12.70 CM	09	09530007	099001	101000	2024M06	2	7,103.00	14,206.00
51101	Mobiliario	21864849	0000390009	15	M_DELEGACION ESTATAL	TAPACHULA, CHIS.	07020010	079001	130100	511-883	0534	00	01	0020018	TARJETERO DOBLE PARA TARJETAS DE 12.70 X 20.3 CM (5 PULGADAS X 8 PULGADAS)	09	09530007	099001	101000	2024M06	7	9,560.00	66,920.00
51101	Mobiliario	21864850	0000391978	15	M_DELEGACION ESTATAL	TAPACHULA, CHIS.	07020010	079001	130100	511-883	0556	00	01	0020020	TARJETERO SENCILLO PARA TARJETAS DE 7.62 X 12.70 CM	09	09530007	099001	101000	2024M06	6	3,606.00	21,636.00
51101	Mobiliario	21864851	0000391981	15	M_DELEGACION ESTATAL	TAPACHULA, CHIS.	07020010	079001	130100	511-883	0579	00	01	0020022	TARJETERO TRIPLE DE 10 GAVETAS PARA TARJETAS DE 7.62 X 12.70 CM	09	09530007	099001	101000	2024M06	2	20,322.00	40,644.00
51101	Mobiliario	21864852	0000391983	15	M_DELEGACION ESTATAL	TAPACHULA, CHIS.	07020010	079001	130100	519-104	0539	00	01	0020048	BANCA EN REGADERA	09	09530007	099001	101000	2024M06	20	7,186.00	143,720.00
51101	Mobiliario	21864853	0000390292	15	M_DELEGACION ESTATAL	TAPACHULA, CHIS.	07020010	079001	130100	519-104	0547	00	01	0020049	BANCA EN TANDEM	09	09530007	099001	101000	2024M06	161	21,124.00	3,400,964.00
51101	Mobiliario	21864854	0000389972	15	M_DELEGACION ESTATAL	TAPACHULA, CHIS.	07020010	079001	130100	519-104	0551	00	01	0020050	BANCA EN TANDEM	09	09530007	099001	101000	2024M06	100	23,794.00	2,379,400.00
51101	Mobiliario	21864855	0000391329	15	M_DELEGACION ESTATAL	TAPACHULA, CHIS.	07020010	079001	130100	519-104	0559	00	01	0020051	BANCA VESTIDOR PARA BAÑOS CAPACIDAD DE CARGA 150 KG	09	09530007	099001	101000	2024M06	69	7,316.00	504,804.00
51101	Mobiliario	21864856	0000390992	15	M_DELEGACION ESTATAL	TAPACHULA, CHIS.	07020010	079001	130100	519-104	0574	00	01	0020052	BANCA VESTIDOR PARA CONSULTORIO	09	09530007	099001	101000	2024M06	53	7,863.00	416,739.00
51101	Mobiliario	21864857	0000392092	15	M_DELEGACION ESTATAL	TAPACHULA, CHIS.	07020010	079001	130100	519-160	0357	00	01	0020055	CARRO DE ASEO	09	09530007	099001	101000	2024M06	43	5656.00	243208.00
51101	Mobiliario	21864858	0000391341	15	M_DELEGACION ESTATAL	TAPACHULA, CHIS.	07020010	079001	130100	519-160	0365	00	01	0020056	CARRO TRANSPORTADOR DE BIBERONES	09	09530007	099001	101000	2024M06	3	21785.00	65,355.00

CUARTA DE CONTRALORÍA

GOBIERNO DE MÉXICO | IMSS

DIRECCIÓN DE FINANZAS
Unidad de Operación Financiera
Coordinación de Presupuesto e Información Programática

Anexo 1 Equipamiento 2024

Clave de cartera SHCP : 2350GYR0008 No. de programa o proyecto PREI : 22070003
No. solicitud de SHCP : 74850 Cuenta contable PREI: 13350109 OLI No.: 033 / 0879

Nombre del programa o proyecto : Construcción del Hospital General de Zona de 144 camas en Tuxtla Gutiérrez Chiapas

cifras en pesos

Clave COG	Nombre de clave COG	ID de Transac.	ID de Solicitud	CUR	Nombre de la Unidad	PREI Millenium Presupuesto del Destino del Bien				SAI				PREI		PREI Millenium Control de Compromisos					Monto autorizado		
						Municipio /Estado	Ubicación	UI	Centro de Costo	CPO-CEN	ESP	DIF	VAR	ID de Artículo	Descripción	URG	URG Ubicación	UI	Centro de Costo	Periodo Ppto	No. de bienes	Precio Unitario con IVA	Importe Total con IVA
51101	Mobiliario	21864859	0000390595	[5]	M_DELEGACION ESTATAL	TAPACHULA, CHIS.	07020010	079001	130100	519-150	0376	00	01	0020057	CARRO TRANSPORTE DE ROPA HUMEDA ACABADOS ACERO INOXIDABLE	09	09530007	099001	1G1000	2024M06	3	35,616.00	106,848.00
51101	Mobiliario	21864865	0000390340	[5]	M_DELEGACION ESTATAL	TAPACHULA, CHIS.	07020010	079001	130100	519-630	5432	00	01	0020065	MESA LISA DE 180 CM PARA DOBLAR ROPA.	09	09530007	099001	1G1000	2024M06	1	23,411.00	23,411.00
51101	Mobiliario	21864866	0000389956	[5]	M_DELEGACION ESTATAL	TAPACHULA, CHIS.	07020010	079001	130100	519-630	5454	00	01	0020067	MESA PARA COMPUTADORA.	09	09530007	099001	1G1000	2024M06	7	11,055.00	77,385.00
51101	Mobiliario	21864867	0000392105	[5]	M_DELEGACION ESTATAL	TAPACHULA, CHIS.	07020010	079001	130100	519-630	5462	00	01	0020068	MESA PARA DIBUJO (RESTIRADOR) 150 CM.	09	09530007	099001	1G1000	2024M06	1	7,871.00	7,871.00
51101	Mobiliario	21864875	0000390869	[5]	M_DELEGACION ESTATAL	TAPACHULA, CHIS.	07020010	079001	130100	519-810	0393	00	01	0020077	SILLA PARA AULA FRENTE 60 CM. FONDO 75 CM.	09	09530007	099001	1G1000	2024M06	40	7,415.00	296,600.00
51101	Mobiliario	21864876	0000391229	[5]	M_DELEGACION ESTATAL	TAPACHULA, CHIS	07020010	079001	130100	519-824	0504	00	01	0020078	SILLON ACOJINABLE RECLINABLE SISTEMA MECÁNICO	09	09530007	099001	1G1000	2024M06	67	40,473.00	2,711,691.00
51101	Mobiliario	21864877	0000391234	[5]	M_DELEGACION ESTATAL	TAPACHULA, CHIS.	07020010	079001	130100	519-865	0105	00	01	0020079	TABLERO DE CORCHO	09	09530007	099001	1G1000	2024M06	88	3,797.00	334,136.00
51101	Mobiliario	21864878	0000389821	[5]	M_DELEGACION ESTATAL	TAPACHULA, CHIS.	07020010	079001	130100	519-873	0143	00	01	0020081	TARIMA	09	09530007	099001	1G1000	2024M06	23	6,741.00	155,043.00
51101	Mobiliario	21864879	0000391841	[5]	M_DELEGACION ESTATAL	TAPACHULA, CHIS.	07020010	079001	130100	519-875	0161	00	01	0020082	TARIMA	09	09530007	099001	1G1000	2024M06	2	11,306.00	22,612.00
51101	Mobiliario	21864881	0000390334	[5]	M_DELEGACION ESTATAL	TAPACHULA, CHIS.	07020010	079001	130100	517-063	0136	00	01	0020085	ANAQUEL PARA OLLAS	09	09530007	099001	1G1000	2024M06	3	26,693.00	80,079.00
51101	Mobiliario	21864923	0000389535	[5]	M_DELEGACION ESTATAL	TAPACHULA, CHIS.	07020010	079001	130100	511-026	0532	00	01	0020387	ANAQUEL DOBLE PARA LIBROS Y REVISTAS DIMENSIONES GENERALES. LARGO 90CM, ANCHO 70CM, ALTURA 200CM.	09	09530007	099001	1G1000	2024M06	12	26,735.00	320,820.00
51101	Mobiliario	21864924	0000389834	[5]	M_DELEGACION ESTATAL	TAPACHULA, CHIS.	07020010	079001	130100	511-076	1023	00	01	0020388	ARCHIVERO	09	09530007	099001	1G1000	2024M06	99	26,988.00	2,671,812.00
51101	Mobiliario	21864925	0000390156	[5]	M_DELEGACION ESTATAL	TAPACHULA, CHIS.	07020010	079001	130100	511-401	0094	00	01	0020401	EXHIBIDOR DE REVISTAS	09	09530007	099001	1G1000	2024M06	1	27,868.00	27,868.00
51101	Mobiliario	21864927	0000390158	[5]	M_DELEGACION ESTATAL	TAPACHULA, CHIS.	07020010	079001	130100	511-619	1426	00	01	0020406	MESA RECTANGULAR DE JUNTAS PARA 8 PERSONAS	09	09530007	099001	1G1000	2024M06	1	14,482.00	14,482.00
51101	Mobiliario	21864928	0000391859	[5]	M_DELEGACION ESTATAL	TAPACHULA, CHIS.	07020010	079001	130100	511-263	0353	00	01	0020410	MODULO ESCRITORIO AUTO-SUSTENTABLE PARA 1 LUGAR, CORREDERAS (GAVETAS Y CAJONES) CON SISTEMA DE BALEROS DE PRECISION. FRENTE 161 CM, FONDO 83.5 CM, ALTURA 130 CM	09	09530007	099001	1G1000	2024M06	5	76,024.00	380,120.00
51101	Mobiliario	21864929	0000391206	[5]	M_DELEGACION ESTATAL	TAPACHULA, CHIS.	07020010	079001	130100	511-814	0379	00	01	0020412	SILLA APILABLE CON TAPIZ DE TELA Y ESTRUCTURA DE TRINEO	09	09530007	099001	1G1000	2024M06	124	5,901.00	731,724.00
51101	Mobiliario	21864930	0000391212	[5]	M_DELEGACION ESTATAL	TAPACHULA, CHIS.	07020010	079001	130100	511-856	0514	00	01	0020413	SILLON CONFORTABLE DE 2 LUGARES, TAPIZADO EN TELA LARGO 150 CM, FONDO 85 CM, ALTURA 75 CM, CAPACIDAD DE CARGA: 175 KG	09	09530007	099001	1G1000	2024M06	12	13,197.00	158,364.00
51101	Mobiliario	21864931	0000389855	[5]	M_DELEGACION ESTATAL	TAPACHULA, CHIS.	07020010	079001	130100	511-835	0536	00	01	0020415	SILLON FIJO	09	09530007	099001	1G1000	2024M06	6	8,718.00	52,308.00
51101	Mobiliario	21864933	0000391873	[5]	M_DELEGACION ESTATAL	TAPACHULA, CHIS.	07020010	079001	130100	511-836	0553	00	01	0020417	SILLON GIRATORIO	09	09530007	099001	1G1000	2024M06	4	7,011.00	28,044.00

ANEXOS

GOBIERNO DE MÉXICO

IMSS

DIRECCIÓN DE FINANZAS
Unidad de Operación Financiera
Coordinación de Presupuesto e Información Programática

Anexo 1 Equipamiento 2024

OLI No.: 033 / 0879

Clave de cartera SHCP : 2350GYR0008
No. solicitud de SHCP : 74850
No. de programa o proyecto PREI : 22070003
Cuenta contable PREI: 13350109

Nombre del programa o proyecto : Construcción del Hospital General de Zona de 144 camas en Tuxtla Gutiérrez Chiapas

cifras en pesos

						PREI Millenium Presupuesto del Destino del Bien				SAI				PREI		PREI Millenium Control de Compromisos					Monto autorizado		
Clave COG	Nombre de clave COG	ID de Transac.	ID de Solicitud	CUR	Nombre de la Unidad	Municipio/Estado	Ubicación	UI	Centro de Costo	CPO-CEN	ESP	DIF	VAR	ID de Artículo	Descripción	URG	URG Ubicación	UI	Centro de Costo	Periodo Ptal	No. de bienes	Precio Unitario con IVA	Importe Total con IVA
51101	Mobiliario	21864938	0000390519	15	M_DELEGACION ESTATAL	TAPACHULA, CHIS.	07020010	079001	130100	511-622	0291	00	01	0020542	MODULO EN L PARA CONSULTORIO CON LATERAL DERECHO	09	09530007	099001	1C1000	2024M06	1	31,897.00	31,897.00
51101	Mobiliario	21864940	0000391520	15	M_DELEGACION ESTATAL	TAPACHULA, CHIS.	07020010	079001	130100	511-619	1497	00	01	0020545	MESA DE APOYO LATERAL EN MDP	09	09530007	099001	1C1000	2024M06	13	14,635.00	190,255.00
51101	Mobiliario	21864941	0000391524	15	M_DELEGACION ESTATAL	TAPACHULA, CHIS.	07020010	079001	130100	511-619	1465	00	01	0020546	MESA DE USOS MULTIPLES EN MDP	09	09530007	099001	1C1000	2024M06	65	13,641.00	886,665.00
51101	Mobiliario	21864942	0000390927	15	M_DELEGACION ESTATAL	TAPACHULA, CHIS.	07020010	079001	130100	511-814	0382	00	01	0020554	SILLA GIRATORIA	09	09530007	099001	1C1000	2024M06	242	9,609.00	2,325,378.00
51101	Mobiliario	21864943	0000389881	15	M_DELEGACION ESTATAL	TAPACHULA, CHIS.	07020010	079001	130100	511-814	0394	00	01	0020555	SILLA FIJA DE RESPALDO BAJO BASE DE TRINEO TAPIZADA EN TELA	09	09530007	099001	1C1000	2024M06	268	5,934.00	1,590,312.00
51101	Mobiliario	21864944	0000390203	15	M_DELEGACION ESTATAL	TAPACHULA, CHIS.	07020010	079001	130100	511-814	0405	00	01	0020556	SILLA ALTA GIRATORIA CON MECANISMO DE CONTACTO PERMANENTE Y APOYAPIES	09	09530007	099001	1C1000	2024M06	37	10,292.00	380,804.00
51101	Mobiliario	21864945	0000389885	15	M_DELEGACION ESTATAL	TAPACHULA, CHIS.	07020010	079001	130100	511-619	1476	00	01	0020559	MESA CIRCULAR	09	09530007	099001	1C1000	2024M06	25	29,906.00	747,650.00
51101	Mobiliario	21864946	0000391579	15	M_DELEGACION ESTATAL	TAPACHULA, CHIS.	07020010	079001	130100	511-619	1483	00	01	0020561	MESA DE CENTRO EN MDP	09	09530007	099001	1C1000	2024M06	8	21,400.00	171,200.00
51101	Mobiliario	21864951	0000390213	15	M_DELEGACION ESTATAL	TAPACHULA, CHIS.	07020010	079001	130100	511-465	0024	00	01	0020587	GUARDA INFERIOR DE 120 CM	09	09530007	099001	1C1000	2024M06	4	23,236.00	92,944.00
51101	Mobiliario	21864952	0000391923	15	M_DELEGACION ESTATAL	TAPACHULA, CHIS.	07020010	079001	130100	511-465	0039	00	01	0020588	GUARDA INFERIOR DE 150 CM	09	09530007	099001	1C1000	2024M06	25	31,097.00	777,425.00
51101	Mobiliario	21864970	0000391749	15	M_DELEGACION ESTATAL	TAPACHULA, CHIS.	07020010	079001	130100	511-814	0421	00	01	0020672	SILLA FIJA DE POLIPROPILENO	09	09530007	099001	1C1000	2024M06	13	7,568.00	98,384.00
51101	Mobiliario	21864971	0000391911	15	M_DELEGACION ESTATAL	TAPACHULA, CHIS.	07020010	079001	130100	511-814	0448	00	01	0020681	SILLA SECRETARIAL	09	09530007	099001	1C1000	2024M06	2	6,008.00	12,016.00
51101	Mobiliario	21864933	0000391220	15	M_DELEGACION ESTATAL	TAPACHULA, CHIS.	07020010	079001	130100	511-825	0523	00	01	0020493	SILLA PARA COMEDOR FABRICADA EN ALUMINIO FRENTE 55 CM, FONDO 55 CM, ALTURA 80 CM. CAPACIDAD DE CARGA 250 KG	09	09530007	099001	1C1000	2024M06	170	2,257.00	383,690.00
TOTAL:																					4573	3,210,159.00	65,140,359.00

GOBIERNO DE MÉXICO | IMSS

DIRECCIÓN DE FINANZAS
Unidad de Operación Financiera
Coordinación de Presupuesto e Información Programática

Arq. Jesús Acosta Rodríguez
Coordinador de Proyectos y Seguimiento Institucional
P r e s e n t e

Ciudad de México, a 5 de abril de 2024

Oficio de solicitud del área requirente: 09538461IGT1/0281, 0326 y 0327

La División de Evaluación y Análisis Financiero dependiente de la Coordinación de Proyectos y Seguimiento Institucional, solicita la cancelación del Oficio de Liberación de Inversión (OLI) No. SMI24/002/3747 por un monto de $871,391,431.79, asimismo la emisión de un nuevo OLI por un monto de $66,939,676.00; referente al presupuesto 2024 del siguiente programa, para la adquisición de 4,785 bienes, correspondientes a la cartera señalado a continuación.

C a p í t u l o: Equipamiento

Oficio de Liberación de Inversión 2024

No. 09900/6B3000/6B30/SMI24/ 034 / 0683

Descripción de Cartera del Programa o Proyecto de Inversión (PPI) de la SHCP

Nombre de Cartera: Reestructuración,Terminación y Ampliación del Hospital General Regional de 260 Camas en Cd. Juárez, Chihuahua

Clave de Cartera: 2250GYR0015
No. de solicitud: 64034
Unidad Responsable: GYR
Modalidad: K

Programa presupuestario: 012
Fuente financiamiento: 4
Localización geográfica: 08 Chihuahua

Información del HCT del IMSS

Proyecto PREI: 21080009
Acuerdos: ACDO.AS3.HCT.210223/336.P.DI
ACDO.AS3.HCT.280916/255.P.DF

Presupuesto ejercicio 2024: 1,834,527,993.00
Nombre del PPI: PPI de Infraestructura

Calendario en Cartera de Inversión

Años anteriores	Ejercicio 2024	Ejercicio 2025	Ejercicio 2026	Ejercicios posteriores	Monto Total de Inversión
961,887,498.00	2,621,028,879.00	5,000,000.00	0.00	0.00	3,587,916,377.00

Autorización de asignación del Oficio de Liberación de Inversión (OLI) 2024

Se emite el presente OLI de conformidad a los artículos 35 y 48 de la Ley Federal de Presupuesto y Responsabilidad Hacendaria; 156 fracción II y 156 A de su Reglamento; 25 y 45 de la Ley de Adquisiciones, Arrendamientos y Servicios del Sector Público, el numeral 7.1.2.1 del Manual de Organización de la Dirección de Finanzas, numeral 7.5.11 de la Norma Presupuestaria del Instituto Mexicano del Seguro Social y al oficio circular No. 09900/6B3000/6B30/0409 signado por el entonces Coordinador de Presupuesto e Información Programática en julio de 2021, lo anterior para dar inicio a las gestiones de Adquisición de Equipamiento del Programa de Inversión Física 2024.

Unidad Responsable del Gasto (URG): 09 Nivel Central
Número de bienes: 4,785
Monto original con IVA: 66,939,676.00

sesenta y seis millones novecientos treinta y nueve mil seiscientos setenta y seis pesos 00/100 m.n.)

Detalle No. OLI 002/3747 Sustituido

Por tanto, el monto señalado se ha registrado en el Sistema Financiero PREI Millenium para que la URG inicie los procesos de adquisición conforme al Anexo que se adjunta, y con base en los artículos 8 y 69 del Reglamento Interior del Instituto Mexicano del Seguro Social (IMSS) y el numeral 7.5.17 de la Norma Presupuestaria del IMSS.

Atentamente,

Giovanni D. Bojorquez Covarrubias
El Titular

Av. Paseo de la Reforma No. 476, Col. Juárez, Alcaldía Cuauhtémoc, C.P. 06600, CDMX. Tel. 55 5628 1700, ext. 53431 y 53432
www.imss.gob.mx

2024
Felipe Carrillo
PUERTO

JMM/MGR/IDSHP/DFM

ANEXOS
DIVISION DE CONTRATOS

GOBIERNO DE MÉXICO | IMSS

DIRECCIÓN DE FINANZAS
Unidad de Operación Financiera
Coordinación de Presupuesto e Información Programática

Arq. Jesús Acosta Rodríguez
Coordinador de Proyectos y Seguimiento Institucional
P r e s e n t e

Ciudad de México, a 5 de abril de 2024

Oficio de solicitud del área requirente: 09538461IG11/0281, 0326 y 0327
La División de Evaluación y Análisis Financiero dependiente de la Coordinación de Proyectos y Seguimiento Institucional, solicita la cancelación del Oficio de Liberación de Inversión (OLI) No. BMI24/002/3747 por un monto de $871,391,431.79, asimismo la emisión de un nuevo OLI por un monto de $66,939,676.00; referente al presupuesto 2024 del siguiente programa, para la adquisición de 4,785 bienes, correspondientes a la cartera señalada a continuación.

C a p í t u l o: Equipamiento

Oficio de Liberación de Inversión 2024

No. 098001/6B3000/6B30/BMI24/ **034 / 0683**

N o r m a t i v i d a d d e l P r o g r a m a d e I n v e r s i ó n F í s i c a

En materia de obra pública y de adquisiciones de bienes muebles e inmuebles las Unidades Responsables del Gasto se abstendrán de convocar, adjudicar o contratar obras públicas o adquisiciones, arrendamiento o servicios relacionados con las mismas, cuando no cuenten con la autorización de inversión en los términos de las disposiciones aplicables.

Lo relativo a la celebración de contratos, ejecución de obras, adquisiciones de bienes muebles e inmuebles, deberá apegarse a lo dispuesto por la Ley de Adquisiciones, Arrendamientos y Servicios del Sector Público, en la Ley de Obras Públicas y Servicios Relacionados con las Mismas y demás legislación aplicable.

Cabe precisar que, de acuerdo con lo ordenado en los artículos 42 fracción II y 107 de la Ley Federal de Presupuesto y Responsabilidad Hacendaria, 42 de su Reglamento y, conforme a los "Lineamientos para el seguimiento del ejercicio de los programas y proyectos de inversión, proyectos de infraestructura productiva de largo plazo y proyectos de asociaciones público privadas, de la Administración Pública Federal" emitidos por la Unidad de Inversiones de la Secretaría de Hacienda y Crédito Público, tiene la obligatoriedad de reportar el **seguimiento de los programas y proyectos de inversión** a través de la División de Control y Seguimiento al Presupuesto de Inversión, asimismo la información presentada deberá ser congruente con lo reportado en los distintos sistemas electrónicos de dicha Secretaría, incluido el CompraNet, por lo que en caso de que no se turne la información del seguimiento del ejercicio de inversión dentro de los plazos establecidos, no se podrá solicitar el registro de cartera de nuevos programas y proyectos de inversión, ni realizar modificaciones a los ya registrados, hasta en tanto no se actualice su seguimiento.

Con copia para:
Mtro. Eliécer Moreno Peralta.- Titular de la Unidad de Operación Financiera. (SICGC)
Lic. Jessica Miranda Vega.- Coordinadora Técnica de Gestión Presupuestaria. (SICGC)
L.C.P. Graciela Salas Alvídrez.- Jefa de Servicios de Finanzas en el OOAD Chihuahua. (/i)

(OOAD) Órgano de Operación Administrativa Desconcentrada

(SICGC) Se envía por el Sistema Institucional de Control de Gestión de Correspondencia.
(/i) Se comunica a través de la dirección electrónica establecida para el OOAD o UMAE:
http://comunidades.imss.gob.mx:106/sites/cc/df/dcsgi/default.aspx

Obten el anexo del OLI en formato Excel en:
https://imssmx.sharepoint.com/:x:/s/OLIAnexoBMI2024/EaqZe8rVI8REo-5FIPyd00kBunIL2RsWJ7X8KVyY_TzHxQ?e=AY2oOl

O bien

Volante No. 2024000050, 0058 y 1339

ANEXOS
DIVISIÓN DE CONTRATOS

GOBIERNO DE MÉXICO | IMSS

DIRECCIÓN DE FINANZAS
Unidad de Operación Financiera
Coordinación de Presupuesto e Información Programática

Anexo 1 Equipamiento 2024

Clave de cartera SHCP : 2250GYR0015 No. de programa o proyecto PREI : 21080005
No. solicitud de SHCP : 64034 Cuenta contable PREI: 13350109 OLI No.: 034 / 0683

Nombre del programa o proyecto : Reestructuración,Terminación y Ampliación del Hospital General Regional de 260 Camas en Cd. Juárez, Chihuahua

cifras en pesos

Clave COG	Nombre de clave COG	ID de Transac.	ID de Solicitud	CUR	Nombre de la Unidad	PREI Millenium Presupuesto del Destino del Bien				SAI				PREI		PREI Millenium Control de Compromisos					Monto autorizado		
						Municipio/Estado	Ubicación	UI	Centro de Costo	GPO-GEN	ESP	DIF	VAR	ID de Artículo	Descripción	URG	URG Ubicación	UI	Centro de Costo	Periodo Pptal	No. de bienes	Precio Unitario con IVA	Importe Total con IVA
53101	Equipo médico y de laboratorio	21870577	0000390902	24J	H Gral Regional 66	CIUDAD JUAREZ CHIH.	08100046	080501	200200	519-107	1309	00	01	00021419	BANCO ALTO, TABURETE FABRICADO DE ACERO CON APLICACION DE PINTURA ELECTROSTATICA, CON POLVO SECO COMPUESTO DE RESINAS Y PIGMENTOS CON ACABADO UNIFORME Y DURADERO.	09	09530007	099001	1C1000	2024M06	19	1,497.00	28,443.00
53101	Equipo médico y de laboratorio	21870497	0000390155	24J	H Gral Regional 66	CIUDAD JUAREZ CHIH.	08100046	080501	200200	517-609	5613	00	01	00020111	MESA LISA DE 120 CM CON RESPALDO Y ENTREPAÑO.	09	09530007	099001	1C1000	2024M06	15	22,676.00	340,140.00
53101	Equipo médico y de laboratorio	21870510	0000391837	24J	H Gral Regional 66	CIUDAD JUAREZ CHIH.	08100046	080501	200200	517-609	5567	00	01	00020106	MESA ELECTRICA CALIENTE MOVIL (3 CHAROLAS) CALIBRE 12	09	09530007	099001	1C1000	2024M06	1	50,187.00	50,187.00
53101	Equipo médico y de laboratorio	21870521	0000391881	24J	H Gral Regional 66	CIUDAD JUAREZ CHIH.	08100046	080501	200200	517-609	5559	00	01	00020105	MESA ELECTRICA CALIENTE MOVIL (2 CHAROLAS) CALIBRE 12	09	09530007	099001	1C1000	2024M06	3	43,266.00	129,798.00
53101	Equipo médico y de laboratorio	21870524	0000391198	24J	H Gral Regional 66	CIUDAD JUAREZ CHIH.	08100046	080501	200200	517-609	5647	00	01	00020114	MESA LISA PARA RECIBO DE LOZA CON ESCURRIDERO DERECHO.	09	09530007	099001	1C1000	2024M06	2	33,021.00	66,042.00
53101	Equipo médico y de laboratorio	21870525	0000391853	24J	H Gral Regional 66	CIUDAD JUAREZ CHIH.	08100046	080501	200200	517-609	5625	00	01	00020112	MESA LISA DE 150 CM CON RESPALDO Y ENTREPAÑO.	09	09530007	099001	1C1000	2024M06	4	27,587.00	110,348.00
53101	Equipo médico y de laboratorio	21870539	0000390179	24J	H Gral Regional 66	CIUDAD JUAREZ CHIH.	08100046	080501	200200	517-609	5467	00	01	00020088	MESA DE 180 CM CON RESPALDO Y FREGADERO DERECHO.	09	09530007	099001	1C1000	2024M06	1	82,186.00	82,186.00
53101	Equipo médico y de laboratorio	21870542	0000391349	24J	H Gral Regional 66	CIUDAD JUAREZ CHIH.	08100046	080501	200200	519-279	0022	00	01	00020059	DESPACHADOR DE MEDICAMENTOS	09	09530007	099001	1C1000	2024M06	4	42,744.00	170,976.00
53101	Equipo médico y de laboratorio	21870554	0000391839	24J	H Gral Regional 66	CIUDAD JUAREZ CHIH.	08100046	080501	200200	511-619	1413	00	01	00020405	MESA DOBLE PARA GABINETE TIPO KARDEX. DIMENSIONES GENERALES: FRENTE 60 CM; PROFUNDIDAD 70 CM; ALTURA 75 CM.	09	09530007	099001	1C1000	2024M06	3	5,855.00	17,565.00
53101	Equipo médico y de laboratorio	21870589	0000389540	24J	H Gral Regional 66	CIUDAD JUAREZ CHIH.	08100046	080501	200200	517-609	5549	00	01	00020104	MESA DE 180 CM CON RESPALDO Y DOBLE FREGADERO CENTRAL	09	09530007	099001	1C1000	2024M06	2	51,335.00	102,670.00
53101	Equipo médico y de laboratorio	21870591	0000390167	24J	H Gral Regional 66	CIUDAD JUAREZ CHIH.	08100046	080501	200200	517-609	5695	00	01	00020118	MESA DE 230 CM PARA LAVADO DE BIBERONES CON TRIPLE FREGADERO CENTRAL	09	09530007	099001	1C1000	2024M06	2	46,075.00	93,150.00
53101	Equipo médico y de laboratorio	21870606	0000390165	24J	H Gral Regional 66	CIUDAD JUAREZ CHIH.	08100046	080501	200200	517-609	5683	00	01	00020117	MESA PARA TAJO DE 150 CM CANAL PERIMETRAL Y REFUERZOS TRANSVERSALES PARA MONTAJE DE LA CUBIERTA	09	09530007	099001	1C1000	2024M06	1	29,097.00	29,097.00
53101	Equipo médico y de laboratorio	21870538	0000389062	24J	H Gral Regional 66	CIUDAD JUAREZ CHIH.	08100046	080501	200200	517-609	6216	00	01	00020477	MESA DE 230 CM CON FREGADERO CENTRAL. DIMENSIONES GENERALES: FRENTE 230 CM, ANCHO 70 CM, ALTURA 90 CM.	09	09530007	099001	1C1000	2024M06	1	49,056.00	49,056.00
53101	Equipo de administración	21870536	0000391865	24J	H Gral Regional 66	CIUDAD JUAREZ CHIH.	08100046	080501	200200	519-699	1597	01	01	00019708	PIZARRON	09	09530007	099001	1C1000	2024M06	16	4,826.00	77,216.00

ANEXOS
DIVISIÓN REGALTADOS

GOBIERNO DE MÉXICO | IMSS

DIRECCIÓN DE FINANZAS
Unidad de Operación Financiera
Coordinación de Presupuesto e Información Programática

Anexo 1 Equipamiento 2024

OLI No.: 034 / 0683

Clave de cartera SHCP : 2250GYR0015
No. solicitud de SHCP : 64034
No. de programa o proyecto PREI : 21080005
Cuenta con[illegible] PREI: 13350109

Nombre del programa o proyecto : Reestructuración,Terminación y Ampliación del Hospital General Regional de 260 Camas en Cd. Juárez, Chihuahua

cifras en pesos

Clave COG	Nombre de clave COG	ID de Transac.	ID de Solicitud	CUR	Nombre de la Unidad	PREI Millenium Presupuesto del Destino del Bien				SAI				PREI		PREI Millenium Control de Compromisos					Monto autorizado		
						Municipio /Estado	Ubicación	UI	Centro de Costo	GPO-GEN	ESP	DIF	VAR	ID de Artículo	Descripción	URG	URG Ubicación	UI	Centro de Costo	Periodo Ptal	No. de bienes	Precio Unitario con IVA	Importe Total con IVA
51901	Equipo de administración	21870555	0000389559	24I	H Gral Regional 66	CIUDAD JUAREZ CHIH.	08100046	080501	200200	519-630	5515	00	01	0020585	MESA RECTANGULAR PARA COMPUTADORA	09	09530007	099001	1G1000	2024M06	1	9,826.00	9,826.00
51901	Equipo de administración	21870614	0000389556	24I	H Gral Regional 66	CIUDAD JUAREZ CHIH	08100046	080501	200200	519-196	0194	00	01	0020583	CASILLERO	09	09530007	099001	1G1000	2024M06	121	17,999.00	2,177,879.00
51901	Equipo de administración	21870495	0000391557	24I	H Gral Regional 66	CIUDAD JUAREZ CHIH.	08100046	080501	200200	517-301	0116	00	01	0020093	DEPOSITO DE PAN.	09	09530007	099001	1G1000	2024M06	1	25,946.00	25,946.00
51901	Equipo de administración	21870499	0000390281	24I	H Gral Regional 66	CIUDAD JUAREZ CHIH.	08100046	080501	200200	511-451	0281	00	01	0019996	GABINETE UNIVERSAL	09	09530007	099001	1G1000	2024M06	17	20,102.00	341,734.00
51901	Equipo de administración	21870500	0000391877	24I	H Gral Regional 66	CIUDAD JUAREZ CHIH.	08100046	080501	200200	519-810	0381	00	01	0020076	SILLA TIPO BOUNCER	09	09530007	099001	1G1000	2024M06	6	17,679.00	106,074.00
51901	Equipo de administración	21870505	0000390148	24I	H Gral Regional 66	CIUDAD JUAREZ CHIH	08100046	080501	200200	517-013	0087	00	01	0020084	ALACENA	09	09530007	099001	1G1000	2024M06	43	9,223.00	396,589.00
51901	Equipo de administración	21870509	0000389839	24I	H Gral Regional 66	CIUDAD JUAREZ CHIH.	08100046	080501	200200	517-609	5597	00	01	0020109	MESA FRIA PARA BARRA DE AUTO SERVICIO (4 CHAROLAS)	09	09530007	099001	1G1000	2024M06	1	58,839.00	58,839.00
51901	Equipo de administración	21870511	0000389492	24I	H Gral Regional 66	CIUDAD JUAREZ CHIH.	08100046	080501	200200	517-256	0224	00	01	0020087	CARRO PARA CHAROLAS EN AUTOSERVICIO	09	09530007	099001	1G1000	2024M06	2	28,689.00	57,378.00
51901	Equipo de administración	21870514	0000391375	24I	H Gral Regional 66	CIUDAD JUAREZ CHIH.	08100046	080501	200200	511-339	1313	00	01	0019993	ESCRITORIO MODULAR	09	09530007	099001	1G1000	2024M06	13	17,318.00	225,134.00
51901	Equipo de administración	21870517	0000391337	24I	H Gral Regional 66	CIUDAD JUAREZ CHIH.	08100046	080501	200200	511-790	0777	00	01	0020006	PORTAROTAFOLIO CON PIZARRON	09	09530007	099001	1G1000	2024M06	11	8,329.00	91,619.00
51901	Equipo de administración	21870520	0000389826	24I	H Gral Regional 66	CIUDAD JUAREZ CHIH.	08100046	080501	200200	517-609	5572	00	01	0020107	MESA FRIA A HIELO MOVIL (3 CHAROLAS)	09	09530007	099001	1G1000	2024M06	3	43,846.00	131,538.00
51901	Equipo de administración	21870523	0000390836	24I	H Gral Regional 66	CIUDAD JUAREZ CHIH	08100046	080501	200200	517-256	0213	00	01	0020086	CARRO TRANSPORTADOR DE CHAROLAS PARA ALIMENTOS LARGO 135 CM, ANCHO 60 CM	09	09530007	099001	1G1000	2024M06	3	39,618.00	118,854.00
51901	Equipo de administración	21870530	0000391542	24I	H Gral Regional 66	CIUDAD JUAREZ CHIH.	08100046	080501	200200	517-256	0226	00	01	0020089	CARRO TRANSPORTADOR DE OLLAS.	09	09530007	099001	1G1000	2024M06	2	17,069.00	34,138.00
51901	Equipo de administración	21870541	0000389843	24I	H Gral Regional 66	CIUDAD JUAREZ CHIH.	08100046	080501	200200	517-270	0125	00	01	0020090	COCINETA CON PARRILLA ELECTRICA DERECHA Y FREGADERO IZQUIERDO	09	09530007	099001	1G1000	2024M06	1	44,312.00	44,312.00
51901	Equipo de administración	21870545	0000390872	24I	H Gral Regional 66	CIUDAD JUAREZ CHIH.	08100046	080501	200200	517-609	5537	00	01	0020103	MESA DE 120 CM CON RESPALDO Y FREGADERO IZQUIERDO	09	09530007	099001	1G1000	2024M06	1	22,395.00	22,395.00
51901	Equipo de administración	21870548	0000392036	24I	H Gral Regional 66	CIUDAD JUAREZ CHIH.	08100046	080501	200200	511-339	1295	00	01	0019991	ESCRITORIO MODULAR	09	09530007	099001	1G1000	2024M06	1	21,292.00	21,292.00
51901	Equipo de administración	21870549	0000390643	24I	H Gral Regional 66	CIUDAD JUAREZ CHIH.	08100046	080501	200200	511-268	0282	00	01	0019994	CREDENZA	09	09530007	099001	1G1000	2024M06	30	20,700.00	621,000.00
51901	Equipo de administración	21870551	0000391000	24I	H Gral Regional 66	CIUDAD JUAREZ CHIH.	08100046	080501	200200	511-178	0113	00	01	0019981	CARRETILLA PORTABULTOS	09	09530007	099001	1G1000	2024M06	5	7,295.00	36,475.00
51901	Equipo de administración	21870552	0000389657	24I	H Gral Regional 66	CIUDAD JUAREZ CHIH.	08100046	080501	200200	519-315	0059	00	01	0020050	ESCALERA	09	09530007	099001	1G1000	2024M06	34	6,587.00	223,958.00
51901	Equipo de administración	21870553	0000391861	24I	H Gral Regional 66	CIUDAD JUAREZ CHIH	08100046	080501	200200	519-695	1987	00	01	0020070	PIZARRON	09	09530007	099001	1G1000	2024M06	36	5,172.00	222,192.00
51901	Equipo de administración	21870559	0000391723	24I	H Gral Regional 66	CIUDAD JUAREZ CHIH	08100046	080501	200200	517-609	5506	00	01	0020100	MESA DE 300 CM CON DOBLE FREGADERO CENTRAL	09	09530007	099001	1G1000	2024M06	1	63,218.00	63,218.00
51901	Equipo de administración	21870562	0000389954	24I	H Gral Regional 66	CIUDAD JUAREZ CHIH	08100046	080501	200200	519-810	0365	00	01	0020074	SILLA INFANTIL PRE-ESCOLAR EN POLIPROPILENO	09	09530007	099001	1G1000	2024M06	6	1,748.00	10,488.00
51901	Equipo de administración	21870564	0000390329	24I	H Gral Regional 66	CIUDAD JUAREZ CHIH.	08100046	080501	200200	511-339	1275	00	01	0019989	ESCRITORIO MODULAR	09	09530007	099001	1G1000	2024M06	63	27,514.00	1,733,382.00
51901	Equipo de administración	21870569	0000391824	24I	H Gral Regional 66	CIUDAD JUAREZ CHIH.	08100046	080501	200200	511-339	1437	00	01	0020593	ESCRITORIO RECTANGULAR DE 180 CM.	09	09530007	099001	1G1000	2024M06	1	13,195.00	13,195.00
51901	Equipo de administración	21870571	0000389549	24I	H Gral Regional 66	CIUDAD JUAREZ CHIH.	08100046	080501	200200	519-695	2004	00	01	0020072	PIZARRON	09	09530007	099001	1G1000	2024M06	53	8,814.00	467,142.00

DOCUMENTO CONTRACTUAL

GOBIERNO DE MÉXICO | IMSS

DIRECCIÓN DE FINANZAS
Unidad de Operación Financiera
Coordinación de Presupuesto e Información Programática

Anexo 1 Equipamiento 2024

Clave de cartera SHCP : 2250GYR0015 No. de programa o proyecto PREI : 21080005 OLI No.: 034 / 0683
No. solicitud de SHCP : 64034 Cuenta contable PREI: 13350109

Nombre del programa o proyecto : Reestructuración,Terminación y Ampliación del Hospital General Regional de 260 Camas en Cd. Juárez, Chihuahua

cifras en pesos

Clave COG	Nombre de clave COG	ID de Transac.	ID de Solicitud	CUR	Nombre de la Unidad	PREI Millenium Presupuesto del Destino del Bien				SAI				PREI		PREI Millenium Control de Compromisos					Monto autorizado		
						Municipio/Estado	Ubicación	UI	Centro de Costo	GPO-GEN	ESP	DIF	VAR	ID de Artículo	Descripción	UAG	UAG Ubicación	UI	Centro de Costo	Periodo Pptal	No de Bienes	Precio Unitario con IVA	Importe Total con IVA
51901	Equipo de administración	21870575	0000391361	24I	H Gral Regional 66	CIUDAD JUAREZ CHIH.	08100046	080501	200200	519-630	5435	00	01	00020063	MESA INFANTIL MATERNAL FABRICADA EN POLIPROPILENO DE ALTA RESISTENCIA	09	09530007	099001	1G1000	2024M06	6	3,227.00	19,362.00
51901	Equipo de administración	21870576	0000390339	24I	H Gral Regional 66	CIUDAD JUAREZ CHIH.	08100046	080501	200200	511-339	1304	00	01	00019992	ESCRITORIO MODULAR	09	09530007	099001	1G1000	2024M06	27	29,215.00	788,805.00
51901	Equipo de administración	21870581	0000390330	24I	H Gral Regional 66	CIUDAD JUAREZ CHIH.	08100046	080501	200200	519-630	5401	00	01	00020062	MESA DE TRABAJO	09	09530007	099001	1G1000	2024M06	10	19,267.00	192,670.00
51901	Equipo de administración	21870585	0000390001	24I	H Gral Regional 66	CIUDAD JUAREZ CHIH.	08100046	080501	200200	519-630	5427	00	01	00020064	MESA INFANTIL PARA PREESCOLAR	09	09530007	099001	1G1000	2024M06	12	10,161.00	121,932.00
51901	Equipo de administración	21870596	0000390158	24I	H Gral Regional 66	CIUDAD JUAREZ CHIH.	08100046	080501	200200	519-695	2013	00	01	00020073	PIZARRON	09	09530007	099001	1G1000	2024M06	1	9,437.00	9,437.00
51901	Equipo de administración	21870590	0000391236	24I	H Gral Regional 66	CIUDAD JUAREZ CHIH.	08100046	080501	200200	511-339	1408	00	01	00020543	ESCRITORIO MODULAR	09	09530007	099001	1G1000	2024M06	1	49,515.00	49,515.00
51901	Equipo de administración	21870592	0000389730	24I	H Gral Regional 66	CIUDAD JUAREZ CHIH.	08100046	080501	200200	519-695	1974	00	01	00020069	PIZARRON	09	09530007	099001	1G1000	2024M06	9	2,140.00	19,260.00
51901	Equipo de administración	21870593	0000390851	24I	H Gral Regional 66	CIUDAD JUAREZ CHIH.	08100046	080501	200200	517-270	0137	00	01	00020091	COCINETA CON PARRILLA ELECTRICA IZQUIERDA FREGADERO DERECHO	09	09530007	099001	1G1000	2024M06	1	44,381.00	44,381.00
51901	Equipo de administración	21870596	0000389898	24I	H Gral Regional 66	CIUDAD JUAREZ CHIH.	08100046	080501	200200	511-339	1422	00	01	00020592	ESCRITORIO RECTANGULAR DE 150 CM	09	09530007	099001	1G1000	2024M06	9	20,233.00	182,097.00
51901	Equipo de administración	21870599	0000389843	24I	H Gral Regional 66	CIUDAD JUAREZ CHIH.	08100046	080501	200200	517-272	0022	00	01	00020092	COLGADOR PARA UTENSILIOS DE COCINA	09	09530007	099001	1G1000	2024M06	1	11,114.00	11,114.00
51901	Equipo de administración	21870607	0000391686	24I	H Gral Regional 66	CIUDAD JUAREZ CHIH.	08100046	080501	200200	511-339	1288	00	01	00019990	ESCRITORIO MODULAR	09	09530007	099001	1G1000	2024M06	106	25,268.00	2,680,526.00
51901	Equipo de administración	21870606	0000390145	24I	H Gral Regional 66	CIUDAD JUAREZ CHIH.	08100046	080501	200200	519-051	0262	02	01	00001162I	ATRIL	09	09530007	099001	1G1000	2024M06	1	20,558.00	20,458.00
51901	Equipo de administración	21870556	0000389452	24I	H Gral Regional 66	CIUDAD JUAREZ CHIH.	08100046	080501	200200	517-609	1139	01	01	00016947	MESA CALIENTE DE 159 CM	09	09530007	099001	1G1000	2024M06	1	54,992.00	54,992.00
51901	Equipo de administración	21870573	0000391013	24I	H Gral Regional 66	CIUDAD JUAREZ CHIH.	08100046	080501	200200	517-609	0255	01	01	00019744	MESA DE 230 CM CON RESPALDO Y DOBLE FREGADERO CENTRAL PARA OLLAS. DESCRIPCION TECNICA	09	09530007	099001	1G1000	2024M06	1	40,357.00	40,357.00
51901	Equipo de administración	21870604	0000390458	24I	H Gral Regional 66	CIUDAD JUAREZ CHIH.	08100046	080501	200200	517-609	0498	01	01	00016972	MESA DE 270 CM. CON RESPALDO, ESCURRIDERO Y DOBLE FREGADERO IZQUIERDO	09	09530007	099001	1G1000	2024M06	2	47,046.00	94,092.00
51901	Equipo de administración	21870615	0000391369	24I	H Gral Regional 66	CIUDAD JUAREZ CHIH.	08100046	080501	200200	517-609	0727	01	01	00019765	MESA DE 210 CM CON RESPALDO Y DOBLE FREGADERO IZQUIERDO	09	09530007	099001	1G1000	2024M06	1	42,266.00	42,266.00
51101	Mobiliario	21870537	0000389553	24I	H Gral Regional 66	CIUDAD JUAREZ CHIH.	08100046	080501	200200	519-624	0526	00	01	00020568	SILLON FIJO	09	09530007	099001	1G1000	2024M05	26	13,583.00	353,358.00
51101	Mobiliario	21870612	0000391583	24I	H Gral Regional 66	CIUDAD JUAREZ CHIH.	08100046	080501	200200	519-033	0071	00	01	00020580	APARCADOR DE BICICLETAS EN ESPIRAL	09	09530007	099001	1G1000	2024M06	3	43,338.00	130,014.00
51101	Mobiliario	21870613	0000389586	24I	H Gral Regional 66	CIUDAD JUAREZ CHIH.	08100046	080501	200200	519-810	0413	00	01	00020633	SILLA ALTA INFANTIL DE POLIPROPILENO	09	09530007	099001	1G1000	2024M05	12	25,427.00	305,124.00
51101	Mobiliario	21870490	0000389873	24I	H Gral Regional 66	CIUDAD JUAREZ CHIH.	08100046	080501	200200	519-865	0105	00	01	00020079	TABLERO DE CORCHO	09	09530007	099001	1G1000	2024M06	146	3,797.00	554,362.00
51101	Mobiliario	21870491	0000390879	24I	H Gral Regional 66	CIUDAD JUAREZ CHIH.	08100046	080501	200200	519-865	0114	00	01	00020080	PIZARRON DE CORCHO DE 150 CM.	09	09530007	099001	1G1000	2024M06	1	3,440.00	3,440.00
51101	Mobiliario	21870492	0000390880	24I	H Gral Regional 66	CIUDAD JUAREZ CHIH.	08100046	080501	200200	511-026	0517	00	01	00019978	ANAQUEL FIJO	09	09530007	099001	1G1000	2024M05	13	34,910.00	453,830.00
51101	Mobiliario	21870435	0000391233	24I	H Gral Regional 66	CIUDAD JUAREZ CHIH.	08100046	080501	200200	511-622	0201	00	01	00020542	MODULO EN L PARA CONSULTORIO CON LATERAL DE PECHO	09	09530007	099001	1G1000	2024M06	1	31,897.00	31,897.00
51101	Mobiliario	21870494	0000389859	24I	H Gral Regional 66	CIUDAD JUAREZ CHIH.	08100046	080501	200200	517-609	0966	00	01	00019850	ARCHIVERO	09	09530007	099001	1G1000	2024M06	1	29,974.00	29,974.00

ANEXOS
ADJUDICACIÓN DIRECTA

GOBIERNO DE MÉXICO | IMSS

DIRECCIÓN DE FINANZAS
Unidad de Operación Financiera
Coordinación de Presupuesto e Información Programática

Anexo 1 Equipamiento 2024

OLI No.: 034 / 0683

Clave de cartera SHCP : 2250GYR0015
No. solicitud de SHCP : 64034
No. de programa o proyecto PREI : 21080005
Cuenta contable PREI: 13350109

Nombre del programa o proyecto : Reestructuración,Terminación y Ampliación del Hospital General Regional de 260 Camas en Cd. Juárez, Chihuahua

cifras en pesos

Clave COG	Nombre de clave COG	ID de Transac.	ID de Solicitud	CUR	Nombre de la Unidad	PREI Millenium Presupuesto del Destino del Bien				SAI				PREI		PREI Millenium Control de Compromisos					Monto autorizado		
						Municipio /Estado	Ubicación	UI	Centro de Costo	GPO-GEN	ESP	DIF	VAR	ID de Artículo	Descripción	URG	URG Ubicación	UI	Centro de Costo	Periodo Fiscal	No. de bienes	Precio Unitario con IVA	Importe Total con IVA
51101	Mobiliario	21870496	0000389321	24I	H Gral Regional 66	CIUDAD JUAREZ CHIH.	08100046	080501	200200	511-838	0466	00	01	0020011	SILLON CONFORTABLE DE 3 LUGARES.	09	09530007	099001	1G1000	2024M06	10	23,303.00	233,030.00
51101	Mobiliario	21870498	0000389650	24I	H Gral Regional 66	CIUDAD JUAREZ CHIH.	08100046	080501	200200	519-160	0365	00	01	0020056	CARRO TRANSPORTADOR DE BIBERONES	09	09530007	099001	1G1000	2024M06	3	21,785.00	65,355.00
51101	Mobiliario	21870501	0000390823	24I	H Gral Regional 66	CIUDAD JUAREZ CHIH.	08100046	080501	200200	511-619	1465	00	01	0020546	MESA DE USOS MULTIPLES EN MDP	09	09530007	099001	1G1000	2024M06	125	13,841.00	1,730,125.00
51101	Mobiliario	21870502	0000389623	24I	H Gral Regional 66	CIUDAD JUAREZ CHIH.	08100046	080501	200200	519-873	0151	00	01	0020062	TARIMA	09	09530007	099001	1G1000	2024M06	2	11,306.00	22,612.00
51101	Mobiliario	21870503	0000390528	24I	H Gral Regional 66	CIUDAD JUAREZ CHIH.	08100046	080501	200200	511-814	0405	00	01	0020556	SILLA ALTA GIRATORIA CON MECANISMO DE CONTACTO PERMANENTE Y ARQ REPOSA PIES	09	09530007	099001	1G1000	2024M06	36	10,292.00	370,512.00
51101	Mobiliario	21870504	0000391547	24I	H Gral Regional 66	CIUDAD JUAREZ CHIH.	08100046	080501	200200	517-609	5685	00	01	0020016	MESA PARA COMEDOR	09	09530007	099001	1G1000	2024M06	74	10,285.00	761,090.00
51101	Mobiliario	21870506	0000391656	24I	H Gral Regional 66	CIUDAD JUAREZ CHIH.	08100046	080501	200200	519-630	5462	00	01	0020068	MESA PARA DIBUJO (RESTIRADOR) 150 CM	09	09530007	099001	1G1000	2024M06	1	7,871.00	7,871.00
51101	Mobiliario	21870507	0000390525	24I	H Gral Regional 66	CIUDAD JUAREZ CHIH.	08100046	080501	200200	511-814	0394	00	01	0020555	SILLA FIJA DE RESPALDO BAJO BASE DE TRINEO TAPIZADA EN TELA	09	09530007	099001	1G1000	2024M06	392	5,954.00	2,334,168.00
51101	Mobiliario	21870517	0000390294	24I	H Gral Regional 66	CIUDAD JUAREZ CHIH.	08100046	080501	200200	511-076	0898	02	01	0019554	ARCHIVERO	09	09530007	099001	1G1000	2024M06	1	24,929.00	24,929.00
51101	Mobiliario	21870513	0000391934	24I	H Gral Regional 66	CIUDAD JUAREZ CHIH.	08100046	080501	200200	519-104	0541	00	01	0020049	BANCA EN TANDEM	09	09530007	099001	1G1000	2024M06	177	21,124.00	3,738,948.00
51101	Mobiliario	21870515	0000392026	24I	H Gral Regional 66	CIUDAD JUAREZ CHIH.	08100046	080501	200200	511-636	0496	00	01	0020014	SILLA GIRATORIA	09	09530007	099001	1G1000	2024M06	9	11,648.00	104,832.00
51101	Mobiliario	21870516	0000389668	24I	H Gral Regional 66	CIUDAD JUAREZ CHIH.	08100046	080501	200200	511-883	0554	00	01	0020019	TARJETERO DOBLE PARA TARJETAS DE 12.70 X 20.3 CM (5 PULGADAS X 8 PULGADAS).	09	09530007	099001	1G1000	2024M06	9	9,560.00	86,040.00
51101	Mobiliario	21870518	0000390867	24I	H Gral Regional 66	CIUDAD JUAREZ CHIH.	08100046	080501	200200	519-810	0393	00	01	0020077	SILLA PARA AULA FRENTE 60 CM, FONDO 75 CM	09	09530007	099001	1G1000	2024M06	40	7,415.00	296,600.00
51101	Mobiliario	21870519	0000389634	24I	H Gral Regional 66	CIUDAD JUAREZ CHIH.	08100046	080501	200200	511-619	1345	00	01	0019939	MESA DE APOYO PARA TELEFONOS FABRICADA EN MDF, FRENTE 45 CM	09	09530007	099001	1G1000	2024M06	17	5,039.00	85,663.00
51101	Mobiliario	21870522	0000390312	24I	H Gral Regional 66	CIUDAD JUAREZ CHIH.	08100046	080501	200200	511-026	0527	00	01	0019979	ANAQUEL PARA LIBROS Y REVISTAS FRENTE 90 CM	09	09530007	099001	1G1000	2024M06	6	41,541.00	249,246.00
51101	Mobiliario	21870525	0000390299	24I	H Gral Regional 66	CIUDAD JUAREZ CHIH.	08100046	080501	200200	511-026	0501	00	01	0019977	ANAQUEL FIJO	09	09530007	099001	1G1000	2024M06	179	29,306.00	5,246,152.00
51101	Mobiliario	21870527	0000389511	24I	H Gral Regional 66	CIUDAD JUAREZ CHIH.	08100046	080501	200200	517-063	0136	00	01	0020085	ANAQUEL PARA OLLAS	09	09530007	099001	1G1000	2024M06	3	26,693.00	80,079.00
51101	Mobiliario	21870528	0000391354	24I	H Gral Regional 66	CIUDAD JUAREZ CHIH.	08100046	080501	200200	519-630	5394	00	01	0020061	MESA LISA PARA DOBLAR ROPA DE LAMINA DE ACERO	09	09530007	099001	1G1000	2024M06	1	19,134.00	19,134.00
51101	Mobiliario	21870529	0000389970	24I	H Gral Regional 66	CIUDAD JUAREZ CHIH.	08100046	080501	200200	511-076	1007	00	01	0019973	ARCHIVERO	09	09530007	099001	1G1000	2024M06	10	19,079.00	190,790.00
51101	Mobiliario	21870531	0000390626	24I	H Gral Regional 66	CIUDAD JUAREZ CHIH.	08100046	080501	200200	511-076	1016	00	01	0019974	ARCHIVERO	09	09530007	099001	1G1000	2024M06	1	13,360.00	13,360.00
51101	Mobiliario	21870532	0000389998	24I	H Gral Regional 66	CIUDAD JUAREZ CHIH.	08100046	080501	200200	511-014	0421	00	01	0020673	SILLA FIJA DE POLIPROPILENO	09	09530007	099001	1G1000	2024M06	16	7,568.00	121,088.00
51101	Mobiliario	21870535	0000389882	24I	H Gral Regional 66	CIUDAD JUAREZ CHIH.	08100046	080501	200200	519-104	0539	00	01	0020048	BANCA EN REGADERA	09	09530007	099001	1G1000	2024M06	85	7,566.00	643,110.00
51101	Mobiliario	21870536	0000391018	24I	H Gral Regional 66	CIUDAD JUAREZ CHIH.	08100046	080501	200200	511-883	0529	00	01	0020017	TARJETERO DOBLE PARA TARJETAS DE 7.62 X 12.70 CM	09	09530007	099001	1G1000	2024M06	2	7,102.00	14,204.00
51101	Mobiliario	21870535	0000390850	24I	H Gral Regional 66	CIUDAD JUAREZ CHIH.	08100046	080501	200200	511-838	0458	00	01	0020447	SILLON GIRATORIO	09	09530007	099001	1G1000	2024M06	4	7,011.00	28,044.00

GOBIERNO DE MÉXICO | IMSS

DIRECCIÓN DE FINANZAS
Unidad de Operación Financiera
Coordinación de Presupuesto e Información Programática

Anexo 1 Equipamiento 2024

Clave de cartera SHCP : 2250GYR0015
No. solicitud de SHCP : 64034
No. de programa o proyecto PREI : 21080005
Cuenta contable PREI: 13350109
OLI No.: 034 / 0683

Nombre del programa o proyecto : Reestructuración,Terminación y Ampliación del Hospital General Regional de 260 Camas en Cd. Juárez, Chihuahua

cifras en pesos

Clave COG	Nombre de clave COG	ID de Transac.	ID de Solicitud	CUR	Nombre de la Unidad	PREI Millenium Presupuesto del Destino del Bien				SAI				PREI		PREI Millenium Control de Compromisos					Monto autorizado		
						Municipio/Estado	Ubicación	UI	Centro de Costo	GPO-GEN	ESP	DIF	VAR	ID de Artículo	Descripción	URG	URG Ubicación	UI	Centro de Costo	Periodo Ptal	No. de bienes	Precio Unitario con IVA	Importe Total con IVA
51101	Mobiliario	21870540	0000390980	24I	H Gral Regional 66	CIUDAD JUAREZ CHIH.	08100046	080501	200200	511-622	0226	00	01	0020005	MODULO ESCRITORIO AUTOSUSTENTABLE PARA DOS LUGARES	09	09530007	099001	1G1000	2024M06	1	59,982.00	59,982.00
51101	Mobiliario	21870543	0000390673	24I	H Gral Regional 66	CIUDAD JUAREZ CHIH	08100046	080501	200200	511-619	1578	00	01	0020002	MESA RECTANGULAR DE JUNTAS PARA 10 PERSONAS	09	09530007	099001	1G1000	2024M06	4	37,283.00	149,132.00
51101	Mobiliario	21870544	0000391387	24I	H Gral Regional 66	CIUDAD JUAREZ CHIH.	08100046	080501	200200	511-076	0988	00	01	0001997I	ARCHIVERO	09	09530007	099001	1G1000	2024M06	104	28,209.00	2,933,736.00
51101	Mobiliario	21870545	0000391005	24I	H Gral Regional 66	CIUDAD JUAREZ CHIH.	08100046	080501	200200	511-026	0492	00	01	0001997G	ANAQUEL ESQUELETO	09	09530007	099001	1G1000	2024M06	77	22,760.00	1,752,520.00
51101	Mobiliario	21870547	0000391578	24I	H Gral Regional 66	CIUDAD JUAREZ CHIH	08100046	080501	200200	511-619	1483	00	01	0020061	MESA DE CENTRO EN MDP	09	09530007	099001	1G1000	2024M06	9	21,400.00	192,600.00
51101	Mobiliario	21870550	0000392032	24I	H Gral Regional 66	CIUDAD JUAREZ CHIH.	08100046	080501	200200	511-836	0505	00	01	0020015	SILLON GIRATORIO	09	09530007	099001	1G1000	2024M06	165	10,789.00	1,780,185.00
51101	Mobiliario	21870557	0000391606	24I	H Gral Regional 66	CIUDAD JUAREZ CHIH.	08100046	080501	200200	511-622	0194	00	01	0001969I	MODULO DE ATENCION	09	09530007	099001	1G1000	2024M06	1	280,530.00	280,530.00
51101	Mobiliario	21870558	0000391450	24I	H Gral Regional 66	CIUDAD JUAREZ CHIH	08100046	080501	200200	511-622	0182	00	01	0001969B	MODULO DE ATENCION Y ORIENTACION AL DERECHOHABIENTE	09	09530007	099001	1G1000	2024M06	1	273,265.00	273,265.00
51101	Mobiliario	21870560	0000390189	24I	H Gral Regional 66	CIUDAD JUAREZ CHIH.	08100046	080501	200200	511-824	0504	00	01	0020078	SILLON ACOJINABLE RECLINABLE SISTEMA MECANICO	09	09530007	099001	1G1000	2024M06	97	40,473.00	3,521,181.00
51101	Mobiliario	21870561	0000390318	24I	H Gral Regional 66	CIUDAD JUAREZ CHIH.	08100046	080501	200200	519-160	0376	00	01	0020057	CARRO TRANSPORTADOR DE ROPA HUMEDA ACABADOS ACERO INOXIDABLE	09	09530007	099001	1G1000	2024M06	5	35,616.00	198,848.00
51101	Mobiliario	21870563	0000389549	24I	H Gral Regional 66	CIUDAD JUAREZ CHIH.	08100046	080501	200200	511-619	1476	00	01	0020059	MESA CIRCULAR	09	09530007	099001	1G1000	2024M06	35	29,906.00	1,046,710.00
51101	Mobiliario	21870565	0000389933	24I	H Gral Regional 66	CIUDAD JUAREZ CHIH.	08100046	080501	200200	511-076	1023	00	01	0020088	ARCHIVERO	09	09530007	099001	1G1000	2024M06	9	26,988.00	242,892.00
51101	Mobiliario	21870566	0000390217	24I	H Gral Regional 66	CIUDAD JUAREZ CHIH	08100046	080501	200200	511-026	0554	00	01	0002I030	ANAQUEL ESQUELETO DE 7 ENTREPAÑOS DE ACERO INOXIDABLE	09	09530007	099001	1G1000	2024M06	40	26,067.00	1,042,680.00
51101	Mobiliario	21870567	0000390958	24I	H Gral Regional 66	CIUDAD JUAREZ CHIH.	08100046	080501	200200	519-104	0551	00	01	0020050	BANCA EN TANDEM	09	09530007	099001	1G1000	2024M06	124	23,794.00	2,950,456.00
51101	Mobiliario	21870568	0000390813	24I	H Gral Regional 66	CIUDAD JUAREZ CHIH.	08100046	080501	200200	511-076	0852	00	01	0001995B	ARCHIVERO	09	09530007	099001	1G1000	2024M06	22	19,940.00	438,680.00
51101	Mobiliario	21870570	0000389827	24I	H Gral Regional 66	CIUDAD JUAREZ CHIH.	08100046	080501	200200	511-674	0392	00	01	0020064	SILLA GIRATORIA	09	09530007	099001	1G1000	2024M06	378	9,609.00	3,632,202.00
51101	Mobiliario	21870574	0000391027	24I	H Gral Regional 66	CIUDAD JUAREZ CHIH.	08100046	080501	200200	511-883	0556	00	01	0020020	TARJETERO SENCILLO PARA TARJETAS DE 7.62 X 12.70 CM	09	09530007	099001	1G1000	2024M06	7	3,606.00	25,242.00
51101	Mobiliario	21870576	0000391858	24I	H Gral Regional 66	CIUDAD JUAREZ CHIH	08100046	080501	200200	511-263	0363	00	01	0020410	MODULO ESCRITORIO AUTO SUSTENTABLE PARA 1 LUGAR: CORREDERAS (GAVETAS Y CAJONES) CON SISTEMA DE BALEROS DE PRECISION FRENTE 151 CM, FONDO 85.5 CM, ALTURA 130 CM	09	09530007	099001	1G1000	2024M06	2	76,024.00	152,048.00
51101	Mobiliario	21870577	0000390114	24I	H Gral Regional 66	CIUDAD JUAREZ CHIH	08100046	080501	200200	511-619	1197	01	01	0001966G	MESA OVAL PARA JUNTAS 10 LUGARES	09	09530007	099001	1G1000	2024M06	1	42,388.00	42,388.00
51101	Mobiliario	21870578	0000390831	24I	H Gral Regional 66	CIUDAD JUAREZ CHIH.	08100046	080501	200200	511-465	0024	00	01	0020067	GUARDA INFERIOR DE 120 CM	09	09530007	099001	1G1000	2024M06	3	23,236.00	69,708.00
51101	Mobiliario	21870580	0000389627	24I	H Gral Regional 66	CIUDAD JUAREZ CHIH	08100046	080501	200200	511-883	0529	00	01	0020092	TARJETERO TRIPLE DE 3 GAVETAS PARA TARJETAS DE 7.62 X 12.70 CM	09	09530007	099001	1G1000	2024M06	2	20,322.00	40,644.00

ANEXOS

SIN TEXTO

ANEXOS
DIVISION DE CONTRATOS

GOBIERNO DE MÉXICO | IMSS

DIRECCIÓN DE FINANZAS
Unidad de Operación Financiera
Coordinación de Presupuesto e Información Programática

Anexo 1 Equipamiento 2024

OLI No.: 034 / 0683

Clave de cartera SHCP : 2250GYR0015
No. solicitud de SHCP : 64034
No. de programa o proyecto PREI : 21080005
Cuenta contable PREI: 13350109

Nombre del programa o proyecto : Reestructuración,Terminación y Ampliación del Hospital General Regional de 260 Camas en Cd. Juárez, Chihuahua

cifras en pesos

Clave CCG	Nombre de clave CCG	ID de Transac.	ID de Solicitud	CUR	Nombre de la Unidad	PREI Millenium Presupuesto del Destino del Bien				SAI				PREI		PREI Millenium Control de Compromisos					Monto autorizado		
						Municipio/Estado	Ubicación	UI	Centro de Costo	GPO-PEN	ESP	DIF	VAR	ID de Artículo	Descripción	URG	URG Ubicación	U	Centro de Costo	Periodo Presi	No. de bienes	Precio Unitario con IVA	Importe total con IVA
E1101	Mobiliario	21870582	0000390284	24I	H Gral Regional 66	CIUDAD JUAREZ CHIH.	08100046	080501	200200	511-078	0305	00	01	0019970	ARCHIVERO	09	09530007	093001	1G1000	2024M06	3	16,127.00	48,381.00
S1101	Mobiliario	21870583	0000390572	24I	H Gral Regional 66	CIUDAD JUAREZ CHIH.	08100046	080501	200200	511-836	0514	00	01	0020413	SILLON CONFORTABLE DE 2 LUGARES, TAPIZADO EN TELA LARGO 150 CM, FONDO 85 CM, ALTURA 95 CM, CAPACIDAD DE CARGA 175 KG	09	09530007	093001	1G1000	2024M06	15	11,097.00	166,455.00
S1101	Mobiliario	21870584	0000390624	24I	H Gral Regional 66	CIUDAD JUAREZ CHIH	08100046	080501	200200	519-630	5454	00	01	0020067	MESA PARA COMPUTADORA	09	09530007	093001	1G1000	2024M06	5	11,055.00	55,275.00
S1101	Mobiliario	21870587	0000390978	24I	H Gral Regional 66	CIUDAD JUAREZ CHIH.	08100046	080501	200200	519-104	0574	00	01	0020052	BANCA VESTIDOR PARA CONSULTORIO	09	09530007	093001	1G1000	2024M06	61	7,863.00	479,643.00
S1101	Mobiliario	21870588	0000390985	24I	H Gral Regional 66	CIUDAD JUAREZ CHIH	08100046	080501	200200	519-146	0542	00	01	0020054	BUTACA PARA AUDITORIO LARGO 54 CM, ANCHO 66 CM, ALTURA VARIABLE 82 CM	09	09530007	093001	1G1000	2024M06	150	9,247.00	1,387,050.00
S1101	Mobiliario	21870589	0000390993	24I	H Gral Regional 66	CIUDAD JUAREZ CHIH	08100046	080501	200200	511-401	0584	00	01	0020401	EXHIBIDOR DE REVISTAS	03	09530007	039001	1G1000	2024M06	1	37,980.00	37,980.00
S1101	Mobiliario	21870595	0000391513	24I	H Gral Regional 66	CIUDAD JUAREZ CHIH	08100046	080501	200200	511-024	0532	00	01	0020382	ANAQUEL DOBLE PARA LIBROS C/REPISAS DIMENSIONES GENERALES: LARGO 90CM, ANCHO 90CM, ALTURA 200CM	09	09530007	093001	1G1000	2024M06	50	16,755.00	837,750.00
S1101	Mobiliario	21870597	0000391976	24I	H Gral Regional 66	CIUDAD JUAREZ CHIH	08100046	080501	200200	511-[illegible]	[illegible]	00	01	0020003	MESA PARA SILLA DE USOS MULTIPLES	03	09530007	039001	1G1000	2024M06	22	5,985.00	131,670.00
S1101	Mobiliario	21870598	0000391830	24I	H Gral Regional 66	CIUDAD JUAREZ CHIH.	08100046	080501	200200	511-078	1457	00	01	0020545	MESA DE APOYO LATERAL EN MDP	09	09530007	093001	1G1000	2024M06	10	14,455.00	144,550.00
S1101	Mobiliario	21870600	0000391804	24I	H Gral Regional 66	CIUDAD JUAREZ CHIH.	08100046	080501	200200	511-836	0484	00	01	0020003	SILLON FIJO	09	09530007	093001	1G1000	2024M06	473	9,978.00	4,718,394.00
S1101	Mobiliario	21870601	0000391372	24I	H Gral Regional 66	CIUDAD JUAREZ CHIH	08100046	080501	200200	511-078	1363	00	01	0020001	MESA ESQUINERA FABRICADA EN MDP, FRENTE 50CM	09	09530007	093001	1G1000	2024M06	1	8,329.00	8,329.00
S1101	Mobiliario	21870602	0000390581	24I	H Gral Regional 66	CIUDAD JUAREZ CHIH	08100046	080501	200200	519-973	0141	00	01	0020091	TARIMA	03	09530007	039001	1G1000	2024M06	24	6,964.00	167,136.00
S1101	Mobiliario	21870603	0000390845	24I	H Gral Regional 66	CIUDAD JUAREZ CHIH.	08100046	080501	200200	511-814	0579	00	01	0020412	SILLA APILABLE CON TAPIZ DE TELA Y ESTRUCTURA DE TRINEO	09	09530007	093001	1G1000	2024M06	109	8,901.00	970,209.00
S1101	Mobiliario	21870605	0000391992	24I	H Gral Regional 66	CIUDAD JUAREZ CHIH.	08100046	080501	200200	511-465	0039	00	01	0020588	CUARDA INFERIOR DE 150 CM	09	09530007	093001	1G1000	2024M06	24	11,097.00	266,328.00
S1101	Mobiliario	21870606	0000391346	24I	H Gral Regional 66	CIUDAD JUAREZ CHIH.	08100046	080501	200200	511-836	0458	00	01	0020410	SILLON CONFORTABLE DE 1 LUGAR	09	09530007	093001	1G1000	2024M06	98	12,932.00	1,267,336.00
S1101	Mobiliario	21870609	0000389846	24I	H Gral Regional 66	CIUDAD JUAREZ CHIH.	08100046	080501	200200	511-836	0536	00	01	0020415	SILLON FIJO	09	09530007	093001	1G1000	2024M06	567	8,478.00	4,807,626.00
S1101	Mobiliario	21870610	0000390622	24I	H Gral Regional 66	CIUDAD JUAREZ CHIH	08100046	080501	200200	519-104	0569	00	01	0020051	BANCA VESTIDOR PARA BAÑOS CAPACIDAD DE CARGA 150 KG	09	09530007	093001	1G1000	2024M06	31	7,316.00	226,796.00
S1101	Mobiliario	21870611	0000391339	24I	H Gral Regional 66	CIUDAD JUAREZ CHIH.	08100046	080501	200200	519-160	0357	00	01	0020035	CARRO DE ASEO	09	09530007	093001	1G1000	2024M06	42	5,655.00	237,552.00
																					4755	1,107,851.00	26,939,375.00

ANEXOS
DIVISIÓN DE FUNTBYTOS

SIN TEXTO

GOBIERNO DE MÉXICO | IMSS

DIRECCIÓN DE FINANZAS
Unidad de Operación Financiera
Coordinación de Presupuesto e
Información Programática

Arq. Jesús Acosta Rodríguez
Coordinador de Proyectos y Seguimiento Institucional
Presente

Ciudad de México, a 5 de abril de 2024

Oficio de solicitud del área requirente: 095384611G11/0281, 0326 y 0327

La División de Evaluación y Análisis Financiero dependiente de la Coordinación de Proyectos y Seguimiento Institucional, solicita la cancelación del Oficio de Liberación de Inversión (OLI) No. BMI24/008/3753 por un monto de $346,501,685.12, asimismo la emisión de un nuevo OLI por un monto de $56,878,401.00; referente al presupuesto 2024 del siguiente programa, para la adquisición de 3,654 bienes, correspondientes a la cartera señalada a continuación.

Capítulo: Equipamiento

Oficio de Liberación de Inversión 2024

No. 099001/6B3000/6B30/BMI24/ **035 / 0684**

Descripción de Cartera del Programa o Proyecto de Inversión (PPI) de la SHCP

Nombre de Cartera: Nuevo Hospital General de Zona de 90 Camas, en Navojoa, Sonora.

Clave de Cartera: 2350GYR0017
No. de solicitud: 74836
Unidad Responsable: GYR
Modalidad: K

Programa presupuestario: 012
Fuente financiamiento: 4
Localización geográfica: 26 Sonora

Información del HCT del IMSS

Proyecto PREI: 22270004
Acuerdos: ACDO.AS3.HCT.121223/338.P.DF
ACDO.AS3.HCT.280916/255.P.DF

Presupuesto ejercicio 2024: 1,551,360,948.00
Nombre del PPI: PPI de Infraestructura

Calendario en Cartera de Inversión

Años anteriores	Ejercicio 2024	Ejercicio 2025	Ejercicio 2026	Ejercicios posteriores	Monto Total de Inversión
322,555,061.00	1,868,336,234.00	37,023,062.00	0.00	0.00	2,227,914,357.00

Autorización de asignación del Oficio de Liberación de Inversión (OLI) 2024

Se emite el presente OLI de conformidad a los artículos 35 y 48 de la Ley Federal de Presupuesto y Responsabilidad Hacendaria; 156 fracción II y 156 A de su Reglamento; 25 y 45 de la Ley de Adquisiciones, Arrendamientos y Servicios del Sector Público, el numeral 7.1.2.1 del Manual de Organización de la Dirección de Finanzas, numeral 7.5.11 de la Norma Presupuestaria del Instituto Mexicano del Seguro Social y al oficio circular No. 0990016B3000/6B30/0409 signado por el entonces Coordinador de Presupuesto e Información Programática en julio de 2021, lo anterior para dar inicio a las gestiones de Adquisición de Equipamiento del Programa de Inversión Física 2024.

Unidad Responsable del Gasto (URG): 09 Nivel Central
Número de bienes: 3,654
Monto original con IVA: 56,878,401.00

Detalle No. OLI 008/3753 Sustituido

(cincuenta y seis millones ochocientos setenta y ocho mil cuatrocientos un pesos 00/100 m.n.)

Por tanto, el monto señalado se ha registrado en el Sistema Financiero PREI Millenium para que la URG inicie los procesos de adquisición conforme al Anexo 1 que se adjunta, y con base en los artículos 8 y 69 del Reglamento Interior del Instituto Mexicano del Seguro Social (IMSS) y el numeral 7.5.17 de la Norma Presupuestaria del IMSS.

Atentamente,

Giovanni D. Bojorquez Covarrubias
El Titular

Continúa al reverso

2024 Felipe Carrillo PUERTO

JMV/APOR/RHP/DEM

ANEXOS
DIVISION DE CONTRATOS

GOBIERNO DE MÉXICO | IMSS

DIRECCIÓN DE FINANZAS
Unidad de Operación Financiera
Coordinación de Presupuesto e Información Programática

Arq. Jesús Acosta Rodríguez
Coordinador de Proyectos y Seguimiento Institucional
Presente

Ciudad de México, a 5 de abril de 2024

Oficio de solicitud del área requirente: 09538461101/0281, 0326 y 0327
La División de Evaluación y Análisis Financiero dependiente de la Coordinación de Proyectos y Seguimiento Institucional, solicita la cancelación del Oficio de Liberación de Inversión (OLI) No. BMI24/008/3753 por un monto de $346,501,685.12, asimismo la emisión de un nuevo OLI por un monto de $56,878,401.00; referente al presupuesto 2024 del siguiente programa, para la adquisición de 3,654 bienes, correspondientes a la cartera señalada a continuación.

Capítulo: Equipamiento

Oficio de Liberación de Inversión 2024

No. 099001/6B3000/6B30/BMI24/ **035 / 0684**

Normatividad del Programa de Inversión Física

En materia de obra pública y de adquisiciones de bienes muebles e inmuebles las Unidades Responsables del Gasto se abstendrán de convocar, adjudicar o contratar obras públicas o adquisiciones, arrendamiento o servicios relacionados con las mismas, cuando no cuenten con la autorización de inversión en términos de las disposiciones aplicables.

Lo relativo a la celebración de contratos, ejecución de obras, adquisiciones de bienes muebles e inmuebles, deberá apegarse a lo dispuesto por la Ley de Adquisiciones, Arrendamientos y Servicios del Sector Público, en la Ley de Obras Públicas y Servicios Relacionados con las Mismas y demás legislación aplicable.

Cabe precisar que, de acuerdo con lo ordenado en los artículos 42 fracción II y 107 de la Ley Federal de Presupuesto y Responsabilidad Hacendaria, 42 de su Reglamento y, conforme a los "Lineamientos para el seguimiento del ejercicio de los programas y proyectos de inversión, proyectos de infraestructura productiva de largo plazo y proyectos de asociaciones público privadas, de la Administración Pública Federal" emitidos por la Unidad de Inversiones de la Secretaría de Hacienda y Crédito Público, tiene la obligatoriedad de reportar el **seguimiento de los programas y proyectos de inversión** a través de la División de Control y Seguimiento al Presupuesto de Inversión, asimismo la información presentada deberá ser congruente con lo reportado en los distintos sistemas electrónicos de dicha Secretaría, incluido el CompraNet, por lo que en caso de que no se turne la información del seguimiento del ejercicio de inversión dentro de los plazos establecidos, no se podrá solicitar el registro de cartera de nuevos programas y proyectos de inversión, ni realizar modificaciones a los ya registrados, hasta en tanto no se actualice su seguimiento.

Con copia para:
Mtro. Eliécer Moreno Peralta.- Titular de la Unidad de Operación Financiera. (SICGC)
Lic. Jessica Miranda Vega.- Coordinadora Técnica de Gestión Presupuestaria. (SICGC)
Lic. Claudia Aracely Enríquez Santoyo.- Encargada del Despacho de la Jefatura de Servicios de Finanzas en el OOAD Sonora. (/I)

(OOAD) Órgano de Operación Administrativa Desconcentrada

(SICGC) Se envía por el Sistema Institucional de Control de Gestión de Correspondencia.
(/I) Se comunica a través de la dirección electrónica establecida para el OOAD o UMAE:
http://comunidades.imss.gob.mx:106/sites/cc/df/dcsgi/default.aspx

Obten el anexo del OLI en formato Excel en:
https://imssmx.sharepoint.com/:x:/s/OLIAnexoBMI2024/EaqZe8rVl8REo-5FIPyd00kBunIL2RsWJ7X8KVyY_TzHxQ?e=AY2oOj

O bien

Volante No. 2024000050, 0058 y 1339

ANEXOS
DIVISIÓN DE CONTRATOS

GOBIERNO DE MÉXICO | IMSS

DIRECCIÓN DE FINANZAS
Unidad de Operación Financiera
Coordinación de Presupuesto e Información Programática

Anexo 1 Equipamiento 2024

Clave de cartera SHCP : 2350GYR0017
No. solicitud de SHCP : 74836
No. de programa o proyecto PREI : 22270004
Cuenta contable PREI: 13350109

OLI No.: 035 / 0684

Nombre del programa o proyecto : Nuevo Hospital General de Zona de 90 Camas, en Navojoa, Sonora.

cifras en pesos

Clave COG	Nombre de clave COG	ID de Transac.	ID de Solicitud	CUR	Nombre de la Unidad	PREI Millenium Presupuesto del Destino del Bien				SAI				PREI		PREI Millenium Control de Compromisos					Monto autorizado		
						Municipio/Estado	Ubicación	UI	Centro de Costo	GPO-GEN	ESP	DIF	VAR	ID de Artículo	Descripción	URG	URG Ubicación	UI	Centro de Costo	Periodo Ppto	No. de Bienes	Precio Unitario con IVA	Importe Total con IVA
53101	Equipo médico y de laboratorio	21870260	0000391522	15	Inmueble o Terreno Desocupado	Navojoa	27070018	270103	200200	517-609	5567	00	01	00020106	MESA ELECTRICA CALIENTE MOVIL (3 CHAROLAS) CALIBRE 12	09	09530007	099001	1G1000	2024M06	1	50,187.00	50,187.00
53101	Equipo médico y de laboratorio	21870274	0000391190	15	Inmueble o Terreno Desocupado	Navojoa	27070018	270103	200200	517-609	5613	00	01	00020113	MESA LISA DE 120 CM CON RESPALDO Y ENTREPAÑO.	09	09530007	099001	1G1000	2024M06	16	22,676.00	362,816.00
53101	Equipo médico y de laboratorio	21870282	0000390516	15	Inmueble o Terreno Desocupado	Navojoa	27070018	270103	200200	517-609	5649	00	01	00020104	MESA DE 180 CM CON RESPALDO Y DOBLE FREGADERO CENTRAL	09	09530007	099001	1G1000	2024M06	4	51,335.00	205,340.00
53101	Equipo médico y de laboratorio	21870294	0000389990	15	Inmueble o Terreno Desocupado	Navojoa	27070018	270103	200200	519-279	0022	00	01	00020059	DESPACHADOR DE MEDICAMENTOS	09	09530007	099001	1G1000	2024M06	4	42,744.00	170,976.00
53101	Equipo médico y de laboratorio	21870300	0000391548	15	Inmueble o Terreno Desocupado	Navojoa	27070018	270103	200200	517-609	5683	00	01	00020117	MESA PARA TAJO DE 150 CM CANAL PERIMETRAL Y REFUERZOS TRANSVERSALES PARA MONTAJE DE LA CUBIERTA	09	09530007	099001	1G1000	2024M06	1	29,097.00	29,097.00
53101	Equipo médico y de laboratorio	21870312	0000389518	15	Inmueble o Terreno Desocupado	Navojoa	27070018	270103	200200	511-619	1413	00	01	00020405	MESA DOBLE PARA GABINETE TIPO KARDEX. DIMENSIONES GENERALES: FRENTE 60 CM; PROFUNDIDAD 70 CM; ALTURA 25 CM.	09	09530007	099001	1G1000	2024M06	3	5,855.00	17,565.00
53101	Equipo médico y de laboratorio	21870318	0000391211	15	Inmueble o Terreno Desocupado	Navojoa	27070018	270103	200200	517-609	5695	00	01	00020118	MESA DE 230 CM PARA LAVADO DE BIBERONES CON TRIPLE FREGADERO CENTRAL	09	09530007	099001	1G1000	2024M06	1	45,075.00	45,075.00
53101	Equipo médico y de laboratorio	21870321	0000391892	15	Inmueble o Terreno Desocupado	Navojoa	27070018	270103	200200	517-609	5559	00	01	00020105	MESA ELECTRICA CALIENTE MOVIL (2 CHAROLAS) CALIBRE 12	09	09530007	099001	1G1000	2024M06	3	43,266.00	129,798.00
53101	Equipo médico y de laboratorio	21870343	0000389517	15	Inmueble o Terreno Desocupado	Navojoa	27070018	270103	200200	517-609	5625	00	01	00020112	MESA LISA DE 150 CM CON RESPALDO Y ENTREPAÑO.	09	09530007	099001	1G1000	2024M06	2	27,587.00	55,174.00
53101	Equipo médico y de laboratorio	21870356	0000391644	15	Inmueble o Terreno Desocupado	Navojoa	27070018	270103	200200	517-609	5647	00	01	00020114	MESA LISA PARA RECIBO DE LOZA CON ESCURRIDERO DERECHO	09	09530007	099001	1G1000	2024M06	4	33,021.00	132,084.00
53101	Equipo médico y de laboratorio	21870340	0000391011	15	Inmueble o Terreno Desocupado	Navojoa	27070018	270103	200200	517-609	0115	02	01	00019739	MESA DE 180 CM CON RESPALDO Y FREGADERO DERECHO CON PREPARACION PARA TRITURADOR	09	09530007	099001	1G1000	2024M06	1	20,625.00	20,625.00
51901	Equipo de administración	21870314	0000390211	15	Inmueble o Terreno Desocupado	Navojoa	27070018	270103	200200	519-196	0194	00	01	00020583	CASILLERO	09	09530007	099001	1G1000	2024M06	562	17,999.00	10,115,438.00
51901	Equipo de administración	21870315	0000391588	15	Inmueble o Terreno Desocupado	Navojoa	27070018	270103	200200	519-650	5515	00	01	00020586	MESA RECTANGULAR PARA COMPUTADORA	09	09530007	099001	1G1000	2024M06	1	9,826.00	9,826.00
51901	Equipo de administración	21870248	0000391881	15	Inmueble o Terreno Desocupado	Navojoa	27070018	270103	200200	517-609	5506	00	01	00020100	MESA DE 300 CM CON DOBLE FREGADERO CENTRAL	09	09530007	099001	1G1000	2024M06	1	63,218.00	63,218.00
51901	Equipo de administración	21870249	0000389831	15	Inmueble o Terreno Desocupado	Navojoa	27070018	270103	200200	517-609	5597	00	01	00020109	MESA FRIA PARA BARRA DE AUTO SERVICIO (4 CHAROLAS)	09	09530007	099001	1G1000	2024M06	1	58,839.00	58,839.00
51901	Equipo de administración	21870252	0000391183	15	Inmueble o Terreno Desocupado	Navojoa	27070018	270103	200200	517-756	0204	00	01	00020087	CARRO PARA CHAROLAS EN AUTOSERVICIO	09	09530007	099001	1G1000	2024M06	2	28,689.00	57,378.00

ANEXOS

GOBIERNO DE MÉXICO | IMSS

DIRECCIÓN DE FINANZAS
Unidad de Operación Financiera
Coordinación de Presupuesto e Información Programática

Anexo 1 Equipamiento 2024

Clave de cartera SHCP : 2350GYR0017 **No. de programa o proyecto PREI :** 22270004 **OLI No.:** 035 / 0684
No. solicitud de SHCP : 74836 **Cuenta contable PREI:** 13350109

Nombre del programa o proyecto : Nuevo Hospital General de Zona de 90 Camas, en Navojoa, Sonora.

cifras en pesos

Clave COG	Nombre de clave COG	ID de Transac.	ID de Solicitud	CUR	Nombre de la Unidad	PREI Millenium Presupuesto del Destino del Bien				SAI				PREI		PREI Millenium Control de Compromisos					Monto autorizado		
						Municipio /Estado	Ubicación	UI	Centro de Costo	CPO-GEN	ESP	DIF	VAR	ID de Artículo	Descripción	URG	URG Ubicación	UI	Centro de Costo	Periodo Pptal	No. de bienes	Precio Unitario con IVA	Importe Total con IVA
51901	Equipo de administración	21870255	0000391015	15	Inmueble o Terreno Desocupado	Navojoa	27070018	270103	200200	511-339	1295	00	01	0019991	ESCRITORIO MODULAR	09	09530007	099001	1G1000	2024M06	1	21,292.00	21,292.00
51901	Equipo de administración	21870257	0000390606	15	Inmueble o Terreno Desocupado	Navojoa	27070018	270103	200200	519-695	2013	00	01	0020073	PIZARRON	09	09530007	099001	1G1000	2024M06	2	9,437.00	18,874.00
51901	Equipo de administración	21870267	0000390708	15	Inmueble o Terreno Desocupado	Navojoa	27070018	270103	200200	519-695	1974	00	01	0020069	PIZARRON	09	09530007	099001	1G1000	2024M06	4	2,140.00	8,560.00
51901	Equipo de administración	21870273	0000390509	15	Inmueble o Terreno Desocupado	Navojoa	27070018	270103	200200	517-301	0116	00	01	0020093	DEPOSITO DE PAN.	09	09530007	099001	1G1000	2024M06	1	25,946.00	25,946.00
51901	Equipo de administración	21870275	0000390160	15	Inmueble o Terreno Desocupado	Navojoa	27070018	270103	200200	517-256	0226	00	01	0020089	CARRO TRANSPORTADOR DE OLLAS.	09	09530007	099001	1G1000	2024M06	2	17,069.00	34,138.00
51901	Equipo de administración	21870279	0000389649	15	Inmueble o Terreno Desocupado	Navojoa	27070018	270103	200200	511-730	0227	00	01	0020006	PORTAROTAFOLIO CON PIZARRON	09	09530007	099001	1G1000	2024M06	9	8,329.00	74,961.00
51901	Equipo de administración	21870280	0000389653	15	Inmueble o Terreno Desocupado	Navojoa	27070018	270103	200200	511-178	0113	00	01	0019991	CARRETILLA PORTABULTOS	09	09530007	099001	1G1000	2024M06	6	7,795.00	46,770.00
51901	Equipo de administración	21870283	0000391895	15	Inmueble o Terreno Desocupado	Navojoa	27070018	270103	200200	511-339	1406	00	01	0020543	ESCRITORIO MODULAR	09	09530007	099001	1G1000	2024M06	1	49,515.00	49,515.00
51901	Equipo de administración	21870286	0000391005	15	Inmueble o Terreno Desocupado	Navojoa	27070018	270103	200200	511-250	0292	00	01	0019984	CREDENZA	09	09530007	099001	1G1000	2024M06	27	20,700.00	558,900.00
51901	Equipo de administración	21870288	0000390656	15	Inmueble o Terreno Desocupado	Navojoa	27070018	270103	200200	511-339	1313	00	01	0019993	ESCRITORIO MODULAR	09	09530007	099001	1G1000	2024M06	4	17,318.00	69,272.00
51901	Equipo de administración	21870292	0000390161	15	Inmueble o Terreno Desocupado	Navojoa	27070018	270103	200200	519-695	1987	00	01	0020070	PIZARRON	09	09530007	099001	1G1000	2024M06	29	6,172.00	178,988.00
51901	Equipo de administración	21870296	0000389638	15	Inmueble o Terreno Desocupado	Navojoa	27070018	270103	200200	517-256	0213	00	01	0020089	CARRO TRANSPORTADOR DE CHAROLAS PARA ALIMENTOS LARGO 135 CM, ANCHO 60 CM	09	09530007	099001	1G1000	2024M06	3	39,618.00	118,854.00
51901	Equipo de administración	21870299	0000391021	15	Inmueble o Terreno Desocupado	Navojoa	27070018	270103	200200	511-339	1304	00	01	0019992	ESCRITORIO MODULAR	09	09530007	099001	1G1000	2024M06	23	29,215.00	671,945.00
51901	Equipo de administración	21870307	0000390900	15	Inmueble o Terreno Desocupado	Navojoa	27070018	270103	200200	511-339	1437	00	01	0020593	ESCRITORIO RECTANGULAR DE 180 CM	09	09530007	099001	1G1000	2024M06	1	13,165.00	13,165.00
51901	Equipo de administración	21870308	0000389525	15	Inmueble o Terreno Desocupado	Navojoa	27070018	270103	200200	517-272	0022	00	01	0020092	COLGADOR PARA UTENSILIOS DE COCINA	09	09530007	099001	1G1000	2024M06	1	11,114.00	11,114.00
51901	Equipo de administración	21870310	0000390949	15	Inmueble o Terreno Desocupado	Navojoa	27070018	270103	200200	519-695	2004	00	01	0020072	PIZARRON	09	09530007	099001	1G1000	2024M06	44	8,814.00	387,816.00
51901	Equipo de administración	21870317	0000391219	15	Inmueble o Terreno Desocupado	Navojoa	27070018	270103	200200	519-610	0378	00	01	0020575	SILLA INFANTIL MATERNAL PINTURA EN POLVO ELECTROESTATICA HIBRIDA	09	09530007	099001	1G1000	2024M06	4	1,438.00	5,752.00
51901	Equipo de administración	21870319	0000388529	15	Inmueble o Terreno Desocupado	Navojoa	27070018	270103	200200	517-270	0125	00	01	0020090	COCINETA CON PARRILLA ELECTRICA DERECHA Y FREGADERO IZQUIERDO	09	09530007	099001	1G1000	2024M06	1	44,312.00	44,312.00

GOBIERNO DE MÉXICO | IMSS

DIRECCIÓN DE FINANZAS
Unidad de Operación Financiera
Coordinación de Presupuesto e Información Programática

Anexo 1 Equipamiento 2024

Clave de cartera SHCP : 2350GYR0017 No. de programa o proyecto PREI : 22270004 OLI No.: 035 / 0684
No. solicitud de SHCP : 74836 Cuenta contable PREI: 13350109

Nombre del programa o proyecto : Nuevo Hospital General de Zona de 90 Camas, en Navojoa, Sonora.

cifras en pesos

Clave COG	Nombre de clave COG	ID de Transac.	ID de Solicitud	CUR	Nombre de la Unidad	PREI Millenium Presupuesto del Destino del Bien				SAI				PREI		PREI Millenium Control de Compromisos					Monto autorizado		
						Municipio /Estado	Ubicación	UI	Centro de Costo	CPO-CEN	ESP	DIF	VAR	ID de Artículo	Descripción	URG	URG Ubicación	UI	Centro de Costo	Periodo Fiscal	No. de Bienes	Precio Unitario con IVA	Importe Total con IVA
51901	Equipo de administración	21870320	0000391044	151	Inmueble o Terreno Desocupado	Navojoa	27070018	270103	200200	517-609	5572	00	01	00020107	MESA FRIA A HIELO MOVIL (3 CHAROLAS)	09	09530007	099001	1G1000	2024M06	3	43,846.00	131,538.00
51901	Equipo de administración	21870323	0000391221	151	Inmueble o Terreno Desocupado	Navojoa	27070018	270103	200200	519-810	0381	00	01	00020076	SILLA TIPO BOUNCER	09	09530007	099001	1G1000	2024M06	3	17,679.00	53,037.00
51901	Equipo de administración	21870324	0000390649	151	Inmueble o Terreno Desocupado	Navojoa	27070018	270103	200200	519-630	5427	00	01	00020064	MESA INFANTIL PARA PREESCOLAR	09	09530007	099001	1G1000	2024M06	3	10,161.00	30,483.00
51901	Equipo de administración	21870328	0000391210	151	Inmueble o Terreno Desocupado	Navojoa	27070018	270103	200200	517-270	0137	00	01	00020091	COCINETA CON PARRILLA ELECTRICA IZQUIERDA FREGADERO DERECHO	09	09530007	099001	1G1000	2024M06	1	44,381.00	44,381.00
51901	Equipo de administración	21870333	0000390185	151	Inmueble o Terreno Desocupado	Navojoa	27070018	270103	200200	517-609	5537	00	01	00020103	MESA DE 120 CM CON RESPALDO Y FREGADERO IZQUIERDO.	09	09530007	099001	1G1000	2024M06	1	22,395.00	22,395.00
51901	Equipo de administración	21870336	0000391843	151	Inmueble o Terreno Desocupado	Navojoa	27070018	270103	200200	517-015	0087	00	01	00020084	ALACENA	09	09530007	099001	1G1000	2024M06	40	9,223.00	368,920.00
51901	Equipo de administración	21870339	0000392012	151	Inmueble o Terreno Desocupado	Navojoa	27070018	270103	200200	511-109	0345	00	01	00019980	BANCO ALTO	09	09530007	099001	1G1000	2024M06	18	4,066.00	73,188.00
51901	Equipo de administración	21870341	0000389855	151	Inmueble o Terreno Desocupado	Navojoa	27070018	270103	200200	519-810	0363	00	01	00020074	SILLA INFANTIL PRE-ESCOLAR EN POLIPROPILENO	09	09530007	099001	1G1000	2024M06	6	1,748.00	10,488.00
51901	Equipo de administración	21870347	0000389661	151	Inmueble o Terreno Desocupado	Navojoa	27070018	270103	200200	519-630	5401	00	01	00020062	MESA DE TRABAJO	09	09530007	099001	1G1000	2024M06	10	19,267.00	192,670.00
51901	Equipo de administración	21870353	0000391687	151	Inmueble o Terreno Desocupado	Navojoa	27070018	270103	200200	519-630	5415	00	01	00020063	MESA INFANTIL MATERNAL FABRICADA EN POLIPROPILENO DE ALTA RESISTENCIA	09	09530007	099001	1G1000	2024M06	1	3,227.00	3,227.00
51901	Equipo de administración	21870354	0000391222	151	Inmueble o Terreno Desocupado	Navojoa	27070018	270103	200200	517-609	5497	00	01	00020099	MESA CALIENTE DE 150 CM	09	09530007	099001	1G1000	2024M06	1	56,923.00	56,923.00
51901	Equipo de administración	21870358	0000389959	151	Inmueble o Terreno Desocupado	Navojoa	27070018	270103	200200	511-338	1275	00	01	00019969	ESCRITORIO MODULAR	09	09530007	099001	1G1000	2024M06	21	27,514.00	577,794.00
51901	Equipo de administración	21870359	0000392030	151	Inmueble o Terreno Desocupado	Navojoa	27070018	270103	200200	511-338	1288	00	01	00019980	ESCRITORIO MODULAR	09	09530007	099001	1G1000	2024M06	46	25,288.00	1,163,248.00
51901	Equipo de administración	21870360	0000390898	151	Inmueble o Terreno Desocupado	Navojoa	27070018	270103	200200	511-338	1422	00	01	00020592	ESCRITORIO RECTANGULAR DE 150 CM	09	09530007	099001	1G1000	2024M06	38	20,233.00	768,854.00
51901	Equipo de administración	21870361	0000391657	151	Inmueble o Terreno Desocupado	Navojoa	27070018	270103	200200	511-451	0261	00	01	00019996	GABINETE UNIVERSAL	09	09530007	099001	1G1000	2024M06	16	20,102.00	321,632.00
51901	Equipo de administración	21870362	0000391533	151	Inmueble o Terreno Desocupado	Navojoa	27070018	270103	200200	517-186	0073	00	01	00020086	BOTE DE BASURA SOBRE CARRO PATIN 40 CM DE DIAMETRO Y 60 CM DE ALTURA	09	09530007	099001	1G1000	2024M06	2	16,147.00	32,294.00
51901	Equipo de administración	21870369	0000390325	151	Inmueble o Terreno Desocupado	Navojoa	27070018	270103	200200	519-415	0059	00	01	00020060	ESCALERA	09	09530007	099001	1G1000	2024M06	35	6,597.00	230,895.00
51901	Equipo de administración	21870285	0000391605	151	Inmueble o Terreno Desocupado	Navojoa	27070018	270103	200200	517-609	0495	01	01	00016972	MESA DE 770 CM CON RESPALDO, ESCURRIDERO Y DOBLE FREGADERO IZQUIERDO	09	09530007	099001	1G1000	2024M06	4	47,046.00	188,184.00

ANEXOS

GOBIERNO DE MÉXICO | IMSS

DIRECCIÓN DE FINANZAS
Unidad de Operación Financiera
Coordinación de Presupuesto e Información Programática

Anexo 1 Equipamiento 2024

Clave de cartera SHCP : 2350GYR0017 No. de programa o proyecto PREI : 22270004 OLI No.: 035 / 0684
No. solicitud de SHCP : 74836 Cuenta contable PREI: 13350109

Nombre del programa o proyecto : Nuevo Hospital General de Zona de 90 Camas, en Navojoa, Sonora.

cifras en pesos

Clave COG	Nombre de clave COG	ID de Transac.	ID de Solicitud	CUR	Nombre de la Unidad	PREI Millenium Presupuesto del Destino del Bien SAI								PREI		PREI Millenium Control de Compromisos					Monto autorizado		
						Municipio /Estado	Ubicación	UI	Centro de Costo	GPO-GEN	ESP	DIF	VAR	ID de Artículo	Descripción	URG	URG Ubicación	UI	Centro de Costo	Periodo Pptal	No. de bienes	Precio Unitario con IVA	Importe Total con IVA
51901	Equipo de administración	21870266	0000391370	15	Inmueble o Terreno Desocupado	Navojoa	27070018	270103	200200	517-609	0727	01	01	10019765	MESA DE 210 CM CON RESPALDO Y DOBLE FREGADERO IZQUIERDO	09	09530007	099001	1G1000	2024M06	1	42,266.00	42,266.00
51901	Equipo de administración	21870270	0000391364	15	Inmueble o Terreno Desocupado	Navojoa	27070018	270103	200200	517-609	0255	01	01	10019744	MESA DE 230 CM CON RESPALDO Y DOBLE FREGADERO CENTRAL PARA OLLAS. DESCRIPCION TECNICA	09	09530007	099001	1G1000	2024M06	1	40,357.00	40,357.00
51101	Mobiliario	21870264	0000391907	15	Inmueble o Terreno Desocupado	Navojoa	27070018	270103	200200	519-824	0936	00	01	0020566	SILLON FIJO	09	09530007	099001	1G1000	2024M06	11	13,583.00	149,413.00
51101	Mobiliario	21870294	0000390685	15	Inmueble o Terreno Desocupado	Navojoa	27070018	270103	200200	519-033	0071	00	01	0020580	APARCADOR DE BICICLETAS EN ESPIRAL	09	09530007	099001	1G1000	2024M06	3	43,338.00	130,014.00
51101	Mobiliario	21870313	0000391655	15	Inmueble o Terreno Desocupado	Navojoa	27070018	270103	200200	519-810	0413	00	01	0020633	SILLA ALTA INFANTIL DE POLIPROPILENO	09	09530007	099001	1G1000	2024M06	6	25,427.00	152,562.00
51101	Mobiliario	21870247	0000389658	15	Inmueble o Terreno Desocupado	Navojoa	27070018	270103	200200	511-622	0182	00	01	10019698	MODULO DE ATENCION Y ORIENTACION AL DERECHOHABIENTE	09	09530007	099001	1G1000	2024M06	1	273,265.00	273,265.00
51101	Mobiliario	21870253	0000390873	15	Inmueble o Terreno Desocupado	Navojoa	27070018	270103	200200	519-824	0504	00	01	0020678	SILLON ACOJINABLE RECLINABLE SISTEMA MECANICO	09	09530007	099001	1G1000	2024M06	43	40,473.00	1,740,339.00
51101	Mobiliario	21870251	0000390887	15	Inmueble o Terreno Desocupado	Navojoa	27070018	270103	200200	511-026	0517	00	01	10119978	ANAQUEL FIJO	09	09530007	099001	1G1000	2024M06	13	34,910.00	453,830.00
51101	Mobiliario	21870253	0000391990	15	Inmueble o Terreno Desocupado	Navojoa	27070018	270103	200200	519-104	0551	00	01	0020050	BANCA EN TANDEM	09	09530007	099001	1G1000	2024M06	103	23,794.00	2,450,782.00
51101	Mobiliario	21870254	0000393693	15	Inmueble o Terreno Desocupado	Navojoa	27070018	270103	200200	511-465	0024	00	01	0020567	GUARDA INFERIOR DE 120 CM	09	09530007	099001	1G1000	2024M06	3	23,236.00	69,708.00
51101	Mobiliario	21870256	0000390975	15	Inmueble o Terreno Desocupado	Navojoa	27070018	270103	200200	511-076	1016	00	01	10018974	ARCHIVERO	09	09530007	099001	1G1000	2024M06	1	13,360.00	13,360.00
51101	Mobiliario	21870258	0000391551	15	Inmueble o Terreno Desocupado	Navojoa	27070018	270103	200200	511-836	0536	00	01	10020415	SILLON FIJO	09	09530007	099001	1G1000	2024M06	9	6,778.00	61,026.00
51101	Mobiliario	21870259	0000392023	15	Inmueble o Terreno Desocupado	Navojoa	27070018	270103	200200	511-836	0471	00	01	0020012	SILLON FIJO DE RESPALDO ALTO BASE DE TRINEO	09	09530007	099001	1G1000	2024M06	186	7,935.00	1,475,910.00
51101	Mobiliario	21870260	0000391669	15	Inmueble o Terreno Desocupado	Navojoa	27070018	270103	200200	519-104	0574	00	01	0020052	BANCA VESTIDOR PARA CONSULTORIO	09	09530007	099001	1G1000	2024M06	45	7,863.00	353,835.00
51101	Mobiliario	21870261	0000391595	15	Inmueble o Terreno Desocupado	Navojoa	27070018	270103	200200	511-814	0421	00	01	0020673	SILLA FIJA DE POLIPROPILENO	09	09530007	099001	1G1000	2024M06	13	7,568.00	98,384.00
51101	Mobiliario	21870262	0000390593	15	Inmueble o Terreno Desocupado	Navojoa	27070018	270103	200200	511-836	0568	00	01	10020417	SILLON GIRATORIO	09	09530007	099001	1G1000	2024M06	3	7,011.00	21,033.00
51101	Mobiliario	21870263	0000391205	15	Inmueble o Terreno Desocupado	Navojoa	27070018	270103	200200	511-814	0379	00	01	10020412	SILLA APILABLE CON TAPIZ DE TELA Y ESTRUCTURA DE TRINEO	09	09530007	099001	1G1000	2024M06	86	5,901.00	506,486.00
51101	Mobiliario	21870269	0000390616	15	Inmueble o Terreno Desocupado	Navojoa	27070018	270103	200200	519-150	0376	00	01	0020057	CARRO TRANSPORTADOR DE ROPA HUMEDA ACABADOS ACERO INOXIDABLE	09	09530007	099001	1G1000	2024M06	3	35,616.00	106,848.00

COPIA CONTROLADA

GOBIERNO DE MÉXICO | IMSS

DIRECCIÓN DE FINANZAS
Unidad de Operación Financiera
Coordinación de Presupuesto e Información Programática

Anexo 1 Equipamiento 2024

Clave de cartera SHCP : 2350GYR0017 No. de programa o proyecto PREI : 22270004 OLI No.: 035 / 0684
No. solicitud de SHCP : 74836 Cuenta contable PREI: 13350109

Nombre del programa o proyecto : Nuevo Hospital General de Zona de 90 Camas, en Navojoa, Sonora.

cifras en pesos

						PREI Millenium Presupuesto del Destino del Bien				SAI				PREI		PREI Millenium Control de Compromisos					Monto autorizado		
Clave COG	Nombre de clave COG	ID de Transac.	ID de Solicitud	CUR	Nombre de la Unidad	Municipio /Estado	Ubicación	UI	Centro de Costo	GPO-GEN	ESP	DIF	VAR	ID de Artículo	Descripción	URG	URG Ubicación	UI	Centro de Costo	Periodo Pptal	No. de bienes	Precio Unitario con IVA	Importe Total con IVA
51101	Mobiliario	21870270	0000391575	15	Inmueble o Terreno Desocupado	Navojoa	27070018	270103	200200	511-619	1476	00	01	0020659	MESA CIRCULAR	09	09530007	099001	101000	2024M05	25	29,906.00	747,650.00
51101	Mobiliario	21870271	0000388983	15	Inmueble o Terreno Desocupado	Navojoa	27070018	270103	200200	511-076	0988	00	01	0019971	ARCHIVERO	09	09530007	099001	101000	2024M05	104	28,209.00	2,933,736.00
51101	Mobiliario	21870272	0000391531	15	Inmueble o Terreno Desocupado	Navojoa	27070018	270103	200200	511-076	1023	00	01	0020388	ARCHIVERO	09	09530007	099001	101000	2024M06	7	26,988.00	188,916.00
51101	Mobiliario	21870276	0000391016	15	Inmueble o Terreno Desocupado	Navojoa	27070018	270103	200200	511-636	0505	00	01	0020015	SILLON GIRATORIO	09	09530007	099001	101000	2024M06	126	10,789.00	1,359,414.00
51101	Mobiliario	21870277	0000390164	15	Inmueble o Terreno Desocupado	Navojoa	27070018	270103	200200	517-609	5665	00	01	0020116	MESA PARA COMEDOR	09	09530007	099001	101000	2024M06	80	10,285.00	822,800.00
51101	Mobiliario	21870278	0000390008	15	Inmueble o Terreno Desocupado	Navojoa	27070018	270103	200200	511-683	0534	00	01	0020018	TARJETERO DOBLE PARA TARJETAS DE 12.70 X 20.3 CM (5 PULGADAS X 8 PULGADAS)	09	09530007	099001	101000	2024M06	7	9,560.00	66,920.00
51101	Mobiliario	21870281	0000390968	15	Inmueble o Terreno Desocupado	Navojoa	27070018	270103	200200	519-810	0393	00	01	0020077	SILLA PARA AULA FRENTE 60 CM, FONDO 75 CM	09	09530007	099001	101000	2024M06	32	7,415.00	237,280.00
51101	Mobiliario	21870285	0000391187	15	Inmueble o Terreno Desocupado	Navojoa	27070018	270103	200200	517-063	0136	00	01	0020085	ANAQUEL PARA OLLAS	09	09530007	099001	101000	2024M06	3	26,693.00	80,079.00
51101	Mobiliario	21870287	0000390621	15	Inmueble o Terreno Desocupado	Navojoa	27070018	270103	200200	511-076	1007	00	01	0019973	ARCHIVERO	09	09530007	099001	101000	2024M06	10	19,079.00	190,790.00
51101	Mobiliario	21870289	0000389825	15	Inmueble o Terreno Desocupado	Navojoa	27070018	270103	200200	511-619	1465	00	01	0020546	MESA DE USOS MULTIPLES EN MDP	09	09530007	099001	101000	2024M05	29	13,641.00	395,589.00
51101	Mobiliario	21870290	0000391660	15	Inmueble o Terreno Desocupado	Navojoa	27070018	270103	200200	519-104	0539	00	01	0020048	BANCA EN REGADERA	09	09530007	099001	101000	2024M06	4	7,186.00	28,744.00
51101	Mobiliario	21870291	0000392040	15	Inmueble o Terreno Desocupado	Navojoa	27070018	270103	200200	511-683	0529	00	01	0020017	TARJETERO DOBLE PARA TARJETAS DE 7.62 X 12.70 CM	09	09530007	099001	101000	2024M06	1	7,103.00	7,103.00
51101	Mobiliario	21870293	0000389874	15	Inmueble o Terreno Desocupado	Navojoa	27070018	270103	200200	519-865	0105	00	01	0020079	TABLERO DE CORCHO	09	09530007	099001	101000	2024M06	109	3,797.00	413,873.00
51101	Mobiliario	21870295	0000389842	15	Inmueble o Terreno Desocupado	Navojoa	27070018	270103	200200	511-263	0353	00	01	0020410	MODULO ESCRITORIO AUTO SUSTENTABLE PARA 1 LUGAR, CORREDERAS (GAVETAS Y CAJONES) CON SISTEMA DE BALEROS DE PRECISION, FRENTE 161 CM, FONDO 83.5 CM, ALTURA 130 CM	09	09530007	099001	101000	2024M06	3	76,024.00	228,072.00
51101	Mobiliario	21870297	0000390394	15	Inmueble o Terreno Desocupado	Navojoa	27070018	270103	200200	511-465	0039	00	01	0020588	CUARDA INTERIOR DE 150 CM	09	09530007	099001	101000	2024M05	32	31,099.00	995,104.00
51101	Mobiliario	21870298	0000391980	15	Inmueble o Terreno Desocupado	Navojoa	27070018	270103	200200	511-076	0956	00	01	0019969	ARCHIVERO	09	09530007	099001	101000	2024M06	1	29,974.00	29,974.00

DIVISION DE CONTRATOS ANEXOS

GOBIERNO DE MÉXICO | IMSS

DIRECCIÓN DE FINANZAS
Unidad de Operación Financiera
Coordinación de Presupuesto e Información Programática

Anexo 1 Equipamiento 2024

Clave de cartera SHCP : 2350GYR0017 **No. de programa o proyecto PREI :** 22270004 **OLI No.:** 035 / 0684
No. solicitud de SHCP : 74836 **Cuenta contable PREI:** 13350109

Nombre del programa o proyecto : Nuevo Hospital General de Zona de 90 Camas, en Navojoa, Sonora.

cifras en pesos

Clave COG	Nombre de clave COG	ID de Transac.	ID de Solicitud	CUR	Nombre de la Unidad	PREI Millenium Presupuesto del Destino del Bien				SAI				PREI		PREI Millenium Control de Compromisos					Monto autorizado		
						Municipio /Estado	Ubicación	UI	Centro de Costo	GPO-GEN	ESP	DIF	VAR	ID de Artículo	Descripción	URG	URG Ubicación	UI	Centro de Costo	Periodo Ejcutl	No. de bienes	Precio Unitario con IVA	Importe Total con IVA
5101	Mobiliario	21870301	0000390148	15	Inmueble o Terreno Desocupado	Navojoa	27070018	270103	200200	511-026	0532	00	01	0020387	ANAQUEL DOBLE PARA LIBROS Y REVISTAS. DIMENSIONES GENERALES: LARGO 90CM, ANCHO 70CM, ALTURA 200CM.	09	09530007	099001	1G1000	2024M06	14	28,935.00	374,259.00
5101	Mobiliario	21870302	0000390652	15	Inmueble o Terreno Desocupado	Navojoa	27070018	270103	200200	519-630	5432	00	01	0020665	MESA LISA DE 180 CM PARA DOBLAR ROPA.	09	09530007	099001	1G1000	2024M06	1	23,411.00	23,411.00
5101	Mobiliario	21870303	0000389979	15	Inmueble o Terreno Desocupado	Navojoa	27070018	270103	200200	511-026	0492	00	01	0019976	ANAQUEL ESQUELETO	09	09530007	099001	1G1000	2024M06	92	22,769.00	2,093,948.00
5101	Mobiliario	21870304	0000390994	15	Inmueble o Terreno Desocupado	Navojoa	27070018	270103	200200	519-180	0165	00	01	0020056	CARRO TRANSPORTADOR DE BIBERONES	09	09530007	099001	1G1000	2024M06	3	21,785.00	65,355.00
5101	Mobiliario	21870305	0000391985	15	Inmueble o Terreno Desocupado	Navojoa	27070018	270103	200200	519-104	0541	00	01	0020049	BANCA EN TANDEM	09	09530007	099001	1G1000	2024M06	105	21,324.00	2,239,144.00
5101	Mobiliario	21870306	0000389523	15	Inmueble o Terreno Desocupado	Navojoa	27070018	270103	200200	511-836	0514	00	01	0020413	SILLON CONFORTABLE DE 2 LUGARES, TAPIZADO EN TELA LARGO 150 CM, FONDO 85 CM, ALTURA 75 CM, CAPACIDAD DE CARGA 175 KG	09	09530007	099001	1G1000	2024M06	9	13,197.00	118,773.00
5101	Mobiliario	21870309	0000389955	15	Inmueble o Terreno Desocupado	Navojoa	27070018	270103	200200	519-630	5454	00	01	0020067	MESA PARA COMPUTADORA	09	09530007	099001	1G1000	2024M06	3	11,055.00	33,165.00
5101	Mobiliario	21870311	0000389890	15	Inmueble o Terreno Desocupado	Navojoa	27070018	270103	200200	511-814	0394	00	01	0020555	SILLA FIJA DE RESPALDO BAJO BASE DE TRINEO TAPIZADA EN TELA	09	09530007	099001	1G1000	2024M06	165	5,934.00	979,110.00
5101	Mobiliario	21870322	0000391332	15	Inmueble o Terreno Desocupado	Navojoa	27070018	270103	200200	511-026	0501	00	01	0019977	ANAQUEL FIJO	09	09530007	099001	1G1000	2024M06	214	29,308.00	6,271,912.00
5101	Mobiliario	21870325	0000390486	15	Inmueble o Terreno Desocupado	Navojoa	27070018	270103	200200	511-814	0382	00	01	0020554	SILLA GIRATORIA	09	09530007	099001	1G1000	2024M06	242	9,609.00	2,325,378.00
5101	Mobiliario	21870326	0000390295	15	Inmueble o Terreno Desocupado	Navojoa	27070018	270103	200200	519-104	0569	00	01	0020051	BANCA VESTIDOR PARA BAÑOS CAPACIDAD DE CARGA 150 KG	09	09530007	099001	1G1000	2024M06	45	7,315.00	329,210.00
5101	Mobiliario	21870327	0000389635	15	Inmueble o Terreno Desocupado	Navojoa	27070018	270103	200200	511-619	1345	00	01	0019999	MESA DE APOYO PARA TELEFONOS FABRICADA EN MDF, FRENTE 45 CM	09	09530007	099001	1G1000	2024M06	8	5,039.00	40,312.00
5101	Mobiliario	21870328	0000390301	15	Inmueble o Terreno Desocupado	Navojoa	27070018	270103	200200	511-622	0228	00	01	0020005	MODULO ESCRITORIO AUTOSUSTENTABLE PARA DOS LUGARES	09	09530007	099001	1G1000	2024M06	3	59,982.00	179,946.00
5101	Mobiliario	21870330	0000389972	15	Inmueble o Terreno Desocupado	Navojoa	27070018	270103	200200	511-619	1378	00	01	0020002	MESA RECTANGULAR DE JUNTAS PARA 10 PERSONAS	09	09530007	099001	1G1000	2024M06	3	37,283.00	111,849.00
5101	Mobiliario	21870331	0000389872	15	Inmueble o Terreno Desocupado	Navojoa	27070018	270103	200200	511-622	0231	00	01	0020542	MODULO EN L PARA CONSULTORIO CON LATERAL DERECHO	09	09530007	099001	1G1000	2024M06	1	31,897.00	31,897.00
5101	Mobiliario	21870332	0000389969	15	Inmueble o Terreno Desocupado	Navojoa	27070018	270103	200200	511-836	0469	00	01	0020001	SILLON CONFORTABLE DE 3 LUGARES	09	09530007	099001	1G1000	2024M06	13	23,303.00	302,939.00
5101	Mobiliario	21870334	0000391911	15	Inmueble o Terreno Desocupado	Navojoa	27070018	270103	200200	511-619	1483	00	01	0020561	MESA DE CENTRO EN MDP	09	09530007	099001	1G1000	2024M06	7	21,409.00	149,863.00

GOBIERNO DE MÉXICO | IMSS

DIRECCIÓN DE FINANZAS
Unidad de Operación Financiera
Coordinación de Presupuesto e Información Programática

Anexo 1 Equipamiento 2024

Clave de cartera SHCP : 2350GYR0017 No. de programa o proyecto PREI : 22270004 OLI No.: 035 / 0684
No. solicitud de SHCP : 74836 Cuenta contable PREI: 13350109

Nombre del programa o proyecto : Nuevo Hospital General de Zona de 90 Camas, en Navojoa, Sonora.

cifras en pesos

Clave COG	Nombre de clave COG	ID de Transac.	ID de Solicitud	CUR	Nombre de la Unidad	PREI Millenium Presupuesto del Destino del Bien				SAI				PREI		PREI Millenium Control de Compromisos					Monto autorizado		
						Municipio /Estado	Ubicación	UI	Centro de Costo	GPO-GEN	ESP	DIF	VAR	ID de Artículo	Descripción	URG	URG Ubicación	UI	Centro de Costo	Periodo Ptal	No. de bienes	Precio Unitario con IVA	Importe Total con IVA
51101	Mobiliario	21870335	0000389824	15	Inmueble o Terreno Desocupado	Navojoa	27070018	270103	200200	519-873	0151	00	01	0020082	TARIMA	09	09530007	099001	1G1000	2024M06	2	11,306.00	22,612.00
51101	Mobiliario	21870337	0000390199	15	Inmueble o Terreno Desocupado	Navojoa	27070018	270103	200200	519-873	0141	00	01	0020081	TARIMA	09	09530007	099001	1G1000	2024M06	23	6,741.00	155,043.00
51101	Mobiliario	21870338	0000389983	15	Inmueble o Terreno Desocupado	Navojoa	27070018	270103	200200	519-160	0357	00	01	0020055	CARRO DE ASEO	09	09530007	099001	1G1000	2024M06	40	5,656.00	226,240.00
51101	Mobiliario	21870342	0000390647	15	Inmueble o Terreno Desocupado	Navojoa	27070018	270103	200200	511-622	0194	00	01	00019693	MODULO DE ATENCION	09	09530007	099001	1G1000	2024M06	1	280,530.00	280,530.00
51101	Mobiliario	21870344	0000391692	15	Inmueble o Terreno Desocupado	Navojoa	27070018	270103	200200	511-026	0554	00	01	00021310	ANAQUEL ESQUELETO DE 7 ENTREPAÑOS DE ACERO INOXIDABLE.	09	09530007	099001	1G1000	2024M06	16	26,067.00	417,072.00
51101	Mobiliario	21870345	0000389628	15	Inmueble o Terreno Desocupado	Navojoa	27070018	270103	200200	511-683	0579	00	01	0020322	TARJETERO TRIPLE DE 10 GAVETAS PARA TARJETAS DE 7.62 X 12.70 CM	09	09530007	099001	1G1000	2024M06	2	20,322.00	40,644.00
51101	Mobiliario	21870346	0000390654	15	Inmueble o Terreno Desocupado	Navojoa	27070018	270103	200200	511-076	0952	00	01	0019568	ARCHIVERO	09	09530007	099001	1G1000	2024M06	22	19,940.00	438,680.00
51101	Mobiliario	21870348	0000389502	15	Inmueble o Terreno Desocupado	Navojoa	27070018	270103	200200	511-619	1457	00	01	0020545	MESA DE APOYO LATERAL EN MDP	09	09530007	099001	1G1000	2024M06	10	14,635.00	146,350.00
51101	Mobiliario	21870349	0000390529	15	Inmueble o Terreno Desocupado	Navojoa	27070018	270103	200200	511-814	0405	00	01	0020556	SILLA ALTA GIRATORIA CON MECANISMO DE CONTACTO PERMANENTE Y ARO REPOSA PIES	09	09530007	099001	1G1000	2024M06	32	10,292.00	329,344.00
51101	Mobiliario	21870350	0000392027	15	Inmueble o Terreno Desocupado	Navojoa	27070018	270103	200200	511-836	0484	00	01	0020013	SILLON FIJO	09	09530007	099001	1G1000	2024M06	215	9,578.00	2,059,270.00
51101	Mobiliario	21870351	0000390992	15	Inmueble o Terreno Desocupado	Navojoa	27070018	270103	200200	511-814	0364	00	01	0020009	SILLA GIRATORIA	09	09530007	099001	1G1000	2024M06	60	8,338.00	500,280.00
51101	Mobiliario	21870352	0000391373	15	Inmueble o Terreno Desocupado	Navojoa	27070018	270103	200200	511-619	1363	00	01	0020001	MESA ESQUINERA FABRICADA EN MDF FRENTE 50CM	09	09530007	099001	1G1000	2024M06	11	8,329.00	91,619.00
51101	Mobiliario	21870355	0000392004	15	Inmueble o Terreno Desocupado	Navojoa	27070018	270103	200200	511-026	0527	00	01	00019979	ANAQUEL PARA LIBROS Y REVISTAS FRENTE 90 CM	09	09530007	099001	1G1000	2024M06	6	41,541.00	249,246.00
51101	Mobiliario	21870357	0000389836	15	Inmueble o Terreno Desocupado	Navojoa	27070018	270103	200200	511-401	0094	00	01	0020401	EXHIBIDOR DE REVISTAS	09	09530007	099001	1G1000	2024M06	1	27,868.00	27,868.00
51101	Mobiliario	21870363	0000390285	15	Inmueble o Terreno Desocupado	Navojoa	27070018	270103	200200	511-076	0375	00	01	0019970	ARCHIVERO	09	09530007	099001	1G1000	2024M06	3	16,127.00	48,381.00
51101	Mobiliario	21870364	0000390977	15	Inmueble o Terreno Desocupado	Navojoa	27070018	270103	200200	511-619	1381	00	01	0020003	MESA PARA SALA DE USOS MULTIPLES	09	09530007	099001	1G1000	2024M06	19	14,900.00	283,100.00
51101	Mobiliario	21870365	0000390013	15	Inmueble o Terreno Desocupado	Navojoa	27070018	270103	200200	511-836	0459	00	01	0020010	SILLON CONFORTABLE DE 1 LUGAR	09	09530007	099001	1G1000	2024M06	43	12,932.00	556,075.00
51101	Mobiliario	21870366	0000390032	15	Inmueble o Terreno Desocupado	Navojoa	27070018	270103	200200	511-836	0496	00	01	0020014	SILLA GIRATORIA	09	09530007	099001	1G1000	2024M06	7	11,648.00	81,536.00
51101	Mobiliario	21870367	0000391085	15	Inmueble o Terreno Desocupado	Navojoa	27070018	270103	200200	519-630	5462	00	01	0020058	MESA PARA DIBUJO (RESTIRADOR) 150 CM	09	09530007	099001	1G1000	2024M06	1	7,671.00	7,671.00

ANEXOS
DIVISIÓN DE CONTRATOS

GOBIERNO DE MÉXICO | IMSS

DIRECCIÓN DE FINANZAS
Unidad de Operación Financiera
Coordinación de Presupuesto e Información Programática

Anexo 1 Equipamiento 2024

Clave de cartera SHCP : 2350GYR0017 No. de programa o proyecto PREI : 22270004 OLI No.: 035 / 0684
No. solicitud de SHCP : 74836 Cuenta contable PREI: 13350109

Nombre del programa o proyecto : Nuevo Hospital General de Zona de 90 Camas, en Navojoa, Sonora.

cifras en pesos

Clave COG	Nombre de clave COG	ID de Transac.	ID de Solicitud	CUR	Nombre de la Unidad	PREI Millenium Presupuesto del Destino del Bien				SAI				PREI		PREI Milenium Control de Compromisos					Monto autorizado		
						Municipio /Estado	Ubicación	UI	Centro de Costo	GPO GEN	ESP	DIF	VAR	ID de Artículo	Descripción	URG	URG Ubicación	UI	Centro de Costo	Periodo Pptal	No. de bienes	Precio Unitario con IVA	Importe Total con IVA
5101	Mobiliario	21870369	0000391028	ISI	Inmueble o Terreno Desocupado	Navojoa	27070018	270103	200200	511-883	0556	00	01	0020028	TARJETERO SENCILLO PARA TARJETAS DE 7.62 X 12.70 CM	09	09530007	099001	1G1000	2024M06	5	3,606.00	18,030.00
5101	Mobiliario	21870316	0000390862	ISI	Inmueble o Terreno Desocupado	Navojoa	27070018	270103	200200	517-825	0323	00	01	0020493	SILLA PARA COMEDOR FABRICADA EN ALUMINIO FRENTE 55 CM, FONDO 55 CM, ALTURA 80 CM, CAPACIDAD DE CARGA: 250 KG	09	09530007	099001	1G1000	2024M06	75	2,257.00	169,275.00
TOTAL																					3664	3,203,280.00	56,978,401.00

GOBIERNO DE MÉXICO | IMSS

DIRECCIÓN DE FINANZAS
Unidad de Operación Financiera
Coordinación de Presupuesto e
Información Programática

Arq. Jesús Acosta Rodríguez
Coordinador de Proyectos y Seguimiento Institucional
Presente

Ciudad de México, a 5 de abril de 2024

Oficio de solicitud del área requirente: 09538461IG11/0281, 0326 y 0327

La División de Evaluación y Análisis Financiero dependiente de la Coordinación de Proyectos y Seguimiento Institucional, solicita la cancelación del Oficio de Liberación de Inversión (OLI) No. BMI24/003/3748 por un monto de $509,836,274.87, asimismo la emisión de un nuevo OLI por un monto de $67,328,855.00; referente al presupuesto 2024 del siguiente programa, para la adquisición de 4,577 bienes, correspondientes a la cartera señalada a continuación.

Capítulo: Equipamiento

Oficio de Liberación de Inversión 2024

No. 099001/693000/6B30/BMI24/ **036 / 0685**

Descripción de Cartera del Programa o Proyecto de Inversión (PPI) de la SHCP

Nombre de Cartera: Construcción del Hospital General de Zona de 180 camas en sustitución del HGR 36 San Alejandro, Puebla

Clave de Cartera: 2250GYR0023
No. de solicitud: 67020
Unidad Responsable: GYR
Modalidad: K
Programa presupuestario: 012
Fuente financiamiento: 4
Localización geográfica: 21 Puebla

Información del HCT del IMSS

Proyecto PREI: 21220002
Acuerdos: ACDO.AS3.HCT.121223/338.P.DF
ACDO.AS3.HCT.280916/255.P.DF

Presupuesto ejercicio 2024: 1,322,061,313.00
Nombre del PPI: PPI de Infraestructura

Calendario en Cartera de Inversión

Años anteriores	Ejercicio 2024	Ejercicio 2025	Ejercicio 2026	Ejercicios posteriores	Monto Total de Inversión
1,087,388,041.00	2,080,009,323.00	650,802,276.00	0.00	0.00	3,818,199,640.00

Autorización de asignación del Oficio de Liberación de Inversión (OLI) 2024

Se emite el presente OLI de conformidad a los artículos 35 y 48 de la Ley Federal de Presupuesto y Responsabilidad Hacendaria; 156 fracción II y 156 A de su Reglamento; 25 y 45 de la Ley de Adquisiciones, Arrendamientos y Servicios del Sector Público, el numeral 7.1.2.1 del Manual de Organización de la Dirección de Finanzas, numeral 7.5.11 de la Norma Presupuestaria del Instituto Mexicano del Seguro Social y al oficio circular No. 0990016B3000/6B30/0409 signado por el entonces Coordinador de Presupuesto e Información Programática en julio de 2021, lo anterior para dar inicio a las gestiones de Adquisición de Equipamiento del Programa de Inversión Física 2024.

Unidad Responsable del Gasto (URG): 09 Nivel Central
Número de bienes: 4,577
Monto original con IVA: 67,328,855.00

Detalle No. OLI 003/3748 Sustituido

(sesenta y siete millones trescientos veintiocho mil ochocientos cincuenta y cinco pesos 00/100 m.n.)

Por tanto, el monto señalado se ha registrado en el Sistema Financiero PREI Millenium para que la URG inicie los procesos de adquisición conforme al Anexo 1 que se adjunta, y con base en los artículos 8 y 69 del Reglamento Interior del Instituto Mexicano del Seguro Social (IMSS) y el numeral 7.5.17 de la Norma Presupuestaria del IMSS.

Atentamente,

Giovanni O. Bojorquez Covarrubias
El Titular

Continúa al reverso...

JMV/AFOR/JRHP/DBM

ANEXOS
DIVISIÓN DE CONTRATOS

GOBIERNO DE MÉXICO | IMSS

DIRECCIÓN DE FINANZAS
Unidad de Operación Financiera
Coordinación de Presupuesto e
Información Programática

Arq. Jesús Acosta Rodríguez
Coordinador de Proyectos y Seguimiento Institucional
Presente

Ciudad de México, a 5 de abril de 2024

Oficio de solicitud del área requirente: 09538461IG11/0281, 0326 y 0327
La División de Evaluación y Análisis Financiero dependiente de la Coordinación de Proyectos y Seguimiento Institucional, solicita la cancelación del Oficio de Liberación de Inversión (OLI) No. BMI24/003/3748 por un monto de $509,836,274.87, asimismo la emisión de un nuevo OLI por un monto de $67,328,855.00; referente al presupuesto 2024 del siguiente programa, para la adquisición de 4,577 bienes, correspondientes a la cartera señalada a continuación.

Capítulo: Equipamiento

Oficio de Liberación de Inversión 2024

No. 099001/6B3000/6B30/BMI24/ **036 / 0685**

Normatividad del Programa de Inversión Física

En materia de obra pública y de adquisiciones de bienes muebles e inmuebles las Unidades Responsables del Gasto se abstendrán de convocar, adjudicar o contratar obras públicas o adquisiciones, arrendamiento o servicios relacionados con las mismas, cuando no cuenten con la autorización de inversión en los términos de las disposiciones aplicables.

Lo relativo a la celebración de contratos, ejecución de obras, adquisiciones de bienes muebles e inmuebles, deberá apegarse a lo dispuesto por la Ley de Adquisiciones, Arrendamientos y Servicios del Sector Público, en la Ley de Obras Públicas y Servicios Relacionados con las Mismas y demás legislación aplicable.

Cabe precisar que, de acuerdo con lo ordenado en los artículos 42 fracción II y 107 de la Ley Federal de Presupuesto y Responsabilidad Hacendaria, 42 de su Reglamento y, conforme a los "Lineamientos para el seguimiento del ejercicio de los programas y proyectos de inversión, proyectos de infraestructura productiva de largo plazo y proyectos de asociaciones público privadas, de la Administración Pública Federal" emitidos por la Unidad de Inversiones de la Secretaría de Hacienda y Crédito Público, tiene la obligatoriedad de reportar el **seguimiento de los programas y proyectos de inversión** a través de la División de Control y Seguimiento al Presupuesto de Inversión, asimismo la información presentada deberá ser congruente con lo reportado en los distintos sistemas electrónicos de dicha Secretaría, incluido el CompraNet, por lo que en caso de que no se turne la información del seguimiento del ejercicio de inversión dentro de los plazos establecidos, no se podrá solicitar el registro de cartera de nuevos programas y proyectos de inversión, ni realizar modificaciones a los ya registrados, hasta en tanto no se actualice su seguimiento.

Con copia para:
Mtro. Eliécer Moreno Peralta.- Titular de la Unidad de Operación Financiera. (SICGC)
Lic. Jessica Miranda Vega.- Coordinadora Técnica de Gestión Presupuestaria. (SICGC)
C.P. Manuel Sanromán Vázquez.- Jefe de Servicios de Finanzas en el OOAD Puebla. (/1)

(OOAD) Órgano de Operación Administrativa Desconcentrada

(SICGC) Se envía por el Sistema Institucional de Control de Gestión de Correspondencia.
(/1) Se comunica a través de la dirección electrónica establecida para el OOAD o UMAE:
http://comunidades.imss.gob.mx:106/sites/cc/df/dcsgi/default.aspx

Obten el anexo del OLI en formato Excel en:
https://imssmx.sharepoint.com/:x:/s/OLIAnexoBMI2024/EaqZe8rVl8REo-5FIPyd00kBunIL2RsWJ7X8KVyY_TzHxQ?e=AY2oOi

O bien

ANEXOS
DIVISIÓN DE CONTRATOS

GOBIERNO DE MÉXICO | IMSS

DIRECCIÓN DE FINANZAS
Unidad de Operación Financiera
Coordinación de Presupuesto e Información Programática

Anexo 1 Equipamiento 2024

Clave de cartera SHCP : 2250GYR0023 **No. de programa o proyecto PREI :** 21220002 **OLI No.:** 036 / 0685
No. solicitud de SHCP : 67020 **Cuenta contable PREI:** 13350109

Nombre del programa o proyecto : Construcción del Hospital General de Zona de 180 camas en sustitución del HGR 36 San Alejandro, Puebla

cifras en pesos

						PREI Millenium Presupuesto del Destino del Bien				SAI				PREI		PREI Milenium Control de Compromisos					Monto autorizado		
Clave COG	Nombre de clave COG	ID de Transac.	ID de Solicitud	CUR	Nombre de la Unidad	Municipio /Estado	Ubicación	UI	Centro de Costo	GPO-GEN	ESP	DIF	VAR	ID de Artículo	Descripción	URG	URG Ubicación	UI	Centro de Costo	Periodo Pptal	No. de bienes	Precio Unitario con IVA	Importe Total con IVA
53101	Equipo médico y de laboratorio	21870387	0000390639	231	M H.G.R. Y U.M.A.A. 36	PUEBLA	22010018	220501	200323	519-279	0022	00	01	0020059	DESPACHADOR DE MEDICAMENTOS	09	09530007	099001	1G1000	2024M06	4	42,744.00	170,976.00
53101	Equipo médico y de laboratorio	21870394	0000391192	231	M H.G.R. Y U.M.A.A. 36	PUEBLA	22010018	220501	200323	511-619	1413	00	01	0020405	MESA DOBLE PARA GABINETE TIPO KARDEX. DIMENSIONES GENERALES: FRENTE 60 CM; PROFUNDIDAD 70 CM; ALTURA 75 CM.	09	09530007	099001	1G1000	2024M06	3	5,855.00	17,565.00
53101	Equipo médico y de laboratorio	21870399	0000391521	231	M H.G.R. Y U.M.A.A. 36	PUEBLA	22010018	220501	200323	517-609	5567	00	01	0020106	MESA ELECTRICA CALIENTE MOVIL (3 CHAROLAS) CALIBRE 12	09	09530007	099001	1G1000	2024M06	1	50,187.00	50,187.00
53101	Equipo médico y de laboratorio	21870401	0000390521	231	M H.G.R. Y U.M.A.A. 36	PUEBLA	22010018	220501	200323	517-609	5559	00	01	0020105	MESA ELECTRICA CALIENTE MOVIL (2 CHAROLAS) CALIBRE 12	09	09530007	099001	1G1000	2024M06	3	43,266.00	129,798.00
53101	Equipo médico y de laboratorio	21870403	0000390499	231	M H.G.R. Y U.M.A.A. 36	PUEBLA	22010018	220501	200323	517-609	5647	00	01	0020114	MESA LISA PARA RECIBO DE LOZA CON ESCURRIDERO DERECHO	09	09530007	099001	1G1000	2024M06	2	33,021.00	66,042.00
53101	Equipo médico y de laboratorio	21870451	0000390493	231	M H.G.R. Y U.M.A.A. 36	PUEBLA	22010018	220501	200323	517-609	5613	00	01	0020111	MESA LISA DE 120 CM CON RESPALDO Y ENTREPAÑO.	09	09530007	099001	1G1000	2024M06	14	22,676.00	317,464.00
53101	Equipo médico y de laboratorio	21870461	0000389839	231	M H.G.R. Y U.M.A.A. 36	PUEBLA	22010018	220501	200323	517-609	5625	00	01	0020112	MESA LISA DE 150 CM CON RESPALDO Y ENTREPAÑO.	09	09530007	099001	1G1000	2024M06	4	27,587.00	110,348.00
53101	Equipo médico y de laboratorio	21870477	0000391560	231	M H.G.R. Y U.M.A.A. 36	PUEBLA	22010018	220501	200323	517-609	5467	00	01	0020096	MESA DE 180 CM CON RESPALDO Y FREGADERO DERECHO.	09	09530007	099001	1G1000	2024M06	1	82,186.00	82,186.00
53101	Equipo médico y de laboratorio	21870478	0000391230	231	M H.G.R. Y U.M.A.A. 36	PUEBLA	22010018	220501	200323	517-609	5549	00	01	0020104	MESA DE 180 CM CON RESPALDO Y DOBLE FREGADERO CENTRAL.	09	09530007	099001	1G1000	2024M06	2	51,335.00	102,670.00
53101	Equipo médico y de laboratorio	21870479	0000391866	231	M H.G.R. Y U.M.A.A. 36	PUEBLA	22010018	220501	200323	517-609	5695	00	01	0020118	MESA DE 230 CM PARA LAVADO DE BIBERONES CON TRIPLE FREGADERO CENTRAL.	09	09530007	099001	1G1000	2024M06	1	45,075.00	45,075.00
53101	Equipo médico y de laboratorio	21870385	0000389856	231	M H.G.R. Y U.M.A.A. 36	PUEBLA	22010018	220501	200323	517-609	6216	00	01	0020477	MESA DE 230 CM CON FREGADERO CENTRAL. DIMENSIONES GENERALES: FRENTE 230 CM, ANCHO 70 CM, ALTURA 90 CM.	09	09530007	099001	1G1000	2024M06	1	49,056.00	49,056.00
53101	Equipo médico y de laboratorio	21870416	0000391559	231	M H.G.R. Y U.M.A.A. 36	PUEBLA	22010018	220501	200323	517-609	5742	00	01	0020430	MESA CON FREGADERO DERECHO	09	09530007	099001	1G1000	2024M06	2	23,258.00	46,516.00
51901	Equipo de administración	21870428	0000391587	231	M H.G.R. Y U.M.A.A. 36	PUEBLA	22010018	220501	200323	519-630	5515	00	01	0020586	MESA RECTANGULAR PARA COMPUTADORA	09	09530007	099001	1G1000	2024M06	1	9,826.00	9,826.00
51901	Equipo de administración	21870443	0000389662	231	M H.G.R. Y U.M.A.A. 36	PUEBLA	22010018	220501	200323	519-695	1897	01	01	0019708	PIZARRON	09	09530007	099001	1G1000	2024M06	15	4,826.00	72,390.00
51901	Equipo de administración	21870473	0000391915	231	M H.G.R. Y U.M.A.A. 36	PUEBLA	22010018	220501	200323	519-196	0194	00	01	0020583	CASILLERO	09	09530007	099001	1G1000	2024M06	566	17,999.00	10,187,434.00
51901	Equipo de administración	21870371	0000392025	231	M H.G.R. Y U.M.A.A. 36	PUEBLA	22010018	220501	200323	511-339	1275	00	01	0019989	ESCRITORIO MODULAR	09	09530007	099001	1G1000	2024M06	21	27,514.00	577,794.00
51901	Equipo de administración	21870373	0000389993	231	M H.G.R. Y U.M.A.A. 36	PUEBLA	22010018	220501	200323	511-268	0282	00	01	0019984	CREDENZA	09	09530007	099001	1G1000	2024M06	33	20,700.00	683,100.00
51901	Equipo de administración	21870374	0000390960	231	M H.G.R. Y U.M.A.A. 36	PUEBLA	22010018	220501	200323	511-451	0281	00	01	0019996	GABINETE UNIVERSAL	09	09530007	099001	1G1000	2024M06	10	20,102.00	201,020.00
51901	Equipo de administración	21870379	0000389844	231	M H.G.R. Y U.M.A.A. 36	PUEBLA	22010018	220501	200323	519-695	2004	00	01	0020072	PIZARRON	09	09530007	099001	1G1000	2024M06	32	8,814.00	282,048.00
51901	Equipo de administración	21870380	0000391999	231	M H.G.R. Y U.M.A.A. 36	PUEBLA	22010018	220501	200323	511-790	0227	00	01	0020006	PORTAROTAFOLIO CON PIZARRON	09	09530007	099001	1G1000	2024M06	9	8,329.00	74,961.00

ANEXOS
DIVISIÓN DE CONTRATOS

GOBIERNO DE MÉXICO | IMSS

DIRECCIÓN DE FINANZAS
Unidad de Operación Financiera
Coordinación de Presupuesto e Información Programática

Anexo 1 Equipamiento 2024

Clave de cartera SHCP : 2250GYR0023 **No. de programa o proyecto PREI :** 21220002
No. solicitud de SHCP : 67020 **Cuenta contable PREI:** 13350109

OLI No.: 0367/ 0685

Nombre del programa o proyecto : **Construcción del Hospital General de Zona de 180 camas en sustitución del HGR 36 San Alejandro, Puebla**

cifras en pesos

Clave COG	Nombre de clave COG	ID de Transac.	ID de Solicitud	CUR	Nombre de la Unidad	PREI Millenium Presupuesto del Destino del Bien				SAI				PREI		PREI Milenium Control de Compromisos					Monto autorizado	
						Municipio /Estado	Ubicación	UI	Centro de Costo	GPO-GEN	ESP	DIF	VAR	ID de Artículo	Descripción	URG	URG Ubicación	UI	Centro de Costo	Periodo Pptal	No. de bienes	Precio Unitario con IVA	Importe Total con IVA
51901	Equipo de administración	21870389	0000390511	23|	M H.G.R. Y U.M.A.A. 36	PUEBLA	22010018	220501	200323	519-810	0381	00	01	0020076	SILLA TIPO BOUNCER .	09	09530007	099001	1G1000	2024M06	6	17,679.00	106,074.00
51901	Equipo de administración	21870390	0000390336	23|	M H.G.R. Y U.M.A.A. 36	PUEBLA	22010018	220501	200323	519-630	5427	00	01	0020064	MESA INFANTIL PARA PREESCOLAR	09	09530007	099001	1G1000	2024M06	1	10,161.00	10,161.00
51901	Equipo de administración	21870396	0000391343	23|	M H.G.R. Y U.M.A.A. 36	PUEBLA	22010018	220501	200323	511-109	0345	00	01	0019980	BANCO ALTO	09	09530007	099001	1G1000	2024M06	19	4,066.00	77,254.00
51901	Equipo de administración	21870400	0000390825	23|	M H.G.R. Y U.M.A.A. 36	PUEBLA	22010018	220501	200323	517-609	5572	00	01	0020107	MESA FRIA A HIELO MOVIL (3 CHAROLAS)	09	09530007	099001	1G1000	2024M06	3	43,846.00	131,538.00
51901	Equipo de administración	21870405	0000390004	23|	M H.G.R. Y U.M.A.A. 36	PUEBLA	22010018	220501	200323	511-339	1295	00	01	0019991	ESCRITORIO MODULAR	09	09530007	099001	1G1000	2024M06	1	21,292.00	21,292.00
51901	Equipo de administración	21870410	0000390169	23|	M H.G.R. Y U.M.A.A. 36	PUEBLA	22010018	220501	200323	517-272	0022	00	01	0020092	COLGADOR PARA UTENSILIOS DE COCINA	09	09530007	099001	1G1000	2024M06	1	11,114.00	11,114.00
51901	Equipo de administración	21870417	0000390163	23|	M H.G.R. Y U.M.A.A. 36	PUEBLA	22010018	220501	200323	517-270	0125	00	01	0020090	COCINETA CON PARRILLA ELECTRICA DERECHA Y FREGADERO IZQUIERDO	09	09530007	099001	1G1000	2024M06	1	44,312.00	44,312.00
51901	Equipo de administración	21870419	0000390491	23|	M H.G.R. Y U.M.A.A. 36	PUEBLA	22010018	220501	200323	517-256	0204	00	01	0020087	CARRO PARA CHAROLAS EN AUTOSERVICIO	09	09530007	099001	1G1000	2024M06	2	28,689.00	57,378.00
51901	Equipo de administración	21870421	0000389660	23|	M H.G.R. Y U.M.A.A. 36	PUEBLA	22010018	220501	200323	519-630	5401	00	01	0020062	MESA DE TRABAJO	09	09530007	099001	1G1000	2024M06	10	19,267.00	192,670.00
51901	Equipo de administración	21870422	0000389902	23|	M H.G.R. Y U.M.A.A. 36	PUEBLA	22010018	220501	200323	511-339	1437	00	01	0020593	ESCRITORIO RECTANGULAR DE 180 CM	09	09530007	099001	1G1000	2024M06	1	13,195.00	13,195.00
51901	Equipo de administración	21870424	0000390998	23|	M H.G.R. Y U.M.A.A. 36	PUEBLA	22010018	220501	200323	511-178	0113	00	01	0019981	CARRETILLA PORTABULTOS	09	09530007	099001	1G1000	2024M06	6	7,795.00	46,770.00
51901	Equipo de administración	21870430	0000390488	23|	M H.G.R. Y U.M.A.A. 36	PUEBLA	22010018	220501	200323	517-609	5597	00	01	0020109	MESA FRIA PARA BARRA DE AUTO SERVICIO (4 CHAROLAS)	09	09530007	099001	1G1000	2024M06	1	58,839.00	58,839.00
51901	Equipo de administración	21870445	0000391894	23|	M H.G.R. Y U.M.A.A. 36	PUEBLA	22010018	220501	200323	511-339	1406	00	01	0020543	ESCRITORIO MODULAR	09	09530007	099001	1G1000	2024M06	1	49,515.00	49,515.00
51901	Equipo de administración	21870447	0000391195	23|	M H.G.R. Y U.M.A.A. 36	PUEBLA	22010018	220501	200323	517-256	0213	00	01	0020088	CARRO TRANSPORTADOR DE CHAROLAS PARA ALIMENTOS LARGO 135 CM, ANCHO 60 CM	09	09530007	099001	1G1000	2024M06	3	39,618.00	118,854.00
51901	Equipo de administración	21870448	0000390174	23|	M H.G.R. Y U.M.A.A. 36	PUEBLA	22010018	220501	200323	517-301	0116	00	01	0020093	DEPOSITO DE PAN.	09	09530007	099001	1G1000	2024M06	1	25,946.00	25,946.00
51901	Equipo de administración	21870452	0000389867	23|	M H.G.R. Y U.M.A.A. 36	PUEBLA	22010018	220501	200323	517-609	5537	00	01	0020103	MESA DE 120 CM CON RESPALDO Y FREGADERO IZQUIERDO.	09	09530007	099001	1G1000	2024M06	1	22,395.00	22,395.00
51901	Equipo de administración	21870453	0000392041	23|	M H.G.R. Y U.M.A.A. 36	PUEBLA	22010018	220501	200323	511-339	1313	00	01	0019993	ESCRITORIO MODULAR	09	09530007	099001	1G1000	2024M06	4	17,318.00	69,272.00
51901	Equipo de administración	21870454	0000391541	23|	M H.G.R. Y U.M.A.A. 36	PUEBLA	22010018	220501	200323	517-256	0226	00	01	0020089	CARRO TRANSPORTADOR DE OLLAS.	09	09530007	099001	1G1000	2024M06	2	17,069.00	34,138.00
51901	Equipo de administración	21870459	0000391371	23|	M H.G.R. Y U.M.A.A. 36	PUEBLA	22010018	220501	200323	511-339	1304	00	01	0019992	ESCRITORIO MODULAR	09	09530007	099001	1G1000	2024M06	24	29,215.00	701,160.00
51901	Equipo de administración	21870465	0000391869	23|	M H.G.R. Y U.M.A.A. 36	PUEBLA	22010018	220501	200323	519-695	2013	00	01	0020073	PIZARRON	09	09530007	099001	1G1000	2024M06	3	9,437.00	28,311.00
51901	Equipo de administración	21870468	0000389994	23|	M H.G.R. Y U.M.A.A. 36	PUEBLA	22010018	220501	200323	519-315	0059	00	01	0020060	ESCALERA	09	09530007	099001	1G1000	2024M06	35	6,587.00	230,545.00
51901	Equipo de administración	21870469	0000390501	23|	M H.G.R. Y U.M.A.A. 36	PUEBLA	22010018	220501	200323	519-695	1987	00	01	0020070	PIZARRON	09	09530007	099001	1G1000	2024M06	14	6,172.00	86,408.00
51901	Equipo de administración	21870472	0000391088	23|	M H.G.R. Y U.M.A.A. 36	PUEBLA	22010018	220501	200323	519-695	1974	00	01	0020069	PIZARRON	09	09530007	099001	1G1000	2024M06	6	2,140.00	12,840.00
51901	Equipo de administración	21870482	0000391358	23|	M H.G.R. Y U.M.A.A. 36	PUEBLA	22010018	220501	200323	511-339	1288	00	01	0019990	ESCRITORIO MODULAR	09	09530007	099001	1G1000	2024M06	47	25,288.00	1,188,536.00
51901	Equipo de administración	21870485	0000391255	23|	M H.G.R. Y U.M.A.A. 36	PUEBLA	22010018	220501	200323	511-339	1422	00	01	0020592	ESCRITORIO RECTANGULAR DE 150 CM	09	09530007	099001	1G1000	2024M06	52	20,233.00	1,052,116.00
51901	Equipo de administración	21870486	0000391842	23|	M H.G.R. Y U.M.A.A. 36	PUEBLA	22010018	220501	200323	517-013	0087	00	01	0020084	ALACENA	09	09530007	099001	1G1000	2024M06	41	9,223.00	378,143.00

SECRETARÍA
SECRETARIADO DE MÉXICO

GOBIERNO DE MÉXICO | IMSS

DIRECCIÓN DE FINANZAS
Unidad de Operación Financiera
Coordinación de Presupuesto e Información Programática

Anexo 1 Equipamiento 2024

Clave de cartera SHCP : 2250GYR0023 **No. de programa o proyecto PREI :** 21220002 **OLI No.:** 036 / 0685
No. solicitud de SHCP : 67020 **Cuenta contable PREI:** 13350109

Nombre del programa o proyecto : **Construcción del Hospital General de Zona de 180 camas en sustitución del HGR 36 San Alejandro, Puebla**

cifras en pesos

						PREI Millenium Presupuesto del Destino del Bien				SAI				PREI		PREI Milenium Control de Compromisos					Monto autorizado		
Clave COG	Nombre de clave COG	ID de Transac.	ID de Solicitud	CUR	Nombre de la Unidad	Municipio /Estado	Ubicación	UI	Centro de Costo	GPO-GEN	ESP	DIF	VAR	ID de Artículo	Descripción	URG	URG Ubicación	UI	Centro de Costo	Periodo Pptal	No. de bienes	Precio Unitario con IVA	Importe Total con IVA
51901	Equipo de administración	21870414	0000391516	23|	M H.G.R. Y U.M.A.A. 36	PUEBLA	22010018	220501	200323	519-051	0262	02	01	00011611	ATRIL	09	09530007	099001	1G1000	2024M06	1	20,458.00	20,458.00
51901	Equipo de administración	21870415	0000391804	23|	M H.G.R. Y U.M.A.A. 36	PUEBLA	22010018	220501	200323	517-609	0495	01	01	00016972	MESA DE 270 CM. CON RESPALDO, ESCURRIDERO Y DOBLE FREGADERO IZQUIERDO	09	09530007	099001	1G1000	2024M06	2	47,046.00	94,092.00
51901	Equipo de administración	21870444	0000389462	23|	M H.G.R. Y U.M.A.A. 36	PUEBLA	22010018	220501	200323	517-609	0784	01	01	00016957	MESA PARA COMEDOR	09	09530007	099001	1G1000	2024M06	73	13,325.00	972,725.00
51901	Equipo de administración	21870475	0000391012	23|	M H.G.R. Y U.M.A.A. 36	PUEBLA	22010018	220501	200323	517-609	0255	01	01	00019744	MESA DE 230 CM CON RESPALDO Y DOBLE FREGADERO CENTRAL PARA OLLAS. DESCRIPCION TECNICA	09	09530007	099001	1G1000	2024M06	1	40,357.00	40,357.00
51901	Equipo de administración	21870489	0000390775	23|	M H.G.R. Y U.M.A.A. 36	PUEBLA	22010018	220501	200323	517-609	1139	01	01	00016947	MESA CALIENTE DE 159 CM	09	09530007	099001	1G1000	2024M06	1	54,992.00	54,992.00
51101	Mobiliario	21870413	0000390538	23|	M H.G.R. Y U.M.A.A. 36	PUEBLA	22010018	220501	200323	519-810	0413	00	01	0020633	SILLA ALTA INFANTIL DE POLIPROPILENO	09	09530007	099001	1G1000	2024M06	6	25,427.00	152,562.00
51101	Mobiliario	21870457	0000391582	23|	M H.G.R. Y U.M.A.A. 36	PUEBLA	22010018	220501	200323	519-033	0071	00	01	0020580	APARCADOR DE BICICLETAS EN ESPIRAL	09	09530007	099001	1G1000	2024M06	3	43,338.00	130,014.00
51101	Mobiliario	21870474	0000389552	23|	M H.G.R. Y U.M.A.A. 36	PUEBLA	22010018	220501	200323	519-824	0526	00	01	0020569	SILLON FIJO	09	09530007	099001	1G1000	2024M06	26	13,583.00	353,158.00
51101	Mobiliario	21870372	0000390833	23|	M H.G.R. Y U.M.A.A. 36	PUEBLA	22010018	220501	200323	511-076	1023	00	01	0020388	ARCHIVERO	09	09530007	099001	1G1000	2024M06	6	26,988.00	161,928.00
51101	Mobiliario	21870375	0000391373	23|	M H.G.R. Y U.M.A.A. 36	PUEBLA	22010018	220501	200323	511-076	0952	00	01	00019368	ARCHIVERO	09	09530007	099001	1G1000	2024M06	22	19,940.00	438,680.00
51101	Mobiliario	21870376	0000391834	23|	M H.G.R. Y U.M.A.A. 36	PUEBLA	22010018	220501	200323	511-619	1457	00	01	0020545	MESA DE APOYO LATERAL EN MDP	09	09530007	099001	1G1000	2024M06	9	14,635.00	131,715.00
51101	Mobiliario	21870377	0000391008	23|	M H.G.R. Y U.M.A.A. 36	PUEBLA	22010018	220501	200323	511-836	0496	00	01	0020014	SILLA GIRATORIA	09	09530007	099001	1G1000	2024M06	8	11,648.00	93,184.00
51101	Mobiliario	21870378	0000391010	23|	M H.G.R. Y U.M.A.A. 36	PUEBLA	22010018	220501	200323	511-836	0505	00	01	0020015	SILLON GIRATORIO	09	09530007	099001	1G1000	2024M06	170	10,789.00	1,834,130.00
51101	Mobiliario	21870381	0000390280	23|	M H.G.R. Y U.M.A.A. 36	PUEBLA	22010018	220501	200323	519-630	5462	00	01	0020068	MESA PARA DIBUJO (RESTIRADOR) 150 CM	09	09530007	099001	1G1000	2024M06	1	7,871.00	7,871.00
51101	Mobiliario	21870382	0000391248	23|	M H.G.R. Y U.M.A.A. 36	PUEBLA	22010018	220501	200323	511-814	0421	00	01	0020673	SILLA FIJA DE POLIPROPILENO	09	09530007	099001	1G1000	2024M06	2	7,568.00	15,136.00
51101	Mobiliario	21870383	0000390282	23|	M H.G.R. Y U.M.A.A. 36	PUEBLA	22010018	220501	200323	519-104	0539	00	01	0020048	BANCA EN REGADERA	09	09530007	099001	1G1000	2024M06	56	7,186.00	402,416.00
51101	Mobiliario	21870384	0000390846	23|	M H.G.R. Y U.M.A.A. 36	PUEBLA	22010018	220501	200323	511-814	0379	00	01	0020412	SILLA APILABLE CON TAPIZ DE TELA Y ESTRUCTURA DE TRINEO	09	09530007	099001	1G1000	2024M06	34	5,901.00	200,634.00
51101	Mobiliario	21870386	0000390841	23|	M H.G.R. Y U.M.A.A. 36	PUEBLA	22010018	220501	200323	511-263	0353	00	01	0020410	MODULO ESCRITORIO AUTO SUSTENTABLE PARA 1 LUGAR, CORREDERAS (GAVETAS Y CAJONES) CON SISTEMA DE BALEROS DE PRECISION. FRENTE 161 CM, FONDO 83.5 CM, ALTURA 130 CM.	09	09530007	099001	1G1000	2024M06	5	76,024.00	380,120.00
51101	Mobiliario	21870388	0000389957	23|	M H.G.R. Y U.M.A.A. 36	PUEBLA	22010018	220501	200323	511-076	0966	00	01	00019969	ARCHIVERO	09	09530007	099001	1G1000	2024M06	1	29,974.00	29,974.00
51101	Mobiliario	21870391	0000390324	23|	M H.G.R. Y U.M.A.A. 36	PUEBLA	22010018	220501	200323	511-836	0484	00	01	00020013	SILLON FIJO	09	09530007	099001	1G1000	2024M06	350	9,578.00	3,352,300.00
51101	Mobiliario	21870392	0000390629	23|	M H.G.R. Y U.M.A.A. 36	PUEBLA	22010018	220501	200323	519-104	0574	00	01	0020052	BANCA VESTIDOR PARA CONSULTORIO	09	09530007	099001	1G1000	2024M06	46	7,863.00	361,698.00
51101	Mobiliario	21870393	0000391215	23|	M H.G.R. Y U.M.A.A. 36	PUEBLA	22010018	220501	200323	511-836	0558	00	01	0020417	SILLON GIRATORIO	09	09530007	099001	1G1000	2024M06	4	7,011.00	28,044.00

ANEXOS
DIVISIÓN DE CONTRATOS

GOBIERNO DE MÉXICO | IMSS

DIRECCIÓN DE FINANZAS
Unidad de Operación Financiera
Coordinación de Presupuesto e Información Programática

Anexo 1 Equipamiento 2024

Clave de cartera SHCP : 2250GYR0023 **No. de programa o proyecto PREI :** 21220002
No. solicitud de SHCP : 67020 **Cuenta contable PREI:** 13350109 **OLI No.:** 036 / 0685

Nombre del programa o proyecto : **Construcción del Hospital General de Zona de 180 camas en sustitución del HGR 36 San Alejandro, Puebla**

cifras en pesos

Clave COG	Nombre de clave COG	ID de Transac.	ID de Solicitud	CUR	Nombre de la Unidad	PREI Millenium Presupuesto del Destino del Bien				SAI				PREI		PREI Milenium Control de Compromisos					Monto autorizado		
						Municipio /Estado	Ubicación	UI	Centro de Costo	GPO-GEN	ESP	DIF	VAR	ID de Artículo	Descripción	URG	URG Ubicación	UI	Centro de Costo	Periodo Pptal	No. de bienes	Precio Unitario con IVA	Importe Total con IVA
51101	Mobiliario	21870395	0000392001	23|	M H.G.R. Y U.M.A.A. 36	PUEBLA	22010018	220501	200323	519-160	0357	00	01	0020055	CARRO DE ASEO	09	09530007	099001	1G1000	2024M06	42	5,656.00	237,552.00
51101	Mobiliario	21870397	0000391376	23|	M H.G.R. Y U.M.A.A. 36	PUEBLA	22010018	220501	200323	511-883	0556	00	01	0020020	TARJETERO SENCILLO PARA TARJETAS DE 7.62 X 12.70 CM	09	09530007	099001	1G1000	2024M06	6	3,606.00	21,636.00
51101	Mobiliario	21870398	0000389996	23|	M H.G.R. Y U.M.A.A. 36	PUEBLA	22010018	220501	200323	511-622	0194	00	01	0019699	MODULO DE ATENCION	09	09530007	099001	1G1000	2024M06	1	280,530.00	280,530.00
51101	Mobiliario	21870402	0000390990	23|	M H.G.R. Y U.M.A.A. 36	PUEBLA	22010018	220501	200323	511-026	0527	00	01	0019979	ANAQUEL PARA LIBROS Y REVISTAS FRENTE 90 CM	09	09530007	099001	1G1000	2024M06	2	41,541.00	83,082.00
51101	Mobiliario	21870404	0000392008	23|	M H.G.R. Y U.M.A.A. 36	PUEBLA	22010018	220501	200323	519-160	0365	00	01	0020056	CARRO TRANSPORTADOR DE BIBERONES	09	09530007	099001	1G1000	2024M06	3	21,785.00	65,355.00
51101	Mobiliario	21870406	0000390618	23|	M H.G.R. Y U.M.A.A. 36	PUEBLA	22010018	220501	200323	511-076	1007	00	01	0019973	ARCHIVERO	09	09530007	099001	1G1000	2024M06	10	19,079.00	190,790.00
51101	Mobiliario	21870407	0000389977	23|	M H.G.R. Y U.M.A.A. 36	PUEBLA	22010018	220501	200323	511-619	1381	00	01	0020003	MESA PARA SALA DE USOS MULTIPLES	09	09530007	099001	1G1000	2024M06	13	14,900.00	193,700.00
51101	Mobiliario	21870408	0000391839	23|	M H.G.R. Y U.M.A.A. 36	PUEBLA	22010018	220501	200323	511-619	1465	00	01	0020546	MESA DE USOS MULTIPLES EN MDP	09	09530007	099001	1G1000	2024M06	78	13,641.00	1,063,998.00
51101	Mobiliario	21870409	0000392006	23|	M H.G.R. Y U.M.A.A. 36	PUEBLA	22010018	220501	200323	511-836	0458	00	01	0020010	SILLON CONFORTABLE DE 1 LUGAR	09	09530007	099001	1G1000	2024M06	58	12,932.00	750,056.00
51101	Mobiliario	21870411	0000390202	23|	M H.G.R. Y U.M.A.A. 36	PUEBLA	22010018	220501	200323	511-814	0405	00	01	0020556	SILLA ALTA GIRATORIA CON MECANISMO DE CONTACTO PERMANENTE Y APOYA REPOSA PIES	09	09530007	099001	1G1000	2024M06	34	10,292.00	349,928.00
51101	Mobiliario	21870412	0000390983	23|	M H.G.R. Y U.M.A.A. 36	PUEBLA	22010018	220501	200323	519-146	0542	00	01	0020054	BUTACA PARA AUDITORIO LARGO 54 CM, ANCHO 66 CM, ALTURA VARIABLE 83 CM.	09	09530007	099001	1G1000	2024M06	150	7,647.00	1,147,050.00
51101	Mobiliario	21870418	0000389562	23|	M H.G.R. Y U.M.A.A. 36	PUEBLA	22010018	220501	200323	511-465	0039	00	01	0020588	GUARDA INFERIOR DE 150 CM	09	09530007	099001	1G1000	2024M06	47	31,097.00	1,461,559.00
51101	Mobiliario	21870420	0000389510	23|	M H.G.R. Y U.M.A.A. 36	PUEBLA	22010018	220501	200323	517-063	0136	00	01	0020085	ANAQUEL PARA OLLAS	09	09530007	099001	1G1000	2024M06	3	26,693.00	80,079.00
51101	Mobiliario	21870423	0000389669	23|	M H.G.R. Y U.M.A.A. 36	PUEBLA	22010018	220501	200323	519-630	5454	00	01	0020067	MESA PARA COMPUTADORA	09	09530007	099001	1G1000	2024M06	27	11,055.00	298,485.00
51101	Mobiliario	21870425	0000390182	23|	M H.G.R. Y U.M.A.A. 36	PUEBLA	22010018	220501	200323	519-810	0393	00	01	0020077	SILLA PARA AULA FRENTE 60 CM, FONDO 75 CM	09	09530007	099001	1G1000	2024M06	40	7,415.00	296,600.00
51101	Mobiliario	21870426	0000389543	23|	M H.G.R. Y U.M.A.A. 36	PUEBLA	22010018	220501	200323	519-873	0141	00	01	0020081	TARIMA	09	09530007	099001	1G1000	2024M06	23	6,741.00	155,043.00
51101	Mobiliario	21870427	0000391572	23|	M H.G.R. Y U.M.A.A. 36	PUEBLA	22010018	220501	200323	511-814	0394	00	01	0020555	SILLA FIJA DE RESPALDO BAJO BASE DE TRINEO TAPIZADA EN TELA	09	09530007	099001	1G1000	2024M06	356	5,934.00	2,112,504.00
51101	Mobiliario	21870429	0000389980	23|	M H.G.R. Y U.M.A.A. 36	PUEBLA	22010018	220501	200323	511-622	0226	00	01	0020005	MODULO ESCRITORIO AUTOSUSTENTABLE PARA DOS LUGARES	09	09530007	099001	1G1000	2024M06	1	59,982.00	59,982.00
51101	Mobiliario	21870431	0000391665	23|	M H.G.R. Y U.M.A.A. 36	PUEBLA	22010018	220501	200323	511-619	1378	00	01	0020002	MESA RECTANGULAR DE JUNTAS PARA 10 PERSONAS	09	09530007	099001	1G1000	2024M06	3	37,283.00	111,849.00
51101	Mobiliario	21870432	0000389648	23|	M H.G.R. Y U.M.A.A. 36	PUEBLA	22010018	220501	200323	511-026	0517	00	01	0019978	ANAQUEL FIJO	09	09530007	099001	1G1000	2024M06	13	34,910.00	453,830.00
51101	Mobiliario	21870433	0000390877	23|	M H.G.R. Y U.M.A.A. 36	PUEBLA	22010018	220501	200323	511-622	0291	00	01	0020542	MODULO EN L PARA CONSULTORIO CON LATERAL DERECHO	09	09530007	099001	1G1000	2024M06	1	31,897.00	31,897.00
51101	Mobiliario	21870434	0000391191	23|	M H.G.R. Y U.M.A.A. 36	PUEBLA	22010018	220501	200323	511-401	0094	00	01	0020401	EXHIBIDOR DE REVISTAS	09	09530007	099001	1G1000	2024M06	1	27,868.00	27,868.00

Anexo 1 Equipamiento 2024

Clave de cartera SHCP : 2250GYR0023 **No. de programa o proyecto PREI :** 21220002 **OLI No.:** 036 / 0685
No. solicitud de SHCP : 67020 **Cuenta contable PREI:** 13350109

Nombre del programa o proyecto : Construcción del Hospital General de Zona de 180 camas en sustitución del HGR 36 San Alejandro, Puebla

cifras en pesos

Clave COG	Nombre de clave COG	ID de Transac.	ID de Solicitud	CUR	Nombre de la Unidad	PREI Millenium Presupuesto del Destino del Bien				SAI				PREI		PREI Milenium Control de Compromisos					Monto autorizado		
						Municipio /Estado	Ubicación	UI	Centro de Costo	GPO-GEN	ESP	DIF	VAR	ID de Artículo	Descripción	URG	URG Ubicación	UI	Centro de Costo	Periodo Pptal	No. de bienes	Precio Unitario con IVA	Importe Total con IVA
51101	Mobiliario	21870435	0000391838	231	M H.G.R. Y U.M.A.A. 36	PUEBLA	22010018	220501	200323	511-026	0532	00	01	00020387	ANAQUEL DOBLE PARA LIBROS Y REVISTAS. DIMENSIONES GENERALES: LARGO 90CM, ANCHO 70CM, ALTURA 200CM	09	09530007	099001	1G1000	2024M06	10	26,735.00	267,350.00
51101	Mobiliario	21870436	0000390316	231	M H.G.R. Y U.M.A.A. 36	PUEBLA	22010018	220501	200323	511-836	0466	00	01	00020011	SILLON CONFORTABLE DE 3 LUGARES	09	09530007	099001	1G1000	2024M06	12	23,303.00	279,636.00
51101	Mobiliario	21870437	0000391320	231	M H.G.R. Y U.M.A.A. 36	PUEBLA	22010018	220501	200323	519-104	0541	00	01	00020049	BANCA EN TANDEM	09	09530007	099001	1G1000	2024M06	162	21,124.00	3,422,088.00
51101	Mobiliario	21870438	0000390512	231	M H.G.R. Y U.M.A.A. 36	PUEBLA	22010018	220501	200323	511-883	0579	00	01	00020022	TARJETERO TRIPLE DE 10 GAVETAS PARA TARJETAS DE 7.62 X 12.70 CM	09	09530007	099001	1G1000	2024M06	2	20,322.00	40,644.00
51101	Mobiliario	21870439	0000391661	231	M H.G.R. Y U.M.A.A. 36	PUEBLA	22010018	220501	200323	511-076	0975	00	01	00019970	ARCHIVERO	09	09530007	099001	1G1000	2024M06	4	16,127.00	64,508.00
51101	Mobiliario	21870440	0000391325	231	M H.G.R. Y U.M.A.A. 36	PUEBLA	22010018	220501	200323	511-076	1016	00	01	00019974	ARCHIVERO	09	09530007	099001	1G1000	2024M06	1	13,360.00	13,360.00
51101	Mobiliario	21870441	0000390151	231	M H.G.R. Y U.M.A.A. 36	PUEBLA	22010018	220501	200323	511-814	0382	00	01	00020554	SILLA GIRATORIA	09	09530007	099001	1G1000	2024M06	248	9,609.00	2,383,032.00
51101	Mobiliario	21870442	0000390624	231	M H.G.R. Y U.M.A.A. 36	PUEBLA	22010018	220501	200323	519-104	0569	00	01	00020051	BANCA VESTIDOR PARA BAÑOS CAPACIDAD DE CARGA: 150 KG	09	09530007	099001	1G1000	2024M06	46	7,316.00	336,536.00
51101	Mobiliario	21870446	0000391565	231	M H.G.R. Y U.M.A.A. 36	PUEBLA	22010018	220501	200323	519-824	0504	00	01	00020078	SILLON ACOJINABLE RECLINABLE SISTEMA MECANICO	09	09530007	099001	1G1000	2024M06	73	40,473.00	2,954,529.00
51101	Mobiliario	21870449	0000389892	231	M H.G.R. Y U.M.A.A. 36	PUEBLA	22010018	220501	200323	511-465	0024	00	01	00020587	GUARDA INFERIOR DE 120 CM	09	09530007	099001	1G1000	2024M06	4	23,236.00	92,944.00
51101	Mobiliario	21870450	0000390976	231	M H.G.R. Y U.M.A.A. 36	PUEBLA	22010018	220501	200323	511-026	0492	00	01	00019976	ANAQUEL ESQUELETO	09	09530007	099001	1G1000	2024M06	118	22,760.00	2,685,680.00
51101	Mobiliario	21870455	0000391863	231	M H.G.R. Y U.M.A.A. 36	PUEBLA	22010018	220501	200323	511-836	0514	00	01	00020413	SILLON CONFORTABLE DE 2 LUGARES, TAPIZADO EN TELA LARGO 150 CM, FONDO 85 CM, ALTURA 75 CM, CAPACIDAD DE CARGA: 175 KG	09	09530007	099001	1G1000	2024M06	13	13,197.00	171,561.00
51101	Mobiliario	21870456	0000390146	231	M H.G.R. Y U.M.A.A. 36	PUEBLA	22010018	220501	200323	519-873	0151	00	01	00020082	TARIMA	09	09530007	099001	1G1000	2024M06	2	11,306.00	22,612.00
51101	Mobiliario	21870458	0000390882	231	M H.G.R. Y U.M.A.A. 36	PUEBLA	22010018	220501	200323	511-619	1476	00	01	00020559	MESA CIRCULAR	09	09530007	099001	1G1000	2024M06	24	29,906.00	717,744.00
51101	Mobiliario	21870460	0000390616	231	M H.G.R. Y U.M.A.A. 36	PUEBLA	22010018	220501	200323	511-076	0988	00	01	00019971	ARCHIVERO	09	09530007	099001	1G1000	2024M06	94	28,209.00	2,651,646.00
51101	Mobiliario	21870462	0000391324	231	M H.G.R. Y U.M.A.A. 36	PUEBLA	22010018	220501	200323	511-076	0998	02	01	00018554	ARCHIVERO	09	09530007	099001	1G1000	2024M06	1	24,929.00	24,929.00
51101	Mobiliario	21870463	0000391243	231	M H.G.R. Y U.M.A.A. 36	PUEBLA	22010018	220501	200323	511-619	1483	00	01	00020561	MESA DE CENTRO EN MDP	09	09530007	099001	1G1000	2024M06	9	21,400.00	192,600.00
51101	Mobiliario	21870464	0000389667	231	M H.G.R. Y U.M.A.A. 36	PUEBLA	22010018	220501	200323	511-883	0534	00	01	00020018	TARJETERO DOBLE PARA TARJETAS DE 12.70 X 20.3 CM (5 PULGADAS X 8 PULGADAS).	09	09530007	099001	1G1000	2024M06	7	9,560.00	66,920.00
51101	Mobiliario	21870466	0000389965	231	M H.G.R. Y U.M.A.A. 36	PUEBLA	22010018	220501	200323	511-619	1363	00	01	00020001	MESA ESQUINERA FABRICADA EN MDF. FRENTE 50CM	09	09530007	099001	1G1000	2024M06	11	8,329.00	91,619.00
51101	Mobiliario	21870467	0000392019	231	M H.G.R. Y U.M.A.A. 36	PUEBLA	22010018	220501	200323	511-836	0471	00	01	00020012	SILLON FIJO DE RESPALDO ALTO BASE DE TRINEO.	09	09530007	099001	1G1000	2024M06	548	7,935.00	4,348,380.00
51101	Mobiliario	21870470	0000390517	231	M H.G.R. Y U.M.A.A. 36	PUEBLA	22010018	220501	200323	519-865	0105	00	01	00020079	TABLERO DE CORCHO	09	09530007	099001	1G1000	2024M06	94	3,797.00	356,918.00

ANEXOS
DIVISIÓN DE CONTRATOS

GOBIERNO DE MÉXICO | IMSS

DIRECCIÓN DE FINANZAS
Unidad de Operación Financiera
Coordinación de Presupuesto e Información Programática

Anexo 1 Equipamiento 2024

Clave de cartera SHCP : 2250GYR0023 **No. de programa o proyecto PREI :** 21220002 **OLI No.:** 036 / 0685
No. solicitud de SHCP : 67020 **Cuenta contable PREI:** 13350109

Nombre del programa o proyecto : **Construcción del Hospital General de Zona de 180 camas en sustitución del HGR 36 San Alejandro, Puebla**

cifras en pesos

Clave COG	Nombre de clave COG	ID de Transac.	ID de Solicitud	CUR	Nombre de la Unidad	PREI Millenium Presupuesto del Destino del Bien				SAI				PREI		PREI Milenium Control de Compromisos					Monto autorizado		
						Municipio /Estado	Ubicación	UI	Centro de Costo	GPO-GEN	ESP	DIF	VAR	ID de Artículo	Descripción	URG	URG Ubicación	UI	Centro de Costo	Periodo Pptal	No. de bienes	Precio Unitario con IVA	Importe Total con IVA
51101	Mobiliario	21870471	0000390193	23|	M.H.G.R. Y U.M.A.A. 36	PUEBLA	22010018	220501	200323	519-865	0114	00	01	0020080	TABLERO DE CORCHO DE 150 CM	09	09530007	099001	1G1000	2024M06	1	3,440.00	3,440.00
51101	Mobiliario	21870476	0000390641	23|	M.H.G.R. Y U.M.A.A. 36	PUEBLA	22010018	220501	200323	511-622	0182	00	01	0019698	MODULO DE ATENCION Y ORIENTACION AL DERECHOHABIENTE	09	09530007	099001	1G1000	2024M06	1	273,265.00	273,265.00
51101	Mobiliario	21870480	0000392015	23|	M.H.G.R. Y U.M.A.A. 36	PUEBLA	22010018	220501	200323	519-160	0376	00	01	0020057	CARRO TRANSPORTADOR DE ROPA HUMEDA ACABADOS: ACERO INOXIDABLE	09	09530007	099001	1G1000	2024M06	3	35,616.00	106,848.00
51101	Mobiliario	21870481	0000391671	23|	M.H.G.R. Y U.M.A.A. 36	PUEBLA	22010018	220501	200323	511-026	0501	00	01	0019977	ANAQUEL FIJO	09	09530007	099001	1G1000	2024M06	214	29,308.00	6,271,912.00
51101	Mobiliario	21870483	0000390967	23|	M.H.G.R. Y U.M.A.A. 36	PUEBLA	22010018	220501	200323	519-104	0551	00	01	0020050	BANCA EN TANDEM	09	09530007	099001	1G1000	2024M06	110	23,794.00	2,617,340.00
51101	Mobiliario	21870484	0000390651	23|	M.H.G.R. Y U.M.A.A. 36	PUEBLA	22010018	220501	200323	519-630	5432	00	01	0020065	MESA LISA DE 180 CM PARA DOBLAR ROPA.	09	09530007	099001	1G1000	2024M06	1	23,411.00	23,411.00
51101	Mobiliario	21870487	0000391366	23|	M.H.G.R. Y U.M.A.A. 36	PUEBLA	22010018	220501	200323	511-883	0529	00	01	0020017	TARJETERO DOBLE PARA TARJETAS DE 7.62 X 12.70 CM	09	09530007	099001	1G1000	2024M06	1	7,103.00	7,103.00
51101	Mobiliario	21870488	0000389633	23|	M.H.G.R. Y U.M.A.A. 36	PUEBLA	22010018	220501	200323	511-619	1345	00	01	0019999	MESA DE APOYO PARA TELEFONOS FABRICADA EN MDF. FRENTE 45 CM	09	09530007	099001	1G1000	2024M06	13	5,039.00	65,507.00
TOTAL																					4577	3,152,662.00	67,328,855.00

IMSS	INSTITUTO MEXICANO DEL SEGURO SOCIAL DIRECCIÓN DE ADMINISTRACIÓN UNIDAD DE ADQUISICIONES COORDINACIÓN DE ADQUISICIÓN DE BIENES Y CONTRATACIÓN DE SERVICIOS COORDINACIÓN TÉCNICA DE PLANEACIÓN Y CONTRATOS	Contrato Número 050GYR975N00324-001-00

ANEXO 2 (DOS)

"ANEXO 3. ANEXO TÉCNICO, ANEXO 3.1 CEDULAS DE DESCRIPCIÓN DE LOS BIENES, ANEXO 3.2 RELACIÓN Y CANTIDAD DE BIENES, ANEXO 3.3 REQUISITOS PARA LOS BIENES, ANEXO 3.4 GUÍA DE DISTRIBUCIÓN, ANEXO 4. TÉRMINOS Y CONDICIONES, ANEXO 4.1, DESCRIPCIÓN AMPLIA Y DETALLADA DE LOS BIENES OFERTADOS, ANEXO 4.2, ANEXO 4.2A., ANEXO 4.2B., ANEXO 4.2C., ANEXO 4.2D., ANEXO 4.3, ANEXO 4.4, ANEXO 4.5 Y ANEXO 4.6 OFICIO NÚMERO 09 53 84 61 1CFI/2024/6144"

DIVISIÓN DE CONTRATOS
NIVEL CENTRAL

ANEXOS
DIVISION DE CONTRATOS

SIN TEXTO

Anexo No. 3
Anexo Técnico

Adquisición de Bienes para el Programa **"Mobiliario Administrativo para Hospitales Prioritarios" (7 Obras)**, con No. de Requisición **"OP-EA-MA-01-2024-7OBRAS"**

a) Descripción amplia y detallada de los bienes, incluyendo las cantidades por partida
PLas características y especificaciones técnicas de los bienes objeto del presente requerimiento, se encuentran debidamente descritas en el **Anexo No. 3.1** "Cédulas de Descripción de los bienes".

Asimismo, se deberán considerar las cantidades y requisitos contenidos el **Anexo No. 3.2** "Relación y Cantidad de Bienes" y **Anexo No. 3.3** "Requisitos para los bienes", precisando que los bienes deberán entregarse a entera satisfacción del Instituto, en las Unidades Médicas que se detallan en el **Anexo No. 3.4** "Guía de Distribución", con el desglose de cantidades requeridas, incluyendo los trabajos y accesorios necesarios para su instalación.

Los bienes objeto del presente requerimiento se encuentran contenidos en el **Anexo No. 3.2** "Relación y Cantidad de Bienes".

Por cuanto hace a la forma de abastecimiento, para todas las partidas, se adjudicará la cantidad total de los bienes requeridos de cada partida a un solo licitante, conforme a lo señalado en todos los escenarios del **Anexo No. 3.2** "Relación y Cantidad de Bienes".

PART.	CUCOP	PREI	SAI	DESCRIPCIÓN	CANTIDAD
1	51200305	16957	517.609.0784.01.01	MESA PARA COMEDOR 4 LUGARES. FABRICADA A BASE DE: 1. CUBIERT	74
2	51200301	16972	517.609.0495.01.01	MESA DE 270 CM. CON RESPALDO, ESCURRIDERO Y DOBLE FREGADERO	2
3	51100122	18554	511.076.0898.02.01	ARCHIVERO DE 4 GAVETAS CON FRENTES EN MDF. DIMENSIONES GENER	1
4	51100208	19698	511.622.0182.00.01	MODULO DE ATENCION Y ORIENTACION AL DERECHOHABIENTE TIPO A	1
5	51100209	19699	511.622.0194.00.01	MODULO DE ATENCION Y ORIENTACION AL DERECHOHABIENTE TIPO B	1
6	51100305	19708	519.695.1897.01.01	PIZARRON MAGNETICO DE PARED DE 120 CM. DESCRIPCION TECNICA:	16
7	51200295	19744	517.609.0255.01.01	MESA DE 230 CM CON RESPALDO Y DOBLE FREGADERO CENTRAL PARA O	1
8	51200304	19765	517.609.0727.01.01	MESA DE 210 CM CON RESPALDO Y DOBLE FREGADERO IZQUIERDO. DIM	1
9	51100133	19968	511.076.0952.00.01	ARCHIVERO GUARDA VISIBLE SENCILLO. DIMENSIONES GENERALES: LA	22
10	51100123	19969	511.076.0966.00.01	ARCHIVERO DE 2 GAVETAS CON CAJA FUERTE. DIMENSIONES GENERALE	1
11	51100124	19970	511.076.0975.00.01	ARCHIVERO 4 GAVETAS. MOVIMIENTOS O SISTEMAS: SISTEMA DE CORR	4
12	51100125	19971	511.076.0988.00.01	ARCHIVERO DE 4 GAVETAS CON PUERTAS ABATIBLES Y DESLIZABLES.	105
13	51100132	19973	511.076.1007.00.01	ARCHIVERO GUARDA VISIBLE DOBLE. DIMENSIONES GENERALES: LARGO	10
14	51100127	19974	511.076.1016.00.01	ARCHIVERO DE 2 GAVETAS CON PUERTAS ABATIBLES Y DESLIZABLES.	1
15	51100115	19976	511.026.0492.00.01	ANAQUEL ESQUELETO 7 ENTREPAÑOS. CAPACIDAD DE CARGA: 100 KG.	125

ANEXOS 2024
DIVISION DE CONTRATOS
PUERTO

PART.	CUCOP	PREI	SAI	DESCRIPCIÓN	CANTIDAD
16	51100116	19977	511.026.0501.00.01	ANAQUEL FIJO DE 45 CM UNA VISTA. DIMENSIONES GENERALES: FREN	216
17	51100117	19978	511.026.0517.00.01	ANAQUEL FIJO DOS VISTAS, DIMENSIONES GENERALES: FRENTE 85 CM	13
18	51100118	19979	511.026.0527.00.01	ANAQUEL PARA LIBROS Y REVISTAS. DIMENSIONES GENERALES: LARGO	6
19	51100136	19980	511.109.0345.00.01	BANCO ALTO. DIMENSIONES GENERALES: DIAMETRO DE ASIENTO 35CM,	20
20	51200035	19981	511.178.0113.00.01	CARRETILLA PORTA BULTOS. DIMENSIONES GENERALES: ANCHO 45CM,	6
21	51100143	19984	511.268.0282.00.01	CREDENZA DE 150CM CON BASES METALICAS. DIMENSIONES GENERALES	38
22	51100149	19989	511.339.1275.00.01	ESCRITORIO MODULAR DE 150CM CON LATERAL DERECHO. DIMENSIONES	37
23	51100150	19990	511.339.1288.00.01	ESCRITORIO MODULAR DE 150CM CON LATERAL IZQUIERDO. DIMENSION	55
24	51100151	19991	511.339.1295.00.01	ESCRITORIO MODULAR DE 180CM CON LATERAL DERECHO. DIMENSIONES	1
25	51100159	19992	511.339.1304.00.01	ESCRITORIO MODULAR TIPO BALA DE 120CM SIN LATERAL. DIMENSION	31
26	51100160	19993	511.339.1313.00.01	ESCRITORIO MODULAR TIPO BALA DE 150CM SIN LATERAL. DIMENSION	6
27	51100170	19996	511.451.0281.00.01	GABINETE UNIVERSAL. DIMENSIONES GENERALES: LARGO 90 CM, ANCH	18
28	51100185	19999	511.619.1345.00.01	MESA DE APOYO PARA TELEFONOS. DIMENSIONES GENERALES: LARGO 4	10
29	51100191	20001	511.619.1363.00.01	MESA ESQUINERA FABRICADA EN MDF. DIMENSIONES GENERALES: LARG	11
30	51100195	20002	511.619.1378.00.01	MESA RECTANGULAR DE JUNTAS PARA 10 PERSONAS. DIMENSIONES GEN	5
31	51100194	20003	511.619.1381.00.01	MESA PARA SALA DE USOS MULTIPLES. DIMENSIONES GENERALES: LAR	26
32	51100220	20005	511.622.0226.00.01	MODULO ESCRITORIO AUTOSUSTENTABLE PARA DOS LUGARES. MOVIMIEN	1
33	51100225	20006	511.790.0227.00.01	PORTAROTAFOLIO CON PIZARRON. DIMENSIONES GENERALES: FRENTE 8	10
34	51100232	20009	511.814.0364.00.01	SILLA GIRATORIA DE RESPALDO BAJO TAPIZADA EN POLIPIEL CON PI	93
35	51100236	20010	511.836.0458.00.01	SILLON CONFORTABLE DE 1 LUGAR, TAPIZADO EN TELA. DIMENSIONES	70
36	51100240	20011	511.836.0466.00.01	SILLON CONFORTABLE DE 3 LUGARES, TAPIZADO EN TELA DIMENSIONE	16
37	51100242	20012	511.836.0471.00.01	SILLON FIJO DE RESPALDO ALTO BASE DE TRINEO. DIMENSIONES GEN	254
38	51100243	20013	511.836.0484.00.01	SILLON FIJO DE RESPALDO BAJO BASE DE TRINEO TAPIZADO EN PIEL	402
39	51100231	20014	511.836.0496.00.01	SILLON GIRATORIO DE RESPALDO ALTO TAPIZADA EN POLIPIEL CON P	7
40	51100248	20015	511.836.0505.00.01	SILLON GIRATORIO DE RESPALDO BAJO CON PISTON NEUMATICO. DIME	118
41	51100252	20017	511.883.0529.00.01	TARJETERO DOBLE PARA TARJETAS DE 7.62 X 12.70 CM (3 PULGADAS	1
42	51100251	20018	511.883.0534.00.01	TARJETERO DOBLE PARA TARJETAS DE 12.70 X 20.3 CM (5 PULGADAS	7
43	51100255	20020	511.883.0556.00.01	TARJETERO SENCILLO PARA TARJETAS DE 7.62 X 12.70 CM (3 PULGA	7
44	51100256	20022	511.883.0579.00.01	TARJETERO TRIPLE DE 10 GAVETAS PARA TARJETAS DE 7.62 X 12.70	2
45	51200399	20048	519.104.0539.00.01	BANCA EN REGADERA. DIMENSIONES GENERALES: LARGO 45 CM, ANCHO	75
46	51200400	20049	519.104.0541.00.01	BANCA EN TANDEM PARA 3 LUGARES. DIMENSIONES GENERALES: FRENT	164
47	51200401	20050	519.104.0551.00.01	BANCA EN TANDEM PARA 4 LUGARES. DIMENSIONES GENERALES: FRENT	105
48	51200402	20051	519.104.0569.00.01	BANCA VESTIDOR PARA BAÑOS. DIMENSIONES GENERALES: LARGO 120	55
49	51200403	20052	519.104.0574.00.01	BANCA VESTIDOR PARA CONSULTORIO. DIMENSIONES GENERALES: LARG	49
50	51200420	20055	519.160.0357.00.01	CARRO DE ASEO EN FORMA DE TIJERA. DIMENSIONES GENERALES: LAR	43
51	51200421	20056	519.160.0365.00.01	CARRO TRANSPORTADOR DE BIBERONES. DIMENSIONES GENERALES: LAR	3

ANEXOS
DIRECCIÓN DE CONTRATOS

2024
Felipe Carrillo
PUERTO

PART.	CUCOP	PREI	SAI	DESCRIPCIÓN	CANTIDAD
52	51200422	20057	519.160.0376.00.01	CARRO TRANSPORTADOR DE ROPA HUMEDA. DIMENSIONES GENERALES: L	3
53	51200430	20059	519.279.0022.00.01	DESPACHADOR DE MEDICAMENTOS DE ALTO CONSUMO. DIMENSIONES GEN	4
54	51200431	20060	519.315.0059.00.01	ESCALERA DE TIJERA 3 PELDAÑOS. DIMENSIONES GENERALES: ALTO 6	34
55	51200437	20062	519.630.5401.00.01	MESA DE TRABAJO PARA TALLER. DIMENSIONES GENERALES: LARGO 18	10
56	51200438	20063	519.630.5415.00.01	MESA INFANTIL MATERNAL. DIMENSIONES GENERALES: ANCHO 90 CM,	1
57	51200439	20064	519.630.5427.00.01	MESA INFANTIL PARA PREESCOLAR. DIMENSIONES GENERALES: CUBIER	3
58	51200440	20065	519.630.5432.00.01	MESA LISA DE 180 CM PARA DOBLAR ROPA. DIMENSIONES GENERALES:	1
59	51100302	20067	519.630.5454.00.01	MESA PARA COMPUTADORA CON ESTRUCTURA TUBULAR FRENTE 100 CM	5
60	51200442	20068	519.630.5462.00.01	MESA PARA DIBUJO (RESTIRADOR). DIMENSIONES GENERALES: FRENTE	2
61	51100307	20069	519.695.1974.00.01	PIZARRON DE 120 CM CON TABLERO DE CORCHO. DIMENSIONES GENERA	7
62	51100308	20070	519.695.1987.00.01	PIZARRON DE 120 CM MAGNETICO DE PARED. DIMENSIONES GENERALES	17
63	51100310	20072	519.695.2004.00.01	PIZARRON DE 150 CM MAGNETICO DE PARED. DIMENSIONES GENERALES	52
64	51100311	20073	519.695.2013.00.01	PIZARRON DE 180 CM MAGNETICO DE PARED. DIMENSIONES GENERALES	4
65	51200453	20074	519.810.0363.00.01	SILLA INFANTIL PRE-ESCOLAR. DIMENSIONES GENERALES: FRENTE 40	6
66	51200454	20075	519.810.0378.00.01	SILLA INFANTIL MATERNAL. DIMENSIONES GENERALES: FRENTE 30 CM	4
67	51200455	20076	519.810.0381.00.01	SILLA TIPO BOUNCER CON ESTRUCTURA DE TRINEO. MOVIMIENTOS / S	6
68	51200456	20077	519.810.0393.00.01	SILLA PARA AULA. DIMENSIONES GENERALES: FRENTE 60 CM, FONDO	40
69	51100325	20078	519.824.0504.00.01	SILLON ACOJINABLE RECLINABLE SISTEMA MECANICO DE PALANCAS PA	93
70	51100333	20079	519.865.0105.00.01	TABLERO DE CORCHO 120 CM. DIMENSIONES GENERALES: FRENTE 120	120
71	51100334	20080	519.865.0114.00.01	TABLERO DE CORCHO DE 150 CM. DIMENSIONES GENERALES: FRENTE 1	1
72	51200458	20081	519.873.0141.00.01	TARIMA PARA ESTIBAR MERCANCIAS. DIMENSIONES GENERALES: FRENT	23
73	51200459	20082	519.873.0151.00.01	TARIMA PLASTICA PARA PATIN HIDRAULICO. DIMENSIONES GENERALE	2
74	51200277	20084	517.013.0087.00.01	ALACENA ALTA DE 90 CM. DIMENSIONES GENERALES: FRENTE 90 CM,	43
75	51100287	20085	517.063.0136.00.01	ANAQUEL PARA OLLAS FRENTE 90 CM, FONDO 60 CM, ALTURA 180 CM	3
76	51200280	20087	517.256.0204.00.01	CARRO PARA CHAROLAS EN AUTOSERVICIO LARGO 80 CM, ANCHO 50 CM	2
77	51200281	20088	517.256.0213.00.01	CARRO TRANSPORTADOR DE CHAROLAS PARA ALIMENTOS. DIMENSIONES	3
78	51200282	20089	517.256.0226.00.01	CARRO TRANSPORTADOR DE OLLAS. DIMENSIONES GENERALES: LARGO	2
79	51200284	20090	517.270.0125.00.01	COCINETA CON PARRILLA ELECTRICA DERECHA Y FREGADERO IZQUIERD	1
80	51200285	20091	517.270.0137.00.01	COCINETA CON PARRILLA ELECTRICA IZQUIERDA FREGADERO DERECHO.	1
81	51200289	20092	517.272.0022.00.01	COLGADOR PARA UTENSILIOS DE COCINA. DIMENSIONES GENERALES	1
82	51200290	20093	517.301.0116.00.01	DEPOSITO DE PAN. DIMENSIONES GENERALES: FRENTE 70 CM, FONDO	1
83	51200319	20096	517.609.5467.00.01	MESA DE 180 CM CON RESPALDO Y FREGADERO DERECHO. DIMENSIONES	1
84	51200322	20099	517.609.5497.00.01	MESA CALIENTE DE 160 CM PARA VAPOR DE (4 CHAROLAS). DIMENSI	1
85	51200323	20100	517.609.5506.00.01	MESA DE 300 CM CON DOBLE FREGADERO CENTRAL. DIMENSIONES GENE	1
86	51200326	20103	517.609.5537.00.01	MESA DE 120 CM CON RESPALDO Y FREGADERO IZQUIERDO. DIMENSION	1

ANEXOS
Felipe Carrillo
DIVISIÓN DE CONTRATOS

PART.	CUCOP	PREI	SAI	DESCRIPCIÓN	CANTIDAD
87	51200327	20104	517.609.5549.00.01	MESA DE 180 CM CON RESPALDO Y DOBLE FREGADERO CENTRAL. DIMEN	2
88	51200328	20105	517.609.5559.00.01	MESA ELECTRICA CALIENTE MOVIL (2 CHAROLAS). DIMENSIONES GE	3
89	51200329	20106	517.609.5567.00.01	MESA ELECTRICA CALIENTE MOVIL (3 CHAROLAS). DIMENSIONES GE	1
90	51200330	20107	517.609.5572.00.01	MESA FRIA A HIELO MOVIL (3 CHAROLAS). DIMENSIONES GENERALES:	3
91	51200332	20109	517.609.5597.00.01	MESA FRIA PARA BARRA DE AUTO SERVICIO (4 CHAROLAS). DIMENSIO	1
92	51200334	20111	517.609.5613.00.01	MESA LISA DE 120 CM CON RESPALDO Y ENTREPAÑO. DIMENSIONES GE	15
93	51200335	20112	517.609.5625.00.01	MESA LISA DE 150 CM CON RESPALDO Y ENTREPAÑO. DIMENSIONES GE	4
94	51200337	20114	517.609.5647.00.01	MESA LISA PARA RECIBO DE LOZA CON ESCURRIDERO DERECHO FRENTE	2
95	51200340	20117	517.609.5683.00.01	MESA PARA TAJO DE 150 CM. DIMENSIONES GENERALES: FRENTE 150	1
96	51200341	20118	517.609.5695.00.01	MESA DE 230 CM PARA LAVADO DE BIBERONES CON TRIPLE FREGADERO	1
97	51100119	20387	511.026.0532.00.01	ANAQUEL DOBLE PARA LIBROS Y REVISTAS. DIMENSIONES GENERALES:	14
98	51100128	20388	511.076.1023.00.01	ARCHIVERO 4 GAVETAS CON FRENTES EN MDP. DIMENSIONES GENERALE	6
99	51100165	20401	511.401.0094.00.01	EXHIBIDOR DE REVISTAS. DIMENSIONES GENERALES: FRENTE 180 CM,	1
100	51100190	20405	511.619.1413.00.01	MESA DOBLE PARA GABINETE TIPO KARDEX. DIMENSIONES GENERALES:	3
101	51100219	20410	511.263.0353.00.01	MODULO ESCRITORIO AUTO SUSTENTABLE PARA 1 LUGAR. CORREDERAS	5
102	51100237	20412	511.814.0379.00.01	SILLA APILABLE CON TAPIZ DE TELA Y ESTRUCTURA DE TRINEO. DIM	113
103	51100238	20413	511.836.0514.00.01	SILLON CONFORTABLE DE 2 LUGARES, TAPIZADO EN TELA. DIMENSION	14
104	51100247	20417	511.836.0558.00.01	SILLON GIRATORIO DE RESPALDO ALTO TAPIZADO EN TELA, CON PIST	4
105	51200393	20493	517.825.0323.00.01	SILLA PARA COMEDOR FABRICADA EN ALUMINIO. DIMENSIONES GENERA	292
106	51100217	20542	511.622.0291.00.01	MODULO EN L PARA CONSULTORIO CON LATERAL DERECHO. DIMENSIONE	1
107	51100153	20543	511.339.1406.00.01	ESCRITORIO MODULAR EN C. DIMENSIONES GENERALES: LARGO 180CM,	1
108	51100184	20545	511.619.1457.00.01	MESA DE APOYO LATERAL EN MDP. DIMENSIONES GENERALES: FRENTE	10
109	51100189	20546	511.619.1465.00.01	MESA DE USOS MULTIPLES EN MDP. DIMENSIONES GENERALES: FRENTE	37
110	51100233	20554	511.814.0382.00.01	SILLA GIRATORIA DE REPALDO BAJO TAPIZADA EN TELA CON PISTON	343
111	51100230	20555	511.814.0394.00.01	SILLA FIJA DE RESPALDO BAJO BASE DE TRINEO TAPIZADA EN TELA.	338
112	51100226	20556	511.814.0405.00.01	SILLA ALTA GIRATORIA CON MECANISMO DE CONTACTO PERMANENTE Y	35
113	51100180	20559	511.619.1476.00.01	MESA CIRCULAR PARA JUNTAS DE 4 LUGARES DE CRISTAL. DIMENSION	35
114	51100186	20561	511.619.1483.00.01	MESA DE CENTRO EN MDP. DIMENSIONES GENERALES: ANCHO 80 CM, L	9
115	51100327	20568	519.824.0526.00.01	SILLON FIJO CONFORTABLE DE 1 LUGAR TAPIZADO EN TELA. DIMENSI	10
116	51200397	20580	519.033.0071.00.01	APARCADOR DE BICICLETAS EN ESPIRAL. DIMENSIONES GENERALES: (	3
117	51100298	20583	519.196.0194.00.01	CASILLERO DOBLE EN PLASTICO DE ALTA RESISTENCIA. DIMENSIONES	602
118	51100303	20586	519.630.5515.00.01	MESA RECTANGULAR PARA COMPUTADORA. DIMENSIONES GENERALES: FR	1
119	51100171	20587	511.465.0024.00.01	GUARDA INFERIOR DE 120 CM. DIMENSIONES GENERALES: LARGO 120	5
120	51100172	20588	511.465.0039.00.01	GUARDA INFERIOR DE 150 CM. DIMENSIONES GENERALES: LARGO 150	50
121	51100163	20592	511.339.1422.00.01	ESCRITORIO RECTANGULAR DE 150CM. DIMENSIONES GENERALES: LARG	50
122	51100164	20593	511.339.1437.00.01	ESCRITORIO RECTANGULAR DE 180 CM. DIMENSIONES GENERALES: LAR	1

ANEXOS
DEL CONTRATO

PART.	CUCOP	PREI	SAI	DESCRIPCIÓN	CANTIDAD
123	51200457	20633	519.810.0413.00.01	SILLA ALTA INFANTIL DE POLIPROPILENO. DIMENSIONES GENERALES:	6
124	51100229	20673	511.814.0421.00.01	SILLA FIJA DE POLIPROPILENO. DIMENSIONES GENERALES: ALTURA D	13
125	51200305	16957	517.609.0784.01.01	MESA PARA COMEDOR 4 LUGARES. FABRICADA A BASE DE: 1. CUBIERT	73
126	51200301	16972	517.609.0495.01.01	MESA DE 270 CM. CON RESPALDO, ESCURRIDERO Y DOBLE FREGADERO	2
127	51100122	18554	511.076.0898.02.01	ARCHIVERO DE 4 GAVETAS CON FRENTES EN MDF. DIMENSIONES GENER	1
128	51100208	19698	511.622.0182.00.01	MODULO DE ATENCION Y ORIENTACION AL DERECHOHABIENTE TIPO A	1
129	51100209	19699	511.622.0194.00.01	MODULO DE ATENCION Y ORIENTACION AL DERECHOHABIENTE TIPO B	1
130	51100305	19708	519.695.1897.01.01	PIZARRON MAGNETICO DE PARED DE 120 CM. DESCRIPCION TECNICA:	18
131	51200295	19744	517.609.0255.01.01	MESA DE 230 CM CON RESPALDO Y DOBLE FREGADERO CENTRAL PARA O	[illegible]
132	51200304	19765	517.609.0727.01.01	MESA DE 210 CM CON RESPALDO Y DOBLE FREGADERO IZQUIERDO. DIM	[illegible]
133	51100133	19968	511.076.0952.00.01	ARCHIVERO GUARDA VISIBLE SENCILLO. DIMENSIONES GENERALES: LA	22
134	51100123	19969	511.076.0966.00.01	ARCHIVERO DE 2 GAVETAS CON CAJA FUERTE. DIMENSIONES GENERALE	2
135	51100124	19970	511.076.0975.00.01	ARCHIVERO 4 GAVETAS. MOVIMIENTOS O SISTEMAS: SISTEMA DE CORR	7
136	51100125	19971	511.076.0988.00.01	ARCHIVERO DE 4 GAVETAS CON PUERTAS ABATIBLES Y DESLIZABLES.	102
137	51100132	19973	511.076.1007.00.01	ARCHIVERO GUARDA VISIBLE DOBLE. DIMENSIONES GENERALES: LARGO	10
138	51100127	19974	511.076.1016.00.01	ARCHIVERO DE 2 GAVETAS CON PUERTAS ABATIBLES Y DESLIZABLES.	1
139	51100116	19977	511.026.0501.00.01	ANAQUEL FIJO DE 45 CM UNA VISTA. DIMENSIONES GENERALES: FREN	201
140	51100117	19978	511.026.0517.00.01	ANAQUEL FIJO DOS VISTAS. DIMENSIONES GENERALES: FRENTE 85 CM	13
141	51100118	19979	511.026.0527.00.01	ANAQUEL PARA LIBROS Y REVISTAS. DIMENSIONES GENERALES: LARGO	4
142	51100136	19980	511.109.0345.00.01	BANCO ALTO. DIMENSIONES GENERALES: DIAMETRO DE ASIENTO 35CM,	19
143	51200035	19981	511.178.0113.00.01	CARRETILLA PORTA BULTOS. DIMENSIONES GENERALES: ANCHO 45CM,	7
144	51100143	19984	511.268.0282.00.01	CREDENZA DE 150CM CON BASES METALICAS. DIMENSIONES GENERALES	38
145	51100149	19989	511.339.1275.00.01	ESCRITORIO MODULAR DE 150CM CON LATERAL DERECHO. DIMENSIONES	50
146	51100150	19990	511.339.1288.00.01	ESCRITORIO MODULAR DE 150CM CON LATERAL IZQUIERDO. DIMENSION	87
147	51100151	19991	511.339.1295.00.01	ESCRITORIO MODULAR DE 180CM CON LATERAL DERECHO. DIMENSIONES	1
148	51100159	19992	511.339.1304.00.01	ESCRITORIO MODULAR TIPO BALA DE 120CM SIN LATERAL. DIMENSION	33
149	51100160	19993	511.339.1313.00.01	ESCRITORIO MODULAR TIPO BALA DE 150CM SIN LATERAL. DIMENSION	5
150	51100170	19996	511.451.0281.00.01	GABINETE UNIVERSAL. DIMENSIONES GENERALES: LARGO 90 CM, ANCH	15
151	51100185	19999	511.619.1345.00.01	MESA DE APOYO PARA TELEFONOS. DIMENSIONES GENERALES: LARGO 4	15
152	51100191	20001	511.619.1363.00.01	MESA ESQUINERA FABRICADA EN MDF. DIMENSIONES GENERALES: LARG	13
153	51100195	20002	511.619.1378.00.01	MESA RECTANGULAR DE JUNTAS PARA 10 PERSONAS. DIMENSIONES GEN	5
154	51100194	20003	511.619.1381.00.01	MESA PARA SALA DE USOS MULTIPLES. DIMENSIONES GENERALES: LAR	27
155	51100220	20005	511.622.0226.00.01	MODULO ESCRITORIO AUTOSUSTENTABLE PARA DOS LUGARES. MOVIMIEN	1
156	51100225	20006	511.790.0227.00.01	PORTAROTAFOLIO CON PIZARRON. DIMENSIONES GENERALES: FRENTE 8	8
157	51100232	20009	511.814.0364.00.01	SILLA GIRATORIA DE RESPALDO BAJO TAPIZADA EN POLIPIEL CON PI	91
158	51100236	20010	511.836.0458.00.01	SILLON CONFORTABLE DE 1 LUGAR, TAPIZADO EN TELA. DIMENSIONES	61

ANEXOS
DIVISION DE CONTRATOS

2024
Felipe Carrillo
PUERTO

PART.	CUCOP	PREI	SAI	DESCRIPCIÓN	CANTIDAD
159	51100240	20011	511.836.0466.00.01	SILLON CONFORTABLE DE 3 LUGARES, TAPIZADO EN TELA DIMENSIONE	17
160	51100242	20012	511.836.0471.00.01	SILLON FIJO DE RESPALDO ALTO BASE DE TRINEO. DIMENSIONES GEN	576
161	51100243	20013	511.836.0484.00.01	SILLON FIJO DE RESPALDO BAJO BASE DE TRINEO TAPIZADO EN PIEL	389
162	51100231	20014	511.836.0496.00.01	SILLON GIRATORIO DE RESPALDO ALTO TAPIZADA EN POLIPIEL CON P	14
163	51100248	20015	511.836.0505.00.01	SILLON GIRATORIO DE RESPALDO BAJO CON PISTON NEUMATICO. DIME	145
164	51100252	20017	511.883.0529.00.01	TARJETERO DOBLE PARA TARJETAS DE 7.62 X 12.70 CM (3 PULGADAS	1
165	51100255	20020	511.883.0556.00.01	TARJETERO SENCILLO PARA TARJETAS DE 7.62 X 12.70 CM (3 PULGA	5
166	51100256	20022	511.883.0579.00.01	TARJETERO TRIPLE DE 10 GAVETAS PARA TARJETAS DE 7.62 X 12.70	2
167	51200399	20048	519.104.0539.00.01	BANCA EN REGADERA. DIMENSIONES GENERALES: LARGO 45 CM, ANCHO	56
168	51200400	20049	519.104.0541.00.01	BANCA EN TANDEM PARA 3 LUGARES. DIMENSIONES GENERALES: FRENT	161
169	51200401	20050	519.104.0551.00.01	BANCA EN TANDEM PARA 4 LUGARES. DIMENSIONES GENERALES: FRENT	102
170	51200402	20051	519.104.0569.00.01	BANCA VESTIDOR PARA BAÑOS. DIMENSIONES GENERALES: LARGO 120	46
171	51200403	20052	519.104.0574.00.01	BANCA VESTIDOR PARA CONSULTORIO. DIMENSIONES GENERALES: LARG	46
172	51200420	20055	519.160.0357.00.01	CARRO DE ASEO EN FORMA DE TIJERA. DIMENSIONES GENERALES: LAR	37
173	51200421	20056	519.160.0365.00.01	CARRO TRANSPORTADOR DE BIBERONES. DIMENSIONES GENERALES: LAR	3
174	51200422	20057	519.160.0376.00.01	CARRO TRANSPORTADOR DE ROPA HUMEDA. DIMENSIONES GENERALES: L	3
175	51200430	20059	519.279.0022.00.01	DESPACHADOR DE MEDICAMENTOS DE ALTO CONSUMO. DIMENSIONES GEN	5
176	51200431	20060	519.315.0059.00.01	ESCALERA DE TIJERA 3 PELDAÑOS. DIMENSIONES GENERALES: ALTO 6	36
177	51200437	20062	519.630.5401.00.01	MESA DE TRABAJO PARA TALLER. DIMENSIONES GENERALES: LARGO 18	10
178	51200439	20064	519.630.5427.00.01	MESA INFANTIL PARA PREESCOLAR. DIMENSIONES GENERALES: CUBIER	1
179	51200440	20065	519.630.5432.00.01	MESA LISA DE 180 CM PARA DOBLAR ROPA. DIMENSIONES GENERALES:	1
180	51100302	20067	519.630.5454.00.01	MESA PARA COMPUTADORA CON ESTRUCTURA TUBULAR FRENTE 100 CM	4
181	51200442	20068	519.630.5462.00.01	MESA PARA DIBUJO (RESTIRADOR). DIMENSIONES GENERALES: FRENTE	2
182	51100307	20069	519.695.1974.00.01	PIZARRON DE 120 CM CON TABLERO DE CORCHO. DIMENSIONES GENERA	8
183	51100308	20070	519.695.1987.00.01	PIZARRON DE 120 CM MAGNETICO DE PARED. DIMENSIONES GENERALES	27
184	51100310	20072	519.695.2004.00.01	PIZARRON DE 150 CM MAGNETICO DE PARED. DIMENSIONES GENERALES	80
185	51100311	20073	519.695.2013.00.01	PIZARRON DE 180 CM MAGNETICO DE PARED. DIMENSIONES GENERALES	5
186	51200455	20076	519.810.0381.00.01	SILLA TIPO BOUNCER CON ESTRUCTURA DE TRINEO. MOVIMIENTOS / S	6
187	51200456	20077	519.810.0393.00.01	SILLA PARA AULA. DIMENSIONES GENERALES: FRENTE 60 CM, FONDO	40
188	51100325	20078	519.824.0504.00.01	SILLON ACOJINABLE RECLINABLE SISTEMA MECANICO DE PALANCAS PA	84
189	51100333	20079	519.865.0105.00.01	TABLERO DE CORCHO 120 CM. DIMENSIONES GENERALES: FRENTE 120	105
190	51100334	20080	519.865.0114.00.01	TABLERO DE CORCHO DE 150 CM. DIMENSIONES GENERALES: FRENTE 1	1
191	51200458	20081	519.873.0141.00.01	TARIMA PARA ESTIBAR MERCANCIAS. DIMENSIONES GENERALES: FRENT	23
192	51200459	20082	519.873.0151.00.01	TARIMA PLASTICA PARA PATIN HIDRAULICO. DIMENSIONES GENERALE	2
193	51200277	20084	517.013.0087.00.01	ALACENA ALTA DE 90 CM. DIMENSIONES GENERALES: FRENTE 90 CM,	37
194	51100287	20085	517.063.0136.00.01	ANAQUEL PARA OLLAS FRENTE 90 CM, FONDO 60 CM, ALTURA 180 CM	3

PART.	CUCOP	PREI	SAI	DESCRIPCIÓN	CANTIDAD
195	51200280	20087	517.256.0204.00.01	CARRO PARA CHAROLAS EN AUTOSERVICIO LARGO 80 CM, ANCHO 50 CM	2
196	51200281	20088	517.256.0213.00.01	CARRO TRANSPORTADOR DE CHAROLAS PARA ALIMENTOS. DIMENSIONES	3
197	51200282	20089	517.256.0226.00.01	CARRO TRANSPORTADOR DE OLLAS. DIMENSIONES GENERALES: LARGO	2
198	51200284	20090	517.270.0125.00.01	COCINETA CON PARRILLA ELECTRICA DERECHA Y FREGADERO IZQUIERD	1
199	51200289	20092	517.272.0022.00.01	COLGADOR PARA UTENSILIOS DE COCINA. DIMENSIONES GENERALES	1
200	51200290	20093	517.301.0116.00.01	DEPOSITO DE PAN. DIMENSIONES GENERALES: FRENTE 70 CM, FONDO	1
201	51200319	20096	517.609.5467.00.01	MESA DE 180 CM CON RESPALDO Y FREGADERO DERECHO. DIMENSIONES	1
202	51200322	20099	517.609.5497.00.01	MESA CALIENTE DE 160 CM PARA VAPOR DE (4 CHAROLAS). DIMENSI	1
203	51200323	20100	517.609.5506.00.01	MESA DE 300 CM CON DOBLE FREGADERO CENTRAL. DIMENSIONES GENE	1
204	51200326	20103	517.609.5537.00.01	MESA DE 120 CM CON RESPALDO Y FREGADERO IZQUIERDO. DIMENSION	1
205	51200327	20104	517.609.5549.00.01	MESA DE 180 CM CON RESPALDO Y DOBLE FREGADERO CENTRAL. DIMEN	2
206	51200328	20105	517.609.5559.00.01	MESA ELECTRICA CALIENTE MOVIL (2 CHAROLAS). DIMENSIONES GE	3
207	51200329	20106	517.609.5567.00.01	MESA ELECTRICA CALIENTE MOVIL (3 CHAROLAS). DIMENSIONES GE	1
208	51200330	20107	517.609.5572.00.01	MESA FRIA A HIELO MOVIL (3 CHAROLAS). DIMENSIONES GENERALES:	3
209	51200332	20109	517.609.5597.00.01	MESA FRIA PARA BARRA DE AUTO SERVICIO (4 CHAROLAS). DIMENSIO	1
210	51200334	20111	517.609.5613.00.01	MESA LISA DE 120 CM CON RESPALDO Y ENTREPAÑO. DIMENSIONES GE	16
211	51200335	20112	517.609.5625.00.01	MESA LISA DE 150 CM CON RESPALDO Y ENTREPAÑO. DIMENSIONES GE	4
212	51200337	20114	517.609.5647.00.01	MESA LISA PARA RECIBO DE LOZA CON ESCURRIDERO DERECHO FRENTE	2
213	51200340	20117	517.609.5683.00.01	MESA PARA TAJO DE 150 CM. DIMENSIONES GENERALES: FRENTE 150	1
214	51200341	20118	517.609.5695.00.01	MESA DE 230 CM PARA LAVADO DE BIBERONES CON TRIPLE FREGADERO	1
215	51100119	20387	511.026.0532.00.01	ANAQUEL DOBLE PARA LIBROS Y REVISTAS. DIMENSIONES GENERALES:	12
216	51100128	20388	511.076.1023.00.01	ARCHIVERO 4 GAVETAS CON FRENTES EN MDP. DIMENSIONES GENERALE	12
217	51100219	20410	511.263.0353.00.01	MODULO ESCRITORIO AUTO SUSTENTABLE PARA 1 LUGAR, CORREDERAS	11
218	51100227	20412	511.814.0379.00.01	SILLA APILABLE CON TAPIZ DE TELA Y ESTRUCTURA DE TRINEO. DIM	53
219	51100238	20413	511.836.0514.00.01	SILLON CONFORTABLE DE 2 LUGARES, TAPIZADO EN TELA. DIMENSION	14
220	51100247	20417	511.836.0558.00.01	SILLON GIRATORIO DE RESPALDO ALTO TAPIZADO EN TELA, CON PIST	6
221	51200393	20493	517.825.0323.00.01	SILLA PARA COMEDOR FABRICADA EN ALUMINIO. DIMENSIONES GENERA	160
222	51100153	20543	511.339.1406.00.01	ESCRITORIO MODULAR EN C. DIMENSIONES GENERALES: LARGO 180CM,	1
223	51100184	20545	511.619.1457.00.01	MESA DE APOYO LATERAL EN MDP. DIMENSIONES GENERALES: FRENTE	9
224	51100189	20546	511.619.1465.00.01	MESA DE USOS MULTIPLES EN MDP. DIMENSIONES GENERALES: FRENTE	47
225	51100233	20554	511.814.0382.00.01	SILLA GIRATORIA DE REPALDO BAJO TAPIZADA EN TELA CON PISTON	276
226	51100230	20555	511.814.0394.00.01	SILLA FIJA DE RESPALDO BAJO BASE DE TRINEO TAPIZADA EN TELA.	292
227	51100226	20556	511.814.0405.00.01	SILLA ALTA GIRATORIA CON MECANISMO DE CONTACTO PERMANENTE Y	44
228	51100180	20559	511.619.1476.00.01	MESA CIRCULAR PARA JUNTAS DE 4 LUGARES DE CRISTAL. DIMENSION	26
229	51100186	20561	511.619.1483.00.01	MESA DE CENTRO EN MDP. DIMENSIONES GENERALES: ANCHO 80 CM, L	4
230	51100326	20567	519.824.0513.00.01	SILLON RECLINABLE CONFORTABLE TAPIZADO EN TELA. MOVIMIENTOS	10

ANEXOS
DIVISION DE CONTRATOS
2024
Felipe Carrillo
PUERTO

PART.	CUCOP	PREI	SAI	DESCRIPCION	CANTIDAD
231	51100327	20568	519.824.0526.00.01	SILLON FIJO CONFORTABLE DE 1 LUGAR TAPIZADO EN TELA. DIMENSI	19
232	51200397	20580	519.033.0071.00.01	APARCADOR DE BICICLETAS EN ESPIRAL. DIMENSIONES GENERALES: (	3
233	51100298	20583	519.196.0194.00.01	CASILLERO DOBLE EN PLASTICO DE ALTA RESISTENCIA. DIMENSIONES	575
234	51100303	20586	519.630.5515.00.01	MESA RECTANGULAR PARA COMPUTADORA. DIMENSIONES GENERALES: FR	1
235	51100171	20587	511.465.0024.00.01	GUARDA INFERIOR DE 120 CM. DIMENSIONES GENERALES: LARGO 120	7
236	51100172	20588	511.465.0039.00.01	GUARDA INFERIOR DE 150 CM. DIMENSIONES GENERALES: LARGO 150	43
237	51100163	20592	511.339.1422.00.01	ESCRITORIO RECTANGULAR DE 150CM. DIMENSIONES GENERALES: LARG	57
238	51100164	20593	511.339.1437.00.01	ESCRITORIO RECTANGULAR DE 180 CM. DIMENSIONES GENERALES: LAR	7
239	51200457	20633	519.810.0413.00.01	SILLA ALTA INFANTIL DE POLIPROPILENO. DIMENSIONES GENERALES:	6
240	51100229	20673	511.814.0421.00.01	SILLA FIJA DE POLIPROPILENO. DIMENSIONES GENERALES: ALTURA D	2
241	51100234	20811	511.814.0448.00.01	SILLA SECRETARIAL. CARACTERISTICAS GENERALES: CUERPOS SEPARA	2
242	51100120	21310	511.026.0554.00.01	ANAQUEL ESQUELETO DE 7 ENTREPAÑOS DE ACERO INOXIDABLE; AREAS	115
243	51100192	16607	511.619.1197.01.01	MESA OVAL PARA JUNTAS 10 LUGARES CON BASES METALICAS FABRICA	1
244	51100193	16608	511.619.1312.01.01	MESA OVAL PARA JUNTAS OCHO LUGARES CON BASES METALICAS FABRI	1
245	51200305	16957	517.609.0784.01.01	MESA PARA COMEDOR 4 LUGARES. FABRICADA A BASE DE: 1. CUBIERT	43
246	51200301	16972	517.609.0495.01.01	MESA DE 270 CM. CON RESPALDO, ESCURRIDERO Y DOBLE FREGADERO	4
247	51100208	19698	511.622.0182.00.01	MODULO DE ATENCION Y ORIENTACION AL DERECHOHABIENTE TIPO A	1
248	51100209	19699	511.622.0194.00.01	MODULO DE ATENCION Y ORIENTACION AL DERECHOHABIENTE TIPO B	1
249	51200293	19739	517.609.0115.02.01	MESA DE 180 CM CON RESPALDO Y FREGADERO DERECHO CON PREPARAC	1
250	51200295	19744	517.609.0255.01.01	MESA DE 230 CM CON RESPALDO Y DOBLE FREGADERO CENTRAL PARA O	1
251	51200304	19765	517.609.0727.01.01	MESA DE 210 CM CON RESPALDO Y DOBLE FREGADERO IZQUIERDO. DIM	1
252	51100133	19968	511.076.0952.00.01	ARCHIVERO GUARDA VISIBLE SENCILLO. DIMENSIONES GENERALES: LA	22
253	51100123	19969	511.076.0966.00.01	ARCHIVERO DE 2 GAVETAS CON CAJA FUERTE. DIMENSIONES GENERALE	1
254	51100132	19973	511.076.1007.00.01	ARCHIVERO GUARDA VISIBLE DOBLE. DIMENSIONES GENERALES: LARGO	10
255	51100127	19974	511.076.1016.00.01	ARCHIVERO DE 2 GAVETAS CON PUERTAS ABATIBLES Y DESLIZABLES.	1
256	51100115	19976	511.026.0492.00.01	ANAQUEL ESQUELETO 7 ENTREPAÑOS. CAPACIDAD DE CARGA: 100 KG.	119
257	51100116	19977	511.026.0501.00.01	ANAQUEL FIJO DE 45 CM UNA VISTA. DIMENSIONES GENERALES: FREN	212
258	51100117	19978	511.026.0517.00.01	ANAQUEL FIJO DOS VISTAS. DIMENSIONES GENERALES: FRENTE 85 CM	13
259	51100118	19979	511.026.0527.00.01	ANAQUEL PARA LIBROS Y REVISTAS. DIMENSIONES GENERALES: LARGO	4
260	51100136	19980	511.109.0345.00.01	BANCO ALTO. DIMENSIONES GENERALES: DIAMETRO DE ASIENTO 35CM,	18
261	51200035	19981	511.178.0113.00.01	CARRETILLA PORTA BULTOS. DIMENSIONES GENERALES: ANCHO 45CM,	6
262	51100143	19984	511.268.0282.00.01	CREDENZA DE 150CM CON BASES METALICAS. DIMENSIONES GENERALES	28
263	51100149	19989	511.339.1275.00.01	ESCRITORIO MODULAR DE 150CM CON LATERAL DERECHO. DIMENSIONES	38
264	51100150	19990	511.339.1288.00.01	ESCRITORIO MODULAR DE 150CM CON LATERAL IZQUIERDO. DIMENSION	54
265	51100151	19991	511.339.1295.00.01	ESCRITORIO MODULAR DE 180CM CON LATERAL DERECHO. DIMENSIONES	1
266	51100159	19992	511.339.1304.00.01	ESCRITORIO MODULAR TIPO BALA DE 120CM SIN LATERAL. DIMENSION	27

PART.	CUCOP	PREI	SAI	DESCRIPCIÓN	CANTIDAD
267	51100160	19993	511.339.1313.00.01	ESCRITORIO MODULAR TIPO BALA DE 150CM SIN LATERAL. DIMENSION	17
268	51100170	19996	511.451.0281.00.01	GABINETE UNIVERSAL. DIMENSIONES GENERALES: LARGO 90 CM, ANCH	18
269	51100183	19998	511.619.1333.00.01	MESA CIRCULAR PARA JUNTAS DE 8 LUGARES. DIMENSIONES GENERALE	1
270	51100185	19999	511.619.1345.00.01	MESA DE APOYO PARA TELEFONOS. DIMENSIONES GENERALES: LARGO 4	15
271	51100191	20001	511.619.1363.00.01	MESA ESQUINERA FABRICADA EN MDF. DIMENSIONES GENERALES: LARG	11
272	51100195	20002	511.619.1378.00.01	MESA RECTANGULAR DE JUNTAS PARA 10 PERSONAS. DIMENSIONES GEN	2
273	51100194	20003	511.619.1381.00.01	MESA PARA SALA DE USOS MULTIPLES. DIMENSIONES GENERALES: LAR	157
274	51100220	20005	511.622.0226.00.01	MODULO ESCRITORIO AUTOSUSTENTABLE PARA DOS LUGARES. MOVIMIEN	1
275	51100225	20006	511.790.0227.00.01	PORTAROTAFOLIO CON PIZARRON. DIMENSIONES GENERALES: FRENTE 8	10
276	51100236	20010	511.836.0458.00.01	SILLON CONFORTABLE DE 1 LUGAR, TAPIZADO EN TELA. DIMENSIONES	54
277	51100240	20011	511.836.0466.00.01	SILLON CONFORTABLE DE 3 LUGARES, TAPIZADO EN TELA DIMENSIONE	13
278	51100242	20012	511.836.0471.00.01	SILLON FIJO DE RESPALDO ALTO BASE DE TRINEO. DIMENSIONES GEN	203
279	51100243	20013	511.836.0484.00.01	SILLON FIJO DE RESPALDO BAJO BASE DE TRINEO TAPIZADO EN PIEL	291
280	51100231	20014	511.836.0496.00.01	SILLON GIRATORIO DE RESPALDO ALTO TAPIZADA EN POLIPIEL CON P	9
281	51100248	20015	511.836.0505.00.01	SILLON GIRATORIO DE RESPALDO BAJO CON PISTON NEUMATICO. DIME	270
282	51100252	20017	511.883.0529.00.01	TARJETERO DOBLE PARA TARJETAS DE 7.62 X 12.70 CM (3 PULGADAS	2
283	51100251	20018	511.883.0534.00.01	TARJETERO DOBLE PARA TARJETAS DE 12.70 X 20.3 CM (5 PULGADAS	7
284	51100255	20020	511.883.0556.00.01	TARJETERO SENCILLO PARA TARJETAS DE 7.62 X 12.70 CM (3 PULGA	6
285	51100256	20022	511.883.0579.00.01	TARJETERO TRIPLE DE 10 GAVETAS PARA TARJETAS DE 7.62 X 12.70	2
286	51200399	20048	519.104.0539.00.01	BANCA EN REGADERA. DIMENSIONES GENERALES: LARGO 45 CM, ANCHO	20
287	51200400	20049	519.104.0541.00.01	BANCA EN TANDEM PARA 3 LUGARES. DIMENSIONES GENERALES: FRENT	161
288	51200401	20050	519.104.0551.00.01	BANCA EN TANDEM PARA 4 LUGARES. DIMENSIONES GENERALES: FRENT	100
289	51200402	20051	519.104.0569.00.01	BANCA VESTIDOR PARA BAÑOS. DIMENSIONES GENERALES: LARGO 120	69
290	51200403	20052	519.104.0574.00.01	BANCA VESTIDOR PARA CONSULTORIO. DIMENSIONES GENERALES: LARG	53
291	51200420	20055	519.160.0357.00.01	CARRO DE ASEO EN FORMA DE TIJERA. DIMENSIONES GENERALES: LAR	43
292	51200421	20056	519.160.0365.00.01	CARRO TRANSPORTADOR DE BIBERONES. DIMENSIONES GENERALES: LAR	3
293	51200422	20057	519.160.0376.00.01	CARRO TRANSPORTADOR DE ROPA HUMEDA. DIMENSIONES GENERALES: L	3
294	51200430	20059	519.279.0022.00.01	DESPACHADOR DE MEDICAMENTOS DE ALTO CONSUMO. DIMENSIONES GEN	4
295	51200431	20060	519.315.0059.00.01	ESCALERA DE TIJERA 3 PELDAÑOS. DIMENSIONES GENERALES: ALTO 6	37
296	51200437	20062	519.630.5401.00.01	MESA DE TRABAJO PARA TALLER. DIMENSIONES GENERALES: LARGO 18	10
297	51200438	20063	519.630.5415.00.01	MESA INFANTIL MATERNAL. DIMENSIONES GENERALES: ANCHO 90 CM.	1
298	51200439	20064	519.630.5427.00.01	MESA INFANTIL PARA PREESCOLAR. DIMENSIONES GENERALES: CUBIER	3
299	51200440	20065	519.630.5432.00.01	MESA LISA DE 180 CM PARA DOBLAR ROPA. DIMENSIONES GENERALES:	1
300	51100302	20067	519.630.5454.00.01	MESA PARA COMPUTADORA CON ESTRUCTURA TUBULAR FRENTE 100 CM	7
301	51200442	20068	519.630.5462.00.01	MESA PARA DIBUJO (RESTIRADOR). DIMENSIONES GENERALES: FRENTE	1
302	51100307	20069	519.695.1974.00.01	PIZARRON DE 120 CM CON TABLERO DE CORCHO. DIMENSIONES GENERA	5

ANEXOS
DIVISION DE CONTRATOS
2024
Felipe Carrillo
PUERTO

PART.	CUCOP	PREI	SAI	DESCRIPCIÓN	CANTIDAD
303	51100308	20070	519.695.1987.00.01	PIZARRON DE 120 CM MAGNETICO DE PARED. DIMENSIONES GENERALES	36
304	51100310	20072	519.695.2004.00.01	PIZARRON DE 150 CM MAGNETICO DE PARED. DIMENSIONES GENERALES	36
305	51100311	20073	519.695.2013.00.01	PIZARRON DE 180 CM MAGNETICO DE PARED. DIMENSIONES GENERALES	1
306	51200453	20074	519.810.0363.00.01	SILLA INFANTIL PRE-ESCOLAR. DIMENSIONES GENERALES: FRENTE 40	6
307	51200454	20075	519.810.0378.00.01	SILLA INFANTIL MATERNAL. DIMENSIONES GENERALES: FRENTE 30 CM	4
308	51200455	20076	519.810.0381.00.01	SILLA TIPO BOUNCER CON ESTRUCTURA DE TRINEO. MOVIMIENTOS / S	4
309	51200456	20077	519.810.0393.00.01	SILLA PARA AULA. DIMENSIONES GENERALES: FRENTE 60 CM, FONDO	40
310	51100325	20078	519.824.0504.00.01	SILLON ACOJINABLE RECLINABLE SISTEMA MECANICO DE PALANCAS PA	67
311	51100333	20079	519.865.0105.00.01	TABLERO DE CORCHO 120 CM. DIMENSIONES GENERALES: FRENTE 120	88
312	51200458	20081	519.873.0141.00.01	TARIMA PARA ESTIBAR MERCANCIAS. DIMENSIONES GENERALES: FRENT	23
313	51200459	20082	519.873.0151.00.01	TARIMA PLASTICA PARA PATIN HIDRAULICO. DIMENSIONES GENERALE	2
314	51200277	20084	517.013.0087.00.01	ALACENA ALTA DE 90 CM. DIMENSIONES GENERALES: FRENTE 90 CM,	42
315	51100287	20085	517.063.0136.00.01	ANAQUEL PARA OLLAS FRENTE 90 CM, FONDO 60 CM, ALTURA 180 CM	3
316	51200280	20087	517.256.0204.00.01	CARRO PARA CHAROLAS EN AUTOSERVICIO LARGO 80 CM. ANCHO 50 CM	2
317	51200281	20088	517.256.0213.00.01	CARRO TRANSPORTADOR DE CHAROLAS PARA ALIMENTOS. DIMENSIONES	3
318	51200282	20089	517.256.0226.00.01	CARRO TRANSPORTADOR DE OLLAS. DIMENSIONES GENERALES: LARGO	2
319	51200284	20090	517.270.0125.00.01	COCINETA CON PARRILLA ELECTRICA DERECHA Y FREGADERO IZQUIERD	1
320	51200285	20091	517.270.0137.00.01	COCINETA CON PARRILLA ELECTRICA IZQUIERDA FREGADERO DERECHO.	1
321	51200289	20092	517.272.0022.00.01	COLGADOR PARA UTENSILIOS DE COCINA. DIMENSIONES GENERALES	1
322	51200290	20093	517.301.0116.00.01	DEPOSITO DE PAN. DIMENSIONES GENERALES: FRENTE 70 CM, FONDO	1
323	51200322	20099	517.609.5497.00.01	MESA CALIENTE DE 160 CM PARA VAPOR DE (4 CHAROLAS). DIMENSI	1
324	51200323	20100	517.609.5506.00.01	MESA DE 300 CM CON DOBLE FREGADERO CENTRAL. DIMENSIONES GENE	1
325	51200326	20103	517.609.5537.00.01	MESA DE 120 CM CON RESPALDO Y FREGADERO IZQUIERDO. DIMENSION	1
326	51200327	20104	517.609.5549.00.01	MESA DE 180 CM CON RESPALDO Y DOBLE FREGADERO CENTRAL. DIMEN	4
327	51200328	20105	517.609.5559.00.01	MESA ELECTRICA CALIENTE MOVIL (2 CHAROLAS). DIMENSIONES GE	3
328	51200329	20106	517.609.5567.00.01	MESA ELECTRICA CALIENTE MOVIL (3 CHAROLAS). DIMENSIONES GE	1
329	51200330	20107	517.609.5572.00.01	MESA FRIA A HIELO MOVIL (3 CHAROLAS). DIMENSIONES GENERALES:	3
330	51200332	20109	517.609.5597.00.01	MESA FRIA PARA BARRA DE AUTO SERVICIO (4 CHAROLAS). DIMENSIO	1
331	51200334	20111	517.609.5613.00.01	MESA LISA DE 120 CM CON RESPALDO Y ENTREPAÑO. DIMENSIONES GE	16
332	51200335	20112	517.609.5625.00.01	MESA LISA DE 150 CM CON RESPALDO Y ENTREPAÑO. DIMENSIONES GE	4
333	51200337	20114	517.609.5647.00.01	MESA LISA PARA RECIBO DE LOZA CON ESCURRIDERO DERECHO FRENTE	4
334	51200340	20117	517.609.5683.00.01	MESA PARA TAJO DE 150 CM. DIMENSIONES GENERALES: FRENTE 150	1
335	51200341	20118	517.609.5695.00.01	MESA DE 230 CM PARA LAVADO DE BIBERONES CON TRIPLE FREGADERO	1
336	51100119	20387	511.026.0532.00.01	ANAQUEL DOBLE PARA LIBROS Y REVISTAS. DIMENSIONES GENERALES:	12
337	51100128	20388	511.076.1023.00.01	ARCHIVERO 4 GAVETAS CON FRENTES EN MDP. DIMENSIONES GENERALE	99
338	51100165	20401	511.401.0094.00.01	EXHIBIDOR DE REVISTAS. DIMENSIONES GENERALES: FRENTE 180 CM,	1

2024
Felipe Carrillo
PUERTO

PART.	CUCOP	PREI	SAI	DESCRIPCIÓN	CANTIDAD
339	51100190	20405	511.619.1413.00.01	MESA DOBLE PARA GABINETE TIPO KARDEX. DIMENSIONES GENERALES:	3
340	51100196	20406	511.619.1426.00.01	MESA RECTANGULAR DE JUNTAS PARA 8 PERSONAS. DIMENSIONES GENE	1
341	51100219	20410	511.263.0353.00.01	MODULO ESCRITORIO AUTO SUSTENTABLE PARA 1 LUGAR. CORREDERAS	5
342	51100227	20412	511.814.0379.00.01	SILLA APILABLE CON TAPIZ DE TELA Y ESTRUCTURA DE TRINEO. DIM	124
343	51100238	20413	511.836.0514.00.01	SILLON CONFORTABLE DE 2 LUGARES, TAPIZADO EN TELA. DIMENSION	12
344	51100244	20415	511.836.0536.00.01	SILLON FIJO DE RESPALDO BAJO, BASE DE TRINEO, TAPIZADO EN TE	6
345	51100247	20417	511.836.0558.00.01	SILLON GIRATORIO DE RESPALDO ALTO TAPIZADO EN TELA, CON PIST	4
346	51200393	20493	517.825.0323.00.01	SILLA PARA COMEDOR FABRICADA EN ALUMINIO. DIMENSIONES GENERA	170
347	51100217	20542	511.622.0291.00.01	MODULO EN L PARA CONSULTORIO CON LATERAL DERECHO. DIMENSIONE	1
348	51100153	20543	511.339.1406.00.01	ESCRITORIO MODULAR EN C. DIMENSIONES GENERALES: LARGO 180CM,	1
349	51100184	20545	511.619.1457.00.01	MESA DE APOYO LATERAL EN MDP. DIMENSIONES GENERALES: FRENTE	13
350	51100189	20546	511.619.1465.00.01	MESA DE USOS MULTIPLES EN MDP. DIMENSIONES GENERALES: FRENTE	65
351	51100233	20554	511.814.0382.00.01	SILLA GIRATORIA DE REPALDO BAJO TAPIZADA EN TELA CON PISTON	242
352	51100230	20555	511.814.0394.00.01	SILLA FIJA DE RESPALDO BAJO BASE DE TRINEO TAPIZADA EN TELA.	268
353	51100226	20556	511.814.0405.00.01	SILLA ALTA GIRATORIA CON MECANISMO DE CONTACTO PERMANENTE Y	37
354	51100180	20559	511.619.1476.00.01	MESA CIRCULAR PARA JUNTAS DE 4 LUGARES DE CRISTAL. DIMENSION	25
355	51100186	20561	511.619.1483.00.01	MESA DE CENTRO EN MDP. DIMENSIONES GENERALES: ANCHO 80 CM. L	8
356	51100327	20568	519.824.0526.00.01	SILLON FIJO CONFORTABLE DE 1 LUGAR TAPIZADO EN TELA. DIMENSI	18
357	51200397	20580	519.033.0071.00.01	APARCADOR DE BICICLETAS EN ESPIRAL. DIMENSIONES GENERALES: (	3
358	51100298	20583	519.196.0194.00.01	CASILLERO DOBLE EN PLASTICO DE ALTA RESISTENCIA. DIMENSIONES	562
359	51100303	20586	519.630.5515.00.01	MESA RECTANGULAR PARA COMPUTADORA. DIMENSIONES GENERALES: FR	1
360	51100171	20587	511.465.0024.00.01	GUARDA INFERIOR DE 120 CM. DIMENSIONES GENERALES: LARGO 120	4
361	51100172	20588	511.465.0039.00.01	GUARDA INFERIOR DE 150 CM. DIMENSIONES GENERALES: LARGO 150	25
362	51100163	20592	511.339.1422.00.01	ESCRITORIO RECTANGULAR DE 150CM. DIMENSIONES GENERALES: LARG	19
363	51100164	20593	511.339.1437.00.01	ESCRITORIO RECTANGULAR DE 180 CM. DIMENSIONES GENERALES: LAR	1
364	51200457	20633	519.810.0413.00.01	SILLA ALTA INFANTIL DE POLIPROPILENO. DIMENSIONES GENERALES:	6
365	51100229	20673	511.814.0421.00.01	SILLA FIJA DE POLIPROPILENO. DIMENSIONES GENERALES: ALTURA D	13
366	51100234	20811	511.814.0448.00.01	SILLA SECRETARIAL. CARACTERISTICAS GENERALES: CUERPOS SEPARA	2
367	51100192	16607	511.619.1197.01.01	MESA OVAL PARA JUNTAS 10 LUGARES CON BASES METALICAS FABRICA	1
368	51200308	16947	517.609.1139.01.01	MESA CALIENTE DE 159 CM PARA VAPOR (4 CHAROLAS) FABRICADA A	1
369	51200301	16972	517.609.0495.01.01	MESA DE 270 CM. CON RESPALDO, ESCURRIDERO Y DOBLE FREGADERO	2
370	51100122	18554	511.076.0898.02.01	ARCHIVERO DE 4 GAVETAS CON FRENTES EN MDF. DIMENSIONES GENER	1
371	51100208	19698	511.622.0182.00.01	MODULO DE ATENCION Y ORIENTACION AL DERECHOHABIENTE TIPO A	1
372	51100209	19699	511.622.0194.00.01	MODULO DE ATENCION Y ORIENTACION AL DERECHOHABIENTE TIPO B	1
373	51100305	19708	519.695.1897.01.01	PIZARRON MAGNETICO DE PARED DE 120 CM. DESCRIPCION TECNICA:	16
374	51200295	19744	517.609.0255.01.01	MESA DE 230 CM CON RESPALDO Y DOBLE FREGADERO CENTRAL PARA O	1

ANEXOS
DIVISION DE CONTRATOS
2024
Felipe Carrillo
PUERTO

PART.	CUCOP	PREI	SAI	DESCRIPCIÓN	CANTIDAD
375	51200304	19765	517.609.0727.01.01	MESA DE 210 CM CON RESPALDO Y DOBLE FREGADERO IZQUIERDO, DIM	1
376	51100133	19968	511.076.0952.00.01	ARCHIVERO GUARDA VISIBLE SENCILLO, DIMENSIONES GENERALES: LA	22
377	51100123	19969	511.076.0966.00.01	ARCHIVERO DE 2 GAVETAS CON CAJA FUERTE, DIMENSIONES GENERALE	1
378	51100124	19970	511.076.0975.00.01	ARCHIVERO 4 GAVETAS, MOVIMIENTOS O SISTEMAS: SISTEMA DE CORR	3
379	51100125	19971	511.076.0988.00.01	ARCHIVERO DE 4 GAVETAS CON PUERTAS ABATIBLES Y DESLIZABLES,	104
380	51100132	19973	511.076.1007.00.01	ARCHIVERO GUARDA VISIBLE DOBLE, DIMENSIONES GENERALES: LARGO	10
381	51100127	19974	511.076.1016.00.01	ARCHIVERO DE 2 GAVETAS CON PUERTAS ABATIBLES Y DESLIZABLES,	1
382	51100115	19976	511.026.0492.00.01	ANAQUEL ESQUELETO 7 ENTREPAÑOS, CAPACIDAD DE CARGA: 100 KG,	77
383	51100116	19977	511.026.0501.00.01	ANAQUEL FIJO DE 45 CM UNA VISTA, DIMENSIONES GENERALES: FREN	179
384	51100117	19978	511.026.0517.00.01	ANAQUEL FIJO DOS VISTAS, DIMENSIONES GENERALES: FRENTE 85 CM	13
385	51100118	19979	511.026.0527.00.01	ANAQUEL PARA LIBROS Y REVISTAS, DIMENSIONES GENERALES: LARGO	6
386	51200035	19981	511.178.0113.00.01	CARRETILLA PORTA BULTOS, DIMENSIONES GENERALES: ANCHO 45CM,	5
387	51100143	19984	511.268.0282.00.01	CREDENZA DE 150CM CON BASES METALICAS, DIMENSIONES GENERALES	30
388	51100149	19989	511.339.1275.00.01	ESCRITORIO MODULAR DE 150CM CON LATERAL DERECHO, DIMENSIONES	63
389	51100150	19990	511.339.1288.00.01	ESCRITORIO MODULAR DE 150CM CON LATERAL IZQUIERDO, DIMENSION	106
390	51100151	19991	511.339.1295.00.01	ESCRITORIO MODULAR DE 180CM CON LATERAL DERECHO, DIMENSIONES	1
391	51100159	19992	511.339.1304.00.01	ESCRITORIO MODULAR TIPO BALA DE 120CM SIN LATERAL, DIMENSION	27
392	51100160	19993	511.339.1313.00.01	ESCRITORIO MODULAR TIPO BALA DE 150CM SIN LATERAL, DIMENSION	13
393	51100170	19996	511.451.0281.00.01	GABINETE UNIVERSAL, DIMENSIONES GENERALES: LARGO 90 CM, ANCH	17
394	51100185	19999	511.619.1345.00.01	MESA DE APOYO PARA TELEFONOS, DIMENSIONES GENERALES: LARGO 4	17
395	51100191	20001	511.619.1363.00.01	MESA ESQUINERA FABRICADA EN MDF, DIMENSIONES GENERALES: LARG	11
396	51100195	20002	511.619.1378.00.01	MESA RECTANGULAR DE JUNTAS PARA 10 PERSONAS, DIMENSIONES GEN	4
397	51100194	20003	511.619.1381.00.01	MESA PARA SALA DE USOS MULTIPLES, DIMENSIONES GENERALES: LAR	22
398	51100220	20005	511.622.0226.00.01	MODULO ESCRITORIO AUTOSUSTENTABLE PARA DOS LUGARES, MOVIMIEN	1
399	51100225	20006	511.790.0227.00.01	PORTAROTAFOLIO CON PIZARRON, DIMENSIONES GENERALES: FRENTE 8	11
400	51100236	20010	511.836.0458.00.01	SILLON CONFORTABLE DE 1 LUGAR, TAPIZADO EN TELA, DIMENSIONES	98
401	51100240	20011	511.836.0466.00.01	SILLON CONFORTABLE DE 3 LUGARES, TAPIZADO EN TELA DIMENSIONE	10
402	51100243	20013	511.836.0484.00.01	SILLON FIJO DE RESPALDO BAJO BASE DE TRINEO TAPIZADO EN PIEL	423
403	51100231	20014	511.836.0496.00.01	SILLON GIRATORIO DE RESPALDO ALTO TAPIZADA EN POLIPIEL CON P	9
404	51100248	20015	511.836.0505.00.01	SILLON GIRATORIO DE RESPALDO BAJO CON PISTON NEUMATICO, DIME	165
405	51100252	20017	511.883.0529.00.01	TARJETERO DOBLE PARA TARJETAS DE 7.62 X 12.70 CM (3 PULGADAS	2
406	51100251	20018	511.883.0534.00.01	TARJETERO DOBLE PARA TARJETAS DE 12.70 X 20.3 CM (5 PULGADAS	7
407	51100255	20020	511.883.0556.00.01	TARJETERO SENCILLO PARA TARJETAS DE 7.62 X 12.70 CM (3 PULGA	7
408	51100256	20022	511.883.0579.00.01	TARJETERO TRIPLE DE 10 GAVETAS PARA TARJETAS DE 7.62 X 12.70	2
409	51200399	20048	519.104.0539.00.01	BANCA EN REGADERA, DIMENSIONES GENERALES: LARGO 45 CM, ANCHO	85
410	51200400	20049	519.104.0541.00.01	BANCA EN TANDEM PARA 3 LUGARES, DIMENSIONES GENERALES: FRENT	177

PART.	CUCOP	PREI	SAI	DESCRIPCIÓN	CANTIDAD
411	51200401	20050	519.104.0551.00.01	BANCA EN TANDEM PARA 4 LUGARES. DIMENSIONES GENERALES: FRENT	124
412	51200402	20051	519.104.0569.00.01	BANCA VESTIDOR PARA BAÑOS. DIMENSIONES GENERALES: LARGO 120	31
413	51200403	20052	519.104.0574.00.01	BANCA VESTIDOR PARA CONSULTORIO. DIMENSIONES GENERALES: LARG	51
414	51200420	20055	519.160.0357.00.01	CARRO DE ASEO EN FORMA DE TIJERA. DIMENSIONES GENERALES: LAR	42
415	51200421	20056	519.160.0365.00.01	CARRO TRANSPORTADOR DE BIBERONES. DIMENSIONES GENERALES: LAR	3
416	51200422	20057	519.160.0376.00.01	CARRO TRANSPORTADOR DE ROPA HUMEDA. DIMENSIONES GENERALES: L	3
417	51200430	20059	519.279.0022.00.01	DESPACHADOR DE MEDICAMENTOS DE ALTO CONSUMO. DIMENSIONES GEN	4
418	51200431	20060	519.315.0059.00.01	ESCALERA DE TIJERA 3 PELDAÑOS. DIMENSIONES GENERALES: ALTO 6	34
419	51200436	20061	519.630.5394.00.01	MESA LISA PARA DOBLAR ROPA LARGO 180 CM, ANCHO100 CM, ALTUR	1
420	51200437	20062	519.630.5401.00.01	MESA DE TRABAJO PARA TALLER. DIMENSIONES GENERALES: LARGO 18	10
421	51200438	20063	519.630.5415.00.01	MESA INFANTIL MATERNAL. DIMENSIONES GENERALES: ANCHO 90 CM,	6
422	51200439	20064	519.630.5427.00.01	MESA INFANTIL PARA PREESCOLAR. DIMENSIONES GENERALES: CUBIER	12
423	51100302	20067	519.630.5454.00.01	MESA PARA COMPUTADORA CON ESTRUCTURA TUBULAR FRENTE 100 CM	5
424	51200442	20068	519.630.5462.00.01	MESA PARA DIBUJO (RESTIRADOR). DIMENSIONES GENERALES: FRENTE	1
425	51100307	20069	519.695.1974.00.01	PIZARRON DE 120 CM CON TABLERO DE CORCHO. DIMENSIONES GENERA	9
426	51100308	20070	519.695.1987.00.01	PIZARRON DE 120 CM MAGNETICO DE PARED. DIMENSIONES GENERALES	36
427	51100310	20072	519.695.2004.00.01	PIZARRON DE 150 CM MAGNETICO DE PARED. DIMENSIONES GENERALES	53
428	51100311	20073	519.695.2013.00.01	PIZARRON DE 180 CM MAGNETICO DE PARED. DIMENSIONES GENERALES	1
429	51200453	20074	519.810.0363.00.01	SILLA INFANTIL PRE-ESCOLAR. DIMENSIONES GENERALES: FRENTE 40	6
430	51200455	20076	519.810.0381.00.01	SILLA TIPO BOUNCER CON ESTRUCTURA DE TRINEO. MOVIMIENTOS / S	6
431	51200456	20077	519.810.0393.00.01	SILLA PARA AULA. DIMENSIONES GENERALES: FRENTE 60 CM, FONDO	40
432	51100325	20078	519.824.0504.00.01	SILLON ACOJINABLE RECLINABLE SISTEMA MECANICO DE PALANCAS PA	87
433	51100333	20079	519.865.0105.00.01	TABLERO DE CORCHO 120 CM. DIMENSIONES GENERALES: FRENTE 120	146
434	51100334	20080	519.865.0114.00.01	TABLERO DE CORCHO DE 150 CM. DIMENSIONES GENERALES: FRENTE 1	1
435	51200458	20081	519.873.0141.00.01	TARIMA PARA ESTIBAR MERCANCIAS. DIMENSIONES GENERALES: FRENT	25
436	51200459	20082	519.873.0151.00.01	TARIMA PLASTICA PARA PATIN HIDRAULICO. DIMENSIONES GENERALE	2
437	51200277	20084	517.013.0087.00.01	ALACENA ALTA DE 90 CM. DIMENSIONES GENERALES: FRENTE 90 CM,	43
438	51100287	20085	517.063.0136.00.01	ANAQUEL PARA OLLAS FRENTE 90 CM, FONDO 60 CM, ALTURA 180 CM	3
439	51200280	20087	517.256.0204.00.01	CARRO PARA CHAROLAS EN AUTOSERVICIO LARGO 80 CM, ANCHO 50 CM	2
440	51200281	20088	517.256.0213.00.01	CARRO TRANSPORTADOR DE CHAROLAS PARA ALIMENTOS. DIMENSIONES	3
441	51200282	20089	517.256.0226.00.01	CARRO TRANSPORTADOR DE OLLAS. DIMENSIONES GENERALES: LARGO	2
442	51200284	20090	517.270.0125.00.01	COCINETA CON PARRILLA ELECTRICA DERECHA Y FREGADERO IZQUIERD	1
443	51200285	20091	517.270.0137.00.01	COCINETA CON PARRILLA ELECTRICA IZQUIERDA FREGADERO DERECHO.	1
444	51200289	20092	517.272.0022.00.01	COLGADOR PARA UTENSILIOS DE COCINA. DIMENSIONES GENERALES	1
445	51200290	20093	517.301.0116.00.01	DEPOSITO DE PAN. DIMENSIONES GENERALES: FRENTE 70 CM, FONDO	1
446	51200319	20096	517.609.5467.00.01	MESA DE 180 CM CON RESPALDO Y FREGADERO DERECHO.	1

ANEXOS
DIVISION DE CONTRATOS
2024
Felipe Carrillo
PUERTO

PART.	CUCOP	PREI	SAI	DESCRIPCIÓN	CANTIDAD
				DIMENSIONES	
447	51200323	20100	517.609.5506.00.01	MESA DE 300 CM CON DOBLE FREGADERO CENTRAL. DIMENSIONES GENE	1
448	51200326	20103	517.609.5537.00.01	MESA DE 120 CM CON RESPALDO Y FREGADERO IZQUIERDO. DIMENSION	1
449	51200327	20104	517.609.5549.00.01	MESA DE 180 CM CON RESPALDO Y DOBLE FREGADERO CENTRAL. DIMEN	2
450	51200328	20105	517.609.5559.00.01	MESA ELECTRICA CALIENTE MOVIL (2 CHAROLAS). DIMENSIONES GE	3
451	51200329	20106	517.609.5567.00.01	MESA ELECTRICA CALIENTE MOVIL (3 CHAROLAS). DIMENSIONES GE	1
452	51200330	20107	517.609.5572.00.01	MESA FRIA A HIELO MOVIL (3 CHAROLAS). DIMENSIONES GENERALES:	3
453	51200332	20109	517.609.5597.00.01	MESA FRIA PARA BARRA DE AUTO SERVICIO (4 CHAROLAS). DIMENSIO	1
454	51200334	20111	517.609.5613.00.01	MESA LISA DE 120 CM CON RESPALDO Y ENTREPAÑO. DIMENSIONES GE	15
455	51200335	20112	517.609.5625.00.01	MESA LISA DE 150 CM CON RESPALDO Y ENTREPAÑO. DIMENSIONES GE	4
456	51200337	20114	517.609.5647.00.01	MESA LISA PARA RECIBO DE LOZA CON ESCURRIDERO DERECHO FRENTE	2
457	51200339	20116	517.609.5665.00.01	MESA PARA COMEDOR. DIMENSIONES GENERALES: FRENTE 90 CM, PROF	74
458	51200340	20117	517.609.5683.00.01	MESA PARA TAJO DE 150 CM. DIMENSIONES GENERALES: FRENTE 150	1
459	51200341	20118	517.609.5695.00.01	MESA DE 230 CM PARA LAVADO DE BIBERONES CON TRIPLE FREGADERO	2
460	51100119	20387	511.026.0532.00.01	ANAQUEL DOBLE PARA LIBROS Y REVISTAS. DIMENSIONES GENERALES:	20
461	51100128	20388	511.076.1023.00.01	ARCHIVERO 4 GAVETAS CON FRENTES EN MDP. DIMENSIONES GENERALE	9
462	51100165	20401	511.401.0094.00.01	EXHIBIDOR DE REVISTAS. DIMENSIONES GENERALES: FRENTE 180 CM,	1
463	51100190	20405	511.619.1413.00.01	MESA DOBLE PARA GABINETE TIPO KARDEX. DIMENSIONES GENERALES:	3
464	51100219	20410	511.263.0353.00.01	MODULO ESCRITORIO AUTO SUSTENTABLE PARA 1 LUGAR. CORREDERAS	2
465	51100227	20412	511.814.0379.00.01	SILLA APILABLE CON TAPIZ DE TELA Y ESTRUCTURA DE TRINEO. DIM	109
466	51100238	20413	511.836.0514.00.01	SILLON CONFORTABLE DE 2 LUGARES, TAPIZADO EN TELA. DIMENSION	15
467	51100244	20415	511.836.0536.00.01	SILLON FIJO DE RESPALDO BAJO, BASE DE TRINEO, TAPIZADO EN TE	567
468	51100247	20417	511.836.0558.00.01	SILLON GIRATORIO DE RESPALDO ALTO TAPIZADO EN TELA. CON PIST	4
469	51100217	20542	511.622.0291.00.01	MODULO EN L PARA CONSULTORIO CON LATERAL DERECHO. DIMENSIONE	1
470	51100153	20543	511.339.1406.00.01	ESCRITORIO MODULAR EN C. DIMENSIONES GENERALES: LARGO 180CM,	1
471	51100184	20545	511.619.1457.00.01	MESA DE APOYO LATERAL EN MDP. DIMENSIONES GENERALES: FRENTE	10
472	51100189	20546	511.619.1465.00.01	MESA DE USOS MULTIPLES EN MDP. DIMENSIONES GENERALES: FRENTE	105
473	51100233	20554	511.814.0382.00.01	SILLA GIRATORIA DE REPALDO BAJO TAPIZADA EN TELA CON PISTON	378
474	51100230	20555	511.814.0394.00.01	SILLA FIJA DE RESPALDO BAJO BASE DE TRINEO TAPIZADA EN TELA.	392
475	51100226	20556	511.814.0405.00.01	SILLA ALTA GIRATORIA CON MECANISMO DE CONTACTO PERMANENTE Y	36
476	51100180	20559	511.619.1476.00.01	MESA CIRCULAR PARA JUNTAS DE 4 LUGARES DE CRISTAL. DIMENSION	35
477	51100186	20561	511.619.1483.00.01	MESA DE CENTRO EN MDP. DIMENSIONES GENERALES: ANCHO 80 CM, L	9
478	51100327	20568	519.824.0526.00.01	SILLON FIJO CONFORTABLE DE 1 LUGAR TAPIZADO EN TELA. DIMENSI	26
479	51200397	20580	519.033.0071.00.01	APARCADOR DE BICICLETAS EN ESPIRAL. DIMENSIONES GENERALES: (	3
480	51100298	20583	519.196.0194.00.01	CASILLERO DOBLE EN PLASTICO DE ALTA RESISTENCIA. DIMENSIONES	121
481	51100303	20586	519.630.5515.00.01	MESA RECTANGULAR PARA COMPUTADORA. DIMENSIONES GENERALES: FR	1

PART.	CUCOP	PREI	SAI	DESCRIPCIÓN	CANTIDAD
482	51100171	20587	511.465.0024.00.01	GUARDA INFERIOR DE 120 CM. DIMENSIONES GENERALES: LARGO 120	3
483	51100172	20588	511.465.0039.00.01	GUARDA INFERIOR DE 150 CM. DIMENSIONES GENERALES: LARGO 150	24
484	51100163	20592	511.339.1422.00.01	ESCRITORIO RECTANGULAR DE 150CM. DIMENSIONES GENERALES: LARG	9
485	51100164	20593	511.339.1437.00.01	ESCRITORIO RECTANGULAR DE 180 CM. DIMENSIONES GENERALES: LAR	1
486	51200457	20633	519.810.0413.00.01	SILLA ALTA INFANTIL DE POLIPROPILENO. DIMENSIONES GENERALES:	12
487	51100229	20673	511.814.0421.00.01	SILLA FIJA DE POLIPROPILENO. DIMENSIONES GENERALES: ALTURA D	16
488	51100120	21310	511.026.0554.00.01	ANAQUEL ESQUELETO DE 7 ENTREPAÑOS DE ACERO INOXIDABLE; AREAS	40
489	51200308	16947	517.609.1139.01.01	MESA CALIENTE DE 159 CM PARA VAPOR (4 CHAROLAS) FABRICADA A	1
490	51200305	16957	517.609.0784.01.01	MESA PARA COMEDOR 4 LUGARES. FABRICADA A BASE DE: 1. CUBIERT	73
491	51200301	16972	517.609.0495.01.01	MESA DE 270 CM. CON RESPALDO, ESCURRIDERO Y DOBLE FREGADERO	2
492	51100122	18554	511.076.0898.02.01	ARCHIVERO DE 4 GAVETAS CON FRENTES EN MDF. DIMENSIONES GENER	1
493	51100208	19698	511.622.0182.00.01	MODULO DE ATENCION Y ORIENTACION AL DERECHOHABIENTE TIPO A	1
494	51100209	19699	511.622.0194.00.01	MODULO DE ATENCION Y ORIENTACION AL DERECHOHABIENTE TIPO B	1
495	51100305	19708	519.695.1897.01.01	PIZARRON MAGNETICO DE PARED DE 120 CM. DESCRIPCION TECNICA:	15
496	51200295	19744	517.609.0255.01.01	MESA DE 230 CM CON RESPALDO Y DOBLE FREGADERO CENTRAL PARA O	1
497	51100133	19968	511.076.0952.00.01	ARCHIVERO GUARDA VISIBLE SENCILLO. DIMENSIONES GENERALES: LA	22
498	51100123	19969	511.076.0966.00.01	ARCHIVERO DE 2 GAVETAS CON CAJA FUERTE. DIMENSIONES GENERALE	1
499	51100124	19970	511.076.0975.00.01	ARCHIVERO 4 GAVETAS. MOVIMIENTOS O SISTEMAS: SISTEMA DE CORR	4
500	51100125	19971	511.076.0988.00.01	ARCHIVERO DE 4 GAVETAS CON PUERTAS ABATIBLES Y DESLIZABLES.	94
501	51100132	19973	511.076.1007.00.01	ARCHIVERO GUARDA VISIBLE DOBLE. DIMENSIONES GENERALES: LARGO	10
502	51100127	19974	511.076.1016.00.01	ARCHIVERO DE 2 GAVETAS CON PUERTAS ABATIBLES Y DESLIZABLES.	1
503	51100115	19976	511.026.0492.00.01	ANAQUEL ESQUELETO 7 ENTREPAÑOS. CAPACIDAD DE CARGA: 100 KG.	118
504	51100116	19977	511.026.0501.00.01	ANAQUEL FIJO DE 45 CM UNA VISTA. DIMENSIONES GENERALES: FREN	214
505	51100117	19978	511.026.0517.00.01	ANAQUEL FIJO DOS VISTAS. DIMENSIONES GENERALES: FRENTE 85 CM	13
506	51100118	19979	511.026.0527.00.01	ANAQUEL PARA LIBROS Y REVISTAS. DIMENSIONES GENERALES: LARGO	2
507	51100136	19980	511.109.0345.00.01	BANCO ALTO. DIMENSIONES GENERALES: DIAMETRO DE ASIENTO 35CM,	19
508	51200035	19981	511.178.0113.00.01	CARRETILLA PORTA BULTOS. DIMENSIONES GENERALES: ANCHO 45CM,	6
509	51100143	19984	511.268.0282.00.01	CREDENZA DE 150CM CON BASES METALICAS. DIMENSIONES GENERALES	33
510	51100149	19989	511.339.1275.00.01	ESCRITORIO MODULAR DE 150CM CON LATERAL DERECHO. DIMENSIONES	21
511	51100150	19990	511.339.1288.00.01	ESCRITORIO MODULAR DE 150CM CON LATERAL IZQUIERDO. DIMENSION	47
512	51100151	19991	511.339.1295.00.01	ESCRITORIO MODULAR DE 180CM CON LATERAL DERECHO. DIMENSIONES	1
513	51100159	19992	511.339.1304.00.01	ESCRITORIO MODULAR TIPO BALA DE 120CM SIN LATERAL. DIMENSION	24
514	51100160	19993	511.339.1313.00.01	ESCRITORIO MODULAR TIPO BALA DE 150CM SIN LATERAL. DIMENSION	4
515	51100170	19996	511.451.0281.00.01	GABINETE UNIVERSAL. DIMENSIONES GENERALES: LARGO 90 CM, ANCH	10
516	51100185	19999	511.619.1345.00.01	MESA DE APOYO PARA TELEFONOS. DIMENSIONES GENERALES: LARGO 4	13
517	51100191	20001	511.619.1363.00.01	MESA ESQUINERA FABRICADA EN MDF. DIMENSIONES GENERALES: LARG	11

ANEXOS
DIVISION DE CONTRATOS
2024
Felipe Carrillo
PUERTO

PART.	CUCOP	PREI	SAI	DESCRIPCIÓN	CANTIDAD
518	51100195	20002	511.619.1378.00.01	MESA RECTANGULAR DE JUNTAS PARA 10 PERSONAS. DIMENSIONES GEN	3
519	51100194	20003	511.619.1381.00.01	MESA PARA SALA DE USOS MULTIPLES. DIMENSIONES GENERALES: LAR	13
520	51100220	20005	511.622.0226.00.01	MODULO ESCRITORIO AUTOSUSTENTABLE PARA DOS LUGARES. MOVIMIEN	1
521	51100225	20006	511.790.0227.00.01	PORTAROTAFOLIO CON PIZARRON. DIMENSIONES GENERALES: FRENTE 8	9
522	51100236	20010	511.836.0458.00.01	SILLON CONFORTABLE DE 1 LUGAR, TAPIZADO EN TELA. DIMENSIONES	58
523	51100240	20011	511.836.0466.00.01	SILLON CONFORTABLE DE 3 LUGARES, TAPIZADO EN TELA DIMENSIONE	12
524	51100242	20012	511.836.0471.00.01	SILLON FIJO DE RESPALDO ALTO BASE DE TRINEO. DIMENSIONES GEN	548
525	51100243	20013	511.836.0484.00.01	SILLON FIJO DE RESPALDO BAJO BASE DE TRINEO TAPIZADO EN PIEL	350
526	51100231	20014	511.836.0496.00.01	SILLON GIRATORIO DE RESPALDO ALTO TAPIZADA EN POLIPIEL CON P	8
527	51100248	20015	511.836.0505.00.01	SILLON GIRATORIO DE RESPALDO BAJO CON PISTON NEUMÁTICO. DIME	170
528	51100252	20017	511.883.0529.00.01	TARJETERO DOBLE PARA TARJETAS DE 7.62 X 12.70 CM (3 PULGADAS	1
529	51100251	20018	511.883.0534.00.01	TARJETERO DOBLE PARA TARJETAS DE 12.70 X 20.3 CM (5 PULGADAS	7
530	51100255	20020	511.883.0556.00.01	TARJETERO SENCILLO PARA TARJETAS DE 7.62 X 12.70 CM (3 PULGA	6
531	51100256	20022	511.883.0579.00.01	TARJETERO TRIPLE DE 10 GAVETAS PARA TARJETAS DE 7.62 X 12.70	2
532	51200399	20048	519.104.0539.00.01	BANCA EN REGADERA. DIMENSIONES GENERALES: LARGO 45 CM, ANCHO	56
533	51200400	20049	519.104.0541.00.01	BANCA EN TANDEM PARA 3 LUGARES. DIMENSIONES GENERALES: FRENT	162
534	51200401	20050	519.104.0551.00.01	BANCA EN TANDEM PARA 4 LUGARES. DIMENSIONES GENERALES: FRENT	110
535	51200402	20051	519.104.0569.00.01	BANCA VESTIDOR PARA BAÑOS. DIMENSIONES GENERALES: LARGO 120	46
536	51200403	20052	519.104.0574.00.01	BANCA VESTIDOR PARA CONSULTORIO. DIMENSIONES GENERALES: LARG	46
537	51200420	20055	519.160.0357.00.01	CARRO DE ASEO EN FORMA DE TIJERA. DIMENSIONES GENERALES: LAR	42
538	51200421	20056	519.160.0365.00.01	CARRO TRANSPORTADOR DE BIBERONES. DIMENSIONES GENERALES: LAR	3
539	51200422	20057	519.160.0376.00.01	CARRO TRANSPORTADOR DE ROPA HUMEDA. DIMENSIONES GENERALES: L	3
540	51200430	20059	519.279.0022.00.01	DESPACHADOR DE MEDICAMENTOS DE ALTO CONSUMO. DIMENSIONES GEN	4
541	51200431	20060	519.315.0059.00.01	ESCALERA DE TIJERA 5 PELDAÑOS. DIMENSIONES GENERALES: ALTO 6	35
542	51200437	20062	519.630.5401.00.01	MESA DE TRABAJO PARA TALLER. DIMENSIONES GENERALES: LARGO 18	10
543	51200439	20064	519.630.5427.00.01	MESA INFANTIL PARA PREESCOLAR. DIMENSIONES GENERALES: CUBIER	1
544	51200440	20065	519.630.5432.00.01	MESA LISA DE 180 CM PARA DOBLAR ROPA. DIMENSIONES GENERALES:	1
545	51100302	20067	519.630.5454.00.01	MESA PARA COMPUTADORA CON ESTRUCTURA TUBULAR FRENTE 100 CM	27
546	51200442	20068	519.630.5462.00.01	MESA PARA DIBUJO (RESTIRADOR). DIMENSIONES GENERALES: FRENTE	1
547	51100307	20069	519.695.1974.00.01	PIZARRON DE 120 CM CON TABLERO DE CORCHO. DIMENSIONES GENERA	6
548	51100308	20070	519.695.1987.00.01	PIZARRON DE 120 CM MAGNETICO DE PARED. DIMENSIONES GENERALES	14
549	51100310	20072	519.695.2004.00.01	PIZARRON DE 150 CM MAGNETICO DE PARED. DIMENSIONES GENERALES	32
550	51100311	20073	519.695.2013.00.01	PIZARRON DE 180 CM MAGNETICO DE PARED. DIMENSIONES GENERALES	3
551	51200455	20076	519.810.0381.00.01	SILLA TIPO BOUNCER CON ESTRUCTURA DE TRINEO. MOVIMIENTOS / S	6
552	51200456	20077	519.810.0393.00.01	SILLA PARA AULA. DIMENSIONES GENERALES: FRENTE 60 CM, FONDO	40
553	51100325	20078	519.824.0504.00.01	SILLON ACOJINABLE RECLINABLE SISTEMA MECANICO DE PALANCAS PA	73

PART.	CUCOP	PREI	SAI	DESCRIPCIÓN	CANTIDAD
554	51100333	20079	519.865.0105.00.01	TABLERO DE CORCHO 120 CM. DIMENSIONES GENERALES: FRENTE 120	94
555	51100334	20080	519.865.0114.00.01	TABLERO DE CORCHO DE 150 CM. DIMENSIONES GENERALES: FRENTE 1	1
556	51200458	20081	519.873.0141.00.01	TARIMA PARA ESTIBAR MERCANCIAS. DIMENSIONES GENERALES: FRENT	23
557	51200459	20082	519.873.0151.00.01	TARIMA PLASTICA PARA PATIN HIDRAULICO. DIMENSIONES GENERALE	2
558	51200277	20084	517.013.0087.00.01	ALACENA ALTA DE 90 CM. DIMENSIONES GENERALES: FRENTE 90 CM,	41
559	51100287	20085	517.063.0136.00.01	ANAQUEL PARA OLLAS FRENTE 90 CM, FONDO 60 CM, ALTURA 180 CM	3
560	51200280	20087	517.256.0204.00.01	CARRO PARA CHAROLAS EN AUTOSERVICIO LARGO 80 CM, ANCHO 50 CM	2
561	51200281	20088	517.256.0213.00.01	CARRO TRANSPORTADOR DE CHAROLAS PARA ALIMENTOS. DIMENSIONES	3
562	51200282	20089	517.256.0226.00.01	CARRO TRANSPORTADOR DE OLLAS. DIMENSIONES GENERALES: LARGO	2
563	51200284	20090	517.270.0225.00.01	COCINETA CON PARRILLA ELECTRICA DERECHA Y FREGADERO IZQUIERD	1
564	51200289	20092	517.272.0022.00.01	COLGADOR PARA UTENSILIOS DE COCINA. DIMENSIONES GENERALES	1
565	51200290	20093	517.301.0116.00.01	DEPOSITO DE PAN. DIMENSIONES GENERALES: FRENTE 70 CM, FONDO	1
566	51200319	20096	517.609.5467.00.01	MESA DE 180 CM CON RESPALDO Y FREGADERO DERECHO. DIMENSIONES	1
567	51200326	20103	517.609.5537.00.01	MESA DE 120 CM CON RESPALDO Y FREGADERO IZQUIERDO. DIMENSION	1
568	51200327	20104	517.609.5549.00.01	MESA DE 180 CM CON RESPALDO Y DOBLE FREGADERO CENTRAL. DIMEN	2
569	51200328	20105	517.609.5559.00.01	MESA ELECTRICA CALIENTE MOVIL (2 CHAROLAS). DIMENSIONES GE	3
570	51200329	20106	517.609.5567.00.01	MESA ELECTRICA CALIENTE MOVIL (3 CHAROLAS). DIMENSIONES GE	1
571	51200330	20107	517.609.5572.00.01	MESA FRIA A HIELO MOVIL (3 CHAROLAS). DIMENSIONES GENERALES:	3
572	51200332	20109	517.609.5597.00.01	MESA FRIA PARA BARRA DE AUTO SERVICIO (4 CHAROLAS). DIMENSIO	1
573	51200334	20111	517.609.5613.00.01	MESA LISA DE 120 CM CON RESPALDO Y ENTREPAÑO. DIMENSIONES GE	14
574	51200335	20112	517.609.5625.00.01	MESA LISA DE 150 CM CON RESPALDO Y ENTREPAÑO. DIMENSIONES GE	4
575	51200337	20114	517.609.5647.00.01	MESA LISA PARA RECIBO DE LOZA CON ESCURRIDERO DERECHO FRENTE	2
576	51200341	20118	517.609.5695.00.01	MESA DE 230 CM PARA LAVADO DE BIBERONES CON TRIPLE FREGADERO	1
577	51100119	20387	511.026.0532.00.01	ANAQUEL DOBLE PARA LIBROS Y REVISTAS. DIMENSIONES GENERALES:	10
578	51100128	20388	511.076.1023.00.01	ARCHIVERO 4 GAVETAS CON FRENTES EN MDP. DIMENSIONES GENERALE	6
579	51100165	20401	511.401.0094.00.01	EXHIBIDOR DE REVISTAS. DIMENSIONES GENERALES: FRENTE 180 CM,	1
580	51100190	20405	511.619.1413.00.01	MESA DOBLE PARA GABINETE TIPO KARDEX. DIMENSIONES GENERALES:	3
581	51100219	20410	511.263.0353.00.01	MODULO ESCRITORIO AUTO SUSTENTABLE PARA 1 LUGAR. CORREDERAS	5
582	51100227	20412	511.814.0379.00.01	SILLA APILABLE CON TAPIZ DE TELA Y ESTRUCTURA DE TRINEO. DIM	34
583	51100238	20413	511.836.0514.00.01	SILLON CONFORTABLE DE 2 LUGARES, TAPIZADO EN TELA. DIMENSION	13
584	51100247	20417	511.836.0558.00.01	SILLON GIRATORIO DE RESPALDO ALTO TAPIZADO EN TELA, CON PIST	4
585	51100217	20542	511.622.0291.00.01	MODULO EN L PARA CONSULTORIO CON LATERAL DERECHO. DIMENSIONE	1
586	51100153	20543	511.339.1406.00.01	ESCRITORIO MODULAR EN C. DIMENSIONES GENERALES: LARGO 180CM,	1
587	51100184	20545	511.619.1457.00.01	MESA DE APOYO LATERAL EN MDP. DIMENSIONES GENERALES: FRENTE	9
588	51100189	20546	511.619.1465.00.01	MESA DE USOS MULTIPLES EN MDP. DIMENSIONES GENERALES: FRENTE	78
589	51100233	20554	511.814.0382.00.01	SILLA GIRATORIA DE REPALDO BAJO TAPIZADA EN TELA CON PISTON	248

ANEXOS
DIVISION DE CONTRATOS
2024
Felipe Carrillo
PUERTO

PART.	CUCOP	PREI	SAI	DESCRIPCIÓN	CANTIDAD
590	51100230	20555	511.814.0394.00.01	SILLA FIJA DE RESPALDO BAJO BASE DE TRINEO TAPIZADA EN TELA.	356
591	51100226	20556	511.814.0405.00.01	SILLA ALTA GIRATORIA CON MECANISMO DE CONTACTO PERMANENTE Y	34
592	51100180	20559	511.619.1476.00.01	MESA CIRCULAR PARA JUNTAS DE 4 LUGARES DE CRISTAL. DIMENSION	24
593	51100186	20561	511.619.1483.00.01	MESA DE CENTRO EN MDP, DIMENSIONES GENERALES: ANCHO 80 CM, L	9
594	51100327	20568	519.824.0526.00.01	SILLON FIJO CONFORTABLE DE 1 LUGAR TAPIZADO EN TELA. DIMENSI	26
595	51200397	20580	519.033.0071.00.01	APARCADOR DE BICICLETAS EN ESPIRAL. DIMENSIONES GENERALES: (	3
596	51100298	20583	519.196.0194.00.01	CASILLERO DOBLE EN PLASTICO DE ALTA RESISTENCIA. DIMENSIONES	566
597	51100303	20586	519.630.5515.00.01	MESA RECTANGULAR PARA COMPUTADORA. DIMENSIONES GENERALES: FR	1
598	51100171	20587	511.465.0024.00.01	GUARDA INFERIOR DE 120 CM. DIMENSIONES GENERALES: LARGO 120	4
599	51100172	20588	511.465.0039.00.01	GUARDA INFERIOR DE 150 CM. DIMENSIONES GENERALES: LARGO 150	47
600	51100163	20592	511.339.1422.00.01	ESCRITORIO RECTANGULAR DE 150 CM. DIMENSIONES GENERALES: LARG	52
601	51100164	20593	511.339.1437.00.01	ESCRITORIO RECTANGULAR DE 180 CM. DIMENSIONES GENERALES: LAR	1
602	51200457	20633	519.810.0413.00.01	SILLA ALTA INFANTIL DE POLIPROPILENO. DIMENSIONES GENERALES:	6
603	51100229	20673	511.814.0421.00.01	SILLA FIJA DE POLIPROPILENO. DIMENSIONES GENERALES: ALTURA D	2
604	51200301	16972	517.609.0495.01.01	MESA DE 270 CM. CON RESPALDO, ESCURRIDERO Y DOBLE FREGADERO	4
605	51100208	19698	511.622.0182.00.01	MODULO DE ATENCION Y ORIENTACION AL DERECHOHABIENTE TIPO A	1
606	51100209	19699	511.622.0194.00.01	MODULO DE ATENCION Y ORIENTACION AL DERECHOHABIENTE TIPO B	1
607	51200293	19739	517.609.0115.02.01	MESA DE 180 CM CON RESPALDO Y FREGADERO DERECHO CON PREPARAC	1
608	51200295	19744	517.609.0255.01.01	MESA DE 230 CM CON RESPALDO Y DOBLE FREGADERO CENTRAL PARA O	1
609	51200304	19765	517.609.0727.01.01	MESA DE 210 CM CON RESPALDO Y DOBLE FREGADERO IZQUIERDO. DIM	1
610	51100133	19968	511.076.0952.00.01	ARCHIVERO GUARDA VISIBLE SENCILLO. DIMENSIONES GENERALES: LA	22
611	51100123	19969	511.076.0966.00.01	ARCHIVERO DE 2 GAVETAS CON CAJA FUERTE. DIMENSIONES GENERALE	1
612	51100124	19970	511.076.0975.00.01	ARCHIVERO 4 GAVETAS. MOVIMIENTOS O SISTEMAS: SISTEMA DE CORR	3
613	51100125	19971	511.076.0988.00.01	ARCHIVERO DE 4 GAVETAS CON PUERTAS ABATIBLES Y DESLIZABLES.	104
614	51100132	19973	511.076.1007.00.01	ARCHIVERO GUARDA VISIBLE DOBLE. DIMENSIONES GENERALES: LARGO	10
615	51100127	19974	511.076.1016.00.01	ARCHIVERO DE 2 GAVETAS CON PUERTAS ABATIBLES Y DESLIZABLES.	1
616	51100115	19976	511.026.0492.00.01	ANAQUEL ESQUELETO 7 ENTREPAÑOS. CAPACIDAD DE CARGA: 100 KG.	92
617	51100116	19977	511.026.0501.00.01	ANAQUEL FIJO DE 45 CM UNA VISTA. DIMENSIONES GENERALES: FREN	214
618	51100117	19978	511.026.0517.00.01	ANAQUEL FIJO DOS VISTAS. DIMENSIONES GENERALES: FRENTE 85 CM	13
619	51100118	19979	511.026.0527.00.01	ANAQUEL PARA LIBROS Y REVISTAS. DIMENSIONES GENERALES: LARGO	6
620	51100136	19980	511.109.0345.00.01	BANCO ALTO. DIMENSIONES GENERALES: DIAMETRO DE ASIENTO 35CM,	18
621	51200035	19981	511.178.0113.00.01	CARRETILLA PORTA BULTOS. DIMENSIONES GENERALES: ANCHO 45CM,	6
622	51100143	19984	511.268.0282.00.01	CREDENZA DE 150CM CON BASES METALICAS. DIMENSIONES GENERALES	27
623	51100149	19989	511.339.1275.00.01	ESCRITORIO MODULAR DE 150CM CON LATERAL DERECHO. DIMENSIONES	21
624	51100150	19990	511.339.1288.00.01	ESCRITORIO MODULAR DE 150CM CON LATERAL IZQUIERDO. DIMENSION	46
625	51100151	19991	511.339.1295.00.01	ESCRITORIO MODULAR DE 180CM CON LATERAL DERECHO. DIMENSIONES	1

PART.	CUCOP	PREI	SAI	DESCRIPCIÓN	CANTIDAD
626	51100159	19992	511.339.1304.00.01	ESCRITORIO MODULAR TIPO BALA DE 120CM SIN LATERAL. DIMENSION	23
627	51100160	19993	511.339.1313.00.01	ESCRITORIO MODULAR TIPO BALA DE 150CM SIN LATERAL. DIMENSION	4
628	51100170	19996	511.451.0281.00.01	GABINETE UNIVERSAL. DIMENSIONES GENERALES: LARGO 90 CM, ANCH	16
629	51100185	19999	511.619.1345.00.01	MESA DE APOYO PARA TELEFONOS. DIMENSIONES GENERALES: LARGO 4	8
630	51100191	20001	511.619.1363.00.01	MESA ESQUINERA FABRICADA EN MDF. DIMENSIONES GENERALES: LARG	11
631	51100195	20002	511.619.1378.00.01	MESA RECTANGULAR DE JUNTAS PARA 10 PERSONAS. DIMENSIONES GEN	3
632	51100194	20003	511.619.1381.00.01	MESA PARA SALA DE USOS MULTIPLES. DIMENSIONES GENERALES: LAR	19
633	51100220	20005	511.622.0226.00.01	MODULO ESCRITORIO AUTOSUSTENTABLE PARA DOS LUGARES. MOVIMIEN	3
634	51100225	20006	511.790.0227.00.01	PORTAROTAFOLIO CON PIZARRON. DIMENSIONES GENERALES: FRENTE 8	9
635	51100232	20009	511.814.0364.00.01	SILLA GIRATORIA DE RESPALDO BAJO TAPIZADA EN POLIPIEL CON PI	60
636	51100236	20010	511.836.0458.00.01	SILLON CONFORTABLE DE 1 LUGAR, TAPIZADO EN TELA. DIMENSIONES	43
637	51100240	20011	511.836.0466.00.01	SILLON CONFORTABLE DE 3 LUGARES, TAPIZADO EN TELA DIMENSIONE	13
638	51100242	20012	511.836.0471.00.01	SILLON FIJO DE RESPALDO ALTO BASE DE TRINEO. DIMENSIONES GEN	186
639	51100243	20013	511.836.0484.00.01	SILLON FIJO DE RESPALDO BAJO BASE DE TRINEO TAPIZADO EN PIEL	215
640	51100231	20014	511.836.0496.00.01	SILLON GIRATORIO DE RESPALDO ALTO TAPIZADA EN POLIPIEL CON P	7
641	51100248	20015	511.836.0505.00.01	SILLON GIRATORIO DE RESPALDO BAJO CON PISTON NEUMATICO. DIME	126
642	51100252	20017	511.883.0529.00.01	TARJETERO DOBLE PARA TARJETAS DE 7.62 X 12.70 CM (3 PULGADAS	1
643	51100251	20018	511.883.0534.00.01	TARJETERO DOBLE PARA TARJETAS DE 12.70 X 20.3 CM (5 PULGADAS	7
644	51100255	20020	511.883.0556.00.01	TARJETERO SENCILLO PARA TARJETAS DE 7.62 X 12.70 CM (3 PULGA	5
645	51100256	20022	511.883.0579.00.01	TARJETERO TRIPLE DE 10 GAVETAS PARA TARJETAS DE 7.62 X 12.70	2
646	51200399	20048	519.104.0539.00.01	BANCA EN REGADERA. DIMENSIONES GENERALES: LARGO 45 CM, ANCHO	4
647	51200400	20049	519.104.0541.00.01	BANCA EN TANDEM PARA 3 LUGARES. DIMENSIONES GENERALES: FRENT	106
648	51200401	20050	519.104.0551.00.01	BANCA EN TANDEM PARA 4 LUGARES. DIMENSIONES GENERALES: FRENT	103
649	51200402	20051	519.104.0569.00.01	BANCA VESTIDOR PARA BAÑOS. DIMENSIONES GENERALES: LARGO 120	45
650	51200403	20052	519.104.0574.00.01	BANCA VESTIDOR PARA CONSULTORIO. DIMENSIONES GENERALES: LARG	45
651	51200420	20055	519.160.0357.00.01	CARRO DE ASEO EN FORMA DE TIJERA. DIMENSIONES GENERALES: LAR	40
652	51200421	20056	519.160.0365.00.01	CARRO TRANSPORTADOR DE BIBERONES. DIMENSIONES GENERALES: LAR	3
653	51200422	20057	519.160.0376.00.01	CARRO TRANSPORTADOR DE ROPA HUMEDA. DIMENSIONES GENERALES: L	3
654	51200430	20059	519.279.0022.00.01	DESPACHADOR DE MEDICAMENTOS DE ALTO CONSUMO. DIMENSIONES GEN	4
655	51200431	20060	519.315.0059.00.01	ESCALERA DE TIJERA 3 PELDAÑOS. DIMENSIONES GENERALES: ALTO 6	35
656	51200437	20062	519.630.5401.00.01	MESA DE TRABAJO PARA TALLER. DIMENSIONES GENERALES: LARGO 18	10
657	51200438	20063	519.630.5415.00.01	MESA INFANTIL MATERNAL. DIMENSIONES GENERALES: ANCHO 90 CM,	1
658	51200439	20064	519.630.5427.00.01	MESA INFANTIL PARA PREESCOLAR. DIMENSIONES GENERALES: CUBIER	3
659	51200440	20065	519.630.5432.00.01	MESA LISA DE 180 CM PARA DOBLAR ROPA. DIMENSIONES GENERALES:	1
660	51100302	20067	519.630.5454.00.01	MESA PARA COMPUTADORA CON ESTRUCTURA TUBULAR FRENTE 100 CM	3
661	51200442	20068	519.630.5462.00.01	MESA PARA DIBUJO (RESTIRADOR). DIMENSIONES GENERALES: FRENTE	1

ANEXOS
DIVISION DE CONTRATOS

2024
Felipe Carrillo
PUERTO

PART.	CUCOP	PREI	SAI	DESCRIPCIÓN	CANTIDAD
662	51100307	20069	519.695.1974.00.01	PIZARRON DE 120 CM CON TABLERO DE CORCHO. DIMENSIONES GENERA	4
663	51100308	20070	519.695.1987.00.01	PIZARRON DE 120 CM MAGNETICO DE PARED. DIMENSIONES GENERALES	29
664	51100310	20072	519.695.2004.00.01	PIZARRON DE 150 CM MAGNETICO DE PARED. DIMENSIONES GENERALES	44
665	51100311	20073	519.695.2013.00.01	PIZARRON DE 180 CM MAGNETICO DE PARED. DIMENSIONES GENERALES	2
666	51200453	20074	519.810.0363.00.01	SILLA INFANTIL PRE-ESCOLAR. DIMENSIONES GENERALES: FRENTE 40	6
667	51200454	20075	519.810.0378.00.01	SILLA INFANTIL MATERNAL. DIMENSIONES GENERALES: FRENTE 30 CM	4
668	51200455	20076	519.810.0381.00.01	SILLA TIPO BOUNCER CON ESTRUCTURA DE TRINEO. MOVIMIENTOS / S	3
669	51200456	20077	519.810.0393.00.01	SILLA PARA AULA. DIMENSIONES GENERALES: FRENTE 60 CM, FONDO	32
670	51100325	20078	519.824.0504.00.01	SILLON ACOJINABLE RECLINABLE SISTEMA MECANICO DE PALANCAS PA	43
671	51100333	20079	519.865.0105.00.01	TABLERO DE CORCHO 120 CM. DIMENSIONES GENERALES: FRENTE 120	109
672	51200458	20081	519.873.0141.00.01	TARIMA PARA ESTIBAR MERCANCIAS. DIMENSIONES GENERALES: FRENT	23
673	51200459	20082	519.873.0151.00.01	TARIMA PLASTICA PARA PATIN HIDRAULICO. DIMENSIONES GENERALE	2
674	51200277	20084	517.013.0087.00.01	ALACENA ALTA DE 90 CM. DIMENSIONES GENERALES: FRENTE 90 CM,	40
675	51100287	20085	517.063.0136.00.01	ANAQUEL PARA OLLAS FRENTE 90 CM, FONDO 60 CM, ALTURA 180 CM	3
676	51200278	20086	517.186.0073.00.01	BOTE DE BASURA SOBRE CARRO PATIN. DIMENSIONES GENERALES: BOT	2
677	51200280	20087	517.256.0204.00.01	CARRO PARA CHAROLAS EN AUTOSERVICIO LARGO 80 CM, ANCHO 50 CM	2
678	51200291	20088	517.256.0213.00.01	CARRO TRANSPORTADOR DE CHAROLAS PARA ALIMENTOS. DIMENSIONES	3
679	51200292	20089	517.256.0226.00.01	CARRO TRANSPORTADOR DE OLLAS. DIMENSIONES GENERALES: LARGO	2
680	51200264	20090	517.270.0125.00.01	COCINETA CON PARRILLA ELECTRICA DERECHA Y FREGADERO IZQUIERD	1
681	51200285	20091	517.270.0137.00.01	COCINETA CON PARRILLA ELECTRICA IZQUIERDA FREGADERO DERECHO.	1
682	51200289	20092	517.272.0022.00.01	COLGADOR PARA UTENSILIOS DE COCINA. DIMENSIONES GENERALES	1
683	51200290	20093	517.301.0116.00.01	DEPOSITO DE PAN. DIMENSIONES GENERALES: FRENTE 70 CM, FONDO	1
684	51200322	20099	517.609.5497.00.01	MESA CALIENTE DE 160 CM PARA VAPOR DE (4 CHAROLAS). DIMENSI	1
685	51200323	20100	517.609.5506.00.01	MESA DE 300 CM CON DOBLE FREGADERO CENTRAL. DIMENSIONES GENE	1
686	51200326	20103	517.609.5537.00.01	MESA DE 120 CM CON RESPALDO Y FREGADERO IZQUIERDO. DIMENSION	1
687	51200327	20104	517.609.5549.00.01	MESA DE 180 CM CON RESPALDO Y DOBLE FREGADERO CENTRAL. DIMEN	4
688	51200328	20105	517.609.5559.00.01	MESA ELECTRICA CALIENTE MOVIL (2 CHAROLAS). DIMENSIONES GE	3
689	51200329	20106	517.609.5567.00.01	MESA ELECTRICA CALIENTE MOVIL (3 CHAROLAS). DIMENSIONES GE	1
690	51200330	20107	517.609.5572.00.01	MESA FRIA A HIELO MOVIL (3 CHAPOLAS). DIMENSIONES GENERALES:	3
691	51200332	20109	517.609.5597.00.01	MESA FRIA PARA BARRA DE AUTO SERVICIO (4 CHAROLAS). DIMENSIO	1
692	51200334	20111	517.609.5613.00.01	MESA LISA DE 120 CM CON RESPALDO Y ENTREPAÑO. DIMENSIONES GE	16
693	51200335	20112	517.609.5625.00.01	MESA LISA DE 150 CM CON RESPALDO Y ENTREPAÑO. DIMENSIONES GE	2
694	51200337	20114	517.609.5647.00.01	MESA LISA PARA RECIBO DE LOZA CON ESCURRIDERO DERECHO FRENTE	4
695	51200339	20116	517.609.5665.00.01	MESA PARA COMEDOR. DIMENSIONES GENERALES: FRENTE 90 CM, PROF	80
696	51200340	20117	517.609.5683.00.01	MESA PARA TAJO DE 150 CM. DIMENSIONES GENERALES: FRENTE 150	1
697	51200341	20118	517.609.5695.00.01	MESA DE 230 CM PARA LAVADO DE BIBERONES CON TRIPLE FREGADERO	1
698	51100119	20387	511.026.0532.00.01	ANAQUEL DOBLE PARA LIBROS Y REVISTAS. DIMENSIONES GENERALES:	14

PART.	CUCOP	PREI	SAI	DESCRIPCIÓN	CANTIDAD
699	51100128	20388	511.076.1023.00.01	ARCHIVERO 4 GAVETAS CON FRENTES EN MDP. DIMENSIONES GENERALE	7
700	51100165	20401	511.401.0094.00.01	EXHIBIDOR DE REVISTAS. DIMENSIONES GENERALES: FRENTE 180 CM.	1
701	51100190	20405	511.619.1413.00.01	MESA DOBLE PARA GABINETE TIPO KARDEX. DIMENSIONES GENERALES:	3
702	51100219	20410	511.263.0353.00.01	MODULO ESCRITORIO AUTO SUSTENTABLE PARA 1 LUGAR. CORREDERAS	3
703	51100227	20412	511.814.0379.00.01	SILLA APILABLE CON TAPIZ DE TELA Y ESTRUCTURA DE TRINEO. DIM	96
704	51100238	20413	511.836.0514.00.01	SILLON CONFORTABLE DE 2 LUGARES, TAPIZADO EN TELA. DIMENSION	9
705	51100244	20415	511.836.0536.00.01	SILLON FIJO DE RESPALDO BAJO, BASE DE TRINEO, TAPIZADO EN TE	7
706	51100247	20417	511.836.0558.00.01	SILLON GIRATORIO DE RESPALDO ALTO TAPIZADO EN TELA, CON PIST	3
707	51200393	20493	517.825.0323.00.01	SILLA PARA COMEDOR FABRICADA EN ALUMINIO. DIMENSIONES GENERA	75
708	51100217	20542	511.622.0291.00.01	MODULO EN L PARA CONSULTORIO CON LATERAL DERECHO. DIMENSIONE	1
709	51100153	20543	511.339.1406.00.01	ESCRITORIO MODULAR EN C. DIMENSIONES GENERALES: LARGO 180CM,	1
710	51100184	20545	511.619.1457.00.01	MESA DE APOYO LATERAL EN MDP. DIMENSIONES GENERALES: FRENTE	10
711	51100189	20546	511.619.1465.00.01	MESA DE USOS MULTIPLES EN MDP. DIMENSIONES GENERALES: FRENTE	29
712	51100233	20554	511.814.0382.00.01	SILLA GIRATORIA DE REPALDO BAJO TAPIZADA EN TELA CON PISTON	242
713	51100230	20555	511.814.0394.00.01	SILLA FIJA DE RESPALDO BAJO BASE DE TRINEO TAPIZADA EN TELA.	165
714	51100226	20556	511.814.0405.00.01	SILLA ALTA GIRATORIA CON MECANISMO DE CONTACTO PERMANENTE Y	32
715	51100180	20559	511.619.1476.00.01	MESA CIRCULAR PARA JUNTAS DE 4 LUGARES DE CRISTAL. DIMENSION	25
716	51100186	20561	511.619.1483.00.01	MESA DE CENTRO EN MDP. DIMENSIONES GENERALES: ANCHO 80 CM, L	7
717	51100327	20568	519.824.0526.00.01	SILLON FIJO CONFORTABLE DE 1 LUGAR TAPIZADO EN TELA. DIMENSI	11
718	51200397	20580	519.033.0071.00.01	APARCADOR DE BICICLETAS EN ESPIRAL. DIMENSIONES GENERALES: (	3
719	51100298	20583	519.196.0194.00.01	CASILLERO DOBLE EN PLASTICO DE ALTA RESISTENCIA. DIMENSIONES	562
720	51100303	20586	519.630.5515.00.01	MESA RECTANGULAR PARA COMPUTADORA. DIMENSIONES GENERALES: FR	1
721	51100171	20587	511.465.0024.00.01	GUARDA INFERIOR DE 120 CM. DIMENSIONES GENERALES: LARGO 120	3
722	51100172	20588	511.465.0039.00.01	GUARDA INFERIOR DE 150 CM. DIMENSIONES GENERALES: LARGO 150	32
723	51100163	20592	511.339.1422.00.01	ESCRITORIO RECTANGULAR DE 150CM. DIMENSIONES GENERALES: LARG	38
724	51100164	20593	511.339.1437.00.01	ESCRITORIO RECTANGULAR DE 180 CM. DIMENSIONES GENERALES: LAR	1
725	51200457	20633	519.810.0413.00.01	SILLA ALTA INFANTIL DE POLIPROPILENO. DIMENSIONES GENERALES:	6
726	51100229	20673	511.814.0421.00.01	SILLA FIJA DE POLIPROPILENO. DIMENSIONES GENERALES: ALTURA D	13
727	51100120	21310	511.026.0554.00.01	ANAQUEL ESQUELETO DE 7 ENTREPAÑOS DE ACERO INOXIDABLE; AREAS	16
728	51200308	16947	517.609.1139.01.01	MESA CALIENTE DE 159 CM PARA VAPOR (4 CHAROLAS) FABRICADA A	1
729	51200305	16957	517.609.0784.01.01	MESA PARA COMEDOR 4 LUGARES. FABRICADA A BASE DE: 1, CUBIERT	21
730	51100208	19698	511.622.0182.00.01	MODULO DE ATENCION Y ORIENTACION AL DERECHOHABIENTE TIPO A	1
731	51100209	19699	511.622.0194.00.01	MODULO DE ATENCION Y ORIENTACION AL DERECHOHABIENTE TIPO B	1
732	51200295	19744	517.609.0255.01.01	MESA DE 230 CM CON RESPALDO Y DOBLE FREGADERO CENTRAL PARA O	1
733	51100133	19968	511.076.0952.00.01	ARCHIVERO GUARDA VISIBLE SENCILLO. DIMENSIONES GENERALES: LA	14
734	51100123	19969	511.076.0966.00.01	ARCHIVERO DE 2 GAVETAS CON CAJA FUERTE. DIMENSIONES GENERALE	2

ANEXOS
DIVISION DE CONTRATOS
2024
Felipe Carrillo
PUERTO

PART.	CUCOP	PREI	SAI	DESCRIPCIÓN	CANTIDAD
735	51100125	19971	511.076.0988.00.01	ARCHIVERO DE 4 GAVETAS CON PUERTAS ABATIBLES Y DESLIZABLES.	71
736	51100132	19973	511.076.1007.00.01	ARCHIVERO GUARDA VISIBLE DOBLE. DIMENSIONES GENERALES: LARGO	20
737	51100115	19976	511.026.0492.00.01	ANAQUEL ESQUELETO 7 ENTREPAÑOS. CAPACIDAD DE CARGA: 100 KG.	110
738	51100116	19977	511.026.0501.00.01	ANAQUEL FIJO DE 45 CM UNA VISTA. DIMENSIONES GENERALES: FREN	139
739	51100117	19978	511.026.0517.00.01	ANAQUEL FIJO DOS VISTAS. DIMENSIONES GENERALES: FRENTE 85 CM	16
740	51100118	19979	511.026.0527.00.01	ANAQUEL PARA LIBROS Y REVISTAS. DIMENSIONES GENERALES: LARGO	6
741	51100136	19980	511.109.0345.00.01	BANCO ALTO. DIMENSIONES GENERALES: DIAMETRO DE ASIENTO 35CM,	13
742	51200035	19981	511.178.0113.00.01	CARRETILLA PORTA BULTOS. DIMENSIONES GENERALES: ANCHO 45CM,	3
743	51100143	19984	511.268.0282.00.01	CREDENZA DE 150CM CON BASES METALICAS. DIMENSIONES GENERALES	29
744	51100149	19989	511.339.1275.00.01	ESCRITORIO MODULAR DE 150CM CON LATERAL DERECHO. DIMENSIONES	7
745	51100150	19990	511.339.1288.00.01	ESCRITORIO MODULAR DE 150CM CON LATERAL IZQUIERDO. DIMENSION	4
746	51100159	19992	511.339.1304.00.01	ESCRITORIO MODULAR TIPO BALA DE 120CM SIN LATERAL. DIMENSION	3
747	51100170	19996	511.451.0281.00.01	GABINETE UNIVERSAL. DIMENSIONES GENERALES: LARGO 90 CM, ANCH	11
748	51100185	19999	511.619.1345.00.01	MESA DE APOYO PARA TELEFONOS. DIMENSIONES GENERALES: LARGO 4	2
749	51100191	20001	511.619.1363.00.01	MESA ESQUINERA FABRICADA EN MDF. DIMENSIONES GENERALES: LARG	9
750	51100195	20002	511.619.1378.00.01	MESA RECTANGULAR DE JUNTAS PARA 10 PERSONAS. DIMENSIONES GEN	5
751	51100194	20003	511.619.1381.00.01	MESA PARA SALA DE USOS MULTIPLES. DIMENSIONES GENERALES: LAR	28
752	51100220	20005	511.622.0226.00.01	MODULO ESCRITORIO AUTOSUSTENTABLE PARA DOS LUGARES. MOVIMIEN	2
753	51100225	20006	511.790.0227.00.01	PORTAROTAFOLIO CON PIZARRON. DIMENSIONES GENERALES: FRENTE 8	11
754	51100232	20009	511.814.0364.00.01	SILLA GIRATORIA DE RESPALDO BAJO TAPIZADA EN POLIPIEL CON PI	3
755	51100236	20010	511.836.0468.00.01	SILLON CONFORTABLE DE 1 LUGAR, TAPIZADO EN TELA. DIMENSIONES	43
756	51100240	20011	511.836.0466.00.01	SILLON CONFORTABLE DE 3 LUGARES, TAPIZADO EN TELA DIMENSIONE	15
757	51100242	20012	511.836.0471.00.01	SILLON FIJO DE RESPALDO ALTO BASE DE TRINEO. DIMENSIONES GEN	4
758	51100243	20013	511.836.0484.00.01	SILLON FIJO DE RESPALDO BAJO BASE DE TRINEO TAPIZADO EN PIEL	60
759	51100231	20014	511.836.0496.00.01	SILLON GIRATORIO DE RESPALDO ALTO TAPIZADA EN POLIPIEL CON P	4
760	51100248	20015	511.836.0505.00.01	SILLON GIRATORIO DE RESPALDO BAJO CON PISTON NEUMATICO. DIME	186
761	51100252	20017	511.883.0529.00.01	TARJETERO DOBLE PARA TARJETAS DE 7.62 X 12.70 CM (3 PULGADAS	1
762	51100251	20018	511.883.0534.00.01	TARJETERO DOBLE PARA TARJETAS DE 12.70 X 20.3 CM (5 PULGADAS	7
763	51100255	20020	511.883.0556.00.01	TARJETERO SENCILLO PARA TARJETAS DE 7.62 X 12.70 CM (3 PULGA	5
764	51100256	20022	511.883.0579.00.01	TARJETERO TRIPLE DE 10 GAVETAS PARA TARJETAS DE 7.62 X 12.70	3
765	51200399	20048	519.104.0539.00.01	BANCA EN REGADERA. DIMENSIONES GENERALES: LARGO 45 CM, ANCHO	99
766	51200400	20049	519.104.0541.00.01	BANCA EN TANDEM PARA 3 LUGARES. DIMENSIONES GENERALES: FRENT	94
767	51200401	20050	519.104.0551.00.01	BANCA EN TANDEM PARA 4 LUGARES. DIMENSIONES GENERALES: FRENT	84
768	51200402	20051	519.104.0569.00.01	BANCA VESTIDOR PARA BAÑOS. DIMENSIONES GENERALES: LARGO 120	44
769	51200403	20052	519.104.0574.00.01	BANCA VESTIDOR PARA CONSULTORIO. DIMENSIONES GENERALES: LARG	31
770	51200420	20055	519.160.0357.00.01	CARRO DE ASEO EN FORMA DE TIJERA. DIMENSIONES GENERALES: LAR	32

PART.	CUCOP	PREI	SAI	DESCRIPCIÓN	CANTIDAD
771	51200421	20056	519.160.0365.00.01	CARRO TRANSPORTADOR DE BIBERONES. DIMENSIONES GENERALES: LAR	2
772	51200422	20057	519.160.0376.00.01	CARRO TRANSPORTADOR DE ROPA HUMEDA. DIMENSIONES GENERALES: L	8
773	51200430	20059	519.279.0022.00.01	DESPACHADOR DE MEDICAMENTOS DE ALTO CONSUMO. DIMENSIONES GEN	2
774	51200431	20060	519.315.0059.00.01	ESCALERA DE TIJERA 3 PELDAÑOS. DIMENSIONES GENERALES: ALTO 6	35
775	51200436	20061	519.630.5394.00.01	MESA LISA PARA DOBLAR ROPA LARGO 180 CM, ANCHO100 CM, ALTUR	1
776	51200437	20062	519.630.5401.00.01	MESA DE TRABAJO PARA TALLER. DIMENSIONES GENERALES: LARGO 18	12
777	51200438	20063	519.630.5415.00.01	MESA INFANTIL MATERNAL. DIMENSIONES GENERALES: ANCHO 90 CM,	1
778	51200439	20064	519.630.5427.00.01	MESA INFANTIL PARA PREESCOLAR. DIMENSIONES GENERALES: CUBIER	3
779	51100307	20069	519.695.1974.00.01	PIZARRON DE 120 CM CON TABLERO DE CORCHO. DIMENSIONES GENERA	2
780	51100308	20070	519.695.1987.00.01	PIZARRON DE 120 CM MAGNETICO DE PARED. DIMENSIONES GENERALES	25
781	51100310	20072	519.695.2004.00.01	PIZARRON DE 150 CM MAGNETICO DE PARED. DIMENSIONES GENERALES	39
782	51100311	20073	519.695.2013.00.01	PIZARRON DE 180 CM MAGNETICO DE PARED. DIMENSIONES GENERALES	1
783	51200453	20074	519.810.0363.00.01	SILLA INFANTIL PRE-ESCOLAR. DIMENSIONES GENERALES: FRENTE 40	6
784	51200454	20075	519.810.0378.00.01	SILLA INFANTIL MATERNAL. DIMENSIONES GENERALES: FRENTE 30 CM	4
785	51200455	20076	519.810.0381.00.01	SILLA TIPO BOUNCER CON ESTRUCTURA DE TRINEO. MOVIMIENTOS / S	3
786	51200456	20077	519.810.0393.00.01	SILLA PARA AULA. DIMENSIONES GENERALES: FRENTE 60 CM, FONDO	32
787	51100325	20078	519.824.0504.00.01	SILLON ACOJINABLE RECLINABLE SISTEMA MECANICO DE PALANCAS PA	22
788	51100333	20079	519.865.0105.00.01	TABLERO DE CORCHO 120 CM. DIMENSIONES GENERALES: FRENTE 120	99
789	51200458	20081	519.873.0141.00.01	TARIMA PARA ESTIBAR MERCANCIAS. DIMENSIONES GENERALES: FRENT	48
790	51200459	20082	519.873.0151.00.01	TARIMA PLASTICA PARA PATIN HIDRAULICO. DIMENSIONES GENERALE	4
791	51200277	20084	517.013.0087.00.01	ALACENA ALTA DE 90 CM. DIMENSIONES GENERALES: FRENTE 90 CM,	31
792	51100287	20085	517.063.0136.00.01	ANAQUEL PARA OLLAS FRENTE 90 CM, FONDO 60 CM, ALTURA 180 CM	3
793	51200280	20087	517.256.0204.00.01	CARRO PARA CHAROLAS EN AUTOSERVICIO LARGO 80 CM, ANCHO 50 CM	2
794	51200281	20088	517.256.0213.00.01	CARRO TRANSPORTADOR DE CHAROLAS PARA ALIMENTOS. DIMENSIONES	4
795	51200282	20089	517.256.0226.00.01	CARRO TRANSPORTADOR DE OLLAS. DIMENSIONES GENERALES: LARGO	2
796	51200284	20090	517.270.0125.00.01	COCINETA CON PARRILLA ELECTRICA DERECHA Y FREGADERO IZQUIERD	1
797	51200285	20091	517.270.0137.00.01	COCINETA CON PARRILLA ELECTRICA IZQUIERDA FREGADERO DERECHO.	1
798	51200289	20092	517.272.0022.00.01	COLGADOR PARA UTENSILIOS DE COCINA. DIMENSIONES GENERALES	1
799	51200290	20093	517.301.0116.00.01	DEPOSITO DE PAN. DIMENSIONES GENERALES: FRENTE 70 CM, FONDO	1
800	51200319	20096	517.609.5467.00.01	MESA DE 180 CM CON RESPALDO Y FREGADERO DERECHO. DIMENSIONES	1
801	51200323	20100	517.609.5506.00.01	MESA DE 300 CM CON DOBLE FREGADERO CENTRAL. DIMENSIONES GENE	1
802	51200324	20101	517.609.5515.00.01	MESA CON RESPALDO Y DOBLE FREGADERO DERECHO. DIMENSIONES GEN	1
803	51200326	20103	517.609.5537.00.01	MESA DE 120 CM CON RESPALDO Y FREGADERO IZQUIERDO. DIMENSION	1
804	51200328	20105	517.609.5559.00.01	MESA ELECTRICA CALIENTE MOVIL (2 CHAROLAS). DIMENSIONES GE	4
805	51200329	20106	517.609.5567.00.01	MESA ELECTRICA CALIENTE MOVIL (3 CHAROLAS). DIMENSIONES GE	2
806	51200330	20107	517.609.5572.00.01	MESA FRIA A HIELO MOVIL (3 CHAROLAS). DIMENSIONES GENERALES:	1

ANEXOS
DIVISION DE CONTRATOS
2024
Felipe Carrillo
PUERTO

PART.	CUCOP	PREI	SAI	DESCRIPCIÓN	CANTIDAD
807	51200334	20111	517.609.5613.00.01	MESA LISA DE 120 CM CON RESPALDO Y ENTREPAÑO. DIMENSIONES GE	10
808	51200335	20112	517.609.5625.00.01	MESA LISA DE 150 CM CON RESPALDO Y ENTREPAÑO. DIMENSIONES GE	3
809	51200336	20113	517.609.5635.00.01	MESA LISA DE 180 CM CON RESPALDO Y ENTREPAÑO. DIMENSIONES GE	1
810	51200338	20115	517.609.5657.00.01	MESA LISA PARA RECIBO DE LOZA CON ESCURRIDERO IZQUIERDO FRE	1
811	51200340	20117	517.609.5683.00.01	MESA PARA TAJO DE 150 CM. DIMENSIONES GENERALES: FRENTE 150	1
812	51200341	20118	517.609.5695.00.01	MESA DE 230 CM PARA LAVADO DE BIBERONES CON TRIPLE FREGADERO	1
813	51100119	20387	511.026.0532.00.01	ANAQUEL DOBLE PARA LIBROS Y REVISTAS. DIMENSIONES GENERALES:	14
814	51100128	20388	511.076.1023.00.01	ARCHIVERO 4 GAVETAS CON FRENTES EN MDP. DIMENSIONES GENERALE	20
815	51100190	20405	511.619.1413.00.01	MESA DOBLE PARA GABINETE TIPO KARDEX. DIMENSIONES GENERALES:	3
816	51100227	20412	511.814.0379.00.01	SILLA APILABLE CON TAPIZ DE TELA Y ESTRUCTURA DE TRINEO. DIM	163
817	51100238	20413	511.836.0514.00.01	SILLON CONFORTABLE DE 2 LUGARES, TAPIZADO EN TELA. DIMENSION	6
818	511002e4	20415	511.836.0536.00.01	SILLON FIJO DE RESPALDO BAJO, BASE DE TRINEO, TAPIZADO EN TE	4
819	51100247	20417	511.836.0558.00.01	SILLON GIRATORIO DE RESPALDO ALTO TAPIZADO EN TELA, CON PIST	7
820	51200379	20473	517.609.6176.00.01	MESA DE 150 CM CON RESPALDO Y FREGADERO IZQUIERDO. DIMENSIO	1
821	51200386	20481	517.609.6255.00.01	MESA FRIA A HIELO FIJA (3 CHAROLAS). FRENTE 150 CM. PROFUNDI	4
822	51100217	20542	511.622.0291.00.01	MODULO EN L PARA CONSULTORIO CON LATERAL DERECHO. DIMENSIONE	3
823	51100153	20543	511.339.1406.00.01	ESCRITORIO MODULAR EN C. DIMENSIONES GENERALES: LARGO 180CM,	1
824	51100184	20545	511.619.1457.00.01	MESA DE APOYO LATERAL EN MDP. DIMENSIONES GENERALES: FRENTE	14
825	51100189	20546	511.619.1465.00.01	MESA DE USOS MULTIPLES EN MDP. DIMENSIONES GENERALES: FRENTE	15
826	51100233	20554	511.814.0382.00.01	SILLA GIRATORIA DE RESPALDO BAJO TAPIZADA EN TELA CON PISTON	261
827	51100230	20555	511.814.0394.00.01	SILLA FIJA DE RESPALDO BAJO BASE DE TRINEO TAPIZADA EN TELA.	302
828	51100226	20556	511.814.0405.00.01	SILLA ALTA GIRATORIA CON MECANISMO DE CONTACTO PERMANENTE Y	42
829	51100130	20559	511.619.1476.00.01	MESA CIRCULAR PARA JUNTAS DE 4 LUGARES DE CRISTAL. DIMENSION	24
830	51100186	20561	511.619.1483.00.01	MESA DE CENTRO EN MDP. DIMENSIONES GENERALES: ANCHO 80 CM, L	2
831	51200397	20580	519.033.0071.00.01	APARCADOR DE BICICLETAS EN ESPIRAL. DIMENSIONES GENERALES: (	1
832	51100298	20583	519.196.0194.00.01	CASILLERO DOBLE EN PLASTICO DE ALTA RESISTENCIA. DIMENSIONES	550
833	51100303	20586	519.630.5515.00.01	MESA RECTANGULAR PARA COMPUTADORA. DIMENSIONES GENERALES: FR	1
834	51100171	20587	511.465.0024.00.01	GUARDA INFERIOR DE 120 CM. DIMENSIONES GENERALES: LARGO 120	6
835	51100172	20588	511.465.0039.00.01	GUARDA INFERIOR DE 150 CM. DIMENSIONES GENERALES: LARGO 150	100
836	51100163	20592	511.339.1422.00.01	ESCRITORIO RECTANGULAR DE 150CM. DIMENSIONES GENERALES: LARG	121
837	51100164	20593	511.339.1437.00.01	ESCRITORIO RECTANGULAR DE 180 CM. DIMENSIONES GENERALES: LAR	2
838	51200457	20633	519.810.0413.00.01	SILLA ALTA INFANTIL DE POLIPROPILENO. DIMENSIONES GENERALES:	6
839	51100229	20673	511.814.0421.00.01	SILLA FIJA DE POLIPROPILENO. DIMENSIONES GENERALES: ALTURA D	6
			TOTAL		30172

b) Realización de pruebas o presentación de muestras

No aplica la realización de pruebas señaladas en la fracción X del artículo 29 de la LAASSP.

c) Modificación de las especificaciones técnicas de algún bien que no se encuentre regulado por el Cuadro Básico y Catálogo de Instrumental y Equipo Médico emitidos por la Comisión Interinstitucional del Cuadro Básico y Catálogo de Insumos del Sector Salud y el CBI.
Para efectos de este procedimiento éste numeral no aplica.

d) Modificación de las especificaciones técnicas de un bien respecto de las estipuladas en el ejercicio anterior, y que derivado de la investigación de mercado el Área Contratante advierta que existan circunstancias que pudieran limitar la libre participación, concurrencia y competencia económica.
Para efectos de este procedimiento éste numeral no aplica.

e) Norma Oficial Mexicana, Norma Mexicana, Norma Internacional, Norma de Referencia o Especificación Técnica, que resulte aplicable a los bienes:
Para el presente procedimiento se requiere la presentación de los siguientes certificados:

- Para la totalidad de partidas es requisito contar con el certificado ISO-9001:2015 Sistemas de Gestión de Calidad.
- Para los bienes que en su totalidad o algún componente se encuentre fabricado en madera o sus derivados, es requisito contar con certificación de origen y custodia de la madera.

Deberá presentar copia simple de los certificados antes mencionados, los cuales deberán estar vigentes al momento de presentar la propuesta técnica y deberán estar a nombre del fabricante de los bienes. Al alcance deberá amparar la fabricación de bienes de iguales o similares características a los solicitados en los presentes Términos y condiciones, dichos certificados deberán amparar todos los accesorios del o los bienes que sean de la misma marca y ofertados por el proveedor. En caso de presentar accesorios de diferente marca del bien principal, deberá de entregar copia simple de los certificados antes mencionados, el o los cuales deberán estar vigentes al momento de presentar la propuesta técnica, estar a nombre del fabricante del o los accesorios y el alcance deberá amparar la fabricación de estos.

f) El Anexo Técnico no deberá contener información relativa a la suficiencia presupuestaria, precios de contratación o al tipo de procedimiento de contratación:
No se emite información relacionada con la suficiencia presupuestaria.

Autorizó	Elaboró
Ing. Arq. María de Lourdes Segundo Julio	**Lic. Ricardo Ulises Pérez Delgado**
Titular de la Coordinación Técnica de Construcción	Titular de la División de Evaluación y Análisis Financiero

ANEXOS
DIVISION DE CONTRATOS
2024
Felipe Carrillo
PUERTO

SIN TEXTO

TIPO DE UNIDAD	CLAVE IMSS	DESCRIPCION
TODO TIPO	511.619.1197	MESA OVAL PARA JUNTAS 10 LUGARES CON BASES METALICAS

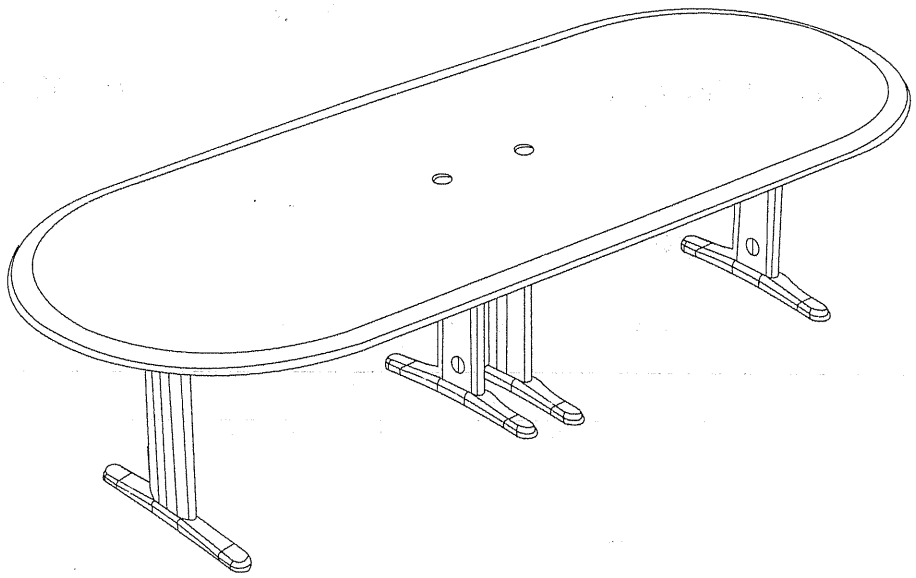

PERSPECTIVA

ANEXOS
DIVISION DE CONTRATOS

TIPO DE UNIDAD	CLAVE IMSS	DESCRIPCION
TODO TIPO	511.619.1197	MESA OVAL PARA JUNTAS 10 LUGARES CON BASES METALICAS

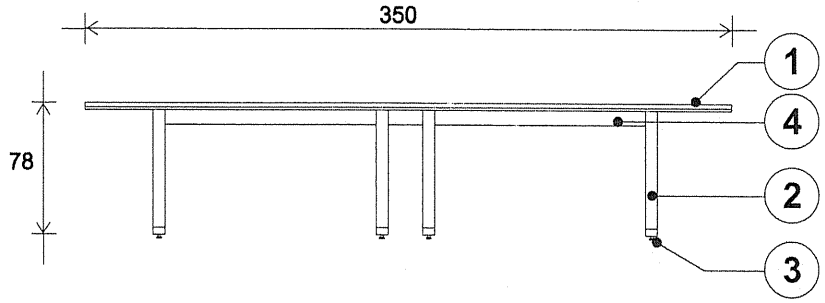

VISTA FRONTAL

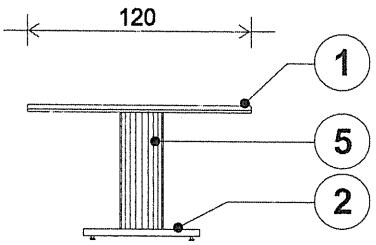

VISTA LATERAL

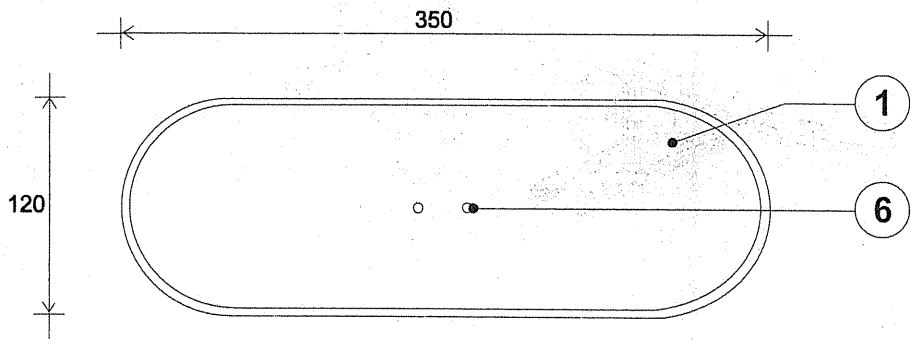

VISTA SUPERIOR

DIMENSIONES GENERALES	A PAÑOS	A EJES	ACOT.	ESCALA GRAFICA:	FECHA
LAS QUE SE INDICAN			CMS.		MAYO 2006

TIPO DE UNIDAD	CLAVE IMSS	DESCRIPCION
TODO TIPO	511.619.1197	MESA OVAL PARA JUNTAS 10 LUGARES CON BASES METALICAS

ESPECIFICACIONES TECNICAS

1.- MESA DE 3.50 x 1.20 x 0.78 MTS. CON CUBIERTA FABRICADA EN FIBRA DE MADERA DE DENSIDAD MEDIA (MDF) DE 31 MM DE ESPESOR CON RECUBRIMIENTO EN CHAPA DE MADERA RECONSTITUIDA (MADERA NATURAL LAMINADA) TIPO 4410 COLOR MAHOGANY ALP-3 (COLOR ROJO CEREZO) SEGUN MUESTRA IMSS, CON ACABADO FINAL EN BARNIZ DE 7 CAPAS O ACABADO EN POLIURETANO COLOR Y TEXTURA SEGUN MUESTRA IMSS, CON CANTO PERIMETRAL CON DISEÑO DE CASCADA, LA TRASCARA (PARTE INFERIOR DE LA CUBIERTA) DEBERA INCLUIR UN SELLADO, A BASE DE LACA, BACKER FENOLICO U OTRO ACABADO QUE GARANTICE EVITAR LA PENETRACION DE LA HUMEDAD.

2.- COLUMNAS VERTICALES Y BASES DE APOYO PARA SOPORTAR LA CUBIERTA FABRICADA EN LAMINA DE ACERO CR CALIBRE 14, LAS COLUMNAS DEBERAN SER DISEÑADAS CON PREPARACIONES INTERNAS PARA LA CONDUCCION DE CABLEADO DE ENERGIA ELECTRICA, ASI COMO CABLEADO PARA VOZ Y DATOS, LAS BASES DEBERAN SER FABRICADAS EN FORMA EMBUTIDA O TROQUELADA DE UNA SOLA PIEZA CON DIMENSIONES DE ACUERDO A LAS DIMENSIONES DEL ANCHO DE LA CUBIERTA PARA GARANTIZAR EXCELENTE ESTABILIDAD Y RESISTENCIA Y DEBERAN INCLUIR REGATONES NIVELADORES EN FORMA OCULTA.

3.- REGATONES NIVELADORES PARA AJUSTE DE ALTURA CON PLATO DE 82 MM DE DIAMETRO FABRICADOS DE NYLON 100% CON TORNILLO DE ACERO DE 9.3 MM (3/8") DE DIAMETRO POR 51 MM (2") DE LONGITUD INTEGRADO AL PLATO.

4.- TRABE/DUCTO PARA ESTRUCTURAR LAS COLUMNAS VERTICALES (CON LAS BASES) FABRICADA EN LAMINA DE ACERO CR. CALIBRE 14 CON DISEÑO PARA LA CONDUCCION DEL CABLEADO LA QUE DEBERA INCLUIR LAS PREPARACIONES NECESARIAS PARA INSERTAR CONTACTOS DOBLES POLARIZADOS, ASI COMO LOS ACCESORIOS NECESARIOS PARA EL CABLEADO DE ENERGIA ELECTRICA Y EL CABLEADO PARA VOZ Y DATOS, ASIMISMO LA TRABE DEBERA INCLUIR ADAPTADORES TRANSVERSALES DEL MISMO MATERIAL QUE LA TRABE/DUCTO, PARA RECIBIR Y SUJETAR LA CUBIERTA.

5.- MOLDURAS (TAPAS) DESMONTABLES PARA LAS COLUMNAS VERTICALES FABRICADAS EN ALUMINIO NO RECICLADO ALEACION 6063 CON DUREZA T-5 CON DISEÑO ESTRIADO VERTICAL COLOCADAS PARA OCULTAR EL CABLEADO Y DAR BUENA PRESENTACION A LAS COLUMNAS VERTICALES.

6.- PREPARACIONES PARA EL PASO Y MANEJO DE CABLES, CON TAPA (GROWMETS) TIPO TORRE U OTRO TIPO.

NOTAS:

TOLERANCIA EN LAS DIMENSIONES GENERALES +/- 1.0 CM.

TODOS LOS ELEMENTOS METALICOS DE LA PARTE INFERIOR EN SUS VISTAS Y NO VISTAS DE LA MESA, DEBERÁN INCLUIR UN ACABADO EN PINTURA EPOXICA MICROPULVERIZADA EN COLOR GRIS CLARO (COLOR Y TEXTURA SEGUN MUESTRA IMSS).

CRITERIOS NORMATIVOS PARA EL CONTROL DE CALIDAD EN LA FABRICACION DEL MOBILIARIO.

LAS UNIONES DE LOS ELEMENTOS METÁLICOS COMPONENTES DEBERÁN SER PROCESADOS CON LA MAQUINARIA NECESARIA PARA UN PERFECTO ENSAMBLE A BASE DE SOLDADURA DE ARCO ELÉCTRICO SISTEMA MIG O TIG CON LA MISMA RESISTENCIA MECÁNICA DEL MATERIAL BASE COMO MÍNIMO EN CORDONES COMPLETOS UNIFORMES, DEVASTADOS Y PULIDOS PARA DAR UN BUEN ACABADO.

LOS DOBLECES DEBERÁN ESTAR BIEN ALINEADOS Y SIN DEFORMACIONES SEGUN LOS RADIOS O ANGULO DEL DOBLEZ.

ANEXOS
DIVISION DE CONTRATOS

TIPO DE UNIDAD	CLAVE IMSS	DESCRIPCION
TODO TIPO	511.619.1197	MESA OVAL PARA JUNTAS 10 LUGARES CON BASES METALICAS

LA PINTURA DEBERÁ SER HORNEADA EN UN RANGO DE 210 A 230 GRADOS CENTÍGRADOS PARA GARANTIZAR LA ADHERENCIA PARA SOPORTAR EL RAYADO DE UN LÁPIZ 3H COMO MÍNIMO Y RESISTENCIA AL IMPACTO Y RESISTENCIA EN CAMARA SALINA HASTA POR 216 HORAS (RESISTENCIA A LA CORROSIÓN).

ANEXOS
DIRECCION DE CONSTRUCCION

TIPO DE UNIDAD	CLAVE IMSS	DESCRIPCION
AREAS ADMINISTRATIVAS	511.619.1312	MESA OVAL PARA JUNTAS OCHO LUGARES CON BASES METALICAS

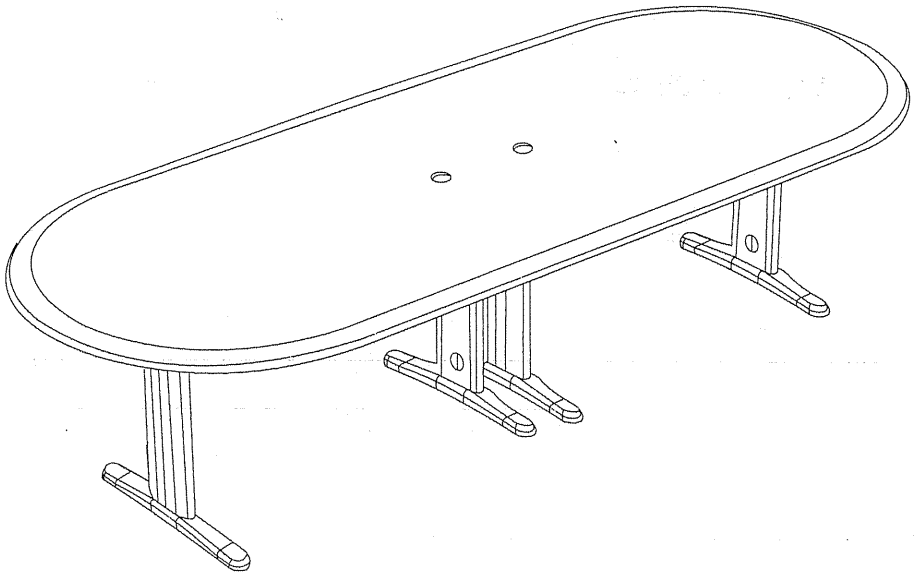

PERSPECTIVA

ANEXOS
DIVISION DE CONTRATOS

TIPO DE UNIDAD	CLAVE IMSS	DESCRIPCION
AREAS ADMINISTRATIVAS	511.619.1312	MESA OVAL PARA JUNTAS OCHO LUGARES CON BASES METALICAS

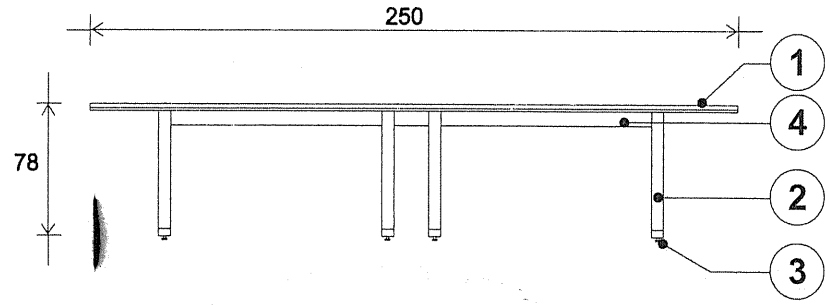

VISTA FRONTAL

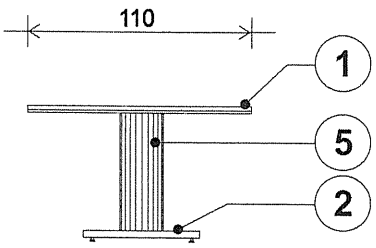

VISTA LATERAL

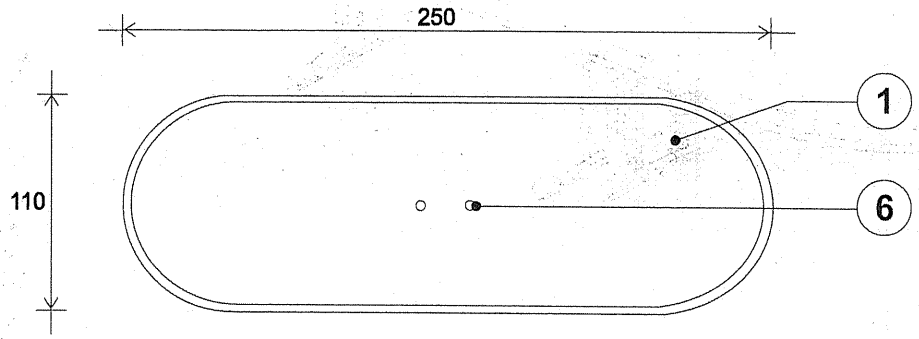

VISTA SUPERIOR

DIMENSIONES GENERALES	A PAÑOS	A EJES	ACOT.	ESCALA GRAFICA:	FECHA
LAS QUE SE INDICAN			CMS.		OCTUBRE 2006

TIPO DE UNIDAD	CLAVE IMSS	DESCRIPCION
AREAS ADMINISTRATIVAS	511.619.1312	MESA OVAL PARA JUNTAS OCHO LUGARES CON BASES METALICAS

ESPECIFICACIONES TECNICAS

1.- MESA DE 2.50 x 1.10 x 0.78 MTS. CON CUBIERTA FABRICADA EN FIBRA DE MADERA DE DENSIDAD MEDIA (MDF) DE 31 MM DE ESPESOR CON RECUBRIMIENTO EN CHAPA DE MADERA RECONSTITUIDA (MADERA NATURAL LAMINADA) TIPO 4410 COLOR MAHOGANY ALP-3 (COLOR ROJO CEREZO) SEGUN MUESTRA IMSS, CON ACABADO FINAL EN BARNIZ DE 7 CAPAS O ACABADO EN POLIURETANO COLOR Y TEXTURA SEGUN MUESTRA IMSS, CON CANTO PERIMETRAL CON DISEÑO DE CASCADA, LA TRASCARA (PARTE INFERIOR DE LA CUBIERTA) DEBERA INCLUIR UN SELLADO A BASE DE LACA, BACKER FENOLICO U OTRO ACABADO QUE GARANTICE EVITAR LA PENETRACIÓN DE LA HUMEDAD.

2.- COLUMNAS VERTICALES Y BASES DE APOYO PARA SOPORTAR LA CUBIERTA FABRICADAS EN LAMINA DE ACERO CR. CALIBRE 14, LAS COLUMNAS DEBERAN SER DISEÑADAS CON PREPARACIONES INTERNAS PARA LA CONDUCCION DE CABLEADO DE ENERGIA ELECTRICA, ASI COMO CABLEADO PARA VOZ Y DATOS, LAS BASES DEBERAN SER FABRICADAS EN FORMA EMBUTIDA O TROQUELADA DE UNA SOLA PIEZA CON DIMENSIONES DE ACUERDO A LAS DIMENSIONES DEL ANCHO DE LA CUBIERTA PARA GARANTIZAR EXCELENTE ESTABILIDAD Y RESISTENCIA Y DEBERAN INCLUIR REGATONES NIVELADORES EN FORMA OCULTA.

3.- REGATONES NIVELADORES PARA AJUSTE DE ALTURA CON PLATO DE 82 MM DE DIAMETRO FABRICADOS DE NYLON 100% CON TORNILLO DE ACERO DE 9.3 MM (3/8") DE DIAMETRO POR 51 MM (2") DE LONGITUD INTEGRADO AL PLATO.

4.- TRABE/DUCTO PARA ESTRUCTURAR LAS COLUMNAS VERTICALES (CON LAS BASES) FABRICADA EN LAMINA DE ACERO CR. CALIBRE 14 CON DISEÑO PARA LA CONDUCCION DEL CABLEADO LA QUE DEBERA INCLUIR LAS PREPARACIONES NECESARIAS PARA INSERTAR CONTACTOS DOBLES POLARIZADOS, ASI COMO LOS ACCESORIOS NECESARIOS PARA EL CABLEADO DE ENERGIA ELECTRICA Y EL CABLEADO PARA VOZ Y DATOS, ASIMISMO LA TRABE/DUCTO DEBERA INCLUIR ADAPTADORES TRANSVERSALES DEL MISMO MATERIAL QUE LA TRABE/DUCTO, PARA RECIBIR Y SUJETAR LA CUBIERTA.

5.- MOLDURAS (TAPAS) DESMONTABLES PARA LAS COLUMNAS VERTICALES, FABRICADAS EN ALUMINIO NO RECICLADO ALEACIÓN 6063 CON DUREZA T-5 CON DISEÑO ESTRIADO VERTICAL COLOCADAS PARA OCULTAR EL CABLEADO Y DAR BUEN ASPECTO Y EXCELENTE PRESENTACION A LAS COLUMNAS VERTICALES.

6.- PREPARACIONES PARA EL PASO Y MANEJO DE CABLES, CON TAPA (GROWMETS) TIPO TORRE U OTRO TIPO.

NOTAS:

TOLERANCIA EN LAS DIMENSIONES GENERALES +/- 1.0 CM.

TODOS LOS ELEMENTOS METÁLICOS DE LA PARTE INFERIOR DE LA MESA, DEBERÁN INCLUIR UN ACABADO EN PINTURA EPOXICA MICROPULVERIZADA EN COLOR GRIS CLARO.(COLOR Y TEXTURA SEGUN MUESTRA IMSS).

CRITERIOS NORMATIVOS PARA EL CONTROL DE CALIDAD EN LA FABRICACION DEL MOBILIARIO.

LAS UNIONES DE LOS ELEMENTOS METÁLICOS COMPONENTES DEBERAN SER PROCESADOS CON LA MAQUINARIA NECESARIA PARA UN PERFECTO ENSAMBLE A BASE DE SOLDADURA DE ARCO ELECTRICO SISTEMA MIG O TIG CON LA MISMA RESISTENCIA MECÁNICA DEL MATERIAL BASE COMO MÍNIMO EN CORDONES COMPLETOS UNIFORMES, DEVASTADOS Y PULIDOS PARA DAR UN BUEN ACABADO..

LOS DOBLECES DEBERAN ESTAR BIEN ALINEADOS Y SIN DEFORMACIONES SEGUN LOS RADIOS O ANGULO DEL DOBLEZ.

ANEXOS
DIVISION DE CONTRATOS

TIPO DE UNIDAD	CLAVE IMSS	DESCRIPCION
AREAS ADMINISTRATIVAS	511.619.1312	MESA OVAL PARA JUNTAS OCHO LUGARES CON BASES METALICAS

LA PINTURA DEBERÁ SER HORNEADA EN UN RANGO DE 200 A 230 GRADOS CENTIGRADOS PARA GARANTIZAR LA ADHERENCIA PARA SOPORTAR EL RAYADO DE UN LAPIZ 3H COMO MINIMO Y RESISTENCIA AL IMPACTO Y RESISTENCIA EN CAMARA SALINA HASTA POR 216 HORAS (RESISTENCIA A LA CORROSION).

TIPO DE UNIDAD:	CLAVE IMSS	DESCRIPCION
TODAS LAS UNIDADES	VER NOTA	MESA CALIENTE DE (97 ó 125 ó 159 cm) PARA VAPOR DE 2 ó 3 ó 4 CHAROLAS

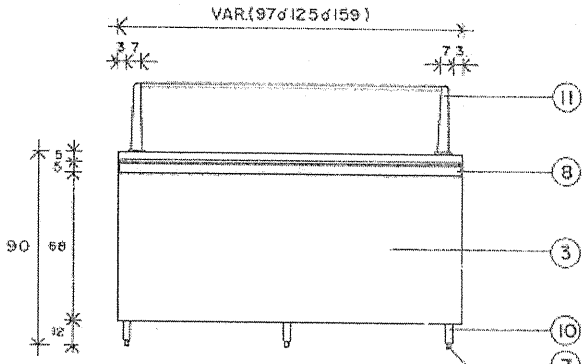

VISTA FRONTAL

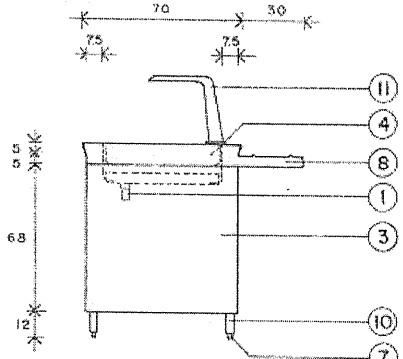

VISTA LATERAL

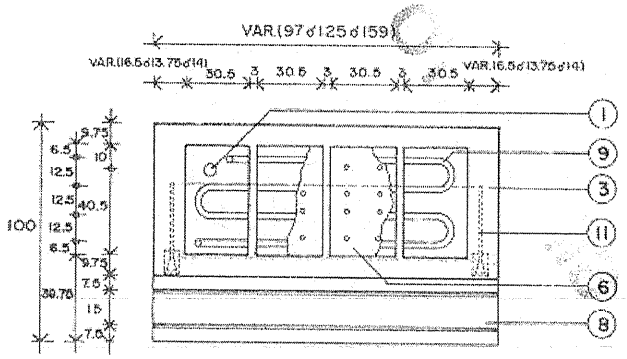

VISTA SUPERIOR

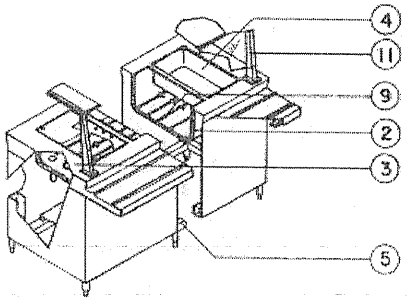

PERSPECTIVA EN CORTE

DIMENSIONES GENERALES	A PAÑOS	A EJES	ACOT. cm	ESCALA GRAFICA: 0 10 20 50 100 cm	FECHA: 2004
VAR.(97ó125ó159)x100x90 cm					

PERSPECTIVA

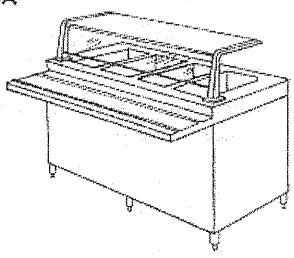

NOTA:

CODIFICACION	DESCRIPCION.
517 609 0925	MESA CALIENTE DE 97 cm PARA VAPOR (2 CHAROLAS)
517 609 1113	MESA CALIENTE DE 125 cm PARA VAPOR (3 CHAROLAS)
517 609 1139	MESA CALIENTE DE 159 cm PARA VAPOR (4 CHAROLAS)

ESPECIFICACIONES

1.- CONTRA DE REJILLA DE ACERO O LATON DE 32 mm (1 1/4") DE DIAMETRO; ACABADO CROMADO
2.- CONTRATINA DE LAMINA GALVANIZADA CALIBRE No.20, CON AISLANTE DE FIBRA DE VIDRIO DE 25mm (1") DE ESPESOR.
3.- CUBIERTA Y TINA DE ACERO INOXIDABLE CALIBRE No.18; ACABADO PULIDO
4.- DEPOSITO PARA ALIMENTOS DESMONTABLE DE LAMINA DE ACERO INOXIDABLE CALIBRE No. 18 DE 30 x 50 x 15 cm CON CEJA PERIMETRAL (SOPORTE); ACABADO PULIDO
5.- ESTRUCTURA INTERIOR (BASE INFERIOR) DE ANGULO DE LAMINA DE ACERO INOXIDABLE, CALIBRE No. 14 DE 38 x 38 mm (1 1/2 x 1 1/2").
6.- FALSO FONDO DESMONTABLE CON PERFORACIONES; DE LAMINA DE ACERO INOXIDABLE, CALIBRE No. 20; ACABADO PULIDO.
7. REGATON DE ALUMINIO DE 32mm (1 1/4") DE DIAMETRO CON ALTURA AJUSTABLE ACABADO MOLETEADO.
8. REPISA CON GUIAS PARA DELIZAMIENTO DE CHAROLAS DE LAMINA DE ACERO INOXIDABLE CALIBRE N° 16, ACABADO PULIDO.
9. SERPENTIN DE TUBO DE COBRE TIPO "M" DE 13mm (½"DE DIAMETRO).
10. TUBO DE ACERO INOXIDABLE CALIBRE N° 16 DE 38mm (1 ½"DE DIAMETRO) ACABADO PULIDO.
11. VITRINA PROTECTORA DE ALIMENTOS CON MENSULAS, CUBIERTA DE ACERO INOXIDABLE CALIBRE N° 16, ACABADO PULIDO Y VIDRIO FRONTAL DE 6mm DE ESPESOR CON CANTOS PULIDOS

NOTA: TOLERANCIAS EN LAS DIMENSIONES GENERALES ± 1.0 cm.
APLICAR LOS SIGUIENTES INCISOS DE LAS "NORMAS DE CALIDAD PARA MOBILIARIO" IMSS JCC-51 MAYO 1986:
03.01.02a-03.01.02b-03.01.05-05.02.01a-03.03.02-04.06-05.01.01-05.01.02-05.01.03-05.01.04-05.01.07-05.02.04-06a-07.06-08.

ANEXOS
DIVISION DE CONTRATOS

SIN TEXTO

TIPO DE UNIDAD	CLAVE IMSS	DESCRIPCION
TODAS LAS UNIDADES	517.609.0784	MESA PARA COMEDOR 4 LUGARES

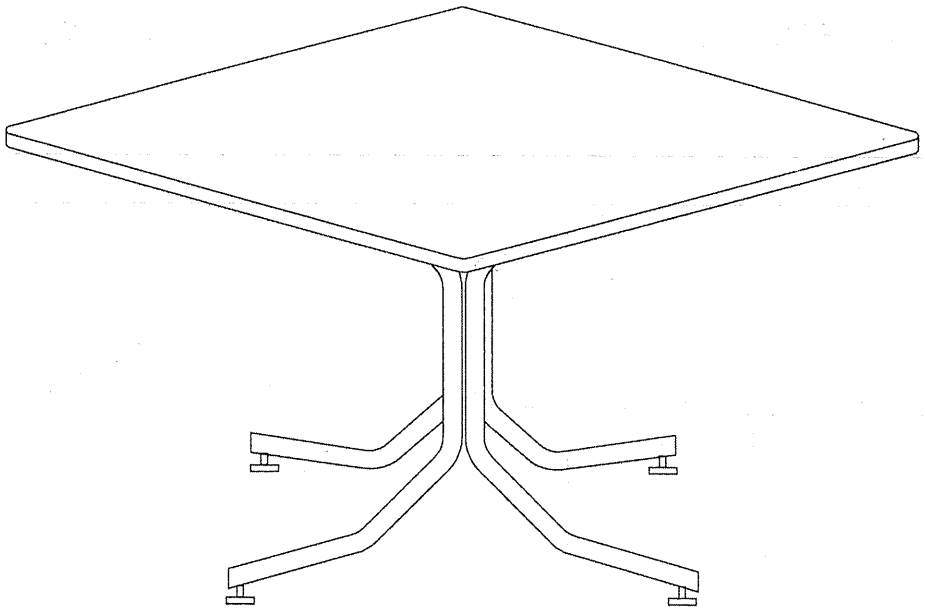

PERSPECTIVA

ANEXOS
DIVISION DE CONTRATOS

TIPO DE UNIDAD	CLAVE IMSS	DESCRIPCION
TODAS LAS UNIDADES	517.609.0784	MESA PARA COMEDOR 4 LUGARES

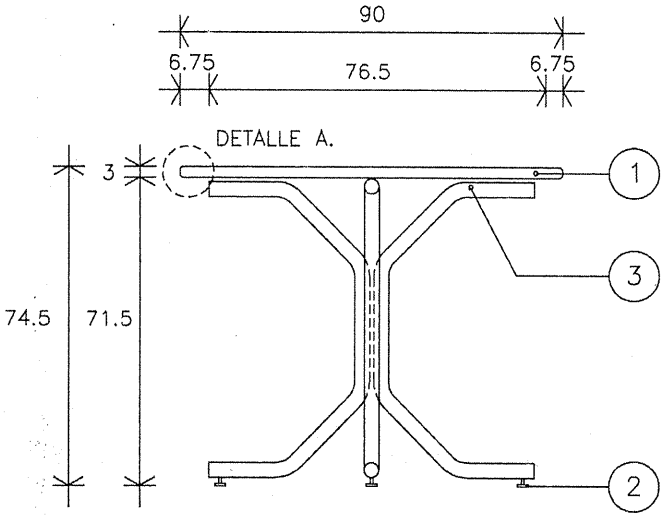

VISTA FRONTAL

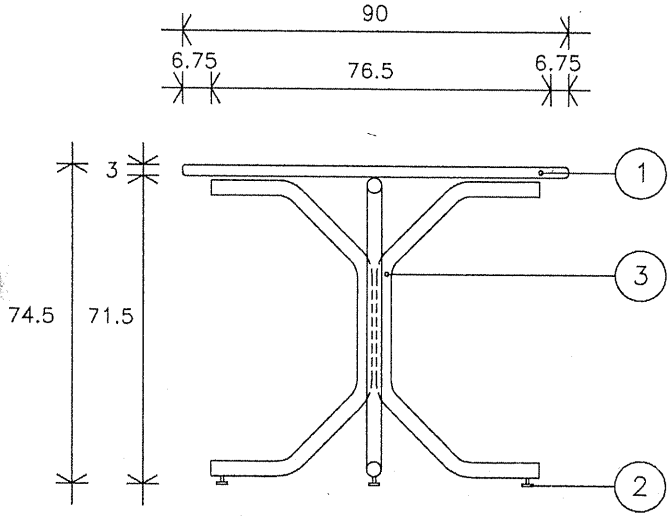

VISTA LATERAL

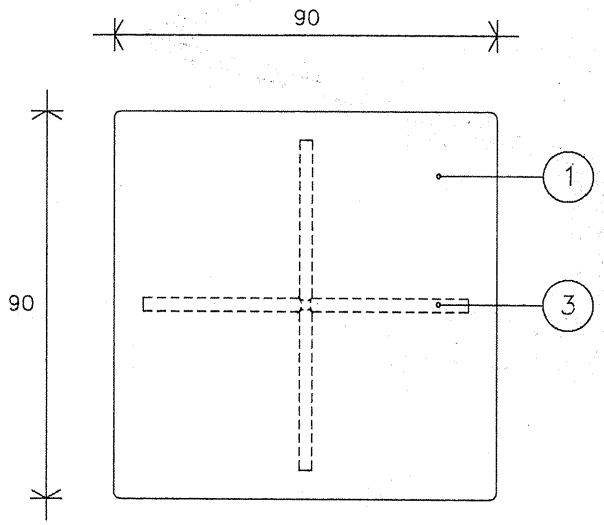

VISTA SUPERIOR

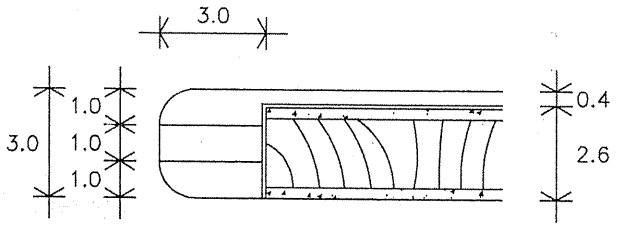

DETALLE A.

DIMENSIONES GENERALES	A PAÑOS	A EJES	ACOT.	ESCALA GRAFICA:	FECHA
90 x 90 x 76 cm.			CMS.	0 10 20 30 50 70	2004

TIPO DE UNIDAD	CLAVE IMSS	DESCRIPCION
TODAS LAS UNIDADES	517.609.0784	MESA PARA COMEDOR 4 LUGARES

ESPECIFICACIONES

1. CUBIERTA FORMADA A BASE DE UN BASTIDOR DE MADERA MACIZA DE PINO DE PRIMERA CALIDAD DE 19 mm (3/4") DE ESPESOR Y 38 mm (1.1/2") DE ANCHO Y REFUERZOS DEL MISMO MATERIAL, CON RECUBRIMIENTO EN SUS DOS CARAS, EN LA SUPERIOR MADERA CONTRACHAPADA DE PINO DE PRIMERA CALIDAD DE 6 mm. DE ESPESOR Y EN LA INFERIOR DEL MISMO MATERIAL PERO DE 4 mm DE ESPESOR, CON ACABADO FINAL EN LAMINADO PLÁSTICO DE ALTA PRESIÓN (HPL) COLOR AMARILLO. MADERA NATURAL. EN EL CONTORNO DE LA CUBIERTA DEBERÁ LLEVAR UN CABECEADO DE MADERA MACIZA CON UNA PERFECTA UNIÓN Y EN FORMA BOLEADA EN TODO SU DESARROLLO CON ACABADO EN LACA O BARNIZ DEL COLOR DEL LAMINADO PLÁSTICO.

2. REGATÓN DE ACERO CON PLATO DE 36 mm. (1.3/8") DE DIÁMETRO ACABADO CROMADO CON TORNILLO DE 7.9 mm. (5/16") DE DIÁMETRO Y 38.1 mm. (1.1/2") DE LONGITUD MÍNIMO.

3. BASE Y ESTRUCTURA DE TUBO DE LÁMINA DE ACERO INOXIDABLE CALIBRE No. 18 DE 32 mm (1.1/4") DE DIÁMETRO CON TAPAS SOLDADAS EN LOS EXTREMOS DEL MISMO MATERIAL, CON SISTEMA DE FIJACIÓN OCULTA PARA LA COLOCACIÓN DE LOS REGATONES NIVELADORES, LA UNIÓN DE LOS TUBOS EN LA PARTE CENTRAL DEBERÁ SER CON SOLDADURA U OTRO SISTEMA QUE GARANTICE UNA PERFECTA FIJACIÓN, ESTABILIDAD Y BUEN ACABADO.

NOTA:

TOLERANCIAS EN LAS DIMENSIONES GENERALES $\pm$ 1.0 cm.

APLICAR LOS SIGUIENTES INCISOS DE LAS "NORMAS DE CALIDAD PARA MOBILIARIO" IMSS JCC-51 MAYO/86:
03.01.01 - 03.02.01a - 03.03.02 - .04.02 - 05.01.01 - 05.01.06 - 05.01.07 - 05.02.04 - 05.03.18 - 06a - 07.07 - 07.09 - 08.

CRITERIOS NORMATIVOS PARA EL CONTROL DE CALIDAD EN LA FABRICACIÓN DE MOBILIARIO:

- LAS UNIONES DE LOS ELEMENTOS COMPONENTES DEBERÁN SER MAQUINADOS PARA UN PERFECTO ENSAMBLE, A BASE DE SOLDADURA CON LA MISMA RESISTENCIA MECÁNICA DEL MATERIAL BASE COMO MÍNIMO CON SOLDADURA DE ARCO ELÉCTRICO (CON ELECTRODO DE VARILLA O MICROALAMBRE) EN CORDONES COMPLETOS, UNIFORMES, DESBASTADOS Y PULIDOS PARA UN BUEN ACABADO. EN EL CASO DE SOLDADURA A BASE DE PUNTO ÉSTA DEBERÁ SER RESISTENTE Y PULIDA EN GENERAL (AL APLICAR ESTE TIPO DE SOLDADURA EN SUPERFICIES PLANAS, LOS PUNTOS DEBERÁN ESTAR A 5 cm ENTRE PUNTO Y PUNTO COMO MÁXIMO).

- EN LAS UNIONES CON SOLDADURA Y ACABADO CROMADO SE DEBERÁ EVITAR HACER RETOQUES CON PINTURA DE ALUMINIO (ESTAS UNIONES SE DEBEN PROCESAR ANTES DE APLICAR EL RECUBRIMIENTO DE CROMO).

- LOS DOBLECES DEBERÁN IR BIEN ALINEADOS Y SIN DEFORMACIONES SEGÚN LOS RADIOS O ÁNGULO DEL DOBLEZ.

ANEXOS
DIVISION DE CONTRATOS
FECHA: 2004

SIN TEXTO

Tipo de unidad	Clave IMSS	Descripción
Unidades Médicas	**517.609.0495**	**Mesa de 270 cm con respaldo, escurridero y doble fregadero izquierdo con preparación para triturador**

Grupo	Mobiliario para nutrición y dietética (cocina y comedor)	
Áreas o locales de uso	No aplica	
Dimensiones generales	Frente 270 cm, ancho 75 cm, altura (a superficie de la cubierta) 90 cm, altura total (a respaldo de la cubierta) 100 cm.	
Capacidad de Carga	250 kg.	
Descripción Técnica	Estructura	Fabricada en perfil tubular redondo de lámina de acero inoxidable, AISI 304, calibre 18, de 38 mm (1 ½") de diámetro;
	Canal perimetral y refuerzo transversal	Fabricados en acero inoxidable, AISI 304, calibre 16;
	Refuerzos inferiores	Fabricados en perfil tubular redondo de lámina de acero inoxidable, AISI 304, calibre 16, de 32 mm (1 ½") de diámetro;
	Cubierta y respaldo	Fabricados en lámina de acero inoxidable, calibre 16 con fregadero de 50 x 50 x 35 cm y un fregadero de 50 x 50 x 20 cm con preparación para arillo de acople del triturador para desperdicios;
	Regatones	Fabricados en acero inoxidable, AISI 304, de 32 mm (1 ¼"), con base nitrilo sanitario blanco de 32 mm (1 ¼") de diámetro con altura ajustable;
	Accesorios	Dos llaves mezcladoras cuello de ganso giratorias con manijas de aleta, fabricadas en latón bajo en plomo cromado, pulido y brillante, empotradas sobre cubierta, Dimensiones: 35 cm de altura total, 20 cm de altura de cubierta a centro de boca y 22 cm desde vano de preparación en cubierta hasta centro de boca;
		Dos céspoles registrables, sin contra, fabricados en acero inoxidable 430, con 38 mm de diámetro;
		Contra canasta fabricada en acero inoxidable 430 con tubo de latón bajo en plomo y 10 cm de diámetro;
		Notas: Para mayor información técnica sobre los accesorios, consultar el "Catálogo de Especificaciones Técnicas de Materiales para Construcción" vigente en el capítulo ETMC -44;
		La selección de accesorios hidrosanitarios deberá ser evaluada y autorizada, para su adquisición, por el Área de Ingeniería del IMSS y de acuerdo a las características de cada proyecto.
Acabados	Regatones	Antiderrapantes;
	Latón bajo en plomo	Cromado;
	Parte inferior de la cubierta	Con recubrimiento tipo Apcoseal;
	Acero inoxidable, AISI 304	Con pulido P3.
Sistema de ensamble	Regatones	Insertados a presión;
	Acero inoxidable, AISI 304	A base de soldadura TIG (Argón con aporte de acero inoxidable tipo 308 "i" de 3/8").
Certificados	De válvulas y grifos para agua,	**NMX-C-415-ONNCCE Vigente,** Industria de la construcción-válvulas y grifos para agua-especificaciones y métodos de ensayo;
	De manufactura o producción,	**ISO 9001 Vigente,** Sistema de gestión de calidad;
	Para las normas o certificados solicitados deberán de cumplir con lo siguiente:	Para artículos nacionales el certificado debe ser emitido por un organismo de certificación acreditado por la Entidad Mexicana de Acreditación (EMA). Para artículos internacionales el certificado debe ser emitido por un organismo oficial acreditado por el país de origen.
Tolerancias	En las dimensiones generales de +/- 10%.	

ANEXOS
DIVISION DE CONTRATOS

Tipo de unidad	Clave IMSS	Descripción
Unidades Médicas	**517.609.0495**	**Mesa de 270 cm con respaldo, escurridero y doble fregadero izquierdo con preparación para triturador**

Perspectiva del artículo

Imágenes representativas y no indican diseño específico.

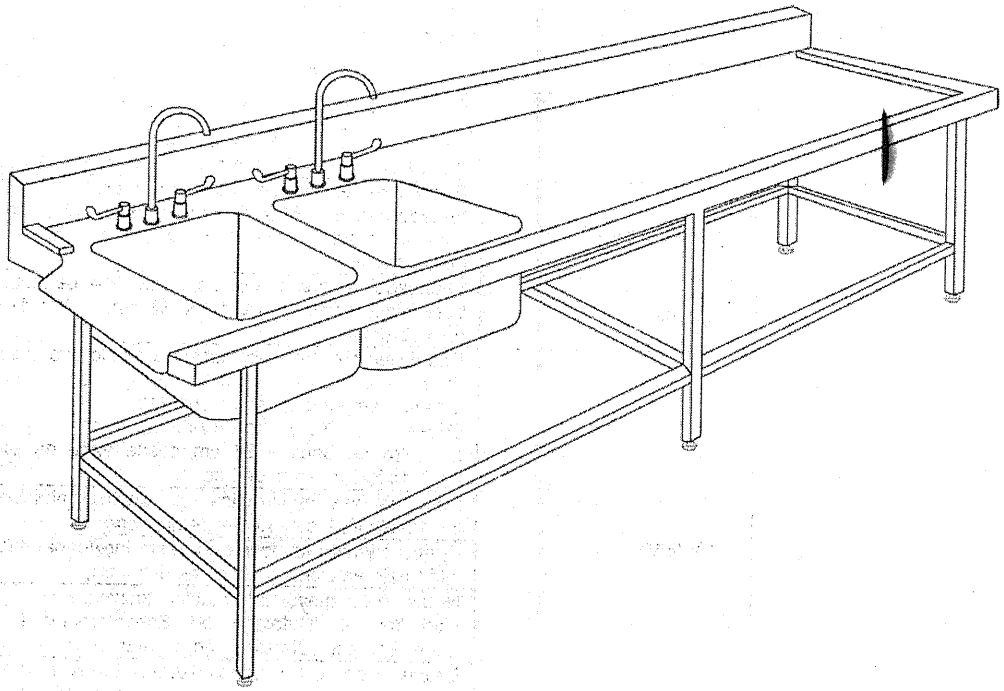

Accesorios

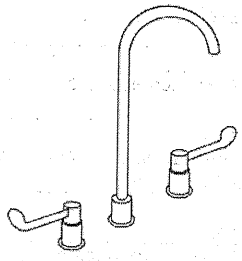

Llave mezcladora cuello de ganso giratoria con manijas de aleta

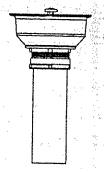

Contracanasta

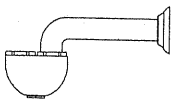

Céspol

ANEXOS
DIVISIÓN DE SOPORTE

Tipo de unidad	Claves IMSS	Descripción
Unidades Administrativas	**SAI: 511.076.0898** **PREI: 18554**	**Archivero de 4 gavetas con frentes en MDF**

Grupo	Mobiliario Administrativo
Áreas o Locales de Uso	Administrativas
Dimensiones Generales	Largo 0.91 mts, Ancho 0.45 mts, Altura 1.33 mts.
Descripción Técnica	1. Cubierta fabricada en lámina de acero rolado en frio (CR) calibre 18, acabado en pintura electrostática epóxica micropulverizada, con acabado en poliéster, horneada en un rango de 210 a 240 grados centígrados, con acabado sparkle (cascara de naranja) color gris frio 2U (código Pantone). 2. Gaveta con frente en fibra de madera de densidad media (MDF) de 19 mm. De espesor, con los cantos superior e inferior boleados (como se indica en la imagen), con acabado en plástico láminado de alta presión, postformado, con una resistencia de 400 ciclos y un espesor de 0.8 mm, color gris frio 2U (código Pantone); deberá incluir preparación para archivo suspendido, correderas de suspensión progresiva, embalinadas, prelubricadas, de proyección total, fabricadas en acero endurecido grado 200 con amortiguadores de carrera, de poliuretano en todos los canales, con topes de seguridad y sistema automático de liberación, así como dispositivo de captura para evitar rebote, de operación silenciosa, con capacidad de carga de 45kg (100lbs) por par de correderas; la parte interior de la gaveta y las guías de archivo, tendrán acabado en pintura electrostática epóxica, color gris frio 2U (código Pantone). 3. Jaladeras metálicas tipo jafele, acabado en pintura electrostática epóxica, color gris frio 2U (código Pantone). 4. Base fabricada en lámina de acero rolado en frio (CR), calibre 20, acabado en pintura electrostática epóxica micropulverizada, con acabado en poliéster, horneada en un rango de 210 a 240 grados centígrados, acabado sparkle (cascara de naranja) color gris frio 2U (código Pantone) 5. Cuerpo fabricado en lámina de acero rolado en frio (CR), calibre 20 con refuerzos de lámina de acero calibre 18, el respaldo y los costados, deberá contar con refuerzos longitudinales en las esquinas de calibre 18; deberá incluir cerradura con mecanismo de doble barra de cierre general, en ambos lados del archivero. 6. Regatón nivelador de altura ajustable con plato de 42 mm. De diámetro mínimo el cual deberá ser de nylon 100% con concha de acero acabado en cromo brillante, con tornillo nivelador de acero acabado galvanizado, integrado al plato. 7. La fibra de madera de densidad media MDF (medium density fiberboard) deberá cumplir con las siguientes propiedades técnicas: 8. Densidad: 737 kg/m3. 9. Adhesión interna: 6.7 kg/m3. 10. Módulo de ruptura: 338kg/m3. 11. Módulo de elasticidad: 33,100 kg/m3. 12. Dureza: 453 kg janka modificado. 13. Retención al tornillo por cara: 136 kg. 14. Retención al tornillo por canto: 182 kg. 15. Absorción de agua: 6% prueba de 24 hrs. Promedio. 16. Hinchamiento: 4% prueba de 24 hrs. Promedio. 17. Contenido de humedad: 6.5% sobre base anhidra. 18. Expansión lineal: 0.21% 50% al 90% por hora. 19. Tolerancia de espesor: ±2.00 mm.

ANEXOS
DIVISION DE CONTRATOS

Tipo de unidad	Claves IMSS	Descripción
Unidades Administrativas	SAI: 511.076.0898 PREI: 18554	Archivero de 4 gavetas con frentes en MDF

Sistema de ensamble	• Las uniones de los elementos componentes deberán ser procesados con la maquinaria necesaria para un perfecto ensamble, a base de soldadura con sistema MIG o TIG, con la misma resistencia mecánica del material base como mínimo, en cordones completos, uniformes, devastados y pulidos para un buen acabado, en el caso de uniones con soldadura a base de punto, esta deberá ser bien aplicada, resistente y pulida, para ser poco visible, al aplicar este tipo de soldadura en superficies planas, los puntos deberán estar a 5 cm. Entre punto y punto como máximo. • Los dobleces deberán ir bien alineados y sin deformaciones según los radios y ángulos del doblez. La pintura deberá se color gris frio 2U (código Pantone), micropulverizada, epóxica, horneada en un rango de 210 a 240 grados centígrados, deberá garantizar resistencia a la adherencia, al impacto y al rayado de un lápiz 3H como mínimo, así como resistencia a la corrosión, con un acabado general sparkle (cascara de naranja), en todo el desarrollo indicado. • La lámina deberá ser de primera calidad, laminada en frio (cold-rolled).
Certificados	• De manufactura o Producción: **ISO 9001 Vigente.** Sistema de gestión de calidad. Para las normas o certificados solicitados deberán de cumplir con lo siguiente: Para artículos nacionales el certificado debe ser emitido por un organismo de certificación acreditado por la Entidad Mexicana de Acreditación (EMA). Para artículos internacionales el certificado debe ser emitido por un organismo oficial acreditado por el país de origen.
Notas generales	• Deberá incluir una placa con la identificación del fabricante y la leyenda "propiedad del IMSS", colocada en un lugar que no interfiera con el funcionamiento del artículo. • El producto deberá ser protegido para su almacenamiento y distribución mediante pol
Tolerancias	En las dimensiones generales de +/- 2mm.

Perspectiva del Artículo y Accesorios

Imágenes representativas y no indican diseño específico.

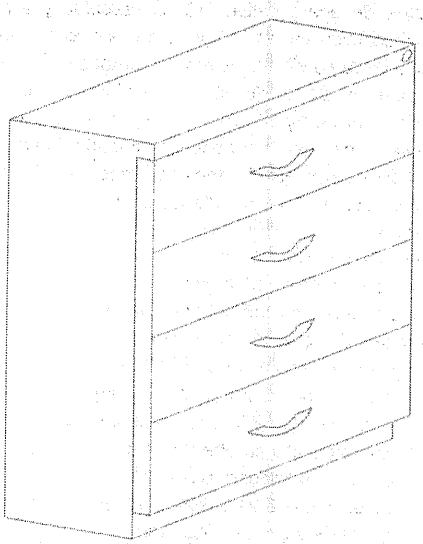

ANEXOS
DIVISION DE CONTRATOS

Tipo de unidad	Clave	Descripción
Unidades médicas	**511.622.0182**	**Módulo de Atención y Orientación al Derechohabiente tipo "A" derecho o izquierdo**

Grupo	Mobiliario administrativo	
Áreas o locales de uso	Vestíbulos	
Dimensiones generales	Frente 230 cm, Profundidad 200 cm, Altura variable de 210 a 240 cm.	
Capacidad de carga	No aplica	
Descripción Técnica	**Estructura de módulo de atención**	
	Estructura techo	Estructura reticular fabricada en perfil tubular cuadrado de acero rolado en frío (C.R.), calibre no. 20 de 1" (25.4 mm) para generar la envolvente del techo con dimensiones: 230 cm de frente x 200 cm de fondo y altura variable de 210 cm a 240 cm.
		Estructura reticular unida mediante refuerzos tipo escuadra de acero rolado en frío (C.R.) calibre no. 18 de 5/8" (15.87 mm) y tornillería;
		Área para plafones ubicada sobre la línea base del antepecho reforzada con travesaños longitudinales
	Plafones	Fabricados en lámina de acero rolado en frío (C.R.) calibre no. 22 con perforaciones de 1/4".
	Forro envolvente	Fabricado en lámina de acero rolado en frío (C.R.) calibre no.24, ubicado en las caras visibles de la estructura del antepecho; Con logo símbolo del IMSS y la leyenda "Módulo de Atención y Orientación al Derechohabiente, fabricado en placa de aluminio con tipografía "Optima Bold"
	Sistema de iluminación	A base de 2 luminarias empotrables con lámpara dirigible sobre un eje, equipadas con iluminación led, y cableado sujeto a la estructura mediante soportería fija.
	Estructura base	
	4 Soportes cilíndricos	De 200 cm de altura, fabricados en tubo redondo de acero rolado en frío de 3" (76.20 mm) cal 18. con un sistema de anclaje y ajuste, mediante un mecanismo telescópico ajustable para proporcionar una altura variable del techo de 210 cm a 240 cm; Uno de los soportes cuenta con un interruptor ubicado a 105 cm del piso
	Anclas para soporte	De la estructura del techo a postes cilíndircos, fabricadas en tubo mecánico de Acero Rolado en frío de 3" (76.20 mm) de diámetro.
		Anclas horizontales fabricadas en Acero al Carbono Rolado en frío de 1" (25.4 mm), cal. 16
	2 Paneles traseros	Fabricados en vidrio claro templado de 12.7 mm con cantos pulidos, con 195 cm de altura y 51 cm de ancho con 2 franjas esmeriladas al ácido de 10 cm de ancho, al centro del panel.
	1 Panel trasero	Fabricado en tablero vertical de MDF (Medium Density Fiberboard) de 9 mm de espesor con densidad promedio de 620 kg/m3, con 68 cm de frente x 195 de altura
	Fijación de paneles	A soportes cilíndricos por medio de herrajes metálicos fabricados en acero inoxidable, AISI 304 de 1" de espesor.
	Puerta	Fabricada en vidrio claro templado de 12.7 mm con cantos pulidos y franja esmerilada al ácido de 135 cm a una altura de 30 cm del borde inferior de la puerta, con dimensiones de 86 cm de ancho x 195 cm de altura. Con jaladera tipo "H" fabricada en acero inoxidable, AISI 304, con acabado satinado de 32 mm de diámetro x 900 mm de largo. Y cerradura de gancho sin resaque, para fijación contra cuerpo del módulo de atención
	Fijación de puerta	A soporte vertical mediante 2 bisagras de aluminio de 3/4" x 2" para cristal.
	Costado lateral	Fabricado en vidrio claro templado de 12.7 mm con cantos pulidos y sección esmerilada al ácido de 135 cm a una altura de 30 cm del borde inferior de la puerta, con dimensiones de 86 cm de ancho x 195 cm de altura.
	Fijación de costado lateral	A soporte vertical y a módulo mediante herrajes metálicos de acero inoxidable de 1" (25.4 mm) con acabado satinado.
	Costados sobre cubierta	Fabricado en vidrio claro templado de 10 mm con cantos pulidos, dimensiones de 45 cm de ancho x 95 cm de altura.

ANEXOS
DIVISION DE CONTRATOS

Tipo de unidad	Clave	Descripción
Unidades médicas	**511.622.0182**	**Módulo de Atención y Orientación al Derechohabiente tipo "A" derecho o izquierdo**

	Fijación de costados sobre cubierta	A poste soporte vertical mediante herrajes metálicos de acero inoxidable de 1" (25.4 mm) con acabado satinado.
	Módulo estación de trabajo	
	Superficie de trabajo	Cubierta con 210 cm de frente x 75 cm de fondo, a una altura de 75 cm, fabricada en tablero horizontal de MDF (Medium Density Fiberboard) de 30 mm de espesor con densidad promedio de 620 kg/m3, con 2 perforaciones para instalación de grommets para paso de cableado.
	Cuerpo de la estación de trabajo	Fabricado en tableros verticales de MDF (Medium Density Fiberboard) de 30 mm de espesor con densidad promedio de 620 kg/m3.
	Barra de atención	Cubierta con 120 cm de frente x 30 cm de fondo, a una altura de 100 cm, con ceja de 5 cm de ancho x 45 cm de fondo en un lateral y saques en secciones de columnas; fabricada en tablero horizontal tablero horizontal de MDF (Medium Density Fiberboard) de 30 mm de espesor con densidad promedio de 620 kg/m3;
	Faldón en barra de atención	En forma de "L" compuesta por una cara horizontal con 60 cm de frente x 20 cm de fondo; y una cara vertical con 60 cm de frente x 70 cm de alto; toda la pieza fabricada en tableros vertical y horizontal de MDF (Medium Density Fiberboard) de 18 mm de espesor, con cantos rectos y filos redondeados;
	Logo símbolo del IMSS y leyenda Seguridad y Solidaridad Social	Routeados y fabricados en placa de aluminio con tipografía "Optima Bold" para insertarse en el faldón.
	Fijación del faldón en barra de atención	Al cuerpo del módulo de la estación de trabajo mediante postes fabricados en acero inoxidable, AISI 304, con acabado satinado.
	2 Cajones papeleros	Con frentes fabricados en tableros de MDF (Medium Density Fiberboard) de 15 mm de espesor con densidad promedio de 620 kg/m3. Con 70 cm de frente x 7 cm de alto; y
		Cuerpo en tablero de MDF (Medium Density Fiberboard) de 12 mm de espesor con densidad promedio de 620 kg/m3; Con corredera telescópica de extensión total y tope anti extracción;
		Jaladeras fabricadas en acero inoxidable con acabado satinado.
	2 Cajones archiveros	Con frentes fabricados en tableros de MDF (Medium Density Fiberboard) de 15 mm de espesor con densidad promedio de 620 kg/m3. Con 44 cm de frente x 30 cm de alto; y
		Cuerpo fabricado en tablero de MDF (Medium Density Fiberboard) de 12 mm de espesor con densidad promedio de 620 kg/m3; Con corredera telescópica de extensión total y tope anti extracción;
		Jaladeras decorativas fabricadas en acero inoxidable con acabado satinado;
		Sistema de cierre centralizado anti-extracción con rótula de seguridad y cerradura de llave;
	Zoclos	Fabricados en tableros de MDF (Medium Density Fiberboard) de 18 mm de espesor con densidad promedio de 620 kg/m3 con unión reforzada con soportería metálica de lámina de acero rolado en frío calibre 20, nivelación y carga con 6 soportes metálicos de lámina de acero rolado en frío, calibre 12, anclados al zoclo mediante tornillería.
	Estructura soporte del módulo	
	Poste soporte circular	Fabricado en perfil tubular de acero rolado en frío de 8 ¾" (220 mm) de diámetro, 159 cm de altura, espesor de 10 mm, con tapas en MDF de 30 mm en cada extremo. Ensamble de poste a cubierta del cuerpo por medio de tornillería.
		El poste cuenta con un sistema de anclaje y ajuste, mediante un mecanismo telescópico ajustable para proporcionar una altura variable del techo de 210 cm a 240 cm;
	Poste soporte rectangular	Fabricado en perfil rectangular de acero rolado en frío de 2" x 6" (50.80 mm x 152.40 mm) x 159 cm de altura, espesor de 10 mm, con tapas en MDF de 30 mm en cada extremo,

Tipo de unidad	Clave	Descripción
Unidades médicas	511.622.0182	Módulo de Atención y Orientación al Derechohabiente tipo "A" derecho o izquierdo

		El poste cuenta con un sistema de anclaje y ajuste, mediante un mecanismo telescópico ajustable para proporcionar una altura variable del techo de 210 cm a 240 cm;
	Sistema corredizo plegable en barra de atención accesible a base de instalación de zoclos especiales con cristal templado, compuesto por:	
	Paneles	Fabricados en vidrio templado de 9.5 mm, con separación de 5 mm entre ellos, la altura dependerá de la altura final del falso plafón;
	Zoclos superiores	Fabricados en aluminio anodizado con venas para llevar felpa cepillo alta;
	Zoclos inferiores	Fabricados en aluminio anodizado sin venas para llevar felpa cepillo baja
	Componentes	Necesarios para el buen funcionamiento del sistema: Carretilla para sistema plegadizo, pivote con balero, bisagras para zoclo de aluminio para sistema plegadizo, para fijación entre paneles, Escobilla para zoclo, Tope para riel.
	Riel superior	Fabricado en aluminio anodizado de 77 mm de ancho por x 89 cm de largo, fijado a falso plafón
	Contra cerradura	A piso con cerradura de cilindro doble de 60 mm
	Sistema corredizo plegable en barra de atención de pie a base de instalación de zoclos especiales con cristal templado, compuesto por:	
	Paneles	Fabricados en vidrio templado de 9.5 mm, con separación de 5 mm entre ellos, la altura dependerá de la altura final del falso plafón;
	Zoclos superiores	Fabricados en aluminio anodizado con venas para llevar felpa cepillo alta;
	Zoclos inferiores	Fabricados en aluminio anodizado sin venas para llevar felpa cepillo baja
	Componentes	Necesarios para el buen funcionamiento del sistema: Carretilla para sistema plegadizo, pivote con balero, bisagras para zoclo de aluminio para sistema plegadizo, para fijación entre paneles, Escobilla para zoclo, Tope para riel.
	Riel superior	Fabricado en aluminio anodizado de 77 mm de ancho por x 89 cm de largo, fijado a falso plafón
	Contra cerradura	A piso con cerradura de cilindro doble de 60 mm
	Accesorios	
	Folletero en barra de atención	Compuesto por costados, frentes y respaldos curvos fabricados en acrílico cristal de 4 mm de espesor, unido por medio de adhesivo;
		Ensamble de folletero a poste soporte por medio de tornillería decorativa;
	2 Grommets	Fabricados en aluminio anodizado para pase de cableado, para colocación en cubierta de la superficie de trabajo.
	2 Canaletas	Multicontactos para alojo de conexiones de voz y datos, con 3 receptáculos y 2 nodos de voz y datos, ubicadas en la parte inferior de la barra de trabajo
	1 Interruptor	Eléctrico para luminarias de plafón.
	Buzón	Compuesto por costados, frentes, porta papeletas y puertas fabricados en acrílico cristal de 4 mm de espesor; Con dimensiones
		4 tacones separadores de acrílico de 9 mm, unidos con adhesivo;
		Puerta con 2 bisagras de acrílico de 1 ½" y cerradura de alta seguridad;
		Fijación del buzón al cuerpo del módulo con tornillería decorativa.
	1 Tablero de corcho	Fabricado a base de cuerpo de madera de machimbrada (Triplay) 12 mm de espesor, con acabado al frente de lámina de corcho de 5 mm. de espesor y marco de aluminio anodizado natural mate, con preparación y herrajes para su fijación a panel trasero de MDF, con dimensiones de 60 cm de frente x 40 cm de altura;
	2 Folleteros contra panel	Compuestos por costados, frentes y respaldos curvos fabricados en acrílico cristal de 4 mm de espesor, unidos por medio de adhesivo y ensamblado a panel trasero de MDF por medio de tornillería decorativa,

ANEXOS
DIVISION DE CONTRATOS
1

Tipo de unidad	Clave	Descripción
Unidades médicas	**511.622.0182**	**Módulo de Atención y Orientación al Derechohabiente tipo "A" derecho o izquierdo**

		con panel trasero de 30 cm de frente x 25 cm altura, panel frontal de 30 cm de frente x 15 cm de altura y paredes laterales de 5 cm de frente x 15 cm de alto
	2 Personificadores	Fabricados en acrílico cristal de 4 mm de espesor, con cantos pulidos redondeados.
	2 Sillas para módulo	Ver ficha técnica de especificaciones de: "Silla alta giratoria con mecanismo de contacto permanente y reposa pies" con clave 511.814.0405
Acabados	Tableros de MDF y postes soporte circular y rectangular frontales	Forrados en laminado plástico de alta presión VGP (Vertical General Postforming) con 0.7 mm de espesor y 400 o más ciclos de abrasión, en todas las caras.
		Con tratamiento ignífugo o retardante al fuego para evitar la emanación de gases tóxicos en caso de combustión.
	Acero inoxidable, AISI 304.	Con pulido P3
	Acero rolado en frío en estructura	Con pintura en polvo electroestática híbrida con texturizado fino semi-mate.
	Acrílico	Plástico transparente
Selección Cromática	Laminado plástico en cuerpo, cajones, barra de atención de la estación de trabajo	**PANTONE** PQ-CoolGray 2C El tono final debe aproximarse al tono propuesto según material.
	Laminado plástico en zoclos, panel trasero de MDF y faldón en barra de atención	**PANTONE** Green 561 C El tono final debe aproximarse al tono propuesto según material.
	Forro envolvente de lámina de acero en antepecho	**PANTONE** Green 561 C El tono final debe aproximarse al tono propuesto según material.
Sistema de ensamble	Lámina de acero rolado en frío	Por punto y por arco eléctrico a base de soldadura MIG.
	Acero inoxidable, AISI 304	Unido a base de soldadura TIG (Argón con aporte de acero inoxidable tipo 308 "I" de 3/8").
	Tableros de MDF	Con ensambles tipo Minifix fabricados en Zamac con perno de madera natural estriado.
		Con adhesivo tipo PVA Acetato de Polivinilo y tornillería.
Certificados	De manufactura o producción	**ISO 9001 Vigente.** Sistema de gestión de calidad.
		ISO 14001 Vigente. Sistema de gestión ambiental.
	Para las normas o certificados solicitados deberán de cumplir con lo siguiente:	Para artículos nacionales el certificado debe ser emitido por un organismo de certificación acreditado por la Entidad Mexicana de Acreditación (EMA). Para artículos internacionales el certificado debe ser emitido por un organismo oficial acreditado por el país de origen.
Tolerancias	En las dimensiones generales de +/- 10%.	

Tipo de unidad	Clave	Descripción
Unidades médicas	**511.622.0182**	**Módulo de Atención y Orientación al Derechohabiente tipo "A" derecho o izquierdo**

Perspectiva del artículo

Imágenes representativas y no indican diseño específico.

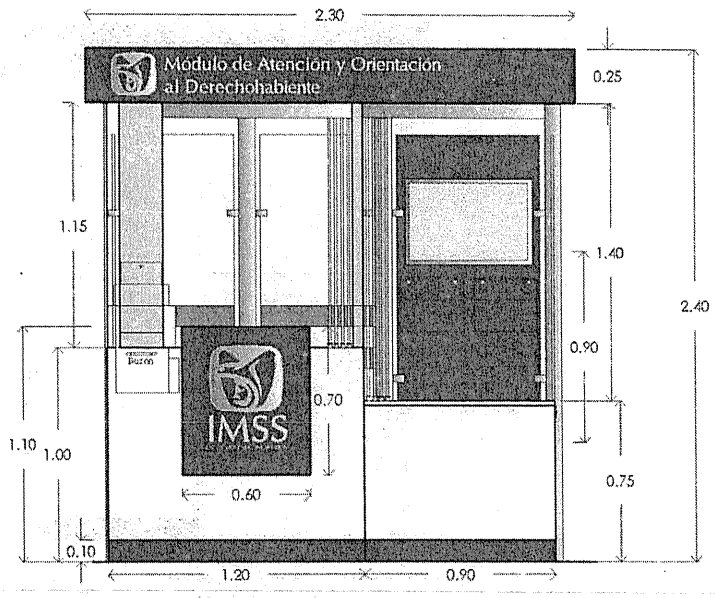

Módulo Vista Frontal

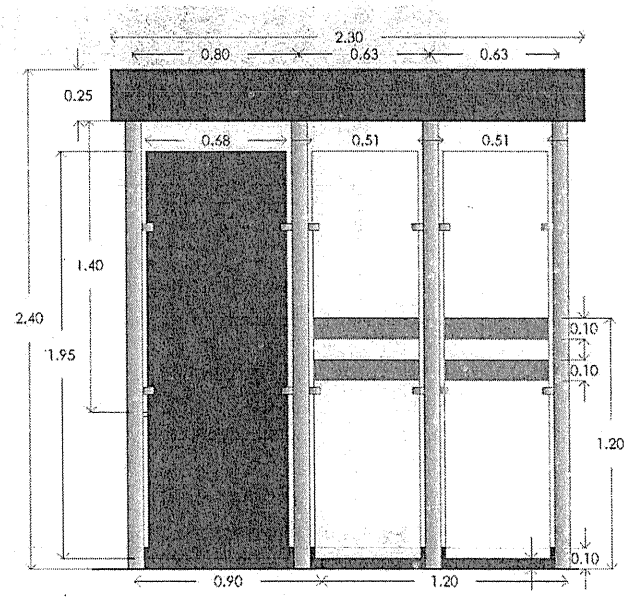

Módulo Vista Posterior

ANEXOS
DIVISION DE CONTRAT

Tipo de unidad	Clave	Descripción
Unidades médicas	511.622.0182	Módulo de Atención y Orientación al Derechohabiente tipo "A" derecho o izquierdo

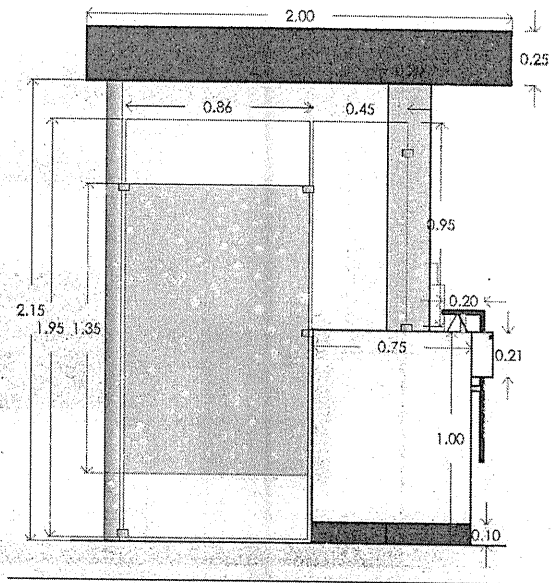

Módulo Vista Lateral Derecha

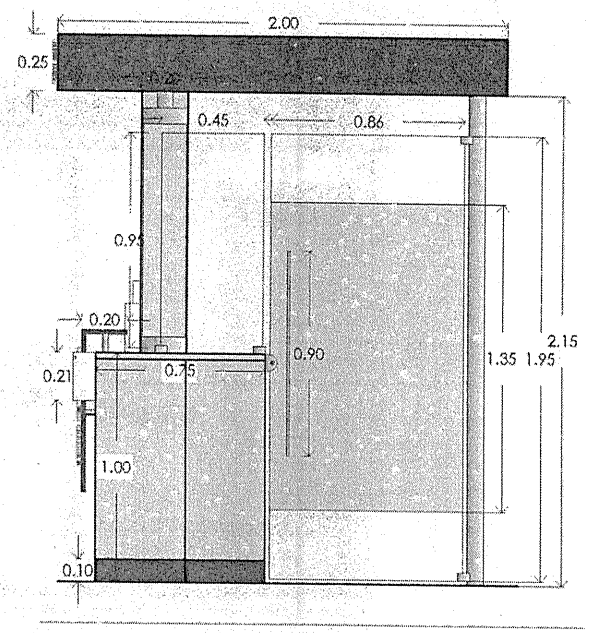

Módulo Vista Lateral Izquierda

Tipo de unidad	Clave	Descripción
Unidades médicas	511.622.0182	Módulo de Atención y Orientación al Derechohabiente tipo "A" derecho o izquierdo

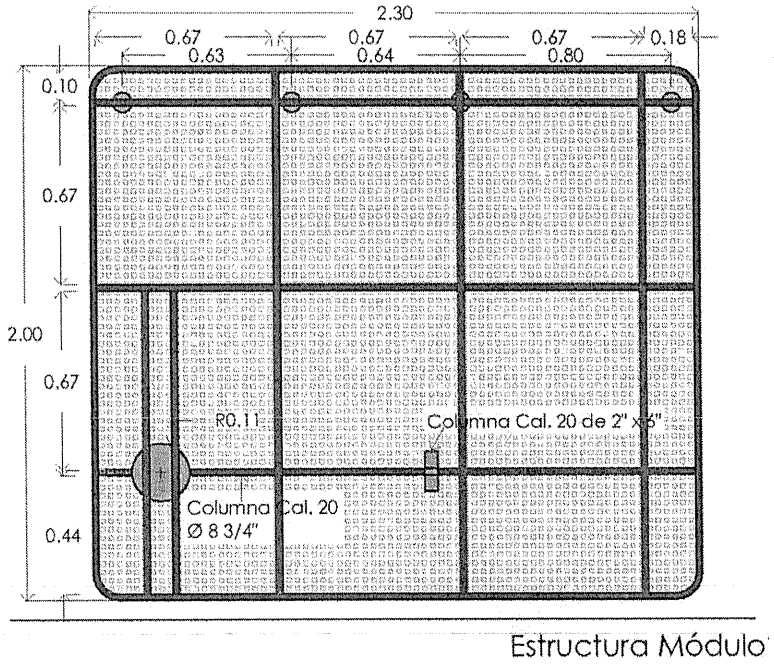

Estructura Módulo

Módulo estación de trabajo

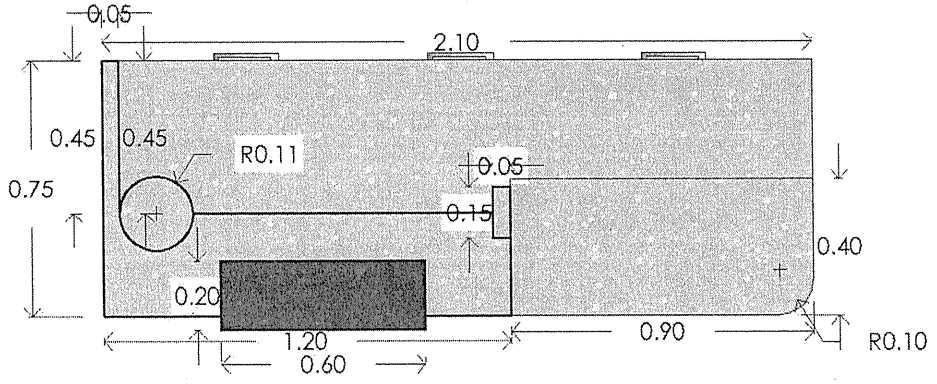

Vista superior

ANEXOS
DIVISION DE CONTRATOS

Tipo de unidad	Clave	Descripción
Unidades médicas	**511.622.0182**	**Módulo de Atención y Orientación al Derechohabiente tipo "A" derecho o izquierdo**

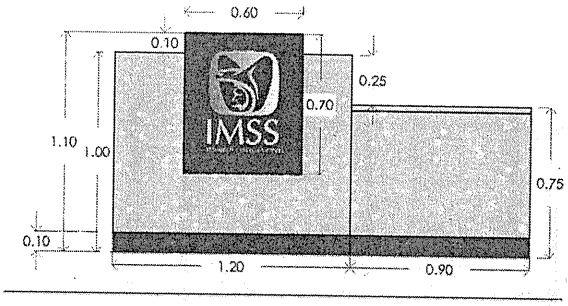

Vista frontal

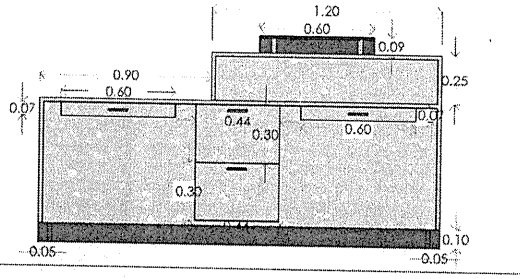

Vista posterior

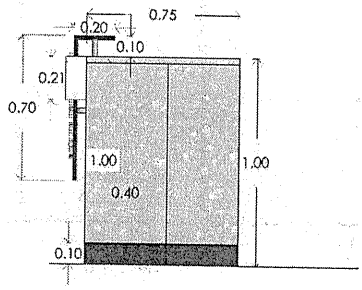

Vista Lateral Izquierda

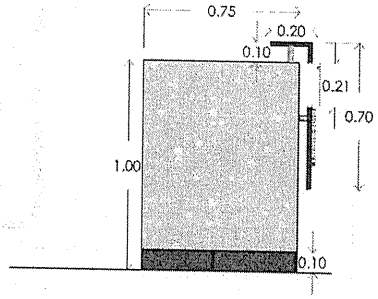

Vista Lateral Derecha

Perspectiva

ANEXO 8
DIRECCIÓN DE ARQUITECTURA

Tipo de unidad	Clave	Descripción
Unidades médicas	511.622.0182	Módulo de Atención y Orientación al Derechohabiente tipo "A" derecho o izquierdo

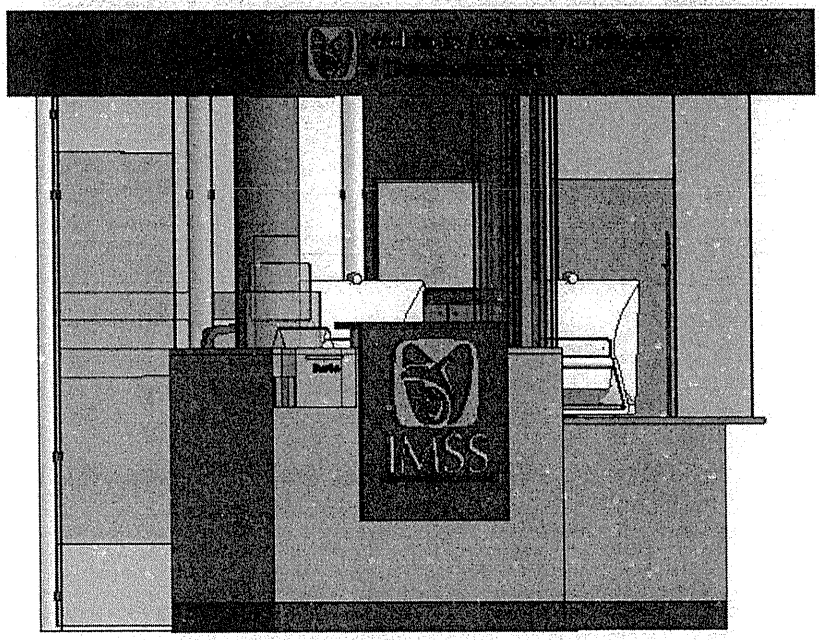

Accesorios

ANEXOS
DIVISION DE CONTRATOS

Tipo de unidad	Clave	Descripción
Unidades médicas	**511.622.0182**	**Módulo de Atención y Orientación al Derechohabiente tipo "A" derecho o izquierdo**

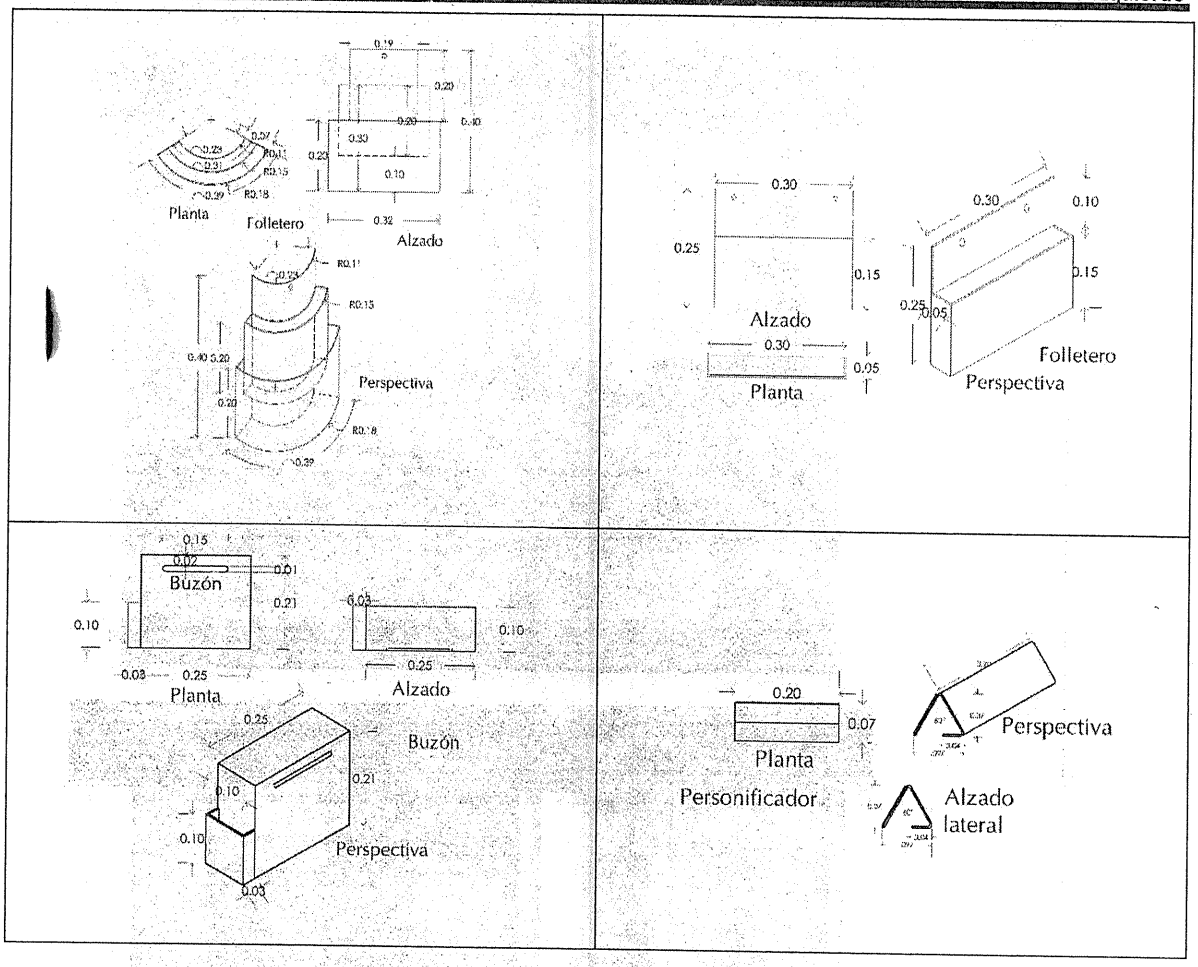

Tipo de unidad	Clave	Descripción
Unidades médicas	**511.622.0194**	**Módulo de Atención y Orientación al Derechohabiente tipo "B" derecho o izquierdo**

Grupo	Mobiliario administrativo	
Áreas o locales de uso	Vestíbulos	
Dimensiones generales	Frente 339 cm, Profundidad 205 cm, Altura variable de 210 a 240 cm.	
Capacidad de carga	No aplica	
Descripción técnica	**Estructura de módulo de atención**	
	Estructura techo	Estructura reticular fabricada en perfil tubular cuadrado de acero rolado en frío (C.R.), calibre no. 20 de 1" (25.4 mm) para generar la envolvente del techo con dimensiones: 339 cm de frente x 205 cm de fondo y altura variable de 210 cm a 240 cm;
		Estructura reticular unida mediante refuerzos tipo escuadra de acero rolado en frío (C.R.) calibre no. 18 de 5/8" (15.87 mm) y tornillería;
		Área para plafones ubicada sobre la línea base del antepecho reforzada con travesaños longitudinales
	Plafones	Fabricados en lámina de acero rolado en frío (C.R.) calibre no. 22 con perforaciones de 1/4";
	Forro envolvente	Fabricado en lámina de acero rolado en frío (C.R.) calibre no.24, ubicado en las caras visibles de la estructura del antepecho; Con logo símbolo del IMSS y la leyenda "Módulo de Atención y Orientación al Derechohabiente fabricado en placa de aluminio con tipografía "Optima Bold".
	Sistema de iluminación	A base de 2 luminarias empotrables con lámpara dirigible sobre un eje, equipadas con iluminación led, y cableado sujeto a la estructura mediante soportería fija.
	Estructura base	
	4 Soportes cilíndricos	De 200 cm de altura, fabricados en tubo redondo de acero rolado en frío de 3" (76.20 mm) cal 18. con un sistema de anclaje y ajuste, mediante un mecanismo telescópico ajustable para proporcionar una altura variable del techo de 210 cm a 240 cm; Uno de los soportes cuenta con un interruptor ubicado a 105 cm del piso
	Anclas para soporte	De la estructura del techo a postes cilíndircos, fabricadas en tubo mecánico de acero rolado en frío de 3" (76.20 mm) de diámetro.
		Anclas horizontales fabricadas en Acero al Carbono Rolado en frío de 1" (25.4 mm), cal. 16
	3 Paneles traseros	Fabricados en vidrio claro templado de 12.7 mm con cantos pulidos, con 195 cm de altura y 71 cm de ancho con 2 franjas esmeriladas al ácido de 10 cm de ancho, al centro del panel.
	1 Panel trasero	Fabricado en tablero vertical de MDF (Medium Density Fiberboard) de 9 mm de espesor con densidad promedio de 620 kg/m3, con 58 cm de frente x 195 cm de altura.
	Fijación de paneles	A soportes cilíndricos por medio de herrajes metálicos fabricados en acero inoxidable, AISI 304 de 1" de espesor.
	Puerta	Fabricada en vidrio claro templado de 12.7 mm con cantos pulidos y franja esmerilada al ácido de 135 cm a una altura de 30 cm del borde inferior de la puerta, con dimensiones de 95 cm de ancho x 195 cm de altura. Con jaladera tipo "H" fabricada en acero inoxidable, AISI 304, con acabado satinado de 32 mm de diámetro x 900 mm de largo. Y cerradura de gancho sin resaque, para fijación contra cuerpo del módulo de atención
	Fijación de puerta	A soporte vertical mediante 2 bisagras de aluminio de 3/4" x 2" para cristal.
	Costado lateral sobre cubierta de barra de apoyo accesible	Fabricado en vidrio claro templado de 12.7 mm con cantos pulidos y con dimensiones de 38 cm de ancho x 120 cm de altura.
	Fijación de costado lateral	A soporte vertical y a módulo mediante herrajes metálicos de acero inoxidable de 1" (25.4 mm) con acabado satinado.
	Costado sobre cubierta	Fabricado en vidrio claro templado de 10 mm con cantos pulidos, dimensiones de 45 cm de ancho x 95 cm de altura.

ANEXOS
DIVISION DE CONTRATOS

Tipo de unidad	Clave	Descripción
Unidades médicas	**511.622.0194**	**Módulo de Atención y Orientación al Derechohabiente tipo "B" derecho o izquierdo**

	Fijación de costado sobre cubierta	A poste soporte vertical mediante herrajes metálicos de acero inoxidable de 1" (25.4 mm) con acabado satinado.
	Módulo estación de trabajo	
	Superficie de trabajo de sección recta	Cubierta con 200 cm de frente x 75 cm de fondo, a una altura de 75 cm, fabricada en tablero horizontal de MDF (Medium Density Fiberboard) de 30 mm de espesor con densidad promedio de 620 kg/m3, con 2 perforaciones para instalación de grommets para paso de cableado.
	Superficie de trabajo de sección curva	Con 75 cm de fondo, radio interior de 50 cm x 125 cm a una altura de 75 cm, fabricada en tablero horizontal de MDF (Medium Density Fiberboard) de 30 mm de espesor con densidad promedio de 620 kg/m3;
	Cuerpo de la estación de trabajo	Fabricado en tableros verticales de partículas de densidad media MDF (Medium Density Fiberboard) de 18 mm de espesor con densidad promedio de 620 kg/m3.
	Barra de atención	Cubierta con 200 cm de frente x 30 cm de fondo, a una altura de 100 cm, con ceja de 5 cm de ancho x 45 cm de fondo en un lateral y saques en secciones de columnas; fabricada en tablero horizontal de MDF (Medium Density Fiberboard) de 30 mm de espesor con densidad promedio de 620 kg/m3;
	Faldón en barra de atención	En forma de "L" compuesta por una cara horizontal con 95 cm de frente x 20 cm de fondo; y una cara vertical con 95 cm de frente x 70 cm de alto; toda la pieza fabricada en tableros vertical y horizontal de MDF (Medium Density Fiberboard) de 18 mm de espesor, con cantos rectos y filos redondeados;
	Logo símbolo del IMSS y leyenda Seguridad y Solidaridad Social	Routeados y fabricados en placa de aluminio con tipografía "Optima Bold" para insertarse en el faldón.
	Fijación del faldón en barra de atención	Al cuerpo del módulo de la estación de trabajo mediante postes fabricados en acero inoxidable, AISI 304, con acabado satinado.
	2 Cajones papeleros	Con frentes fabricados en tableros verticales de partículas de densidad media MDF (Medium Density Fiberboard) de 15 mm de espesor con densidad promedio de 620 kg/m3. Con 75 cm de frente x 7 cm de alto; y
		Cuerpo fabricado en tableros verticales y tablero horizontal de MDF (Medium Density Fiberboard) de 12 mm de espesor, ambos con densidad promedio de 620 kg/m3; Con corredera telescópica de extensión total y tope anti extracción;
		Jaladeras fabricadas en acero inoxidable con acabado satinado.
	4 Cajones archiveros	Con frentes fabricados en tableros verticales de MDF (Medium Density Fiberboard) de 15 mm de espesor con densidad promedio de 620 kg/m3. 2 cajones ubicados en el frente del módulo con 40 cm de frente x 30 cm de alto; y 2 cajones en el lateral del módulo de 43 cm de frente x 30 de alto.
		Cuerpo fabricado en tableros verticales y tablero horizontal de MDF (Medium Density Fiberboard) de 12 mm de espesor, ambos con densidad promedio de 620 kg/m3; Con corredera telescópica de extensión total y tope anti extracción;
		Jaladeras decorativas fabricadas en acero inoxidable con acabado satinado;
		Sistema de cierre centralizado anti-extracción con rótula de seguridad y cerradura de llave;
	Zoclos	Fabricados en tableros verticales de MDF (Medium Density Fiberboard) de 18 mm de espesor con densidad promedio de 620 kg/m3 con unión reforzada con soportería metálica de lámina de acero rolado en frío calibre 20; nivelación y carga con 6 soportes metáicos de lámina de acero rolado en frío, calibre 12, anclados al zoclo mediante tornillería.
	Estructura soporte del módulo	
	Poste soporte	Fabricado en perfil tubular de acero rolado en frío de 8 ¾" (220 mm) de

Tipo de unidad	Clave	Descripción
Unidades médicas	511.622.0194	Módulo de Atención y Orientación al Derechohabiente tipo "B" derecho o izquierdo

	circular	diámetro, 140 cm de altura, espesor de 10 mm, con tapas en MDF de 30 mm en cada extremo. Ensamble de poste a cubierta del cuerpo por medio de tornillería.
		El poste cuenta con un sistema de anclaje y ajuste, mediante un mecanismo telescópico ajustable para proporcionar una altura variable del techo de 210 cm a 240 cm;
	Poste soporte rectangular	Fabricado en perfil rectangular de acero rolado en frío de 2" x 6" (50.80 mm x 152.40 mm) x 140 cm de altura, espesor de 10 mm, con tapas en MDF de 30 mm en cada extremo,
		El poste cuenta con un sistema de anclaje y ajuste, mediante un mecanismo telescópico ajustable para proporcionar una altura variable del techo de 210 cm a 240 cm;
	Sistema corredizo plegable en barra de atención accesible a base de instalación de zoclos especiales con cristal templado	
	Paneles	Fabricados en vidrio templado de 9.5 mm, con separación de 5 mm entre ellos, la altura dependerá de la altura final del falso plafón;
	Zoclos superiores	Fabricados en aluminio anodizado con venas para llevar felpa cepillo alta;
	Zoclos inferiores	Fabricados en aluminio anodizado sin venas para llevar felpa cepillo baja
	Componentes	Necesarios para el buen funcionamiento del sistema: Carretilla para sistema plegadizo, pivote con balero, bisagras para zoclo de aluminio para sistema plegadizo, para fijación entre paneles, Escobilla para zoclo, Tope para riel.
	Riel superior	Fabricado en aluminio anodizado de 77 mm de ancho por x 89 cm de largo, fijado a falso plafón
	Contra cerradura	A piso con cerradura de cilindro doble de 60 mm
	Sistema corredizo plegable en barra de atención de pie a base de instalación de zoclos especiales con cristal templado	
	Paneles	Fabricados en vidrio templado de 9.5 mm, con separación de 5 mm entre ellos, la altura dependerá de la altura final del falso plafón;
	Zoclos superiores	Fabricados en aluminio anodizado con venas para llevar felpa cepillo alta;
	Zoclos inferiores	Fabricados en aluminio anodizado sin venas para llevar felpa cepillo baja
	Componentes	Necesarios para el buen funcionamiento del sistema: Carretilla para sistema plegadizo, pivote con balero, bisagras para zoclo de aluminio para sistema plegadizo, para fijación entre paneles, Escobilla para zoclo, Tope para riel.
	Riel superior	Fabricado en aluminio anodizado de 77 mm de ancho por x 89 cm de largo, fijado a falso plafón
	Contra cerradura	A piso con cerradura de cilindro doble de 60 mm
	Accesorios	
	Folletero en barra de atención	Compuesto por costados, frentes y respaldos curvos fabricados en acrílico cristal de 4 mm de espesor, unido por medio de adhesivo;
		Ensamble de folletero a poste soporte por medio de tornillería decorativa;
	2 Grommets	Fabricados en aluminio anodizado para colocación en cubierta de la superficie de trabajo.
	2 Canaletas	Multicontactos para alojo de conexiones de voz y datos, con 3 receptáculos y 2 nodos de voz y datos, ubicadas en la parte inferior de la barra de trabajo;
	1 Interruptor	Eléctrico para luminarias de plafón.
	Buzón	Compuesto por costados, frentes, porta papeletas y puertas fabricados en acrílico cristal de 4 mm de espesor; Con dimensiones
		4 tacones separadores de acrílico de 9 mm, unidos con adhesivo;

ANEXOS
DIVISION DE CONTRATO

Tipo de unidad	Clave	Descripción
Unidades médicas	**511.622.0194**	**Módulo de Atención y Orientación al Derechohabiente tipo "B" derecho o izquierdo**

		Puerta con 2 bisagras de acrílico de 1 ½" y cerradura de alta seguridad;
		Fijación del buzón al cuerpo del módulo con tornillería decorativa.
	1 Tablero de corcho	Fabricado a base de cuerpo de madera machimbrada (Triplay) 12 mm de espesor, con acabado al frente de lámina de corcho de 5 mm. de espesor y marco de aluminio anodizado natural mate, con preparación y herrajes para su fijación a panel trasero de MDF, con dimensiones de 60 cm de frente x 40 cm de altura;
	2 Folleteros contra panel	Compuestos por costados, frentes y respaldos curvos fabricados en acrílico cristal de 4 mm de espesor, unidos por medio de adhesivo y ensamblado a panel trasero de MDF por medio de tornillería decorativa, con panel trasero de 30 cm de frente x 25 cm altura, panel frontal de 30 cm de frente x 15 cm de altura y paredes laterales de 5 cm de frente x 15 cm de alto;
	2 Personificadores	Fabricados en acrílico cristal de 4 mm de espesor, con cantos pulidos redondeados;
	2 Sillas para módulo	Ver ficha técnica de especificaciones de: "Silla alta giratoria con mecanismo de contacto permanente y reposa pies" con clave 511.814.0405
Acabados	Tableros de MDF y postes soporte circular y rectangular frontales	Forrados en laminado plástico de alta presión VGP (Vertical General Postforming) con 0.7 mm de espesor y 400 o más ciclos de abrasión, en todas las caras.
		Con tratamiento ignífugo o retardante al fuego para evitar la emanación de gases tóxicos en caso de combustión.
	Acero inoxidable, AISI 304.	Con pulido P3
	Acero rolado en frío en estructura	Con pintura en polvo electroestática híbrida con texturizado fino semi-mate.
	Acrílico	Plástico transparente
Selección Cromática	Laminado plástico en cuerpo, cajones, barra de atención de la estación de trabajo	**PANTONE** PQ-CoolGray 2C El tono final debe aproximarse al tono propuesto según material.
	Laminado plástico en zoclos, panel trasero de MDF y faldón en barra de atención	**PANTONE** Green 561 C El tono final debe aproximarse al tono propuesto según material.
	Forro envolvente de lámina de acero en antepecho	**PANTONE** Green 561 C El tono final debe aproximarse al tono propuesto según material.
Sistema de ensamble	Lámina de acero rolado en frío	Por punto y por arco eléctrico a base de soldadura MIG.
	Acero inoxidable, AISI 304	Unido a base de soldadura TIG (Argón con aporte de acero inoxidable tipo 308 "l" de 3/8").
	Tableros de MDF	Con ensambles tipo Minifix fabricados en Zamac con perno de madera natural estriado.
		Con adhesivo tipo PVA Acetato de Polivinilo y tornillería.
Certificados	De manufactura o producción	**ISO 9001 Vigente.** Sistema de gestión de calidad.
		ISO 14001 Vigente. Sistema de gestión de calidad ambiental.
	Para las normas o certificados solicitados deberán de cumplir con lo siguiente:	Para artículos nacionales el certificado debe ser emitido por un organismo de certificación acreditado por la Entidad Mexicana de Acreditación (EMA). Para artículos internacionales el certificado debe ser emitido por un organismo oficial acreditado por el país de origen.
Tolerancias	En las dimensiones generales de +/- 10%.	

Tipo de unidad	Clave	Descripción
Unidades médicas	511.622.0194	Módulo de Atención y Orientación al Derechohabiente tipo "B" derecho o izquierdo

Perspectiva del artículo

Imágenes representativas y no indican diseño específico.

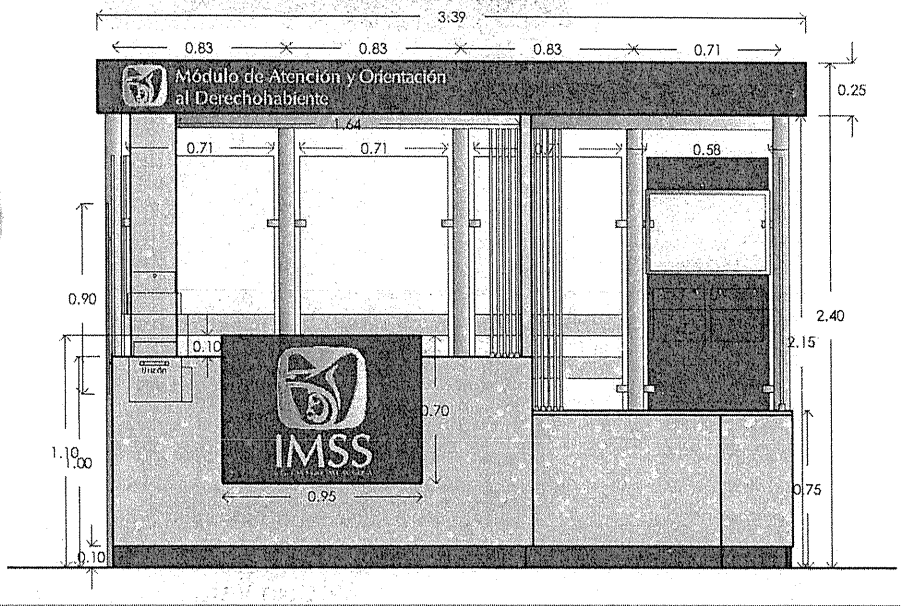

Módulo Vista Frontal

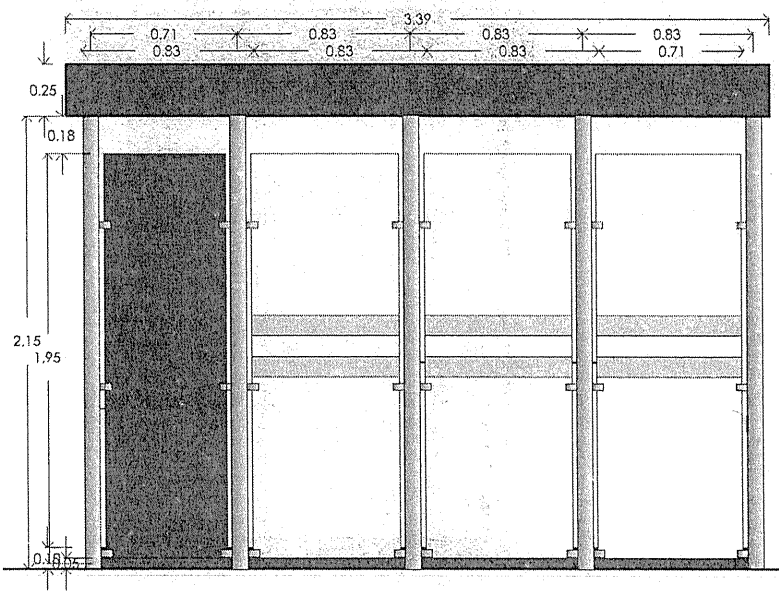

Módulo Vista Posterior

ANEXOS
DIVISION DE CONTRATOS

Tipo de unidad	Clave	Descripción
Unidades médicas	511.622.0194	Módulo de Atención y Orientación al Derechohabiente tipo "B" derecho o izquierdo

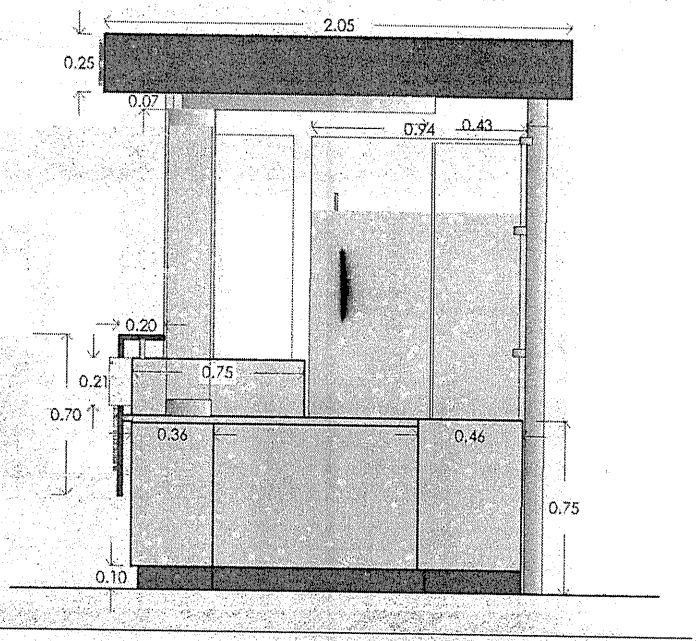

Módulo Vista Lateral Izquierda

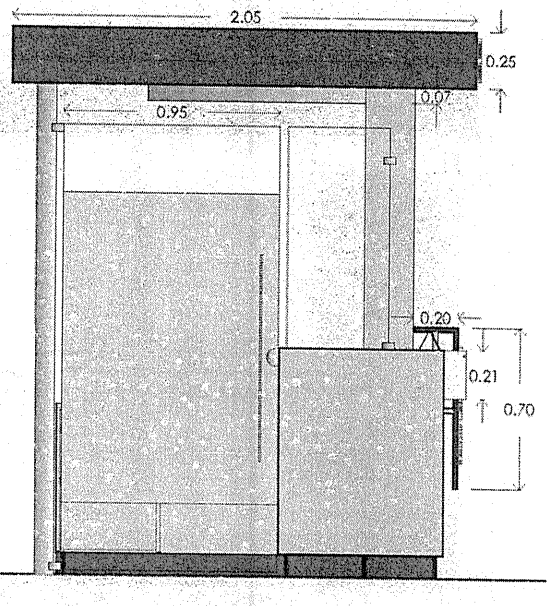

Módulo Vista Lateral Derecha

Tipo de unidad	Clave	Descripción
Unidades médicas	511.622.0194	Módulo de Atención y Orientación al Derechohabiente tipo "B" derecho o izquierdo

Módulo estación de trabajo

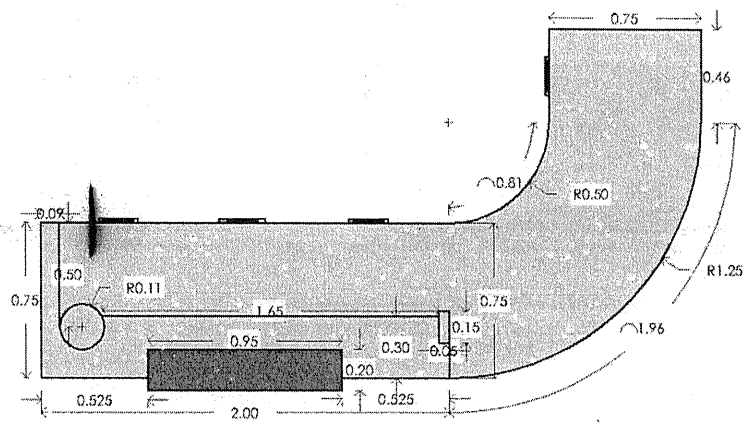

Vista superior

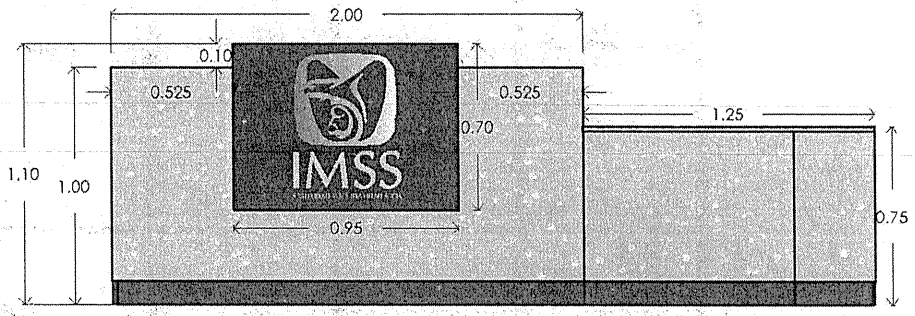

Vista frontal

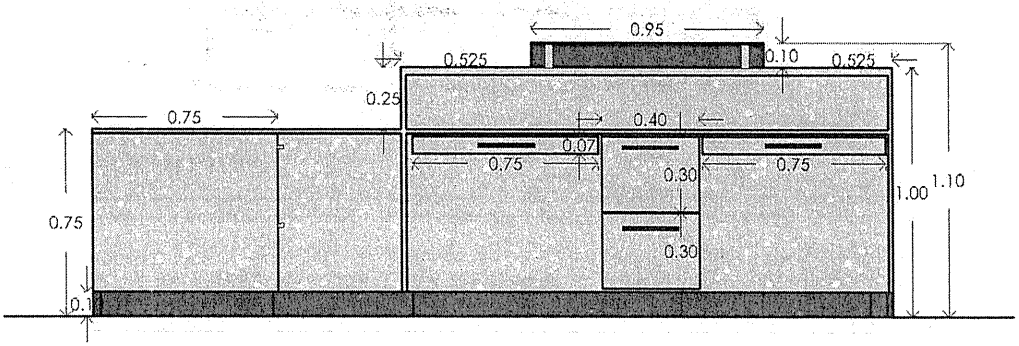

Vista posterior

ANEXOS
DIVISION DE CONTRATO

Tipo de unidad	Clave	Descripción
Unidades médicas	511.622.0194	Módulo de Atención y Orientación al Derechohabiente tipo "B" derecho o izquierdo

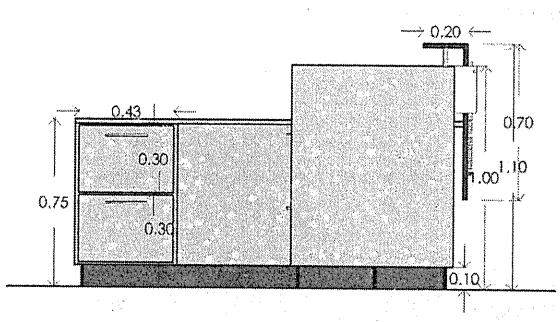

Vista lateral derecha

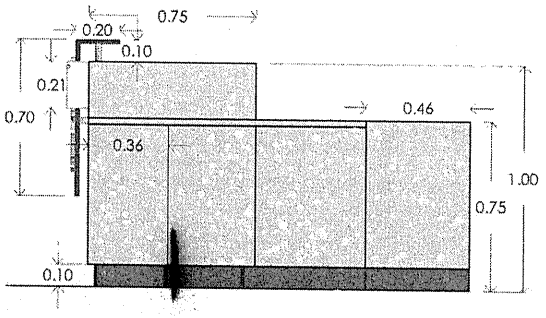

Vista lateral izquierda

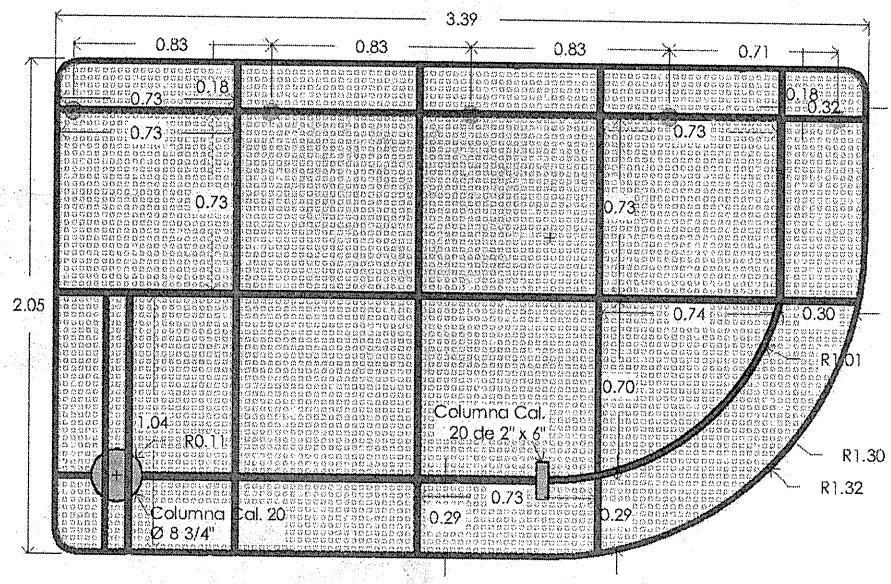

Estructura módulo

Tipo de unidad	Clave	Descripción
Unidades médicas	511.622.0194	Módulo de Atención y Orientación al Derechohabiente tipo "B" derecho o izquierdo

Perspectiva

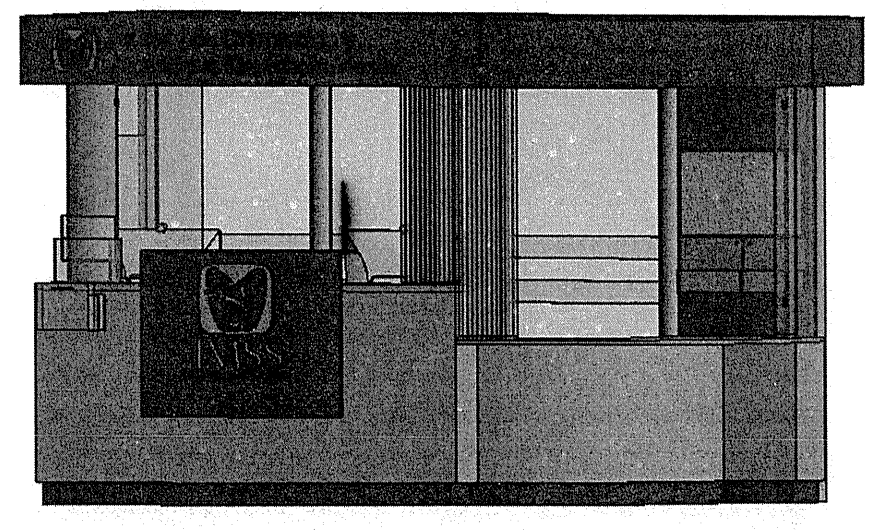

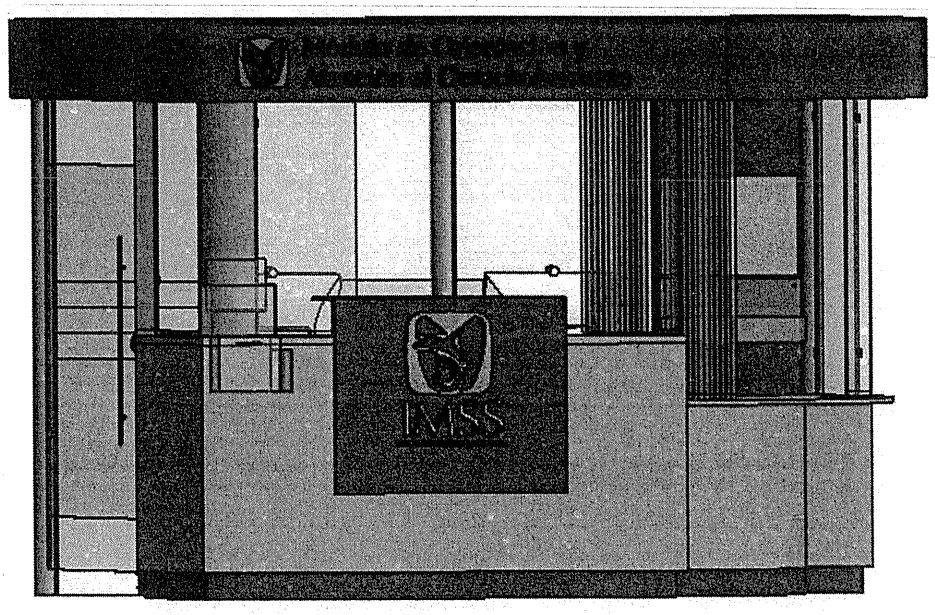

ANEXOS
DIVISION DE CONTRATOS

Tipo de unidad	Clave	Descripción
Unidades médicas	**511.622.0194**	**Módulo de Atención y Orientación al Derechohabiente tipo "B" derecho o izquierdo**

Accesorios

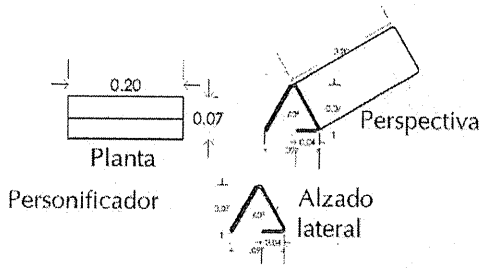

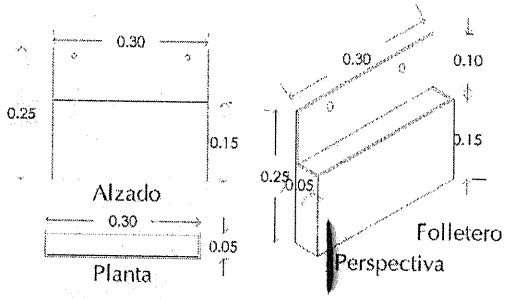

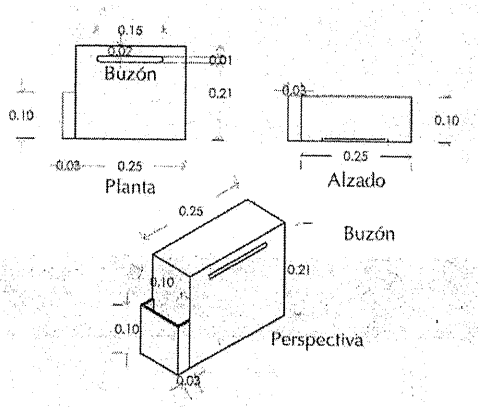

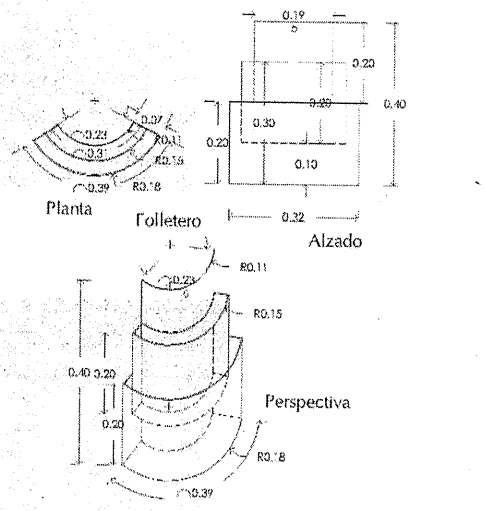

TIPO DE UNIDAD	CLAVE IMSS	DESCRIPCION
TODO TIPO DE ÁREAS	VER NOTAS	PIZARRÓN MAGNÉTICO BLANCO DE PARED DE 120 Ó 150 Ó 180 Ó 240

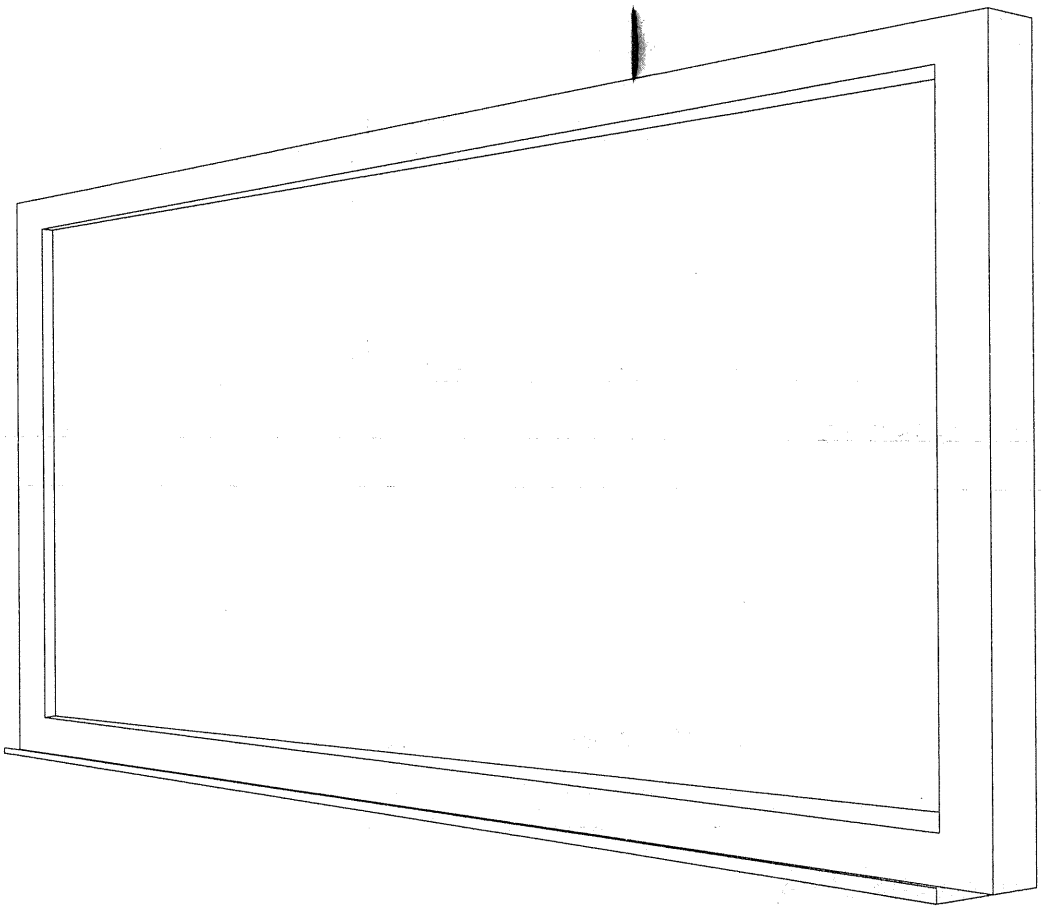

PERSPECTIVA

ANEXOS
DIVISION DE CONTRATOS

TIPO DE UNIDAD	CLAVE IMSS	DESCRIPCION
TODO TIPO DE ÁREAS	VER NOTAS	PIZARRÓN MAGNÉTICO BLANCO DE PARED DE 120 Ó 150 Ó 180 Ó 240

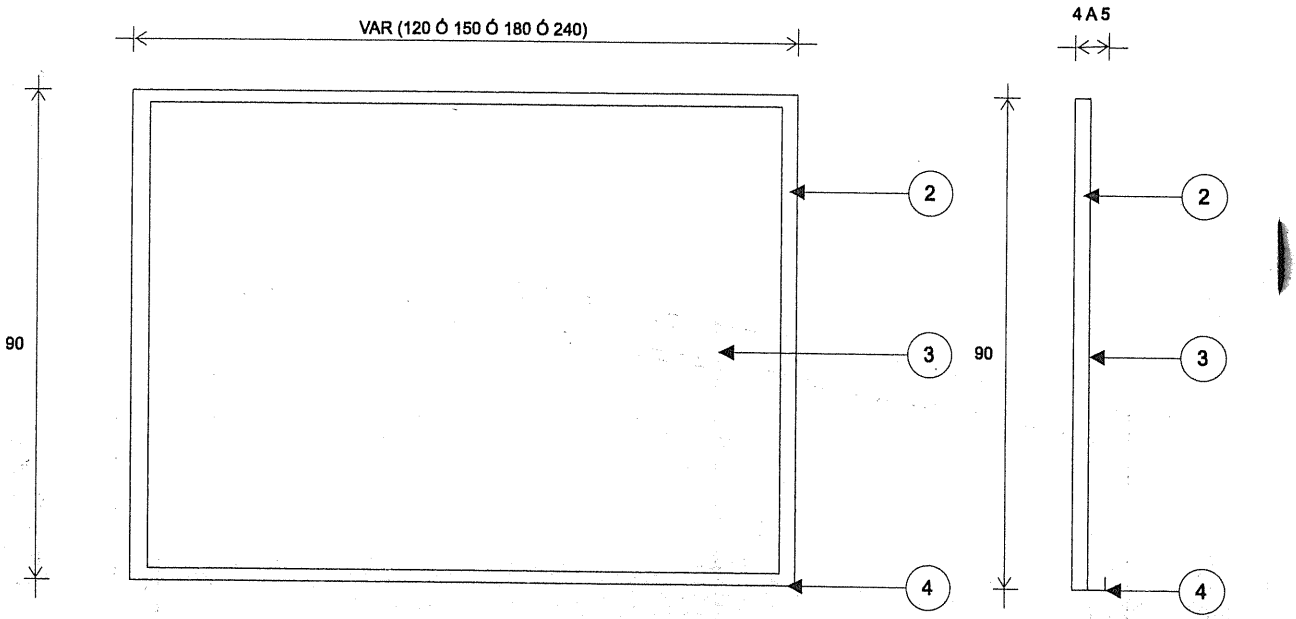

VISTA FRONTAL

VISTA LATERAL

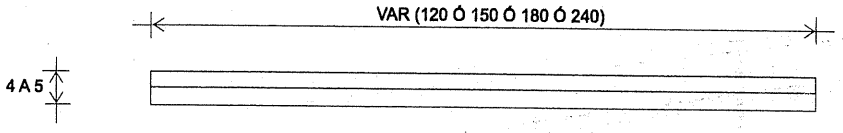

VISTA SUPERIOR

DIMENSIONES GENERALES	A PAÑOS	A EJES	ACOT.	ESCALA GRAFICA:	FECHA
LAS QUE SE INDICAN			CMS.	S/E	JUNIO 2013

ANEXOS
DIVISION DE CONTRATO

TIPO DE UNIDAD	CLAVE IMSS	DESCRIPCION
TODO TIPO DE ÁREAS	VER NOTAS	PIZARRÓN MAGNÉTICO BLANCO DE PARED DE 120 Ó 150 Ó 180 Ó 240

DESCRIPCIÓN TÉCNICA:

1.- CARACTERÍSTICAS GENERALES.

1.2.- DIMENSIONES GENERALES:
FRENTE: 120 Ó 150 Ó 180 Ó 240 (SEGÚN CLAVE)
ESPESOR: 4 A 5 CM.
ALTURA: 90 CM.

2.- MARCO ESTRUCTURAL: FABRICADO EN PERFIL DE ALUMINIO ANODIZADO NATURAL MATE, DE 2.5 A 3 CM. DE ESPESOR, EL CUAL DEBERÁ CONTENER LAS PREPARACIONES NECESARIAS PARA RECIBIR EL TABLERO DEL PIZARRÓN, ASÍ COMO LOS ELEMENTOS NECESARIOS PARA SU FIJACIÓN AL MURO, GARANTIZANDO LA ESTABILIDAD Y RESISTENCIA NECESARIAS PARA SU ADECUADO FUNCIONAMIENTO.

PARA LAS LONGITUDES DEL TABLERO DE 180 Y 240, DEBERÁ CONTENER EN SU PARTE POSTERIOR, UN REFUERZO VERTICAL INTERMEDIO, NECESARIO PARA BRINDAR RESISTENCIA AL ELEMENTO.

3.- TABLERO: FORMADO POR 2 SECCIONES:

BASE: FABRICO EN FIBRA DE MADERA DE DENSIDAD MEDIA (MDF) DE 6 MM. DE ESPESOR (COMO MÍNIMO), REFORZADO CON ELEMENTOS METÁLICOS O DE MADERA.

ÁREA DE TRABAJO: FABRICADA A BASE DE LÁMINA DE ACERO PORCELANIZADA Y ESMALTADA A FUEGO, COLOR BLANCO.

4.- ELEMENTO DE SOPORTE PARA PLUMÓN: FABRICADO EN ALUMINIO ANODIZADO NATURAL MATE, CON LAS MISMAS CARACTERÍSTICAS DEL MARCO ESTRUCTURAL, DEBERÁ CONTENER LAS PREPARACIONES NECESARIAS PARA SU ADECUADA FIJACIÓN AL MARCO ESTRUCTURAL, GARANTIZANDO LA ESTABILIDAD Y RESISTENCIA NECESARIAS PARA SU ADECUADO FUNCIONAMIENTO.

NOTAS:

CLAVE	DESCRIPCIÓN
519.695.1897	PIZARRÓN MAGNÉTICO DE PARED DE 120 CM.
519.695.1908	PIZARRÓN MAGNÉTICO DE PARED DE 150 CM.
519.695.1917	PIZARRÓN MAGNÉTICO DE PARED DE 180 CM.
519.695.1924	PIZARRÓN MAGNÉTICO DE PARED DE 240 CM.

LAS IMÁGENES NO REPRESENTAN DISEÑO ESPECÍFICO.

TOLERANCIA EN LAS DIMENSIONES GENERALES DE +/- 2%.

TODOS LOS ELEMENTOS COMPONENTES DEL ARTÍCULO, DEBERÁN TENER TRATAMIENTO RETARDANTE AL FUEGO, ASÍ COMO EVITAR LA EMANACIÓN DE GASES TÓXICOS EN CASO DE COMBUSTIÓN.

CRITERIOS NORMATIVOS PARA EL CONTROL DE CALIDAD EN LA FABRICACIÓN DEL MOBILIARIO.

LAS UNIONES DE LOS ELEMENTOS COMPONENTES DEBERÁN SER PROCESADAS Y MAQUINADAS PARA UN PERFECTO ENSAMBLE, DICHO ENSAMBLE DEBERÁ GARANTIZAR MAYOR RESISTENCIA MECÁNICA QUE EL MATERIAL BASE.

EL PROVEEDOR O FABRICANTE DEBERÁ COLOCAR UNA PLACA CON SU IDENTIFICACIÓN, EN UN LUGAR VISIBLE, QUE NO INTERFIERA CON LAS FUNCIONES DEL ARTÍCULO, ASÍ MISMO LA PLACA DEBERÁ INCLUIR LA LEYENDA "PROPIEDAD DEL IMSS". LA IDENTIFICACIÓN PODRÁ SER ELABORADA CON LAS SIGUIENTES ALTERNATIVAS: A) PLACA METÁLICA TROQUELADA, REMACHADA A LA ESTRUCTURA DEL ARTÍCULO. B) DATOS GRABADOS EN LA ESTRUCTURA DEL ARTÍCULO. C) DATOS TROQUELADOS EN LA ESTRUCTURA DEL ARTÍCULO.

ANEXOS
DIVISION DE CONTRATOS

TIPO DE UNIDAD	CLAVE IMSS	DESCRIPCION
TODO TIPO DE ÁREAS	VER NOTAS	PIZARRÓN MAGNÉTICO BLANCO DE PARED DE 120 Ó 150 Ó 180 Ó 240

LOS ELEMENTOS COMPONENTES PARA SU ALMACENAMIENTO, TRANSPORTACIÓN Y/O DISTRIBUCIÓN, DEBERÁN SER PROTEGIDOS EN BASE A LAS SIGUIENTES ALTERNATIVAS: A) PAPEL KRAFT DE 70 G/M2 MÍNIMO, CON FLEJES DE ACERO O PLÁSTICO. B) CARTÓN CORRUGADO DE 14 KG/CM2 MÍNIMO DE RESISTENCIA. C) JAULA DE MADERA CON UNIONES A BASE DE CLAVOS Y/O TORNILLERÍA O LO QUE EL FABRICANTE PROPONGA, QUE GARANTICE QUE EL ARTÍCULO NO SUFRA NINGÚN DETERIORO EN SUS ELEMENTOS COMPONENTES.

TIPO DE UNIDAD	CLAVE IMSS	DESCRIPCION
TODAS LAS UNIDADES	517.609.0115	MESA DE 180 CM CON RESPALDO Y FREGADERO DERECHO CON PREPARACIÓN PARA TRITURADOR
	517.609.0198	MESA DE 230 CM CON RESPALDO Y FREGADERO DERECHO CON PREPARACIÓN PARA TRITURADOR
	517.609.0016	MESA DE 180 CM CON RESPALDO Y FREGADERO IZQUIERDO CON PREPARACIÓN PARA TRITURADOR
	517.609.0024	MESA DE 230 CM CON RESPALDO Y FREGADERO IZQUIERDO CON PREPARACIÓN PARA TRITURADOR

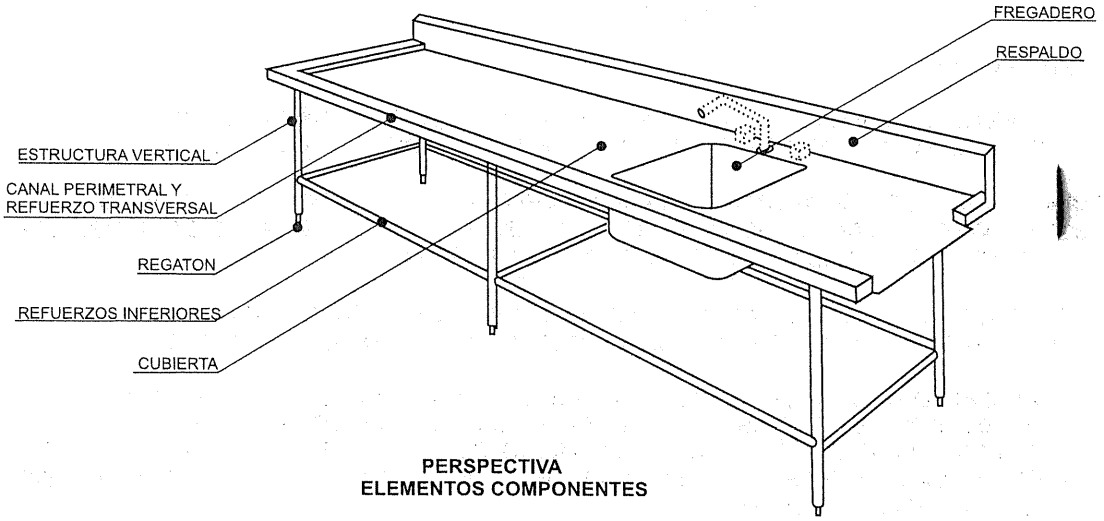

PERSPECTIVA ELEMENTOS COMPONENTES

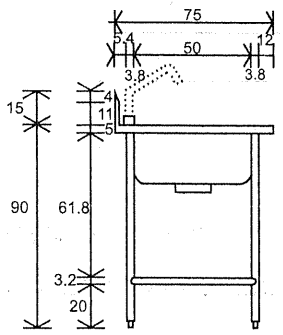

VISTA LATERAL

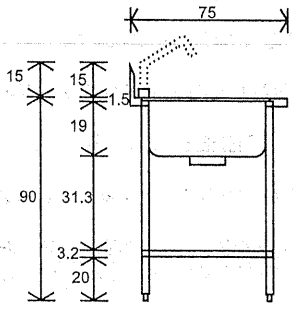

CORTE A - A

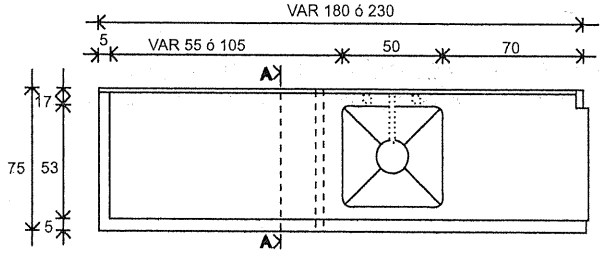

VISTA SUPERIOR

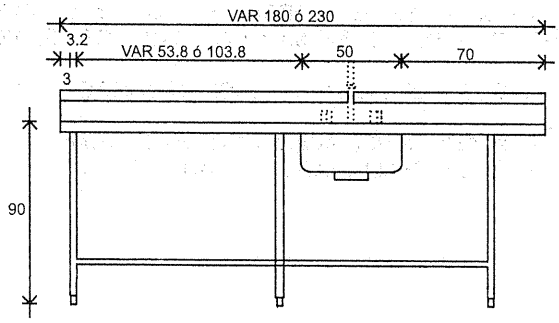

VISTA FRONTAL

ANEXOS
DIVISION DE CONTRATOS

TIPO DE UNIDAD	CLAVE IMSS	DESCRIPCION
TODAS LAS UNIDADES	517.609.0115	MESA DE 180 CM CON RESPALDO Y FREGADERO DERECHO CON PREPARACIÓN PARA TRITURADOR
	517.609.0198	MESA DE 230 CM CON RESPALDO Y FREGADERO DERECHO CON PREPARACIÓN PARA TRITURADOR
	517.609.0016	MESA DE 180 CM CON RESPALDO Y FREGADERO IZQUIERDO CON PREPARACIÓN PARA TRITURADOR
	517.609.0024	MESA DE 230 CM CON RESPALDO Y FREGADERO IZQUIERDO CON PREPARACIÓN PARA TRITURADOR

CARACTERISTICAS GENERALES:

DIMENSIONES GENERALES: FRENTE 180 ó 230 CM; PROFUNDIDAD 70 CM; ALTURA (SUPERFICIE DE LA CUBIERTA): 90 CM; ALTURA TOTAL (RESPALDO DE CUBIERTA): 105 CM
CAPACIDAD DE CARGA: IGUAL Ó MAYOR A 250 KG.

DESCRIPCIÓN TÉCNICA:

ESTRUCTURA VERTICAL: PERFIL TUBULAR REDONDO DE LAMINA DE ACERO INOXIDABLE TIPO AISI-304, CALIBRE No.18 DE 38 MM (1 ½ ") DE DIÁMETRO, ACABADO PULIDO, UNIDA A BASE DE SOLDADURA DE ARCO ELÉCTRICO.

CANAL PERIMETRAL Y REFUERZOS TRANSVERSALES: PERFIL TUBULAR CUADRADO DE LAMINA DE ACERO INOXIDABLE TIPO AISI-304, CALIBRE No.16 DE 40 X 40 MM EN SECCIÓN SUPERIOR PARA EL MONTAJE DE LA CUBIERTA; ELEMENTOS ESTRUCTURALES UNIDOS POR MEDIO DE SOLDADURA DE ARCO ELÉCTRICO

REFUERZOS INFERIORES: PERFIL TUBULAR REDONDO DE LAMINA DE ACERO INOXIDABLE TIPO AISI-304 CALIBRE No.16 DE 32 MM (1.¼") DE DIÁMETRO, ACABADO PULIDO, UNIDA A BASE DE SOLDADURA DE ARCO ELÉCTRICO.

CUBIERTA Y RESPALDO: LÁMINA DE ACERO INOXIDABLE TIPO AISI-304, CALIBRE No. 16, ACABADO PULIDO CON FREGADERO DE 50 X 50 X 19 CM PROVISTO CON PREPARACIÓN PARA RECIBIR ARILLO ACOPLADOR DEL TRITURADOR PARA DESPERDICIOS; UNIDO AL FREGADERO POR MEDIO DE SOLDADURA DE MISMAS CARACTERÍSTICAS DEL MATERIAL BASE. APLICACIÓN DE RECUBRIMIENTO TIPO APCOSEAL EN LA PARTE INFERIOR DE LA CUBIERTA; UNIONES A BASE DE SOLDADURA DE ARCO ELÉCTRICO.

REGATÓN: DE DURALUMINIO ACABADO MOLETEADO DE 25 MM (1") DE DIÁMETRO CON ALTURA AJUSTABLE, CON TORNILLERÍA Y ACCESORIOS PARA SU FIJACIÓN Y ADECUADO FUNCIONAMIENTO.

CONSIDERACIONES GENERALES:

TOLERANCIAS EN LAS DIMENSIONES GENERALES $\pm$ 2.0 %

LAS IMÁGENES SON REPRESENTATIVAS Y NO INDICAN DISEÑO ESPECÍFICO.

ACABADO FINAL ESTABLE, SEGURO, RESISTENTE, DURABLE ADECUADOS PARA SU CORRECTO FUNCIONAMIENTO.

TODOS LOS ELEMENTOS COMPONENTES DEL ARTÍCULO SON MAQUINADOS PARA OBTENER UN ENSAMBLE PERFECTO (DOBLECES EN RADIOS Y ÁNGULOS BIEN ALINEADOS SIN DEFORMACIONES).

UNIONES EN ELEMENTOS ESTRUCTURALES MEDIANTE SOLDADURA DE RESISTENCIA MAYOR AL MATERIAL BASE. APLICADA EN CORDONES COMPLETOS ACABADO UNIFORME, DESBASTADO Y PULIDO. UNIONES EN ELEMENTOS COMPONENTES DE SUPERFICIES PLANAS MEDIANTE SOLDADURA POR PUNTOS CON SEPARACIÓN DE 5 CM ENTRE PUNTO Y PUNTO COMO MÁXIMO, ACABADO DESBASTADO Y PULIDO.

EL ACERO INOXIDABLE TIPO AISI-304 CON ACABADO PULIDO TIPO SANITARIO.

PLACA DE IDENTIFICACIÓN CON DATOS COMPLETOS DEL FABRICANTE Y LEYENDA "PROPIEDAD DEL IMSS" A BASE DE GRABADO Ó REMACHADO, UBICADA EN LUGAR VISIBLE, SIN INTERFERIR CON EL FUNCIONAMIENTO DEL ARTÍCULO.

COPIA
NO CONTROLADO

Tipo de unidad	Clave IMSS	Descripción
Unidades Médicas	**517.609.0255**	**Mesa de 230 cm con respaldo y doble fregadero central para ollas**

Grupo	Mobiliario para nutrición y dietética (cocina y comedor)	
Áreas o locales de uso	Lavado de ollas	
Dimensiones generales	Frente 230 cm, ancho 70 cm, altura 90 cm (superficie de la cubierta), altura total con respaldo 105 cm	
Capacidad de Carga	250 kg.	
Descripción Técnica	Estructura vertical	Fabricada en perfil tubular redondo de lámina de acero inoxidable, AISI 304, calibre 16 de 38 mm (1 ½") de diámetro;
	Canal perimetral y refuerzos transversales	Para montaje de la cubierta, fabricados en perfil tubular cuadrado de lámina de acero inoxidable, AISI 304, calibre 16, de 40 x 40 mm;
	Estructura inferior	Bajo fregadero fabricada en perfil tubular de lámina de acero inoxidable, AISI 304, calibre 18 de 32 mm (1 ¼") de diámetro;
	Cubierta y respaldo	Fabricados en lámina de acero inoxidable, AISI 304, calibre 16, con doble fregadero central de 70 x 70 x 45 cm;
	Regatones	Fabricados en acero inoxidable, AISI 304, de 32 mm (1 ¼"), con base nitrilo sanitario blanco de 32 mm (1 ¼") de diámetro con altura ajustable;
	Accesorios	Dos llaves monomando giratorias con cuello de ganso retráctiles con manija de aleta, fabricadas en latón bajo en plomo cromado, pulido y brillante, empotradas sobre cubierta, Dimensiones: 55 cm de altura total, 15 cm de altura de cubierta a centro de boca y 17 cm desde vano de preparación en cubierta hasta centro de boca;
		Dos céspoles registrables, sin contra, fabricados en acero inoxidable 430 con 38 mm de diámetro;
		Dos contra canastas de 10 cm de diámetro con rebosadero, fabricadas en acero inoxidable 430 cromado;
		Notas: Para mayor información técnica sobre los accesorios, consultar el "Catálogo de Especificaciones Técnicas de Materiales para Construcción" Vigente en el capítulo ETMC -44;
		La selección de accesorios hidrosanitarios deberá ser evaluada y autorizada, para su adquisición, por el Área de Ingeniería del IMSS y de acuerdo a las características de cada proyecto.
Acabados	Regatones	Antiderrapantes;
	Latón bajo en plomo	Cromado;
	Parte inferior de la cubierta	Con recubrimiento tipo Apcoseal;
	Acero inoxidable, AISI 304	Con pulido P3.
Sistema de ensamble	Regatones	Insertados a presión;
	Acero inoxidable, AISI 304	A base de soldadura TIG (Argón con aporte de acero inoxidable tipo 308 "i" de 3/8")
Certificados	De válvulas y grifos para agua,	**NMX-C-415-ONNCCE Vigente,** Industria de la construcción-válvulas y grifos para agua-especificaciones y métodos de ensayo;
	De manufactura o producción,	**ISO 9001 Vigente,** Sistema de gestión de calidad;
	Para las normas o certificados solicitados deberán de cumplir con lo siguiente:	Para artículos nacionales el certificado debe ser emitido por un organismo de certificación acreditado por la Entidad Mexicana de Acreditación (EMA). Para artículos internacionales el certificado debe ser emitido por un organismo oficial acreditado por el país de origen.
Tolerancias	En las dimensiones generales de +/- 10%.	

ANEXOS
DIVISION DE CONTRATOS

Tipo de unidad	Clave IMSS	Descripción
Unidades Médicas	**517.609.0255**	**Mesa de 230 cm con respaldo y doble fregadero central para ollas**

Perspectiva del artículo

Imágenes representativas y no indican diseño específico.

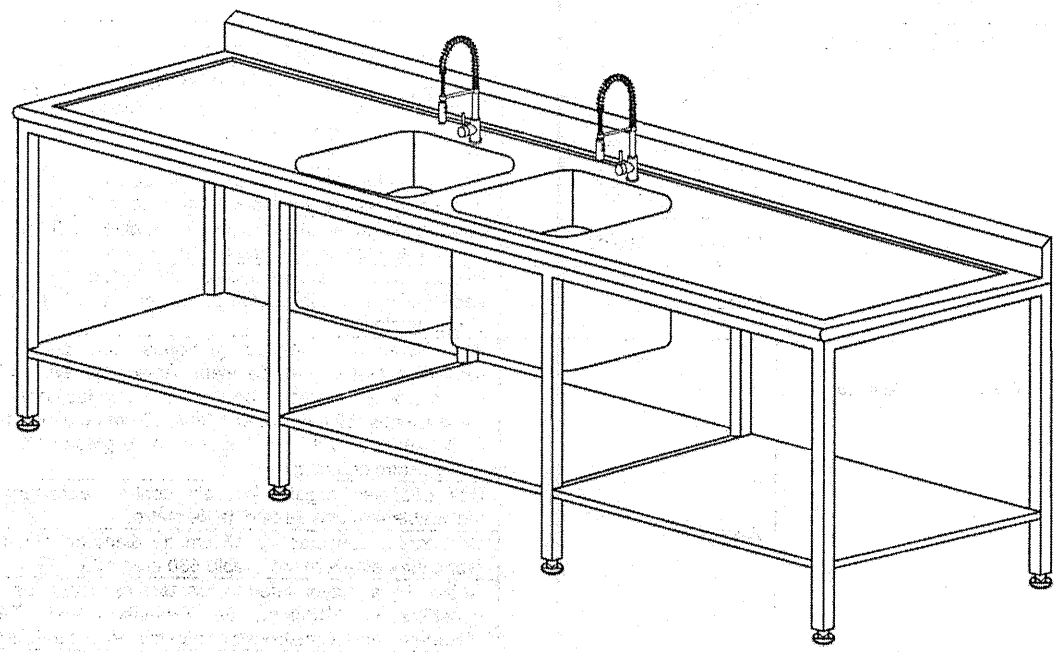

Accesorios

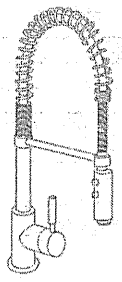

Llave monomando giratoria con cuello de ganso retráctil con manija de aleta

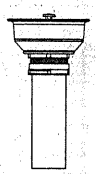

Contracanasta

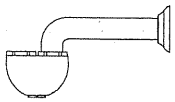

Céspol

Tipo de unidad	Clave IMSS	Descripción
Unidades Médicas	**517.609.0727**	**Mesa de 210 cm con respaldo y doble fregadero izquierdo**

Grupo	Mobiliario para nutrición y dietética (cocina y comedor)	
Áreas o locales de uso	No aplica	
Dimensiones generales	Frente 210 cm, ancho 70 cm, altura 90 cm, altura total con respaldo 105 cm	
Capacidad de Carga	250 kg.	
Descripción Técnica	Estructura vertical	Fabricada en perfil tubular redondo de lámina de acero inoxidable, AISI 304, calibre 16, de 38 mm (1 ½") de diámetro;
	Canal perimetral y refuerzos transversales	Para montaje de la cubierta, fabricados en perfil tubular cuadrado de lámina de acero inoxidable, AISI 304, calibre 16, de 40 x 40 mm;
	Estructura inferior	Fabricada en perfil tubular de lámina de acero inoxidable, AISI 304, calibre 16 de 38 mm (1 ½") de diámetro;
	Cubierta y respaldo	Fabricados en lámina de acero inoxidable, AISI 304, calibre 16, con doble fregadero izquierdo de 50 x 50 x 35 cm;
	Entrepaños	Fabricados en lámina de acero inoxidable, calibre 18;
	Regatones	Fabricados en acero inoxidable, AISI 304, de 32 mm (1 ¼"), con base nitrilo sanitario blanco de 32 mm (1 ¼") de diámetro con altura ajustable;
	Accesorios	Dos llaves mezcladoras cuello de ganso giratorias con manijas de aleta, fabricadas en latón bajo en plomo cromado, pulido y brillante, empotradas sobre cubierta, Dimensiones: 35 cm de altura total, 20 cm de altura de cubierta a centro de boca y 22 cm desde vano de preparación en cubierta hasta centro de boca;
		Dos céspoles registrables fabricados en latón bajo en plomo con 38 mm de diámetro;
		Dos contra canastas de 10 cm de diámetro con rebosadero, fabricadas en acero inoxidable 430 cromado;
		Notas: Para mayor información técnica sobre los accesorios, consultar el "Catálogo de Especificaciones Técnicas de Materiales para Construcción" vigente en el capítulo ETMC -44;
		La selección de accesorios hidrosanitarios deberá ser evaluada y autorizada, para su adquisición, por el Área de Ingeniería del IMSS y de acuerdo a las características de cada proyecto.
Acabados	Regatones	Antiderrapantes;
	Latón bajo en plomo	Cromado;
	Parte inferior de la cubierta	Con recubrimiento tipo Apcoseal;
	Acero inoxidable, AISI 304	Con pulido P3.
Sistema de ensamble	Regatones	Insertados a presión;
	Acero inoxidable, AISI 304	A base de soldadura TIG (Argón con aporte de acero inoxidable tipo 308 "i" de 3/8").
Certificados	De válvulas y grifos para agua,	**NMX-C-415-ONNCCE Vigente,** Industria de la construcción-válvulas y grifos para agua-especificaciones y métodos de ensayo;
	De manufactura o producción,	**ISO 9001 Vigente,** Sistema de gestión de calidad;
	Para las normas o certificados solicitados deberán de cumplir con lo siguiente:	Para artículos nacionales el certificado debe ser emitido por un organismo de certificación acreditado por la Entidad Mexicana de Acreditación (EMA). Para artículos internacionales el certificado debe ser emitido por un organismo oficial acreditado por el país de origen.
Tolerancias	En las dimensiones generales de +/- 10%.	

ANEXOS
DIVISIÓN DE CONTRATOS

Tipo de unidad	Clave IMSS	Descripción
Unidades Médicas	**517.609.0727**	**Mesa de 210 cm con respaldo y doble fregadero izquierdo**

Perspectiva del artículo

Imágenes representativas y no indican diseño específico.

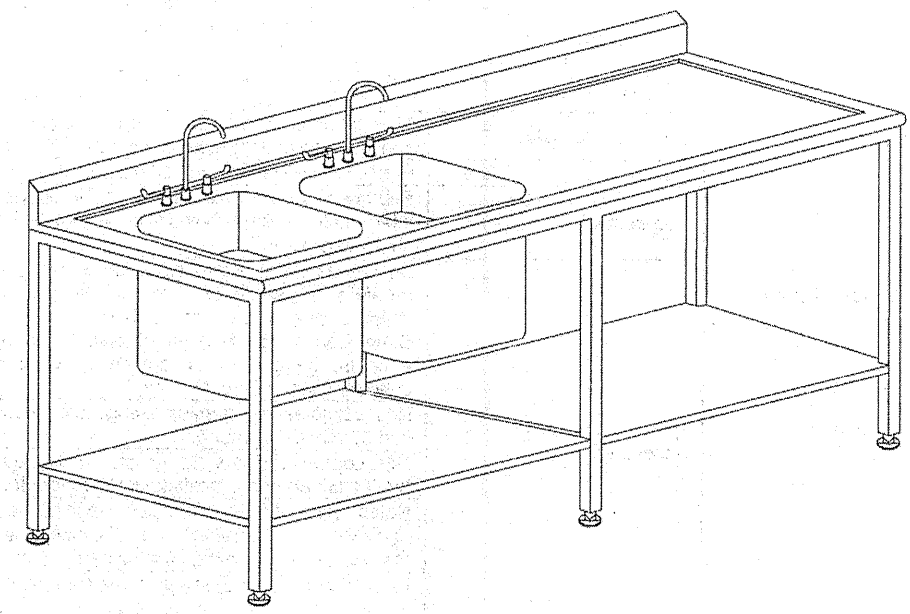

Accesorios

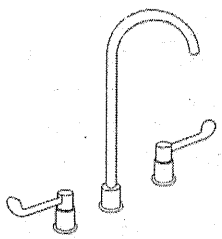

Llave mezcladora cuello de ganso giratoria con manijas de aleta

Contracanasta

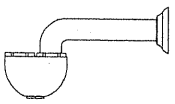

Céspol

DIRECCIÓN DE ADMINISTRACIÓN
UNIDAD DE INFRAESTRUCTURA, PROYECTOS ESPECIALES Y CARTERA DE INVERSIÓN
COORDINACIÓN DE INFRAESTRUCTURA INMOBILIARIA
COORDINACIÓN TÉCNICA DE PROYECTOS Y CONSTRUCCIÓN DE INMUEBLES
DIVISION DE PROYECTOS
SUBJEFATURA DE DIVISIÓN DE INVESTIGACIÓN, EQUIPAMIENTO Y DESARROLLO DE PROYECTOS SUSTENTABLES
ÁREA DE INVESTIGACIÓN Y ESPECIFICACIONES TÉCNICAS

Tipo de unidad	Claves IMSS	Descripción
Unidades Médicas	**SAI: 511.076.0952** **PREI: 19968**	**Archivero guarda visible sencillo**

Grupo	Mobiliario Administrativo
Áreas o Locales de Uso	DIMAC
Dimensiones Generales	Largo 100 cm, Ancho 40 cm, Altura 220 cm.
Capacidad de Carga	100 kg. (por entrepaño)
Descripción Técnica	1. Base de archivero: Fabricada en lámina de acero, calibre No. 20. 2. Costados y tapa superior: Fabricados en lámina de acero, calibre No. 20. 3. Entrepaños: Fabricados en lámina de acero, calibre No. 20 con doblez perimetral. 4. Placas divisoras: Fabricadas en lámina de acero, calibre No. 20. 5. Larguero superior: Fabricado en lámina de acero, calibre 16. 6. Regatones: Fabricados en acero rolado en frío, con diámetro de 53 mm (2 1/16") y base de nitrilo sanitario con 53 mm (2 1/16") de diámetro y altura ajustable.
Acabados	• Acero al carbono rolado en frío: Con pintura micro pulverizada electrostática híbrida y texturizado fino semi-mate. • Regatones: Antiderrapantes.
Selección cromática	• Acero al carbono rolado en frío: **PANTONE** PQ-Cool Gray 2C / **PANTONE** Antique White PQ-11-0105TCX / **PANTONE** Serenity PQ-15-3919TCX / **PANTONE** Hint of mint PQ-11-4805TCX. El tono final debe aproximarse al tono propuesto según material.
Sistema de ensamble	• Acero al carbono rolado en frío: Por punto y por arco eléctrico a base de soldadura MIG.
Certificados	• De manufactura o Producción: **ISO 9001 Vigente.** Sistema de gestión de calidad. Para las normas o certificados solicitados deberán de cumplir con lo siguiente: Para artículos nacionales el certificado debe ser emitido por un organismo de certificación acreditado por la Entidad Mexicana de Acreditación (EMA). Para artículos internacionales el certificado debe ser emitido por un organismo oficial acreditado por el país de origen.
Tolerancias	En las dimensiones generales de +/- 10 %.

Perspectiva del Artículo y Accesorios

Imágenes representativas y no indican diseño específico.

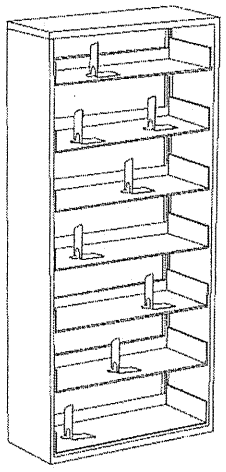

ANEXOS
DIVISION DE CONTRATOS

SIN TEXTO

Tipo de unidad	Clave IMSS	Descripción
Unidades Médicas	**511.076.0966**	**Archivero de 2 gavetas con caja fuerte**

Grupo	Mobiliario administrativo	
Áreas o locales de uso	Oficina (subdirector médico y administrativo)	
Movimientos o sistemas	Sistema de correderas telescópicas	
Dimensiones generales	Frente 45 cm, fondo 70 cm, altura 105 cm	
Capacidad de Carga	50 kg (por gaveta)	
Descripción Técnica	Tapa, costados, respaldo y fondo	Fabricados en lámina de acero al carbono rolado en frío, calibre 22;
	Gavetas	Fabricadas en lámina de acero al carbono rolado en frío, calibre 22 con jaladera tipo embutida y porta etiquetas;
	Puerta abatible	Fabricada en lámina de acero al carbono rolado en frío, calibre 22;
	Base y refuerzos	Fabricados en lámina de acero al carbono rolado en frío, calibre 18;
	Caja fuerte	Con cerradura de tres posiciones de combinación;
	Correderas	Fabricadas en acero al carbono rolado en frío, con capacidad de carga de 50 kg;
	Cerradura metálica	De seguridad con mecanismo de cierre;
	Resbalones fijos	Fabricados en hule sintético en la base del archivero.
Acabados	Acero al carbono rolado en frío	Con pintura en polvo electroestática híbrida con texturizado fino semi-mate.
Selección cromática	Acero al carbono rolado en frío	**PANTONE** PQ-CoolGray2C El tono final debe aproximarse al tono propuesto según material.
	Hule sintético	**PANTONE** PQ-CoolGray2C El tono final debe aproximarse al tono propuesto según material.
Sistema de ensamble	Acero inoxidable, AISI 304	A base de soldadura TIG (Argón con aporte de acero inoxidable tipo 308 "i" de 3/8");
	Acero al carbono rolado en frío	Por punto y por arco eléctrico a base de soldadura MIG.
Certificados	De manufactura o producción,	**ISO 9001 Vigente,** Sistema de gestión de calidad;
	Para las normas o certificados solicitados deberán de cumplir con lo siguiente:	Para artículos nacionales el certificado debe ser emitido por un organismo de certificación acreditado por la Entidad Mexicana de Acreditación (EMA). Para artículos internacionales el certificado debe ser emitido por un organismo oficial acreditado por el país de origen.
Tolerancias	En las dimensiones generales de +/- 10%.	

Perspectiva del artículo

Imágenes representativas y no indican diseño específico.

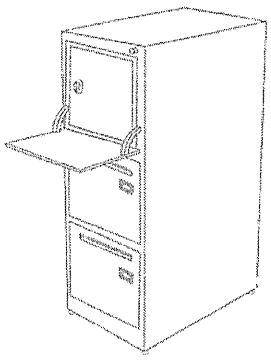

ANEXOS
DIVISION DE CONTRATOS

SIN TEXTO

Tipo de unidad	Clave IMSS	Descripción
Unidades Médicas	**511.076.0975**	**Archivero de 4 gavetas**

Grupo	Mobiliario administrativo	
Áreas o locales de uso	Informática médica y archivo clínico, servicios generales, consulta externa, conservación, área de rehabilitación y diagnóstico	
Movimientos o sistemas	Sistema de correderas telescópicas	
Dimensiones generales	Frente 45 cm, fondo 70 cm, altura 135 cm	
Capacidad de Carga	45 kg (por gaveta)	
Descripción Técnica	Tapa, costados, respaldo y fondo	Fabricados en lámina de acero al carbono rolado en frío, calibre 22;
	Gavetas	Fabricadas en lámina de acero al carbono rolado en frío, calibre 22, con jaladera tipo embutida y porta etiquetas de acero calibre 24;
	Base y refuerzos	Fabricados en lámina de acero al carbono rolado en frío, calibre 18;
	Correderas	Fabricadas en acero al carbono rolado en frío, con capacidad de carga de 45 kg;
	Cerradura general	De seguridad;
	Resbalones fijos	Fabricados en hule sintético en la base del archivero.
Acabados	Acero al carbono rolado en frío	Con pintura en polvo electroestática híbrida con texturizado fino semi-mate;
	Correderas, cerradura y porta-etiquetas	Cromadas.
Selección cromática	Acero al carbono rolado en frío	**PANTONE** PQ-CoolGray 2C El tono final debe aproximarse al tono propuesto según material.
	Hule sintético	**PANTONE** PQ-CoolGray 2C El tono final debe aproximarse al tono propuesto según material.
Sistema de ensamble	Acero al carbono rolado en frío	Por punto y por arco eléctrico a base de soldadura MIG.
Certificados	De manufactura o producción,	**ISO 9001 Vigente,** Sistema de gestión de calidad;
	Para las normas o certificados solicitados deberán de cumplir con lo siguiente:	Para artículos nacionales el certificado debe ser emitido por un organismo de certificación acreditado por la Entidad Mexicana de Acreditación (EMA). Para artículos internacionales el certificado debe ser emitido por un organismo oficial acreditado por el país de origen.
Tolerancias	En las dimensiones generales de +/- 10%.	

Perspectiva del artículo

Imágenes representativas y no indican diseño específico.

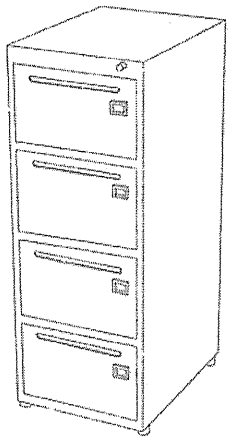

ANEXOS
DIVISION DE CONTRATOS

SIN TEXTO

Tipo de unidad	Claves IMSS	Descripción
Unidades Médicas	**SAI: 511.076.0988** **PREI: 19971**	**Archivero de 4 gavetas con puertas abatibles y deslizables**

Grupo	Mobiliario Administrativo
Áreas o Locales de Uso	Almacén de la Unidad
Dimensiones Generales	Largo 100 cm, Ancho 45 cm, Altura 135 cm.
Capacidad de Carga	220 kg.
Descripción Técnica	1. Respaldo y refuerzos longitudinal y frontal: Fabricados en lámina de acero rolada en frío, calibre No. 22. 2. Cartabones: Fabricados en lámina de acero rolado en frío, calibre No. 22, colocados en las esquinas. 3. Base: Fabricada en lámina de acero rolado en frío, calibre No. 22 con canaletas Tipo "U". 4. Fondo y zoclo perimetral: Fabricado en lámina de acero rolado en frío, calibre No. 20. 5. Sistema de cierre: Centralizado anti-extracción con rótula de seguridad y cerradura de llave. 6. Gavetas: Fabricadas en lámina de acero rolado en frío, calibre no. 22 con tapa de fondo calibre 20; Jaladera integrada; Mecanismo de seguridad para abrir 1 gaveta a la vez; Correderas fabricadas en acero rolado en frío con sistema de deslizamiento embalinado y capacidad carga de 40 kg; Porta etiquetas fabricado en lámina de acero rolado en frío, calibre No. 22. 7. Laterales: Fabricados con un canal fabricado en lámina de acero rolada en caliente decapada, calibre 14. 8. Regatones: Fabricados en acero rolado en frío de 25.4 mm (1") de diámetro y con base de nitrilo sanitario blanco de 25.4 mm (1") de diámetro con altura ajustable.
Acabados	• Acero rolado en frío y acero rolado en caliente decapado: Con pintura micropulverizada electrostática híbrida; Texturizado fino semi-mate. • Regatones: Antiderrapantes.
Selección cromática	• Pieza completa: **PANTONE** Antique White PQ-11-0105TCX / **PANTONE** Serenity PQ-15-3919TCX / **PANTONE** Hint of mint PQ-11-4805TCX / **PANTONE** PQ-CoolGray 2C. El tono final debe aproximarse al tono propuesto según material.
Sistema de ensamble	• Acero rolado en frío acero rolado en caliente decapado: Por punto y por arco eléctrico a base de soldadura MIG.
Certificados	• De manufactura o Producción: **ISO 9001 Vigente.** Sistema de gestión de calidad. Para las normas o certificados solicitados deberán de cumplir con lo siguiente: Para artículos nacionales el certificado debe ser emitido por un organismo de certificación acreditado por la Entidad Mexicana de Acreditación (EMA). Para artículos internacionales el certificado debe ser emitido por un organismo oficial acreditado por el país de origen.
Tolerancias	En las dimensiones generales de +/- 10 %.

ANEXOS
DIVISION DE CONTRATO

Tipo de unidad	Claves IMSS	Descripción
Unidades Médicas	**SAI: 511.076.0988** **PREI: 19971**	**Archivero de 4 gavetas con puertas abatibles y deslizables**

Perspectiva del Artículo y Accesorios

Imágenes representativas y no indican diseño específico.

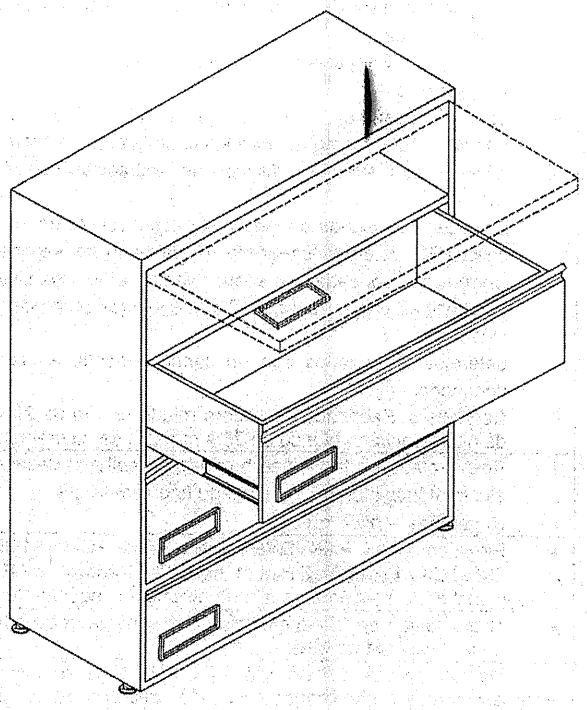

DIRECCIÓN DE ADMINISTRACIÓN
UNIDAD DE INFRAESTRUCTURA, PROYECTOS ESPECIALES Y CARTERA DE INVERSIÓN
COORDINACIÓN DE INFRAESTRUCTURA INMOBILIARIA
COORDINACIÓN TÉCNICA DE PROYECTOS Y CONSTRUCCIÓN DE INMUEBLES
DIVISION DE PROYECTOS
SUBJEFATURA DE DIVISIÓN DE INVESTIGACIÓN, EQUIPAMIENTO Y DESARROLLO DE PROYECTOS SUSTENTABLES
ÁREA DE INVESTIGACIÓN Y ESPECIFICACIONES TÉCNICAS

Tipo de unidad	Claves IMSS	Descripción
Unidades Médicas	**SAI: 511.076.1007** **PREI: 19973**	**Archivero guarda visible doble**

Grupo	Mobiliario Administrativo
Áreas o Locales de Uso	DIMAC
Dimensiones Generales	Largo 100 cm, Ancho 80 cm, Altura 220 cm.
Capacidad de Carga	100 kg. (por entrepaño)
Descripción Técnica	1. Base de archivero: Fabricada en lámina de acero, calibre no. 20. 2. Costados y tapa superior: Fabricados en lámina de acero, calibre no. 20. 3. Entrepaños: Fabricados en lámina de acero, calibre no. 20 con doblez perimetral. 4. Placas divisoras: Fabricadas en lámina de acero, calibre no. 20 5. Larguero superior: Fabricado en lámina de acero, calibre 16. 6. Regatones: Fabricados en acero rolado en frío, con diámetro de 53 mm (2 1/16") y base de nitrilo sanitario con 53 mm (2 1/16") de diámetro y altura ajustable.
Acabados	• Acero al carbono rolado en frío: Con pintura micro pulverizada electrostática híbrida y texturizado fino semi-mate • Regatones: Antiderrapantes.
Selección cromática	• Acero al carbono rolado en frío: **PANTONE** PQ-Cool Gray 2C / **PANTONE** Antique White PQ-11-0105TCX / **PANTONE** Serenity PQ-15-3919TCX / **PANTONE** Hint of mint PQ-11-4805TCX. El tono final debe aproximarse al tono propuesto según material.
Sistema de ensamble	• Acero al carbono rolado en frío: Por punto y por arco eléctrico a base de soldadura MIG.
Certificados	• De manufactura o Producción: **ISO 9001 Vigente.** Sistema de gestión de calidad. Para las normas o certificados solicitados deberán de cumplir con lo siguiente: Para artículos nacionales el certificado debe ser emitido por un organismo de certificación acreditado por la Entidad Mexicana de Acreditación (EMA). Para artículos internacionales el certificado debe ser emitido por un organismo oficial acreditado por el país de origen.
Tolerancias	En las dimensiones generales de +/- 10 %.

Perspectiva del Artículo y Accesorios

Imágenes representativas y no indican diseño específico.

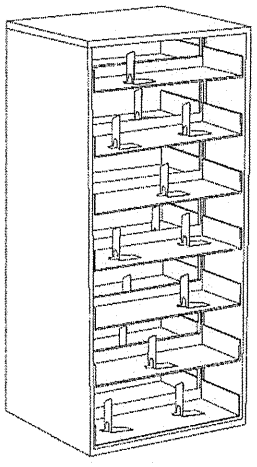

ANEXOS
DIVISION DE CONTRATOS

SIN TEXTO

Tipo de unidad	Claves IMSS	Descripción
Unidades Médicas	**SAI: 511.076.1016** **PREI: 19974**	**Archivero de 2 gavetas con puertas abatibles y deslizables**

Grupo	Mobiliario Administrativo
Áreas o Locales de Uso	Anatomía patológica (área de lectura de citología)
Movimientos y/o Sistemas	Sistema de correderas telescópicas
Dimensiones Generales	Largo 100 cm, Ancho 45 cm, Altura 67.50 cm.
Capacidad de Carga	220 kg.
Descripción Técnica	1. Respaldo y refuerzos longitudinal y frontal: Fabricados en lámina de acero al carbono rolada en frío, calibre No. 22. 2. Cartabones: Fabricados en lámina de acero rolado en frío, calibre No. 22, colocados en las esquinas. 3. Base: Fabricada en lámina de acero al carbono rolado en frío, calibre No. 22 con canaletas tipo "U". 4. Fondo y zoclo perimetral: Fabricados en lámina de acero al carbono rolado en frío, calibre No. 20. 5. Sistema de cierre: Centralizado anti-extracción con rótula de seguridad y cerradura de llave. 6. Gavetas: Fabricadas en lámina de acero rolado en frío, calibre No. 22 con tapa de fondo calibre 20; Jaladera integrada; Mecanismo de seguridad para abrir 1 gaveta a la vez; Correderas fabricadas en acero rolado en frío, con sistema de deslizamiento embalinado y capacidad de carga de 40 kg; Porta etiquetas fabricado en lámina de acero al carbono rolado en frío, calibre No. 22. 7. Laterales: Fabricados con un canal fabricado en lámina de acero al carbono rolada en caliente decapada, calibre 14. 8. Regatones: Fabricados en acero rolado en frío de 25.4 mm (1") de diámetro y con base de nitrilo sanitario blanco de 25.4 mm (1") de diámetro con altura ajustable.
Acabados	• Acero al carbono rolado en frío y acero al carbono rolado en caliente decapado: Con pintura micro pulverizada electrostática híbrida texturizado fino semi-mate. • Regatones: Antiderrapantes.
Selección cromática	• Pieza completa: **PANTONE** Antique White PQ-11-0105TCX / **PANTONE** Jet Black PQ-19-0303TCX / **PANTONE** PQ-CoolGray 2C. El tono final debe aproximarse al tono propuesto según material.
Sistema de ensamble	• Acero al carbono rolado en frío y acero al carbono rolado en caliente decapado: Por punto y por arco eléctrico a base de soldadura MIG.
Certificados	• De manufactura o Producción: **ISO 9001 Vigente.** Sistema de gestión de calidad. Para las normas o certificados solicitados deberán de cumplir con lo siguiente: Para artículos nacionales el certificado debe ser emitido por un organismo de certificación acreditado por la Entidad Mexicana de Acreditación (EMA). Para artículos internacionales el certificado debe ser emitido por un organismo oficial acreditado por el país de origen.
Tolerancias	En las dimensiones generales de +/- 10 %.

ANEXOS
DIVISION DE CONTRATOS

Tipo de unidad	Claves IMSS	Descripción
Unidades Médicas	SAI: 511.076.1016 PREI: 19974	Archivero de 2 gavetas con puertas abatibles y deslizables

Perspectiva del Artículo y Accesorios

Imágenes representativas y no indican diseño específico.

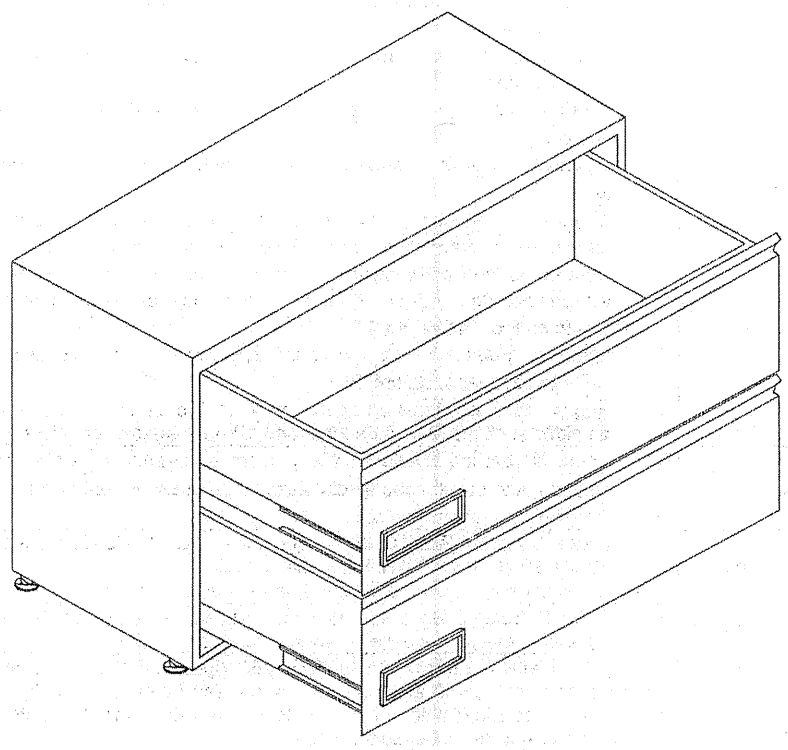

Tipo de unidad	Clave IMSS	Descripción
Unidades Médicas	**511.026.0492**	**Anaquel esqueleto de 7 entrepaños**

Grupo	Mobiliario Administrativo.	
Áreas o locales de uso	De almacenaje.	
Capacidad de Carga	100 kg. o más por entrepaño.	
Dimensiones generales	Frente 90 cm; Profundidad 45cm; Altura 220 cm.	
Descripción Técnica	Postes	4 piezas fabricadas en lámina de acero rolada en frío, con calibre mínimo de 16
		Cara frontal y posterior con línea de perforaciones con paso de centro a centro.
	Refuerzo	7 piezas fabricadas en lámina de acero rolada en frío, con calibre mínimo de 20 en todo lo largo del entrepaño
	Entrepaños	Fabricados en lámina de acero rolada en frío, calibre 22. Con doblez de peralte interno de 2.5 cm (1") y doblez longitudinal y transversal, troquelados en cada extremo.
Acabados	Pieza completa	Sometida a un proceso de fosfatizado, enjuague y sellado.
		En pintura pulverizada poliéster epóxica horneada.
Selección Cromática	Pieza completa	**PANTONE** Serenity PQ-15-3919TCX. El tono final debe aproximarse al tono propuesto según material.
		PANTONE Hint of mint PQ-11-4805TCX El tono final debe aproximarse al tono propuesto según material.
		PANTONE PQ-CoolGray 2C El tono final debe aproximarse al tono propuesto según material.
Certificados	De manufactura o producción.	**ISO 9001- Vigente.** Sistema de gestión de calidad.
	Para las normas o certificados solicitados deberán de cumplir con lo siguiente:	Para artículos nacionales el certificado debe ser emitido por un organismo de certificación acreditado por la Entidad Mexicana de Acreditación (EMA). Para artículos internacionales el certificado debe ser emitido por un organismo oficial acreditado por el país de origen.
Tolerancias	En las dimensiones generales de +/- 10%.	

Perspectiva del artículo

Imágenes representativas y no indican diseño específico.

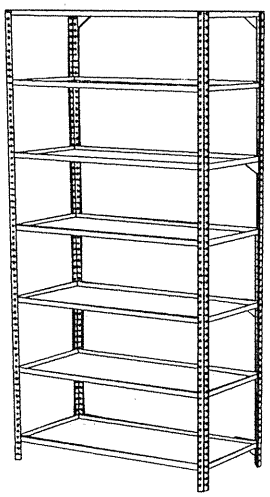

ANEXOS
DIVISION DE CONTRATOS

SIN TEXTO

Tipo de unidad	Clave IMSS	Descripción
Unidades Médicas	**511.026.0501**	**Anaquel fijo de 45 cm una vista**

Grupo	Mobiliario Administrativo	
Áreas o Locales de Uso	Educación Médica e Investigación, C.E.y E., Urgencias, Medicina Física y Rehabilitación, Hospitalización de Adultos, Nutrición y Dietética, Farmacia, Servicios Generales, Jefatura de Conservación.	
Dimensiones generales	Frente 170 cm; Profundidad 45 cm; Altura 220 cm.	
Capacidad de Carga	100 Kg por entrepaño.	
Descripción técnica	Marco	Vertical fabricado en perfil tubular de 32 x 47.62 mm (1 ¼" x 1 7/8") de lámina de acero al carbono rolado en frío, calibre 14.
	Refuerzos	Transversales fabricados en perfil tubular de 32 x 38 mm (1 ¼" x 1 ½") de lámina de acero al carbono rolado en frío, calibre 14.
	Base, tapas y entrepaños	Fabricados en lámina de acero al carbono rolado en frío, calibre 20. Con colocación inferior, superior, laterales y centrales. Peralte de 25.4 mm (1") y doblez perimetral.
	Zoclo	Fabricado en Lámina de acero al carbono rolado en frío, calibre 16.
	Cartabones	Fabricados en lámina de acero al carbono rolado en frío, calibre 14.
	Porta etiquetas	Fabricado en lámina de acero al carbono rolado en frío, calibre 22.
	Regatones	Fabricados en plato de duraluminio, con diámetro de 53 mm (2 1/16") y altura ajustable.
Acabados	Regatones	Antiderrapantes
	Pieza completa	Con pintura micro pulverizada electrostática híbrida y texturizado fino semi-mate
Selección Cromática	Pieza completa	**PANTONE** PQ-CoolGray 2C. El tono final debe aproximarse al tono propuesto según material.
Sistema de Ensamble	Pieza completa	En acero rolado en frío por punto y por arco eléctrico a base de soldadura MIG.
Certificados	De manufactura o producción	**ISO 9001 Vigente.** Sistema de gestión de calidad.
	Para las normas o certificados solicitados deberán de cumplir con lo siguiente:	Para artículos nacionales el certificado debe ser emitido por un organismo de certificación acreditado por la Entidad Mexicana de Acreditación (EMA). Para artículos internacionales el certificado debe ser emitido por un organismo oficial acreditado por el país de origen.
Tolerancias	En las dimensiones generales de +/- 10%	

Perspectiva del Artículo

Imágenes representativas y no indican diseño específico.

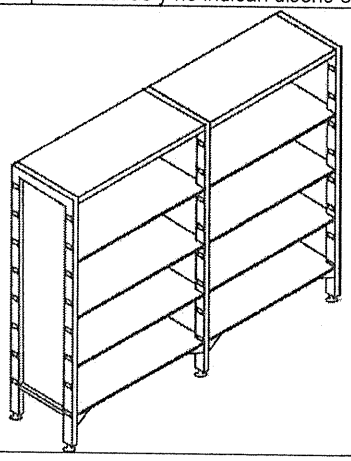

ANEXOS
DIVISION DE CONTRATOS

SIN TEXTO

Tipo de unidad	Clave IMSS	Descripción
Unidades Médicas	**511.026.0517**	**Anaquel fijo de 2 vistas**

Grupo	Mobiliario Administrativo	
Áreas o Locales de Uso	Educación Médica e Investigación, C.E.y E., Urgencias, Medicina Física y Rehabilitación, Hospitalización de Adultos, Nutrición y Dietética, Farmacia, Servicios Generales, Jefatura de Conservación.	
Dimensiones generales	Frente 85 cm; Profundidad 85 cm; Altura 220 cm.	
Capacidad de Carga	100 Kg por entrepaño.	
Descripción técnica	Marco	Vertical fabricado en perfil tubular de 32 x 47.62 mm (1 ¼" x 1 7/8") de lámina de acero al carbono rolado en frío, calibre 14.
	Refuerzos	Transversales fabricados en perfil tubular de 32 x 38 mm (1 ¼" x 1 ½") de lámina de acero al carbono rolado en frío, calibre 14.
	Entrepaños	Ranurados fabricados en lámina de acero, calibre no. 20 con doblez perimetral y peralte de 25.4 mm (1").
	Tapas verticales, tapa central y superior.	Fabricadas en lámina de acero al carbono rolado en frío, calibre no. 20
	Zoclo	Fabricado en lámina de acero al carbono rolado en frío, calibre 16 y en extremos con cartabones de lámina de acero, calibre no. 14.
	Divisor longitudinal y transversal	De 33 y 23 cm de altura respectivamente, fabricados en lámina de acero al carbono rolado en frío, calibre no. 20.
	Base	Fabricada en lámina de acero al carbono rolado en frío, calibre no. 20.
	Porta etiquetas	Fabricado en lámina de acero al carbono rolado en frío, calibre 22.
	Regatones	Fabricados en acero rolado en frío, con diámetro de 53 mm (2 1/16") y base de nitrilo sanitario con 53 mm (2 1/16") de diámetro y altura ajustable.
Acabados	Acero al carbono rolado en frío	Con pintura micro pulverizada electrostática híbrida y texturizado fino semi-mate
	Regatones	Antiderrapantes
Selección Cromática	Acero al carbono rolado en frío.	**PANTONE** PQ-Cool Gray 2C. El tono final debe aproximarse al tono propuesto según material.
		PANTONE Serenity PQ-15-3919TCX. El tono final debe aproximarse al tono propuesto según material.
		PANTONE Hint of mint PQ-11-4805TCX. El tono final debe aproximarse al tono propuesto según material.
Sistema de ensamble	Acero al carbono rolado en frío.	Por punto y por arco eléctrico a base de soldadura MIG
	Regatones	Insertados a presión
Certificados	De manufactura o producción	**ISO 9001 Vigente.** Sistema de gestión de calidad.
	Para las normas o certificados solicitados deberán de cumplir con lo siguiente:	Para artículos nacionales el certificado debe ser emitido por un organismo de certificación acreditado por la Entidad Mexicana de Acreditación (EMA). Para artículos internacionales el certificado debe ser emitido por un organismo oficial acreditado por el país de origen.
Tolerancias	En las dimensiones generales de +/- 10%.	

ANEXOS
DIVISION DE CONTRATOS

Tipo de unidad	Clave IMSS	Descripción
Unidades Médicas	**511.026.0517**	**Anaquel fijo de 2 vistas**

Perspectiva del Artículo
Imágenes representativas y no indican diseño específico.

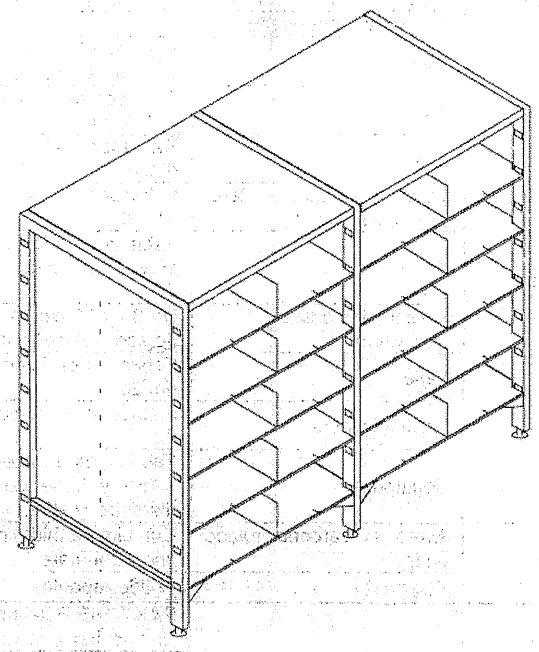

Tipo de unidad	Claves IMSS	Descripción
Unidades Médicas	**SAI: 511.026.0527** **PREI: 19979**	**Anaquel para libros y revistas**

Grupo	Mobiliario Administrativo
Áreas o Locales de Uso	Zonas de exhibición y revistas
Dimensiones Generales	Largo 90 cm, Ancho 35 cm, Altura 200 cm.
Capacidad de Carga	50 kg. (por entrepaño)
Descripción Técnica	1. Marcos principales: Fabricados en lámina de acero rolada en frío calibre 16 doblada en forma de canal tipo "U" reforzada, con ancho de 7.62 cm (3") con preparación para recibir refuerzos horizontales. 2. Refuerzos horizontales: Fabricados en lámina de acero rolado en frío, calibre No. 16 doblada en forma de canal tipo "U" reforzada, con ancho de 7.62 cm (3") con preparación para recibir cajones-entrepaños y ranura de 8 mm para recibir lámina de acrílico. 3. Cajones-entrepaños: Horizontales fabricados en tableros verticales de partículas de densidad media MDP (Medium Density Particle Board) con 15 mm de espesor y tableros horizontales de partículas de densidad media MDP (Medium Density Particle Board) con 18 mm de espesor ambos con densidad promedio de 620 kg/m3, canto rectos y moldura perimetral de PVC termofusionada. 4. Porta-revistas: Inclinados a 30° fabricados con lámina de acrílico cristal transparente de 8 mm de espesor con filos redondeados y cantos pulidos rectos. 5. Base: Fabricada en lámina de acero rolada en frío calibre 16 doblada en forma de canal tipo "U" reforzada, con ancho de 7.62 cm (3") con perforaciones para recibir marcos. 6. Ruedas: Autofrenadas resistentes en suelos duros.
Acabados	• Tableros: Forrados con laminado plástico de alta presión VGP (Vertical General Postforming) con 0.7 mm de espesor y 400 o más ciclos de abrasión por ambas caras. • Acero al carbono rolado en frío: Con pintura micropulverizada electrostática híbrida y texturizado fino semi-mate. • Regatones: Antiderrapantes.
Selección cromática	• Acero al carbono rolado en frío: **PANTONE** Burgundy PQ-19-1617TPX / **PANTONE** Green PQ 561C / **PANTONE** Chocolate Lab PQ-19-1214TCX / **PANTONE** True Navy PQ-19-4030TCX. • Laminado plástico: **PANTONE** Antique White PQ-11-0105TCX / **PANTONE** Serenity PQ-15-3919TCX / **PANTONE** Hint of mint PQ-11-4805TCX / **PANTONE** Rose Quartz PQ-13-1520TCX. El tono final debe aproximarse al tono propuesto según material.
Sistema de ensamble	• Acero al carbono rolado en frío • Por punto y por arco eléctrico a base de soldadura MIG con unión entre refuerzos y marcos por medio de tornillería semi-oculta, fabricada a base de acero de alta resistencia con acabado galvanizado. • Tableros: Con ensambles tipo Minifix fabricados en Zamac con perno de madera natural estriado y adhesivo tipo PVA acetato de polivinilo.
Certificados	• De manufactura o Producción: **ISO 9001 Vigente.** Sistema de gestión de calidad. • **ISO 14001 Vigente.** Sistema de gestión ambiental. Para las normas o certificados solicitados deberán de cumplir con lo siguiente: Para artículos nacionales el certificado debe ser emitido por un organismo de certificación acreditado por la Entidad Mexicana de Acreditación (EMA). Para artículos internacionales el certificado debe ser emitido por un organismo oficial acreditado por el país de origen.
Tolerancias	En las dimensiones generales de +/- 10 %.

ANEXOS

Tipo de unidad	Claves IMSS	Descripción
Unidades Médicas	SAI: 511.026.0527 PREI: 19979	Anaquel para libros y revistas

Perspectiva del Artículo y Accesorios
Imágenes representativas y no indican diseño específico.

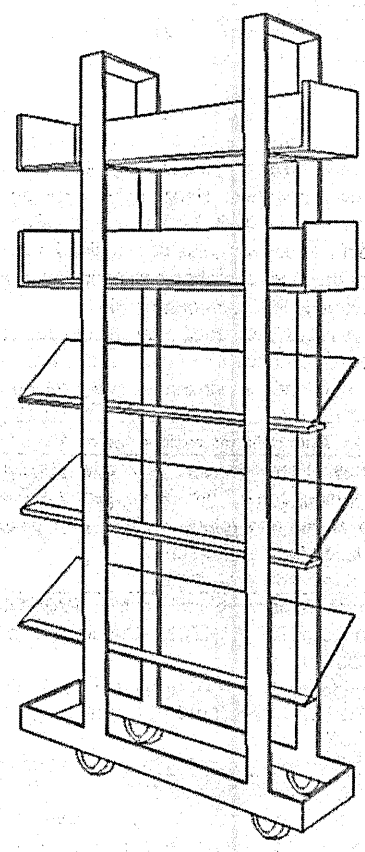

Tipo de unidad	Claves IMSS	Descripción
Unidades Médicas	**SAI: 511.109.0345** **PREI: 19980**	**Banco alto**

Grupo	Mobiliario Administrativo
Áreas o Locales de Uso	Conservación, C.E.Y.E.
Dimensiones Generales	Diámetro de asiento 35 cm, Altura de base a refuerzo de patas 20 cm, Altura total 70 cm.
Capacidad de Carga	150 kg.
Descripción Técnica	1. Estructura base: Compuesta por patas y refuerzo; Fabricada en perfil tubular de lámina de acero al carbono rolado en frío, calibre 18 y diámetro de 19 mm (3/4"). 2. Asiento: Fabricado en madera de pino de primera calidad con 38 mm (1 ½") de espesor. 3. Regatones: Fijos fabricados en polipropileno de alto impacto.
Acabados	• Acero al carbono rolado en frío: En pintura micropulverizada epóxica horneada. • Madera de pino de primera calidad: con barniz natural, con tratamiento ignifugo o retardante al fuego para evitar la emanacion de gases toxicos en caso de combustion.
Selección cromática	• Acero al carbono rolado en frío: **PANTONE** Jet Black PQ-19-0303TCX / **PANTONE** Burgundy PQ-19-1617TPX / **PANTONE** Green PQ 561C. • Polipropileno: **PANTONE** Jet Black PQ-19-0303TCX. El tono final debe aproximarse al tono propuesto según material.
Sistema de ensamble	• Acero al carbono rolado en frío: Por punto y por arco eléctrico a base de soldadura MIG y fijado al resto del mueble por medio de tornillería semi-oculta, fabricada a base de acero de alta resistencia con acabado galvanizado.
Certificados	• De manufactura o Producción: **ISO 9001 Vigente.** Sistema de gestión de calidad. Para las normas o certificados solicitados deberán de cumplir con lo siguiente: Para artículos nacionales el certificado debe ser emitido por un organismo de certificación acreditado por la Entidad Mexicana de Acreditación (EMA). Para artículos internacionales el certificado debe ser emitido por un organismo oficial acreditado por el país de origen.
Tolerancias	En las dimensiones generales de +/- 10 %.

Perspectiva del Artículo y Accesorios

Imágenes representativas y no indican diseño específico.

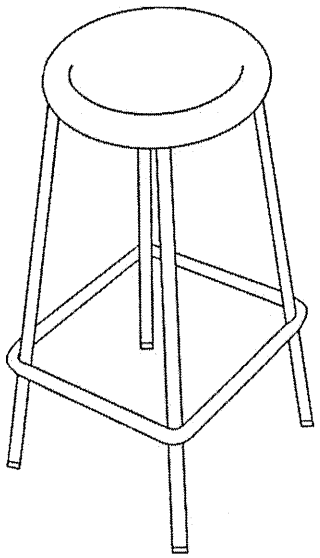

ANEXOS
DIVISION DE CONTRATO

SIN TEXTO

Tipo de unidad	Claves IMSS	Descripción
Unidades Médicas	**SAI: 511.178.0113** **PREI: 19981**	**Carretilla porta bultos**

Grupo	Mobiliario Administrativo
Áreas o Locales de Uso	Farmacia Servicios Paramédicos, Almacén servicios Generales y Módulo de apoyos Administrativos (estiba).
Dimensiones Generales	Ancho 45 cm, Altura 150 cm, base de la plataforma 45 x 35 cm.
Capacidad de Carga	450 kg.
Descripción Técnica	1. Estructura: Fabricada en perfil tubular de acero al carbono rolado en frío con diámetro de 19 mm (¾"). 2. Base de carga: Tipo trineo de solera con dimensiones de 38 x 9 mm (1½" x 3/8"). 3. Barra protectora: Lateral fabricada en acero al carbono rolado en frío con diámetro de 12.7 mm (½"). 4. Barra eje de ruedas: Fabricada en acero al carbono rolado en frío con diámetro de 25.4 mm (1"). 5. Ruedas: Embaleradas fabricadas en hule con diámetro de 20 cm (8"). 6. Mango: Estriado fabricado en hule.
Acabados	• Acero al carbono rolado en frío: En pintura micropulverizada epóxica horneada.
Selección cromática	• Acero al carbono rolado en frío: **PANTONE** Green PQ 561C / **PANTONE** Burgundy PQ-19-1617TPX / **PANTONE** Chocolate Lab 19-1214 TCX / **PANTONE** PQ-CoolGray 2C. El tono final debe aproximarse al tono propuesto según material.
Sistema de ensamble	• Acero al carbono rolado en frío: Por punto y por arco eléctrico a base de soldadura MIG.
Certificados	• De manufactura o Producción: **ISO 9001 Vigente.** Sistema de gestión de calidad. Para las normas o certificados solicitados deberán de cumplir con lo siguiente: Para artículos nacionales el certificado debe ser emitido por un organismo de certificación acreditado por la Entidad Mexicana de Acreditación (EMA). Para artículos internacionales el certificado debe ser emitido por un organismo oficial acreditado por el país de origen.
Tolerancias	En las dimensiones generales de +/- 10 %.
Perspectiva del Artículo y Accesorios	
Imágenes representativas y no indican diseño específico.	

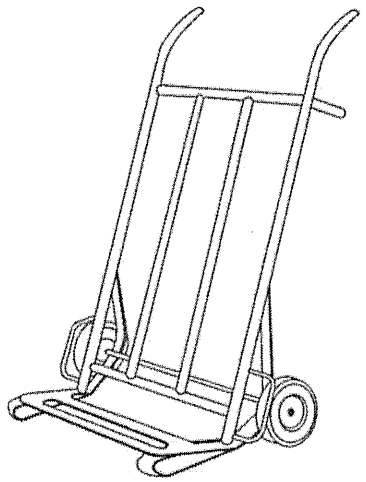

ANEXOS
DIVISION DE CONTRATOS

SIN TEXTO

Tipo de unidad	Claves IMSS	Descripción
Todas las Unidades	**SAI: 511.268.0282** **PREI: 19984**	**Credenza de 150cm con bases metálicas**

Grupo	Mobiliario Administrativo
Áreas o Locales de Uso	Módulo de fomento a la salud, central de equipos y esterilización (CEYE), oficina jefe del departamento de nutrición y dietética, oficina dieto terapéutica y enseñanza, conservación.
Movimientos y/o Sistemas	Correderas de acero con sistema de baleros de precisión.
Dimensiones Generales	Largo 150 cm, Ancho 47 cm, Altura 75 cm.
Capacidad de Carga	350 kg.
Descripción Técnica	1. Bases y soportería vertical de lámina de acero, calibre no.14. 2. Cubierta de trabajo, superficies horizontales y verticales de fibra de madera (MDF) de 3 cm de espesor. 3. Cuerpo, gavetas, puertas de fibra de madera (MDF) de 3 cm espesor. 4. Correderas de acero con capacidad de carga de 50 kg. 5. Puertas deslizables a base de rieles metálicos con sistema de rodamiento embalinado, jaladeras tipo embutido con moldura metálica acabado zincado y cerradura de seguridad. 6. Gavetas con cerradura de seguridad, jaladera de media luna.
Acabados	• Cubierta, cuerpo, gavetas y puertas en laminado plástico calibre No. 14, color gris frío 2 U (código Pantone). • Tratamiento retardante al fuego y evitar la emanación de gases tóxicos en caso de combustión.
Certificados	• De manufactura o Producción: **ISO 9001 Vigente.** Sistema de gestión de calidad. Para las normas o certificados solicitados deberán de cumplir con lo siguiente: Para artículos nacionales el certificado debe ser emitido por un organismo de certificación acreditado por la Entidad Mexicana de Acreditación (EMA). Para artículos internacionales el certificado debe ser emitido por un organismo oficial acreditado por el país de origen.
Tolerancias	En las dimensiones generales de +/- 10 %.

Perspectiva del Artículo y Accesorios

Imágenes representativas y no indican diseño específico.

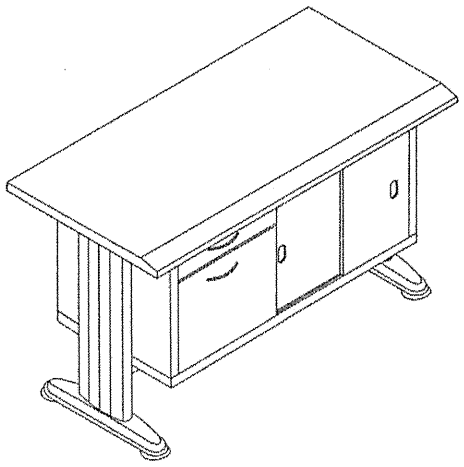

ANEXOS
DIVISION DE CONTRATOS
1

SIN TEXTO

Tipo de unidad	Claves IMSS	Descripción
Todas las Unidades	**SAI: 511.339.1275** **PREI: 19989**	**Escritorio modular de 150cm con lateral derecho**

Grupo	Mobiliario Administrativo
Áreas o Locales de Uso	Sub dirección: oficinas del sub director médico y administrativo.
Movimientos y/o Sistemas	Correderas de gavetas con sistema de baleros de precisión.
Dimensiones Generales	Largo 150 cm, Ancho total 150 cm, Ancho de cubierta 60 cm, Altura 75 cm.
Capacidad de Carga	350 kg.
Descripción Técnica	1. Bases y soportería vertical de lámina de acero, calibre No. 14. 2. Cubiertas de trabajo de fibra de madera (MDF) de 3 cm de espesor; cantos tipo cascada. 3. Faldón de lámina de acero, calibre No. 18, multiperforado de 8 mm de diámetro. 4. Pedestal fijo bajo cubierta de 40 x 60 x 65 cm (cubierta, cuerpo, gavetas, cajones, tapa inferior), de lámina de acero calibre No. 20. Gavetas y cajones con jaladera integrada. 5. Correderas de acero con capacidad de carga de 50 kg. 6. Portateclado metálico con brazo telescópico retráctil y control de posiciones. 7. Regatones de polietileno de 82 mm (3 ¼") de diámetro, con altura ajustable y acabado antiderrapante. 8. Elementos metálicos de soporte y sujeción de superficies de trabajo de lámina de acero calibre No. 14.
Acabados	• Superficies horizontales y verticales en chapa de madera laminado de alta presión tipo 4406 Fruit Wood ALP 3 Polyurethane. • Acero al carbono laminado en frio, en pintura micropulverizada epóxica horneada. • Cubiertas de trabajo con tratamiento ignifugo o retardante al fuego para evitar la emanación de gases tóxicos en caso de combustión.
Certificados	• De manufactura o Producción: **ISO 9001 Vigente.** Sistema de gestión de calidad. Para las normas o certificados solicitados deberán de cumplir con lo siguiente: Para artículos nacionales el certificado debe ser emitido por un organismo de certificación acreditado por la Entidad Mexicana de Acreditación (EMA). Para artículos internacionales el certificado debe ser emitido por un organismo oficial acreditado por el país de origen.
Tolerancias	En las dimensiones generales de +/- 10 %.
Perspectiva del Artículo y Accesorios	
Imágenes representativas y no indican diseño específico.	

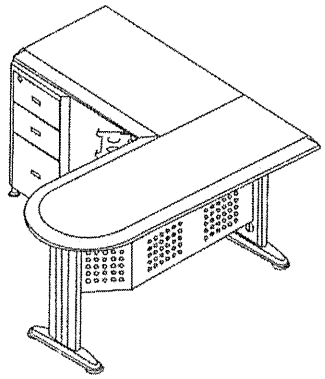

ANEXOS
DIVISION DE CONTRATOS

SIN TEXTO

Tipo de unidad	Claves IMSS	Descripción
Todas las Unidades	**SAI: 511.339.1288** **PREI: 19990**	**Escritorio modular de 150cm con lateral izquierdo**

Grupo	Mobiliario Administrativo
Áreas o Locales de Uso	Oficinas del sub director médico y administrativo
Movimientos y/o Sistemas	Correderas de gavetas y cajones con sistema a base de baleros de precisión, carrera ultrasuave con capacidad de carga por par de correderas de 50 kg.
Dimensiones Generales	Largo 150 cm, Ancho total 150 cm, Ancho de cubierta 60 cm, Altura 75 cm.
Capacidad de Carga	350 kg.
Descripción Técnica	1. Bases y soportería vertical de lámina de acero, calibre No. 14. 2. Cubiertas de trabajo de fibra de madera (MDF) de 3 cm de espesor; cantos tipo cascada. 3. Faldón de lámina de acero, calibre No. 18, multiperforado de 8 mm de diámetro. 4. Portateclado de lámina de acero calibre No. 14, brazo telescópico retráctil y sistema de elevación ajustable. 5. Pedestal fijo bajo cubierta (cubierta, cuerpo, gavetas, cajones y tapa inferior), de lámina de acero calibre No. 20. 6. Correderas de acero con capacidad de carga de 50 kg. 7. Regatones de polietileno de 82 mm (3 ¼") de diámetro, con altura ajustable y acabado antiderrapante. 8. Elementos metálicos de soporte y sujeción de superficies de trabajo de lámina de acero calibre No. 14.
Acabados	• Superficies horizontales y verticales en chapa de madera laminado de alta presión tipo 4406 Fruit Wood ALP 3 Polyurethane. • Acero al carbono laminado en frio, en pintura micropulverizada epóxica horneada. • Cubiertas de trabajo con tratamiento ignifugo o retardante al fuego para evitar la emanación de gases tóxicos en caso de combustión.
Certificados	• De manufactura o Producción: **ISO 9001 Vigente.** Sistema de gestión de calidad. Para las normas o certificados solicitados deberán de cumplir con lo siguiente: Para artículos nacionales el certificado debe ser emitido por un organismo de certificación acreditado por la Entidad Mexicana de Acreditación (EMA). Para artículos internacionales el certificado debe ser emitido por un organismo oficial acreditado por el país de origen.
Tolerancias	En las dimensiones generales de +/- 10 %.
Perspectiva del Artículo y Accesorios	
Imágenes representativas y no indican diseño específico.	

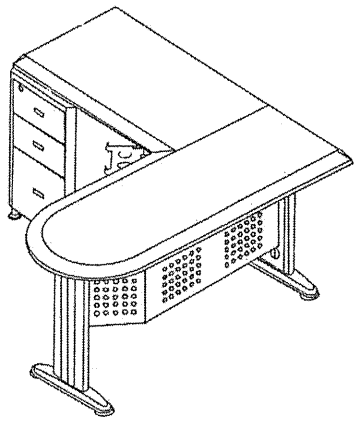

ANEXOS
DIVISION DE CONTRATOS

SIN TEXTO

Tipo de unidad	Claves IMSS	Descripción
Todas las Unidades	SAI: 511.339.1295 PREI: 19991	Escritorio modular de 180cm con lateral derecho

Grupo	Mobiliario Administrativo
Áreas o Locales de Uso	Sub dirección: oficinas del sub director médico y administrativo.
Movimientos y/o Sistemas	Correderas de gavetas con sistema de baleros de precisión.
Dimensiones Generales	Largo 180 cm, Ancho total 150 cm, Ancho de cubierta 60 cm, Altura 75 cm.
Capacidad de Carga	350 kg.
Descripción Técnica	1. Bases y soportería vertical de lámina de acero, calibre No. 14. 2. Cubiertas de trabajo de fibra de madera (MDF) de 3 cm de espesor; cantos tipo cascada. 3. Faldón de lámina de acero de 35 cm, calibre No. 18, multiperforado de 8 mm de diámetro. 4. Portateclado de lámina de acero calibre No. 14, con sistema de elevación ajustable y brazo telescópico retráctil. 5. Pedestal fijo bajo cubierta (cubierta superior, cuerpo, gavetas, cajones y tapa inferior), de lámina de acero calibre No. 20. 6. Gavetas y cajones con jaladera integrada. 7. Correderas de acero con capacidad de carga de 50 kg. 8. Portateclado metálico con brazo telescópico retráctil y control de posiciones. 9. Elementos de soporte y sujeción de lámina de acero, calibre No. 14. 10. Regatones de duraluminio de 82 mm (3 ¼") de diámetro, con altura ajustable y acabado antiderrapante.
Acabados	• Chapa de madera laminado de alta presión tipo 4406 Fruit Wood ALP 3 Polyurethane. • Acero al carbono laminado en frio, en pintura micropulverizada epóxica horneada, color gris frio 2 U (código Pantone). • Tratamiento retardante al fuego y evitar la emanación de gases tóxicos en caso de combustión.
Certificados	• De manufactura o Producción: **ISO 9001 Vigente.** Sistema de gestión de calidad. Para las normas o certificados solicitados deberán de cumplir con lo siguiente: Para artículos nacionales el certificado debe ser emitido por un organismo de certificación acreditado por la Entidad Mexicana de Acreditación (EMA). Para artículos internacionales el certificado debe ser emitido por un organismo oficial acreditado por el país de origen.
Tolerancias	En las dimensiones generales de +/- 10 %.

Perspectiva del Artículo y Accesorios

Imágenes representativas y no indican diseño específico.

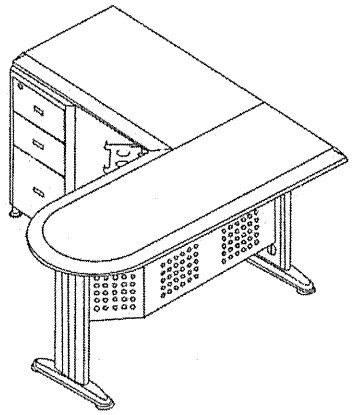

ANEXOS
DIVISION DE CONTRATOS

SIN TEXTO

Tipo de unidad	Claves IMSS	Descripción
Todas las Unidades	**SAI: 511.339.1304** **PREI: 19992**	**Escritorio modular tipo bala de 120cm sin lateral**

Grupo	Mobiliario Administrativo
Áreas o Locales de Uso	Consulta externa, auxiliares de diagnóstico y tratamiento hospitalización, central de equipos y esterilización (CEYE).
Movimientos y/o Sistemas	No aplica
Dimensiones Generales	Largo 120 cm, Ancho de cubierta 60 cm, Altura 75 cm.
Capacidad de Carga	350 kg.
Descripción Técnica	1. Cubierta de trabajo de fibra de madera (MDF) de 3 cm de espesor, cantos tipo cascada. 2. Elementos estructurales verticales (soportería, columna, base), de lámina de acero calibre No. 14. 3. Tapa desmontable o abatible de aluminio extruido. 4. Faldón (altura 35 cm), de lámina de acero calibre No.18, perforado de 8 mm de diámetro. 5. Portateclado de lámina de acero calibre No. 14, sistema de elevación ajustable y brazo telescópico retráctil. 6. Regatones de duraluminio de 82 mm (3 ¼") de diámetro, con altura ajustable y acabado antiderrapante.
Acabados	• Superficies horizontales (cubiertas) de laminado plástico calibre No. 14, color gris frio 2 U. • Acero al carbono laminado en frio, en pintura micropulverizada epóxica horneada, color gris frio 2 U (código Pantone). • Cubierta de trabajo con tratamiento ignifugo o retardante al fuego para evitar la emanación de gases tóxicos en caso de combustión.
Certificados	• De manufactura o Producción: **ISO 9001 Vigente.** Sistema de gestión de calidad. Para las normas o certificados solicitados deberán de cumplir con lo siguiente: Para artículos nacionales el certificado debe ser emitido por un organismo de certificación acreditado por la Entidad Mexicana de Acreditación (EMA). Para artículos internacionales el certificado debe ser emitido por un organismo oficial acreditado por el país de origen.
Tolerancias	En las dimensiones generales de +/- 10 %.

Perspectiva del Artículo y Accesorios

Imágenes representativas y no indican diseño específico.

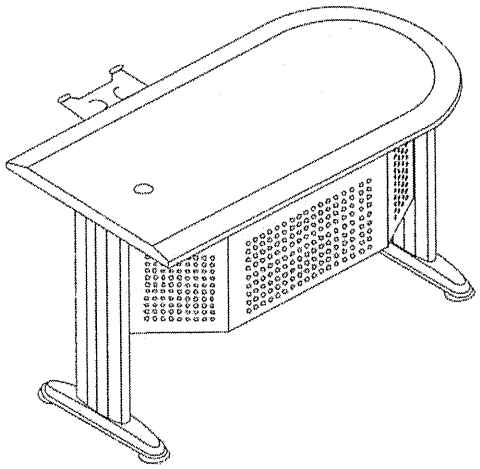

ANEXOS
DIVISION DE CONTRATO

SIN TEXTO

Tipo de unidad	Claves IMSS	Descripción
Todas las Unidades	**SAI: 511.339.1313** **PREI: 19993**	**Escritorio modular tipo bala de 150cm sin lateral**

Grupo	Mobiliario Administrativo
Áreas o Locales de Uso	Salas de espera (educación médica e investigación, imagenología, tococirugía, nutrición y dietética)
Movimientos y/o Sistemas	Correderas de gavetas con sistema de baleros de precisión.
Dimensiones Generales	Largo 150 cm, Ancho de cubierta 60 cm, Altura 75 cm.
Capacidad de Carga	350 kg.
Descripción Técnica	1. Cubierta de trabajo de fibra de madera (MDF) de 3 cm de espesor, cantos tipo cascada. 2. Soportería, columna y base de lámina de acero calibre No. 14. 3. Faldón (altura 35 cm), de lámina de acero calibre No. 18, perforado de 8 mm de diámetro. 4. Portateclado de lámina de acero calibre No. 14, sistema de elevación y brazo telescópico retráctil. 5. Pedestal fijo (cubierta, cuerpo, gavetas, cajones y tapa inferior), de lámina de acero calibre No. 20. 6. Jaladeras de gavetas y cajones tipo integrado embutido. 7. Correderas de acero con capacidad de carga de 50 kg. 8. Regatón en duraluminio de 82 mm (3 ¼"), altura ajustable, acabado antiderrapante.
Acabados	• Superficies horizontales (cubiertas) de laminado plástico calibre No. 14, color gris frio 2 U. • Acero al carbono laminado en frio, en pintura micropulverizada epóxica horneada, color gris frio 2 U (código Pantone). • Cubierta de trabajo con tratamiento ignifugo o retardante al fuego para evitar la emanación de gases tóxicos en caso de combustión.
Certificados	• De manufactura o Producción: **ISO 9001 Vigente.** Sistema de gestión de calidad. Para las normas o certificados solicitados deberán de cumplir con lo siguiente: Para artículos nacionales el certificado debe ser emitido por un organismo de certificación acreditado por la Entidad Mexicana de Acreditación (EMA). Para artículos internacionales el certificado debe ser emitido por un organismo oficial acreditado por el país de origen.
Tolerancias	En las dimensiones generales de +/- 10 %.
Perspectiva del Artículo y Accesorios	
Imágenes representativas y no indican diseño específico.	

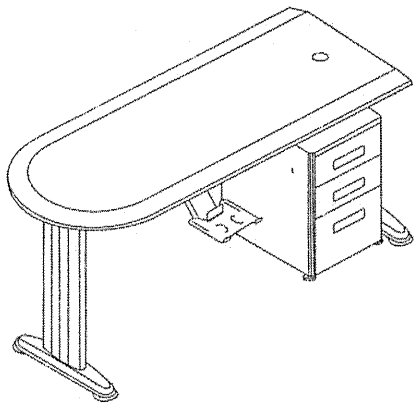

ANEXOS
DIVISION DE CONTRATOS

SIN TEXTO

Tipo de unidad	Claves IMSS	Descripción
Unidades Médicas	**SAI: 511.451.0281** **PREI: 19996**	**Gabinete universal**

Grupo	Mobiliario Administrativo
Áreas o Locales de Uso	Educación Médica e Investigación, Consulta Externa, Hospitalización, Auxiliares de diagnóstico y Tratamiento.
Dimensiones Generales	Largo 90 cm, Ancho 50 cm, Altura 180 cm.
Capacidad de Carga	50 kg. (por entrepaño)
Descripción Técnica	1. Cuerpo: Fabricado en lámina de acero al carbono rolado en frio, calibre No. 20, compuesto por laterales, respaldo y tapa superior. 2. Marco estructural: Interior con perfil para ajuste de altura de entrepaño. 3. Base estructural: Fabricada en lámina de acero al carbono rolado en frio, calibre no. 18. 4. Entrepaños: Fabricados en lámina de acero al carbono rolado en frio, calibre no. 22 con doblez perimetral y refuerzo de canal en parte inferior. 5. Puertas: Fabricadas en lámina de acero al carbono rolado en frio, calibre no. 20; sistema de cierre de dos puntos superior e inferior, diseño oculto en interior de puerta a base de sistema de varilla; jaladera integrada con cerradura de seguridad.
Acabados	• Acero al carbono rolado en frío: En pintura horneada micropulverizada epóxica.
Selección cromática	• Acero al carbono rolado en frío: **PANTONE** Antique White PQ-11-0105TCX / **PANTONE** Serenity PQ-15-3919TCX / **PANTONE** Hint of mint PQ-11-4805TCX. El tono final debe aproximarse al tono propuesto según material.
Sistema de ensamble	• Acero al carbono rolado en frio: por punto y por arco eléctrico a base de soldadura MIG.
Certificados	• De manufactura o Producción: **ISO 9001 Vigente.** Sistema de gestión de calidad. Para las normas o certificados solicitados deberán de cumplir con lo siguiente: Para artículos nacionales el certificado debe ser emitido por un organismo de certificación acreditado por la Entidad Mexicana de Acreditación (EMA). Para artículos internacionales el certificado debe ser emitido por un organismo oficial acreditado por el país de origen.
Tolerancias	En las dimensiones generales de +/- 10 %.
Perspectiva del Artículo y Accesorios	
Imágenes representativas y no indican diseño específico.	

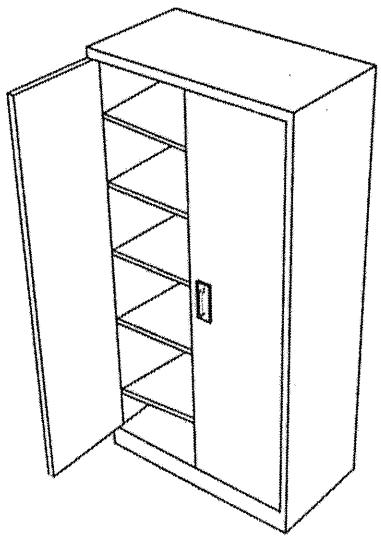

SIN TEXTO

DIRECCIÓN DE ADMINISTRACIÓN
UNIDAD DE INFRAESTRUCTURA, PROYECTOS ESPECIALES Y CARTERA DE INVERSIÓN
COORDINACIÓN DE INFRAESTRUCTURA INMOBILIARIA
COORDINACIÓN TÉCNICA DE PROYECTOS Y CONSTRUCCIÓN DE INMUEBLES
DIVISION DE PROYECTOS
SUBJEFATURA DE DIVISIÓN DE INVESTIGACIÓN, EQUIPAMIENTO Y DESARROLLO DE PROYECTOS SUSTENTABLES
ÁREA DE INVESTIGACIÓN Y ESPECIFICACIONES TÉCNICAS

Tipo de unidad	Claves IMSS	Descripción
Todas las Unidades	SAI: 511.619.1333 PREI: 19998	Mesa circular para juntas de 8 lugares

Grupo	Mobiliario Administrativo
Áreas o Locales de Uso	Sala de juntas de oficinas directivas, oficinas de apoyo paramédico, imagenología, hospitalización pediátrica y adultos, conservación
Movimientos y/o Sistemas	No aplica
Dimensiones Generales	Diámetro de la cubierta 160 cm, diámetro de la base 75 cm, altura 75 cm.
Capacidad de Carga	250 kg.
Descripción Técnica	1. Cubierta de fibra de madera de media densidad (MDF) de 3 cm, de espesor, canto tipo cascada. 2. Base cilíndrica de fibra de madera de media densidad (MDF) de las mismas características del MDF de la cubierta. 3. Regatón de plato de duraluminio de 25 mm (1") de diámetro, altura ajustable y acabado antiderrapante.
Acabados	• Superficies horizontales y verticales de chapa de madera laminada en alta presión tipo 4410 Mahogany (color cerezo). • Tratamiento ignífugo o retardante al fuego y evitar la emanación de gases tóxicos en caso de combustión.
Certificados	• De manufactura o Producción: **ISO 9001 Vigente.** Sistema de gestión de calidad. Para las normas o certificados solicitados deberán de cumplir con lo siguiente: Para artículos nacionales el certificado debe ser emitido por un organismo de certificación acreditado por la Entidad Mexicana de Acreditación (EMA). Para artículos internacionales el certificado debe ser emitido por un organismo oficial acreditado por el país de origen.
Tolerancias	En las dimensiones generales de +/- 10 %.

Perspectiva del Artículo y Accesorios

Imágenes representativas y no indican diseño específico.

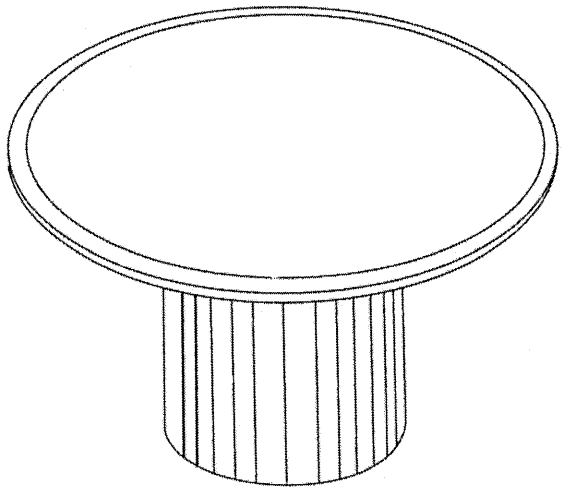

ANEXOS
DIVISION DE CONTRATOS

SIN TEXTO

Tipo de unidad	Claves IMSS	Descripción
Unidades Médicas	**SAI: 511.619.1345** **PREI: 19999**	**Mesa de apoyo para teléfonos**

Grupo	Mobiliario Administrativo
Áreas o Locales de Uso	Oficinas directivas y administrativas, salas de juntas, salas de espera, áreas de fomento a la salud y cuidados intensivos, auditorios y aulas, áreas de educación médica e investigación.
Movimientos y/o Sistemas	No aplica
Dimensiones Generales	Largo 45 cm, Ancho 45 cm, Altura 68 cm.
Capacidad de Carga	75 kg.
Descripción Técnica	1. Cubierta de fibra de madera de densidad media (MDF) de 2 cm de espesor, canto tipo cascada con la cara inferior sellada con esmalte para madera o backer fenólico. 2. Refuerzo de madera MDF forrado en acero inoxidable calibre No. 22, rodaja gemela de doble huella.
Acabados	• Con tratamiento ignifugo o retardante al fuego para evitar la emanación de gases tóxicos en caso de combustión. • Acabado en superficies horizontales y verticales de laminado plástico de alta presión o chapa de madera tipo 4410 Mahogany ALP3 Poliuretane. • Acero inoxidable tipo AISI-304, acabado pulido mate.
Certificados	• De manufactura o Producción: **ISO 9001 Vigente.** Sistema de gestión de calidad. Para las normas o certificados solicitados deberán de cumplir con lo siguiente: Para artículos nacionales el certificado debe ser emitido por un organismo de certificación acreditado por la Entidad Mexicana de Acreditación (EMA). Para artículos internacionales el certificado debe ser emitido por un organismo oficial acreditado por el país de origen.
Tolerancias	En las dimensiones generales de +/- 10 %.
Perspectiva del Artículo y Accesorios	
Imágenes representativas y no indican diseño específico.	

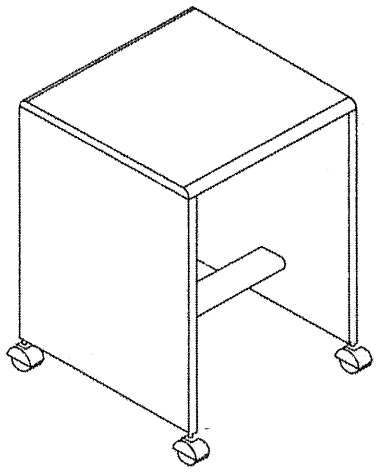

ANEXOS
DIVISION DE CONTRATC

SIN TEXTO

Tipo de unidad	Claves IMSS	Descripción
Unidades Médicas	**SAI: 511.619.1363** **PREI: 20001**	**Mesa esquinera fabricada en MDF**

Grupo	Mobiliario Administrativo
Áreas o Locales de Uso	Urgencias, unidad de cuidados intensivos para paciente en estado crítico, adulto pediátrico, hospitalización de cirugía de corta estancia.
Movimientos y/o Sistemas	No aplica
Dimensiones Generales	Largo 50 cm, Ancho 50 cm, Altura 50 cm.
Capacidad de Carga	100 kg.
Descripción Técnica	1. Cubierta y laterales de fibra de madera de media densidad (MDF) de 3.1 cm, de espesor, canto de la superficie de trabajo tipo cascada. 2. Regatón de plato de duraluminio de 25 mm (1") de diámetro, altura ajustable y acabado antiderrapante.
Acabados	• Superficies horizontales y verticales de laminada en alta presión tipo 4410 Mahogany (color cerezo). • Cubierta y laterales con tratamiento ignifugo o retardante al fuego para evitar la emanación de gases tóxicos en caso de combustión.
Certificados	• De manufactura o Producción: **ISO 9001 Vigente.** Sistema de gestión de calidad. Para las normas o certificados solicitados deberán de cumplir con lo siguiente: Para artículos nacionales el certificado debe ser emitido por un organismo de certificación acreditado por la Entidad Mexicana de Acreditación (EMA). Para artículos internacionales el certificado debe ser emitido por un organismo oficial acreditado por el país de origen.
Tolerancias	En las dimensiones generales de +/- 10 %.

Perspectiva del Artículo y Accesorios

Imágenes representativas y no indican diseño específico.

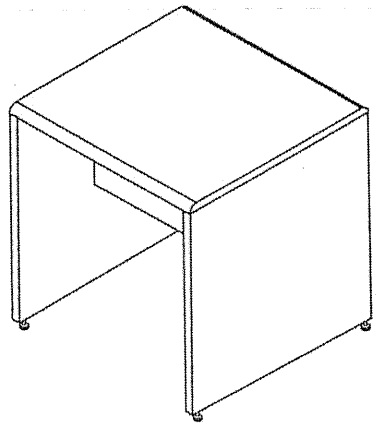

ANEXOS
DIVISION DE CONTRATO

SIN TEXTO

Tipo de Unidad	Clave IMSS	Descripción
Unidades Médicas	**511.619.1378**	**Mesa rectangular de juntas para 10 personas**

Grupo	Mobiliario Administrativo	
Áreas o Locales de Uso	Salas de Juntas.	
Dimensiones Generales	Largo 300 cm, ancho 120 cm, altura 75 cm	
Capacidad de Carga	250 kg.	
Descripción Técnica	Cubierta	Fabricada en tableros de partículas de densidad media MDP (Medium Density Particle Board) con 24 mm de espesor con una densidad promedio de 620 kg/m3, con cantos rectos y moldura perimetral de PVC con 2 mm de espesor termo fusionada;
		Con canaleta central de 8 cm de ancho x 240 cm de largo para pase de cableado enmarcada perimetralmente para protección, fabricada en acero inoxidable AISI 304;
	Estructura	Compuesta por 2 marcos, fabricada en lámina de acero rolado en frío doblada en forma de "u" con espesor de 4 cm y calibre 16;
	Refuerzo metálico horizontal	Para estructurar y unir las columnas y cubierta, fabricado en lámina de acero rolado en frío doblada en forma de "u" con espesor de 4 cm y calibre 16;
	Regatones	Fabricados en acero rolado en frío de 25.4 mm (1") de diámetro y base de nitrilo sanitario blanco de 25.4 mm (1") de diámetro con altura ajustable.
Acabados	Tableros	Forrados en laminado plástico de alta presión VGP (Vertical General Postforming) con 0.7 mm de espesor y 400 o más ciclos de abrasión;
		Con tratamiento ignífugo o retardante al fuego para evitar la emanación de gases tóxicos en caso de combustión;
	Lámina de acero al carbono rolado en frío	Con pintura micropulverizada electrostática híbrida y texturizado fino semi-mate.
Selección cromática	Acero al carbono rolado en frío	**PANTONE** Burgundy PQ-1617TCX. El tono final debe aproximarse al tono propuesto según material.
		PANTONE Antique White PQ-11-0105TCX. El tono final debe aproximarse al tono propuesto según material.
	Laminado plástico	**PANTONE** Burgundy PQ-1617TCX. El tono final debe aproximarse al tono propuesto según material.
		PANTONE Antique White PQ-11-0105TCX. El tono final debe aproximarse al tono propuesto según material.
		PANTONE PQ-Cool Gray 2C. El tono final debe aproximarse al tono propuesto según material.
Sistema de ensamble	Estructura	Unida por punto y por arco eléctrico a base de soldadura tipo MIG.
		Preparada con perforaciones para conectar la cubierta por medio de tornillería semi-oculta, fabricada a base de acero de alta resistencia con acabado galvanizado.
Certificados	De manufactura o producción,	**ISO 9001 Vigente,** Sistema de gestión de calidad;
	Para las normas o certificados solicitados deberán de cumplir con lo siguiente:	Para artículos nacionales el certificado debe ser emitido por un organismo de certificación acreditado por la Entidad Mexicana de Acreditación (EMA). Para artículos internacionales el certificado debe ser emitido por un organismo oficial acreditado por el país de origen.
Tolerancias	En las dimensiones generales de +/- 10%.	

ANEXOS
DIVISION DE CONTRAT

Tipo de Unidad	Clave IMSS	Descripción
Unidades Médicas	**511.619.1378**	**Mesa rectangular de juntas para 10 personas**

Perspectiva del Artículo

Imágenes representativas y no indican diseño específico.

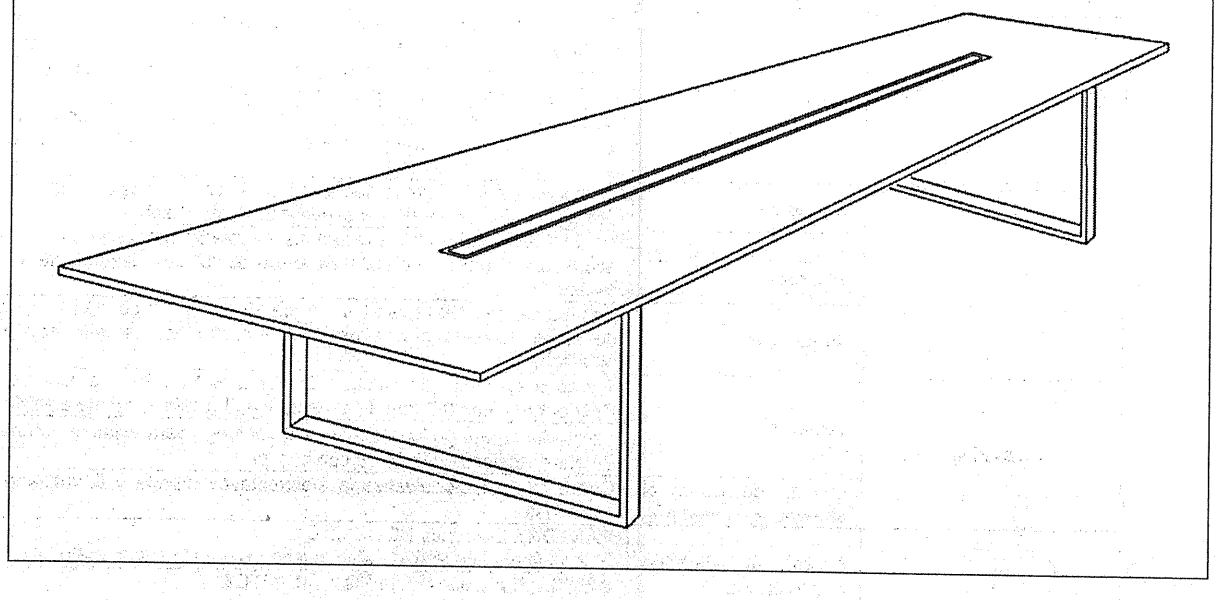

Tipo de unidad	Claves IMSS	Descripción
Unidades Médicas	**SAI: 511.619.1381** **PREI: 20003**	**Mesa para sala de usos múltiples**

Grupo	Mobiliario Administrativo
Áreas o Locales de Uso	Auditorios y aulas, salas de espera de cirugía, salas de lectura en áreas de hospitalización, almacenes de servicios generales, áreas de guarda de medicamentos en farmacia.
Movimientos y/o Sistemas	No aplica
Dimensiones Generales	Largo 140 cm, Ancho 76 cm, Altura 76 cm.
Capacidad de Carga	100 kg.
Descripción Técnica	1. Cubierta y faldones de fibra de madera de media densidad (MDF) de 31 mm de espesor, acabado en chapa de madera laminada en alta presión; canto de la cubierta en forma piramidal perimetral. 2. Regatón de plato de duraluminio de 25 mm (1") de diámetro, altura ajustable y acabado antiderrapante.
Acabados	• Barniz color rojo cerezo 4410 Mahogany. • Cubierta y faldones con tratamiento ignifugo o retardante al fuego para evitar la emanación de gases tóxicos en caso de combustión.
Certificados	• De manufactura o Producción: **ISO 9001 Vigente.** Sistema de gestión de calidad. Para las normas o certificados solicitados deberán de cumplir con lo siguiente: Para artículos nacionales el certificado debe ser emitido por un organismo de certificación acreditado por la Entidad Mexicana de Acreditación (EMA). Para artículos internacionales el certificado debe ser emitido por un organismo oficial acreditado por el país de origen.
Tolerancias	En las dimensiones generales de +/- 10 %.

Perspectiva del Artículo y Accesorios

Imágenes representativas y no indican diseño específico.

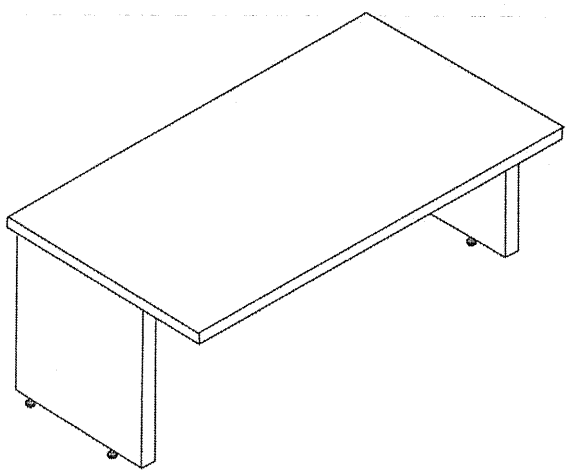

ANEXOS
DIVISION DE CONTRATOS

SIN TEXTO

Tipo de unidad	Clave IMSS	Descripción
Unidades Médicas	**511.622.0226**	**Módulo escritorio autosustentable para dos lugares**

Grupo	Mobiliario Administrativo	
Áreas o Locales de Uso	Departamentos de informática médica y archivo clínico (D.I.M.A.C.)	
Movimientos o sistemas	Correderas (gavetas y cajones) con sistema de baleros de precisión.	
Dimensiones generales	Frente 160 cm, Fondo 160 cm, Altura a cubierta 75 cm, Altura Total 135 cm	
Capacidad de Carga	Por gaveta 45 kg, Total 350 kg.	
Descripción técnica	Patas	Fabricadas en tubo de lámina de acero rolada en frío calibre 18 en forma de "A";
	Cubierta	Fabricada en tablero de partículas de densidad media MDP (Medium Density Particle Board) con 24 mm. de espesor, con una densidad promedio de 620 kg/m3, cantos rectos y moldura perimetral de PVC de 2 mm de espesor termofusionada;
	Vigas	Fabricadas en acero rolado en frío calibre 18, troqueladas y punteadas;
	Panel divisorio	Fabricado en cristal templado con bordes redondeados, frente de 1 m., Altura 0.30 m. y espesor de 9 mm;
	Dos guardas cerradas	Compuestas cada una por:
		Dos cajones papeleros y uno para archivo suspendido (diseñado para recibir folders colgantes tamaño carta) fabricados en tableros verticales de partículas de densidad media MDP (Medium Density Particle Board) con 15 mm. de espesor y tablero horizontal para piso de cajones con 24 mm de espesor; ambos con una densidad promedio de 620 kg/m3, canto recto y moldura perimetral de 2 mm de espesor,
		Cada cajón montado con correderas telescópicas de extensión total embalinada.y tope anti extracción,
		Jaladeras de cajones fabricadas en aluminio con la longitud de la mitad de un cajón;
	Dos guardas abiertas	Compuestas cada una por:
		Anaquel librero y anaquel papelero fabricados en tableros verticales de partículas de densidad media MDP (Medium Density Particle Board) con 15 mm. de espesor y tablero horizontal para piso de cajones con 24 mm de espesor; ambos con una densidad promedio de 620 kg/m3, canto recto y moldura perimetral de 2 mm de espesor.
	Regatones	Metálicos con base de nitrilo sanitario de 25.4 mm (1") de diámetro para ajustar altura.
Acabados	Tableros	Con laminado plástico de alta presión VGP (Vertical General Postforming) con 0.7 mm. de espesor y 400 o más ciclos de abrasión por ambas caras;
		Molduras de cubierta y cajones en PVC;
	Lámina de acero al carbono rolada en frío	Con pintura en polvo electrostática híbrida con texturizado fino semi-mate;
	Cristal	Con cara frontal esmerilada y cara trasera pulida;
	Regatones	Antiderrapantes;
	Pieza completa	Con tratamiento ignífugo o retardante al fuego para evitar la emanación de gases tóxicos en caso de combustión
Selección Cromática	Tableros	**PANTONE** Antique White PQ-11-0105TCX. El tono final debe aproximarse al tono propuesto según material.
		PANTONE Aqua Glass PQ-12-5407TCX. El tono final debe aproximarse al tono propuesto según material.
		PANTONE Tangerine Tango PQ-17-1463TCX. El tono final debe aproximarse al tono propuesto según material.
		PANTONE Burgundy PQ-19-1617TCX. El tono final debe aproximarse al tono propuesto según material.
	Lámina de acero rolada en frío	**PANTONE** Antique White PQ-11-0105TCX. El tono final debe aproximarse al tono propuesto según material.

Tipo de unidad	Clave IMSS	Descripción
Unidades Médicas	**511.622.0226**	**Módulo escritorio autosustentable para dos lugares**

		PANTONE PQ-CoolGray 2C El tono final debe aproximarse al tono propuesto según material.
Sistema de ensamble	Cubierta	Molduras de cubierta y cajones termo fusionadas;
	Vigas y marcos	Unidos por punto y por arco eléctrico a base de soldadura tipo MIG,
		Preparados con perforaciones para conectar cubierta, marcos y credenza por medio de tornillería semi-oculta, fabricada a base de acero de alta resistencia con acabado galvanizado;
	Regatones	Insertados a presión.
Certificados	De manufactura o producción,	**ISO 9001 Vigente,** Sistema de gestión de calidad;
	Para las normas o certificados solicitados deberán de cumplir con lo siguiente:	Para artículos nacionales el certificado debe ser emitido por un organismo de certificación acreditado por la Entidad Mexicana de Acreditación (EMA). Para artículos internacionales el certificado debe ser emitido por un organismo oficial acreditado por el país de origen.
Tolerancias	En las dimensiones generales de +/- 10%.	

Perspectiva del Artículo

Imágenes representativas y no indican diseño específico.

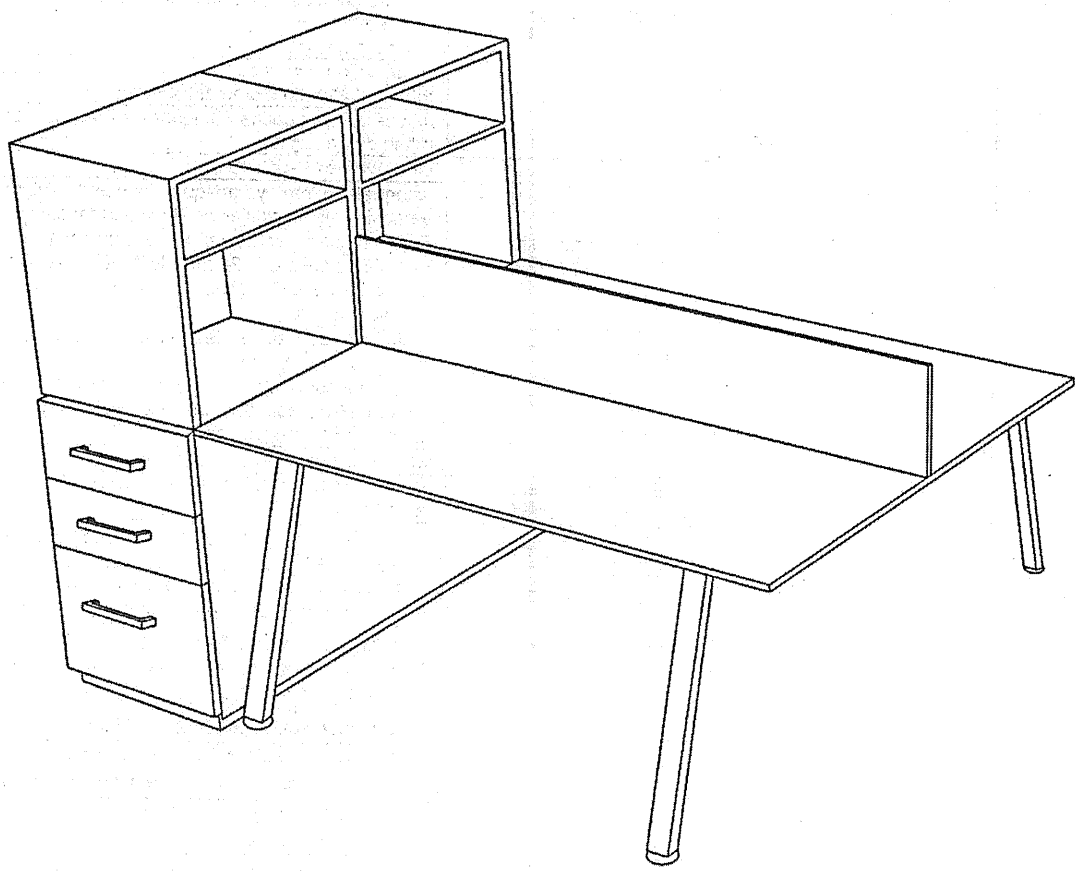

Tipo de unidad	Clave IMSS	Descripción
Unidades Médicas	**511.622.0226**	**Módulo escritorio autosustentable para dos lugares**

ANEXOS
DIVISION DE CONTRATOS

SIN TEXTO

Tipo de unidad	Clave IMSS	Descripción
Unidades Médicas	**511.790.0227**	**Portarotafolio con Pizarrón**

Grupo	Mobiliario Administrativo.		
Areas o Locales de Uso	Sala de Juntas.		
Dimensiones Generales	Frente 80 cm, Longitud abatible 60 cm, Altura Total 180 cm		
Capacidad de Carga	No aplica		
Descripción técnica	Marco estructural	Abatible plegable fabricado en perfil rectangular de aluminio, con altura ajustable de 50.8 x 25.4 mm (2"x1");	
		Accesorios complementarios	Cadena para control de abertura;
			Seguro para fijar posición del tablero;
			Barra sujetadora del material de presentación;
			Porta marcador en la base del marco.
	Tablero	Giratorio fabricado en aluminio;	
	Tablero fijo	Fabricado en lámina de acero al carbono rolado en frío de 70 x 100 cm de dos vistas;	
	Regatones	Fijos de hule sintético.	
Acabados	Aluminio	Anodizado mate	
	Acero al carbono rolado en frío	Porcelanizado y esmaltado al fuego.	
		En pintura micropulverizada epóxica horneada.	
Selección Cromática	Acero al carbono rolado en frío	**PANTONE Bright White** PQ-11-0601TCX. El tono final debe aproximarse al tono propuesto según material.	
	Hule sintético	**PANTONE Jet Black** PQ-19-0303TCX. El tono final debe aproximarse al tono propuesto según material.	
Certificados	De manufactura o producción	**ISO 9001 Vigente.** Sistema de gestión de calidad.	
	Para las normas o certificados solicitados deberán de cumplir con lo siguiente:	Para artículos nacionales el certificado debe ser emitido por un organismo de certificación acreditado por la Entidad Mexicana de Acreditación (EMA). Para artículos internacionales el certificado debe ser emitido por un organismo oficial acreditado por el país de origen.	
Tolerancias	En las dimensiones generales de +/- 10%.		

Perspectiva del Artículo

Imágenes representativas y no indican diseño específico.

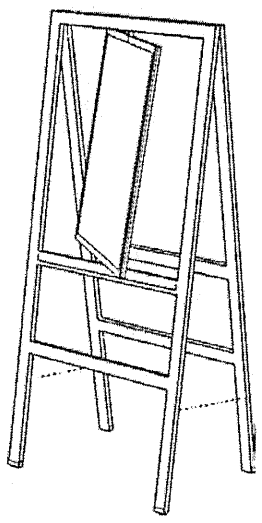

ANEXOS
DIVISION DE CONTRATO

SIN TEXTO

Tipo de unidad	Claves IMSS	Descripción
Unidades Médicas	**SAI: 511.814.0364** **PREI: 20009**	**Silla giratoria de respaldo bajo tapizada en polipiel con pistón neumático**

Grupo	Mobiliario Administrativo
Áreas o Locales de Uso	Secretarias y Centrales de Enfermeras
Movimientos y/o Sistemas	Mecanismo de contacto permanente con bloqueo, regulación de respaldo con contrapresión en 5 posiciones mediante palanca y regulación en altura y anchura de descansa brazos, Sistema de elevación a base de pistón neumático de gas nitrógeno regulable mínimo
Dimensiones Generales	Altura de respaldo 55 cm, Ancho de respaldo 55 cm. Altura de asiento 50 cm, Ancho de asiento 55 cm, Profundidad de asiento 50 cm Altura Total 105 cm
Capacidad de Carga	120 kg.
Descripción Técnica	1. Base: pentagonal de 5 apoyos fabricada en acero inoxidable AISI 304. 2. Respaldo y asiento: con acojinamiento de espumas inyectadas transpirables (Polyol e Isocianato) sin uso de CDC ni COC's, densidad de 50-55 kg/m3; concha protectora fabricada en polipropileno de alta resistencia a los impactos. 3. Descansabrazos: fabricado en alma de acero inoxidable AISI 304 de 5 mm (3/16") de espesor y pads de poliuretano inyectado blando. 4. Ruedas dobles: auto-frenadas resistentes en suelos duros.
Acabados	• Acero inoxidable AISI 304: P3 cepillado. • Acojinamiento: tapizado con tela 100% poliéster.
Selección cromática	• Base y descansabrazos: **PANTONE** Jet Black PQ-19-0303TCX. • Respaldo y asiento: **PANTONE** Burgundy PQ-1617TCX / **PANTONE** Green PQ-561C / **PANTONE** PQ-Cool Gray 2C / **PANTONE** Tangerine Tango PQ-17-1463TCX. El tono final debe aproximarse al tono propuesto según material.
Sistema de ensamble	• Acero inoxidable AISI 304: A base de soldadura TIG (Argón con aporte de acero inoxidable tipo 308 "i" de 3/8") y fijado al resto del mueble por medio de tornillería semi-oculta, fabricada a base de acero de alta resistencia con acabado galvanizado. • Respaldo y asiento: Con termosellado, enclipado y enfundado, sin uso de adhesivos. • Descansa brazos por sistema de presillas a carcasa del asiento. • Ruedas insertadas a presión con seguro.
Certificados	• De manufactura o Producción: **ISO 9001 Vigente.** Sistema de gestión de calidad. Para las normas o certificados solicitados deberán de cumplir con lo siguiente: Para artículos nacionales el certificado debe ser emitido por un organismo de certificación acreditado por la Entidad Mexicana de Acreditación (EMA). Para artículos internacionales el certificado debe ser emitido por un organismo oficial acreditado por el país de origen.
Tolerancias	En las dimensiones generales de +/- 10 %.

ANEXOS
DIVISION DE CONTRATOS

Tipo de unidad	Claves IMSS	Descripción
Unidades Médicas	SAI: 511.814.0364 PREI: 20009	Silla giratoria de respaldo bajo tapizada en polipiel con pistón neumático

Perspectiva del Artículo y Accesorios

Imágenes representativas y no indican diseño específico.

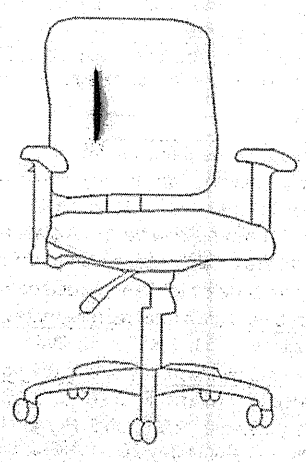

Tipo de unidad	Clave IMSS	Descripción
Unidades Médicas	**511.836.0458**	**Sillón confortable de 1 lugar, tapizado en tela**

Grupo	Mobiliario Administrativo.	
Áreas o locales de uso	Espera Gobierno.	
Dimensiones generales	Largo 90 cm, Fondo 85 cm, Altura 75 cm	
Capacidad de Carga	175 Kg.	
Descripción Técnica	Estructura	Fabricada en tablero de partículas de densidad media MDP (Medium Density Particle Board) con 18 mm. de espesor, densidad promedio de 620 kg/m3, canto recto y moldura perimetral de 2 mm de espesor.
	Respaldo	Fabricado en acolchado de uretano y aglutinado con densidad de 50 kg/m3.
	Asiento	Fabricados en acolchado de uretano y aglutinado con densidad de 30 kg/m3.
	Descansabrazos	Fabricados en acolchado de uretano y aglutinado con densidad de 20 kg/m3
	Patas	Fabricadas en acero inoxidable AISI 304.
Acabados	Acolchado de uretano y aglutinado	Con forro textil 100% poliéster resistente a la abrasión, de alta densidad, con acabado ignífugo y repelencia al agua.
	Acero inoxidable AISI 304	P3.
Selección Cromática	Respaldo, asiento y descansabrazos	**PANTONE** Jet black PQ-19-0303TCX El tono final debe aproximarse al tono propuesto según material.
		PANTONE Antique White PQ-11-0105TCX. El tono final debe aproximarse al tono propuesto según material.
		PANTONE Burgundy PQ-19-1617TPX. El tono final debe aproximarse al tono propuesto según material.
		PANTONE Serenity PQ-15-3919 TCX El tono final debe aproximarse al tono propuesto según material.
		PANTONE Hint of mint PQ-11-4805 TCX El tono final debe aproximarse al tono propuesto según material.
Sistema de ensamble	Estructura	A presión y tornillería.
	Respaldo, asiento y descansabrazos	Termo sellados, enclipados y enfundados, sin uso de adhesivos.
	Patas	Fijas e insertadas a presión.
Certificados	De manufactura o Producción	**ISO 9001 Vigente.** Sistema de gestión de calidad.
		ISO 14001 Vigente. Sistema de gestión ambiental
	Para las normas o certificados solicitados deberán de cumplir con lo siguiente:	Para artículos nacionales el certificado debe ser emitido por un organismo de certificación acreditado por la Entidad Mexicana de Acreditación (EMA). Para artículos internacionales el certificado debe ser emitido por un organismo oficial acreditado por el país de origen.
Tolerancias	En las dimensiones generales de +/- 10%	

ANEXOS
DIVISION DE CONTRATOS

Tipo de unidad	Clave IMSS	Descripción
Unidades Médicas	511.836.0458	Sillón confortable de 1 lugar, tapizado en tela

Perspectiva del Artículo
Imágenes representativas y no indican diseño específico

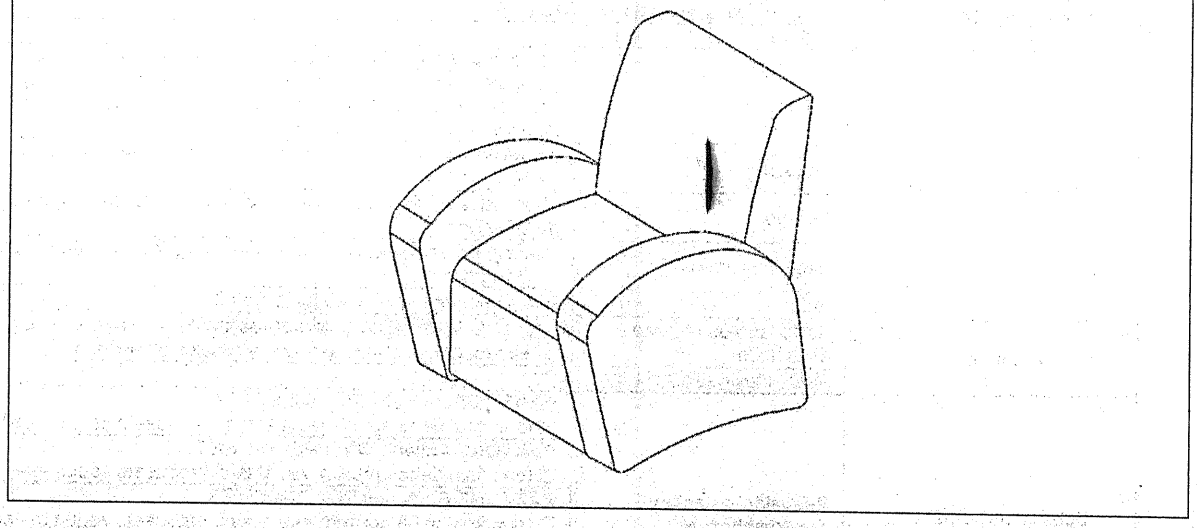

Tipo de unidad	Clave IMSS	Descripción
Unidades Médicas	**511.836.0466**	**Sillón confortable de 3 lugares, tapizado en tela**

Grupo	Mobiliario Administrativo.	
Áreas o locales de uso	Espera Gobierno.	
Dimensiones generales	Largo 200 cm; Ancho 85 cm, Altura 75 cm	
Capacidad de Carga	175 Kg.	
Descripción Técnica	Estructura	Fabricada en tablero de partículas de densidad media MDP (Medium Density Particle Board) con 18 mm. de espesor, densidad promedio de 620 kg/m3, canto recto y moldura perimetral de 2 mm de espesor.
	Respaldo	Fabricado en acolchado de uretano y aglutinado con densidad de 50 kg/m3.
	Asiento	Fabricado en acolchado de uretano y aglutinado con densidad de 30 kg/m3.
	Descansabrazos	Fabricados en acolchado de uretano y aglutinado con densidad de 20 kg/m3
	Patas	Fabricadas en acero inoxidable AISI 304.
Sistema de ensamble	Estructura	A presión y tornillería.
	Respaldo, asiento y descansabrazos	Termo sellados, enclipados y enfundados, sin uso de adhesivos.
	Patas	Fijas e insertadas a presión.
Acabados	Acolchado de uretano y aglutinado	Con forro textil 100% poliéster resistente a la abrasión, de alta densidad, con acabado ignífugo y repelencia al agua.
	Acero inoxidable AISI 304	P3.
Selección Cromática	Respaldo, asiento y descansabrazos	**PANTONE** Serenity PQ-15-3919 TCX El tono final debe aproximarse al tono propuesto según material.
		PANTONE Hint of mint PQ-11-4805 TCX El tono final debe aproximarse al tono propuesto según material.
Certificados	De manufactura o Producción	**ISO 9001 Vigente.** Sistema de gestión de calidad.
		ISO 14001 Vigente. Sistema de gestión ambiental
	Para las normas o certificados solicitados deberán de cumplir con lo siguiente:	Para artículos nacionales el certificado debe ser emitido por un organismo de certificación acreditado por la Entidad Mexicana de Acreditación (EMA). Para artículos internacionales el certificado debe ser emitido por un organismo oficial acreditado por el país de origen.
Tolerancias	En las dimensiones generales de +/- 10%	
Perspectiva del Artículo		
Imágenes	Representativas y no indican diseño específico	

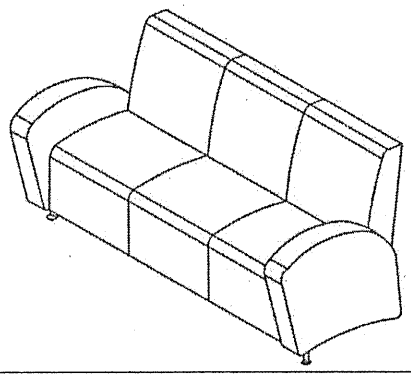

ANEXOS
DIVISION DE CONTRATOS

SIN TEXTO

Tipo de unidad	Claves IMSS	Descripción
Todas las Unidades	SAI: 511.836.0471 PREI: 20012	Sillón fijo de respaldo alto base de trineo

Grupo	Mobiliario Administrativo
Áreas o Locales de Uso	Oficinas directivas, áreas auxiliares de diagnóstico (laboratorio de análisis clínicos, banco de sangre), CEYE.
Movimientos y/o Sistemas	No aplica
Dimensiones Generales	Largo 63 cm, Ancho 55 cm, Altura 96 cm.
Capacidad de Carga	150 kg.
Descripción Técnica	1. Asiento y respaldo con estructura interna de capas de madera contrachapada y moldeada en una pieza laminada de 12 mm de espesor. 2. Acojinamiento (asiento y respaldo) de espuma poliuretano de alta resilencia, densidad 55 kg/m3. 3. Base de trineo y descansabrazos de madera de haya moldeada y contrachapada. 4. Soporte lumbar integrado por el moldeo de la estructura y/o el acojinamiento interior del respaldo.
Acabados	• Asiento y respaldo tapizados en imitación piel (pielet), color negro. Tratamiento ignifugo o retardante al fuego para evitar la emanación de gases tóxicos en caso de combustión.
Certificados	• De manufactura o Producción: **ISO 9001 Vigente.** Sistema de gestión de calidad. Para las normas o certificados solicitados deberán de cumplir con lo siguiente: Para artículos nacionales el certificado debe ser emitido por un organismo de certificación acreditado por la Entidad Mexicana de Acreditación (EMA). Para artículos internacionales el certificado debe ser emitido por un organismo oficial acreditado por el país de origen.
Tolerancias	En las dimensiones generales de +/- 10 %.
Perspectiva del Artículo y Accesorios	
Imágenes representativas y no indican diseño específico.	

ANEXOS
DIVISION DE CONTRATOS

SIN TEXTO

Tipo de unidad	Claves IMSS	Descripción
Todas las Unidades	**SAI: 511.836.0484** **PREI: 20013**	**Sillón fijo de respaldo bajo base de trineo tapizado en piel sintética**

Grupo	Mobiliario Administrativo
Áreas o Locales de Uso	Caseta de vigilancia, sala de juntas oficinas directivas, oficinas de apoyo administrativo y paramédico, sala de juntas área educación médica e investigación, consulta externa, hospitalización.
Movimientos y/o Sistemas	No aplica
Dimensiones Generales	Largo 63 cm, Ancho 51 cm, Altura 90 cm.
Capacidad de Carga	150 kg.
Descripción Técnica	1. Asiento y respaldo con estructura interna de capas de madera laminada para una pieza laminada de 12 mm de espesor, moldeado de cascada al frente del asiento y moldeado curvo en el respaldo. 2. Acojinamiento de poliuretano inyectado y moldeado de alta resilencia, densidad 55 kg/m3. 3. Descansabrazos de poliuretano con alma de acero. 4. Base de trineo de perfil tubular redondo de lámina de acero calibre no. 14 de 28.5 mm (1 1/8") de diámetro con resbalones de nylon. 5. Soporte lumbar integrado por el moldeo de la estructura interna y el acojinamiento.
Acabados	• Acero al carbono laminado en frio: en pintura micropulverizada epóxica horneada, color negro. • Sistema de ensamble a base de soldadura de arco eléctrico. • Con tratamiento ignifugo o retardante al fuego para evitar la emanación de gases tóxicos en caso de combustión. • Tapizado en imitación piel (pielet) color negro.
Certificados	• De manufactura o Producción: **ISO 9001 Vigente.** Sistema de gestión de calidad. Para las normas o certificados solicitados deberán de cumplir con lo siguiente: Para artículos nacionales el certificado debe ser emitido por un organismo de certificación acreditado por la Entidad Mexicana de Acreditación (EMA). Para artículos internacionales el certificado debe ser emitido por un organismo oficial acreditado por el país de origen.
Tolerancias	En las dimensiones generales de +/- 10 %.
Perspectiva del Artículo y Accesorios	
Imágenes representativas y no indican diseño específico.	

ANEXOS
DIVISION DE CONTRATOS

SIN TEXTO

Tipo de unidad	Claves IMSS	Descripción
Unidades Médicas	**SAI: 511.836.0496** **PREI: 20014**	**Sillón giratorio de respaldo alto tapizada en polipiel con pistón neumático**

Grupo	Mobiliario Administrativo
Áreas o Locales de Uso	Secretarias y Centrales de Enfermeras
Movimientos y/o Sistemas	Mecanismo de contacto permanente con bloqueo, regulación de respaldo con contrapresión en 5 posiciones mediante palanca y regulación en altura y anchura de descansa brazos. Sistema de elevación a base de pistón neumático de gas nitrógeno regulable mínimo
Dimensiones Generales	Altura de respaldo 75 cm, Ancho del respaldo 55 cm. Altura de asiento 50 cm, Ancho de asiento 55 cm, Profundidad de asiento 50 cm. Altura total 1.25 m.
Capacidad de Carga	120 kg.
Descripción Técnica	1. Base: Pentagonal de 5 apoyos fabricada en acero inoxidable AISI 304. 2. Respaldo y asiento: Con acojinamiento de espumas inyectadas transpirables (Polyol e Isocianato) sin uso de CDC ni COCs, densidad de 50-55 kg/m3; Concha protectora fabricada en polipropileno de alta resistencia a los impactos. 3. Descansabrazos: Fabricado en alma de acero inoxidable AISI 304 de 5 mm (3/16") de espesor y pads de poliuretano inyectado blando. 4. Ruedas dobles: Auto-frenadas resistentes en suelos duros.
Acabados	• Acero inoxidable AISI 304: P3 cepillado. • Acojinamiento: tapizado con tela 100% poliéster.
Sistema de ensamble	• Acero inoxidable AISI 304: A base de soldadura TIG (Argón con aporte de acero inoxidable tipo 308 "i" de 3/8") y fijado al resto del mueble por medio de tornillería semi-oculta, fabricada a base de acero de alta resistencia con acabado galvanizado. • Respaldo y asiento: Con termo sellado, enclipado y enfundado, sin uso de adhesivos. • Descansa brazos: Por sistema de presillas a carcasa del asiento. • Ruedas: Insertadas a presión con seguro.
Certificados	• De manufactura o Producción: **ISO 9001 Vigente.** Sistema de gestión de calidad. Para las normas o certificados solicitados deberán de cumplir con lo siguiente: Para artículos nacionales el certificado debe ser emitido por un organismo de certificación acreditado por la Entidad Mexicana de Acreditación (EMA). Para artículos internacionales el certificado debe ser emitido por un organismo oficial acreditado por el país de origen.
Tolerancias	En las dimensiones generales de +/- 10 %.
Perspectiva del Artículo y Accesorios	
Imágenes representativas y no indican diseño específico.	

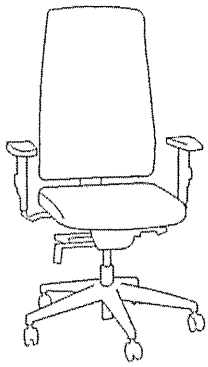

ANEXOS
DIVISION DE CONTRATOS

SIN TEXTO

Tipo de unidad	Claves IMSS	Descripción
Todas las Unidades	**SAI: 511.836.0505** **PREI: 20015**	**Sillón giratorio de respaldo bajo con pistón neumático**

Grupo	Mobiliario Administrativo
Áreas o Locales de Uso	Oficinas directivas, área de educación médica e investigación (bibliohemerotecas, auditorio y aulas), consulta externa, áreas auxiliares de diagnóstico, hospitalización, servicios paramédicos y ambulatorios, servicios generales, conservación.
Movimientos y/o Sistemas	Sillón giratorio con sistema de elevación y ajuste de altura para diferentes posiciones por medio de palancas metálicas.
Dimensiones Generales	Largo 63 cm, Ancho 51 cm, Altura 105 cm.
Capacidad de Carga	175 kg.
Descripción Técnica	1. Asiento y respaldo con estructura interna de capas de madera contrachapada y moldeada en una pieza laminada de 12mm de espesor. 2. Acojinamiento (asiento y respaldo) de espuma poliuretano de alta resilencia, densidad 55 kg/m3. 3. Descansabrazos de poliuretano con alma de acero. 4. Base pentagonal (5 apoyos) de 650 mm (26") de diámetro, de fibra de vidrio y nylon. 5. Sistema de elevación con pistón neumático de gas nitrógeno con cubierta telescópica retráctil de polipropileno. 6. Mecanismo de giro 360 grados con bloqueo para reclinación de posición múltiple y control de ajuste de tensión del respaldo. 7. Soporte con mecanismo de perilla con cubierta retráctil de polipropileno color negro para altura del respaldo. 8. Rodaja gemela de doble huella de 51 mm (2") de diámetro.
Acabados	• Asiento y respaldo tapizados en imitación piel (pielet), color negro. • Con tratamiento ignifugo o retardante al fuego para evitar la emanación de gases tóxicos en caso de combustión.
Certificados	• De manufactura o Producción: **ISO 9001 Vigente.** Sistema de gestión de calidad. Para las normas o certificados solicitados deberán de cumplir con lo siguiente: Para artículos nacionales el certificado debe ser emitido por un organismo de certificación acreditado por la Entidad Mexicana de Acreditación (EMA). Para artículos internacionales el certificado debe ser emitido por un organismo oficial acreditado por el país de origen.
Tolerancias	En las dimensiones generales de +/- 10 %.
Perspectiva del Artículo y Accesorios	
Imágenes representativas y no indican diseño específico.	

ANEXOS
DIVISION DE CONTRATOS

SIN TEXTO

Tipo de unidad	Claves IMSS	Descripción
Unidades Médicas	**SAI: 511.883.0529** **PREI: 20017**	**Tarjetero doble para tarjetas de 7.62 x 12.70cm (3" x 5")**

Grupo	Mobiliario Administrativo
Áreas o Locales de Uso	Trabajo de médicos, descanso de personal
Dimensiones Generales	Largo 35 cm, Ancho 50 cm, Altura 15 cm.
Capacidad de Carga	100 kg.
Descripción Técnica	1. Cuerpo y tapas superior e inferior: Fabricados en lámina de acero al carbono rolado en frio, calibre no. 22. 2. Gavetas: Fabricadas en lámina de acero al carbono rolado en frio, calibre no. 22 con cerradura individual. 3. Tapa frontal: Fabricada en lámina de acero al carbono rolado en frio calibre no. 22 con jaladera integrada. 4. Portaetiquetas: Fabricado en lámina de acero al carbono rolado en frio, calibre no. 22.
Acabados	• Acero al carbono rolado en frio: Con pintura micro pulverizada electrostática hibrida y texturizado fino semi-mate.
Sistema de ensamble	• Acero al carbono rolado en frio: Por punto y por arco eléctrico a base de soldadura MIG.
Certificados	• De manufactura o Producción: **ISO 9001 Vigente.** Sistema de gestión de calidad. Para las normas o certificados solicitados deberán de cumplir con lo siguiente: Para artículos nacionales el certificado debe ser emitido por un organismo de certificación acreditado por la Entidad Mexicana de Acreditación (EMA). Para artículos internacionales el certificado debe ser emitido por un organismo oficial acreditado por el país de origen.
Tolerancias	En las dimensiones generales de +/- 10 %.
Perspectiva del Artículo y Accesorios	
Imágenes representativas y no indican diseño específico.	

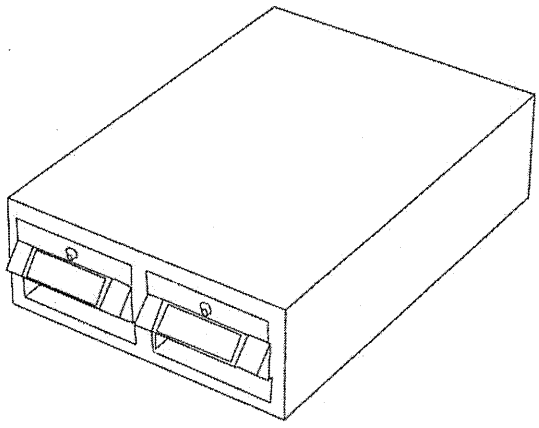

ANEXOS
DIVISION DE CONTRATOS

SIN TEXTO

Tipo de unidad	Claves IMSS	Descripción
Unidades Médicas	**SAI: 511.883.0534** **PREI: 20018**	**Tarjetero doble para tarjetas de 12.70 x 20.3cm (5" x 8")**

Grupo	Mobiliario Administrativo
Áreas o Locales de Uso	Trabajo de médicos, descanso de personal
Dimensiones Generales	Largo 45 cm, Ancho 50 cm, Altura 20 cm.
Capacidad de Carga	100 kg.
Descripción Técnica	1. Cuerpo y tapas superior e inferior: Fabricados en lámina de acero al carbono rolado en frio, calibre no. 22. 2. Gavetas: Fabricadas en lámina de acero al carbono rolado en frio, calibre no. 22 con cerradura individual. 3. Tapa frontal: Fabricada en lámina de acero al carbono rolado en frio calibre no. 22 con jaladera integrada. 4. Portaetiquetas: Fabricado en lámina de acero al carbono rolado en frio, calibre no. 22.
Acabados	• Acero al carbono rolado en frio: Con pintura micro pulverizada electrostática hibrida y texturizado fino semi-mate.
Selección cromática	• Acero al carbono rolado en frío: **PANTONE** PQ-Cool Gray 2C / **PANTONE** Antique White PQ-11-0105TCX. El tono final debe aproximarse al tono propuesto según material.
Sistema de ensamble	• Acero al carbono rolado en frio: Por punto y por arco eléctrico a base de soldadura MIG.
Certificados	• De manufactura o Producción: **ISO 9001 Vigente.** Sistema de gestión de calidad. Para las normas o certificados solicitados deberán de cumplir con lo siguiente: Para artículos nacionales el certificado debe ser emitido por un organismo de certificación acreditado por la Entidad Mexicana de Acreditación (EMA). Para artículos internacionales el certificado debe ser emitido por un organismo oficial acreditado por el país de origen.
Tolerancias	En las dimensiones generales de +/- 10 %.
Perspectiva del Artículo y Accesorios	
Imágenes representativas y no indican diseño específico.	

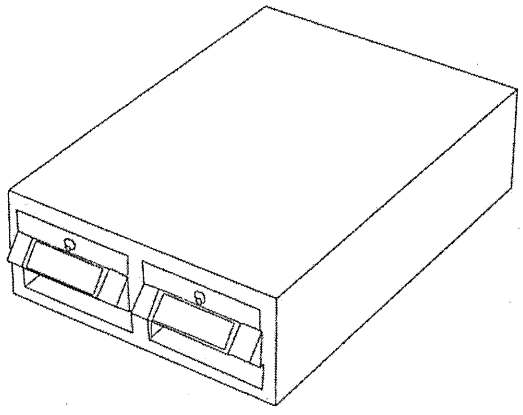

ANEXOS
DIVISION DE CONTRATOS

SIN TEXTO

Tipo de unidad	Claves IMSS	Descripción
Unidades Médicas	**SAI: 511.883.0556** **PREI: 20020**	**Tarjetero sencillo para tarjetas de 7.62 x 12.70cm (3" x 5")**

Grupo	Mobiliario Administrativo
Áreas o Locales de Uso	Trabajo de médicos, descanso de personal
Dimensiones Generales	Largo 25 cm, Ancho 50 cm, Altura 20 cm.
Capacidad de Carga	100 kg.
Descripción Técnica	1. Cuerpo y tapas superior e inferior: Fabricados en lámina de acero al carbono rolado en frio, calibre no. 22. 2. Cuerpo de gaveta: Fabricado en lámina de acero al carbono rolado en frio, calibre no. 22. 3. Tapa frontal: Fabricada en lámina de acero al carbono rolado en frio, calibre no. 22, con jaladera integrada y cerradura. 4. Portaetiquetas: Fabricado en lámina de acero al carbono rolado en frio, calibre no. 24.
Acabados	• Acero al carbono rolado en frio: Con pintura micro pulverizada electrostática hibrida y texturizado fino semi-mate.
Selección cromática	• Acero al carbono rolado en frío: **PANTONE** PQ-Cool Gray 2C / **PANTONE** Antique White PQ-11-0105TCX. El tono final debe aproximarse al tono propuesto según material.
Sistema de ensamble	• Acero al carbono rolado en frio: Por punto y por arco eléctrico a base de soldadura MIG.
Certificados	• De manufactura o Producción: **ISO 9001 Vigente.** Sistema de gestión de calidad. Para las normas o certificados solicitados deberán de cumplir con lo siguiente: Para artículos nacionales el certificado debe ser emitido por un organismo de certificación acreditado por la Entidad Mexicana de Acreditación (EMA). Para artículos internacionales el certificado debe ser emitido por un organismo oficial acreditado por el país de origen.
Tolerancias	En las dimensiones generales de +/- 10 %.
Perspectiva del Artículo y Accesorios	
Imágenes representativas y no indican diseño específico.	

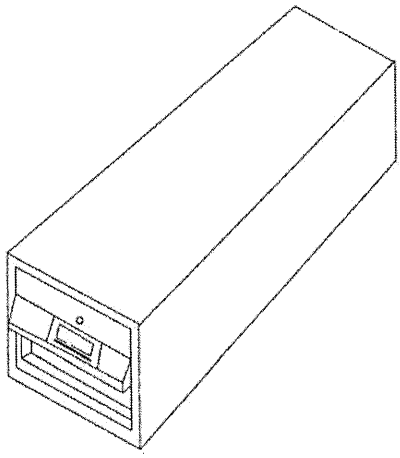

ANEXOS
DIVISION DE CONTRATOS

SIN TEXTO

Tipo de unidad	Claves IMSS	Descripción
Unidades Médicas	**SAI: 511.883.0579** **PREI: 20022**	**Tarjetero triple de 10 gavetas para tarjetas de 7.62 x 12.70cm (3" x 5")**

Grupo	Mobiliario Administrativo
Áreas o Locales de Uso	Trabajo de médicos, descanso de personal
Dimensiones Generales	Largo 45 cm, Ancho 70 cm, Altura 135 cm.
Capacidad de Carga	75 kg. por gaveta
Descripción Técnica	1. Costado y tapa posterior: Fabricados en lámina de acero al carbono rolado en frio, calibre no. 22. 2. Tapa superior e inferior: Fabricados en lámina de acero al carbono rolado en frio, calibre no. 22. 3. Gavetas: 10 piezas con 3 compartimientos y compresor de tarjetas con mecanismo de resorte en cada uno, fabricadas en acero al carbono rolado en frio, calibre no. 22, con jaladera integrada. 4. Portaetiquetas: tres piezas por cada gaveta fabricados en lámina de acero al carbono rolado en frio, calibre no. 24. 5. Cerradura: Fabricada en acero al carbono rolado en frio, ubicada en la parte superior del tarjetero.
Acabados	• Acero al carbono rolado en frio: Con pintura micro pulverizada electrostática hibrida y texturizado fino semi-mate.
Selección cromática	• Acero al carbono rolado en frío: **PANTONE** PQ-Cool Gray 2C / **PANTONE** Antique White PQ-11-0105TCX. El tono final debe aproximarse al tono propuesto según material.
Sistema de ensamble	• Acero al carbono rolado en frio: Por punto y por arco eléctrico a base de soldadura MIG.
Certificados	• De manufactura o Producción: **ISO 9001 Vigente.** Sistema de gestión de calidad. Para las normas o certificados solicitados deberán de cumplir con lo siguiente: Para artículos nacionales el certificado debe ser emitido por un organismo de certificación acreditado por la Entidad Mexicana de Acreditación (EMA). Para artículos internacionales el certificado debe ser emitido por un organismo oficial acreditado por el país de origen.
Tolerancias	En las dimensiones generales de +/- 10 %.
Perspectiva del Artículo y Accesorios	
Imágenes representativas y no indican diseño específico.	

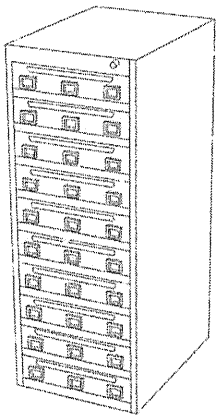

ANEXOS
DIVISION DE CONTRATOS

SIN TEXTO

Tipo de unidad	Clave IMSS	Descripción
Unidades médicas	**519.104.0539**	**Banca en Regadera**

Grupo	Mobiliario de Salas de Espera, Almacenes, Lavandería y Auditorios.	
Áreas o Locales de Uso	Vestidor con regadera.	
Dimensiones Generales	Largo 45 cm, Ancho 30 cm, Altura 45 cm.	
Capacidad de Carga	150 Kg.	
Descripción Técnica	Cubierta	En tiras de polietileno de alta densidad reciclado de 45 x 5 x 3 cm.
	Estructura	De perfil de acero inoxidable AISI 304, con calibre No.18 de 32 x 32 mm (1 ¼"x 1 ¼"").
	Regatones	Fabricados en acero inoxidable de 32 mm (1 ¼") de diámetro, con base de nitrilo sanitario blanco de 32 mm (1 ¼") de diámetro, con altura ajustable.
Acabados	Acero inoxidable, AISI 304	En pulido sanitario
	Regatones	Antiderrapantes
	Pieza completa	Con tratamiento ignífugo ó retardante al fuego para evitar la emanación de gases tóxicos en caso de combustión.
Sistema de ensamble	De acero inoxidable, AISI 304	A base de soldadura TIG. (Argón con aporte de acero inoxidable tipo 308 "i" de 3/8")
Certificados	De manufactura o Producción	**ISO 9001 Vigente.** Sistema de gestión de calidad
	Para las normas o certificados solicitados deberán de cumplir con lo siguiente:	Para artículos nacionales el certificado debe ser emitido por un organismo de certificación acreditado por la Entidad Mexicana de Acreditación (EMA). Para artículos internacionales el certificado debe ser emitido por un organismo oficial acreditado por el país de origen.
Tolerancias	En las dimensiones generales de +/- 10%	

Perspectiva del Artículo

Imágenes representativas y no indican diseño específico.

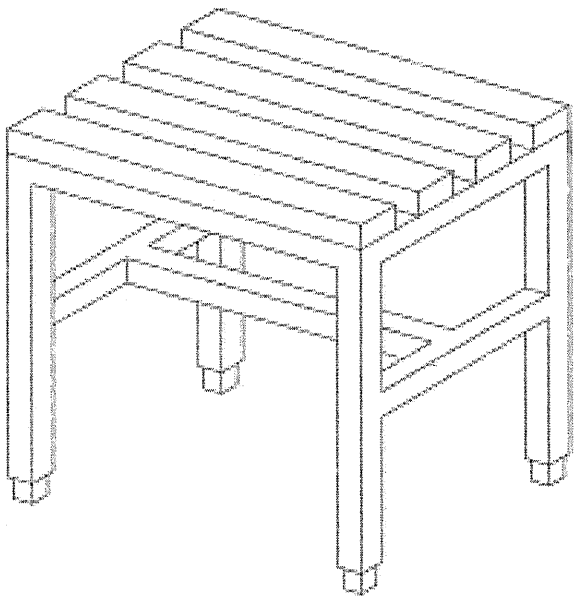

ANEXOS
DIVISION DE CONTRATOS

SIN TEXTO

Tipo de unidad	Clave IMSS	Descripción
Unidades Médicas	**519.104.0541**	**Banca en tándem para 3 lugares**

Grupo	Mobiliario de Salas de Espera, Almacenes, Lavandería y Auditorios.	
Áreas o locales de uso	Salas de Espera.	
Dimensiones generales	Frente 195 cm. Fondo 65 cm. Alto 90 cm.	
Capacidad del Carga	120 kg por asiento.	
Descripción técnica	Cuerpo de asiento y respaldo	Fabricados a base de lámina de acero rolado en frío, calibre no. 18, con doble curvatura en los extremos;
	Soporte horizontal	Fabricado en perfil rectangular de acero rolado en frío, calibre 14;
	Patas y descansa brazos	Fabricados en lámina de acero rolado en frío, calibre 18;
	Regatones	Fabricados en acero rolado en frío con 25.4 mm (1") de diámetro, con base de nitrilo sanitario blanco de 25.4 mm (1") de diámetro con altura ajustable.
Acabados	Lámina de acero rolado en frío	Pulida y cepillada, con doblez en los extremos para evitar filos cortantes.
	Regatones	Antiderrapantes.
	Pieza completa	Todos los elementos son maquinados para un ensamble perfecto: dobleces en radios y ángulos bien alineados sin deformaciones, cavidades, huecos ni formas en bajo relieve para su correcto funcionamiento y durabilidad.
Sistema de ensamble	Cuerpo de asiento y respaldo	Ensamblados a patas y soportes por medio de anclajes de aluminio con embellecedores de aluminio pulido.
	Soporte horizontal	Ensamblado con sujetador de estructura en lámina de acero rolado en frío calibre 14.
Certificados	De manufactura o producción.	**ISO 9001 Vigente.** Sistema de gestión de calidad.
	Para las normas o certificados solicitados deberán de cumplir con lo siguiente:	Para artículos nacionales el certificado debe ser emitido por un organismo de certificación acreditado por la Entidad Mexicana de Acreditación (EMA). Para artículos internacionales el certificado debe ser emitido por un organismo oficial acreditado por el país de origen.
Tolerancias	En las dimensiones generales de +/- 10%.	

Perspectiva del artículo

Imágenes representativas y no indican diseño específico.

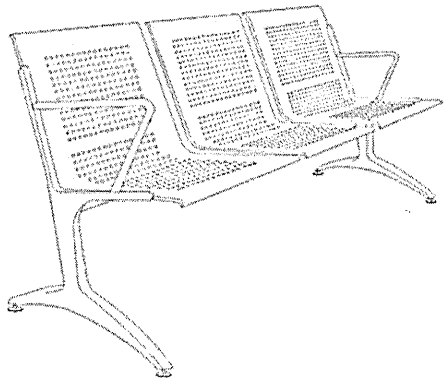

ANEXOS
DIVISION DE CONTRATOS

SIN TEXTO

Tipo de unidad	Clave IMSS	Descripción
Unidades Médicas	**519.104.0551**	**Banca en tándem para 4 lugares**

Grupo	Mobiliario Administrativo.	
Áreas o locales de uso	Salas de Espera.	
Dimensiones generales	Frente 260 cm; Fondo 65 cm; Alto 90 cm.	
Capacidad del Carga	120 k g por asiento.	
Descripción técnica	Cuerpo de asiento y respaldo	Fabricados a base de lámina de acero rolado en frío, calibre no. 18, con doble curvatura en los extremos;
	Soporte horizontal	Fabricado en perfil rectangular de acero rolado en frío, calibre 14;
	Patas y descansa brazos	Fabricados en lámina de acero rolado en frío, calibre 18;
	Regatones	Fabricados en acero rolado en frío con 25.4 mm (1") de diámetro, con base de nitrilo sanitario blanco de 25.4 mm (1") de diámetro con altura ajustable.
Acabados	Lámina de acero rolado en frío	Pulida y cepillada, con doblez en los extremos para evitar filos cortantes.
	Regatones	Antiderrapantes.
	Pieza completa	Todos los elementos son maquinados para un ensamble perfecto: dobleces en radios y ángulos bien alineados sin deformaciones, cavidades, huecos ni formas en bajo relieve para su correcto funcionamiento y durabilidad.
Sistema de ensamble	Cuerpo de asiento y respaldo	Ensamblados a patas y soportes por medio de anclajes de aluminio con embellecedores de aluminio pulido.
	Soporte horizontal	Ensamblado con sujetador de estructura en lámina de acero rolado en frío calibre 14.
Certificados	De manufactura o producción.	**ISO 9001 Vigente.** Sistema de gestión de calidad.
	Para las normas o certificados solicitados deberán de cumplir con lo siguiente:	Para artículos nacionales el certificado debe ser emitido por un organismo de certificación acreditado por la Entidad Mexicana de Acreditación (EMA). Para artículos internacionales el certificado debe ser emitido por un organismo oficial acreditado por el país de origen.
Tolerancias	En las dimensiones generales de +/- 10%.	

Perspectiva del artículo

Imágenes representativas y no indican diseño específico.

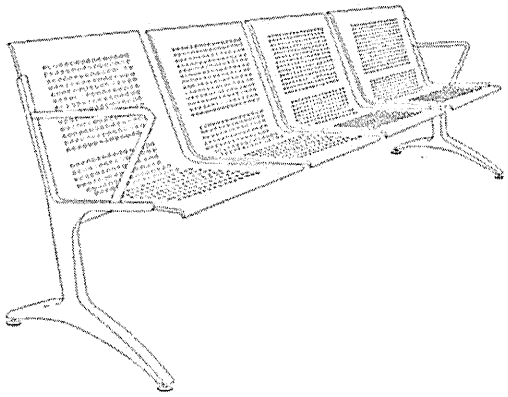

ANEXOS
DIVISION DE CONTRATOS

SIN TEXTO

Tipo de unidad	Clave IMSS	Descripción
Unidades médicas	**519.104.0569**	**Banca vestidor para baños**

Grupo	Mobiliario de Salas de Espera, Almacenes, Lavandería y Auditorios.	
Áreas o Locales de Uso	Vestidor con regadera.	
Dimensiones Generales	Largo 120 cm, Ancho 30 cm, Altura 45 cm.	
Capacidad de Carga	150 Kg.	
Descripción Técnica	Cubierta	En tiras de polietileno de alta densidad reciclado de 45 x 5 x 3 cm.
	Estructura	Fabricada de perfil de lámina de acero al carbono rolado en frío, calibre no.18 de 32 x 32 mm (1 ¼"x 1 ¼"").
	Regatones	Fabricados en acero al carbono rolado en frío de 32 mm (1 ¼") de diámetro, con base de nitrilo sanitario blanco de 32 mm (1 ¼") de diámetro, con altura ajustable.
Acabados	Acero al carbono rolado en frío	En pulido sanitario con cantos rectos y filos redondeados.
	Regatones	Antiderrapantes
	Pieza completa	Con tratamiento ignífugo ó retardante al fuego para evitar la emanación de gases tóxicos en caso de combustión.
Sistema de ensamble	Lámina de acero al carbono rolado en frío	Por punto y por arco eléctrico a base de soldadura MIG.
Certificados	De manufactura o Producción	**ISO 9001 Vigente.** Sistema de gestión de calidad
	Para las normas o certificados solicitados deberán de cumplir con lo siguiente:	Para artículos nacionales el certificado debe ser emitido por un organismo de certificación acreditado por la Entidad Mexicana de Acreditación (EMA). Para artículos internacionales el certificado debe ser emitido por un organismo oficial acreditado por el país de origen.
Tolerancias	En las dimensiones generales de +/- 10%	

Perspectiva del Artículo

Imágenes representativas y no indican diseño específico.

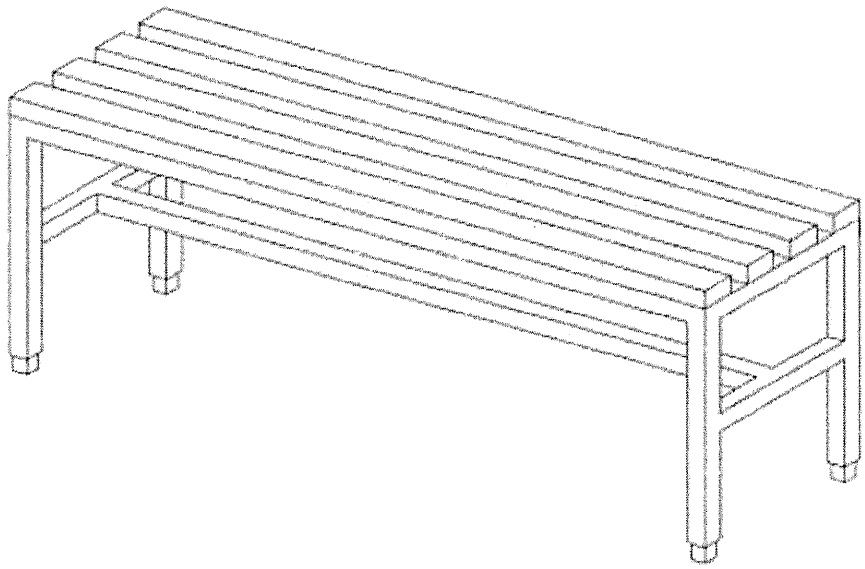

ANEXOS
DIVISION DE CONTRATOS

SIN TEXTO

Tipo de unidad	Clave IMSS	Descripción
Unidades Médicas	**519.104.0574**	**Banca vestidor para consultorio**

Grupo	Mobiliario de salas de Espera, Almacenes, Lavandería y Auditorios.	
Áreas o Locales de Uso	Vestidores de pacientes	
Dimensiones Generales	Largo: 80 cm, Ancho: 45 cm, Altura: 45 cm.	
Capacidad de Carga	100 Kg.	
Descripción técnica	Cubierta	Fabricada en fibra de madera media (MDF) con diseño semiboleado en todo su desarrollo, de 28.57 mm (1 1/8") de espesor.
	Estructura	De trineo, en tubo de acero inoxidable AISI 304, calibre No. 18 de 25.4 mm (1").
	Los extremos de la estructura	Deben ser sellados con una tapa de acero inoxidable, AISI 304.
Acabados	Acero inoxidable, AISI 304	En pulido sanitario.
	Pieza completa	Con tratamiento ignífugo ó retardante al fuego para evitar la emanación de gases tóxicos en caso de combustión
Certificados	De manufactura o Producción	**ISO 9001 Vigente.** Sistema de gestión de calidad
		ISO 14001 Vigente. Sistema de gestión ambiental.
	Para las normas o certificados solicitados deberán de cumplir con lo siguiente:	Para artículos nacionales el certificado debe ser emitido por un organismo de certificación acreditado por la Entidad Mexicana de Acreditación (EMA). Para artículos internacionales el certificado debe ser emitido por un organismo oficial acreditado por el país de origen.
Tolerancias	En las dimensiones generales de +/- 10%.	

Perspectiva del Artículo

Imágenes representativas y no indican diseño específico.

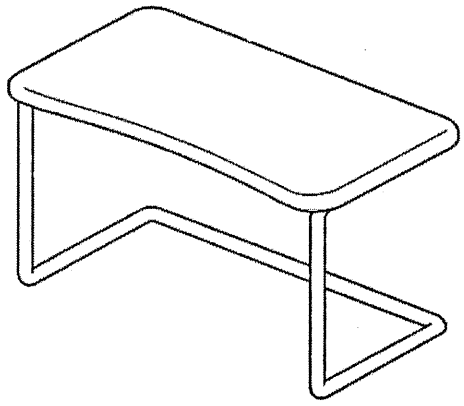

ANEXOS
DIVISION DE CONTRATOS

SIN TEXTO

Tipo de unidad	Clave IMSS	Descripción
Unidades médicas	**519.160.0357**	**Carro de aseo en forma de tijera**

Grupo	Mobiliario de Salas de Espera, Almacenes, Lavandería y Auditorios.	
Áreas o Locales de Uso	Aseo	
Dimensiones Generales	Largo 57 cm, Ancho 65 cm, Alto 90 cm.	
Capacidad de Carga	80 Kg.	
Descripción Técnica	Bolsa	De lona plastificada reforzada
	Estructura	De tubo de lámina de acero al carbono rolado en frío calibre No. 16 de 25.4 mm (1") de diámetro cromados y contra tuerca octagonal.
	Parrilla	Plegable de varilla de acero al carbono rolado en frío 3.1 mm (1/8") de diámetro electrosoldada y sujeta a la estructura con tubo de lámina de acero al carbono rolado en frío, de 6.3 mm (1/4") de diámetro.
	Rodajas	Planas giratorias de hule sintético de 76.2 mm (3") de diámetro y 19 mm (3/4") de huella, para uso rudo.
	Soportes	De lámina de acero al carbono rolado en frío, calibre No. 18, cromados.
Acabados	Acero al carbono rolado en frío	En pintura micropulverizada epóxica horneada,
	Pieza completa	Con tratamiento ignífugo ó retardante al fuego para evitar la emanación de gases tóxicos en caso de combustión.
Selección cromática	Bolsa	**PANTONE** Green PQ-561 C. El tono final debe aproximarse al tono propuesto según material.
	Rodajas	**PANTONE** PQ-CoolGray 2C. El tono final debe aproximarse al tono propuesto según material.
	Acero al carbono rolado en frío	**PANTONE** PQ-CoolGray 2C. El tono final debe aproximarse al tono propuesto según material.
Sistema de ensamble	Acero al carbono rolado en frío	A base de soldadura MIG
Certificados	De manufactura o Producción	**ISO 9001 Vigente.** Sistema de gestión de calidad
	Para las normas o certificados solicitados deberán de cumplir con lo siguiente:	Para artículos nacionales el certificado debe ser emitido por un organismo de certificación acreditado por la Entidad Mexicana de Acreditación (EMA). Para artículos internacionales el certificado debe ser emitido por un organismo oficial acreditado por el país de origen
Tolerancias	En las dimensiones generales de +/- 10%.	

Perspectiva del Artículo

Imágenes representativas y no indican diseño específico.

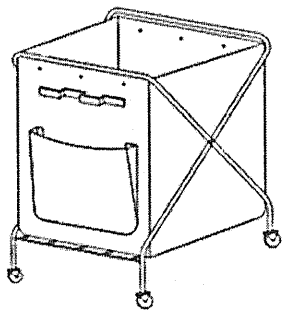

ANEXOS
DIVISION DE CONTRATOS

SIN TEXTO

Tipo de unidad	Clave IMSS	Descripción
Unidades médicas	**519.160.0365**	**Carro transportador de biberones**

Grupo	Mobiliario de salas de espera, almacenes, lavandería y auditorios.	
Áreas o locales de uso	Preparación de fórmulas lácteas.	
Dimensiones generales	Largo 100 cm, ancho 60 cm, alto 110 cm.	
Capacidad de carga	70 kg.	
Descripción técnica	Canastilla	Fabricada en acero inoxidable, AISI 304, de 40 x 27.5 x 20.5 cm, construida de alambrón de 6.2 mm (1/4") de diámetro.
	Charola	Fabricada en acero inoxidable, AISI 304, calibre no. 18 con reborde perimetral de 2 cm de altura.
	Lámina	De acero inoxidable, AISI 304, calibre no. 14.
	Ruedas embaleradas giratorias	Fabricadas en hule sintético de 125 mm (5") de diámetro con piso de 32 mm (1/4") de ancho.
	Tope perimetral	Fabricado en neopreno o hule sintético macizo de 20 mm de espesor.
	Tubo	De acero inoxidable, AISI 304, calibre no. 16 de 25 mm (1") de diámetro.
	Estructura	Fabricada en acero inoxidable, AISI 304, calibre no. 16 de 25 mm (1") de diámetro.
Acabados	Acero inoxidable, AISI 304.	En pulido sanitario.
Selección cromática	Ruedas embaleradas giratorias	**PANTONE** PQ-CoolGray 2C El tono final debe aproximarse al tono propuesto según material.
Sistema de ensamble	Acero inoxidable, AISI 304.	A base de soldadura TIG (Argón con aporte de acero inoxidable tipo 308 "i" de 3/8")
Certificados	De manufactura o Producción	**ISO 9001 Vigente.** Sistema de gestión de calidad.
	Para las normas o certificados solicitados deberán de cumplir con lo siguiente:	Para artículos nacionales el certificado debe ser emitido por un organismo de certificación acreditado por la Entidad Mexicana de Acreditación (EMA). Para artículos internacionales el certificado debe ser emitido por un organismo oficial acreditado por el país de origen.
Tolerancias	En las dimensiones generales de +/- 10%.	

Perspectiva del artículo

Imágenes representativas y no indican diseño específico

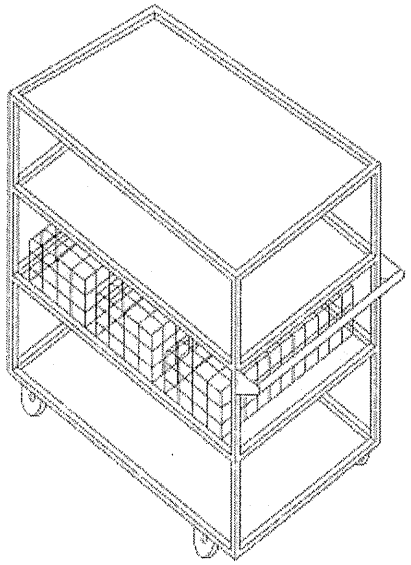

ANEXOS
DIVISION DE CONTRATOS

SIN TEXTO

Tipo de unidad	Clave	Descripción
Unidades médicas	**519.160.0376**	**Carro transportador de ropa húmeda**

Grupo	Mobiliario de salas de espera, almacenes, lavandería y auditorios.	
Áreas o locales de uso	Recepción y selección ropa sucia (Lavandería)	
Dimensiones generales	Largo 65 cm, ancho 65 cm, alto 85 cm.	
Capacidad de carga	200 kg.	
Descripción técnica	Recipiente	Compuesto por cuerpo de plástico reforzado con fibra de vidrio, llave de paso de cuadro (desagüe), asideras con protección de filos y topes inferiores de apoyo integrado.
	Estructura tubular	De acero inoxidable, AISI 304, calibre no. 18 de 32 mm (1/4") de diámetro.
	Estructura	A base de perfil en ángulo de acero inoxidable, AISI 304, calibre no. 16 de 50.8 x 50.8 mm (2" x 2"), provisto de refuerzo transversal.
	Tope protector	Fabricado en neopreno.
	Ruedas frontales giratorias	Fabricadas en hule de 127 mm (5") de diámetro.
	Ruedas traseras fijas	Fabricadas en hule de 127 mm (5") de diámetro.
Acabados	Acero inoxidable, AISI 304	En pulido sanitario.
	Fibra de vidrio	En pintura micro pulverizada epóxica horneada.
	Pieza completa	Con tratamiento ignífugo ó retardante al fuego para evitar la emanación de gases tóxicos en caso de combustión.
Selección cromática	Ruedas frontales giratorias y ruedas traseras fijas	**PANTONE** PQ-CoolGray 2C. El tono final debe aproximarse al tono propuesto según material.
	Recipiente	**PANTONE** Blue PQ-2728C. El tono final debe aproximarse al tono propuesto según material.
Sistema de ensamble	Tope protector	Unido a la cara exterior de la estructura base en todo su perímetro.
	Acero inoxidable, AISI 304	A base de soldadura TIG (Argón con aporte de acero inoxidable tipo 308 "i" de 3/8")
Certificados	De manufactura o Producción	**ISO 9001 Vigente.** Sistema de gestión de calidad.
	Para las normas o certificados solicitados deberán de cumplir con lo siguiente:	Para artículos nacionales el certificado debe ser emitido por un organismo de certificación acreditado por la Entidad Mexicana de Acreditación (EMA). Para artículos internacionales el certificado debe ser emitido por un organismo oficial acreditado por el país de origen.
Tolerancias	En las dimensiones generales de +/- 10%.	

Perspectiva del artículo

Imágenes representativas y no indican diseño específico

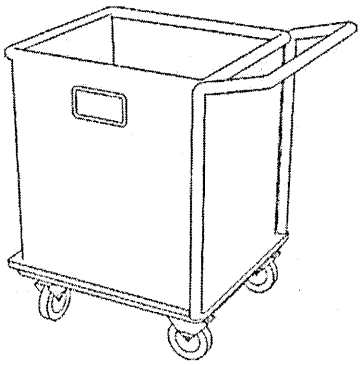

ANEXOS
DIVISION DE CONTRATOS

SIN TEXTO

Tipo de unidad	Claves IMSS	Descripción
Unidades Médicas	**SAI: 519.279.0022** **PREI: 20059**	**Despachador de medicamentos de alto consumo**

Grupo	Mobiliario de Salas de Espera, Almacenes, Lavandería y Auditorios.
Áreas o Locales de Uso	Farmacia
Dimensiones Generales	Largo 150cm, Ancho 70cm, Altura 145cm.
Capacidad de Carga	250 kg.
Descripción Técnica	1. Rueda: Fabricada en hule sintético de 12.7 cm (5") de diámetro con huella boleada de 2.6 cm (1"), con una resistencia de 100 kg por rueda, con sistema de rodamiento a base de balero de acero de alta resistencia. 2. Base: Fabricada en lámina de acero al carbono rolado en frio, calibre número 12, de 7.5 x 7.5 cm (3" x 3"). 3. Tope protector perimetral: Fabricado en neopreno, colocado en la base. 4. Arcos verticales laterales: Fabricados en perfil tubular de lámina de acero al carbono rolado en frio, calibre número 18, de 25.4 x 51 mm (1" x 2"), con un refuerzo horizontal. 5. Marco vertical central: Fabricado en perfil tubular de lámina de acero al carbono, calibre número 18 de 25.4 x 51 mm (1" x 2") con un refuerzo horizontal. 6. Tapa: Fabricada en lámina de acero al carbono rolado en frio, calibre numero 14. 7. Charolas: Fabricadas en lámina de acero al carbono rolado en frio, calibre número 20 y preparaciones para colocarse con una inclinación de 30°. 8. Soporte longitudinal: Para recibir las charolas, fabricadas con solera de acero, de 4.8 mm (3/16") de espesor por 2.5 cm de alto.
Acabados	• Acero al carbono laminado en frio: En pintura micropulverizada epóxica horneada.
Selección cromática	• Acero al carbono rolado en frío: **PANTONE** PQ-CoolGray 2C. • Hule sintético: **PANTONE** PQ-CoolGray 2C. El tono final debe aproximarse al tono propuesto según material.
Sistema de ensamble	• Acero rolado en frio: A base de soldadura MIG.
Certificados	• De lámina de acero: Declaratoria de conformidad entregada al fabricante del mueble por el fabricante del material. • De manufactura o Producción: ISO 9001 Vigente. Sistema de gestión de calidad. • De neopreno: ASTM-D2240, método de prueba estándar para las propiedades del hule. Medición de la dureza. • Declaratoria de conformidad de lámina de acero donde se indique que fue fabricado y probado conforme a la norma NMX-B-508-Vigente y en concordancia a norma ASTM 240/ A 240M-15 STD y la norma SAE-J405 cumpliendo con las propiedades mecánicas y composición química establecidas en las normas ASME SA 240-11. Se requiere también el informe de los resultados de la prueba. Para las normas o certificados solicitados deberán de cumplir con lo siguiente: Para artículos nacionales el certificado debe ser emitido por un organismo de certificación acreditado por la Entidad Mexicana de Acreditación (EMA). Para artículos internacionales el certificado debe ser emitido por un organismo oficial acreditado por el país de origen.
Tolerancias	En las dimensiones generales de +/- 10 %.

ANEXOS
DIVISION DE CONTRATOS

Tipo de unidad	Claves IMSS	Descripción
Unidades Médicas	**SAI: 519.279.0022** **PREI: 20059**	**Despachador de medicamentos de alto consumo**

Perspectiva del Artículo y Accesorios
Imágenes representativas y no indican diseño específico.

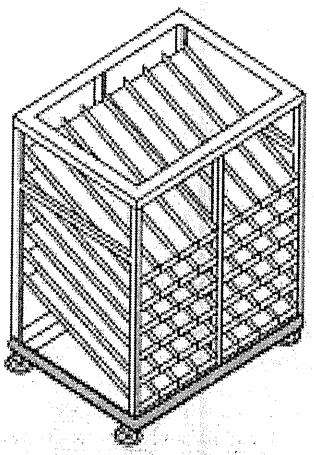

Tipo de unidad	Clave IMSS	Descripción
Unidades Médicas	**519.315.0059**	**Escalera de Tijera 3 Peldaños**

Grupo	Mobiliario de Salas de Espera, Almacenes, Lavanderia y Auditorios	
Äreas o Locales de Uso	Diversos	
Dimensiones Generales	Alto 62 cm, Abertura frontal 42 cm, Abertura lateral 45 cm.	
Capacidad de Carga	90 Kg mínimo.	
Descripción técnica	Tipo comercial	
	Con una plataforma antiderrapante	
	2 escalones antiderrapantes	
	2 bisagras antipellizcos	
	Riel anterior y posterior	
	Refuerzos anteriores y posteriores	
	Tacones en las 4 patas	
Acabados	Tacones	Antiderrapantes
	Pieza completa	En aluminio
Certificados	De manufactura o Producción	**ISO 9001 Vigente.** Sistema de gestión de calidad.
	Para las normas o certificados solicitados deberán de cumplir con lo siguiente:	Para artículos nacionales el certificado debe ser emitido por un organismo de certificación acreditado por la Entidad Mexicana de Acreditación (EMA). Para artículos internacionales el certificado debe ser emitido por un organismo oficial acreditado por el país de origen.
Tolerancias	En las dimensiones generales de +/- 10%.	

Perspectiva del Artículo

Imágenes representativas y no indican diseño específico.

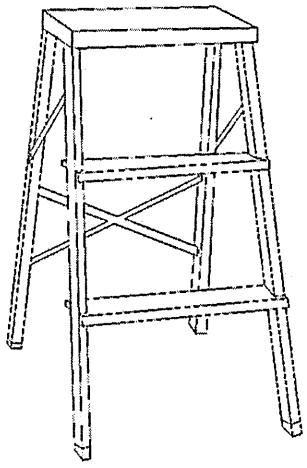

ANEXOS
DIVISION DE CONTRATOS

SIN TEXTO

TIPO DE UNIDAD	CLAVE IMSS	DESCRIPCIÓN
UNIDADES MÉDICAS	**519.630.5394**	**MESA LISA PARA DOBLAR ROPA**

ESPECIALIDAD	MOBILIARIO DE SALAS DE ESPERA, ALMACENES, LAVANDERÍA Y AUDITORIOS.
AREAS O LOCALES	LAVANDERIA.
MOVIMIENTOS Y/O SISTEMAS	NO APLICA.
DIMENSIONES GENERALES	LARGO 180 cm, ANCHO100 cm, ALTURA 90 cm.
CAPACIDAD DE CARGA	100 Kg.
DESCRIPCIÓN TÉCNICA:	1. CUBIERTA LISA DE ACERO INOXIDABLE CALIBRE No 16. 2. ESTRUCTURA DE PERFIL TUBULAR CUADRADO DE LÁMINA DE ACERO, CALIBRE No. 18 DE 32 X 32 mm (1 ¼" X 1 ¼"). 3. REGATÓN DE DURALUMINIO DE 25.4 mm (1") DE DIÁMETRO, CON ALTURA AJUSTABLE Y ACABADO ANTIDERRAPANTE.
ACABADOS	• ACERO AL CARBONO LÁMINADO EN FRÍO, EN PINTURA HORNEADA MICROPULVERIZADA EPÓXICA, COLOR GRIS FRÍO 2 U (CÓDIGO PANTONE). • ACERO INOXIDABLE, AISI 304, PULIDO SANITARIO. • SISTEMA DE ENSAMBLE A BASE DE SOLDADURA DE ARCO ELÉCTRICO.
NORMAS DE REFERENCIA Y/O CERTIFICADOS	• CRITERIO DE CALIDAD PARA MOBILIARIO IMSS JCC-51 MAYO -1986. • ISO 9001-2008. • NMX-B-028-1998-SCFI, ACERO. • ASTM A 240, ACERO.
NOTAS GENERALES	LAS IMÁGENES SON REPRESENTATIVAS Y NO INDICAN DISEÑO ESPECÍFICO.

PERSPECTIVA DEL ARTÍCULO

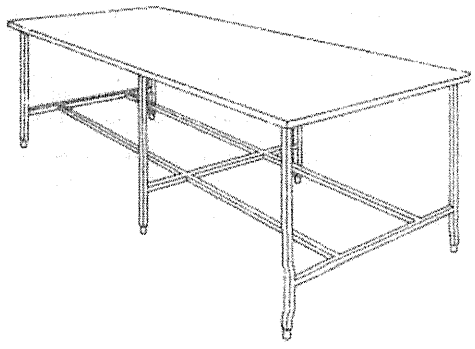

ANEXOS
DIVISION DE CONTRATOS

SIN TEXTO

Tipo de unidad	Clave IMSS	Descripción
Unidades Médicas	**519.630.5401**	**Mesa de trabajo para taller**

Grupo	Mobiliario de Salas de Espera, Almacenes, Lavandería y Auditorios.	
Áreas o locales de Uso	Talleres	
Dimensiones generales	Largo 180 cm, Ancho 70 cm, Alto 90 cm.	
Capacidad de carga	100 Kg.	
Descripción técnica:	Cubierta y entrepaño	Fabricados con tablones de madera de pino de primera con uniones en forma de machimbra con 38 mm (1 ½") de espesor.
	Estructura	Fabricada con ángulo de acero al carbono rolado en frío de 50 x 50 x 3 mm (2" x 2" x 1/8").
Acabados	Cubierta y entrepaño	Naturales
	Acero rolado en frío	En pintura micropulverizada epóxica horneada.
	Pieza completa	Con tratamiento ignífugo ó retardante al fuego para evitar la emanación de gases tóxicos en caso de combustión.
Selección cromática	Acero rolado en frío	**PANTONE** PQ-CoolGray 2C El tono final debe aproximarse al tono propuesto según material.
Sistema de ensamble	Cubierta y entrepaño	Unidos a la estructura con tornillos de uso comercial, roldanas y tuercas (acabado galvanizado).
	Acero al carbono rolado en frío	A base de soldadura MIG
Certificados	De manufactura o Producción,	**ISO 9001 Vigente,** Sistema de gestión de calidad;
		ISO 14001 Vigente, Sistema de gestión ambiental;
	Para las normas o certificados solicitados deberán de cumplir con lo siguiente:	Para artículos nacionales el certificado debe ser emitido por un organismo de certificación acreditado por la Entidad Mexicana de Acreditación (EMA). Para artículos internacionales el certificado debe ser emitido por un organismo oficial acreditado por el país de origen.
Tolerancias	En las dimensiones generales de +/- 10%.	

Perspectiva del Artículo

Imágenes representativas y no indican diseño específico.

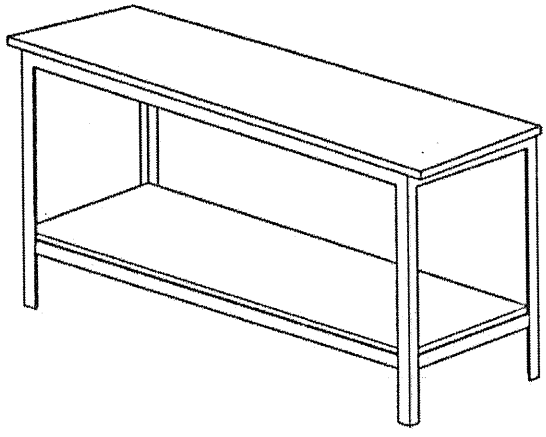

ANEXOS
DIVISION DE CONTRATOS

SIN TEXTO

Tipo de unidad	Clave	Descripción
Unidades médicas	**519.630.5415**	**Mesa infantil maternal**

Grupo	Mobiliario de salas de espera, almacenes, lavanderia y auditorios	
Áreas o locales de uso	Salas de maternales y comedor en guarderias.	
	"Terapia ocupacional" en unidades hospitalarias.	
Dimensiones generales	Ancho 90 cm, fondo 45 cm, altura 40 cm.	
Capacidad de carga	50 kg.	
Descripción técnica	Cubierta	Fabricada en polipropileno de alta resitencia;
	Patas	Fabricadas en acero al carbono rolado en frío de 32 mm (1 1/4") de diámetro,calibre no. 18
	Regatones	Fabricados en polietileno de ata densidad;
Acabados	Cubierta y patas	Con pintura en polvo electroestática híbrida con texturizado fino semi-mate.
	Pieza completa	Con tratamiento ignífugo ó retardante al fuego para evitar la emanación de gases tóxicos en caso de combustión.
	Regatones	Antiderrapantes
Selección cromática	Cubierta y Patas	**PANTONE** Blue Curacao PQ-15-4825TCX. El tono final debe aproximarse al tono propuesto según material.
		PANTONE Sharp Green PQ-13-0535TCX. El tono final debe aproximarse al tono propuesto según material.
		PANTONE PQ-Medium Purple C El tono final debe aproximarse al tono propuesto según material.
		PANTONE Process Yellow C. El tono final debe aproximarse al tono propuesto según material.
		PANTONE Red 032 C. El tono final debe aproximarse al tono propuesto según material.
		PANTONE Tangelo 15-1335 TCX El tono final debe aproximarse al tono propuesto según material.
		PANTONE PQ-806C El tono final debe aproximarse al tono propuesto según material.
Sistema de ensamble	Polipropileno de alta resistencia	Maquinado para un ensamble perfecto con dobleces en radios y ángulos bien alineados sin deformaciones, cavidades, huecos ni formas en bajo relieve para su correcto funcionamiento y durabilidad.
	Acero al carbono rolado en frío	Por punto y por arco eléctrico a base de soldadura MIG, y fijado al resto del mueble por medio de tornillería fabricada a base de acero de alta resistencia con acabado galvanizado que quedará semi-oculta.
Certificados	De manufactura o producción.	**ISO 9001 Vigente.** Sistema de gestión de calidad.
	Para las normas o certificados solicitados deberán de cumplir con lo siguiente:	Para artículos nacionales el certificado debe ser emitido por un organismo de certificación acreditado por la Entidad Mexicana de Acreditación (EMA). Para artículos internacionales el certificado debe ser emitido por un organismo oficial acreditado por el país de origen.
Tolerancias	En las dimensiones generales de +/- 10%.	

ANEXOS
DIVISION DE CONTRATOS

Tipo de unidad	Clave	Descripción
Unidades médicas	**519.630.5415**	**Mesa infantil maternal**

Perspectiva del artículo

Imágenes representativas y no indican diseño específico.

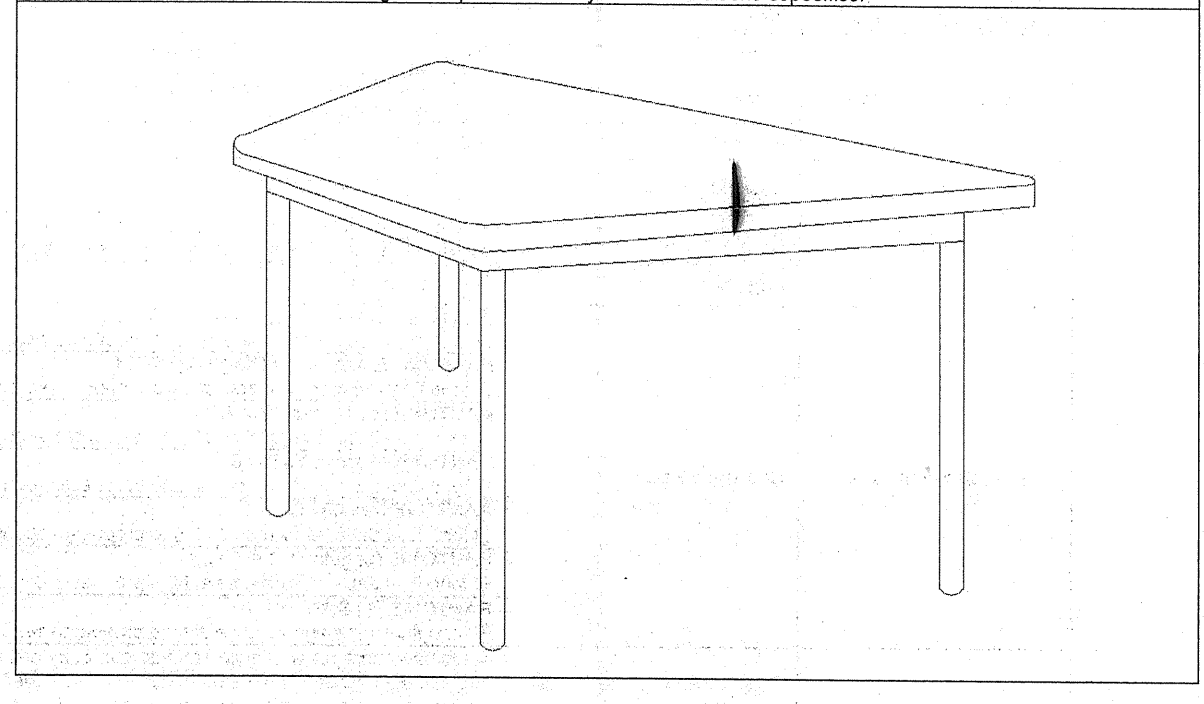

Tipo de unidad	Clave	Descripción
Unidades médicas	**519.630.5427**	**Mesa infantil preescolar**

Grupo	Mobiliario de salas de espera, almacenes, lavandería y auditorios.	
Áreas o locales de uso	Salas de pre escolares, comedor en guarderías y ludoteca en área de hospitalización.	
	Terapia ocupacional en Medicina Física.	
Dimensiones generales	Cubierta de 60 x 120 cm, altura 55 cm.	
Capacidad de carga	50 kg.	
Descripción técnica	Cubierta	Fabricada en polipropileno de alta resistencia;
	Patas	Fabricadas en acero al carbono rolado en frío de 32 mm (1 1/4") de diámetro,calibre no. 18
	Regatones	Fabricados en polietileno de ata densidad;
Acabados	Cubierta y patas	Con pintura en polvo electroestática híbrida con texturizado fino semi-mate.
	Pieza completa	Con tratamiento ignífugo ó retardante al fuego para evitar la emanación de gases tóxicos en caso de combustión.
	Regatones	Antiderrapantes
Selección cromática	Cubierta y Patas	**PANTONE** Chocolate Lab 19-1214TCX El tono final debe aproximarse al tono propuesto según material.
		PANTONE Sharp Green PQ-13-0535TCX. El tono final debe aproximarse al tono propuesto según material.
		PANTONE PQ-Medium Purple C El tono final debe aproximarse al tono propuesto según material.
		PANTONE Process Yellow C. El tono final debe aproximarse al tono propuesto según material.
		PANTONE Red 032 C. El tono final debe aproximarse al tono propuesto según material.
		PANTONE Pink Yarrow PQ-17-2034TCX. El tono final debe aproximarse al tono propuesto según material.
		PANTONE Blue Curacao PQ-15-4825TCX. El tono final debe aproximarse al tono propuesto según material.
Sistema de ensamble	Polipropileno de alta resistencia	Maquinado para un ensamble perfecto con dobleces en radios y ángulos bien alineados sin deformaciones, cavidades, huecos ni formas en bajo relieve para su correcto funcionamiento y durabilidad.
	Acero al carbono rolado en frío	Por punto y por arco eléctrico a base de soldadura MIG, y fijado al resto del mueble por medio de tornillería fabricada a base de acero de alta resistencia con acabado galvanizado que quedará semi-oculta.
Certificados	De manufactura o producción,	**ISO 9001 Vigente,** Sistema de gestión de calidad;
	Para las normas o certificados solicitados deberán de cumplir con lo siguiente:	Para artículos nacionales el certificado debe ser emitido por un organismo de certificación acreditado por la Entidad Mexicana de Acreditación (EMA). Para artículos internacionales el certificado debe ser emitido por un organismo oficial acreditado por el país de origen.
Tolerancias	En las dimensiones generales de +/- 10%.	

ANEXOS
DIVISION DE CONTRATOS

Tipo de unidad	Clave	Descripción
Unidades médicas	**519.630.5427**	**Mesa infantil preescolar**

Perspectiva del artículo

Imágenes representativas y no indican diseño específico.

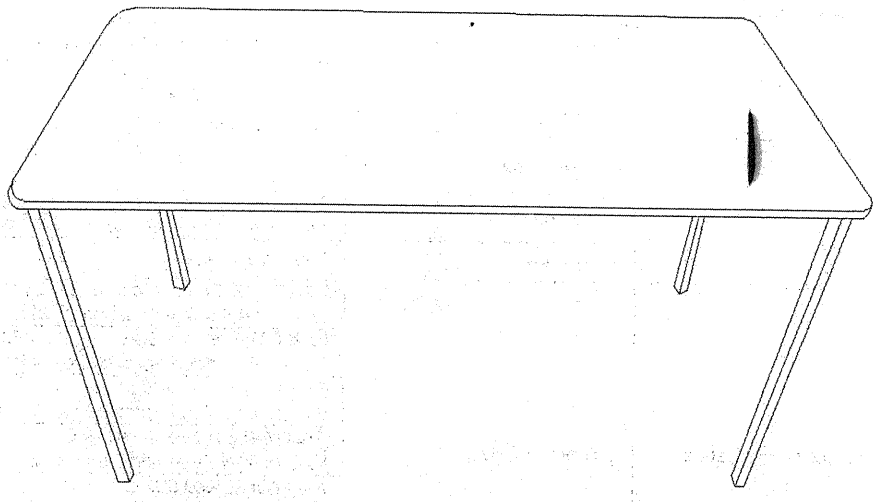

Tipo de unidad	Clave IMSS	Descripción
Unidades Médicas	**519.630.5432**	**Mesa lisa de 180 cm para doblar ropa**

Grupo	Mobiliario de Salas de Espera, Almacenes, Lavandería y Auditorios.	
Áreas o Locales de Uso	Lavandería y C.E. Y E.	
Dimensiones Generales	Largo 180 cm, Ancho 100 cm, Alto 90 cm.	
Capacidad de Carga	100 Kg.	
Descripción Técnica	Cubierta	Lisa fabricada en acero inoxidable, AISI 304, calibre No. 16.
	Estructura	Fabricada en perfil tubular cuadrado de lámina de acero al carbono rolado en frío, calibre No. 18 de 32 x 32 mm (1 ¼" x 1 ¼").
	Regatones	Fabricados en acero al carbono rolado en frío de 25.4 mm (1") de diámetro, con base de nitrilo sanitario de 25.4 mm (1") de diámetro, con altura ajustable.
Acabados	Regatones	Antiderrapantes
	Acero al carbono rolado en frío	Con pintura en polvo electroestática híbrida con texturizado fino semi-mate.
	Acero inoxidable, AISI 304	En pulido sanitario P3.
Selección cromática	Acero al carbono rolado en frío	**PANTONE** PQ-CoolGray 2C. El tono final debe aproximarse al tono propuesto según material.
Sistema de ensamble	Acero al carbono rolado en frío	A base de soldadura MIG
	Acero inoxidable, AISI 304	A base de soldadura TIG (Argón con aporte de acero inoxidable tipo 308 "i" de 3/8")
Certificados	De manufactura o producción	**ISO 9001 Vigente.** Sistema de gestión de calidad.
	Para las normas o certificados solicitados deberán de cumplir con lo siguiente:	Para artículos nacionales el certificado debe ser emitido por un organismo de certificación acreditado por la Entidad Mexicana de Acreditación (EMA). Para artículos internacionales el certificado debe ser emitido por un organismo oficial acreditado por el país de origen.
Tolerancias	En las dimensiones generales de +/- 10%.	

Perspectiva del artículo

Imágenes representativas y no indican diseño específico.

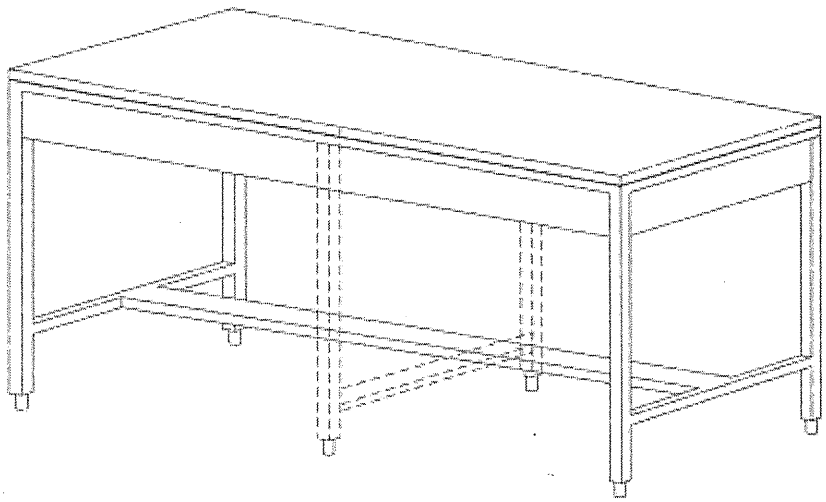

ANEXOS
DIVISION DE CONTRATOS

SIN TEXTO

TIPO DE UNIDAD	CLAVE IMSS	DESCRIPCIÓN
UNIDADES MÉDICAS	**519.630.5454**	**MESA PARA COMPUTADORA CON ESTRUCTURA TUBULAR**

ESPECIALIDAD	MOBILIARIO DE SALAS DE ESPERA, ALMACENES, LAVANDERÍA Y AUDITORIOS.
AREAS O LOCALES	ÁREA DE COMPUTADORA.
MOVIMIENTOS Y/O SISTEMAS	NO APLICA.
DIMENSIONES GENERALES	FRENTE 100 cm, PROFUNDIDAD 50 cm, ALTURA: 140 cm.
CAPACIDAD DE CARGA	50 Kg.
DESCRIPCIÓN TÉCNICA:	1. ESTRUCTURA TUBULAR, EN TUBO DE LÁMINA DE ACERO. 2. ENTREPAÑOS FABRICADOS DE FIBRA DE MADERA AGLOMERADA DE MEDIA DENSIDAD DE 19 mm (3/4") DE ESPESOR Y LAMINADO PLÁSTICO DE 0.8 mm DE ESPESOR, PARA MONITOR, CPU, IMPRESORA, TABLILLA DE USO DE MOUSE Y PORTATECLADO RETRACTIL A BASE DE CORREDERAS EMBALINADAS, PREPRACIONES PARA EL PASO DE CABLES. 3. ATRIL DESMONTABLE Y PARILLA FABRICADO DE ALAMBRÓN DE ACERO. 4. RUEDAS DE DOBLE HUELLA TIPO YOYO, CON SISTEMA DE FRENADO.
ACABADOS	• ACERO AL CARBONO LÁMINADO EN FRÍO, EN PINTURA HORNEADA MICROPULVERIZADA EPÓXICA, COLOR GRIS FRÍO 2 U (CÓDIGO PANTONE). • TRATAMIENTO INÍFUGO Ó RETARDANTE AL FUEGO Y EVITAR LA EMANACIÓN DE GASES TÓXICOS EN CASO DE COMBUSTIÓN.
NORMAS DE REFERENCIA Y/O CERTIFICADOS	• CRITERIO DE CALIDAD PARA MOBILIARIO IMSS JCC-51 MAYO -1986. • ISO 9001-2008. • NMX-B-028-1998-SCFI, ACERO. • ASTM A 240, ACERO. • NMX-AA-143-SCFI-2008 MANEJO SUSTENTABLE DE BOSQUE.
NOTAS GENERALES	LAS IMÁGENES SON REPRESENTATIVAS Y NO INDICAN DISEÑO ESPECÍFICO.

PERSPECTIVA DEL ARTÍCULO

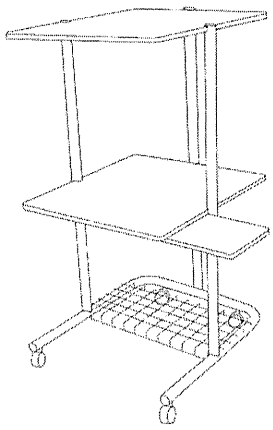

ANEXOS
DIVISION DE CONTRATOS

SIN TEXTO

Tipo de unidad	Clave	Descripción
Unidades médicas	**519.630.5462**	**Mesa para dibujo (Restirador)**

Grupo	Mobiliario de salas de espera, almacenes, lavandería y auditorios	
Áreas o locales de uso	Jefe de conservación, apoyo técnico, cuarto de dibujo.	
Dimensiones generales	Frente 150 cm, profundidad 70 cm, altura 140 cm	
Capacidad de carga	100 kg.	
Descripción técnica	Bastidor	Fabricado con tableros de partículas de densidad media MDP (Medium Density Particleboard) con 18 mm de espesor con una densidad promedio de 620 kg/m3, cantos rectos y moldura perimetral de PVC con 2 mm de espesor.
	Estructura	Fabricada con tubo de lámina de acero al carbono rolado en frío, calibre no. 18 con 32 mm (1 ¼") de diámetro.
	Perilla	Para ajuste de altura.
	Resbalones	De acero ó PVC.
	Tubo	Fabricado en lámina de acero al carbono rolado en frío, calibre no. 18 con 32 mm (1 ¼") de diámetro con rótula interior para giro y tubo telescópico, para ajuste de altura y posiciones.
	Bisagra superior	Metálica.
Acabados	Tableros	Con laminado plástico de alta presión VGP (Vertical General Postforming) con 0.7 mm de espesor y 400 o más ciclos de abrasión por ambas caras.
	Tubo y acero al carbono rolado en frío.	En pintura micropulverizada epóxica horneada.
	Pieza completa	Con tratamiento ignífugo ó retardante al fuego para evitar la emanación de gases tóxicos en caso de combustión.
Selección cromática	Tubo	**PANTONE** Jet black PQ-19-0303 TCX El tono final debe aproximarse al tono propuesto según material.
	Acero al carbono rolado en frío	**PANTONE** PQ-CoolGray 2C El tono final debe aproximarse al tono propuesto según material.
Certificados	De manufactura o Producción	**ISO 9001 Vigente.** Sistema de gestión de calidad.
	Para las normas o certificados solicitados deberán de cumplir con lo siguiente:	Para artículos nacionales el certificado debe ser emitido por un organismo de certificación acreditado por la Entidad Mexicana de Acreditación (EMA). Para artículos internacionales el certificado debe ser emitido por un organismo oficial acreditado por el país de origen.
Tolerancias	En las dimensiones generales de +/- 10%.	

Perspectiva del artículo

Imágenes representativas y no indican diseño específico.

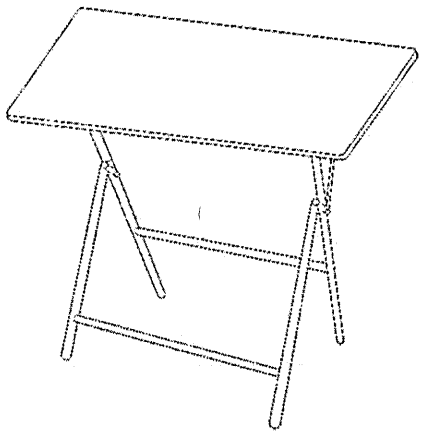

ANEXOS
DIVISION DE CONTRATOS

SIN TEXTO

Tipo de unidad	Clave	Descripción
Unidades médicas	**519.695.1974**	**Pizarrón de 120 cm con tablero de corcho**

Grupo	Mobiliario de salas de espera, almacenes, lavandería y auditorios	
Áreas o locales de uso	Área de computadora	
Dimensiones generales	Frente 120 cm, espesor 3.5 cm, alto 90 cm.	
Capacidad de carga	No aplica	
Descripción técnica	Marco estructural	Fabricado en ángulo de aluminio de 25 x 25 mm (1" x 1") con perforaciones tipo avellanado.
	Base	De aglomerado de madera (MDF) con 6 mm (1/4") de espesor.
	Tablero compuesto por	Laminado de corcho con 4.5 mm de espesor y Laminado de acero rolado en frío calibre no. 18.
	Bastidor	Fabricado en polín de madera de pino de primera con 25 x 25 mm (1" x 1").
	Taquete	De fibra de vidrio.
	Tornillos	De acero rolado en frío cadmizado para fijar ángulo, superficie de trabajo y base MDF al bastidor.
Acabados	Marco estructural	Anodizado natural
	Tablero	Porcelanizado
	Pieza completa	Con tratamiento ignífugo ó retardante al fuego para evitar la emanación de gases tóxicos en caso de combustión.
Certificados	De manufactura o producción	**ISO 9001 Vigente.** Sistema de gestión de calidad.
	Para las normas o certificados solicitados deberán de cumplir con lo siguiente:	Para artículos nacionales el certificado debe ser emitido por un organismo de certificación acreditado por la Entidad Mexicana de Acreditación (EMA). Para artículos internacionales el certificado debe ser emitido por un organismo oficial acreditado por el país de origen.
Tolerancias	En las dimensiones generales de +/- 10%.	

Perspectiva del artículo

Imágenes representativas y no indican diseño específico

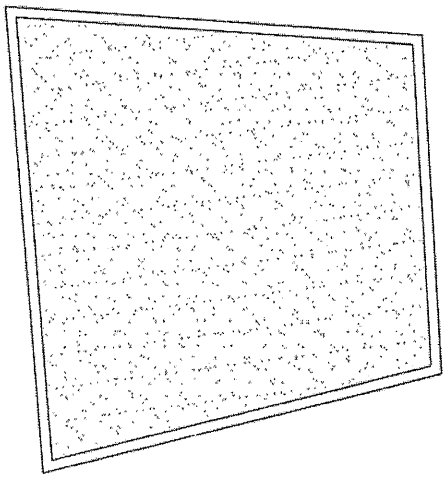

ANEXOS
DIVISION DE CONTRATOS

SIN TEXTO

Tipo de unidad	Clave IMSS	Descripción
Unidades médicas	**519.695.1987**	**Pizarrón de 120 cm magnético de pared**

Grupo	Mobiliario de Salas de Espera, Almacenes, Lavandería y Auditorios.	
Áreas o Locales de Uso	Diversos	
Dimensiones generales	Frente 120 cm, Espesor 5 cm, Altura 90 cm.	
Capacidad de carga	No aplica	
Descripción técnica	Marco estructural	Fabricado en perfil de aluminio con 3 mm de espesor, incluye accesorios necesarios para su fijación al muro.
	Tablero	Formado por base de fibra de madera de densidad media (MDF) con 6 mm de espesor y área de trabajo fabricada de lámina de acero porcelanizado.
	Elemento de soporte para marcador	Fabricado en aluminio.
Acabados	Marco estructural y elemento para soporte para marcador	Anodizados natural mate.
	Tablero	Esmaltado
	Pieza completa	Con tratamiento ignífugo ó retardante al fuego para evitar la emanación de gases tóxicos en caso de combustión.
Selección cromática	Tablero	**PANTONE** Bright White PQ-11-0601TCX El tono final deberá aproximarse con el tono propuesto según material.
Sistema de ensamble	Acero rolado en frío	Por punto y por arco eléctrico con soldadura tipo MIG.
Certificados	De manufactura o producción.	**ISO 9001 Vigente,** Sistema de gestión de calidad;
		ISO 14001 Vigente, Sistema de gestión ambiental;
	Para las normas o certificados solicitados deberán de cumplir con lo siguiente:	Para artículos nacionales el certificado debe ser emitido por un organismo de certificación acreditado por la Entidad Mexicana de Acreditación (EMA).
		Para artículos internacionales el certificado debe ser emitido por un organismo oficial acreditado por el país de origen.
Tolerancias	En las dimensiones generales de +/- 2%.	

Perspectiva del artículo

Imágenes representativas y no indican diseño específico.

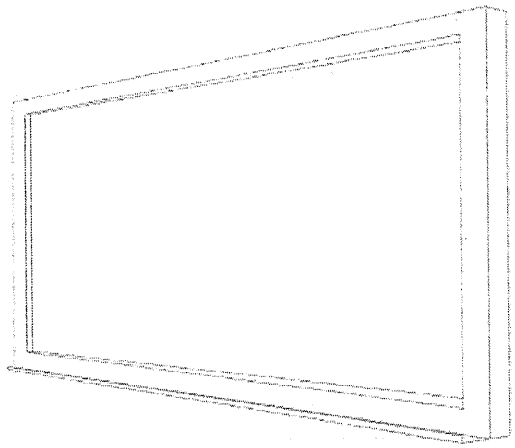

ANEXOS
DIVISION DE CONTRATOS

SIN TEXTO

Tipo de unidad	Clave IMSS	Descripción
Unidades Médicas	**519.695.2004**	**Pizarrón de 150 cm magnético de Pared**

Grupo	Mobiliario de Salas de Espera, Almacenes, Lavandería y Auditorios.	
Áreas o Locales de Uso	Diversos	
Dimensiones generales	Frente 150 cm, Espesor 5 cm, Altura 90 cm.	
Capacidad de carga	No aplica	
Descripción técnica	Marco estructural	Fabricado en perfil de aluminio con 3 mm de espesor, incluye accesorios necesarios para su fijación al muro.
	Tablero	Formado por base de fibra de madera de densidad media (MDF) con 6 mm de espesor y área de trabajo fabricada de lámina de acero porcelanizado.
	Elemento de soporte para marcador	Fabricado en aluminio.
Acabados	Marco estructural y elemento para soporte para marcador	Anodizados natural mate.
	Tablero	Esmaltado
	Pieza completa	Con tratamiento ignífugo ó retardante al fuego para evitar la emanación de gases tóxicos en caso de combustión.
Selección cromática	Tablero	**PANTONE** Bright White PQ-11-0601TCX El tono final deberá aproximarse con el tono propuesto según material.
Sistema de ensamble	Acero rolado en frío	Por punto y por arco eléctrico con soldadura tipo MIG.
Certificados	De manufactura o producción,	**ISO 9001 Vigente,** Sistema de gestión de calidad;
		ISO 14001 Vigente, Sistema de gestión ambiental;
	Para las normas o certificados solicitados deberán de cumplir con lo siguiente:	Para artículos nacionales el certificado debe ser emitido por un organismo de certificación acreditado por la Entidad Mexicana de Acreditación (EMA). Para artículos internacionales el certificado debe ser emitido por un organismo oficial acreditado por el país de origen.
Tolerancias	En las dimensiones generales de +/- 2%.	

Perspectiva del artículo

Imágenes representativas y no indican diseño especifico.

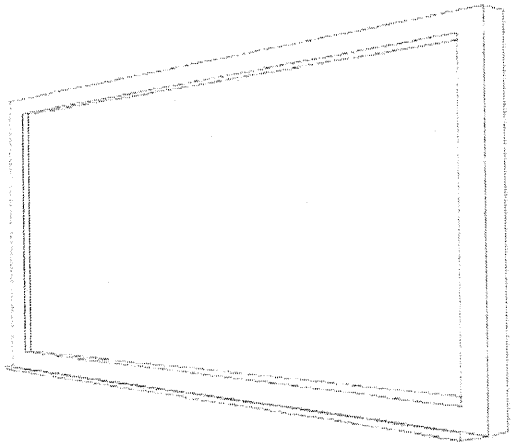

ANEXOS
DIVISION DE CONTRATOS

SIN TEXTO

Tipo de unidad	Clave IMSS	Descripción
Unidades Médicas	**519.695.2013**	**Pizarrón de 180 cm magnético de Pared**

Grupo	Mobiliario de Salas de Espera, Almacenes, Lavandería y Auditorios.	
Áreas o Locales de Uso	Diversos	
Dimensiones generales	Frente 180 cm, Espesor 5 cm, Altura 90 cm.	
Capacidad de carga	No aplica	
Descripción técnica	Marco estructural	Fabricado en perfil de aluminio con 3 mm de espesor, incluye accesorios necesarios para su fijación al muro.
	Tablero	Formado por base de fibra de madera de densidad media (MDF) con 6 mm de espesor y área de trabajo fabricada de lámina de acero porcelanizado.
	Elemento de soporte para marcador	Fabricado en aluminio.
Acabados	Marco estructural y elemento para soporte para marcador	Anodizados natural mate.
	Tablero	Esmaltado
	Pieza completa	Con tratamiento ignífugo ó retardante al fuego para evitar la emanación de gases tóxicos en caso de combustión.
Selección cromática	Tablero	**PANTONE** Bright White PQ-11-0601TCX El tono final deberá aproximarse al tono propuesto según material.
Sistema de ensamble	Acero rolado en frío	Por punto y por arco eléctrico con soldadura tipo MIG.
Certificados	De manufactura o producción.	**ISO 9001 Vigente,** Sistema de gestión de calidad;
		ISO 14001 Vigente, Sistema de gestión ambiental;
	Para las normas o certificados solicitados deberán de cumplir con lo siguiente:	Para artículos nacionales el certificado debe ser emitido por un organismo de certificación acreditado por la Entidad Mexicana de Acreditación (EMA).
		Para artículos internacionales el certificado debe ser emitido por un organismo oficial acreditado por el país de origen.
Tolerancias	En las dimensiones generales de +/- 2%.	

Perspectiva del artículo

Imágenes representativas y no indican diseño específico.

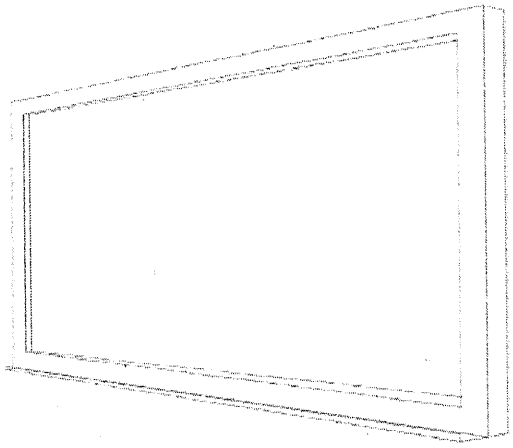

ANEXOS

DIVISION DE CONTRATOS

SIN TEXTO

Tipo de unidad	Clave	Descripción
Unidades médicas	**519.810.0363**	**Silla infantil preescolar**

Grupo	Mobiliario de salas de espera, almacenes, lavandería y auditorios	
Áreas o locales de uso	Ludoteca en hospitalización pediátrica, guarderías	
Dimensiones generales	Frente 40 cm, fondo 35 cm, altura 55 cm	
Capacidad de carga	50 kg.	
Descripción técnica	Cuerpo de asiento y respaldo	Fabricados en polipropileno de alta resistencia con ventilas en respaldo.
	Patas	Fabricacdas en polipropileno de alta resistencia.
Acabados	Pieza completa	Con pintura en polvo electrostática híbrida con texturizado fino semi-mate.
Selección cromática	Pieza completa	**PANTONE** Process Yellow C El tono final debe aproximarse al tono propuesto según material.
		PANTONE Red Dahlia 19-1555TCX El tono final debe aproximarse al tono propuesto según material.
		PANTONE Sharp Green PQ-|3-0535TCX El tono final debe aproximarse al tono propuesto según material.
		PANTONE Tangerine Tango PQ-17-1463TCX El tono final debe aproximarse al tono propuesto según material.
		PANTONE Pink Yarrow PQ-17-2034TCX El tono final debe aproximarse al tono propuesto según material.
		PANTONE Purple Sapphire PQ-18-3540TCX El tono final debe aproximarse al tono propuesto según material.
		PANTONE Victoria Blue PQ-18-4148TCX El tono final debe aproximarse al tono propuesto según material.
		PANTONE Blue Curacao PQ-15-4825TCX El tono final debe aproximarse al tono propuesto según material.
Sistema de ensamble	Polipropileno de alta resitencia	Maquinado para un ensamble perfecto con deobleces en radios y ángulos bien alineadossin deformaciones, cavidades, huecos ni formas en bajo relieve para su correcto funcionamiento y durabilidad.
Certificados	De manufactura o producción	**ISO 9001 Vigente,** Sistema de gestión de calidad
	Para las normas o certificados solicitados deberán de cumplir con lo siguiente:	Para artículos nacionales el certificado debe ser emitido por un organismo de certificación acreditado por la Entidad Mexicana de Acreditación (EMA). Para artículos internacionales el certificado debe ser emitido por un organismo oficial acreditado por el país de origen.
Tolerancias	En las dimensiones generales de +/- 10%	

ANEXOS
DIVISION DE CONTRATOS

Tipo de unidad	Clave	Descripción
Unidades médicas	**519.810.0363**	**Silla infantil preescolar**

Perspectiva del artículo
Imágenes representativas y no indican diseño específico

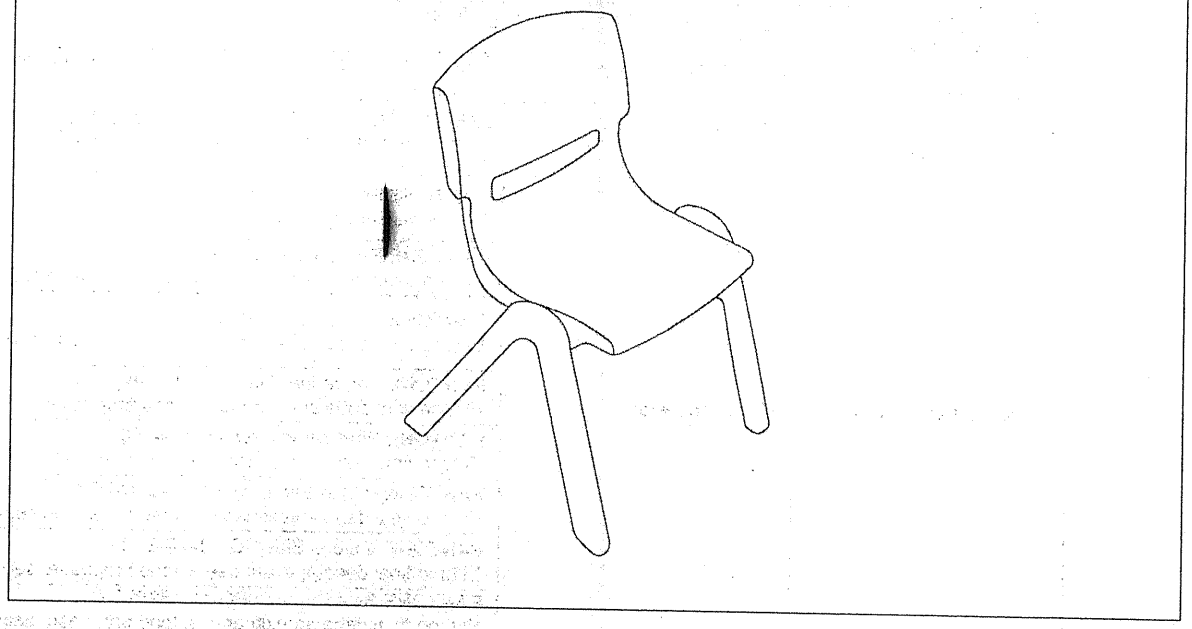

Tipo de unidad	Clave	Descripción
Unidades médicas	**519.810.0378**	**Silla infantil maternal**

Grupo	Mobiliario de salas de espera, almacenes, lavandería y auditorios	
Áreas o locales de uso	Ludoteca en hospitalización pediátrica, guarderías	
Dimensiones generales	Frente 30 cm, fondo 30 cm, altura 50 cm	
Capacidad de carga	50 kg.	
Descripción técnica	Cuerpo de asiento y respaldo	Fabricados en polipropileno de alta resistencia con ventilas en respaldo.
	Patas	Fabricacdas en polipropileno de alta resistencia.
Acabados	Pieza completa	Con pintura en polvo electrostática híbrida con texturizado fino semi-mate.
Selección cromática	Pieza completa	**PANTONE** Process Yellow C El tono final debe aproximarse al tono propuesto según material.
		PANTONE Red Dahlia 19-1555TCX El tono final debe aproximarse al tono propuesto según material.
		PANTONE Sharp Green PQ-|3-0535TCX El tono final debe aproximarse al tono propuesto según material.
		PANTONE Tangerine Tango PQ-17-1463TCX El tono final debe aproximarse al tono propuesto según material.
		PANTONE Pink Yarrow PQ-17-2034TCX El tono final debe aproximarse al tono propuesto según material.
		PANTONE Purple Sapphire PQ-18-3540TCX El tono final debe aproximarse al tono propuesto según material.
		PANTONE Victoria Blue PQ-18-4148TCX El tono final debe aproximarse al tono propuesto según material.
		PANTONE Blue Curacao PQ-15-4825TCX El tono final debe aproximarse al tono propuesto según material.
Sistema de ensamble	Polipropileno de alta resitencia	Maquinado para un ensamble perfecto con deobleces en radios y ángulos bien alineadossin deformaciones, cavidades, huecos ni formas en bajo relieve para su correcto funcionamiento y durabilidad.
Certificados	De manufactura o producción	**ISO 9001 Vigente,** Sistema de gestión de calidad
	Para las normas o certificados solicitados deberán de cumplir con lo siguiente:	Para artículos nacionales el certificado debe ser emitido por un organismo de certificación acreditado por la Entidad Mexicana de Acreditación (EMA). Para artículos internacionales el certificado debe ser emitido por un organismo oficial acreditado por el país de origen.
Tolerancias	En las dimensiones generales de +/- 10%	

ANEXOS
DIVISION DE CONTRATOS

Tipo de unidad	Clave	Descripción
Unidades médicas	**519.810.0378**	**Silla infantil maternal**

Perspectiva del artículo

Imágenes representativas y no indican diseño específico

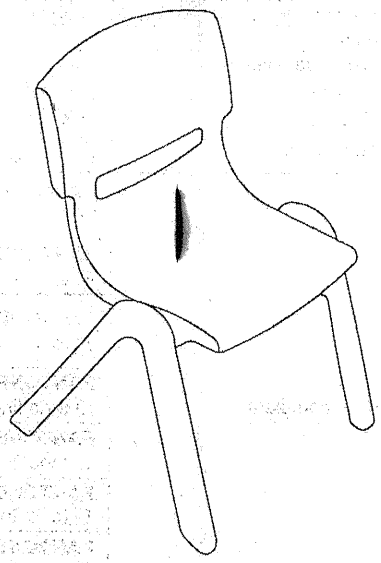

Tipo de unidad	Clave IMSS	Descripción
Unidades Médicas	**519.810.0381**	**Silla tipo bouncer con estructura de trineo**

Grupo	Mobiliario de Salas de espera, Almacenes, Lavandería y Auditorios.	
Áreas o Locales de Uso	Rehidratación.	
Movimientos / sistemas	4 diferentes posiciones.	
Dimensiones Generales	Ancho 45 cm, Largo 60 cm y Altura 55 cm.	
Capacidad de Carga	20 kg.	
Descripción Técnica	Canastilla integral	Fabricada en poliprolieno de alta resistencia, con piecera y charola para ajuste posicional.
		Compuesta por respaldo con abertura para sujetarse con la mano y preparaciones para unirse al balancín tipo trineo.
	Colchoneta	Removible con relleno de guata 100% algodón.
	Estructura de trineo	Fabricada en lámina de acero rolada en frío con soportes de goma para estabilizar la canastilla.
	Cinturón de seguridad	De 5 puntos ajustable.
	Accesorios	Asa porta juguetes.
		Charola con aditamentos para colocar vaso o mamila.
		Dispositivo vibratorio opcional.
Acabados	Colchoneta	Forrada con tela 100% algodón.
	Lámina de acero rolado en frío	Con pintura en polvo electroestática híbrida con texturizado fino semi-mate.
	Pieza completa	Con tratamiento ignífugo ó retardante al fuego para evitar la emanación de gases tóxicos en caso de combustión.
Selección cromática	Colchoneta y polipropileno	**PANTONE** Blue Curacao PQ-15-4825TCX. El tono final debe aproximarse al tono propuesto según material.
		PANTONE Burgundy 19-1617TPX. El tono final debe aproximarse al tono propuesto según material.
		PANTONE Process Yellow C. El tono final debe aproximarse al tono propuesto según material.
		PANTONE Red 032 C. El tono final debe aproximarse al tono propuesto según material.
		PANTONE Pink Yarrow PQ-17-2034TCX. El tono final debe aproximarse al tono propuesto según material.
		PANTONE Tangerine Tango PQ-17-1463TCX. El tono final debe aproximarse al tono propuesto según material.
		Estampado infantil a elección del Instituto en licitación.
	Lámina de acero rolado en frío	**PANTONE** Antique White PQ-11-0105TCX. El tono final debe aproximarse al tono propuesto según material.
		PANTONE PQ-Cool Gray 2C. El tono final debe aproximarse al tono propuesto según material.
Sistema de ensamble	Lámina de acero rolado en frío	Por punto y por arco eléctrico a base de soldadura MIG.
	Polipropileno	A base de tornillería semi-oculta.
Certificados	De manufactura o producción	**ISO 9001- Vigente.** Sistema de gestión de calidad.
	Para las normas o certificados solicitados deberán de cumplir con lo siguiente:	Para artículos nacionales el certificado debe ser emitido por un organismo de certificación acreditado por la Entidad Mexicana de Acreditación (EMA). Para artículos internacionales el certificado debe ser emitido por un organismo oficial acreditado por el país de origen.
Tolerancias	En las dimensiones generales de +/- 10%.	

ANEXOS
DIVISION DE CONTRATOS

Tipo de unidad	Clave IMSS	Descripción
Unidades Médicas	**519.810.0381**	**Silla tipo bouncer con estructura de trineo**

Perspectiva del artículo
Imágenes representativas y no indican diseño específico.

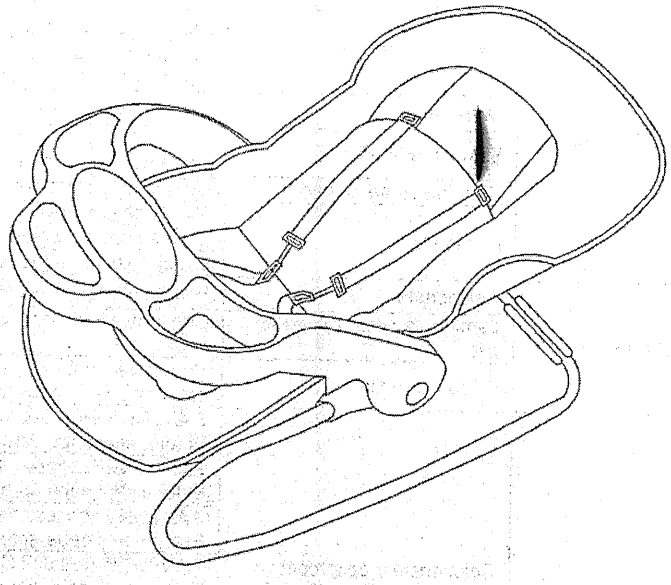

Tipo de unidad	Clave IMSS	Descripción
Unidades médicas	**519.810.0393**	**Silla para aula**

Grupo	Mobiliario de salas de espera, almacenes, lavandería y auditorios	
Áreas o locales de uso	No aplica	
Dimensiones generales	Frente 60 cm, fondo 75 cm, altura 75 cm	
Capacidad de carga	150 kg.	
Descripción técnica	Asiento y respaldo	Fabricados en dos piezas, en polipropileno inyectado de alto impacto, con espesor de pared de 4 mm, con diseño anatómico y moldura perimetral en forma de engargolado.
	Estructura, soporte de la paleta y base de trineo	Con diseño boleado en todo su desarrollo fabricado en barra de acero 1018 de 12.7 mm (1/2") de diámetro con refuerzos transversales.
	Paleta de apoyo	Fabricada en madera contrachapada (triplay) de pino de primera de 19 mm (3/4") de espesor.
	Canastilla para guarda	Diseñada en forma de charola, el contorno fabricado en alambrón de acero de 6.3 mm (1/4") de diámetro.
Acabados	Polipropileno	Rugoso con tratamiento antiestático
	Acero al carbono rolado en frío	Con pintura en polvo electroestática híbrida con texturizado fino semi-mate.
	Acero inoxidable, AISI 304	En pulido P3.
	Pieza completa	Con tratamiento ignífugo ó retardante al fuego para evitar la emanación de gases tóxicos en caso de combustión.
Selección cromática	Pieza completa	**PANTONE** Jet Black PQ-19-0303TCX El tono final debe aproximarse al tono propuesto según material.
Certificados	De manufactura o Producción	**ISO 9001 Vigente.** Sistema de gestión de calidad.
	Para las normas o certificados solicitados deberán de cumplir con lo siguiente:	Para artículos nacionales el certificado debe ser emitido por un organismo de certificación acreditado por la Entidad Mexicana de Acreditación (EMA). Para artículos internacionales el certificado debe ser emitido por un organismo oficial acreditado por el país de origen.
Tolerancias	En las dimensiones generales de +/- 10%.	

ANEXOS
DIVISION DE CONTRATOS

Tipo de unidad	Clave IMSS	Descripción
Unidades médicas	**519.810.0393**	**Silla para aula**

Perspectiva del artículo
Imágenes representativas y no indican diseño específico

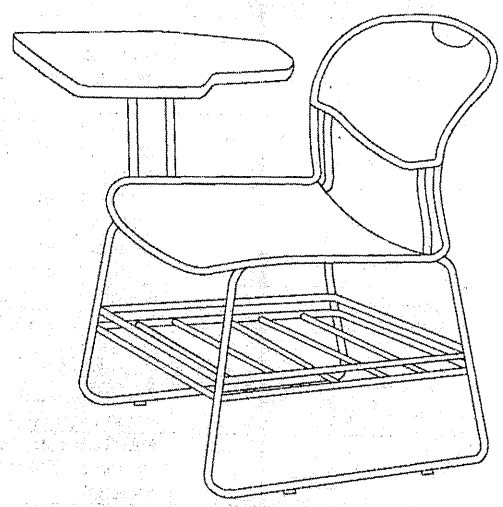

TIPO DE UNIDAD	CLAVE IMSS	DESCRIPCIÓN
UNIDADES MÉDICAS	**519.824.0504**	**SILLÓN ACOJINABLE RECLINABLE**

ESPECIALIDAD	MOBILIARIO DE SALAS DE ESPERA, ALMACENES, LAVANDERÍA Y AUDITORIOS.
AREAS O LOCALES	DESCANSO DE MÉDICOS, QUIMIOTERAPIA, HEMODIALISIS, AFÉRESIS.
MOVIMIENTOS Y/O SISTEMAS	SISTEMA MECÁNICO DE PALANCAS PARA ACCIONAR EL MOVIMIENTO RECLINABLE DEL RESPALDO Y EL MOVIMIENTO DE EXTENSIÓN PARA PIES.
DIMENSIONES GENERALES	LARGO 75 cm, ANCHO 75 cm, ALTO 111 cm.
CAPACIDAD DE CARGA	150 Kg.
DESCRIPCIÓN TÉCNICA:	1. SILLÓN RECLINABLE, CON ESTRUCTURA INTERNA DE MADERA DE PINO DE PRIMERA, CON SOPORTE DE PIES DE EXTENSIÓN, CON ACOJINAMIENTO EN RESPALDO Y ASIENTO, EN ESPUMA DE POLIURETANO INYECTADO DE 45 Kg/ cm^3 DE DENSIDAD. 2. TAPIZADO EN TELA. 3. REGATONES AJUASTABLES.
ACABADOS	• TELA, COLOR VERDE. • TRATAMIENTO INÍFUGO Ó RETARDANTE AL FUEGO Y EVITAR LA EMANACIÓN DE GASES TÓXICOS EN CASO DE COMBUSTIÓN.
NORMAS DE REFERENCIA Y/O CERTIFICADOS	• CRITERIO DE CALIDAD PARA MOBILIARIO IMSS JCC-51 MAYO -1986. • ISO 9001-2008. • ASTM D 3574 PROPIEDADES DE LA ESPUMA DE POLIURETANO. • NMX-AA-143-SCFI-2008 MANEJO SUSTENTABLE DE BOSQUE.
NOTAS GENERALES	LAS IMÁGENES SON REPRESENTATIVAS Y NO INDICAN DISEÑO ESPECÍFICO.

PERSPECTIVA DEL ARTÍCULO

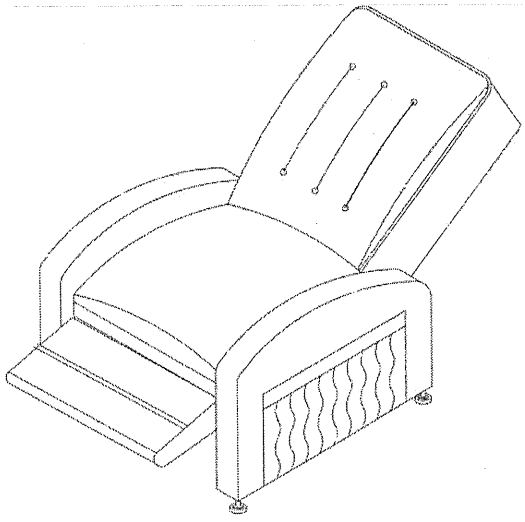

ANEXOS
DIVISION DE CONTRATOS

SIN TEXTO

Tipo de unidad	Clave IMSS	Descripción
Unidades Médicas	**519.865.0105**	**Tablero de Corcho 120 cm**

Grupo	Mobiliario de Salas de Espera, Almacenes, Lavandería y Auditorios.	
Áreas o locales de Uso	Sala de juntas	
Dimensiones generales	Frente 120 cm, Espesor 2 cm, Altura 90 cm.	
Capacidad de carga	No aplica	
Descripción técnica	Cuerpo	De madera machimbrada (triplay) con 12 mm de espesor.
		De lámina de corcho de 5 mm de espesor.
	Marco	De aluminio, con preparación y herrajes para su fijación a muro.
Acabados	Aluminio	Anodizado natural mate.
	Pieza completa	Con tratamiento ignífugo o retardante al fuego para evitar la emanación de gases tóxicos en caso de combustión.
Certificados	De manufactura o producción	**ISO 9001 Vigente.** Sistema de gestión de calidad.
		ISO 14001 Vigente. Sistema de gestión ambiental.
	Para las normas o certificados solicitados deberán de cumplir con lo siguiente:	Para artículos nacionales el certificado debe ser emitido por un organismo de certificación acreditado por la Entidad Mexicana de Acreditación (EMA). Para artículos internacionales el certificado debe ser emitido por un organismo oficial acreditado por el país de origen.
Tolerancias	En las dimensiones generales de +/- 10%.	

Perspectiva del Artículo

Imágenes representativas y no indican diseño específico.

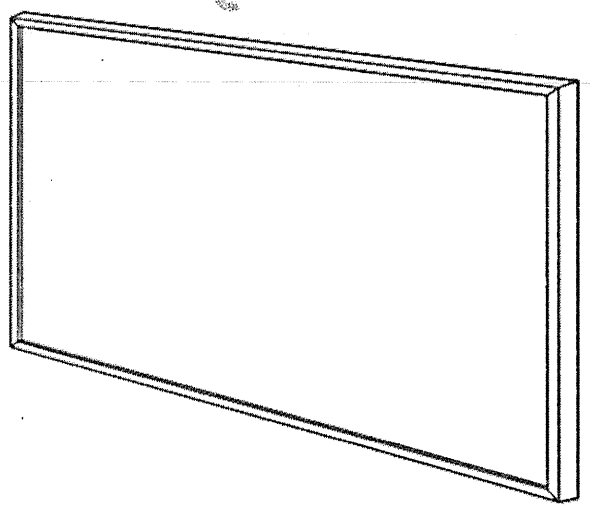

ANEXOS
DIVISION DE CONTRATOS

SIN TEXTO

Tipo de unidad	Clave IMSS	Descripción
Unidades Médicas	**519.865.0114**	**Tablero de Corcho 150 cm**

Grupo	Mobiliario de Salas de Espera, Almacenes, Lavandería y Auditorios.	
Áreas o locales de Uso	Sala de juntas	
Dimensiones generales	Frente 150 cm, Espesor 2 cm, Altura 90 cm.	
Capacidad de carga	No aplica	
Descripción técnica	Cuerpo	De madera machimbrada (triplay) con 12 mm de espesor.
		De lámina de corcho de 5 mm de espesor.
	Marco	De aluminio, con preparación y herrajes para su fijación a muro.
Acabados	Aluminio	Anodizado natural mate.
	Pieza completa	Con tratamiento ignífugo ó retardante al fuego para evitar la emanación de gases tóxicos en caso de combustión.
Certificados	De manufactura o producción	**ISO 9001 Vigente.** Sistema de gestión de calidad.
	Para las normas o certificados solicitados deberán de cumplir con lo siguiente:	Para artículos nacionales el certificado debe ser emitido por un organismo de certificación acreditado por la Entidad Mexicana de Acreditación (EMA). Para artículos internacionales el certificado debe ser emitido por un organismo oficial acreditado por el país de origen.
Tolerancias	En las dimensiones generales de +/- 10%.	

Perspectiva del Artículo

Imágenes representativas y no indican diseño específico.

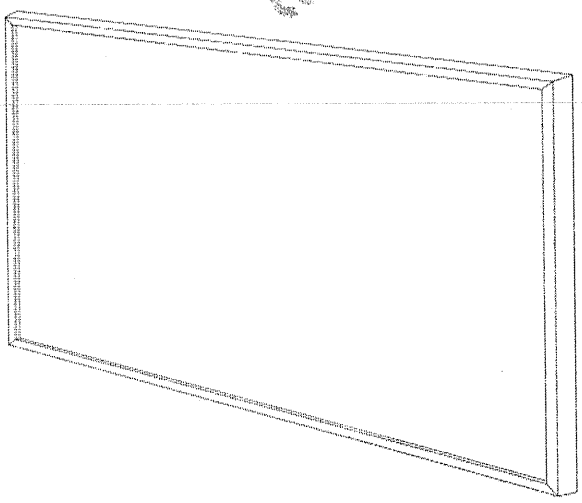

ANEXOS
DIVISION DE CONTRATOS

SIN TEXTO

Tipo de unidad	Clave IMSS	Descripción
Unidades Médicas	**519.873.0141**	**Tarima para estibar mercancía**

Grupo	Mobiliario de salas de espera, almacenes, lavandería y auditorios	
Áreas o Locales de uso	Estiba, Guarda de Ropa Limpia, Almacén y Estiba	
Dimensiones generales	Frente 120 cm, Fondo 120 cm, Altura 15 cm.	
Capacidad de carga	250 kg.	
Descripción Técnica:	Pieza completa	Construida con 12 tablas de madera de pino de segunda de 120x15x2.5 cm, 6 en la parte superior y 6 en la parte inferior, 108 clavos, tornillos de 5.8 cm de largo, 8 chaflanes de 45 x 2 cm en ambos lados de las entradas, 3 polines de pino de segunda de 120 x 5 x 10 cm.
Acabados	Pieza completa	Con tratamiento ignífugo ó retardante al fuego para evitar la emanación de gases tóxicos en caso de combustión.
Certificados	De manufactura o Producción	**ISO 9001- Vigente.** Sistema de gestión de calidad.
	Para las normas o certificados solicitados deberán de cumplir con lo siguiente:	Para artículos nacionales el certificado debe ser emitido por un organismo de certificación acreditado por la Entidad Mexicana de Acreditación (EMA). Para articulos internacionales el certificado debe ser emitido por un organismo oficial acreditado por el país de origen.
Tolerancias	En las dimensiones generales de +/- 10%.	

Perspectiva del artículo

Imágenes representativas y no indican diseño específico.

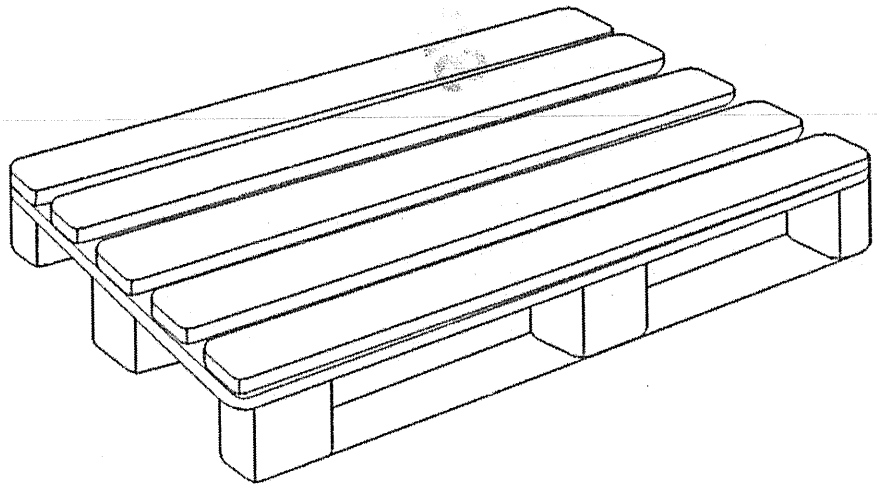

ANEXOS
DIVISION DE CONTRATOS

SIN TEXTO

Tipo de unidad	Clave	Descripción
Unidades médicas	**519.873.0151**	**Tarima plástica para patín hidráulico**

Grupo	Mobiliario de salas de espera, almacenes, lavandería y auditorios	
Áreas o locales de uso	Estiba, guarda de ropa limpia, almacén de detergentes	
Dimensiones generales	Frente 120 cm, fondo 100 cm, altura 15 cm.	
Capacidad de carga	250 kg.	
Descripción técnica:	Tarima	Fabricada en polipropileno, tipo estibable.
	Plataforma	Tipo cerrada.
Acabados	Pieza completa	Con tratamiento ignífugo ó retardante al fuego para evitar la emanación de gases tóxicos en caso de combustión.
Certificados	De manufactura o producción,	**ISO 9001 Vigente,** Sistema de gestión de calidad;
	Para las normas o certificados solicitados deberán de cumplir con lo siguiente:	Para artículos nacionales el certificado debe ser emitido por un organismo de certificación acreditado por la Entidad Mexicana de Acreditación (EMA). Para artículos internacionales el certificado debe ser emitido por un organismo oficial acreditado por el país de origen.
Tolerancias	En las dimensiones generales de +/- 10%	

Perspectiva del artículo

Imágenes representativas y no indican diseño específico.

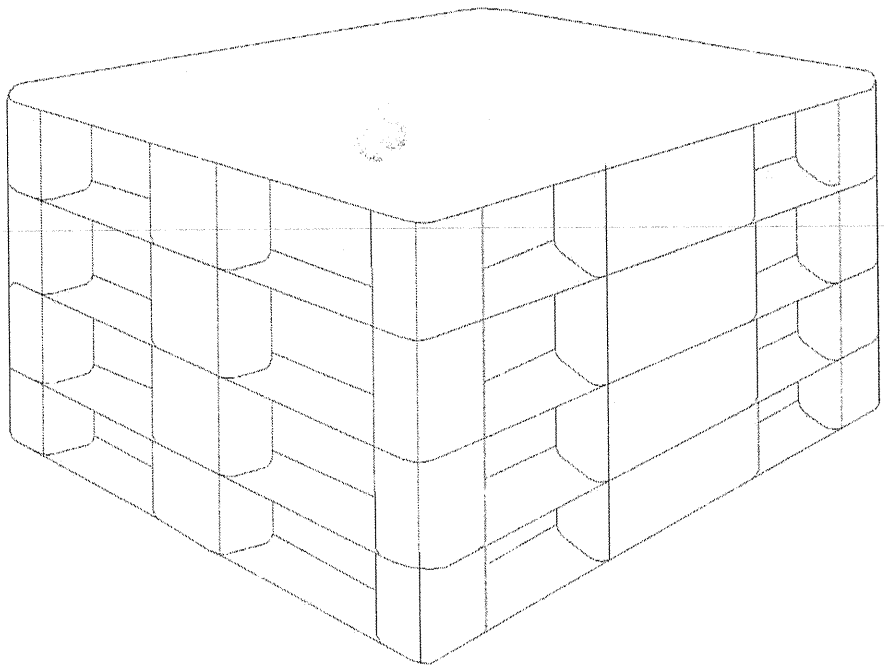

ANEXOS
DIVISION DE CONTRATOS

SIN TEXTO

Tipo de Unidad	Clave IMSS	Descripción
Unidades Médicas	**517.013.0087**	**Alacena alta de 90 cm**

Grupo	Mobiliario para Nutrición y Dietética (cocina y comedor).	
Areas o Locales de Uso	Diversos	
Dimensiones Generales	Frente 90 cm, Fondo 28 cm, Altura 60 cm.	
Capacidad de Carga	80 kg.	
Descripción Técnica	Cuerpo	Fabricado de lámina de acero al carbono rolado en frío, calibre No. 20 (con perforaciones en el respaldo para su fijación a muro).
	Entrepaños	Fabricados de lámina de acero al carbono rolado en frío calibre No. 20.
	Puerta	Fabricada de tambor abatible de lámina de acero al carbono rolado en frío, calibre No. 20 con cierre de resbalón, con jaladera integrada (parte inferior).
		Moldura corrida fabricada en acero inoxidable, AISI 304, calibre No. 20.
		Bisagra oculta de resorte con muelle para puertas.
		Refuerzo para su fijación fabricado de lámina de acero al carbono rolado en frío, calibre No.16.
Acabados	Acero al carbono rolado en frío	En pintura micro pulverizada epóxica horneada.
	Acero inoxidable, AISI 304	Pulido sanitario.
	Moldura de puerta	Pulido
Selección Cromática	Acero al carbono rolado en frío	**PANTONE** PQ-CoolGray2C El tono final debe aproximarse al tono propuesto según material.
Sistema de ensamble	Acero al carbono rolado en frío	Por punto y por arco eléctrico a base de soldadura MIG
	Acero inoxidable	A base de soldadura TIG (Argón con aporte de acero inoxidable tipo 308 "i" de 3/8")
Certificados	De manufactura o producción,	**ISO 9001 Vigente,** Sistema de gestión de calidad;
	Para las normas o certificados solicitados deberán de cumplir con lo siguiente:	Para artículos nacionales el certificado debe ser emitido por un organismo de certificación acreditado por la Entidad Mexicana de Acreditación (EMA).
		Para artículos internacionales el certificado debe ser emitido por un organismo oficial acreditado por el país de origen.
Tolerancias	En las dimensiones generales de +/- 10%	

Perspectiva del artículo

Imágenes representativas y no indican diseño específico.

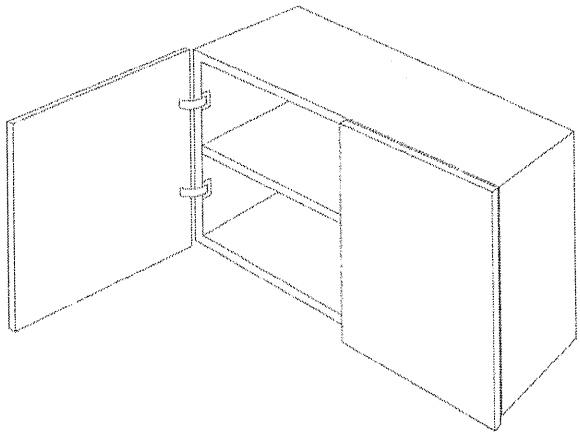

ANEXOS

DIVISION DE CONTRATOS

SIN TEXTO

TIPO DE UNIDAD	CLAVE IMSS	DESCRIPCIÓN
UNIDADES MÉDICAS	**517.063.0136**	**ANAQUEL PARA OLLAS**

ESPECIALIDAD	MOBILIARIO PARA NUTRICIÓN Y DIETÉTICA (COCINA Y COMEDOR).
AREAS O LOCALES	NUTRICIÓN Y DIETETICA.
MOVIMIENTOS Y/O SISTEMAS	NO APLICA
DIMENSIONES GENERALES	FRENTE 90 cm, FONDO 60 cm, ALTURA 180 cm.
CAPACIDAD DE CARGA	150 Kg.
DESCRIPCIÓN TÉCNICA:	1. ENTREPAÑOS FORMADOS POR CANALETAS DE LÁMINA DE ACERO INOXIDABLE, CALIBRE No. 16 TIPO MARIMBA. 2. PERFIL DE ACERO INOXIDABLE CALIBRE No.16 EN FORMA DE CANAL. 3. POSTES DE ÁNGULO DE ACERO INOXIDABLE CALIBRE No. 16 SOLDADO A ENTREPAÑOS. 4. REGATÓN DE DURALUMINIO DE 38 mm (1 ½") DE DIÁMETRO, CON ALTURA ALUSTABLE Y ACABADO ANTIDERRAPANTE.
ACABADOS	• SISTEMA DE ENSAMBLE A BASE DE SOLDADURA DE ARCO ELÉCTRICO. • ACERO INOXIDABLE, AISI 304, PULIDO SANITARIO.
NORMAS DE REFERENCIA Y/O CERTIFICADOS	• CRITERIO DE CALIDAD PARA MOBILIARIO IMSS JCC-51 MAYO -1986. • ISO 9001-2008. • NMX-B-028-1998-SCFI, ACERO. • ASTM A 240, ACERO.
NOTAS GENERALES	LAS IMÁGENES SON REPRESENTATIVAS Y NO INDICAN DISEÑO ESPECÍFICO.

PERSPECTIVA DEL ARTÍCULO

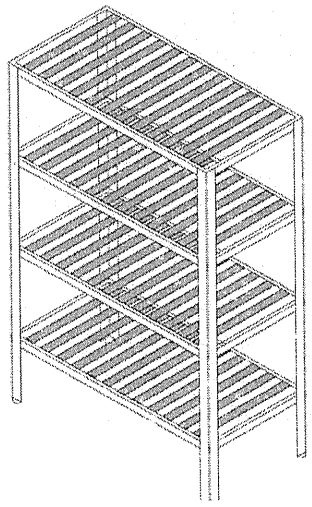

ANEXOS
DIVISION DE CONTRATOS

SIN TEXTO

Tipo de unidad	Clave IMSS	Descripción
Unidades Médicas	**517.186.0073**	**Bote para basura sobre carro patín**

Grupo	Mobiliario para nutrición y dietética (cocina y comedor)	
Áreas o locales de uso	Sala de autopsias (patología postmortem)	
Dimensiones generales	Bote 40 cm de diámetro y 60 cm de altura; carro 40 cm de diámetro y 20 cm de altura.	
Capacidad de Carga	50 kg.	
Descripción Técnica	Bote	Compuesto por:
		Lámina fabricada en acero inoxidable, AISI 304, calibre 16,
		Jaladera fabricada en barra de acero inoxidable, AISI 304, de 12.7 mm (1/2") de diámetro y
		Asa fabricada en lámina de acero inoxidable, AISI 304, calibre 12.
	Carro	Compuesto por:
		Lámina fabricada en acero inoxidable, AISI 304, calibre 16,
		Refuerzo fabricado en lámina de acero inoxidable, AISI 304, calibre 16 en forma de canal y
		Ruedas giratorias para uso semipesado de hule sintético de 76.5 mm (3") de diámetro embaladas.
Acabados	Acero inoxidable, AISI 304	Con pulido P3.
Sistema de ensamble	Acero inoxidable, AISI 304	A base de soldadura TIG (Argón con aporte de acero inoxidable tipo 308 "i" de 3/8").
Certificados	De manufactura o producción,	**ISO 9001 Vigente,** Sistema de gestión de calidad;
	Para las normas o certificados solicitados deberán de cumplir con lo siguiente:	Para artículos nacionales el certificado debe ser emitido por un organismo de certificación acreditado por la Entidad Mexicana de Acreditación (EMA). Para artículos internacionales el certificado debe ser emitido por un organismo oficial acreditado por el país de origen.
Tolerancias	En las dimensiones generales de +/- 10%.	
Perspectiva del artículo		
Imágenes representativas y no indican diseño específico.		

ANEXOS
DIVISION DE CONTRATOS

SIN TEXTO

TIPO DE UNIDAD	CLAVE IMSS	DESCRIPCIÓN
UNIDADES MÉDICAS	**517.256.0204**	**CARRO PARA CHAROLAS EN AUTOSERVICIO**

ESPECIALIDAD	MOBILIARIO PARA NUTRICIÓN Y DIETÉTICA (COCINA Y COMEDOR).
AREAS O LOCALES	ENSAMBLE, DISTRIBUCIÓN DE ALIMENTOS A HOSPITAL, AUTOSERVICIO.
MOVIMIENTOS Y/O SISTEMAS	NO APLICA
DIMENSIONES GENERALES	LARGO 80 cm, ANCHO 50 cm, ALTURA 92 cm.
CAPACIDAD DE CARGA	100 Kg.
DESCRIPCIÓN TÉCNICA:	1. CUBIERTA, DEPÓSITO PARA CUBIERTOS, LATERALES, COSTADOS Y ENVOLVENTE EN GENERAL, EN LÁMINA DE ACERO INOXIDABLE, CALIBRE No. 18. 2. ESTRUCTURA INTERIOR INCLUYENDO REFUERZOS Y TRAVESAÑOS EN LÁMINA DE ACERO, CALIBRE No. 16. 3. RUEDAS LOCAS DE HULE SINTÉTICO COLOR GRIS CON RODAMIENTO EMBALERADO DE 75 mm (3") DE DIÁMETRO TIPO COMERCIAL PESADO COLOR NEGRO.
ACABADOS	• SISTEMA DE ENSAMBLE A BASE DE SOLDADURA DE ARCO ELÉCTRICO. • ACERO AL CARBONO LÁMINADO EN FRÍO, EN PINTURA HORNEADA MICROPULVERIZADA EPÓXICA, COLOR GRIS FRÍO 2 U (CÓDIGO PANTONE). • ACERO INOXIDABLE, AISI 304, PULIDO SANITARIO.
NORMAS DE REFERENCIA Y/O CERTIFICADOS	• CRITERIO DE CALIDAD PARA MOBILIARIO IMSS JCC-51 MAYO -1986. • ISO 9001-2008. • NMX-B-028-1998-SCFI, ACERO. • ASTM A 240, ACERO.
NOTAS GENERALES	LAS IMÁGENES SON REPRESENTATIVAS Y NO INDICAN DISEÑO ESPECÍFICO.

PERSPECTIVA DEL ARTÍCULO

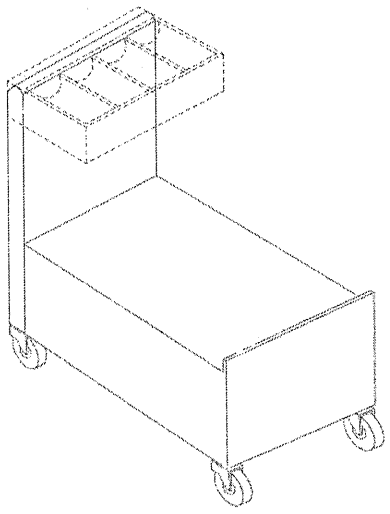

ANEXOS

DIVISION DE CONTRATOS

SIN TEXTO

Tipo de unidad	Clave IMSS	Descripción
Unidades Médicas	**517.256.0213**	**Carro transportador de charolas para alimentos**

Grupo	Mobiliario para nutrición y dietética (cocina y comedor)	
Áreas o locales de uso	Ensamble, distribución de alimentos a hospital	
Dimensiones generales	Largo 135 cm, ancho 60 cm, altura 100 cm	
Capacidad de Carga	100 kg.	
Descripción Técnica	Entrepaños	Fabricados en lámina de acero inoxidable, AISI 304, calibre 18 con ceja perimetral de 30 mm de altura integrada al entrepaño en forma de charola;
	Estructura	Fabricada a base de perfil tubular de lámina de acero inoxidable, AISI 304, calibre 18 con tope de hule macizo de 75 mm (3") de diámetro y huella de 25 mm (1") colocada a los extremos (donas);
	Maneral	Fabricado en tubo de 32 mm (1 ¼") de diámetro de lámina de acero inoxidable, AISI 304, calibre 18, con tope de hule macizo de 75 mm (3") de diámetro y hule de 25 mm (1") colocadas en los extremos (donas);
	Marco perimetral (base)	Fabricado en perfil tubular de acero inoxidable, AISI 304, calibre 18 de 32 x 32 mm (1 ¼" x 1 ¼").
	Refuerzo longitudinal	En forma de canaleta de lámina de acero inoxidable, AISI 304, calibre 18 soldado a entrepaño en su parte inferior;
	Ruedas	Fabricadas en hule macizo natural o sintético de acero, 2 fijas al frente y 2 giratorias en la parte posterior;
	Soporte de maneral	Fabricado en acero inoxidable, AISI 304, calibre 12.
	Tope	Fabricado en hule macizo natural sintético
Acabados	Acero inoxidable, AISI 304	Con pulido P3.
Sistema de ensamble	Acero inoxidable, AISI 304	A base de soldadura TIG (Argón con aporte de acero inoxidable tipo 308 "i" de 3/8")
Certificados	De manufactura o producción,	**ISO 9001-Vigente,** Sistema de gestión de calidad;
	Para las normas o certificados solicitados deberán de cumplir con lo siguiente:	Para artículos nacionales el certificado debe ser emitido por un organismo de certificación acreditado por la Entidad Mexicana de Acreditación (EMA). Para artículos internacionales el certificado debe ser emitido por un organismo oficial acreditado por el país de origen.
Tolerancias	En las dimensiones generales de +/- 10%.	

Perspectiva del artículo

Imágenes representativas y no indican diseño específico.

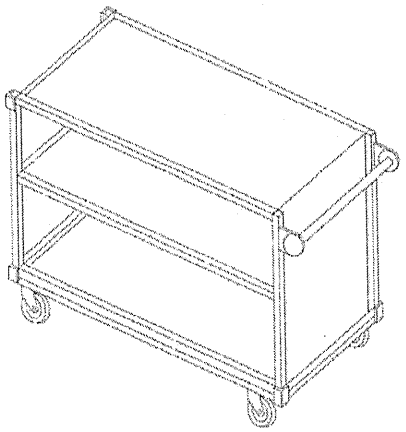

ANEXOS
DIVISION DE CONTRATOS

Tipo de unidad	Clave IMSS	Descripción
Unidades Médicas	517.256.0213	Carro transportador de charolas para alimentos

Tipo de unidad	Clave IMSS	Descripción
Unidades Médicas	**517.256.0226**	**Carro transportador de ollas**

Grupo	Mobiliario para nutrición y dietética (cocina y comedor)	
Áreas o locales de uso	Aderezo final	
Dimensiones generales	Largo 60 cm, ancho 60 cm, altura 90 cm	
Capacidad de Carga	100 kg.	
Descripción Técnica	Cartabón abrazadera	Fabricado en lámina de acero inoxidable, AISI 304, calibre 14, para fijar y reforzar maneral;
	Maneral	Fabricado en tubo de lámina de acero inoxidable, AISI 304, calibre 14 de 32 mm (1 ¼") de diámetro;
	Parachoque	Fabricado en hule sintético;
	Plataforma	Fabricada en lámina de acero inoxidable, AISI 304, calibre 16 con marco perimetral de perfil de lámina de acero inoxidable, AISI 304, calibre 16 con marco perimetral de 8 x 4 cm;
	Ruedas	Fabricadas en hule macizo natural sintético tipo comercial para uso pesado, 2 fijas y 2 giratorias con rodamiento embalerado de 102 mm (4") de diámetro.
Acabados	Acero inoxidable, AISI 304	Con pulido P3.
Selección cromática	Hule sintético	**PANTONE** PQ-Cool Gray 2C. El tono final debe aproximarse al tono propuesto según material..
Sistema de ensamble	Acero inoxidable, AISI 304	A base de soldadura TIG (Argón con aporte de acero inoxidable tipo 308 "i" de 3/8").
Certificados	De manufactura o producción,	**ISO 9001 Vigente,** Sistema de gestión de calidad;
	Para las normas o certificados solicitados deberán de cumplir con lo siguiente:	Para artículos nacionales el certificado debe ser emitido por un organismo de certificación acreditado por la Entidad Mexicana de Acreditación (EMA). Para artículos internacionales el certificado debe ser emitido por un organismo oficial acreditado por el país de origen.
Tolerancias	En las dimensiones generales de +/- 10%.	

Perspectiva del artículo

Imágenes representativas y no indican diseño específico.

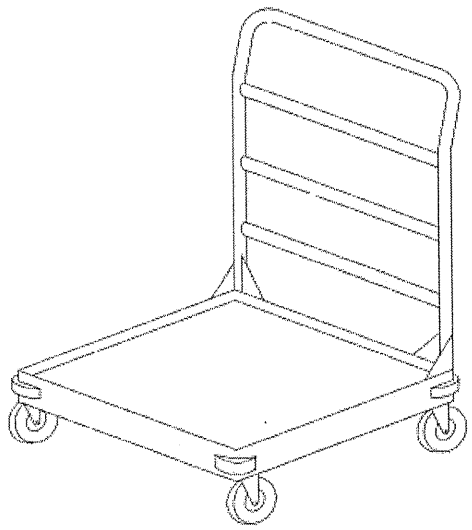

ANEXOS
DIVISION DE CONTRATOS

Tipo de unidad	Clave IMSS	Descripción
Unidades Médicas	**517.256.0226**	**Carro transportador de ollas**

Tipo de unidad	Clave IMSS	Descripción
Unidades Médicas	**517.270.0125**	**Cocineta con parrilla eléctrica derecha y fregadero izquierdo**

Grupo	Mobiliario para nutrición y dietética (cocina y comedor)	
Áreas o locales de uso	Cocineta, actividades de la vida diaria	
Dimensiones generales	Frente 150 cm, fondo 65 cm, altura (a superficie de la cubierta) 90 cm, altura total (respaldo de la cubierta) 100 cm.	
Capacidad de Carga	250 kg.	
Descripción Técnica	Cubierta	Fabricada en lámina de acero inoxidable, AISI 304, calibre 18 con respaldo y fregadero derecho de 40 x 40 x 20 cm de acero inoxidable, AISI 304;
	Estructura	Fabricada en perfil tubular de lámina de acero al carbono rolado en frío, calibre no. 18 de 32 x 32 mm (1 ¼" x 1 ¼");
	Cuerpo	Fabricado en lámina de acero al carbono rolado en frío, calibre 20;
	Puertas	Fabricadas en acero rolado en frío, calibre 18, diseño de tambor con jaladera integrada con moldura de lámina de acero inoxidable, AISI 304, bisagras ocultas de resorte;
	2 parrillas eléctricas	Empotradas en cubierta tipo circular 1500 w, 127 VCA c/u, control de tiempo de encendido individual con cable de alimentación para uso rudo, calibre 12 AWG de 3 conductores con longitud de 150 cm con clavija para 127 VCA tipo polarizada de nylon o baquelita, la parrilla eléctrica incluye foco piloto para señalización de encendido.
	Regatones	Fabricados en acero al carbono rolado en frío de 25.4 mm (1"), con base de nitrilo sanitario blanco de 25.4 mm (1") de diámetro para ajuste de altura;
	Accesorios	Llave mezcladora cuello de ganso giratoria con manijas de aleta, fabricada en latón bajo en plomo cromado, pulido y brillante, empotrada sobre cubierta, Dimensiones: 35 cm de altura total, 20 cm de altura de cubierta a centro de boca y 22 cm desde vano de preparación en cubierta hasta centro de boca;
		Céspol registrable, sin contra, fabricado en acero inoxidable 430 con 38 mm de diámetro;
		Contra canasta con 10 cm de diámetro con rebosadero, fabricada en acero inoxidable 430 cromado;
		Notas: Para mayor información técnica sobre los accesorios, consultar el "Catálogo de Especificaciones Técnicas de Materiales para Construcción" vigente en el capítulo ETMC -44;
		La selección de accesorios hidrosanitarios deberá ser evaluada y autorizada, para su adquisición, por el Área de Ingeniería del IMSS y de acuerdo a las características de cada proyecto.
Acabados	Acero inoxidable, AISI 304	Con pulido P3;
	Parte inferior de la cubierta	Con recubrimiento tipo Apcoseal;
	Acero al carbono rolado en frío	Con pintura en polvo electroestática híbrida con texturizado fino semi-mate.
Selección cromática	Acero al carbono rolado en frío	**PANTONE** PQ-CoolGray 2C El tono final debe aproximarse al tono propuesto según material.
Sistema de ensamble	Acero inoxidable, AISI 304	A base de soldadura TIG (Argón con aporte de acero inoxidable tipo 308 "i" de 3/8").
	Acero al carbono rolado en frío	Por punto y por arco eléctrico a base de soldadura MIG.
Certificados	De válvulas y grifos para agua,	**NMX-C-415-ONNCCE Vigente,** Industria de la construcción-válvulas y grifos para agua-especificaciones y métodos de ensayo;
	De manufactura o producción,	**ISO 9001 Vigente,** Sistema de gestión de calidad;

ANEXOS
DIVISION DE CONTRATOS

Tipo de unidad	Clave IMSS	Descripción
Unidades Médicas	**517.270.0125**	**Cocineta con parrilla eléctrica derecha y fregadero izquierdo**

	Para las normas o certificados solicitados deberán de cumplir con lo siguiente:	Para artículos nacionales el certificado debe ser emitido por un organismo de certificación acreditado por la Entidad Mexicana de Acreditación (EMA). Para artículos internacionales el certificado debe ser emitido por un organismo oficial acreditado por el país de origen.
Tolerancias	En las dimensiones generales de +/- 10%.	

Perspectiva del artículo

Imágenes representativas y no indican diseño específico.

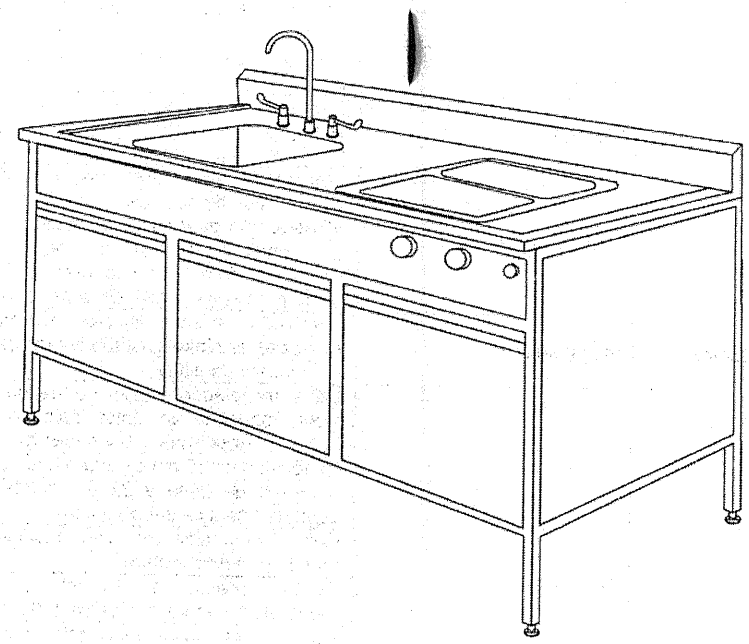

Accesorios

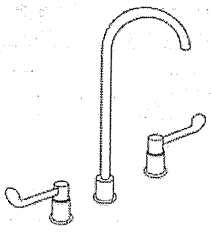	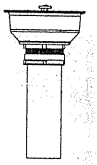	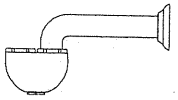
Llave mezcladora cuello de ganso giratoria con manijas de aleta	Contracanasta	Céspol

Tipo de unidad	Clave IMSS	Descripción
Unidades Médicas	**517.270.0137**	**Cocineta con parrilla eléctrica izquierda y fregadero derecho**

Grupo	Mobiliario para nutrición y dietética (cocina y comedor)	
Áreas o locales de uso	Cocineta, actividades de la vida diaria	
Dimensiones generales	Frente 150 cm, fondo 65 cm, altura (a superficie de la cubierta) 90 cm, altura total (a respaldo de la cubierta) 100 cm.	
Capacidad de Carga	250 kg.	
Descripción Técnica	Cubierta	Fabricada en lámina de acero inoxidable, AISI 304, calibre 18 con respaldo y fregadero derecho de 40 x 40 x 20 cm de acero inoxidable, AISI 304;
	Estructura	Fabricada en perfil tubular de lámina de acero al carbono rolado en frío, calibre no. 18 de 32 x 32 mm (1 ¼" x 1 ¼");
	Cuerpo	Fabricado en lámina de acero al carbono rolado en frío, calibre 20;
	Puertas	Fabricadas en acero rolado en frío, calibre 18, diseño de tambor con jaladera integrada con moldura de lámina de acero inoxidable, AISI 304, bisagras ocultas de resorte.
	2 parrillas eléctricas	Empotradas en cubierta tipo circular 1500 w, 127 VCA c/u, control de tiempo de encendido individual con cable de alimentación para uso rudo, calibre 12 AWG de 3 conductores con longitud de 150 cm con clavija para 127 VCA tipo polarizada de nylon o baquelita, la parrilla eléctrica incluye foco piloto para señalización de encendido.
	Regatones	Fabricados en acero al carbono rolado en frío de 25.4 mm (1"), con base de nitrilo sanitario blanco de 25.4 mm (1") de diámetro para ajuste de altura;
	Accesorios	Llave mezcladora cuello de ganso giratoria con manijas de aleta, fabricada en latón bajo en plomo cromado, pulido y brillante, empotrada sobre cubierta, Dimensiones: 35 cm de altura total, 20 cm de altura de cubierta a centro de boca y 22 cm desde vano de preparación en cubierta hasta centro de boca;
		Céspol registrable, sin contra, fabricado en acero inoxidable 430, con 38 mm de diámetro;
		Contra canasta de 10 cm de diámetro con rebosadero, fabricada en acero inoxidable 430 cromado;
		Notas: Para mayor información técnica sobre los accesorios, consultar el "Catálogo de Especificaciones Técnicas de Materiales para Construcción" vigente en el capítulo ETMC -44;
		La selección de accesorios hidrosanitarios deberá ser evaluada y autorizada, para su adquisición, por el Área de Ingeniería del IMSS y de acuerdo a las características de cada proyecto.
Acabados	Acero inoxidable, AISI 304	Con pulido P3;
	Parte inferior de la cubierta	Con recubrimiento tipo Apcoseal;
	Acero al carbono rolado en frío	Con pintura en polvo electroestática híbrida con texturizado fino semi-mate.
Selección cromática	Acero al carbono rolado en frío	**PANTONE** PQ-CoolGray 2C El tono final debe aproximarse al tono propuesto según material.
Sistema de ensamble	Acero al carbono rolado en frío	Por punto y por arco eléctrico a base de soldadura MIG;
	Acero inoxidable, AISI 304	A base de soldadura TIG (Argón con aporte de acero inoxidable tipo 308 "i" de 3/8")
Certificados	De válvulas y grifos para agua,	**NMX-C-415-ONNCCE Vigente,** Industria de la construcción-válvulas y grifos para agua-especificaciones y métodos de ensayo;
	De manufactura o producción,	**ISO 9001 Vigente,** Sistema de gestión de calidad;

ANEXOS
DIVISION DE CONTRATOS

Tipo de unidad	Clave IMSS	Descripción
Unidades Médicas	**517.270.0137**	**Cocineta con parrilla eléctrica izquierda y fregadero derecho**

	Para las normas o certificados solicitados deberán de cumplir con lo siguiente:	Para artículos nacionales el certificado debe ser emitido por un organismo de certificación acreditado por la Entidad Mexicana de Acreditación (EMA). Para artículos internacionales el certificado debe ser emitido por un organismo oficial acreditado por el país de origen.
Tolerancias	En las dimensiones generales de +/- 10%.	

Perspectiva del artículo

Imágenes representativas y no indican diseño específico.

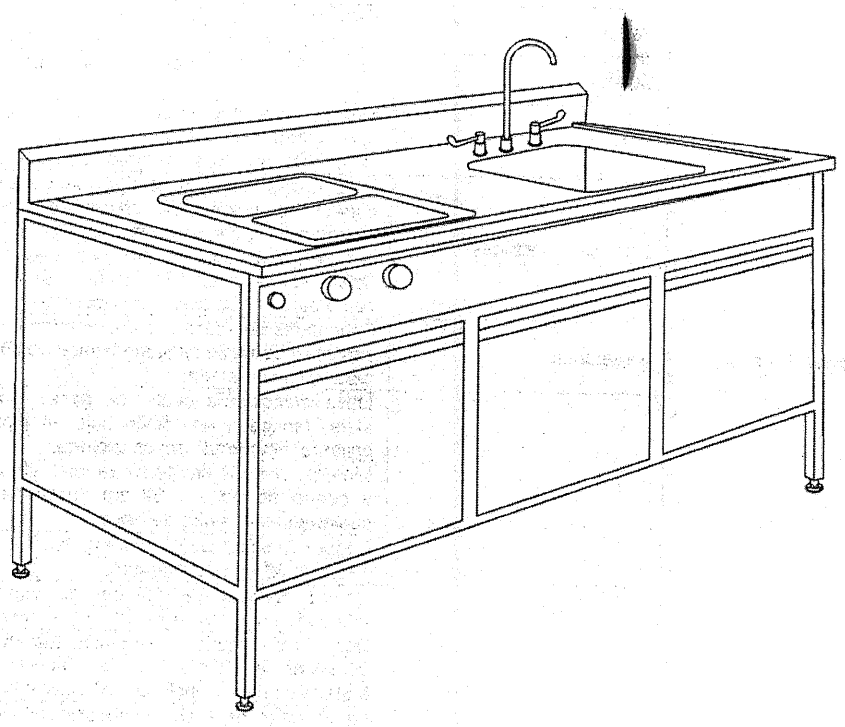

Accesorios

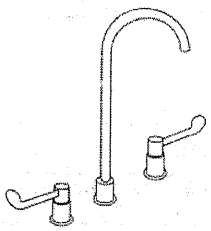	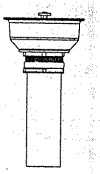	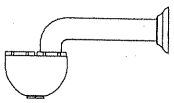
Llave mezcladora cuello de ganso giratoria con manijas de aleta	Contracanasta	Céspol

Tipo de unidad	Clave IMSS	Descripción
Unidades Médicas	517.270.0137	Cocineta con parrilla eléctrica izquierda y fregadero derecho

ANEXOS
DIVISION DE CONTRATOS

SIN TEXTO

Tipo de Unidad	Clave IMSS	Descripción
Unidades Médicas	**517.272.0022**	**Colgador para utensilios de cocina**

Grupo	Mobiliario para nutrición y dietética (cocina y comedor).	
Áreas o Locales de uso	Cocción	
Dimensiones generales	Frente 90 cm, fondo 25 cm, altura 30 cm.	
Capacidad de carga	60 kg.	
Descripción técnica:	Perforaciones en solera	Hechas de 6.3 mm (1/4") de diámetro para la sujeción en muro;
	Estructura	Fabricada en solera de acero inoxidable, AISI 304, de 3.1 mm (1/8") de espesor x 25.4 mm (1") de ancho;
	Ganchos para utensilios	Fabricados en solera de acero inoxidable, AISI 304, de 3.1 mm (1/8") de espesor x 12.7 mm (1/2") de ancho.
Acabados	Acero inoxidable, AISI 304.	Con pulido #3.
Sistema de Ensamble	Acero inoxidable, AISI 304.	A base de soldadura TIG (Argón con aporte de acero inoxidable tipo 308 "i" de 3/8").
Certificados	De manufactura o producción,	**ISO 9001 Vigente,** Sistema de gestión de calidad;
	Para las normas o certificados solicitados deberán de cumplir con lo siguiente:	Para artículos nacionales el certificado debe ser emitido por un organismo de certificación acreditado por la Entidad Mexicana de Acreditación (EMA). Para artículos internacionales el certificado debe ser emitido por un organismo oficial acreditado por el país de origen.
Tolerancias	En las dimensiones generales de +/- 1.0 cm.	
Perspectiva del artículo		
Imágenes representativas y no indican diseño específico.		

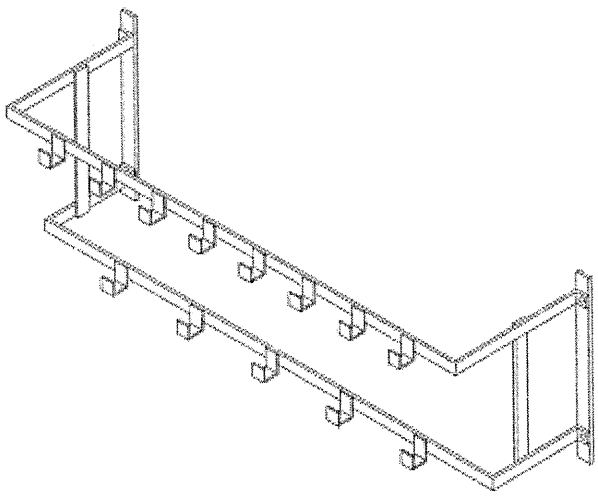

ANEXOS
DIVISION DE CONTRATOS

SIN TEXTO

Tipo de Unidad	Clave IMSS	Descripción
Unidades Médicas	**517.301.0116**	**Depósito de pan**

Grupo	Mobiliario para nutrición y dietética (cocina y comedor).	
Áreas o locales de uso	Autoservicio	
Dimensiones generales	Frente 70 cm, fondo 70 cm, altura 90 cm.	
Capacidad de carga	50 kg.	
Descripción técnica	Cubierta con depósito integrado.	Fabricado en lámina de acero inoxidable, AISI 304, calibre No. 16.
	Envolvente	Fabricado de lámina de acero inoxidable, AISI 304, calibre No. 18.
	Estructura interior en sentido vertical y horizontal (base)	Fabricada en perfiles tubulares de 32 x 32 mm (1 1/4" x 1 1/4").
	Ruedas	2 ruedas fijas y 2 giratorias con sistema de rodamiento embalerado de 10 mm (4") de diámetro con llantas de hule macizo natural o sintético.
Acabados	Acero inoxidable, AISI 304	Con pulido sanitario.
Sistema de ensamble	Acero inoxidable, AISI 304	A base de soldadura TIG (Argón con aporte de acero inoxidable tipo 308 "i" de 3/8")
Certificados	De manufactura o producción,	**ISO 9001 Vigente.,** Sistema de gestión de calidad;
	Para las normas o certificados solicitados deberán de cumplir con lo siguiente:	Para artículos nacionales el certificado debe ser emitido por un organismo de certificación acreditado por la Entidad Mexicana de Acreditación (EMA). Para artículos internacionales el certificado debe ser emitido por un organismo oficial acreditado por el país de origen.
Tolerancias	En las dimensiones generales de +/- 1.0 cm.	

Perspectiva del artículo

Imágenes representativas y no indican diseño específico.

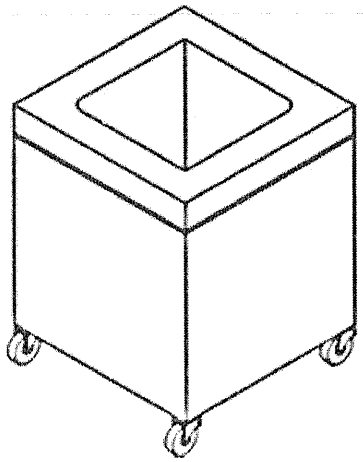

ANEXOS
DIVISION DE CONTRATOS

SIN TEXTO

Tipo de unidad	Clave IMSS	Descripción
Unidades Médicas	**517.609.5467**	**Mesa de 180 cm con respaldo y fregadero derecho**

Grupo	Mobiliario para nutrición y dietética (cocina y comedor)	
Áreas o locales de uso	No aplica	
Dimensiones generales	Frente 180 cm, ancho 70 cm, altura a la cubierta 90 cm, altura con respaldo 105 cm	
Capacidad de Carga	250 kg.	
Descripción Técnica	Canal perimetral y refuerzos transversales	Fabricados en perfil tubular cuadrado de lámina de acero inoxidable, AISI 304, calibre 16, de 40 x 40 mm, en la parte superior para montaje de la cubierta;
	Cubierta, respaldo	Fabricados en lámina de acero inoxidable, AISI 304, calibre 16, con fregadero de 50 x 50 x 35 cm;
	Entrepaños	Fabricados en lámina de acero inoxidable, calibre 16;
	Estructura	Fabricada en perfil tubular redondo de lámina de acero inoxidable, AISI 304, calibre 16 de 38 mm (1 1/2") de diámetro;
	Refuerzos	Fabricados en perfil tubular de lámina de acero inoxidable, AISI 304, calibre 16 de 32 mm (1 ¼") de diámetro;
	Regatones	Fabricados en acero inoxidable, AISI 304, de 32 mm (1 ¼"), con base nitrilo sanitario blanco de 32 mm (1 ¼") de diámetro con altura ajustable;
	Accesorios	Llave mezcladora cuello de ganso giratoria con manijas de aleta, fabricada en latón bajo en plomo cromado, pulido y brillante, empotrada sobre cubierta, Dimensiones: 35 cm de altura total, 20 cm de altura de cubierta a centro de boca y 22 cm desde vano de preparación en cubierta hasta centro de boca;
		Céspol registrable, sin contra, fabricado en acero inoxidable 430, con 38 mm de diámetro;
		Contra canasta de 10 cm de diámetro con rebosadero, fabricada en acero inoxidable 430 cromado;
		Notas: Para mayor información técnica sobre los accesorios, consultar el "Catálogo de Especificaciones Técnicas de Materiales para Construcción" vigente en el capítulo ETMC -44;
		La selección de accesorios hidrosanitarios deberá ser evaluada y autorizada, para su adquisición, por el Área de Ingeniería del IMSS y de acuerdo a las características de cada proyecto.
Acabados	Regatones	Antiderrapantes;
	Latón bajo en plomo	Cromado;
	Parte inferior de la cubierta	Con recubrimiento tipo Apcoseal;
	Acero inoxidable, AISI 304	Con pulido P3.
Sistema de ensamble	Regatones	Insertados a presión;
	Acero inoxidable, AISI 304	A base de soldadura TIG (Argón con aporte de acero inoxidable tipo 308 l de 3/8").
Certificados	De válvulas y grifos para agua,	**NMX-C-415-ONNCCE Vigente,** Industria de la construcción-válvulas y grifos para agua-especificaciones y métodos de ensayo;
	De manufactura o producción,	**ISO 9001 Vigente,** Sistema de gestión de calidad;
	Para las normas o certificados solicitados deberán de cumplir con lo siguiente:	Para artículos nacionales el certificado debe ser emitido por un organismo de certificación acreditado por la Entidad Mexicana de Acreditación (EMA). Para artículos internacionales el certificado debe ser emitido por un organismo oficial acreditado por el país de origen.
Tolerancias	En las dimensiones generales de +/- 10%.	

ANEXOS
DIVISION DE CONTRATOS

Tipo de unidad	Clave IMSS	Descripción
Unidades Médicas	**517.609.5467**	**Mesa de 180 cm con respaldo y fregadero derecho**

Perspectiva del artículo

Imágenes representativas y no indican diseño específico.

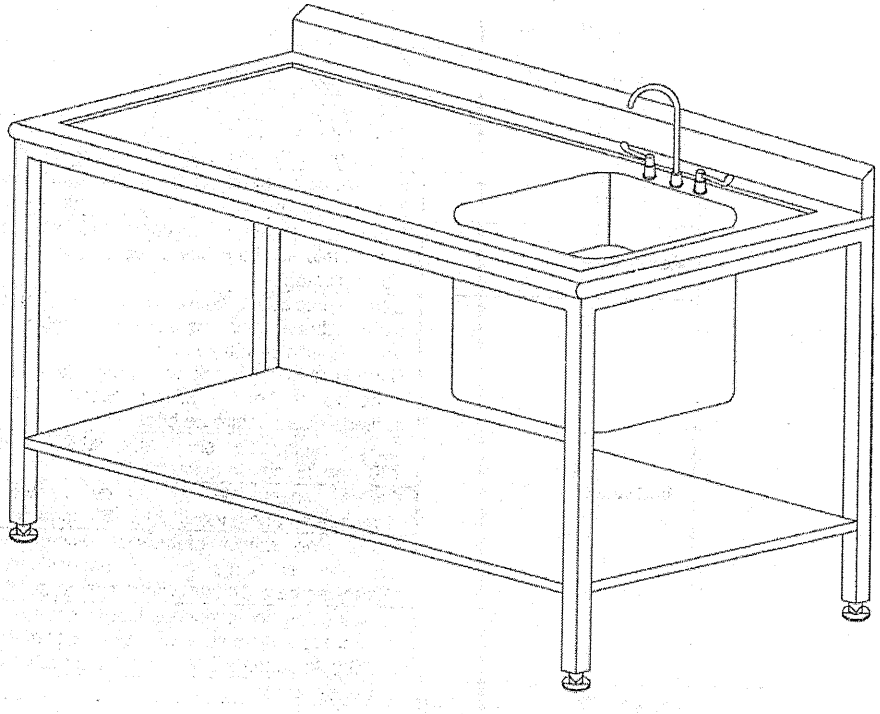

Accesorios

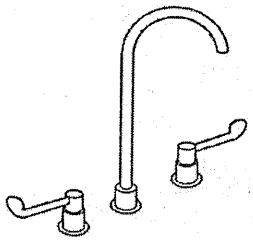

Llave mezcladora cuello de ganso giratoria con manijas de aleta

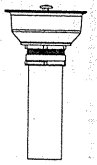

Contracanasta

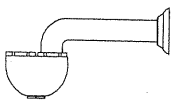

Céspol

Tipo de unidad	Clave IMSS	Descripción
Unidades Médicas	**517.609.5497**	**Mesa caliente de 160 cm para vapor (4 charolas)**

Grupo	Mobiliario para nutrición y dietética (cocina y comedor)	
Áreas o locales de uso	No aplica	
Dimensiones generales	Frente 160 cm, fondo 100 cm, incluyendo la repisa, altura sin vitrina 90 cm, altura de la vitrina 42.50 cm	
Capacidad de Carga	250 kg.	
Descripción Técnica	Cubierta y tina	Fabricadas en acero inoxidable, AISI 304, calibre 16;
	Depósito para alimentos	Desmontable fabricada en lámina de acero inoxidable, AISI 304, calibre 18 de 30 x 50 x 15 cm, con ceja perimetral;
	Estructura interior	(Base inferior) fabricada en ángulo de lámina de acero inoxidable, AISI 304, calibre 14 de 38 x 38 mm (1 ½" x 1 ½");
	Falso fondo desmontable	Con perforaciones, fabricado en lámina de acero inoxidable, calibre 20;
	Repisa	Con guías para deslizamiento de charolas de lámina de acero inoxidable, AISI 304, calibre 16;
	Tubo	De acero inoxidable, AISI 304, calibre 16 de 38 mm (1 ½") de diámetro;
	Vitrina protectora de alimentos	Con ménsulas, cubierta de acero inoxidable, AISI 304, calibre 16 y vidrio frontal de 6 mm de espesor;
	Regatones	Fabricados en acero inoxidable, AISI 304 de 25.4 mm (1"), con base nitrilo sanitario blanco de 25.4 mm (1") de diámetro con altura ajustable;
	Contra rejilla	Fabricada en latón bajo en plomo de 32 mm (1 ¼").
Acabados	Regatones	Antiderrapantes;
	Latón bajo en plomo	Cromado;
	Acero inoxidable, AISI 304	Con pulido P3.
Sistema de ensamble	Regatones	Insertados a presión;
	Acero inoxidable, AISI 304	A base de soldadura TIG (Argón con aporte de acero inoxidable tipo 308 "l" de 3/8").
Certificados	De manufactura o producción,	**ISO 9001 Vigente,** Sistema de gestión de calidad;
	Para las normas o certificados solicitados deberán de cumplir con lo siguiente:	Para artículos nacionales el certificado debe ser emitido por un organismo de certificación acreditado por la Entidad Mexicana de Acreditación (EMA). Para artículos internacionales el certificado debe ser emitido por un organismo oficial acreditado por el país de origen.
Tolerancias	En las dimensiones generales de +/- 10%.	

ANEXOS
DIVISION DE CONTRATOS

Tipo de unidad	Clave IMSS	Descripción
Unidades Médicas	**517.609.5497**	**Mesa caliente de 160 cm para vapor (4 charolas)**

Perspectiva del artículo

Imágenes representativas y no indican diseño específico.

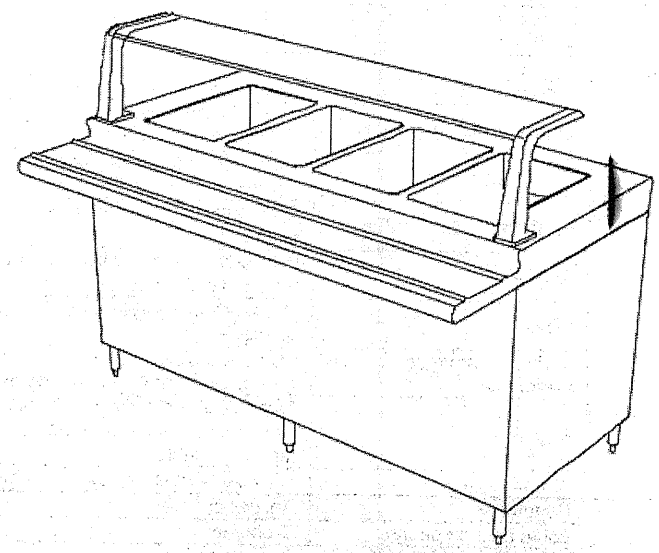

Tipo de unidad	Clave IMSS	Descripción
Unidades Médicas	**517.609.5506**	**Mesa de 300 cm con doble fregadero central**

Grupo	Mobiliario para nutrición y dietética (cocina y comedor)	
Áreas o locales de uso	No aplica	
Dimensiones generales	Frente 300 cm, ancho 70 cm, altura 90 cm	
Capacidad de Carga	250 kg.	
Descripción Técnica	Estructura vertical	Fabricada en perfil tubular de lámina de acero inoxidable, AISI 304, calibre 16 de 38 mm (1 ½") de diámetro;
	Canal perimetral y refuerzo transversal	Para montaje de la cubierta, fabricados en perfil tubular cuadrado de lámina de acero inoxidable, AISI 304, calibre 16, de 40 x 40 mm;
	Estructura inferior	Fabricada en perfil tubular redondo de lámina de acero inoxidable, AISI 304, calibre 16, de 38 mm (1 ½") de diámetro;
	Cubierta	Fabricada en lámina de acero inoxidable, AISI 304, calibre 16, con doble fregadero central de 50 x 50 x 35 cm;
	Entrepaño	Fabricado en lámina de acero inoxidable, AISI 304, calibre 16;
	Refuerzos	Fabricados en perfil tubular de lámina de acero inoxidable, AISI 304, calibre 16 de 32 mm (1 ¼") de diámetro;
	Regatones	Fabricados en acero inoxidable, AISI 304, de 32 mm (1 ¼"), con base nitrilo sanitario blanco de 32 mm (1 ¼") de diámetro con altura ajustable;
	Accesorios	Dos llaves mezcladoras cuello de ganso giratoria con manijas de aleta, fabricadas en latón bajo en plomo cromado, pulido y brillante, empotradas sobre cubierta, Dimensiones: 35 cm de altura total, 20 cm de altura de cubierta a centro de boca y 22 cm desde vano de preparación en cubierta hasta centro de boca;
		Dos céspoles registrables, sin contra, fabricados en acero inoxidable 430, con 38 mm de diámetro;
		Dos contra canastas de 10 cm de diámetro con rebosadero, fabricadas en acero inoxidable 430 cromado;
		Nota: Para mayor información técnica sobre los accesorios, consultar el "Catálogo de Especificaciones Técnicas de Materiales para Construcción" vigente en el capítulo ETMC -44;
		La selección de accesorios hidrosanitarios deberá ser evaluada y autorizada, para su adquisición, por el Área de Ingeniería del IMSS y de acuerdo a las características de cada proyecto.
Acabados	Regatones	Antiderrapantes;
	Latón bajo en plomo	Cromado;
	Parte inferior de la cubierta	Con recubrimiento tipo Apcoseal;
	Acero inoxidable, AISI 304	Con pulido P3.
Sistema de ensamble	Regatones	Insertados a presión;
	Acero inoxidable, AISI 304	A base de soldadura TIG (Argón con aporte de acero inoxidable tipo 308 "l" de 3/8")
Certificados	De válvulas y grifos para agua,	**NMX-C-415-ONNCCE Vigente,** Industria de la construcción-válvulas y grifos para agua-especificaciones y métodos de ensayo;
	De manufactura o producción,	**ISO 9001 Vigente,** Sistema de gestión de calidad;
	Para las normas o certificados solicitados deberán de cumplir con lo siguiente:	Para artículos nacionales el certificado debe ser emitido por un organismo de certificación acreditado por la Entidad Mexicana de Acreditación (EMA). Para artículos internacionales el certificado debe ser emitido por un organismo oficial acreditado por el país de origen.
Tolerancias	En las dimensiones generales de +/- 10%.	

ANEXOS
DIVISION DE CONTRATOS

Tipo de unidad	Clave IMSS	Descripción
Unidades Médicas	**517.609.5506**	**Mesa de 300 cm con doble fregadero central**

Perspectiva del artículo

Imágenes representativas y no indican diseño especifico.

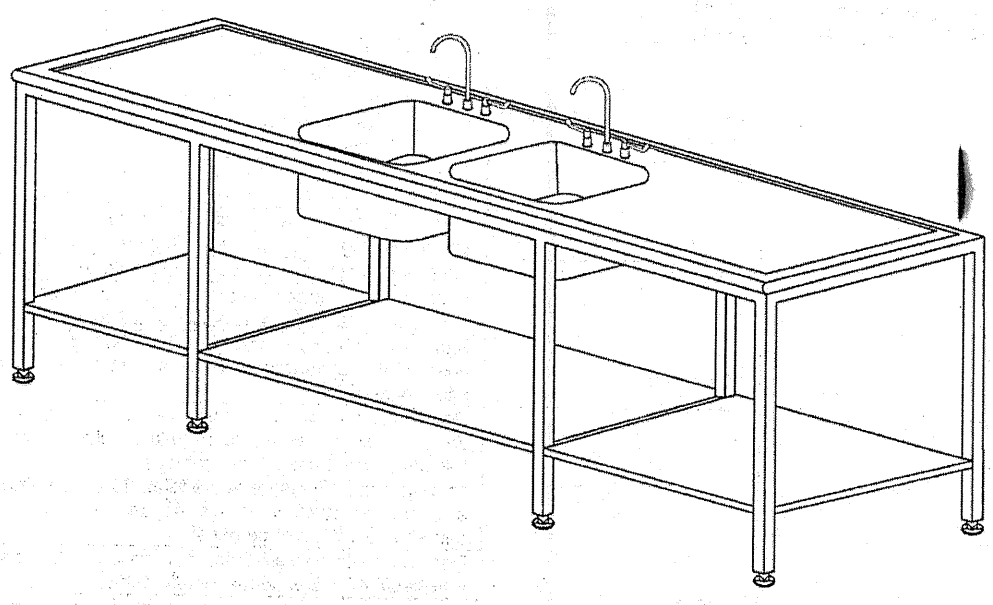

Accesorios

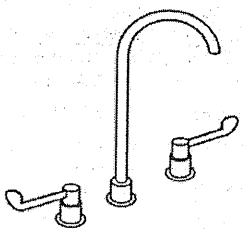

Llave mezcladora cuello de ganso giratoria con manijas de aleta

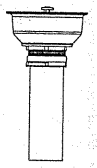

Contracanasta

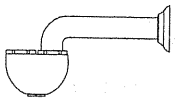

Céspol

Tipo de unidad	Clave IMSS	Descripción
Unidades Médicas	**517.609.5515**	**Mesa de 210 cm con respaldo y doble fregadero derecho**

Grupo	Mobiliario para nutrición y dietética (cocina y comedor)	
Áreas o locales de uso	No aplica	
Dimensiones generales	Frente 210 cm, ancho 70 cm, altura 90 cm, altura total con respaldo 105 cm	
Capacidad de Carga	250 kg.	
Descripción Técnica	Estructura vertical	Fabricada en perfil tubular redondo de lámina de acero inoxidable, AISI 304, calibre 16, de 38 mm (1 ½") de diámetro;
	Canal perimetral y refuerzos transversales	Para montaje de la cubierta, fabricados en perfil tubular cuadrado de lámina de acero inoxidable, AISI 304, calibre 16, de 40 x 40 mm;
	Estructura inferior	Fabricada en perfil tubular de lámina de acero inoxidable, AISI 304, calibre 16 de 38 mm (1 ½") de diámetro;
	Cubierta y respaldo	Fabricados en lámina de acero inoxidable, AISI 304, calibre 16, con doble fregadero derecho de 50 x 50 x 35 cm;
	Entrepaños	Fabricados en lámina de acero inoxidable, calibre 18;
	Regatones	Fabricados en acero inoxidable, AISI 304, de 32 mm (1 ¼"), con base nitrilo sanitario blanco de 32 mm (1 ¼") de diámetro con altura ajustable;
	Accesorios	Dos llaves mezcladoras cuello de ganso giratorias con manijas de aleta, fabricadas en latón bajo en plomo cromado, pulido y brillante, empotradas sobre cubierta, Dimensiones: 35 cm de altura total, 20 cm de altura de cubierta a centro de boca y 22 cm desde vano de preparación en cubierta hasta centro de boca;
		Dos céspoles registrables, sin contra, fabricados en acero inoxidable 430, con 38 mm de diámetro;
		Dos contra canastas de 10 cm de diámetro con rebosadero, fabricadas en acero inoxidable 430 cromado;
		Nota: Para mayor información técnica sobre los accesorios, consultar el "Catálogo de Especificaciones Técnicas de Materiales para Construcción" vigente en el capítulo ETMC -44;
		La selección de accesorios hidrosanitarios deberá ser evaluada y autorizada, para su adquisición, por el Área de Ingeniería del IMSS y de acuerdo a las características de cada proyecto.
Acabados	Regatones	Antiderrapantes;
	Latón bajo en plomo	Cromado;
	Parte inferior de la cubierta	Con recubrimiento tipo Apcoseal;
	Acero inoxidable, AISI 304	Con pulido P3.
Sistema de ensamble	Regatones	Insertados a presión;
	Acero inoxidable, AISI 304	A base de soldadura TIG (Argón con aporte de acero inoxidable tipo 308 "l" de 3/8")
Certificados	De válvulas y grifos para agua,	**NMX-C-415-ONNCCE Vigente,** Industria de la construcción-válvulas y grifos para agua-especificaciones y métodos de ensayo;
	De manufactura o producción,	**ISO 9001 Vigente,** Sistema de gestión de calidad;
	Para las normas o certificados solicitados deberán de cumplir con lo siguiente:	Para artículos nacionales el certificado debe ser emitido por un organismo de certificación acreditado por la Entidad Mexicana de Acreditación (EMA). Para artículos internacionales el certificado debe ser emitido por un organismo oficial acreditado por el país de origen.
Tolerancias	En las dimensiones generales de +/- 10%.	

ANEXOS
DIVISION DE CONTRATOS

Tipo de unidad	Clave IMSS	Descripción
Unidades Médicas	**517.609.5515**	**Mesa de 210 cm con respaldo y doble fregadero derecho**

Perspectiva del artículo

Imágenes representativas y no indican diseño específico.

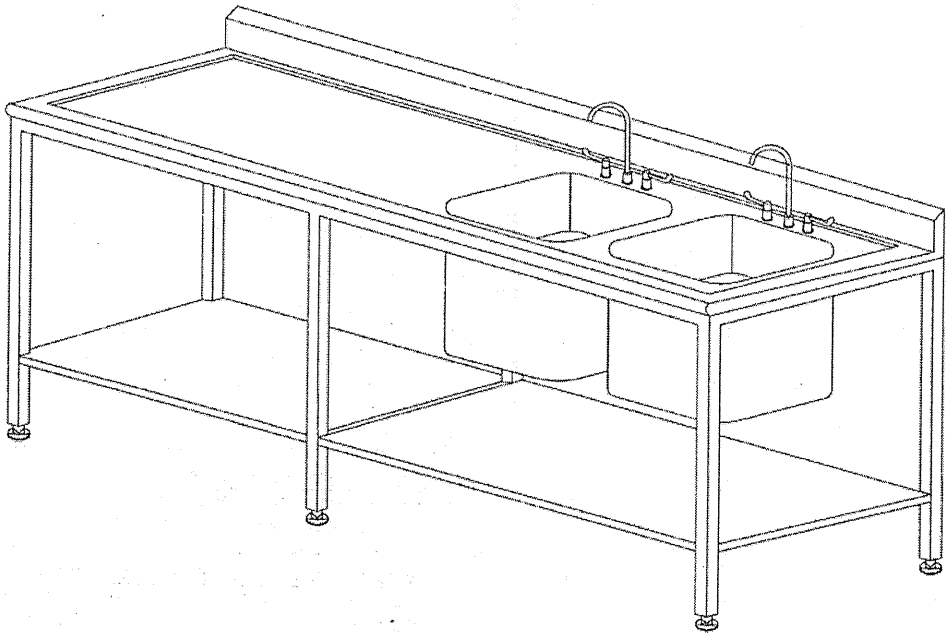

Accesorios

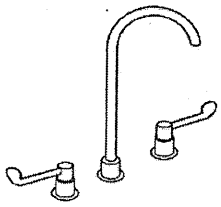

Llave mezcladora cuello de ganso giratoria con manijas de aleta

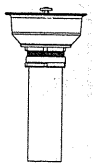

Contracanasta

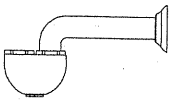

Céspol

Tipo de unidad	Clave IMSS	Descripción
Unidades Médicas	517.609.5537	Mesa de 120 cm con respaldo y fregadero izquierdo

Grupo	Mobiliario para nutrición y dietética (cocina y comedor)	
Áreas o locales de uso	No aplica	
Dimensiones generales	Frente 120 cm, ancho 70 cm, altura a la cubierta 90 cm, altura con respaldo 105 cm	
Capacidad de Carga	250 kg.	
Descripción Técnica	Canal perimetral y refuerzos transversales	Fabricados en perfil tubular cuadrado de lámina de acero inoxidable, AISI 304, calibre 16, de 40 x 40 mm, en la parte superior para montaje de la cubierta;
	Cubierta, respaldo	Fabricados en lámina de acero inoxidable, AISI 304, calibre 16, con fregadero de 50 x 50 x 35 cm;
	Entrepaños	Fabricados en lámina de acero inoxidable, calibre 16;
	Estructura	Fabricada en perfil tubular redondo de lámina de acero inoxidable, AISI 304, calibre 16 de 38 mm (1 1/2") de diámetro;
	Refuerzos	Fabricados en perfil tubular de lámina de acero inoxidable, AISI 304, calibre 16 de 32 mm (1 ¼") de diámetro;
	Regatones	Fabricados en acero inoxidable, AISI 304, de 32 mm (1 ¼"), con base nitrilo sanitario blanco de 32 mm (1 ¼") de diámetro con altura ajustable;
	Accesorios	Llave mezcladora cuello de ganso giratoria con manijas de aleta, fabricada en latón bajo en plomo cromado, pulido y brillante, empotrada sobre cubierta, Dimensiones: 35 cm de altura total, 20 cm de altura de cubierta a centro de boca y 22 cm desde vano de preparación en cubierta hasta centro de boca;
		Céspol registrable, sin contra, fabricado en acero inoxidable 430, con 38 mm de diámetro;
		Contra canasta de 10 cm de diámetro con rebosadero, fabricada en acero inoxidable 430 cromado;
		Nota: Para mayor información técnica sobre los accesorios, consultar el "Catálogo de Especificaciones Técnicas de Materiales para Construcción" vigente en el capítulo ETMC -44;
		La selección de accesorios hidrosanitarios deberá ser evaluada y autorizada, para su adquisición, por el Área de Ingeniería del IMSS y de acuerdo a las características de cada proyecto.
Acabados	Regatones	Antiderrapantes;
	Latón bajo en plomo	Cromado;
	Parte inferior de la cubierta	Con recubrimiento tipo Apcoseal;
	Acero inoxidable, AISI 304	Con pulido P3.
Sistema de ensamble	Regatones	Insertados a presión;
	Acero inoxidable, AISI 304	A base de soldadura TIG (Argón con aporte de acero inoxidable tipo 308 "i" de 3/8").
Certificados	De válvulas y grifos para agua,	**NMX-C-415-ONNCCE Vigente,** Industria de la construcción-válvulas y grifos para agua-especificaciones y métodos de ensayo;
	De manufactura o producción,	**ISO 9001 Vigente,** Sistema de gestión de calidad;
	Para las normas o certificados solicitados deberán de cumplir con lo siguiente:	Para artículos nacionales el certificado debe ser emitido por un organismo de certificación acreditado por la Entidad Mexicana de Acreditación (EMA). Para artículos internacionales el certificado debe ser emitido por un organismo oficial acreditado por el país de origen.
Tolerancias	En las dimensiones generales de +/- 10%.	

ANEXOS
DIVISION DE CONTRATOS

Tipo de unidad	Clave IMSS	Descripción
Unidades Médicas	**517.609.5537**	**Mesa de 120 cm con respaldo y fregadero izquierdo**

Perspectiva del artículo

Imágenes representativas y no indican diseño específico.

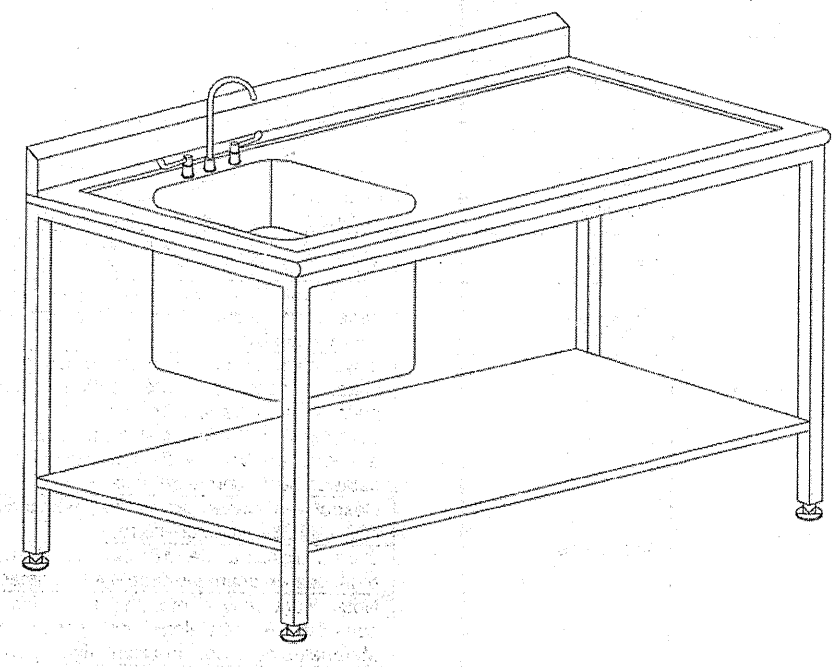

Accesorios

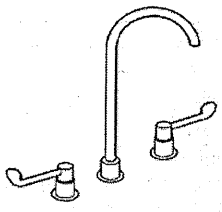

Llave mezcladora cuello de ganso giratoria con manijas de aleta

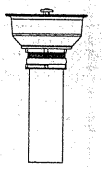

Contracanasta

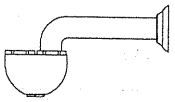

Céspol

Tipo de unidad	Clave IMSS	Descripción
Unidades Médicas	**517.609.5549**	**Mesa de 180 cm con respaldo y doble fregadero central**

Grupo	Mobiliario para nutrición y dietética (cocina y comedor)	
Áreas o locales de uso	No aplica	
Dimensiones generales	Frente 180 cm, ancho 70 cm, altura 90 cm, altura total con respaldo 105 cm	
Capacidad de Carga	250 kg.	
Descripción Técnica	Canal perimetral y refuerzos transversales	Para montaje de la cubierta, fabricados en perfil tubular cuadrado de lámina de acero inoxidable, AISI 304, calibre 16, de 40 x 40 mm;
	Cubierta y respaldo	Fabricados en lámina de acero inoxidable, AISI 304, calibre 16, con doble fregadero central de 50 x 50 x 35 cm;
	Estructura	Fabricada en perfil tubular de lámina de acero inoxidable, AISI 304, calibre 16 de 38 mm (1 ½") de diámetro;
	Refuerzos	Fabricados en perfil tubular de lámina de acero inoxidable, AISI 304, calibre 16 de 32 mm (1 ¼") de diámetro;
	Entrepaños	Fabricados en lámina de acero inoxidable, AISI 304, calibre 18;
	Regatones	Fabricados en acero inoxidable, AISI 304, de 32 mm (1 ¼"), con base nitrilo sanitario blanco de 32 mm (1 ¼") de diámetro con altura ajustable;
	Accesorios	Dos llaves mezcladoras cuello de ganso giratorias con manijas de aleta, fabricadas en latón bajo en plomo cromado, pulido y brillante, empotrada sobre cubierta, Dimensiones: 35 cm de altura total, 20 cm de altura de cubierta a centro de boca y 22 cm desde vano de preparación en cubierta hasta centro de boca;
		Dos céspoles registrables, sin contra, fabricados en acero inoxidable 430, con 38 mm de diámetro;
		Dos contra canastas de 10 cm de diámetro con rebosadero, fabricadas en acero inoxidable 430 cromado;
		Notas: Para mayor información técnica sobre los accesorios, consultar el "Catálogo de Especificaciones Técnicas de Materiales para Construcción" vigente en el capítulo ETMC -44;
		La selección de accesorios hidrosanitarios deberá ser evaluada y autorizada, para su adquisición, por el Área de Ingeniería del IMSS y de acuerdo a las características de cada proyecto.
Acabados	Regatones	Antiderrapantes;
	Latón bajo en plomo	Cromado;
	Parte inferior de la cubierta	Con recubrimiento tipo Apcoseal;
	Acero inoxidable, AISI 304	Con pulido P3.
Sistema de ensamble	Regatones	Insertados a presión;
	Acero inoxidable, AISI 304	A base de soldadura TIG (Argón con aporte de acero inoxidable tipo 308 "i" de 3/8")
Certificados	De válvulas y grifos para agua,	**NMX-C-415-ONNCCE Vigente,** Industria de la construcción-válvulas y grifos para agua-especificaciones y métodos de ensayo;
	De manufactura o producción,	**ISO 9001 Vigente,** Sistema de gestión de calidad;
	Para las normas o certificados solicitados deberán de cumplir con lo siguiente:	Para artículos nacionales el certificado debe ser emitido por un organismo de certificación acreditado por la Entidad Mexicana de Acreditación (EMA). Para artículos internacionales el certificado debe ser emitido por un organismo oficial acreditado por el país de origen.
Tolerancias	En las dimensiones generales de +/- 10%.	

ANEXOS
DIVISION DE CONTRATOS

Tipo de unidad	Clave IMSS	Descripción
Unidades Médicas	**517.609.5549**	**Mesa de 180 cm con respaldo y doble fregadero central**

Perspectiva del artículo

Imágenes representativas y no indican diseño específico.

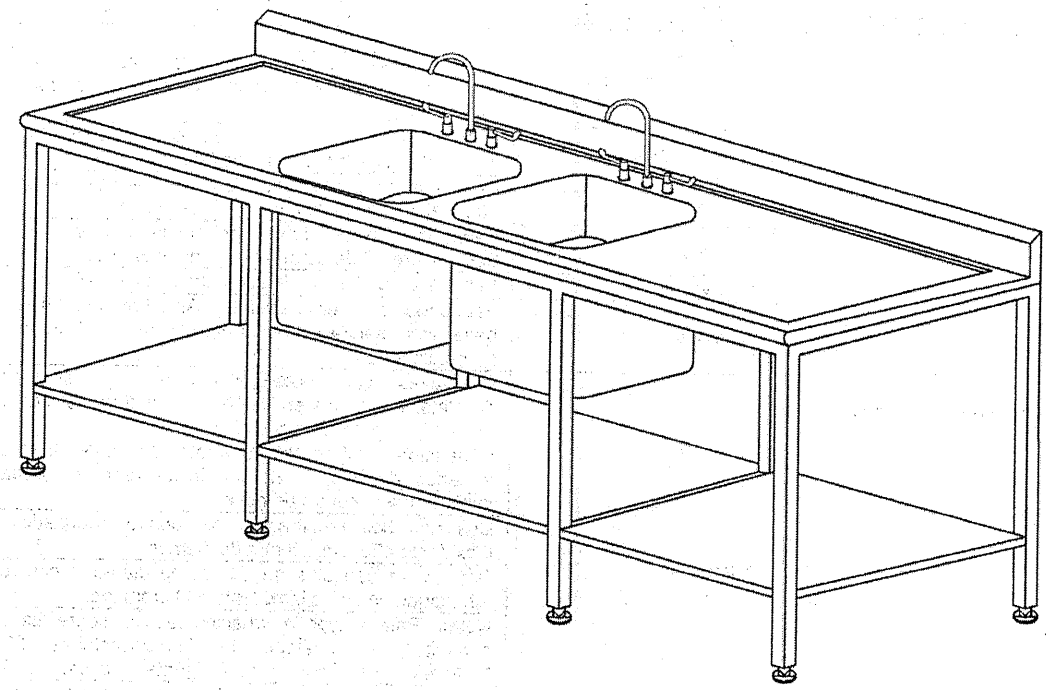

Accesorios

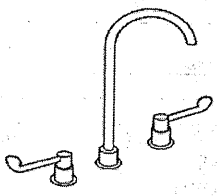

Llave mezcladora cuello de ganso giratoria con manijas de aleta

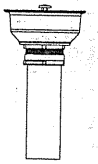

Contracanasta

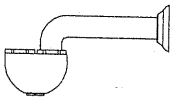

Céspol

Tipo de unidad	Clave IMSS	Descripción
Unidades Médicas	**517.609.5559**	**Mesa eléctrica caliente móvil (2 charolas)**

Grupo	Mobiliario para nutrición y dietética (cocina y comedor)	
Áreas o locales de uso	Aderezo final, ensamble y distribución de alimentos a hospital	
Dimensiones generales	Frente 125 cm, ancho 70 cm, altura 90 cm.	
Capacidad de Carga	250 kg.	
Descripción Técnica	Cable	De uso rudo con clavija polarizado, de 2 m de longitud, calibre 12
	Charolas	Perforadas desmontables de lámina de acero inoxidable, AISI 304, calibre 20.
	Contra tina	Fabricada en lámina galvanizada calibre 18, con aislante de fibra de vidrio de 25 mm (1") de espesor.
	Cubierta y tina	Fabricadas en lámina de acero inoxidable, AISI 304, calibre 16, con puentes integrales.
	Depósitos para alimentos	Desmontables, con esquinas sanitarias, con tapas de lámina de acero inoxidable, AISI 304, calibre 18.
	Envolvente	Fabricada en lámina de acero inoxidable, AISI 304, calibre 18.
	Estructura	Fabricada en tubo de acero inoxidable, AISI 304, calibre 16 de 38 mm (1 ½") de diámetro.
	Ruedas giratorias	Fabricadas en hule de 12.3 cm (5") de diámetro.
	Tubo	Fabricado en cobre tipo "M" de 32 mm (1 ¼") de diámetro, con válvula de globo
	Accesorios	Foco piloto
		Gancho portacable
		Interruptor
		Resistencia eléctrica de inmersión con capacidad de 1500 watts.
		Termostato
Acabados	Acero inoxidable, AISI 304	Con pulido P3.
Selección cromática	Hule	**PANTONE** PQ-CoolGray 2C El tono final debe aproximarse al tono propuesto según material.
Sistema de ensamble	Acero inoxidable, AISI 304	A base de soldadura TIG (Argón con aporte de acero inoxidable tipo 308 de 3/8")
Certificados	De manufactura o producción,	**ISO 9001 Vigente,** Sistema de gestión de calidad;
	Para las normas o certificados solicitados deberán de cumplir con lo siguiente:	Para artículos nacionales el certificado debe ser emitido por un organismo de certificación acreditado por la Entidad Mexicana de Acreditación (EMA). Para artículos internacionales el certificado debe ser emitido por un organismo oficial acreditado por el país de origen.
Tolerancias	En las dimensiones generales de +/- 10%.	

ANEXOS
DIVISION DE CONTRATOS

Tipo de unidad	Clave IMSS	Descripción
Unidades Médicas	**517.609.5559**	**Mesa eléctrica caliente móvil (2 charolas)**

Perspectiva del artículo
Imágenes representativas y no indican diseño específico.

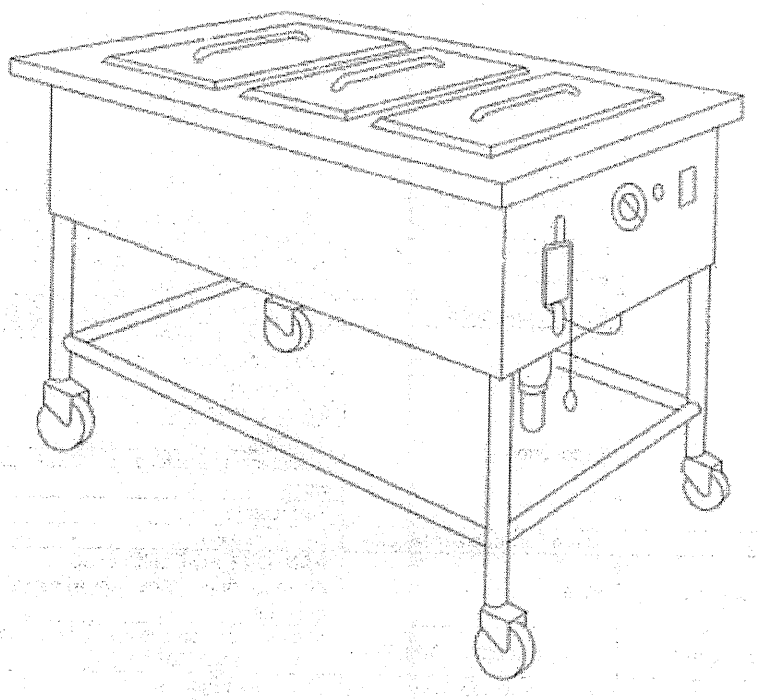

Tipo de unidad	Clave IMSS	Descripción
Unidades Médicas	**517.609.5567**	**Mesa eléctrica caliente móvil (3 charolas)**

Grupo	Mobiliario para nutrición y dietética (cocina y comedor)	
Áreas o locales de uso	Autoservicio, ensamble y distribución de alimentos al hospital	
Dimensiones generales	Frente 125 cm, ancho 70 cm, altura 90 cm.	
Capacidad de Carga	250 kg.	
Descripción Técnica	Cable	De uso rudo con clavija polarizado, de 2 m de longitud, calibre 12
	Charolas	Perforadas desmontables de lámina de acero inoxidable, AISI 304, calibre 20.
	Contra tina	Fabricada en lámina galvanizada calibre 18, con aislante de fibra de vidrio de 25 mm (1") de espesor.
	Cubierta y tina	Fabricadas en lámina de acero inoxidable, AISI 304, calibre 16, con puentes integrales.
	Depósitos para alimentos	Desmontables, con esquinas sanitarias, con tapas de lámina de acero inoxidable, AISI 304, calibre 18.
	Envolvente	Fabricada en lámina de acero inoxidable, AISI 304, calibre 18.
	Estructura	Fabricada en tubo de acero inoxidable, AISI 304, calibre 16 de 38 mm (1 ½") de diámetro.
	Ruedas giratorias	Fabricadas en hule de 12.3 cm (5") de diámetro.
	Tubo	Fabricado en cobre tipo "M" de 32 mm (1 ¼") de diámetro, con válvula de globo
	Accesorios	Foco piloto
		Gancho portacable
		Interruptor
		Resistencia eléctrica de inmersión con capacidad de 1500 watts.
		Termostato
Acabados	Acero inoxidable, AISI 304	Con pulido P3.
Selección cromática	Hule	**PANTONE** PQ-CoolGray 2C El tono final debe aproximarse al tono propuesto según material.
Sistema de ensamble	Acero inoxidable, AISI 304	A base de soldadura TIG (Argón con aporte de acero inoxidable tipo 308 de 3/8")
Certificados	De manufactura o producción,	**ISO 9001 Vigente,** Sistema de gestión de calidad;
	Para las normas o certificados solicitados deberán de cumplir con lo siguiente:	Para artículos nacionales el certificado debe ser emitido por un organismo de certificación acreditado por la Entidad Mexicana de Acreditación (EMA). Para artículos internacionales el certificado debe ser emitido por un organismo oficial acreditado por el país de origen.
Tolerancias	En las dimensiones generales de +/- 10%.	

ANEXOS
DIVISION DE CONTRATOS

Tipo de unidad	Clave IMSS	Descripción
Unidades Médicas	517.609.5567	Mesa eléctrica caliente móvil (3 charolas)

Perspectiva del artículo
Imágenes representativas y no indican diseño específico.

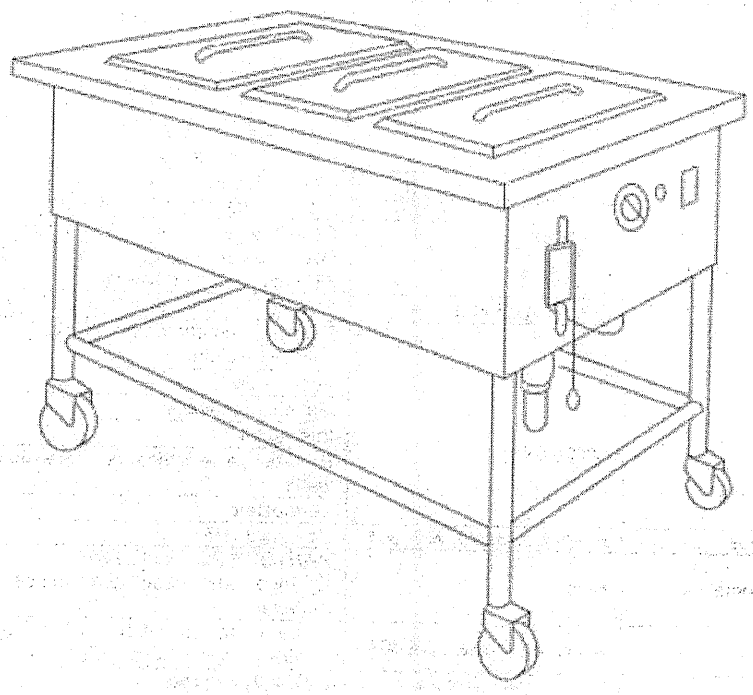

Tipo de unidad	Clave IMSS	Descripción
Unidades Médicas	**517.609.5572**	**Mesa fría a hielo móvil (3 charolas)**

Grupo	Mobiliario para nutrición y dietética (cocina y comedor)	
Áreas o locales de uso	No aplica	
Dimensiones generales	Frente 150 cm, ancho 70 cm, altura 70 cm	
Capacidad de Carga	250 kg.	
Descripción Técnica	Contra tina	Fabricada en lámina galvanizada, calibre 18, con aislante de poliuretano de 25 mm (1") de espesor.
	Cubierta y tina	Fabricadas en lámina de acero inoxidable, AISI 304, calibre 16 con puntas integrales.
	Depósito para alimentos	Desmontable, fabricado en acero inoxidable, AISI 304, calibre 18, con esquinas sanitarias de 30 x 50 x 10 cm.
	Envolvente	Fabricado en lámina de acero inoxidable, AISI 304, calibre 18.
	Estructura	Fabricada en tubo de lámina de acero inoxidable, AISI 304, calibre 18 de 32 mm (1 ¼") de diámetro.
	Refuerzo	Fabricado en tubo de lámina de acero inoxidable, AISI 304, calibre 18 de 32 mm (1 ¼") de diámetro.
	Ruedas giratorias	Fabricadas en hule de 12.3 cm (5") de diámetro
	Tubo	Fabricado en cobre tipo "M" de 32 mm (1 ¼") de diámetro con válvula de globo de 19 mm (3/4")
	Accesorios	Contra canasta fabricada en acero inoxidable 430 con tubo de latón bajo en plomo.
Acabados	Acero inoxidable, AISI 304	Con pulido P3.
Selección cromática	Hule	**PANTONE** PQ-CoolGray 2C El tono final debe aproximarse al tono propuesto según material.
Sistema de ensamble	Regatones	Insertados a presión.
	Acero inoxidable, AISI 304	A base de soldadura TIG (Argón con aporte de acero inoxidable tipo 308 "l" de 3/8")
Certificados	De manufactura o producción,	**ISO 9001 Vigente,** Sistema de gestión de calidad;
	Para las normas o certificados solicitados deberán de cumplir con lo siguiente:	Para artículos nacionales el certificado debe ser emitido por un organismo de certificación acreditado por la Entidad Mexicana de Acreditación (EMA). Para artículos internacionales el certificado debe ser emitido por un organismo oficial acreditado por el país de origen.
Tolerancias	En las dimensiones generales de +/- 10%.	

Perspectiva del artículo

Imágenes representativas y no indican diseño específico.

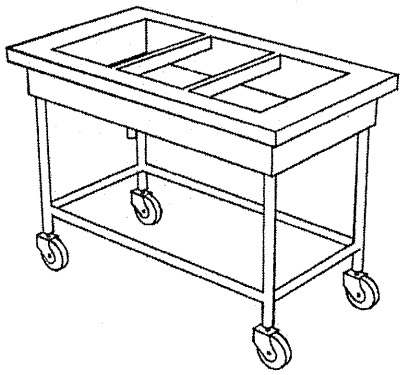

ANEXOS
DIVISION DE CONTRATOS

SIN TEXTO

Tipo de unidad	Clave IMSS	Descripción
Unidades Médicas	**517.609.5597**	**Mesa fría de 160 cm para barra de autoservicio (4 charolas)**

Grupo	Mobiliario para nutrición y dietética (cocina y comedor)	
Áreas o locales de uso	Autoservicio	
Dimensiones generales	Frente 160 cm, profundidad 100 cm incluyendo la repisa, altura sin vitrina 90 cm, altura de la vitrina 42.50 cm	
Capacidad de Carga	250 kg.	
Descripción Técnica	Contra de rejilla	Fabricada en latón bajo en plomo de 32 mm (1 ¼") de diámetro;
	Contra tina	Fabricada en lámina galvanizada, calibre 20 con aislante de fibra de vidrio de 25 mm (1") de espesor;
	Cubierta y tina	Fabricadas en acero inoxidable, AISI 304, calibre 16;
	Cuerpo	Fabricado en lámina de acero inoxidable, AISI 304, calibre 16;
	Depósito para alimentos	Desmontable fabricado en acero inoxidable, AISI 304, calibre 18, de 30 x 50 x 15 cm con ceja perimetral;
	Estructura interior (base inferior)	Fabricada en ángulo de lámina de acero inoxidable, AISI 304, calibre 14 de 38 x 38 mm (1 ½" x 1 ½");
	Repisa	Con guías de deslizamiento de charolas fabricada en lámina de acero inoxidable, AISI 304, calibre 16;
	Vitrina	Protectora de alimentos con ménsulas, cubierta de acero inoxidable, AISI 304, calibre 16 y vidrio frontal de 6 mm de espesor;
	Tubo	Fabricado en acero inoxidable, AISI 304, calibre 16 de 38 mm (1 ½") de diámetro;
	Regatones	Fabricados en acero inoxidable, AISI 304, de 32 mm (1 ¼"), con base nitrilo sanitario blanco de 32 mm (1 ¼") de diámetro con altura ajustable.
Acabados	Regatones	Antiderrapantes;
	Latón bajo en plomo	Cromado;
	Parte inferior de la cubierta	Con recubrimiento tipo Apcoseal;
	Acero inoxidable, AISI 304	Con pulido P3.
Sistema de ensamble	Regatones	Insertados a presión;
	Acero inoxidable, AISI 304	A base de soldadura TIG (Argón con aporte de acero inoxidable tipo 308 "l" de 3/8").
Certificados	De manufactura o producción,	**ISO 9001 Vigente,** Sistema de gestión de calidad;
	Para las normas o certificados solicitados deberán de cumplir con lo siguiente:	Para artículos nacionales el certificado debe ser emitido por un organismo de certificación acreditado por la Entidad Mexicana de Acreditación (EMA). Para artículos internacionales el certificado debe ser emitido por un organismo oficial acreditado por el país de origen.
Tolerancias	En las dimensiones generales de +/- 10%.	

ANEXOS
DIVISION DE CONTRATOS

Tipo de unidad	Clave IMSS	Descripción
Unidades Médicas	**517.609.5597**	**Mesa fría de 160 cm para barra de autoservicio (4 charolas)**

Perspectiva del artículo
Imágenes representativas y no indican diseño específico.

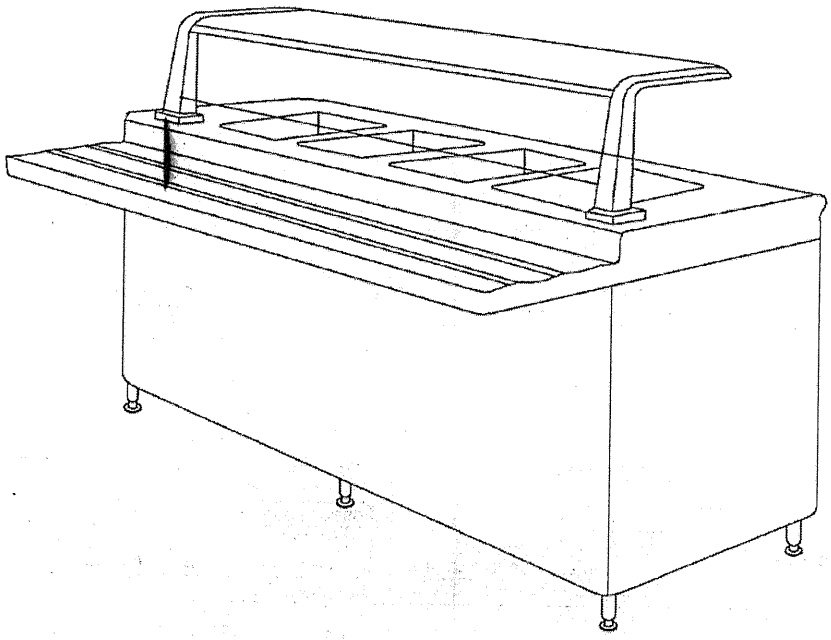

Tipo de unidad	Clave IMSS	Descripción
Unidades Médicas	**517.609.5613**	**Mesa lisa de 120 cm con respaldo y entrepaño**

Grupo	Mobiliario para nutrición y dietética (cocina y comedor)	
Áreas o locales de uso	Lavado de loza	
Dimensiones generales	Frente 120 cm, ancho 70 cm, altura a la cubierta 90 cm, altura con respaldo 105 cm	
Capacidad de Carga	250 kg.	
Descripción Técnica	Canal perimetral y refuerzos transversales	Fabricados en perfil tubular cuadrado de lámina de acero inoxidable, AISI 304, calibre 16, de 40 x 40 mm, en la parte superior para montaje de la cubierta;
	Cubierta lisa y respaldo	Fabricados en lámina de acero inoxidable, AISI 304, calibre 16;
	Entrepaño	Fabricados en lámina de acero inoxidable, calibre 18;
	Estructura y patas	Fabricadas en perfil tubular de lámina de acero inoxidable, AISI 304, calibre 16 de 38 mm (1 1/2") de diámetro;
	Refuerzo	Fabricado en perfil tubular de lámina de acero inoxidable, AISI 304, calibre 16 de 32 mm (1 ¼") de diámetro;
	Regatones	Fabricados en acero inoxidable, AISI 304, de 32 mm (1 ¼"), con base nitrilo sanitario blanco de 32 mm (1 ¼") de diámetro con altura ajustable.
Acabados	Regatones	Antiderrapantes;
	Parte inferior de la cubierta	Con recubrimiento tipo Apcoseal;
	Acero inoxidable, AISI 304	Con pulido P3.
Sistema de ensamble	Regatones	Insertados a presión;
	Acero inoxidable, AISI 304	A base de soldadura TIG (Argón con aporte de acero inoxidable tipo 308 "i" de 3/8").
Certificados	De manufactura o producción,	**ISO 9001 Vigente,** Sistema de gestión de calidad;
	Para las normas o certificados solicitados deberán de cumplir con lo siguiente:	Para artículos nacionales el certificado debe ser emitido por un organismo de certificación acreditado por la Entidad Mexicana de Acreditación (EMA). Para artículos internacionales el certificado debe ser emitido por un organismo oficial acreditado por el país de origen.
Tolerancias	En las dimensiones generales de +/- 10%.	

Perspectiva del artículo

Imágenes representativas y no indican diseño específico.

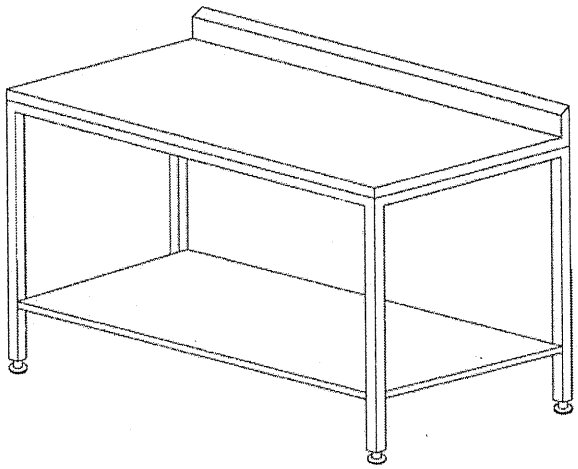

ANEXOS
DIVISION DE CONTRATOS

Tipo de unidad	Clave IMSS	Descripción
Unidades Médicas	517.609.5613	Mesa lisa de 120 cm con respaldo y entrepaño

Tipo de unidad	Clave IMSS	Descripción
Unidades Médicas	**517.609.5625**	**Mesa lisa de 150 cm con respaldo y entrepaño**

Grupo	Mobiliario para nutrición y dietética (cocina y comedor)	
Áreas o locales de uso	Cambio de línea	
Dimensiones generales	Frente 150 cm, ancho 70 cm, altura a la cubierta 90 cm, altura con respaldo 105 cm	
Capacidad de Carga	250 kg.	
Descripción Técnica	Canal perimetral y refuerzos transversales	Fabricados en perfil tubular cuadrado de lámina de acero inoxidable, AISI 304, calibre 16, de 40 x 40 mm, en la parte superior para montaje de la cubierta;
	Cubierta lisa y respaldo	Fabricados en lámina de acero inoxidable, AISI 304, calibre 16;
	Entrepaño	Fabricados en lámina de acero inoxidable, calibre 18;
	Estructura y patas	Fabricadas en perfil tubular de lámina de acero inoxidable, AISI 304, calibre 16 de 38 mm (1 1/2") de diámetro;
	Refuerzo	Fabricado en perfil tubular de lámina de acero inoxidable, AISI 304, calibre 16 de 32 mm (1 ¼") de diámetro;
	Regatones	Fabricados en acero inoxidable, AISI 304, de 32 mm (1 ¼"), con base nitrilo sanitario blanco de 32 mm (1 ¼") de diámetro con altura ajustable.
Acabados	Regatones	Antiderrapantes;
	Parte inferior de la cubierta	Con recubrimiento tipo Apcoseal;
	Acero inoxidable, AISI 304	Con pulido P3.
Sistema de ensamble	Regatones	Insertados a presión;
	Acero inoxidable, AISI 304	A base de soldadura TIG (Argón con aporte de acero inoxidable tipo 308 de 3/8")
Certificados	De manufactura o producción,	**ISO 9001 Vigente,** Sistema de gestión de calidad;
	Para las normas o certificados solicitados deberán de cumplir con lo siguiente:	Para artículos nacionales el certificado debe ser emitido por un organismo de certificación acreditado por la Entidad Mexicana de Acreditación (EMA). Para artículos internacionales el certificado debe ser emitido por un organismo oficial acreditado por el país de origen.
Tolerancias	En las dimensiones generales de +/- 10%.	

Perspectiva del artículo

Imágenes representativas y no indican diseño específico.

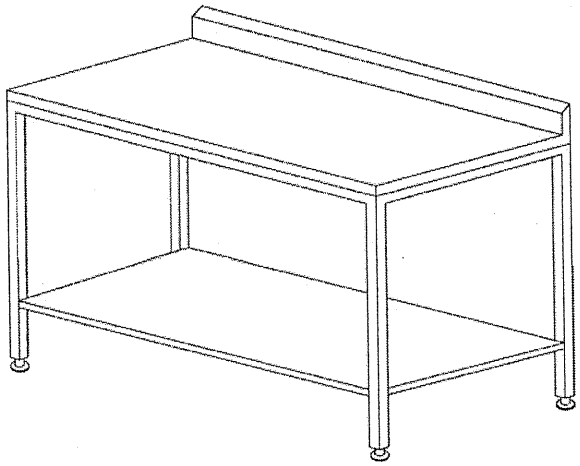

ANEXOS
DIVISION DE CONTRATOS

Tipo de unidad	Clave IMSS	Descripción
Unidades Médicas	**517.609.5625**	**Mesa lisa de 150 cm con respaldo y entrepaño**

Tipo de unidad	Clave IMSS	Descripción
Unidades Médicas	**517.609.5635**	**Mesa lisa de 180 cm con respaldo y entrepaño**

Grupo	Mobiliario para nutrición y dietética (cocina y comedor)	
Áreas o locales de uso	Área de preparación de mezclas enterales	
Dimensiones generales	Frente 180 cm, ancho 70 cm, altura a la cubierta 90 cm, altura con respaldo 105 cm	
Capacidad de Carga	250 kg.	
Descripción Técnica	Canal perimetral y refuerzos transversales	Fabricados en perfil tubular cuadrado de lámina de acero inoxidable, AISI 304, calibre 16, de 40 x 40 mm, en la parte superior para montaje de la cubierta;
	Cubierta lisa y respaldo	Fabricados en lámina de acero inoxidable, AISI 304, calibre 16;
	Entrepaño	Fabricados en lámina de acero inoxidable, calibre 18;
	Estructura y patas	Fabricadas en perfil tubular de lámina de acero inoxidable, AISI 304, calibre 16 de 38 mm (1 1/2") de diámetro;
	Refuerzo	Fabricado en perfil tubular de lámina de acero inoxidable, AISI 304, calibre 16 de 32 mm (1 ¼") de diámetro;
	Regatones	Fabricados en acero inoxidable, AISI 304, de 32 mm (1 ¼"), con base nitrilo sanitario blanco de 32 mm (1 ¼") de diámetro con altura ajustable.
Acabados	Regatones	Antiderrapantes;
	Parte inferior de la cubierta	Con recubrimiento tipo Apcoseal;
	Acero inoxidable, AISI 304	Con pulido P3.
Sistema de ensamble	Regatones	Insertados a presión;
	Acero inoxidable, AISI 304	A base de soldadura TIG (Argón con aporte de acero inoxidable tipo 308 "i" de 3/8").
Certificados	De manufactura o producción,	**ISO 9001 Vigente,** Sistema de gestión de calidad;
	Para las normas o certificados solicitados deberán de cumplir con lo siguiente:	Para artículos nacionales el certificado debe ser emitido por un organismo de certificación acreditado por la Entidad Mexicana de Acreditación (EMA). Para artículos internacionales el certificado debe ser emitido por un organismo oficial acreditado por el país de origen.
Tolerancias	En las dimensiones generales de +/- 10%.	

Perspectiva del artículo

Imágenes representativas y no indican diseño específico.

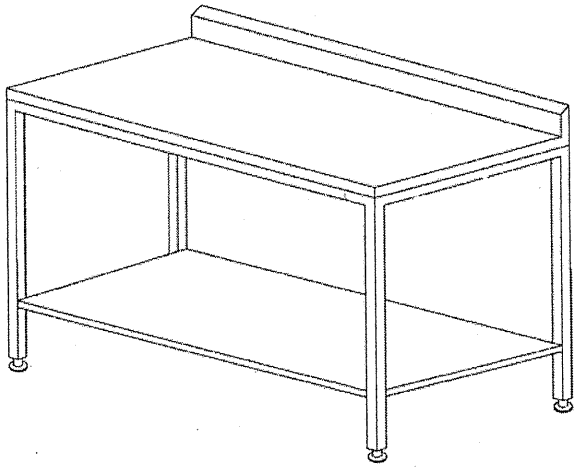

ANEXOS
DIVISION DE CONTRATOS

Tipo de unidad	Clave IMSS	Descripción
Unidades Médicas	517.609.5635	Mesa lisa de 180 cm con respaldo y entrepaño

TIPO DE UNIDAD	CLAVE IMSS	DESCRIPCIÓN
UNIDADES MÉDICAS	**517.609.5647**	**MESA LISA PARA RECIBO DE LOZA CON ESCURRIDERO DERECHO**

ESPECIALIDAD	MOBILIARIO PARA NUTRICIÓN Y DIETÉTICA (COCINA Y COMEDOR)
AREAS O LOCALES	LAVADO DE LOZA
MOVIMIENTOS Y/O SISTEMAS	NO APLICA
DIMENSIONES GENERALES	FRENTE 180 cm, PROFUNDIDAD 70 cm , ALTURA CON RESPALDO 105 cm.
CAPACIDAD DE CARGA	250 Kg.
DESCRIPCIÓN TÉCNICA:	1. CANAL PERIMETRAL CON REFUERZOS TRANSVERSALES: FABRICADOS EN PERFIL TUBULAR CUADRADO DE LÁMINA DE ACERO INOXIDABLE, CALIBRE No. 16, DE 40 X 40 mm. 2. CUBIERTA CON RESPALDO DE LÁMINA DE ACERO INOXIDABLE, CALIBRE No. 16. 3. CHAROLA CON REJILLA DESMONTABLE: PARA ESCURRIDERO DE LÁMINA DE ACERO INOXIDABLE, CALIBRE No. 16, CON DESAGÜE PARA ESCURRIDERO DE 25 mm (1") DE DIÁMETRO. 4. ESTRUCTURA DE PERFIL TUBULAR REDONDO, FABRICADO EN LÁMINA DE ACERO INOXIDABLE, CALIBRE No. 16, DE 38 mm (1 ½") DE DIÁMETRO. 5. REFUERZOS TRANSVERSALES INFERIORES DE PERFIL TUBULAR REDONDO FABRICADO EN LÁMINA DE ACERO INOXIDABLE, CALIBRE No. 16, DE 32 mm (1 ¼") DE DIÁMETRO. 6. REGATÓN DE DURALUMINIO DE 32 mm (1¼") DE DIÁMETRO, CON ALTURA AJUSTABLE Y ACABADO ANTIDERRAPANTE.
ACABADOS	• ACERO INOXIDABLE, AISI 304, PULIDO SANITARIO. • SISTEMA DE ENSAMBLE A BASE DE SOLDADURA DE ARCO ELÉCTRICO.
NORMAS DE REFERENCIA Y/O CERTIFICADOS	• CRITERIO DE CALIDAD PARA MOBILIARIO IMSS JCC-51 MAYO -1986. • ISO 9001-2008. • NMX-B-028-1998-SCFI, ACERO. • ASTM A 240, ACERO.
NOTAS GENERALES	LAS IMÁGENES SON REPRESENTATIVAS Y NO INDICAN DISEÑO ESPECÍFICO.

PERSPECTIVA DEL ARTÍCULO

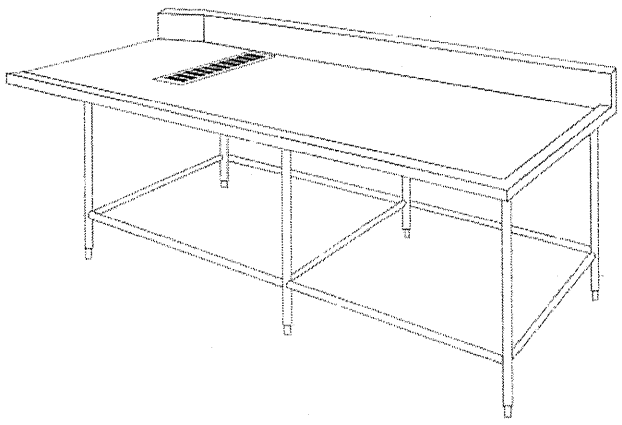

ANEXOS
DIVISION DE CONTRATOS

SIN TEXTO

TIPO DE UNIDAD	CLAVE IMSS	DESCRIPCIÓN
UNIDADES MÉDICAS	**517.609.5657**	**MESA LISA PARA RECIBO DE LOZA CON ESCURRIDERO IZQUIERDO**

ESPECIALIDAD	MOBILIARIO PARA NUTRICIÓN Y DIETÉTICA (COCINA Y COMEDOR)
AREAS O LOCALES	LAVADO DE LOZA
MOVIMIENTOS Y/O SISTEMAS	NO APLICA
DIMENSIONES GENERALES	FRENTE 180 cm, PROFUNDIDAD 70 cm , ALTURA CON RESPALDO 105 cm.
CAPACIDAD DE CARGA	250 Kg.
DESCRIPCIÓN TÉCNICA:	1. CANAL PERIMETRAL CON REFUERZOS TRANSVERSALES: FABRICADOS EN PERFIL TUBULAR CUADRADO DE LÁMINA DE ACERO INOXIDABLE, CALIBRE No. 16, DE 40 X 40 mm. 2. CUBIERTA CON RESPALDO: FABRICADOS DE LÁMINA DE ACERO INOXIDABLE, CALIBRE No. 16. 3. CHAROLA CON REJILLA DESMONTABLE: PARA ESCURRIDERO FABRICADA DE LÁMINA DE ACERO INOXIDABLE, CALIBRE No. 16, CON DESAGÜE PARA ESCURRIDERO DE 25 MM (1") DE DIÁMETRO. 4. ESTRUCTURA (PATAS): A BASE DE PERFIL TUBULAR REDONDO, FABRICADO EN LÁMINA DE ACERO INOXIDABLE, CALIBRE No. 16, DE 38 mm (1 ½") DE DIÁMETRO. 5. REFUERZOS TRANSVERSALES INFERIORES (DE LAS PATAS): A BASE DE PERFIL TUBULAR REDONDO FABRICADO EN LÁMINA DE ACERO INOXIDABLE, CALIBRE No. 16, DE 32 MM (1 ¼") DE DIÁMETRO. 6. REGATÓN FABRICADO EN DURALUMINIO DE 32 mm (1 ¼") DE DIÁMETRO, CON ALTURA AJUSTABLE Y ACABADO ANTIDERRAPANTE.
ACABADOS	• ACERO INOXIDABLE, AISI 304, PULIDO SANITARIO. • SISTEMA DE ENSAMBLE A BASE DE SOLDADURA DE ARCO ELÉCTRICO.
NORMAS DE REFERENCIA Y/O CERTIFICADOS	• CRITERIO DE CALIDAD PARA MOBILIARIO IMSS JCC-51 MAYO -1986. • ISO 9001-2008. • NMX-B-028-1998-SCFI, ACERO. • ASTM A 240, ACERO.
NOTAS GENERALES	LAS IMÁGENES SON REPRESENTATIVAS Y NO INDICAN DISEÑO ESPECÍFICO.

PERSPECTIVA DEL ARTÍCULO

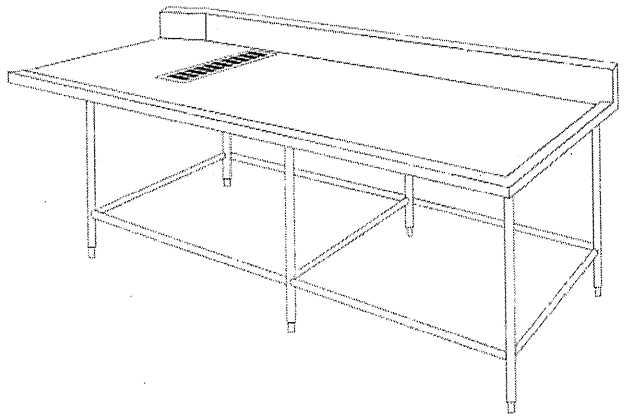

ANEXOS
DIVISION DE CONTRATOS

SIN TEXTO

Tipo de unidad	Clave IMSS	Descripción
Unidades Médicas	**517.609.5665**	**Mesa para comedor**

Grupo	Mobiliario para nutrición y dietética (cocina y comedor)	
Áreas o locales de uso	Comedor, actividades de la vida diaria	
Dimensiones generales	Frente 90 cm, profundidad 90 cm, altura 75 cm	
Capacidad de Carga	250 kg.	
Descripción Técnica	Cubierta	Formada por bastidor de madera maciza de 19 mm (¾") de espesor y 38 mm (1 ½") de ancho y refuerzos del mismo material, con recubrimiento en la cara superior e inferior de madera contrachapada de pino de primera calidad de 6 y 4 mm de espesor y contorno de cabeceado de madera maciza;
	Base y estructura	Fabricados en lámina de acero inoxidable, calibre no. 18 de 32 mm (1 ¼") de diámetro con tapas en los extremos del mismo material;
	Regatones	Fabricados en acero rolado en frío de 25.4 mm (1") de diámetro y con base de nitrilo sanitario blanco de 25.4 mm (1") de diámetro con altura ajustable.
Acabados	Cubierta	Con laminado plástico de alta presión VGP (Vertical General Postforming) con 0.7 mm de espesor y 400 o más ciclos de abrasión por ambas caras;
	Regatones	Antiderrapantes
Sistema de ensamble	Regatones	Insertados a presión.
Certificados	De manufactura o producción,	**ISO 9001 Vigente,** Sistema de gestión de calidad;
	Para las normas o certificados solicitados deberán de cumplir con lo siguiente:	Para artículos nacionales el certificado debe ser emitido por un organismo de certificación acreditado por la Entidad Mexicana de Acreditación (EMA). Para artículos internacionales el certificado debe ser emitido por un organismo oficial acreditado por el país de origen.
Tolerancias	En las dimensiones generales de +/- 10%.	
Perspectiva del artículo		
Imágenes representativas y no indican diseño específico.		

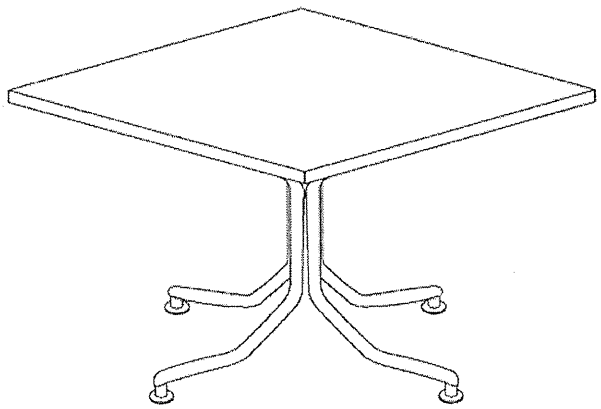

ANEXOS
DIVISION DE CONTRATOS

Tipo de unidad	Clave IMSS	Descripción
Unidades Médicas	**517.609.5683**	**Mesa para tajo de 150 cm**

Grupo	Mobiliario para nutrición y dietética (cocina y comedor)	
Áreas o locales de uso	Nutrición dietética preparación previa	
Dimensiones generales	Frente 150 cm, ancho 70 cm, altura 90 cm	
Capacidad de Carga	250 kg.	
Descripción Técnica	Canal perimetral y refuerzos transversales	Para montaje de la cubierta, fabricados en perfil tubular cuadrado de lámina de acero inoxidable, AISI 304, calibre 16;
	Cubierta	Fabricado en polietileno de alta densidad de 25.4 mm (1") de espesor;
	Entrepaño	Fabricado en lámina de acero inoxidable, AISI 304, calibre 16;
	Estructura y patas	Fabricadas en lámina de acero inoxidable, AISI 304, calibre 1[illegible] de 38 mm (1 ½") de diámetro;
	Refuerzo	Fabricado de tubo de lámina de acero inoxidable, AISI 304, calibre 16 de 38 mm (1 ½") de diámetro;
	Regatones	Fabricados en acero inoxidable, AISI 304, de 32 mm (1 ¼"), con base nitrilo sanitario blanco de 32 mm (1 ¼") de diámetro con altura ajustable.
Acabados	Regatones	Antiderrapantes;
	Acero inoxidable, AISI 304	Con pulido P3.
Sistema de ensamble	Regatones	Insertados a presión;
	Acero inoxidable, AISI 304	A base de soldadura TIG (Argón con aporte de acero inoxidable tipo 308 "i" de 3/8").
Certificados	De manufactura o producción,	**ISO 9001 Vigente,** Sistema de gestión de calidad;
	Para las normas o certificados solicitados deberán de cumplir con lo siguiente:	Para artículos nacionales el certificado debe ser emitido por un organismo de certificación acreditado por la Entidad Mexicana de Acreditación (EMA). Para artículos internacionales el certificado debe ser emitido por un organismo oficial acreditado por el país de origen.
Tolerancias	En las dimensiones generales de +/- 10%.	

Perspectiva del artículo

Imágenes representativas y no indican diseño específico.

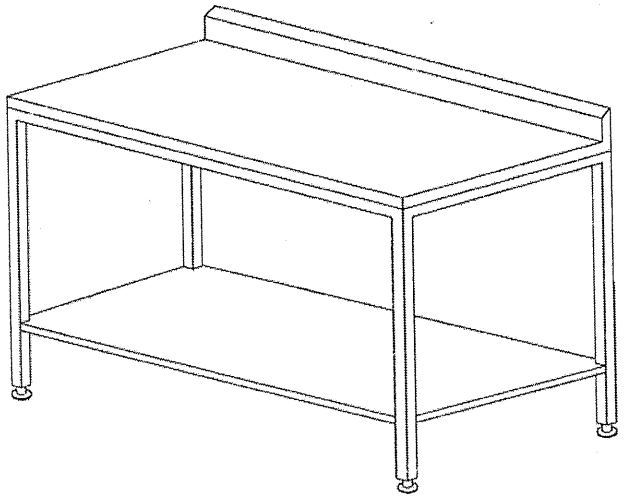

ANEXOS
DIVISION DE CONTRATOS

SIN TEXTO

Tipo de unidad	Clave IMSS	Descripción
Unidades Médicas	**517.609.5695**	**Mesa de 230 cm para lavado de biberones con triple fregadero central**

Grupo	Mobiliario para nutrición y dietética (cocina y comedor)	
Áreas o locales de uso	Lavado	
Dimensiones generales	Frente 230 cm, fondo 70 cm, altura 105 cm	
Capacidad de Carga	250 kg.	
Descripción Técnica	Canal perimetral y refuerzos transversales	Fabricados en lámina de acero inoxidable, AISI 304, de 40 X 40 mm, calibre 16, en la parte superior de la estructura para montaje de la cubierta;
	Cubierta, respaldo y triple fregadero central	De 50 x 50 x 35 cm, de lámina de acero inoxidable, AISI 304, calibre 16;
	Estructura	Fabricada en tubo de lámina de acero inoxidable, AISI 304, calibre 16 de 38 mm (1 ½") de diámetro;
	Refuerzos	Fabricados en tubo de lámina de acero inoxidable, AISI 304, calibre 16 de 32 mm (1 ¼") de diámetro;
	Regatones	Fabricados en acero inoxidable, AISI 304, de 25.4 mm (1"), con base nitrilo sanitario blanco de 25.4 mm (1") de diámetro con altura ajustable;
	Accesorios	Llave mezcladora cuello de ganso giratoria con manijas de aleta, fabricada en latón bajo en plomo cromado, pulido y brillante, empotrada sobre cubierta, Dimensiones: 35 cm de altura total, 20 cm de altura de cubierta a centro de boca y 22 cm desde vano de preparación en cubierta hasta centro de boca;
		Céspol registrable, sin contra, fabricado en acero inoxidable 430, con 38 mm de diámetro;
		Contra canasta de 10 cm de diámetro con rebosadero, fabricada en acero inoxidable 430 cromado;
		Notas: Para mayor información técnica sobre los accesorios, consultar el "Catálogo de Especificaciones Técnicas de Materiales para Construcción" vigente en el capítulo ETMC -44;
		La selección de accesorios hidrosanitarios deberá ser evaluada y autorizada, para su adquisición, por el Área de Ingeniería del IMSS y de acuerdo a las características de cada proyecto.
Acabados	Regatones	Antiderrapantes;
	Latón bajo en plomo	Cromado;
	Parte inferior de la cubierta	Con recubrimiento tipo Apcoseal;
	Acero inoxidable, AISI 304	Con pulido P3.
Sistema de ensamble	Regatones	Insertados a presión;
	Acero inoxidable, AISI 304	A base de soldadura TIG (Argón con aporte de acero inoxidable tipo 308 de 3/8")
Certificados	De válvulas y grifos para agua,	**NMX-C-415-ONNCCE Vigente,** Industria de la construcción-válvulas y grifos para agua-especificaciones y métodos de ensayo;
	De manufactura o producción,	**ISO 9001 Vigente,** Sistema de gestión de calidad;
	Para las normas o certificados solicitados deberán de cumplir con lo siguiente:	Para artículos nacionales el certificado debe ser emitido por un organismo de certificación acreditado por la Entidad Mexicana de Acreditación (EMA). Para artículos internacionales el certificado debe ser emitido por un organismo oficial acreditado por el país de origen.
Tolerancias	En las dimensiones generales de +/- 10%.	

ANEXOS
DIVISION DE CONTRATOS

Tipo de unidad	Clave IMSS	Descripción
Unidades Médicas	**517.609.5695**	**Mesa de 230 cm para lavado de biberones con triple fregadero central**

Perspectiva del artículo

Imágenes representativas y no indican diseño específico.

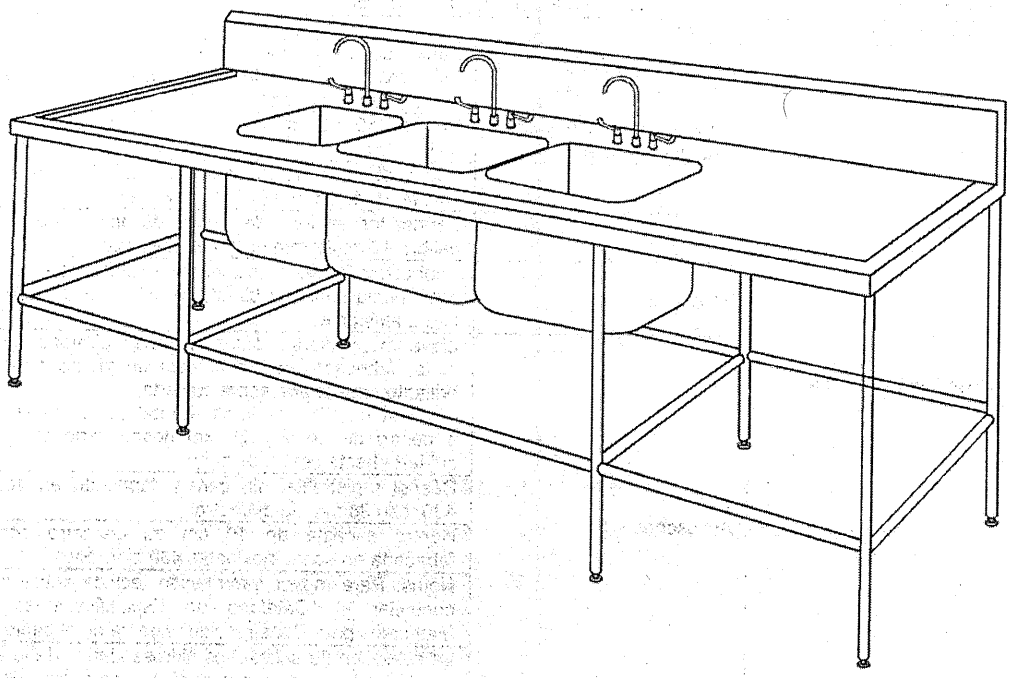

Accesorios

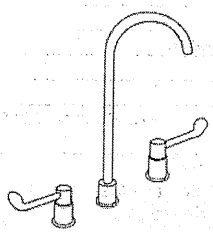

Llave mezcladora cuello de ganso giratoria con manijas de aleta

Contracanasta

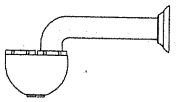

Céspol

Tipo de unidad	Claves IMSS	Descripción
Unidades Médicas	**SAI: 511.026.0532** **PREI: 20387**	**Anaquel doble para libros y revistas**

Grupo	Mobiliario Administrativo
Áreas o Locales de Uso	Zonas de exhibición y revistas
Dimensiones Generales	Largo 90 cm, Ancho 70 cm, Altura 200 cm.
Capacidad de Carga	100 kg. (por entrepaño)
Descripción Técnica	1. Marcos principales: Fabricados en lámina de acero rolada en frío calibre 16 doblada en forma de canal tipo "U" reforzada, con ancho de 7.62 cm (3") con preparación para recibir refuerzos horizontales. 2. Refuerzos horizontales: Fabricados en lámina de acero rolado en frío, calibre No. 16 doblada en forma de canal tipo "U" reforzada, con ancho de 7.62 cm (3") con preparación para recibir cajones-entrepaños y ranura de 8 mm para recibir lámina de acrílico. 3. Cajones-entrepaños: Horizontales fabricados en tableros verticales de partículas de densidad media MDP (Medium Density Particle Board) con 15 mm de espesor y tableros horizontales de partículas de densidad media MDP (Medium Density Particle Board) con 18 mm de espesor ambos con densidad promedio de 620 kg/m3, canto rectos y moldura perimetral de 2 mm de espesor. 4. Porta-revistas: Inclinados a 30° fabricados con lámina de acrílico cristal transparente de 8 mm de espesor con bordes redondeados y canto pulido recto, con preparaciones para colocación de sujetadores a muro. 5. Base: Fabricada en lámina de acero rolada en frío calibre 16 doblada en forma de canal tipo "U" reforzada, con ancho de 7.62 cm (3"). 6. Ruedas: Autofrenadas resistentes en suelos duros.
Acabados	• Tableros: Forrados con laminado plástico de alta presión VGP (Vertical General Postforming) con 0.7 mm de espesor y 400 o más ciclos de abrasión por ambas caras. • Acero al carbono rolado en frío: Con pintura micropulverizada electrostática híbrida y texturizado fino semi-mate.
Selección cromática	• Acero al carbono rolado en frío: **PANTONE** Burgundy PQ-19-1617TPX. / **PANTONE** Green PQ 561C. / **PANTONE** Chocolate Lab PQ-19-1214TCX / **PANTONE** PQ-ReflexBlueC. • Laminado plástico: **PANTONE** Antique White PQ-11-0105TCX. / **PANTONE** Serenity PQ-15-3919TCX. / **PANTONE** Hint of mint PQ-11-4805TCX. / **PANTONE** Rose Quartz PQ-13-1520TCX. El tono final debe aproximarse al tono propuesto según material.
Sistema de ensamble	• Acero al carbono rolado en frío: Por punto y por arco eléctrico a base de soldadura MIG con unión entre refuerzos y marcos por medio de tornillería semi-oculta, fabricada a base de acero de alta resistencia con acabado galvanizado. • Tableros: Con ensambles tipo Minifix fabricados en Zamac con perno de madera natural estriado y adhesivo tipo PVA acetato de polivinilo.
Certificados	• De manufactura o Producción: **ISO 9001 Vigente.** Sistema de gestión de calidad. • **ISO 14001 Vigente.** Sistema de gestión ambiental. Para las normas o certificados solicitados deberán de cumplir con lo siguiente: Para artículos nacionales el certificado debe ser emitido por un organismo de certificación acreditado por la Entidad Mexicana de Acreditación (EMA). Para artículos internacionales el certificado debe ser emitido por un organismo oficial acreditado por el país de origen.
Tolerancias	En las dimensiones generales de +/- 10 %.

ANEXOS
DIVISIÓN DE CONTRATOS

Tipo de unidad	Claves IMSS	Descripción
Unidades Médicas	**SAI: 511.026.0532** **PREI: 20387**	**Anaquel doble para libros y revistas**

Perspectiva del Artículo y Accesorios

Imágenes representativas y no indican diseño específico.

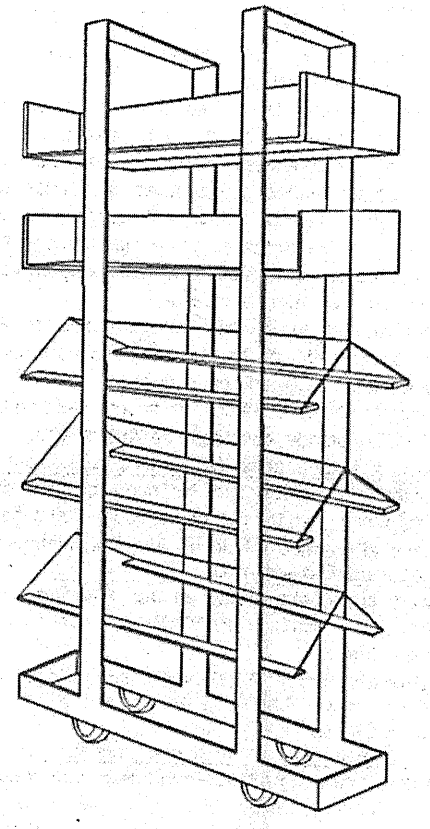

Tipo de unidad	Clave IMSS	Descripción
Unidades Médicas	**511.076.1023**	**Archivero 4 gavetas con frentes en MDP**

Grupo	Mobiliario Administrativo.	
Áreas o Locales de Uso	Almacén de la Unidad	
Dimensiones Generales	Frente 100 cm, Fondo 45 cm, Altura 135 cm.	
Capacidad de Carga	50 Kg (por gaveta)	
Descripción técnica	Cubierta	Fabricada en lámina de acero al carbono rolado en frío, calibre no. 18.
	Cuerpo	Fabricado en lámina de acero al carbono rolado en frío, calibre no. 20, con refuerzos de lámina de acero, calibre no. 18.
	Base	Fabricada en lámina de acero, calibre no. 20.
	Gavetas	Fabricadas en tableros verticales de partículas de densidad media MDP (Medium Density Particle Board) con 18 mm. con una densidad promedio de 620 kg/m3, con cantos rectos y moldura perimetral de PVC con 2 mm de espesor termofusionada..
	Correderas	Telescópicas de extensión total y tope anti extracción con capacidad de carga de 50 kg (por par de correderas).
	Jaladeras	De gavetas fabricadas en aluminio con la longitud de la mitad de un cajón.
	Regatones	Fabricados en acero rolado en frío de 25.4 mm (1") de diámetro y con base de nitrilo sanitario blanco de 25.4 mm (1") de diámetro con altura ajustable.
Acabados	Acero rolado en frío y acero rolado en caliente decapado	Con pintura micropulverizada electrostática híbrida y texturizado fino semi-mate.
	Tableros	Forrados en laminado plástico de alta presión VGP (Vertical General Postforming) con 0.7 mm de espesor y 400 o más ciclos de abrasión.
	Aluminio	Anodizado natural
	Regatones	Antiderrapantes
Sistema de ensamble	Acero rolado en frío acero rolado en caliente decapado	Por punto y por arco eléctrico a base de soldadura MIG y fijado al resto del mueble por medio de tornillería semi-oculta, fabricada a base de acero de alta resistencia con acabado galvanizado.
	Tableros	Con sistema Minifix fabricado en Zamac con perno de madera natural estriado y adhesivo tipo PVA Acetato de Polivinilo y tornillería.
Selección Cromática	Acero al carbono rolado en frío	**PANTONE** Antique White PQ-11-0105TCX El tono final debe aproximarse al tono propuesto según material.
		PANTONE PQ-CoolGray 2C El tono final debe aproximarse al tono propuesto según material.
	Laminado plástico	**PANTONE** Hint of mint PQ-11-4805TCX El tono final debe aproximarse al tono propuesto según material.
		PANTONE Serenity PQ-15-3919TCX. El tono final debe aproximarse al tono propuesto según material
		PANTONE Green PQ 561C. El tono final debe aproximarse al tono propuesto según material.
		PANTONE Burgundy PQ-19-1617TPX. El tono final debe aproximarse al tono propuesto según material.
Certificados	De manufactura o producción	**ISO 9001 Vigente.** Sistema de gestión de calidad
		ISO 14001 Vigente. Sistema de gestión ambiental
	Para las normas o certificados solicitados deberán de cumplir con lo siguiente:	Para artículos nacionales el certificado debe ser emitido por un organismo de certificación acreditado por la Entidad Mexicana de Acreditación (EMA). Para artículos internacionales el certificado debe ser emitido por un organismo oficial acreditado por el país de origen.
Tolerancias	En las dimensiones generales de +/- 10%.	

ANEXOS
DIVISION DE CONTRATOS

Tipo de unidad	Clave IMSS	Descripción
Unidades Médicas	**511.076.1023**	**Archivero 4 gavetas con frentes en MDP**

Perspectiva del artículo

Imágenes representativas y no indican diseño específico.

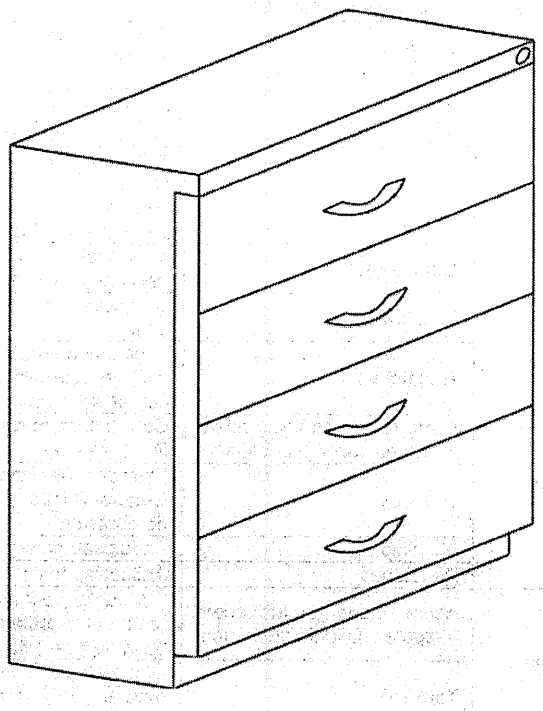

Tipo de unidad	Claves IMSS	Descripción
Unidades Médicas	**SAI: 511.401.0094** **PREI: 20401**	**Exhibidor de revistas**

Grupo	Mobiliario Administrativo
Áreas o Locales de Uso	Administrativas y exhibición en general
Dimensiones Generales	Frente 180 cm, Fondo 35 cm, Altura 200 cm
Capacidad de Carga	100 kg. (por entrepaño)
Descripción Técnica	1. Columna y base: fabricados a base de perfil tubular en acero al carbono rolado en frío, calibre 14 de 3 x 6 cm (2" x 1"), unión con refuerzos de cartabón en lámina de acero al carbono rolado en frío, calibre 12. 2. Travesaños: fabricados en perfil tubular de acero al carbono rolado en frío, calibre 12. 3. Entrepaños inclinados (30°): fabricados en lámina de acero al carbono rolado en frío, calibre 18. 4. Ménsulas: fabricadas en lámina de acero al carbono rolado en frío, calibre 18, con banda de solera de acero de 12.7 x 9.5 mm (1/2" x 3/8"). 5. Regatones: Fabricados en acero rolado en frío de 25.4 mm (1") de diámetro y base de nitrilo sanitario blanco de 25.4 mm (1") de diámetro con altura ajustable.
Acabados	• Acero al carbono rolado en frío: con pintura en polvo electroestática híbrida con texturizado fino semi-mate.
Selección cromática	• Acero al carbono rolado en frío: PANTONE PQ-CoolGray 2C. El tono final debe aproximarse al tono propuesto según material.
Sistema de ensamble	• Acero al carbono rolado en frío: Por punto y por arco eléctrico a base de soldadura MIG.
Certificados	• De manufactura o Producción: ISO 9001 Vigente. Sistema de gestión de calidad. Para las normas o certificados solicitados deberán de cumplir con lo siguiente: Para artículos nacionales el certificado debe ser emitido por un organismo de certificación acreditado por la Entidad Mexicana de Acreditación (EMA). Para artículos internacionales el certificado debe ser emitido por un organismo oficial acreditado por el país de origen.
Tolerancias	En las dimensiones generales de +/- 10 %.
Perspectiva del Artículo y Accesorios	
Imágenes representativas y no indican diseño específico.	

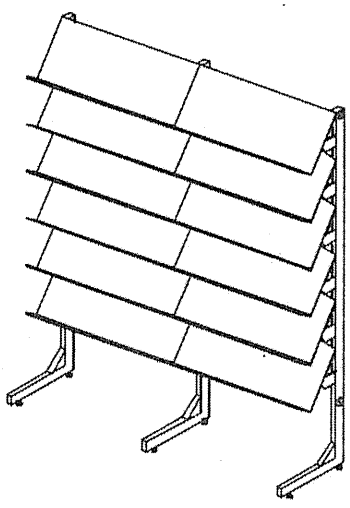

ANEXOS
DIVISION DE CONTRATOS

SIN TEXTO

Tipo de unidad	Clave IMSS	Descripción
Unidades Médicas	**511.619.1413**	**Mesa doble para gabinete tipo kárdex**

Grupo	Mobiliario Administrativo	
Áreas o Locales de Uso	Zona de control y consulta	
Dimensiones generales	Frente 60 cm; Profundidad 70 cm; Altura 75 cm	
Capacidad de Carga	100 kg.	
Descripción técnica	Cubierta y cuerpo	Fabricados en lámina de acero rolado en frío, calibre no. 20;
	Entrepaño	Fabricado en lámina de acero rolado en frío, calibre no. 20;
	Estructura	Fabricada en perfil tubular de 25.4 x 25.4 mm (1"x 1") en lámina de acero al carbono rolado en frío, calibre no. 18;
	Ruedas giratorias	De doble huella de 50 mm (2") de diámetro.
Acabados	Acero al carbono rolado en frío	Con pintura micro pulverizada electrostática híbrida y texturizado fino semi-mate
Selección Cromática	Acero al carbono rolado en frío.	**PANTONE** PQ-Cool Gray 2C. El tono final debe aproximarse al tono propuesto según material.
		PANTONE Antique White PQ-11-0105TCX. El tono final debe aproximarse al tono propuesto según material.
Sistema de ensamble	Acero al carbono rolado en frío.	Por punto y por arco eléctrico a base de soldadura MIG.
Certificados	De manufactura o producción,	**ISO 9001 Vigente,** Sistema de gestión de calidad;
	Para las normas o certificados solicitados deberán de cumplir con lo siguiente:	Para artículos nacionales el certificado debe ser emitido por un organismo de certificación acreditado por la Entidad Mexicana de Acreditación (EMA). Para artículos internacionales el certificado debe ser emitido por un organismo oficial acreditado por el país de origen.
Tolerancias	En las dimensiones generales de +/- 10%.	

Perspectiva del Artículo

Imágenes representativas y no indican diseño específico.

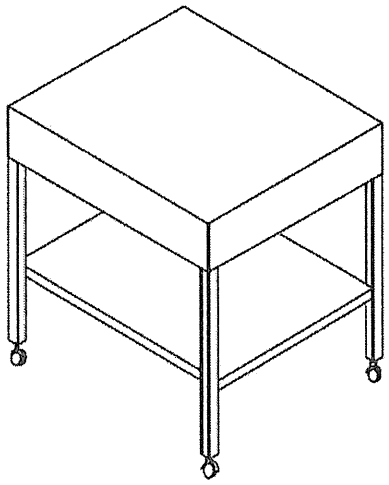

ANEXOS
DIVISION DE CONTRATOS

SIN TEXTO

Tipo de unidad	Claves IMSS	Descripción
Unidades Médicas	**SAI: 511.619.1426** **PREI: 20406**	**Mesa rectangular de juntas para 8 personas**

Grupo	Mobiliario Administrativo
Áreas o Locales de Uso	Biblioherotecas (áreas de educación médica e investigación)
Dimensiones Generales	Largo 250 cm, Ancho 120 cm, Altura 75 cm.
Capacidad de Carga	200 kg.
Descripción Técnica	1. Cubierta: Fabricada en tableros de partículas de densidad media MDP (Medium Density Particle board) con 24 mm de espesor con una densidad promedio de 620 kg/m cúbicos, con cantos rectos y moldura perimetral de PVC con 2 mm de espesor termo fusionada. Con canaleta central de 8 cm de ancho x 185 cm de largo para pase de cableado enmarcada perimetralmente para protección, fabricada en acero inoxidable AISI 304. 2. Estructura: compuesta por 2 marcos, fabricada en lámina de acero rolado en frio doblada en forma de "U" con espesor de 4 cm y calibre 16. 3. Refuerzo metálico horizontal para estructurar y unir las columnas y cubierta, fabricado en lámina de acero rolado en frío doblada en forma de "U" con espesor de 4 cm y calibre 16. 4. Regatones: Fabricados en acero rolado en frio de 25.4 mm (1") de diámetro y base de nitrilo sanitario blanco de 25.4 mm (1") de diámetro con altura ajustable.
Acabados	• Tableros: Forrados en laminado plástico de alta presión VGP (Vertical General Postforming) con 0.7 mm de espesor y 400 o más ciclos de abrasión; con tratamiento ignifugo o retardante al fuego para evitar la emanación de gases tóxicos en caso de combustión. • Lámina de acero rolado en frío: Con pintura micropulverizada electrostática híbrida y texturizado fino semi-mate.
Selección cromática	• Acero al carbono rolado en frío: **PANTONE** Burgundy PQ-1617TCX / **PANTONE** Antique White PQ-11-0105TCX. • Laminado plástico: **PANTONE** Burgundy PQ-1617TCX / **PANTONE** Antique White PQ-11-0105TCX / **PANTONE** PQ-Cool Gray 2C. El tono final debe aproximarse al tono propuesto según material.
Sistema de ensamble	• Estructura: Unida por punto y por arco eléctrico a base de soldadura tipo MIG; preparada con perforaciones para conectar la cubierta por medio de tornillería semi-oculta, fabricada a base de acero de alta resistencia con acabado galvanizado.
Certificados	• De manufactura o Producción: **ISO 9001 Vigente.** Sistema de gestión de calidad. Para las normas o certificados solicitados deberán de cumplir con lo siguiente: Para artículos nacionales el certificado debe ser emitido por un organismo de certificación acreditado por la Entidad Mexicana de Acreditación (EMA). Para artículos internacionales el certificado debe ser emitido por un organismo oficial acreditado por el país de origen.
Tolerancias	En las dimensiones generales de +/- 10 %.

ANEXOS
DIVISION DE CONTRATOS

Tipo de unidad	Claves IMSS	Descripción
Unidades Médicas	SAI: 511.619.1426 PREI: 20406	Mesa rectangular de juntas para 8 personas

Perspectiva del Artículo y Accesorios

Imágenes representativas y no indican diseño específico.

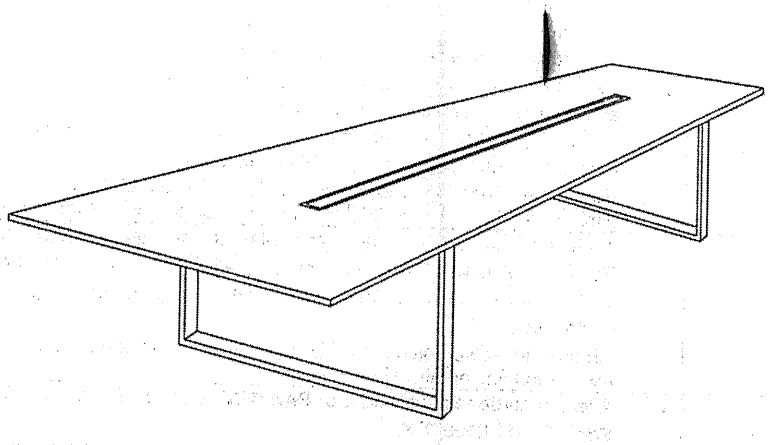

DIRECCIÓN DE ADMINISTRACIÓN
COORDINACIÓN DE INFRAESTRUCTURA INMOBILIARIA
COORDINACIÓN TÉCNICA DE PROYECTOS Y CONSTRUCCIÓN DE INMUEBLES
DIVISION DE PROYECTOS
SUBJEFATURA DE DIVISIÓN DE INVESTIGACIÓN, EQUIPAMIENTO Y DESARROLLO DE PROYECTOS SUSTENTABLES
ÁREA DE INVESTIGACIÓN Y ESPECIFICACIONES TÉCNICAS

TIPO DE UNIDAD	CLAVE IMSS	DESCRIPCION
TODAS LAS UNIDADES	**511.263.0353**	MÓDULO ESCRITORIO AUTO SUSTENTABLE

ESPECIALIDAD	MOBILIARIO ADMINISTRATIVO.
AREAS O LOCALES	
MOVIMIENTOS Y/O SISTEMAS	CORREDERAS (GAVETAS Y CAJONES) CON SISTEMA DE BALEROS DE PRECISIÓN
DIMENSIONES GENERALES	FRENTE 161 cm, FONDO 83.5 cm, ALTURA 130 cm.
CAPACIDAD DE CARGA	350 Kg.
DESCRIPCIÓN TÉCNICA:	1. CUBIERTAS DE TRABAJO DE FIBRA DE DENSIDAD MEDIA (MDF) DE 3 cm DE ESPESOR. 2. PEDESTAL FIJO BAJO CUBIERTA (CUBIERTA, CUERPO ENVOLVENTE, GAVETAS, CAJONES Y TAPA SUPERIOR DE LÁMINA DE ACERO CALIBRE No.20. 3. CAJONES CON JALADÉRA TIPO EMBUTIDO CONCAVO. 4. CORREDERAS CON CAPACIDAD DE CARGA PARA 50 Kg. 5. PORTATECLADO BAJO CUBIERTA DE LÁMINA DE ACERO CALIBRE No.14 CON BRAZO TELESCÓPICO RETRÁCTIL. 6. 3 MAMPÁRAS DE FIBRA DE DENSIDAD MEDIA (MDF) DE 12 mm DE ESPESOR.
ACABADOS	• MAMPÁRAS TAPIZADAS EN TELA 100% FIBRA COLOR VERDE. • CUBIERTAS DE TRABAJO EN LAMINADO PLÁSTICO PVC, CANTOS DE CASCADA, COLOR GRIS CLARO. • TRATAMIENTO IGNÍFUGO Ó RETARDANTE AL FUEGO Y EVITAR LA EMANACIÓN DE GASES TÓXICOS EN CASO DE COMBUSTIÓN. • ACERO AL CARBONO LAMINADO EN FRÍO, EN PINTURA HORNEADA MICROPULVERIZADA EPÓXICA, COLOR GRIS FRÍO 2 U CÓDIGO PANTONE.
NORMAS DE REFERENCIA Y/O CERTIFICADOS	• CRITERIO DE CALIDAD PARA MOBILIARIO IMSS JCC-51 MAYO -1986 • ISO 90001-2000 ó ISO 9001-2008 • NMX- AA-143-SCFI-2008 MANEJO SUSTENTABLE DE BOSQUE • NMX-B-028-1998-SCFI, ACERO. • ASTM A 240, ACERO.
NOTAS GENERALES	LAS IMÁGENES SON REPRESENTATIVAS Y NO INDICAN DISEÑO ESPECÍFICO.

PERSPECTIVA DEL ARTÍCULO

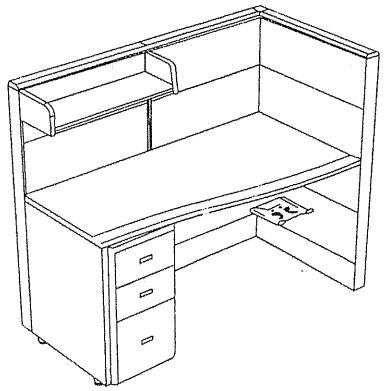

ANEXOS
DIVISION DE CONTRATOS

SIN TEXTO

Tipo de unidad	Claves IMSS	Descripción
Unidades Médicas	**SAI: 511.814.0379** **PREI: 20412**	**Silla apilable con tapiz de tela y estructura de trineo**

Grupo	Mobiliario Administrativo
Áreas o Locales de Uso	Todas
Dimensiones Generales	Largo 46.8 cm, Ancho 54.7 cm, Altura 82 cm.
Capacidad de Carga	120 kg.
Descripción Técnica	1. Asiento y respaldo: De polipropileno de alto impacto de 4 mm de espesor. 2. Acojinamiento (asiento y respaldo): De espuma poliuretano de alta resilencia, densidad 54 kg/m3. 3. Estructura: De trineo de barra de acero de 12.7 mm (1/2") de diámetro refuerzo estructural de lámina de acero calibre no.16 de 31.7 mm (1.1/4") de ancho con orificios para fijación del asiento. 4. Regaton: Fijo de polipropileno de alto impacto y textura antiderrapante. 5. Asiento y respaldo: De polipropileno de alto impacto con tratamiento antiestático, texturizado rugoso.
Acabados	• Asiento y respaldo: Tapizados en tela acrílica 100% color verde. • Acero al carbono laminado en frio: En pintura horneada micropulverizada epóxica, color negro.
Sistema de ensamble	• A base de soldadura de arco eléctrico. • Tratamiento retardante al fuego y evitar la emanación de gases tóxicos en caso de combustión.
Certificados	• De manufactura o Producción: **ISO 9001 Vigente.** Sistema de gestión de calidad. Para las normas o certificados solicitados deberán de cumplir con lo siguiente: Para artículos nacionales el certificado debe ser emitido por un organismo de certificación acreditado por la Entidad Mexicana de Acreditación (EMA). Para artículos internacionales el certificado debe ser emitido por un organismo oficial acreditado por el país de origen.
Tolerancias	En las dimensiones generales de +/- 10 %.
Perspectiva del Artículo y Accesorios	
Imágenes representativas y no indican diseño específico.	

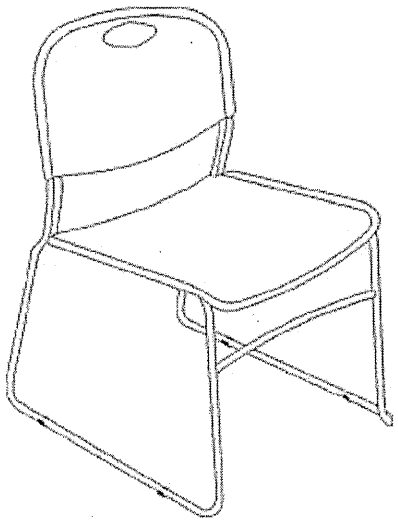

ANEXOS
DIVISION DE CONTRATOS

SIN TEXTO

Tipo de unidad	Clave IMSS	Descripción
Unidades Médicas	**511.836.0514**	**Sillón confortable de 2 lugares, tapizado en tela**

Grupo	Mobiliario Administrativo.	
Áreas o locales de uso	Espera Gobierno.	
Dimensiones generales	Largo 150 cm, Ancho 85 cm, Altura 75 cm	
Capacidad de Carga	175 Kg.	
Descripción Técnica	Estructura	Fabricada en tablero de partículas de densidad media MDP (Medium Density Particle Board) con 18 mm. de espesor, densidad promedio de 620 kg/m3, canto recto y moldura perimetral de 2 mm de espesor.
	Respaldo	Fabricado en acolchado de uretano y aglutinado con densidad de 50 kg/m3.
	Asiento	Fabricados en acolchado de uretano y aglutinado con densidad de 30 kg/m3.
	Descansabrazos	Fabricados en acolchado de uretano y aglutinado con densidad de 20 kg/m3
	Patas	Fabricado en acero inoxidable AISI 304.
Acabados	Acolchado de uretano y aglutinado	Con forro textil 100% poliéster resistente a la abrasión, de alta densidad, con acabado ignífugo y repelencia al agua.
	Acero inoxidable AISI 304	En P3.
Selección Cromática	Respaldo, asiento y descansaabrazos	**PANTONE** Jet black PQ-19-0303TCX El tono final debe aproximarse al tono propuesto según material.
		PANTONE Antique White PQ-11-0105TCX. El tono final debe aproximarse al tono propuesto según material.
		PANTONE Burgundy PQ-19-1617TPX. El tono final debe aproximarse al tono propuesto según material.
		PANTONE Serenity PQ-15-3919 TCX El tono final debe aproximarse al tono propuesto según material.
		PANTONE Hint of mint PQ-11-4805 TCX El tono final debe aproximarse al tono propuesto según material.
Sistema de ensamble	Estructura	A presión y tornillería.
	Respaldo, asiento y descansabrazos	Termo sellados, enclipados y enfundados, sin uso de adhesivos.
	Patas	Fijas e insertadas a presión.
Certificados	De manufactura o Producción	**ISO 9001 Vigente.** Sistema de gestión de calidad.
		ISO 14001 Vigente. Sistema de gestión ambiental
	Para las normas o certificados solicitados deberán de cumplir con lo siguiente:	Para artículos nacionales el certificado debe ser emitido por un organismo de certificación acreditado por la Entidad Mexicana de Acreditación (EMA). Para artículos internacionales el certificado debe ser emitido por un organismo oficial acreditado por el país de origen.
Tolerancias	En las dimensiones generales de +/- 10%	

ANEXOS
DIVISION DE CONTRATOS

Tipo de unidad	Clave IMSS	Descripción
Unidades Médicas	**511.836.0514**	**Sillón confortable de 2 lugares, tapizado en tela**

Perspectiva del Artículo	
Imágenes	Representativas y no indican diseño específico

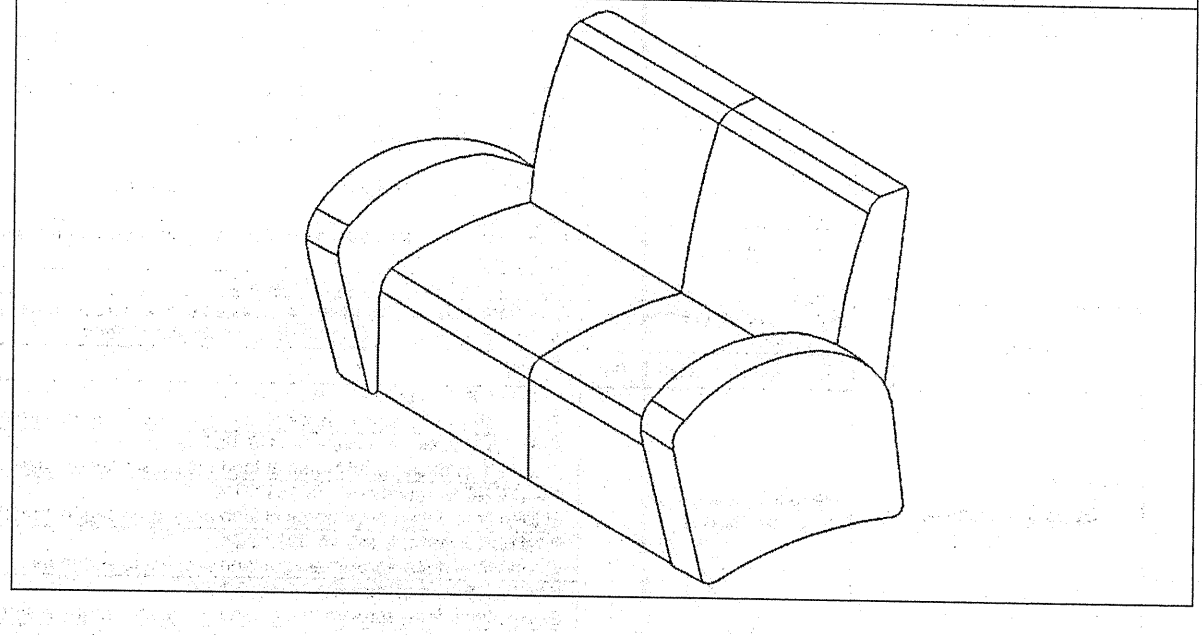

TIPO DE UNIDAD	CLAVE IMSS	DESCRIPCIÓN
TODAS LAS UNIDADES	**511.836.0536**	SILLÓN FIJO DE RESPALDO BAJO, BASE DE TRINEO, TAPIZADO EN TELA.

ESPECIALIDAD	MOBILIARIO ADMINISTRATIVO.
AREAS O LOCALES	
MOVIMIENTOS Y/O SISTEMAS	
DIMENSIONES GENERALES	FRENTE 63 cm, FONDO 51 cm, 45 cm (ALTURA DEL RESPALDO), 45 cm. (ALTURA DEL ASIENTO CON RELACIÓN AL PISO).
CAPACIDAD DE CARGA	150 Kg.
DESCRIPCIÓN TÉCNICA:	1. ASIENTO Y RESPALDO CON ESTRUCTURA INTERNA DE CAPAS DE MADERA LAMINADA PARA UNA PIEZA LAMINADA DE 12 mm DE ESPESOR. MOLDEADO DE CASCADA AL FRENTE DEL ASIENTO Y MOLDEADO CURVO EN EL RESPALDO. 2. ACOJINAMIENTO DE POLIURETANO INYECTADO Y MOLDEADO DE ALTA RESILENCIA, DENSIDAD 55 Kg/m3. 3. CONCHA PROTECORA DE POLIURETANO DE ALTO IMPACTO DE 3 mm DE ESPESOR EN LA PARTE POSTERIOR DEL RESPALDO. 4. BASE DE TRINEO Y DESCANSABRAZOS (INTEGRAL) DE POLIURETANO CON ALMA DE ACERO, COLOR NEGRO. 5. SOPORTE LUMBAR CURVO INTEGRADO POR EL MOLDEO DE LA ESTRUCTURA INTERNA Y EL ACOJINAMIENTO.
ACABADOS	• ACERO AL CARBONO LAMINADO EN FRÍO, EN PINTURA HORNEADA MICROPULVERIZADA EPÓXICA, COLOR NEGRO. • SISTEMA DE ENSAMBLE A BASE DE SOLDADURA DE ARCO ELÉCTRICO • TRATAMIENTO RETARDANTE AL FUEGO Y EVITAR LA EMANACIÓN DE GASES TÓXICOS EN CASO DE COMBUSTIÓN. • TAPIZADO EN TELA DE POLIURETANO 100% TIPO CREPÉ, COLOR NEGRO.
NORMAS DE REFERENCIA Y/O CERTIFICADOS	• CRITERIO DE CALIDAD PARA MOBILIARIO IMSS JCC-51 MAYO -1986. • ISO 90001-2000 ó ISO 9001-2008. • NMX-B-028-1998-SCFI, ACERO. • ASTM A-240, ACERO. • ASTM D-3574 PROPIEDADES DE LA ESPUMA DE POLIURETANO. • NMX-AA-143-SCFI-2008 MANEJO SUSTENTABLE DE BOSQUE.
NOTAS GENERALES	LAS IMÁGENES SON REPRESENTATIVAS Y NO INDICAN DISEÑO ESPECÍFICO.

PERSPECTIVA DEL ARTÍCULO

ANEXOS
DIVISION DE CONTRATOS

SIN TEXTO

Tipo de unidad	Clave IMSS	Descripción
Unidades Médicas	**511.836.0558**	**Sillón giratorio de respaldo alto tapizado en tela con pistón neumático**

Grupo	Mobiliario Administrativo	
Áreas o locales de uso	Dirección	
Dimensiones generales	Frente 63 cm, Fondo 55 cm, Altura de respaldo 70 cm.	
Sistemas y mecanismos	De elevación y ajuste de altura para diferentes posiciones por medio de palancas metálicas y por pistón neumático de gas nitrógeno con cubierta cilíndrica de madera de haya;	
	Mecanismo de giro de 360 grados con bloqueo para reclinación de posición múltiple y control de ajuste de tensión del respaldo.	
Capacidad de Carga	175 Kg.	
Descripción Técnica	Asiento y respaldo	Con estructura interna de capas de madera contrachapada y moldeada en una pieza laminada de 12 mm de espesor;
	Acojinamiento (asiento y respaldo)	Fabricado en espuma poliuretano de alta resistencia, densidad 55 Kg/m3.
	Concha protectora	Fabricada en poliuretano de alto impacto de 3 mm de espesor.
	Descansabrazos	Fabricado en poliuretano inyectado con alma de acero
	Base pentagonal (5 apoyos)	Fabricada en fibra de vidrio y nylon (30/70%) de 650 mm (26") de diámetro
	Placa soporte	Fabricada en lámina de acero, calibre no. 14.
	Soporte lumbar	Integrado por el moldeo de la estructura interna y el acojinamiento interior del respaldo.
	Rodaja gemela	De doble huella de 51 mm (2") de diámetro.
Acabados	Asiento y respaldo	Tapizado en tela de poliuretano 100% tipo crepe;
	Pieza completa	Con tratamiento ignifugo o retardante al fuego y evitar la emanación de gases tóxicos en caso de combustión.
Selección Cromática	Base y descansabrazos	**PANTONE** Jet Black PQ-19-0303TCX. El tono final debe aproximarse al tono propuesto según material.
	Respaldo y asiento	**PANTONE** Burgundy PQ-1617TCX. El tono final debe aproximarse al tono propuesto según material.
		PANTONE Green PQ-561C El tono final debe aproximarse al tono propuesto según material.
		PANTONE Fuchsia Rose PQ-17-2031TCX. El tono final debe aproximarse al tono propuesto según material.
Certificados	De manufactura o producción	**ISO 9001 Vigente,** Sistema de gestión de calidad;
		ISO 14001 Vigente, Sistema de gestión de calidad ambiental;
	Para las normas o certificados solicitados deberán de cumplir con lo siguiente:	Para artículos nacionales el certificado debe ser emitido por un organismo de certificación acreditado por la Entidad Mexicana de Acreditación (EMA). Para artículos internacionales el certificado debe ser emitido por un organismo oficial acreditado por el país de origen.
Tolerancias	En las dimensiones generales de +/- 10%	

ANEXOS
DIVISION DE CONTRATOS

Tipo de unidad	Clave IMSS	Descripción
Unidades Médicas	**511.836.0558**	**Sillón giratorio de respaldo alto tapizado en tela con pistón neumático**

Perspectiva del Artículo

Imágenes representativas y no indican diseño específico.

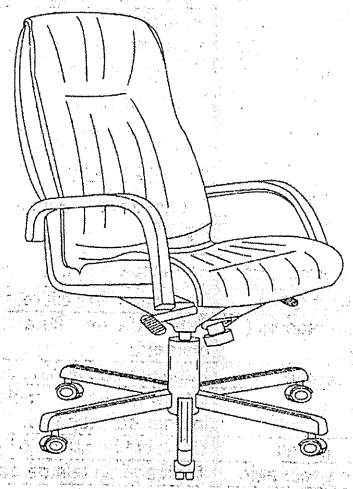

Tipo de unidad	Clave IMSS	Descripción
Unidades Médicas	**517.609.6176**	**Mesa de 150 cm con respaldo y fregadero izquierdo**

Grupo	Mobiliario para nutrición y dietética (cocina y comedor)	
Áreas o locales de uso	No aplica	
Dimensiones generales	Frente 150 cm, ancho 70 cm, altura a la cubierta 90 cm, altura con respaldo 105 cm	
Capacidad de Carga	250 kg.	
Descripción Técnica	Canal perimetral y refuerzos transversales	Fabricados en perfil tubular cuadrado de lámina de acero inoxidable, AISI 304, calibre 16, de 40 x 40 mm, en la parte superior para montaje de la cubierta;
	Cubierta, respaldo	Fabricados en lámina de acero inoxidable, AISI 304, calibre 16, con fregadero de 50 x 50 x 35 cm;
	Entrepaños	Fabricados en lámina de acero inoxidable, calibre 16;
	Estructura	Fabricada en perfil tubular redondo de lámina de acero inoxidable, AISI 304, calibre 16 de 38 mm (1 1/2") de diámetro;
	Refuerzos	Fabricados en perfil tubular de lámina de acero inoxidable, AISI 304, calibre 16 de 32 mm (1 ¼") de diámetro;
	Regatones	Fabricados en acero inoxidable, AISI 304, de 32 mm (1 ¼"), con base nitrilo sanitario blanco de 32 mm (1 ¼") de diámetro con altura ajustable;
	Accesorios	Llave mezcladora cuello de ganso giratoria con manijas de aleta, fabricada en latón bajo en plomo cromado, pulido y brillante, empotrada sobre cubierta, Dimensiones: 35 cm de altura total, 20 cm de altura de cubierta a centro de boca y 22 cm desde vano de preparación en cubierta hasta centro de boca;
		Céspol registrable, sin contra fabricado en acero inoxidable 430, con 38 mm de diámetro;
		Contra canasta de 10 cm de diámetro con rebosadero, fabricada en acero inoxidable 430 cromado;
		Notas: Para mayor información técnica sobre los accesorios, consultar el "Catálogo de Especificaciones Técnicas de Materiales para Construcción" vigente en el capítulo ETMC -44;
		La selección de accesorios hidrosanitarios deberá ser evaluada y autorizada, para su adquisición, por el Área de Ingeniería del IMSS y de acuerdo a las características de cada proyecto.
Acabados	Regatones	Antiderrapantes.
	Latón bajo en plomo	Cromado.
	Parte inferior de la cubierta	Con recubrimiento tipo Apcoseal.
	Acero inoxidable, AISI 304	Con pulido P3.
Sistema de ensamble	Regatones	Insertados a presión.
	Acero inoxidable, AISI 304	A base de soldadura TIG (Argón con aporte de acero inoxidable tipo 308 "i" de 3/8").
Certificados	De válvulas y grifos para agua,	**NMX-C-415-ONNCCE Vigente,** Industria de la construcción-válvulas y grifos para agua-especificaciones y métodos de ensayo;
	De manufactura o producción,	**ISO 9001 Vigente,** Sistema de gestión de calidad;
	Para las normas o certificados solicitados deberán de cumplir con lo siguiente:	Para artículos nacionales el certificado debe ser emitido por un organismo de certificación acreditado por la Entidad Mexicana de Acreditación (EMA). Para artículos internacionales el certificado debe ser emitido por un organismo oficial acreditado por el país de origen.
Tolerancias	En las dimensiones generales de +/- 10%.	

ANEXOS
DIVISION DE CONTRATOS

Tipo de unidad	Clave IMSS	Descripción
Unidades Médicas	**517.609.6176**	**Mesa de 150 cm con respaldo y fregadero izquierdo**

Perspectiva del artículo

Imágenes representativas y no indican diseño específico.

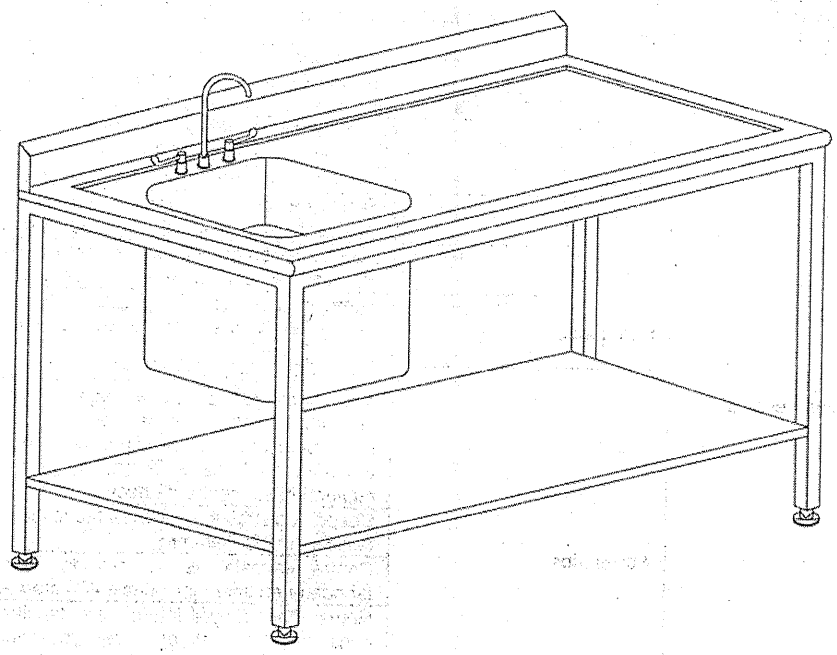

Accesorios

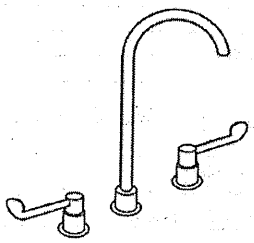

Llave mezcladora cuello de ganso giratoria con manijas de aleta

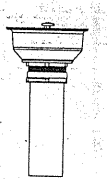

Contracanasta

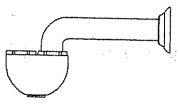

Céspol

TIPO DE UNIDAD	CLAVE IMSS	DESCRIPCIÓN
UNIDADES MÉDICAS	**517.609.6255**	**MESA FRÍA A HIELO FIJA (3 CHAROLAS)**

ESPECIALIDAD	MOBILIARIO PARA NUTRICIÓN Y DIETÉTICA (COCINA Y COMEDOR)
AREAS O LOCALES	
MOVIMIENTOS Y/O SISTEMAS	NO APLICA
DIMENSIONES GENERALES	FRENTE 150 cm, PROFUNDIDAD 70 cm, ALTURA 90 cm.
CAPACIDAD DE CARGA	250 Kg.
DESCRIPCIÓN TÉCNICA:	1. CONTRATINA DE LÁMINA GALVANIZADA, CALIBRE No. 18, CON AISLANTE DE POLIURETANO DE 25 mm (1") DE ESPESOR. 2. CUBIERTA Y TINA DE LÁMINA DE ACERO INOXIDABLE, CALIBRE No. 16 CON PUNTAS INTEGRALES. 3. DEPÓSITO PARA ALIMENTOS DE ACERO INOXIDABLE CALIBRE No. 18, DESMONTABLES, CON ESQUINAS SANITARIAS, Y DE 30 X 50 X 10 cm. 4. ENVOLVENTE DE LÁMINA DE ACERO INOXIDABLE, CALIBRE No. 18. 5. ESTRUCTURA DE TUBO DE LÁMINA DE ACERO INOXIDABLE, CALIBRE No. 18 DE 32 mm (1 1/4") DE DIÁMETRO. 6. REFUERZO DE TUBO DE LÁMINA DE ACERO INOXIDABLE, CALIBRE No. 18, DE 32 mm (1 1/4") DE DIÁMETRO. 7. RUEDAS GIRATORIAS DE HULE NEGRO DE 12.5 cm DE DIÁMETRO. 8. TUBO DE COBRE TIPO "M" DE 32 mm (1 1/4") DIÁMETRO CON VÁVULA DE GLOBO DE 19 mm (3/4"). 9. **INCLUYE CONTRACANASTA DE LATÓN.**
ACABADOS	• ACERO INOXIDABLE, AISI 304, PULIDO SANITARIO. • SISTEMA DE ENSAMBLE A BASE DE SOLDADURA DE ARCO ELÉCTRICO.
NORMAS DE REFERENCIA Y/O CERTIFICADOS	• CRITERIO DE CALIDAD PARA MOBILIARIO IMSS JCC-51 MAYO -1986. • ISO 90001-2000 ó ISO 9001-2008. • NMX-B-028-1998-SCFI, ACERO. • ASTM A 240, ACERO. • ASTM D 3574 PROPIEDADES DE LA ESPUMA DE POLIURETANO.
NOTAS GENERALES	LAS IMÁGENES SON REPRESENTATIVAS Y NO INDICAN DISEÑO ESPECÍFICO.

PERSPECTIVA DEL ARTÍCULO

ANEXOS
DIVISION DE CONTRATOS

SIN TEXTO

Tipo de unidad	Clave IMSS	Descripción
Unidades Médicas	**517.825.0323**	**Silla para comedor fabricada en aluminip**

Grupo	Mobiliario para nutrición y dietética (cocina y comedor)	
Áreas o locales de uso	No aplica	
Dimensiones generales	Frente 55 cm, fondo 55 cm, altura 80 cm	
Capacidad de Carga	250 kg.	
Descripción Técnica	Asiento	Con cavidades horizontales moldeadas, fabricado en una sola pieza en aluminio sólido de aleación L-2630 con dureza Webster 80.12 en forma de placa;
	Respaldo	Con cavidades horizontales, fabricado en aluminio aleación L-2630;
	Patas	Con diseño fabricadas en aluminio de 25.2 mm (1") de diámetro, con pared de 2 mm de espesor de 16 micras;
	Portabrazos	Con diseño anatómico, fabricados de aluminio extruido L-2630 de 25.4 mm (1") de diámetro con pared de 2 mm;
	Regatones	Fijos circulares tipo semiboleado fabricados de polímero sólido macizo de alta resistencia.
Acabados	Regatones	Antiderrapantes.
Sistema de ensamble	Regatones	Insertados a presión;
	Pieza completa	A base de soldadura de arco eléctrico
Certificados	De manufactura o producción,	**ISO 9001 Vigente,** Sistema de gestión de calidad;
	Para las normas o certificados solicitados deberán de cumplir con lo siguiente:	Para artículos nacionales el certificado debe ser emitido por un organismo de certificación acreditado por la Entidad Mexicana de Acreditación (EMA). Para artículos internacionales el certificado debe ser emitido por un organismo oficial acreditado por el país de origen.
Tolerancias	En las dimensiones generales de +/- 10%.	

Perspectiva del artículo

Imágenes representativas y no indican diseño específico.

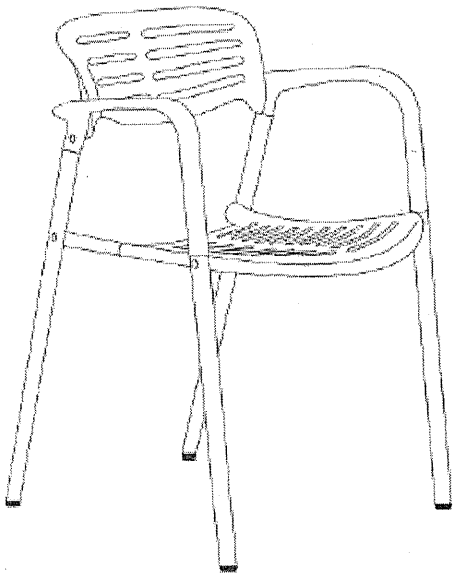

ANEXOS
DIVISION DE CONTRATOS

Tipo de unidad	Clave IMSS	Descripción
Unidades Médicas	517.825.0323	Silla para comedor fabricada en aluminip

Tipo de unidad	Clave IMSS	Descripción
Unidades Médicas	**511.622.0291**	**Modulo en L para consultorio con lateral derecho**

Grupo	Mobiliario Médico	
Áreas o Locales de Uso	Clínica de mama, unidad de detección y diagnóstico de cáncer, col. Condesa, delegación Distrito federal sur.	
Dimensiones generales	Frente 150 cm; Fondo 150 cm; Altura a nivel de cubierta 75 cm.	
Capacidad de carga	150 kg.	
Descripción técnica	Cubiertas frontal y lateral	Fabricadas en tablero de partículas de densidad media MDP (Medium Density Particle Board) con 24 mm. de espesor, densidad promedio de 620 kg/m3, canto recto y moldura perimetral de 2 mm de espesor.
	Marcos	Fabricados en lámina de acero al carbono rolada en frío, calibre 18 doblada en forma de canal tipo "U" reforzada, con frente de 60 cm., altura de 75 cm y 4 cm. de espesor perimetral con preparación para recibir regatones al interior inferior del canal y
		Preparación con refuerzos que permiten hacer la conexión de vigas.
	Vigas	Fabricadas en lámina de acero calibre 18 doblada en forma de canal tipo "U" reforzada.
	Credenza lateral derecha	Fabricada en tableros horizontales de partículas de densidad media MDP (Medium Density Particle Board) con 24 mm. de espesor y tableros verticales y de respaldo con 18 mm. de espesor y una densidad promedio de 620 kg/m3.
		Frente 150 cm., fondo 40 cm. y altura 40 cm.
		Dos cajones papeleros y uno para archivo suspendido (diseñado para recibir folders colgantes tamaño carta) fabricados en tableros verticales de partículas de densidad media MDP (Medium Density Particle Board) con 15 mm. de espesor y tablero horizontal para piso de cajones con 24 mm de espesor; ambos con una densidad promedio de 620 kg/m3, canto recto y moldura perimetral de 2 mm de espesor.
		Cada cajón con una capacidad de carga de 45 kg. montado con correderas telescópicas de extensión total embalinada.y tope anti extracción. Jaladeras de cajones fabricadas en aluminio con la longitud de la mitad de un cajón.
	Faldón	Fabricado en cristal templado con bordes redondeados, frente de 100 cm., Altura 30 cm. y espesor de 9 mm.
	Regatones	Metálicos con base de plástico transparente de 25.4 mm (1") de diámetro para ajuste de altura de 4 cm. ubicados en la parte inferior de marcos.
Acabados	Tableros	Con laminado plástico de alta presión VGP (Vertical General Postforming) con 0.7 mm. de espesor y 400 o más ciclos de abrasión por ambas caras.
		Molduras de cubierta y cajones en PVC.
	Lámina de acero rolada en frío	Con pintura en polvo electrostática híbrida con texturizado fino semi-mate.
	Aluminio	En pintura electroestática de textura extra lisa.
	Cristal	Con cara frontal esmerilada y cara trasera pulida.
	Regatones	Antiderrapantes.
	Pieza completa	Con tratamiento ignífugo o retardante al fuego para evitar la emanación de gases tóxicos en caso de combustión.
Selección Cromática	Tableros	**PANTONE** Antique White PQ-11-0105 TCX. El tono final debe aproximarse al tono propuesto según material.
	Lámina de acero rolada en frío	**PANTONE** Antique White PQ-11-0105 TCX. El tono final debe aproximarse al tono propuesto según material.
Sistema de Ensamble	Cubierta	Molduras de cubierta y cajones termo fusionadas.

ANEXOS
DIVISION DE CONTRATOS

Tipo de unidad	Clave IMSS	Descripción
Unidades Médicas	**511.622.0291**	**Modulo en L para consultorio con lateral derecho**

	Vigas y marcos	Unidos por punto y por arco eléctrico a base de soldadura tipo MIG.
		Preparados con perforaciones para conectar cubierta, marcos y credenza por medio de tornillería semi-oculta; fabricada a base de acero de alta resistencia con acabado galvanizado.
	Credenza lateral derecha	Con ensambles tipo Minifix fabricados en Zamac con perno de madera natural estriado y adhesivo tipo PVA acetato de polivinilo.
	Regatones	Insertados a presión.
Certificados	De manufactura o Producción	**ISO 9001 Vigente.** Sistema de gestión de calidad.
		ISO 14001 Vigente. Sistema de gestión ambiental
	Para las normas o certificados solicitados deberán de cumplir con lo siguiente:	Para artículos nacionales el certificado debe ser emitido por un organismo de certificación acreditado por la Entidad Mexicana de Acreditación (EMA). Para artículos internacionales el certificado debe ser emitido por un organismo oficial acreditado por el país de origen.
Tolerancias	En las dimensiones generales de +/- 10%	

Perspectiva del Artículo

Imágenes representativas y no indican diseño específico

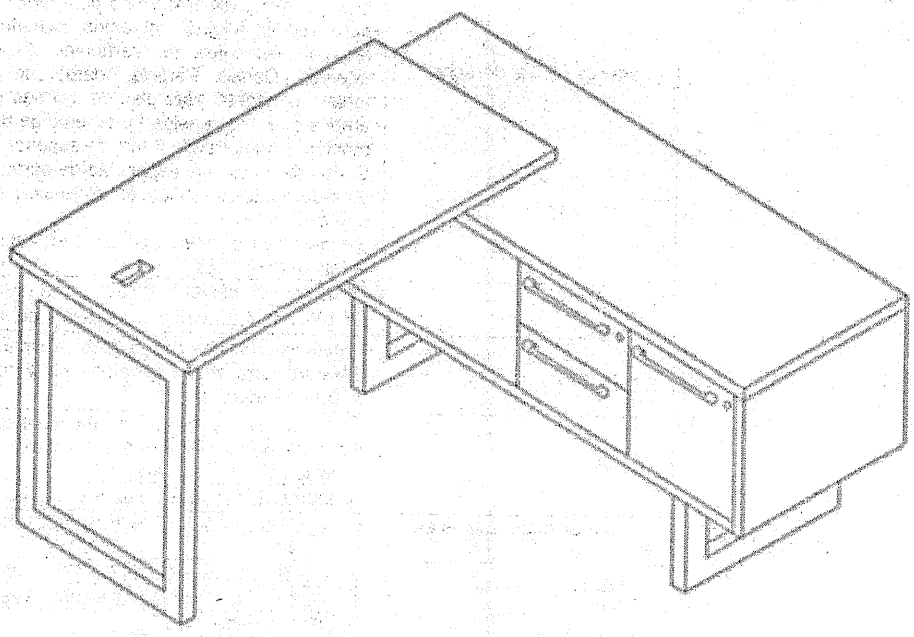

Tipo de unidad	Claves IMSS	Descripción
Unidades Médicas	SAI: 511.339.1406 PREI: 20543	Escritorio modular en C

Grupo	Mobiliario Médico
Áreas o Locales de Uso	Clínica de mama, unidad de detección y diagnóstico de cáncer, col. Condesa, delegación Distrito Federal Sur
Movimientos y/o Sistemas	No aplica
Dimensiones Generales	Largo 180 cm, Ancho 220 cm, Altura 75 cm.
Capacidad de Carga	150 kg.
Descripción Técnica	1. Cubiertas frontal, lateral y trasera: Fabricadas en tablero de partículas de densidad media MDP (Medium Density Particle board) con 24 mm. de espesor, densidad promedio de 620 kg/m3, canto recto y moldura perimetral de 2 mm de espesor. 2. Marcos: Fabricados en lámina de acero rolada en frio calibre 18 doblada en forma de canal tipo "U" reforzada, con frente de 60 cm., altura de 75 cm y 4 cm. de espesor perimetral con preparación para recibir regatones al interior inferior del canal. Preparación con refuerzos que permiten hacer la conexión de vigas. 3. Vigas: Fabricadas en lámina de acero calibre 18 doblada en forma de canal tipo "U" reforzada. 4. Unidad de guarda: Fabricada en tableros horizontales de partículas de densidad media MDP (Medium Density Particle board) con 24 mm. de espesor y tableros verticales y de respaldo con 18 mm. de espesor y una densidad promedio de 620 kg/m3. Frente 150 cm, fondo 40 cm. y altura 40 cm. Con cuatro puertas abatibles fabricadas en tableros verticales con 18 mm. de espesor y una densidad promedio de 620 kg/m3. Jaladeras de puertas fabricadas en aluminio con la longitud de la mitad de una puerta. 5. Faldón: Fabricado en cristal templado con bordes redondeados, frente de 100 cm., altura 30 cm. y espesor de 9 mm. 6. Regatones: Metálicos con base de plástico transparente de 25.4 mm (1") de diámetro para ajuste de altura de 4 cm. Ubicados en la parte inferior de marcos.
Acabados	• Tableros con acabado por ambas caras en laminado plástico de alta presión VGP (Vertical General Postforming) con 0.7 mm. de espesor y 400 o más ciclos de abrasión. Molduras de cubierta y puertas en PVC. • Lámina de acero rolada en frío: En pintura en polvo electrostática hibrida con texturizado fino semi-mate. • Aluminio: En pintura electroestática de textura extra lisa. • Cristal: Con cara frontal esmerilada y cara trasera pulida. • Regatones: Antiderrapantes.
Selección cromática	• Tableros: **PANTONE** Antique White PQ-11-0105 TCX. • Lámina de acero rolada en frío: **PANTONE** Antique White PQ-11-0105 TCX. El tono final debe aproximarse al tono propuesto según material.
Sistema de ensamble	• Cubiertas frontal, lateral y trasera: Molduras de cubierta y puertas termo fusionadas. • Vigas y marcos: Unidos por punto y por arco eléctrico a base de soldadura tipo MIG. Preparados con perforaciones para conectar cubierta, marcos y credenza por medio de tornillería semi-oculta, fabricada a base de acero de alta resistencia con acabado galvanizado. • Unidad de guarda: Con ensambles tipo Minifix fabricados en Zamac con perno de madera natural estriado y adhesivo tipo PVA acetato de polivinilo. • Regatones: Insertados a presión.

ANEXOS
DIVISION DE CONTRATOS

Tipo de unidad	Claves IMSS	Descripción
Unidades Médicas	**SAI: 511.339.1406** **PREI: 20543**	**Escritorio modular en C**

Certificados	• De manufactura o Producción: **ISO 9001 Vigente.** Sistema de gestión de calidad. Para las normas o certificados solicitados deberán de cumplir con lo siguiente: Para artículos nacionales el certificado debe ser emitido por un organismo de certificación acreditado por la Entidad Mexicana de Acreditación (EMA). Para artículos internacionales el certificado debe ser emitido por un organismo oficial acreditado por el país de origen.
Tolerancias	En las dimensiones generales de +/- 10 %.
Perspectiva del Artículo y Accesorios	
Imágenes representativas y no indican diseño específico.	

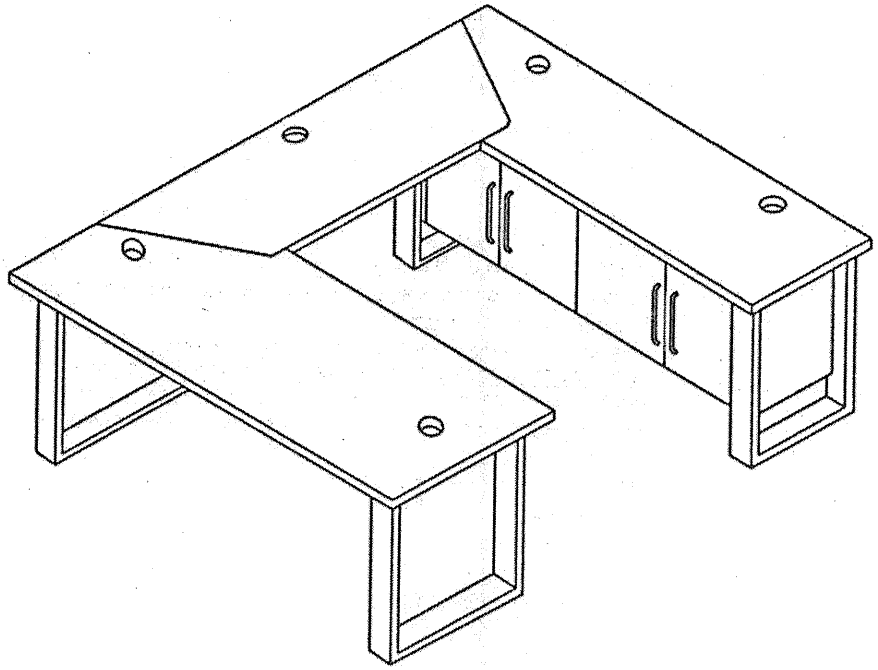

Tipo de unidad	Clave IMSS	Descripción
Unidades médicas	**511.619.1457**	**Mesa de apoyo lateral en MDP**

Grupo	Mobiliario Administrativo	
Áreas o locales de uso	Oficinas Directivas Y Administrativas, Salas De Juntas, Salas De Espera Áreas De Fomento A La Salud Y Cuidados Intensivos, Auditorios Y Aulas Áreas De Educación Médica E Investigación.	
Dimensiones Generales	Frente 45 cm, Fondo 45 cm, Altura 45 cm.	
Capacidad De Carga	75 Kg.	
Descripción Técnica	Estructura	Compuesta por marcos, fabricada en lámina de acero al carbono rolado en frío doblada en forma de "u" con espesor de 4 cm y calibre 20.
	Cubierta	Fabricada en tablero de partículas de densidad media (Medium Density Particleboard) con 18 mm de espesor, densidad promedio de 620 kg/m3, canto recto, con borde perimetral elevado.
Acabados	Lámina de acero al carbono rolado en frío	Con pintura en polvo electroestática híbrida con texturizado fino semi-mate.
	Tablero	Con laminado plástico de alta presión VGP (Vertical General Postforming) con 0.7 mm de espesor y 400 o más ciclos de abrasión por ambas caras.
	Pieza completa	Con tratamiento ignífugo ó retardante al fuego para evitar la emanación de gases tóxicos en caso de combustión.
Selección cromática	Lámina de acero al carbono rolado en frío	**PANTONE** Burgundy PQ-1617TCX. El tono final debe aproximarse al tono propuesto según material.
		PANTONE Fuchsia Rose PQ-17-2031TCX. El tono final debe aproximarse al tono propuesto según material.
		PANTONE Green PQ-561C. El tono final debe aproximarse al tono propuesto según material.
	Tablero	**PANTONE** Burgundy PQ-1617TCX. El tono final debe aproximarse al tono propuesto según material.
		PANTONE Fuchsia Rose PQ-17-2031TCX. El tono final debe aproximarse al tono propuesto según material.
		PANTONE Green PQ-561C. El tono final debe aproximarse al tono propuesto según material.
Sistema de ensamble	Estructura	Unida por punto y por arco eléctrico a base de soldadura tipo MIG.
		Preparada con perforaciones para conectar la cubierta por medio de tornillería semi-oculta, fabricada a base de acero de alta resistencia con acabado galvanizado.
Certificados	De manufactura o producción	**ISO 9001 Vigente.** Sistema de gestión de calidad.
		ISO 14001 Vigente. Sistema de gestión ambiental.
	Para las normas o certificados solicitados deberán de cumplir con lo siguiente:	Para artículos nacionales el certificado debe ser emitido por un organismo de certificación acreditado por la Entidad Mexicana de Acreditación (EMA). Para artículos internacionales el certificado debe ser emitido por un organismo oficial acreditado por el país de origen.
Tolerancias	En las dimensiones generales de +/- 10%.	

ANEXOS
DIVISION DE CONTRATOS

Tipo de unidad	Clave IMSS	Descripción
Unidades médicas	511.619.1457	Mesa de apoyo lateral en MDP

Perspectiva del Artículo

Imágenes representativas y no indican diseño específico.

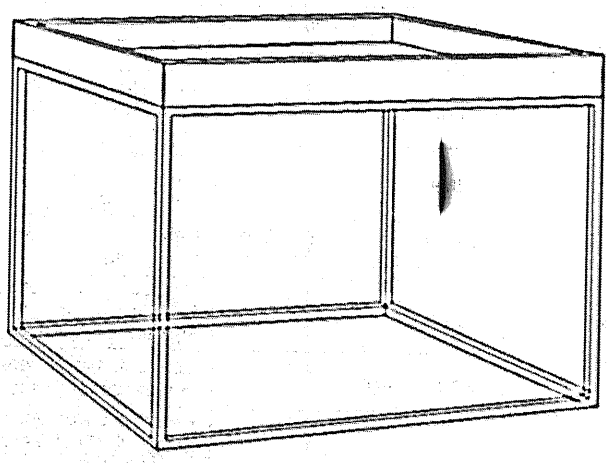

Tipo de unidad	Clave IMSS	Descripción
Unidades Médicas	**511.619.1465**	**Mesa para usos múltiples en MDP**

Grupo	Mobiliario Administrativo.	
Áreas o locales de Uso	Diversos.	
Dimensiones Generales	Frente 150 cm, fondo 75 cm, altura 75 cm.	
Capacidad de Carga	100 kg.	
Descripción Técnica	Vigas	Fabricadas en lámina de acero al carbono rolado en frío doblada en forma de canal tipo "u" con 4 cm de ancho y calibre 20.
	Patas	Fabricadas en lámina de acero al carbono rolado en frío doblada en forma de canal tipo "u" con 4 cm de ancho y calibre 20.
	Cubierta	Fabricada en tablero de partículas de densidad media (Medium Density Particleboard) con 18 mm de espesor, densidad promedio de 620 kg/m3, canto recto y moldura perimetral de 2 mm de espesor.
	Regatones	Metálicos con base de plástico transparente de 25.4 mm (1") de diámetro para ajuste de altura de 4 cm, ubicados en la parte inferior de las patas.
Acabados	Lámina de acero rolado en frío	Con pintura en polvo electroestática híbrida con texturizado fino semi-mate.
	Tablero	Con laminado plástico de alta presión VGP (Vertical General Postforming) con 0.7 mm de espesor y 400 o más ciclos de abrasión en ambas caras.
		Con tratamiento ignífugo o retardante al fuego para evitar la emanación de gases tóxicos en caso de combustión.
		Molduras de cubierta en PVC.
	Regatones	Antiderrapantes.
Selección Cromática	Vigas y patas	**PANTONE** Burgundy PQ-1617TCX. El tono final debe aproximarse al tono propuesto según material.
		PANTONE Fuchsia Rose PQ-17-2031TCX. El tono final debe aproximarse al tono propuesto según material.
		PANTONE Serenity PQ-15-3919TCX. El tono final debe aproximarse al tono propuesto según material.
	Cubierta	**PANTONE** Antique White PQ-11-0105TCX El tono final debe aproximarse al tono propuesto según material.
		PANTONE Rose Quartz PQ-13-1520TCX El tono final debe aproximarse al tono propuesto según material.
		PANTONE Hint of mint PQ-11-4805TCX El tono final debe aproximarse al tono propuesto según material.
Sistema de ensamble	Cubierta	Con moldura termofusionada.
	Vigas y patas	Unidas por punto y por arco eléctrico a base de soldadura tipo MIG.
		Preparadas con perforaciones para conectar la cubierta por medio de tornillería semi-oculta, fabricada a base de acero de alta resistencia con acabado galvanizado.
	Regatones	Insertados a presión
Certificados	De manufactura o producción	**ISO 9001 Vigente.** Sistema de gestión de calidad.
		ISO 14001 Vigente. Sistema de gestión ambiental.
	Para las normas o certificados solicitados deberán de cumplir con lo siguiente:	Para artículos nacionales el certificado debe ser emitido por un organismo de certificación acreditado por la Entidad Mexicana de Acreditación (EMA). Para artículos internacionales el certificado debe ser emitido por un organismo oficial acreditado por el país de origen.
Tolerancias	En las dimensiones generales de +/- 10%.	

ANEXOS
DIVISION DE CONTRATOS

Tipo de unidad	Clave IMSS	Descripción
Unidades Médicas	**511.619.1465**	**Mesa para usos múltiples en MDP**

Perspectiva del Artículo

Imágenes representativas y no indican diseño específico.

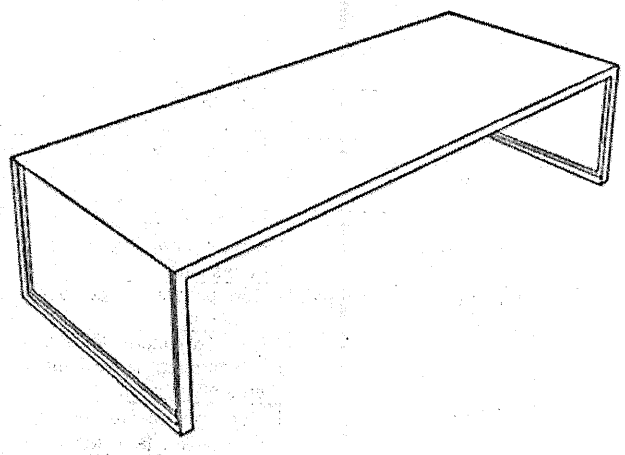

Tipo de unidad	Clave IMSS	Descripción
Unidades Médicas	**511.814.0382**	**Silla giratoria de respaldo bajo tapizada en tela con piston neumatico**

Grupo	Mobiliario Administrativo.		
Áreas o locales de uso	Secretarias y Centrales de Enfermeras.		
Dimensiones generales	Respaldo Alto 55 cm. Ancho 55 cm.		
	Asiento Alto 50 cm. Ancho 55 cm. Profundo 50 cm		
	Altura Total 100 cm		
Capacidad de Carga	120 Kg.		
Descripción Técnica	Base	Pentagonal de 5 apoyos.	
	Sistema de elevación	A base de pistón neumático de gas nitrógeno regulable mínimo 9 cm accionado por palanca.	
	Componentes de mecanismo	Contacto permanente con bloqueo.	
		Regulación de respaldo	Con Contrapresión en 5 posiciones mediante palanca.
			Altura regulable con perilla.
		Regulación de descansa brazos	En altura y anchura.
	Respaldo y asiento	Con acojinamiento tapizado de espumas inyectadas traspirables (Polyol e Isocianato) sin uso de CDC ni COCs. Densidad de 50-55 kg/m3,	
		Concha protectora en polipropileno de alta resistencia a los impactos	
	Descansabrazos	Compuesto por pads de poliuretano inyectado blando.	
		Fabricado en alma de acero de 5mm (3/16") de espesor.	
	Ruedas dobles	Auto-frenadas resistentes en suelos duros.	
Acabados	Base	En poliamida con carga de fibra de vidrio.	
	Pistón neumático	Cuerpo en acero al níquel con pintura electrostática.	
	Tapizado	Con tela 100% poliéster.	
Selección Cromática	Base y descansabrazos	**PANTONE** Jet Black PQ-19-0303TCX. El tono final debe aproximarse al tono propuesto según material.	
	Respaldo y asiento	**PANTONE** Burgundy PQ-1617TCX. El tono final debe aproximarse al tono propuesto según material.	
		PANTONE Green PQ-561C. El tono final debe aproximarse al tono propuesto según material.	
		PANTONE Fuchsia Rose PQ-17-2031TCX. El tono final debe aproximarse al tono propuesto según material.	
Sistema de ensamble	Base	A presión y tornillería.	
	Respaldo y asiento	Con termo sellado, enclipado y enfundado, sin uso de adhesivos.	
	Descansabrazos	Por sistema de presillas a carcasa del asiento.	
	Ruedas	Insertadas a presión con seguro.	
Certificados	De manufactura o producción	**ISO 9001- Vigente.** Sistema de gestión de calidad.	
		ISO 14001 – Vigente. Sistema de gestión de calidad ambiental	
	Para las normas o certificados solicitados deberán de cumplir con lo siguiente:	Para artículos nacionales el certificado debe ser emitido por un organismo de certificación acreditado por la Entidad Mexicana de Acreditación (EMA). Para artículos internacionales el certificado debe ser emitido por un organismo oficial acreditado por el país de origen.	
Tolerancias	En las dimensiones generales de +/- 10%		

ANEXOS
DIVISION DE CONTRATOS

Tipo de unidad	Clave IMSS	Descripción
Unidades Médicas	**511.814.0382**	**Silla giratoria de respaldo bajo tapizada en tela con piston neumatico**

Perspectiva del Artículo

Imágenes representativas y no indican diseño específico.

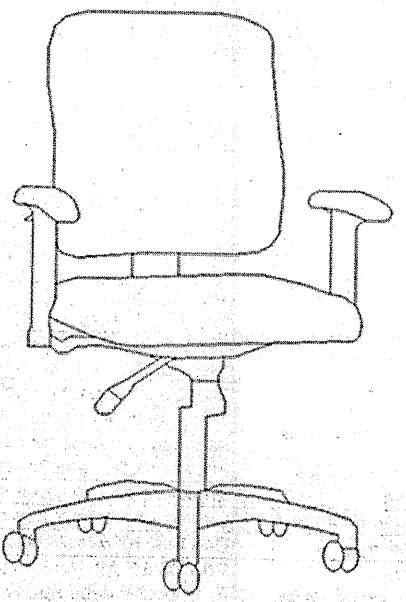

Tipo de unidad	Clave IMSS	Descripción
Unidades Médicas	**511.814.0394**	**Silla fija de respaldo bajo base de trineo tapizada en tela**

Grupo	Mobiliario Administrativo.	
Áreas o locales de uso	Salas de usos múltiples y Aulas.	
Dimensiones generales	Respaldo: Altura 40 cm; Ancho 55 cm.	
	Asiento: Altura 50 cm; Ancho 55 cm; Profundidad 55 cm.	
	Altura Total (del piso al borde final del respaldo): 75 cm	
Capacidad de Carga	120 kg.	
Descripción Técnica	Estructura	Fabricada a base de un bastidor de barra sólida de acero inoxidable, AISI 304, tipo trineo apilable hasta 8 unidades.
	Asiento y respaldo	Con acojinamiento de espumas inyectadas traspirables (Polyol e Isocianato) sin uso de CDC ni COCs. Densidad de 50 kg/m3,
		Espuma de poliuretano con densidad de 50 kg/m3 y
		Base protectora fabricada en polipropileno de alta resistencia a los impactos.
Acabados	Barra sólida de acero inoxidable, AISI 304.	En P3
	Asiento y respaldo	Tapizados en tela 100% poliéster.
Selección Cromática	Polipropileno	**PANTONE** Jet Black 19-0303 TCX. El tono final debe aproximarse al tono propuesto según material.
	Tapiz de asiento y respaldo	**PANTONE** Tangerine Tango PQ-17-1463TCX. El tono final debe aproximarse al tono propuesto según material.
		PANTONE Burgundy 19-1617 TPX. El tono final debe aproximarse al tono propuesto según material.
		PANTONE Green PQ-561C El tono final debe aproximarse al tono propuesto según material.
		PANTONE Chocolate Lab 19-1214 TCX. El tono final debe aproximarse al tono propuesto según material.
Sistema de Ensamble	Barra sólida de acero inoxidable, AISI 304	A base de soldadura TIG (argón con aporte de acero inoxidable tipo 308 "i" de 3/8").
	Asiento y respaldo	Tapizados, termo sellados, enfundados y clipados sin uso de pegamentos.
Certificados	De manufactura o producción	**ISO 9001 Vigente.** Sistema de gestión de calidad.
		ISO 14001 Vigente. Sistema de gestión ambiental
	Para las normas o certificados solicitados deberán de cumplir con lo siguiente:	Para artículos nacionales el certificado debe ser emitido por un organismo de certificación acreditado por la Entidad Mexicana de Acreditación (EMA). Para artículos internacionales el certificado debe ser emitido por un organismo oficial acreditado por el país de origen.
Tolerancias	En las dimensiones generales de +/- 10%	

ANEXOS
DIVISION DE CONTRATOS

Tipo de unidad	Clave IMSS	Descripción
Unidades Médicas	**511.814.0394**	**Silla fija de respaldo bajo base de trineo tapizada en tela**

Perspectiva del artículo

Imágenes representativas y no indican diseño específico.

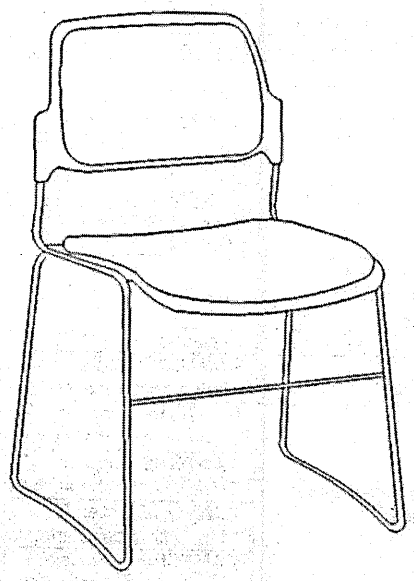

Tipo de unidad	Clave IMSS	Descripción
Unidades Médicas	**511.814.0405**	**Silla alta giratoria con mecanismo de contacto permanente y aro reposa pies**

Grupo	Mobiliario Administrativo.		
Áreas o locales de uso	Vestíbulo y mostradores altos.		
Dimensiones generales	Respaldo Altura regulable de 55 cm; Ancho 55 cm.		
	Asiento Altura regulable de 75 cm; Ancho 55 cm; Profundidad 48 cm.		
	Altura total de la silla (del piso al borde final del respaldo): 145 cm		
Capacidad de Carga	120 kg.		
Descripción Técnica	Base	Pentagonal de 5 apoyos con aro reposa pies.	
	Sistema de elevación	Pistón neumático de gas nitrógeno regulable mínimo 25 cm accionado por palanca.	
	Componentes de mecanismo de contacto permanente, con bloqueo	Regulación de respaldo	Con contrapresión: en 5 posiciones mediante palanca. Altura: Regulable al menos 8 cm con cierre de seguridad.
		Regulación de descansa brazos	Regulables en altura y ancho.
	Respaldo y asiento	Acojinamiento tapizado de espumas inyectadas traspirables (Polyol e Isocianato) sin uso de CDC ni COCs. Densidad: 50-55 kg/m3.	
		Concha protectora en polipropileno de alta resistencia a los impactos	
	Descansabrazos	Compuesto por pads de poliuretano inyectado blando.	
		Fabricado en alma de acero de 5mm de espesor.	
	Ruedas	Auto-frenadas resistentes en suelos duros.	
Acabados	Base	En poliamida con carga de fibra de vidrio	
	Pistón neumático.	Cuerpo en acero al níquel con pintura electrostática.	
	Tapizado	Con tela 100% poliéster.	
	Aro reposa pies	Acero cromado.	
Selección Cromática	Base y descansabrazos	**PANTONE** Jet Black PQ-19-0303TCX. El tono final debe aproximarse al tono propuesto según material.	
	Respaldo y asiento	**PANTONE** Frost Gray PQ-17-0000CX. El tono final debe aproximarse al tono propuesto según material.	
		PANTONE Jet Black PQ-19-0303TCX. El tono final debe aproximarse al tono propuesto según material.	
Sistema de ensamble	Base	A presión y tornillería.	
	Respaldo y asiento	Termo sellado, enclipado y enfundado sin uso de adhesivos.	
	Descansabrazos	Por sistema de presillas a carcasa del asiento.	
	Ruedas	Insertadas a presión con seguro.	
Certificados	De manufactura o producción	**ISO 9001- Vigente.** Sistema de gestión de calidad.	
		ISO 14001 – Vigente. Sistema de gestión de calidad ambiental	
	Para las normas o certificados solicitados deberán de cumplir con lo siguiente:	Para artículos nacionales el certificado debe ser emitido por un organismo de certificación acreditado por la Entidad Mexicana de Acreditación (EMA). Para artículos internacionales el certificado debe ser emitido por un organismo oficial acreditado por el país de origen.	
Tolerancias	En las dimensiones generales de +/- 10%.		

ANEXOS
DIVISION DE CONTRATOS

Tipo de unidad	Clave IMSS	Descripción
Unidades Médicas	**511.814.0405**	**Silla alta giratoria con mecanismo de contacto permanente y aro reposa pies**

Perspectiva del artículo

Imágenes representativas y no indican diseño específico.

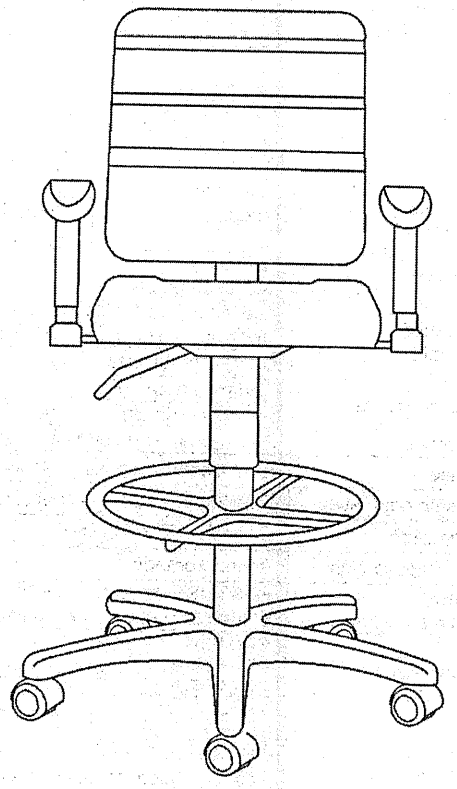

Tipo de unidad	Clave IMSS	Descripción
Unidades Médicas	**511.619.1476**	**Mesa circular para juntas de 4 lugares de cristal**

Grupo	Mobiliario Administrativo.	
Áreas o locales de uso	Salas de juntas y Oficinas directivas.	
Dimensiones generales	Diámetro 120 cm; Altura 75 cm.	
Capacidad del Carga	150 kg.	
Descripción Técnica	Estructura	Compuesta por 2 marcos fabricados en lámina de acero rolado en frío doblada en forma de "U" con frente de 60 cm, altura de 75 cm y 4 cm de espesor y calibre 20.
	Cubierta	Circular de cristal claro templado con 1.20 m de diámetro de 12 mm de espesor con bordes redondeados y canto pulido recto.
	Regatones	Metálicos con base de plástico transparente de 25.4 mm (1") de diámetro para ajuste de altura de 4 cm ubicados en la parte inferior de los marcos.
Acabados	Lámina de acero rolado en frío	En pintura en polvo electroestática híbrida con texturizado fino semi-mate.
	Regatones	Antiderrapantes.
Selección Cromática	Lámina de acero rolado en frío	**PANTONE*** Burgundy PQ-1617TCX. El tono final debe aproximarse al tono propuesto según material.
		PANTONE* Fuchsia Rose PQ-17-2031TCX. El tono final debe aproximarse al tono propuesto según material.
		PANTONE* Serenity PQ-15-3919TCX. El tono final debe aproximarse al tono propuesto según material.
Sistema de ensamble	Estructura	Marcos unidos en forma de "X" por punto y por arco eléctrico a base de soldadura MIG.
	Regatones	Insertados a presión
Certificados	De manufactura o producción.	**ISO 9001- Vigente.** Sistema de gestión de calidad.
	Para las normas o certificados solicitados deberán de cumplir con lo siguiente	Para artículos nacionales el certificado debe ser emitido por un organismo de certificación acreditado por la Entidad Mexicana de Acreditación (EMA). Para artículos internacionales el certificado debe ser emitido por un organismo oficial acreditado por el país de origen.
Tolerancias	En las dimensiones generales de +/- 10%.	

Perspectiva del artículo

Imágenes representativas y no indican diseño específico.

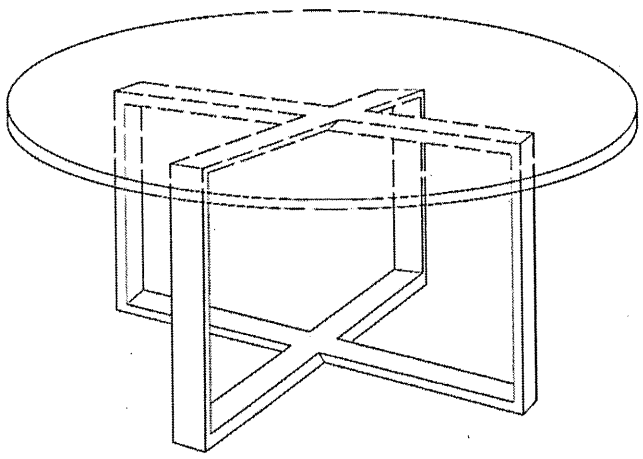

ANEXOS
DIVISION DE CONTRATOS

SIN TEXTO

Tipo de unidad	Clave IMSS	Descripción
Unidades Médicas	**511.619.1483**	**Mesa de centro en MDP**

Grupo	Mobiliario Administrativo.	
Áreas o locales de uso	Salas de espera en oficinas directivas.	
Dimensiones generales	Ancho 80 cm, Largo 80 cm; Altura 40 cm	
Capacidad del Carga	50 kg.	
Descripción Técnica	Esqueleto reticular	Fabricado a base de tiras de madera de pino de primera de 3.80 cm (1 ½") dispuesta en 3 niveles, el primero en 10 cm de altura, el segundo de 20 cm de altura de manera que se logre la sustracción del prisma cuadrangular en la envolvente y el tercero de 10 cm de altura.
	Envolvente	En forma de prisma cuadrangular con composición de tambor fabricado en tableros verticales de partículas de densidad media MDP (Medium Density Particleboard) con 9 mm de espesor y tableros horizontales con 15 mm de espesor; ambos con densidad promedio de 620 kg/m3. Con sustracción de prisma cuadrangular en una de las esquinas con dimensiones de 40 cm de ancho, 40 cm de largo y 20 cm de altura.
	Regatones	Metálicos con base de plástico transparente de 25.4 mm (1") de diámetro para ajuste de altura de 4 cm. ubicados en la parte inferior de marcos.
Acabados	Tableros	Fabricada en laminado plástico de alta presión VGP (Vertical General Postforming) con 0.7 mm de espesor y 400 o más ciclos de abrasión, en todas las caras.
		Con tratamiento ignífugo o retardante al fuego para evitar la emanación de gases tóxicos en caso de combustión.
	Regatones	Antiderrapantes.
Selección Cromática	Tableros	**PANTONE** Antique White PQ-11-0105TCX El tono final debe aproximarse al tono propuesto según material.
		PANTONE Hint of Mint PQ-11-4805TCX El tono final debe aproximarse al tono propuesto según material.
Sistema de ensamble	Pieza completa.	Con ensambles tipo Minifix fabricados en Zamac con perno de madera natural estriado.
		Estriado y adhesivo tipo PVA Acetato de Polivinilo.
Certificados	De manufactura o producción.	**ISO 9001 Vigente.** Sistema de gestión de calidad.
		ISO 14001 Vigente. Sistema de gestión ambiental.
	Para las normas o certificados solicitados deberán de cumplir con lo siguiente:	Para artículos nacionales el certificado debe ser emitido por un organismo de certificación acreditado por la Entidad Mexicana de Acreditación (EMA). Para artículos internacionales el certificado debe ser emitido por un organismo oficial acreditado por el país de origen.
Tolerancias	En las dimensiones generales de +/- 10%.	

ANEXOS
DIVISION DE CONTRATOS

Tipo de unidad	Clave IMSS	Descripción
Unidades Médicas	**511.619.1483**	**Mesa de centro en MDP**

Perspectiva del artículo Imágenes representativas y no indican diseño específico.	
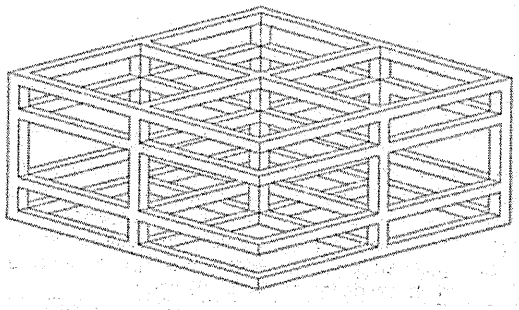 Esqueleto reticular	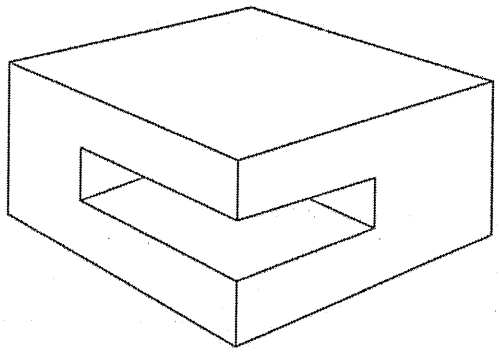 Envolvente

Tipo de unidad	Clave	Descripción
Unidades médicas	**519.824.0513**	**Sillón reclinable confortable tapizado en tela**

Grupo	Mobiliario de salas de espera, almacenes, lavandería y auditorios.	
Áreas o locales de uso	Caseta de vigilancia y Cubículo de consejería	
Movimientos y/o sistemas	Sistema mecánico de palancas para accionar el movimiento reclinable del respaldo y el movimiento de extensión para pies.	
Dimensiones generales	Fondo total 75 cm, ancho total 65 cm, altura total 120 cm. Altura del descansabrazos al suelo 65 cm, altura del descansabrazos al asiento 25 cm, altura del asiento 50 cm, ancho del asiento 55 cm, fondo del asiento 55 cm	
Capacidad de carga	110 kg.	
Descripción técnica	Estructura interna	Fabricada en tablero de partículas de densidad media MDP (Medium Density Particle Board) con 18 mm. de espesor, densidad promedio de 620 kg/m3.
	Respaldo, asiento, descansabrazos y descansa pies	Fabricados en acolchado de uretano y aglutinado con densidad de 50 kg/m3.
	Patas	Fabricadas en acero inoxidable AISI 304.
	Regatones	Metálicos con base de plástico transparente de 25.4 mm (1") de diámetro, ubicados en la parte inferior de las patas.
Acabados	Acolchado de uretano y aglutinado	Con forro textil 100% poliéster resistente a la abrasión, de alta densidad, con acabado ignífugo y repelencia al agua.
	Acero inoxidable AISI 304	P3.
	Regatones	Antiderrapantes.
Sistema de ensamble	Estructura	A presión y tornillería.
	Respaldo, asiento, descansabrazos y descansa pies	Termo sellados, enclipados y enfundados, sin uso de adhesivos.
	Patas y regatones	Fijas e insertadas a presión.
Selección cromática	Respaldo, asiento, descansabrazos y descansa pies	**PANTONE** Burgundy PQ-1617TCX. El tono final debe aproximarse al tono propuesto según material.
		PANTONE PQ-CoolGray 2C. El tono final debe aproximarse al tono propuesto según material.
		PANTONE Green PQ-561C El tono final debe aproximarse al tono propuesto según material.
Certificados	De manufactura o producción	**ISO 9001 Vigente,** Sistema de gestión de calidad;
		ISO 14001 Vigente, Sistema de gestión de calidad ambiental;
	Para las normas o certificados solicitados deberán de cumplir con lo siguiente:	Para artículos nacionales el certificado debe ser emitido por un organismo de certificación acreditado por la Entidad Mexicana de Acreditación (EMA). Para artículos internacionales el certificado debe ser emitido por un organismo oficial acreditado por el país de origen.
Tolerancias	En las dimensiones generales de +/- 10%.	

ANEXOS
DIVISION DE CONTRATOS

Tipo de unidad	Clave	Descripción
Unidades médicas	**519.824.0513**	**Sillón reclinable confortable tapizado en tela**

Perspectiva del artículo

Imágenes representativas y no indican diseño específico.

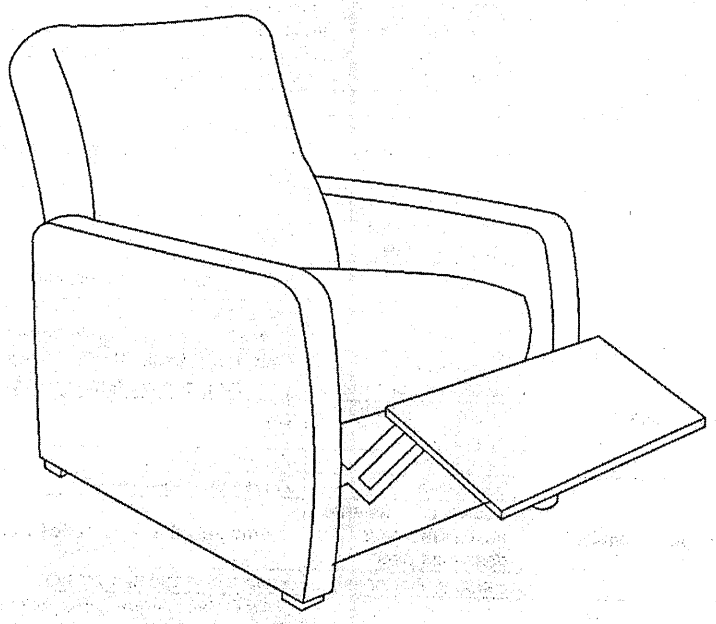

Tipo de unidad	Clave	Descripción
Unidades médicas	**519.824.0526**	**Sillón fijo confortable tapizado en tela**

Grupo	Mobiliario de salas de espera, almacenes, lavandería y auditorios.	
Áreas o locales de uso	Cubículo de consejería.	
Dimensiones generales	Largo 85cm, ancho 85 cm, altura 75 cm.	
Capacidad de carga	150 kg.	
Descripción técnica	Estructura	Fabricada en tablero de partículas de densidad media MDP (Medium Density Particle Board) con 18 mm. de espesor, densidad promedio de 620 kg/m3;
	Respaldo	Fabricado en acolchado de uretano y aglutinado con densidad de 50 kg/m3;
	Asiento	Fabricado en acolchado de uretano y aglutinado con densidad de 30 kg/m3;
	Coderas	Fabricadas en acolchado de uretano y aglutinado con densidad de 20 kg/m3;
	Patas	Fabricadas en acero inoxidable AISI 304;
	Regatones	Metálicos con base de plástico transparente de 25.4 mm (1") de diámetro, ubicados en la parte inferior de las patas.
Acabados	Acolchado de uretano y aglutinado	Con forro textil 100% poliéster resistente a la abrasión, de alta densidad, con acabado ignífugo y repelencia al agua;
	Acero inoxidable AISI 304	P3;
	Regatones	Antiderrapantes.
Sistema de ensamble	Estructura	A presión y tornillería;
	Respaldo, asiento y coderas.	Termo sellado, enclipado y enfundado, sin uso de adhesivos;
	Patas y regatones	Fijas e insertadas a presión.
Selección cromática	Respaldo y asiento	**PANTONE** Burgundy PQ-1617TCX. El tono final debe aproximarse al tono propuesto según material.
		PANTONE Fuchsia Rose PQ-17-2031TCX. El tono final debe aproximarse al tono propuesto según material.
		PANTONE Antique White PQ-11-0105TCX El tono final debe aproximarse al tono propuesto según material.
		PANTONE Rose Quartz PQ-13-1520TCX El tono final debe aproximarse al tono propuesto según material.
		PANTONE Serenity PQ-15-3919TCX. El tono final debe aproximarse al tono propuesto según material.
		PANTONE Hint of mint PQ-11-4805TCX El tono final debe aproximarse al tono propuesto según material.
		PANTONE PQ-CoolGray 2C. El tono final debe aproximarse al tono propuesto según material.
Certificados	De manufactura o producción,	**ISO 9001 Vigente,** Sistema de gestión de calidad;
		ISO 14001 Vigente, Sistema de gestión de calidad ambiental
	Para las normas o certificados solicitados deberán de cumplir con lo siguiente:	Para artículos nacionales el certificado debe ser emitido por un organismo de certificación acreditado por la Entidad Mexicana de Acreditación (EMA). Para artículos internacionales el certificado debe ser emitido por un organismo oficial acreditado por el país de origen.
Tolerancias	En las dimensiones generales de +/- 10%.	

ANEXOS
DIVISION DE CONTRATOS

Tipo de unidad	Clave	Descripción
Unidades médicas	**519.824.0526**	**Sillón fijo confortable tapizado en tela**

Perspectiva del artículo Imágenes representativas y no indican diseño específico.
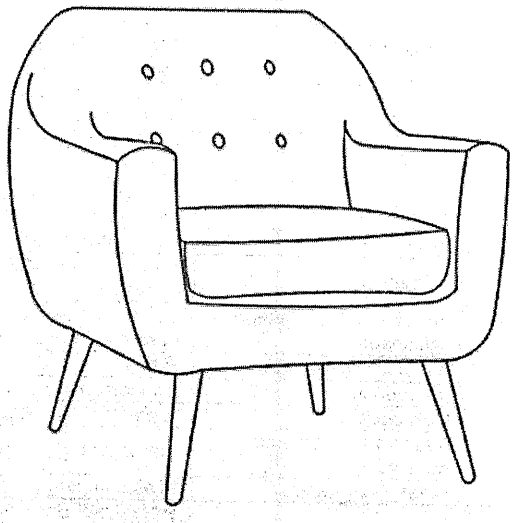

Tipo de unidad	Claves IMSS	Descripción
Unidades Médicas	**SAI: 519.033.0071** **PREI: 20580**	**Aparcador para bicicletas en espiral**

Grupo	Mobiliario de recepción
Áreas o Locales de Uso	Acceso a las unidades.
Movimientos y/o Sistemas	BORRAR
Dimensiones Generales	(por módulo): Largo 65cm, Ancho 65cm, Altura 65cm.
Capacidad de Carga	2 bicicletas por módulo, para crecer según necesidad de proyecto.
Descripción Técnica	1. Cuerpo estructural: Fabricado en lámina de acero al carbono rolado en frío, calibre 16.
Acabados	• Pieza completa en pintura electrostática resistente al agua y a los rayos UV, con base poliéster para aplicaciones para exterior e interior, deberá ser sometida a un proceso de fosfatizado, enjuague y sellado.
Selección cromática	• Cuerpo, Estructura: **PANTONE** Verde PQ-561 C / **PANTONE** Antique White PQ-11-0105TCX. / **PANTONE** Red Dahlia 19-1555TCX. El tono final debe aproximarse al tono propuesto según material.
Certificados	• De lámina de acero, declaratoria de conformidad entregada al fabricante del mueble por el fabricante del material. • De manufactura o producción, ISO 9001 vigente, sistema de gestión de calidad. • Declaratoria de conformidad de lámina de acero donde se indique que fue fabricado y probado conforme a la norma NMX-B-508-Vigente y en concordancia a norma ASTM 240/A 240M-15 STD y la norma SAE-J405 cumpliendo con las propiedades mecánicas y composición química establecidas en las normas ASME SA 240-11. Se requiere también el informe de los resultados de la prueba. Para las normas o certificados solicitados deberán de cumplir con lo siguiente: Para artículos nacionales el certificado debe ser emitido por un organismo de certificación acreditado por la Entidad Mexicana de Acreditación (EMA). Para artículos internacionales el certificado debe ser emitido por un organismo oficial acreditado por el país de origen.
Tolerancias	En las dimensiones generales de +/- 10 %.

Perspectiva del Artículo y Accesorios

Imágenes representativas y no indican diseño específico.

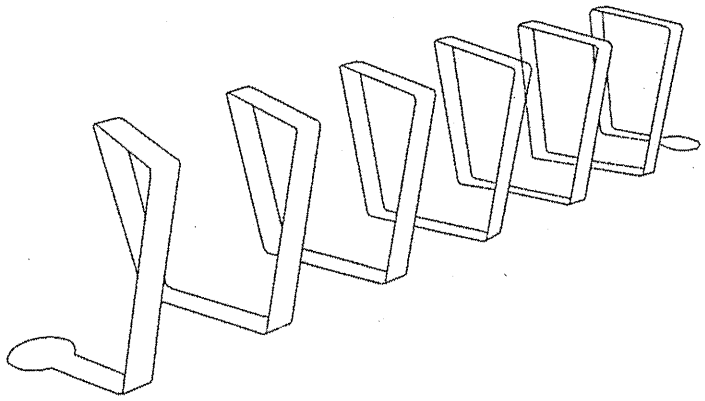

ANEXOS
DIVISION DE CONTRATOS

SIN TEXTO

Tipo de unidad	Claves IMSS	Descripción
Unidades Médicas	**SAI: 519.196.0194** **PREI: 20583**	**Casillero doble en plastico de alta resistencia**

Grupo	Mobiliario de Salas de Espera, Almacenes, Lavandería y Auditorios.
Áreas o Locales de Uso	Baños y vestidores
Dimensiones Generales	Largo 45cm, Ancho 45cm, Altura 180cm.
Capacidad de Carga	250 kg.
Descripción Técnica	1. Cuerpo: Con estructura conformada por paredes y piso fabricados en plástico de alta resistencia. 2. Entrepaños inferior y superior: Fabricados en placa estructural de plástico de alta resistencia, acanalada con varillas internas de 18 mm de espesor. 3. Tubo colgador: Fabricado en acero inoxidable, AISI 304. 4. Puertas: Fabricadas en plástico de alta resistencia con respirador metálico. 5. Manija: Con ceja portacandado, en acero inoxidable, AISI 304. 6. Placa porta numero: Fabricada en acero inoxidable, AISI 304. 7. Techo: Fabricado en placa estructural de plástico de alta resistencia, acanalada con varillas internas de 18 mm de espesor, con inclinación de 45°. 8. Bisagra: Bidimensional con sistema que permita cierre silencioso. 9. Zoclo perimetral: Fabricado en placa estructural de plástico de alta resistencia, acanalada con varillas internas de 18 mm de espesor.
Acabados	• Plástico de alta resistencia: Liso con un recubrimiento opcional de laminado plástico. • Acero inoxidable, AISI 304: Con P3. • Pieza completa: Con tratamiento ignifugo o retardante al fuego para evitar la emanación de gases tóxicos en caso de combustión.
Selección cromática	• Pieza completa: **PANTONE** Red Dahlia 19-1555TCX / **PANTONE** Burgundy 19-1617 TPX / **PANTONE** Green PQ 561C / **PANTONE** Tangerine Tango PQ-17-1463TCX / **PANTONE** Blue Curacao PQ-15-4825TCX. El tono final debe aproximarse al tono propuesto según material.
Sistema de ensamble	• Plástico de alta resistencia: Con sistema Minifix y tornillería semi-oculta. • Bisagras: Con fijación de taquetes.
Certificados	• De acero inoxidable: Declaratoria de conformidad entregada al fabricante del mueble por el fabricante del material. • De plástico de alta resistencia: Declaratoria de conformidad entregada al fabricante del mueble por el fabricante del material. • De manufactura o Producción: ISO 9001 Vigente. Sistema de gestión de calidad. • Declaratoria de conformidad de acero inoxidable donde se indique que fue fabricado y probado conforme a la norma NMX-B-508-Vigente y en concordancia a norma ASTM 240/ A 240M-15 STD y la norma SAE-J405 cumpliendo con las propiedades mecánicas y composición química establecidas en las normas ASME SA 240-11, se requiere también el informe de los resultados de la prueba. • Declaratoria de conformidad de plástico de alta resistencia donde se indique que el plástico de alta resistencia fue fabricada con las especificaciones mencionadas y de acuerdo al uso que se le dará. Para las normas o certificados solicitados deberán de cumplir con lo siguiente: Para artículos nacionales el certificado debe ser emitido por un organismo de certificación acreditado por la Entidad Mexicana de Acreditación (EMA). Para artículos internacionales el certificado debe ser emitido por un organismo oficial acreditado por el país de origen.
Tolerancias	En las dimensiones generales de +/- 10 %.

ANEXOS
DIVISION DE CONTRATOS

Tipo de unidad	Claves IMSS	Descripción
Unidades Médicas	SAI: 519.196.0194 PREI: 20583	Casillero doble en plastico de alta resistencia

Perspectiva del Artículo y Accesorios
Imágenes representativas y no indican diseño específico.

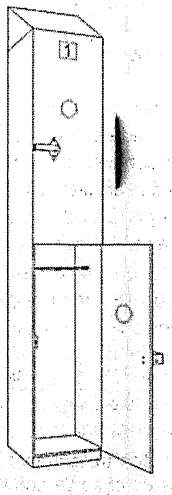

Tipo de unidad	Clave IMSS	Descripción
Unidades médicas	**519.630.5515**	**Mesa rectangular para computadora**

Grupo	Mobiliario Administrativo	
Áreas o locales de uso	Zona de lectura y acervo, Sala de médicos, Sistema IMSS Farmacia.	
Dimensiones Generales	Frente 100 cm, Fondo 75 cm, Altura 75 cm.	
Capacidad De Carga	50 Kg.	
Descripción Técnica	Estructura	Compuesta por marcos, fabricada en lámina de acero rolado en frío doblada en forma de "u" con espesor de 4 cm y calibre 20.
	Cubierta y entrepaños	Fabricados en tablero de partículas de densidad media (Medium Density Particleboard) con 24 mm de espesor, densidad promedio de 620 kg/m3, canto recto y bordes redondeados.
	Ruedas	Auto- frenadas resistentes en suelos duros
Acabados	Lámina de acero rolado en frío	Con pintura en polvo electroestática híbrida con texturizado fino semi-mate.
	Tablero	Con laminado plástico de alta presión VGP (Vertical General Postforming) con 0.7 mm de espesor y 400 o más ciclos de abrasión por ambas caras.
	Pieza completa	Con tratamiento ignífugo ó retardante al fuego para evitar la emanación de gases tóxicos en caso de combustión.
Selección cromática	Lámina de acero rolado en frío	**PANTONE** PQ-CoolGray 2C El tono final debe aproximarse al tono propuesto según material.
		PANTONE Antique White PQ-11-0105TCX El tono final debe aproximarse al tono propuesto según material.
		PANTONE Hint of mint PQ-11-4805TCX. El tono final debe aproximarse al tono propuesto según material.
	Laminado plástico	**PANTONE** Burgundy PQ-1617TCX. El tono final debe aproximarse al tono propuesto según material.
		PANTONE Green PQ-561C. El tono final debe aproximarse al tono propuesto según material.
Sistema de ensamble	Estructura	Unida por punto y por arco eléctrico a base de soldadura tipo MIG.
		Preparada con perforaciones para conectar la cubierta y entrepaños por medio de tornillería semi-oculta, fabricada a base de acero de alta resistencia con acabado galvanizado.
	Ruedas	Colocadas por medio de tornillería semi-oculta, fabricada a base de acero de alta resistencia con acabado galvanizado.
Certificados	De manufactura o producción	**ISO 9001 Vigente.** Sistema de gestión de calidad.
		ISO 14001 Vigente. Sistema de gestión ambiental.
	Para las normas o certificados solicitados deberán de cumplir con lo siguiente:	Para artículos nacionales el certificado debe ser emitido por un organismo de certificación acreditado por la Entidad Mexicana de Acreditación (EMA). Para artículos internacionales el certificado debe ser emitido por un organismo oficial acreditado por el país de origen.
Tolerancias	En las dimensiones generales de +/- 10%.	

ANEXOS
DIVISION DE CONTRATOS

Tipo de unidad	Clave IMSS	Descripción
Unidades médicas	**519.630.5515**	**Mesa rectangular para computadora**

Perspectiva del artículo

Imágenes representativas y no indican diseño específico.

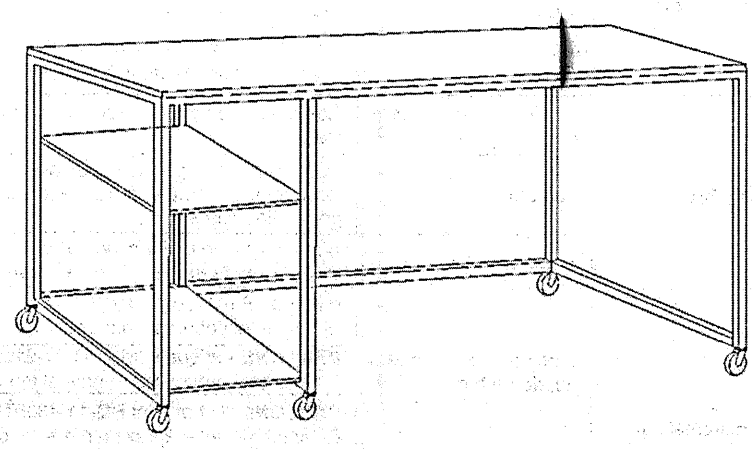

Tipo de unidad	Claves IMSS	Descripción
Unidades Médicas	**SAI: 511.465.0024** **PREI: 20587**	**Guarda inferior de 120cm**

Grupo	Mobiliario Administrativo
Áreas o Locales de Uso	Secretarias, Consultorios y Oficinas
Dimensiones Generales	Largo 120 cm, Ancho 50 cm, Altura total 60 cm.
Capacidad de Carga	200 kg.
Descripción Técnica	1. Cuerpo: Fabricado en tableros verticales de densidad media MDP (Medium Density Particleboard) con 18 mm de espesor, y tableros horizontales con 24 mm de espesor, ambos con una densidad promedio de 620 kg/m3, con cantos rectos y moldura perimetral de PVC con 2mm de espesor termofusionada. 2. Base: Fabricada en estructura metálica, compuesta por 2 marcos de soporte lateral, fabricados en perfil tubular de lámina de acero rolada en frio, calibre 20, de sección rectangular. 3. Guarda: Compuesta por un cajón papelero fabricado en tableros verticales de densidad media MDP (Medium Density Particleboard) con 15 mm de espesor y tableros horizontales con 18 mm de espesor, ambos con una densidad promedio de 620 kg/m3, con cantos rectos, un cajón para archivo que recibe folders colgantes tamaño carta fabricado en tableros verticales de densidad media MDP (Medium Density Particleboard) con 15 mm de espesor y tableros horizontales con 18 mm de espesor ambos con una densidad promedio de 620 kg/m3, con cantos rectos, y cuatro áreas abiertas con entrepaños fabricados en tableros horizontales con 18 mm de espesor, una densidad promedio de 620 kg/m3, cantos rectos y moldura frontal de PVC con 2 mm de espesor termofusionada, correderas embolinadas de extensión total de 36 cm, frentes fabricados en lámina de acero rolado en frio calibre 22, jaladera integrada fabricada en lámina de acero rolada en frio calibre 22. 4. Regatones: Fabricados en acero rolado en frio de 25.4 mm (1") de diámetro y con base de nitrilo sanitario blanco de 25.4 mm (1") de diámetro con altura ajustable.
Acabados	• Tableros: Forrados en laminado plástico de alta presión VGP (Vertical General Post-forming) con 7 mm de espesor y 400 o más ciclos de abrasión, por ambas caras. • Lámina de acero rolada en frío: Con pintura micropulverizada electrostática híbrida, texturizado fino semi-mate. • Regatones: antiderrapantes.
Selección cromática	• Laminado plástico: **PANTONE** Antique White 11-0105 TCX / **PANTONE** Aqua Glass PQ-12-5407TCX. • Lámina de acero rolado en frío: **PANTONE** PQ-152C / **PANTONE** Burgundy 19-1617 TPX / **PANTONE** Green PQ- 561C / **PANTONE** Chocolate Lab 19-1214 TCX. El tono final debe aproximarse al tono propuesto según material.
Sistema de ensamble	• Tableros: Con sistema minifix, fabricado en Zamac con perno de madera natural estriado y adhesivo tipo PVA Acetato de Polivinilo y Tornillería. • Lámina de acero rolado en frío: Por punto y por arco eléctrico a base de soldadura MIG.
Certificados	• De manufactura o Producción: **ISO 9001 Vigente.** Sistema de gestión de calidad. • **ISO 14001 Vigente.** Sistema de gestión ambiental. Para las normas o certificados solicitados deberán de cumplir con lo siguiente: Para artículos nacionales el certificado debe ser emitido por un organismo de certificación acreditado por la Entidad Mexicana de Acreditación (EMA). Para artículos internacionales el certificado debe ser emitido por un organismo oficial acreditado por el país de origen.
Tolerancias	En las dimensiones generales de +/- 10 %.

ANEXOS
DIVISION DE CONTRATOS

Tipo de unidad	Claves IMSS	Descripción
Unidades Médicas	SAI: 511.465.0024 PREI: 20587	Guarda inferior de 120cm

Perspectiva del Artículo y Accesorios

Imágenes representativas y no indican diseño específico.

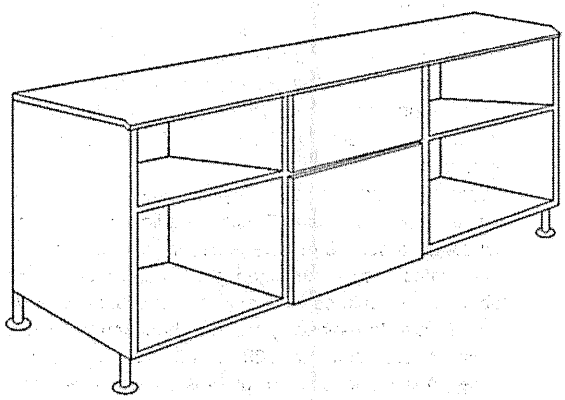

Guarda inferior de 120 cm

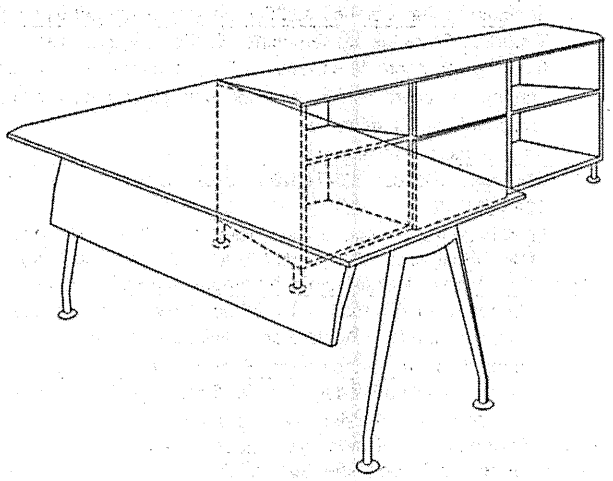

Módulo operativo de 120 cm.

Tipo de unidad	Claves IMSS	Descripción
Unidades Médicas	**SAI: 511.465.0039** **PREI: 20588**	**Guarda inferior de 150cm**

Grupo	Mobiliario Administrativo
Áreas o Locales de Uso	Secretarias, Consultorios y Oficinas
Dimensiones Generales	Largo 150 cm, Ancho 50 cm, Altura total 60 cm.
Capacidad de Carga	200 kg.
Descripción Técnica	1. Cuerpo: Fabricado en tableros verticales de densidad media MDP (Medium Density Particleboard) con 18 mm de espesor, y tableros horizontales con 24 mm de espesor, ambos con una densidad promedio de 620 kg/m3, con cantos rectos y moldura perimetral de PVC con 2 mm de espesor termofusionada. 2. Base: Fabricada en estructura metálica, compuesta por 2 marcos de soporte lateral, fabricados en perfil tubular de lámina de acero rolada en frio, calibre 20, de sección rectangular. 3. Guarda: Compuesta por un cajón papelero fabricado en tableros verticales de densidad media MDP (Medium Density Particleboard) con 15 mm de espesor y tableros horizontales con 18mm de espesor, ambos con una densidad promedio de 620 kg/m3, con cantos rectos, un cajón para archivo que recibe folders colgantes tamaño carta fabricado en tableros verticales de densidad media MDP (Medium Density Particleboard) con 15 mm de espesor y tableros horizontales con 18 mm de espesor ambos con una densidad promedio de 620 kg/m3, con cantos rectos, y cuatro áreas abiertas con entrepaños fabricados en tableros horizontales con 18 mm de espesor, una densidad promedio de 620 kg/m3, cantos rectos y moldura frontal de PVC con 2 mm de espesor termofusionada, correderas embolinadas de extensión total de 36 cm, frentes fabricados en lámina de acero rolado en frio calibre 22, jaladera integrada fabricada en lámina de acero rolada en frio calibre 22. 4. Regatones: Fabricados en acero rolado en frio de 25.4 mm (1") de diámetro y con base de nitrilo sanitario blanco de 25.4 mm (1") de diámetro con altura ajustable.
Acabados	• Tableros: Forrados en laminado plástico de alta presión VGP (Vertical General Post-forming) con 7 mm de espesor y 400 o más ciclos de abrasión, por ambas caras. • Lámina de acero rolada en frío: Con pintura micropulverizada electrostática híbrida, texturizado fino semi-mate. • Regatones: antiderrapantes.
Selección cromática	• Laminado plástico: **PANTONE** Antique White 11-0105 TCX / **PANTONE** Aqua Glass PQ-12-5407TCX. • Lámina de acero rolado en frío: **PANTONE** PQ-152C / **PANTONE** Burgundy 19-1617 TPX / **PANTONE** Green PQ- 561C / **PANTONE** Chocolate Lab 19-1214 TCX. El tono final debe aproximarse al tono propuesto según material.
Sistema de ensamble	• Tableros: Con sistema minifix, fabricado en Zamac con perno de madera natural estriado y adhesivo tipo PVA Acetato de Polivinilo y Tornillería. • Lámina de acero rolado en frío: Por punto y por arco eléctrico a base de soldadura MIG.
Certificados	• De manufactura o Producción: **ISO 9001 Vigente.** Sistema de gestión de calidad. • **ISO 14001 Vigente.** Sistema de gestión ambiental. Para las normas o certificados solicitados deberán de cumplir con lo siguiente: Para artículos nacionales el certificado debe ser emitido por un organismo de certificación acreditado por la Entidad Mexicana de Acreditación (EMA). Para artículos internacionales el certificado debe ser emitido por un organismo oficial acreditado por el país de origen.
Tolerancias	En las dimensiones generales de +/- 10 %.

ANEXOS
DIVISION DE CONTRATOS

Tipo de unidad	Claves IMSS	Descripción
Unidades Médicas	SAI: 511.465.0039 PREI: 20588	Guarda inferior de 150cm

Perspectiva del Artículo y Accesorios

Imágenes representativas y no indican diseño específico.

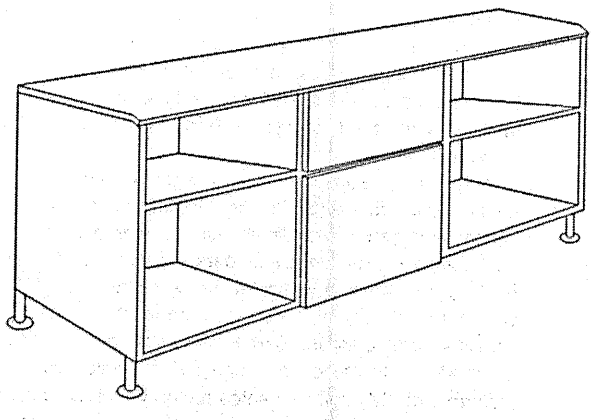

Guarda inferior de 150 cm

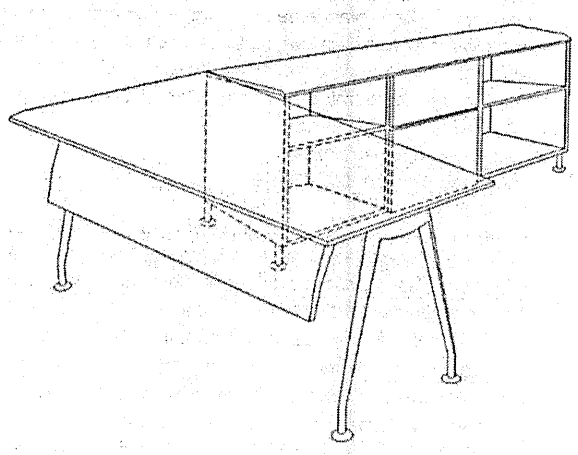

Módulo operativo de 150 cm

Tipo de unidad	Claves IMSS	Descripción
Unidades Médicas	**SAI: 511.339.1422** **PREI: 20592**	**Escritorio rectangular de 150cm**

Grupo	Mobiliario Administrativo
Áreas o Locales de Uso	Secretarias, Consultorios y Oficinas
Dimensiones Generales	Largo 150 cm, Ancho 75 cm, Altura 75 cm.
Capacidad de Carga	200 kg.
Descripción Técnica	1. Patas: Fabricadas en tubo de lámina de acero rolada en frio calibre 18 en forma de "A". 2. Vigas: Fabricadas en acero rolado en frio calibre 18, troqueladas y punteadas. 3. Faldón: Fabricado en lámina de acero calibre 22 troquelada. 4. Cubierta: Fabricada en tablero de partículas de densidad media MDP (Medium Density Particle board) con 24 mm. de espesor, con una densidad promedio de 620 kg/m3, cantos rectos y moldura perimetral de PVC de 2 mm de espesor termofusionada.
Acabados	• Tablero: Forrado en laminado plástico de alta presión VGP (Vertical General Postforming) con 0.7 mm de espesor y 400 o más ciclos de abrasión, por ambas caras. • Lámina de acero rolado en frío: Con pintura micropulverizada electrostática híbrida con texturizado fino semi-mate. • Regatones: antiderrapantes.
Selección cromática	• Laminado plástico: **PANTONE** Antique White 11-0105 TCX. • Lámina de acero rolado en frío: **PANTONE** Antique White 11-0105 TCX. El tono final debe aproximarse al tono propuesto según material.
Sistema de ensamble	• Tableros con sistema Minifix fabricado en Zamac con perno de madera natural estriado y adhesivo tipo PVA Acetato de Polivinilo y tornillería. • Lámina de acero rolado en frío: Por punto y por arco eléctrico a base de soldadura MIG.
Certificados	• De manufactura o Producción: **ISO 9001 Vigente.** Sistema de gestión de calidad. Para las normas o certificados solicitados deberán de cumplir con lo siguiente: Para artículos nacionales el certificado debe ser emitido por un organismo de certificación acreditado por la Entidad Mexicana de Acreditación (EMA). Para artículos internacionales el certificado debe ser emitido por un organismo oficial acreditado por el país de origen.
Tolerancias	En las dimensiones generales de +/- 10 %.
Perspectiva del Artículo y Accesorios	
Imágenes representativas y no indican diseño específico.	

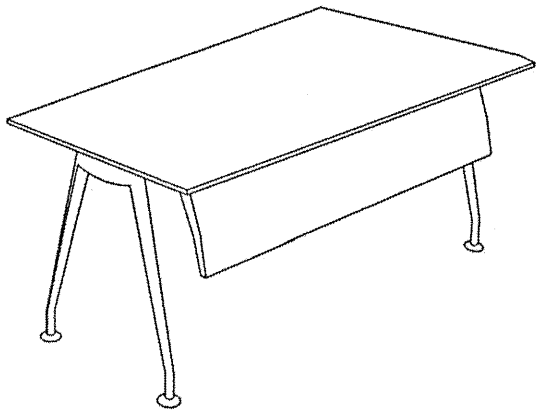

Escritorio rectangular de 150cm.

ANEXOS
DIVISIÓN DE CONTRATOS

Tipo de unidad	Claves IMSS	Descripción
Unidades Médicas	SAI: 511.339.1422 PREI: 20592	Escritorio rectangular de 150cm

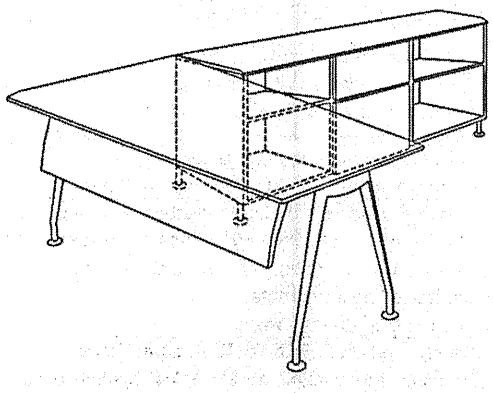

Inclusión en Módulo operativo de 150cm.

Tipo de unidad	Claves IMSS	Descripción
Unidades Médicas	**SAI: 511.339.1437** **PREI: 20593**	**Escritorio rectangular de 180cm**

Grupo	Mobiliario Administrativo
Áreas o Locales de Uso	Secretarias, Consultorios y Oficinas
Dimensiones Generales	Largo 180 cm, Ancho 75 cm, Altura total 75 cm.
Capacidad de Carga	200 kg.
Descripción Técnica	1. Patas: Fabricadas en tubo de lámina de acero rolada en frio calibre 18 en forma de "A". 2. Vigas: Fabricadas en acero rolado en frio calibre 18, troqueladas y punteadas. 3. Faldón: Fabricado en lámina de acero calibre 22 troquelada. 4. Cubierta: Fabricada en tablero de partículas de densidad media MDP (Medium Density Particle board) con 24 mm. de espesor, con una densidad promedio de 620 kg/m3, cantos rectos y moldura perimetral de PVC de 2 mm de espesor termofusionada.
Acabados	• Tablero: Forrado en laminado plástico de alta presión VGP (Vertical General Postforming) con 0.7 mm de espesor y 400 o más ciclos de abrasión, por ambas caras. • Lámina de acero rolado en frío: Con pintura micropulverizada electrostática híbrida con texturizado fino semi-mate. • Regatones: antiderrapantes.
Selección cromática	• Laminado plástico: **PANTONE** Antique White 11-0105 TCX. • Lámina de acero rolado en frío: **PANTONE** Antique White 11-0105 TCX. El tono final debe aproximarse al tono propuesto según material.
Sistema de ensamble	• Tableros con sistema Minifix fabricado en Zamac con perno de madera natural estriado y adhesivo tipo PVA Acetato de Polivinilo y tornillería. • Lámina de acero rolado en frío: Por punto y por arco eléctrico a base de soldadura MIG.
Certificados	• De manufactura o Producción: **ISO 9001 Vigente.** Sistema de gestión de calidad. • **ISO 14001 Vigente.** Sistema de gestión ambiental. Para las normas o certificados solicitados deberán de cumplir con lo siguiente: Para artículos nacionales el certificado debe ser emitido por un organismo de certificación acreditado por la Entidad Mexicana de Acreditación (EMA). Para artículos internacionales el certificado debe ser emitido por un organismo oficial acreditado por el país de origen.
Tolerancias	En las dimensiones generales de +/- 10 %.

ANEXOS
DIVISION DE CONTRATOS

Tipo de unidad	Claves IMSS	Descripción
Unidades Médicas	SAI: 511.339.1437 PREI: 20593	Escritorio rectangular de 180cm

Perspectiva del Artículo y Accesorios

Imágenes representativas y no indican diseño específico.

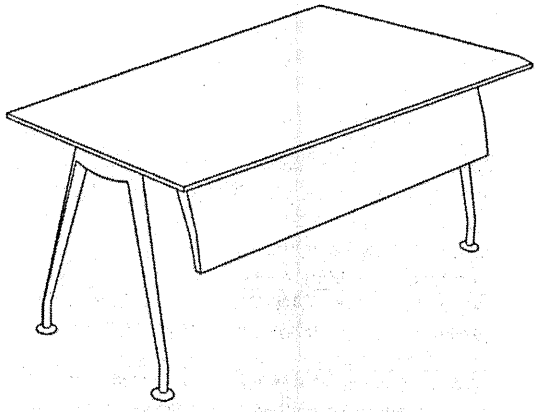

Escritorio rectangular de 180 cm.

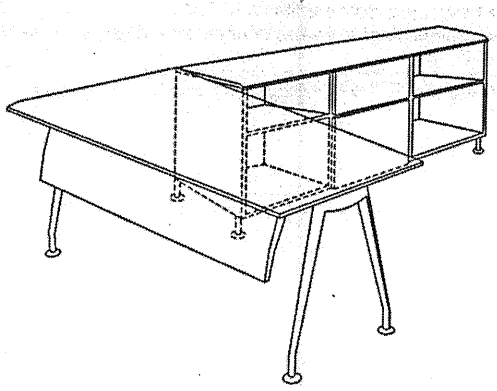

Inclusión en Módulo operativo de 180 cm.

Tipo de Unidad	Clave IMSS	Descripción
Unidades Médicas	**519.810.0413**	**Silla alta infantil de polipropileno**

Grupo	Mobiliario de salas de espera, almacenes, lavandería y auditorios.	
Áreas o locales de uso	Comedor, guarderías y áreas pediátricas.	
Dimensiones Generales	Ancho 55 cm, Largo 20 cm, Altura al respaldo 75 cm.	
Capacidad de Carga	30 kg.	
Descripción técnica	Asiento y respaldo	Fabricados en polipropileno en una sola pieza que deberá ser antibacterial y auto extinguible con bordes redondeados, para evitar filos cortantes.
	Patas con descansa brazos	Fabricadas en polipropileno en una sola pieza que deberá ser antibacterial y auto extinguible con bordes redondeados, para evitar filos cortantes.
	Barra descansa pies y travesaño	Fabricados en polipropileno antibacterial y auto extinguible con bordes redondeados, para evitar filos cortantes.
	Charola	Abatible o removible, fabricada en plástico rígido con sistema de seguro para fijación.
	Accesorios	Arnés de tres o cinco puntos, a elección del Instituto durante la licitación.
		Forro de charola (opcional) para colocar mejor utensilios, fabricada en plástico rígido con diseño apto para ensamblar en la charola.
Acabados	Pieza completa	Con tratamiento ignífugo o retardante al fuego para evitar la emanación de gases tóxicos en caso de combustión.
Selección cromática	Pieza completa	**PANTONE*** Bright White PQ-11-0601TCX. El tono final debe aproximarse al tono propuesto según material.
		Estampado infantil o tonos a elección del Instituto durante la licitación.
Sistema de ensamble	Pieza completa	Maquinada para un ensamble perfecto: dobleces en radios y ángulos bien alineados sin deformaciones, cavidades, huecos ni formas en bajo relieve para su correcto funcionamiento y durabilidad.
Certificados	De manufactura o Producción	**ISO 9001 Vigente.** Sistema de gestión de calidad.
	Para las normas o certificados solicitados deberán de cumplir con lo siguiente:	Para artículos nacionales el certificado debe ser emitido por un organismo de certificación acreditado por la Entidad Mexicana de Acreditación (EMA). Para artículos internacionales el certificado debe ser emitido por un organismo oficial acreditado por el país de origen.
Tolerancias	En las dimensiones generales de +/- 10%	

ANEXOS
DIVISION DE CONTRATOS

Tipo de Unidad	Clave IMSS	Descripción
Unidades Médicas	519.810.0413	Silla alta infantil de polipropileno

Perspectiva del Artículo

Imágenes representativas y no indican diseño específico.

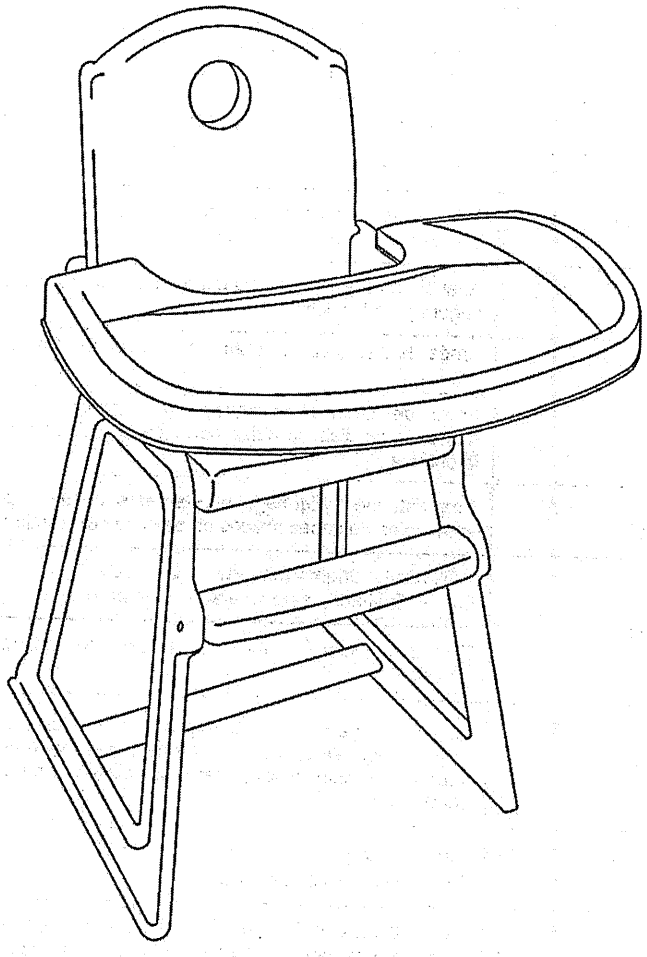

Silla completa

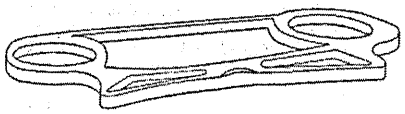

Forro de charola (opcional)

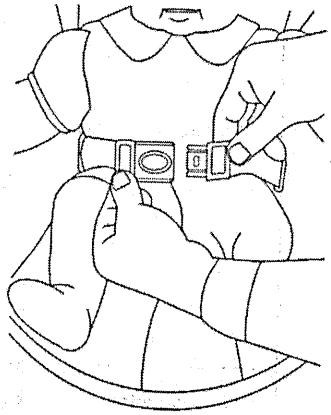

Arnés de tres puntos

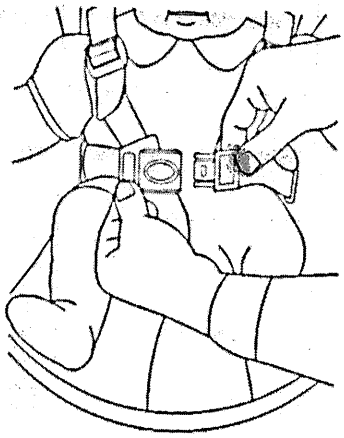

Arnés de cinco puntos

Tipo de unidad	Clave IMSS	Descripción
Unidades Médicas	**511.814.0421**	**Silla fija de polipropileno**

Grupo	Mobiliario Administrativo.	
Áreas o locales de uso	UCIN, UCIA, Medicina física y Rehabilitación, Parafinas	
Dimensiones generales	Altura de asiento 45 cm; Ancho de asiento 50 cm; Profundidad de asiento 50 cm, Altura Total 85 cm	
Capacidad de Carga	120 kg.	
Descripción Técnica	Asiento	Fabricado en polipropileno de alta resistencia a los impactos, auto extinguible, con bordes redondeados para evitar filos cortantes.
	Respaldo	Fabricado en polipropileno de alta resistencia a los impactos, auto extinguible, con multiperforaciones para permitir la circulación de aire.
	Patas	Fabricadas en perfil tubular de aluminio de 1" de diámetro, calibre 16.
	Regatones	Fabricados en nitrilo sanitario blanco de 25.4 mm (1") de diámetro con altura ajustable
	Descansabrazos	Fabricado en polipropileno de alta resistencia a los impactos. Auto extinguible (opcional, según se requiera)
Acabados	Aluminio	Anodizado natural.
	Polipropileno	Antibacterial.
	Pieza completa	Con tratamiento ignífugo o retardante al fuego para evitar la emanación de gases tóxicos en caso de combustión.
Selección cromática	Polipropileno	**PANTONE** PQ-CoolGray 2C El tono final debe aproximarse al tono propuesto según material.
		PANTONE Serenity PQ-15-3919TCX. El tono final debe aproximarse al tono propuesto según material.
		PANTONE Rose Quartz PQ-13-1520TCX. El tono final debe aproximarse al tono propuesto según material.
		PANTONE Burgundy PQ-19-1617TPX. El tono final debe aproximarse al tono propuesto según material.
		PANTONE Tangerine Tango PQ-17-1463TCX. El tono final debe aproximarse al tono propuesto según material.
		PANTONE Green PQ 561C. El tono final debe aproximarse al tono propuesto según material.
Sistema de ensamble	Polipropileno	Maquinado para un ensamble perfecto: dobleces en radios y ángulos bien alineados sin deformaciones, cavidades, huecos ni formas en bajo relieve para su correcto funcionamiento y durabilidad.
Certificados	De manufactura o producción	**ISO 9001- Vigente.** Sistema de gestión de calidad.
	Para las normas o certificados solicitados deberán de cumplir con lo siguiente:	Para artículos nacionales, el certificado debe ser emitido por un organismo acreditado por la entidad mexicana de acreditación (EMA). Para artículos internacionales, el certificado debe ser emitido por un organismo oficial acreditado por el país de origen.
Tolerancias	En las dimensiones generales de +/- 10%.	

ANEXOS
DIVISION DE CONTRATOS

Tipo de unidad	Clave IMSS	Descripción
Unidades Médicas	**511.814.0421**	**Silla fija de polipropileno**

Perspectiva del artículo
Imágenes representativas y no indican diseño específico.

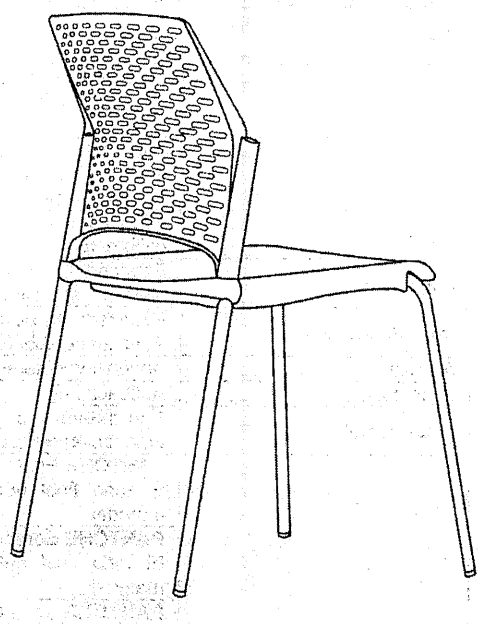

Tipo de unidad	Claves IMSS	Descripción
Todas las Unidades	SAI: 511.814.0448 PREI: 20811	Silla secretarial

Grupo	Mobiliario Administrativo
Áreas o Locales de Uso	Administrativas
Características generales	Cuerpos separados asiento y respaldo.
Dimensiones Generales	Altura total: 103 cm (1030 mm). Ancho: 61 cm (610 mm). Fondo: 54 cm (540 mm). Respaldo: respaldo de 50 cm (500 mm) de ancho por 50 cm (500 mm) de alto.
Descripción Técnica	1. Conformado por marco perimetral que se fije al asiento en cada uno de sus costados por un brazo en forma de "L". 2. Que cuente con una palanca para ajustar la altura y bloquear el reclinamiento. 3. Refuerzo central a la altura de la zona lumbar que permite la estructura del respaldo. Que al refuerzo central se fije un contramarco interno el cual tensa y estructura la malla negra en nylon que da soporte a la espalda. 4. Asiento: acojinamiento del asiento de poliuretano inyectado y moldeado de 6 cm de espesor con una densidad de 55kg/m cubico con diseño ergonómico. 5. Mecanismo en acero de alta resistencia rolado en frio calibre 12 negro. Formado de triplay moldeado a alta presión, secado a base de calor por radio frecuencia con diseño ergonómico de 1.2 cm de espesor con 50 cm (500mm) de ancho x 50 cm (500 mm) de fondo. 6. Catorce tuercas inserto roscada para sujetar mecanismo, respaldo y brazos. 7. Acabado en pintura epóxica horneada para evitar la corrosión. 8. Reclinable, con perilla tensora para su control y con palanca para ajustar la altura y bloquear el reclinamiento. 9. Base: base de 5 puntas: de 33 cm (330 mm) de radio que presenta al centro anillo de 5 cm (50 mm) de diámetro. Fabricada en nylon PA 66, con fibra de vidrio color negro. 10. Brazos de forma piramidal con caras rectas y cada brazo es estructurado por 10 nervaduras internas de 0.3 cm (3 mm) de espesor por 3.7 cm (37 mm) de alto. 11. Rodaja: rodaja yoyo a base de nylon con banda perimetral de goma color gris para piso duro. 12. Vástago de acero de 2.5 cm (25 mm) de altura con sistema unión a base de presión y con un diámetro de 5 cm (50 mm) con una separación entre caras de 2 cm (20 mm). Cuenta con 33 refuerzos en toda su estructura. 13. Brazos: sin brazos. 14. Pistón: suspa, stabilus o similar clase 4. 15. Suspensión a base de gas inerte, metálico negro de 41.4 cm (414 mm) de largo y 8 cm (80 mm) de carrera. 16. Suspensión con una presión de 350 Newton. 17. Material: tela nacional resistente a la decoloración, autoextinguible y desmanchable. 18. Punto de fusion de la tela de 135 grados celsius.
Acabados	• 100 por ciento fibra oleofinica, diseño contract, de 20 hilos y 15 pasadas por pulgada con un peso de 430 gramos por metro.
Certificados	• De manufactura o Producción: ISO 9001 Vigente. Sistema de gestión de calidad. Para las normas o certificados solicitados deberán de cumplir con lo siguiente: Para artículos nacionales el certificado debe ser emitido por un organismo de certificación acreditado por la Entidad Mexicana de Acreditación (EMA). Para artículos internacionales el certificado debe ser emitido por un organismo oficial acreditado por el país de origen.
Tolerancias	En las dimensiones generales de +/- 10 %.

ANEXOS
DIVISION DE CONTRATOS

Tipo de unidad	Claves IMSS	Descripción
Todas las Unidades	SAI: 511.814.0448 PREI: 20811	Silla secretarial

Perspectiva del Artículo y Accesorios
Imágenes representativas y no indican diseño específico.

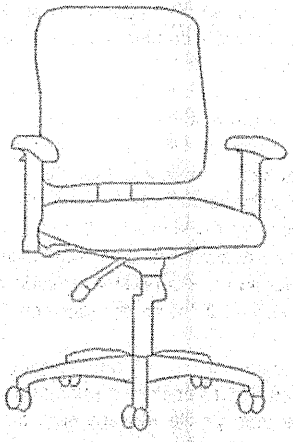

Tipo de unidad	Claves IMSS	Descripción
Unidades Médicas	**SAI: 511.026.0554** **PREI: 21310**	**Anaquel esqueleto de 7 entrepaños de acero inoxidable**

Grupo	Mobiliario Administrativo
Áreas o Locales de Uso	De almacenaje.
Dimensiones Generales	Frente 90 cm; Profundidad 45cm; Altura 220 cm.
Capacidad de Carga	100 kg. o más por entrepaño.
Descripción Técnica	1. Postes: 4 piezas fabricadas en acero inoxidable, AISI 304, calibre 16. Cara frontal y posterior con línea de perforaciones con paso de centro a centro. 2. Refuerzo: 7 piezas fabricadas en acero inoxidable, AISI 304, con calibre mínimo de 20 en todo lo largo del entrepaño. 3. Entrepaños: Fabricados en acero inoxidable, AISI 304, calibre 16. Con doblez de peralte interno de 2.5 cm (1") y doblez longitudinal y transversal, troquelados en cada extremo.
Acabados	• Acero inoxidable, AISI 304: Con pulido P3.
Certificados	• De manufactura o Producción: ISO 9001 Vigente. Sistema de gestión de calidad. Para las normas o certificados solicitados deberán de cumplir con lo siguiente: Para artículos nacionales el certificado debe ser emitido por un organismo de certificación acreditado por la Entidad Mexicana de Acreditación (EMA). Para artículos internacionales el certificado debe ser emitido por un organismo oficial acreditado por el país de origen.
Tolerancias	En las dimensiones generales de +/- 10 %.
Perspectiva del Artículo y Accesorios	
Imágenes representativas y no indican diseño específico.	

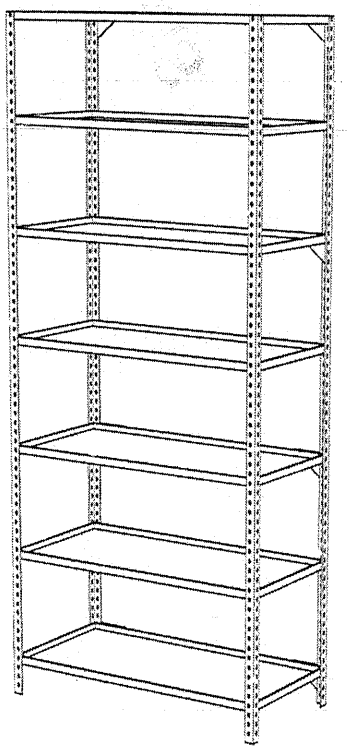

ANEXOS
DIVISION DE CONTRATOS

SIN TEXTO

Anexo No. 3.2 Relación y Cantidad de Bienes

Adquisición de Bienes para el Programa "Mobiliario Administrativo para Hospitales Prioritarios" (7 Obras)
No. de Requisición "OP-EA-MA-01-2024-7OBRAS"

PARTIDA	CUCOP	PREI	SAI	DESCRIPCIÓN	CANTIDAD
1	51200305	16957	517.609.0784.01.01	MESA PARA COMEDOR 4 LUGARES. FABRICADA A BASE DE: 1. CUBIERT	74
2	51200301	16972	517.609.0495.01.01	MESA DE 270 CM. CON RESPALDO, ESCURRIDERO Y DOBLE FREGADERO	2
3	51100122	18554	511.076.0898.02.01	ARCHIVERO DE 4 GAVETAS CON FRENTES EN MDF. DIMENSIONES GENER	1
4	51100208	19698	511.622.0182.00.01	MODULO DE ATENCION Y ORIENTACION AL DERECHOHABIENTE TIPO A	1
5	51100209	19699	511.622.0194.00.01	MODULO DE ATENCION Y ORIENTACION AL DERECHOHABIENTE TIPO B	1
6	51100305	19708	519.695.1897.01.01	PIZARRON MAGNETICO DE PARED DE 120 CM. DESCRIPCION TECNICA:	16
7	51200295	19744	517.609.0255.01.01	MESA DE 230 CM CON RESPALDO Y DOBLE FREGADERO CENTRAL PARA O	1
8	51200304	19765	517.609.0727.01.01	MESA DE 210 CM CON RESPALDO Y DOBLE FREGADERO IZQUIERDO. DIM	1
9	51100133	19968	511.076.0952.00.01	ARCHIVERO GUARDA VISIBLE SENCILLO. DIMENSIONES GENERALES: LA	22
10	51100123	19969	511.076.0966.00.01	ARCHIVERO DE 2 GAVETAS CON CAJA FUERTE. DIMENSIONES GENERALE	1
11	51100124	19970	511.076.0975.00.01	ARCHIVERO 4 GAVETAS. MOVIMIENTOS O SISTEMAS: SISTEMA DE CORR	4
12	51100125	19971	511.076.0988.00.01	ARCHIVERO DE 4 GAVETAS CON PUERTAS ABATIBLES Y DESLIZABLES.	105
13	51100132	19973	511.076.1007.00.01	ARCHIVERO GUARDA VISIBLE DOBLE. DIMENSIONES GENERALES: LARGO	10
14	51100127	19974	511.076.1016.00.01	ARCHIVERO DE 2 GAVETAS CON PUERTAS ABATIBLES Y DESLIZABLES.	1
15	51100115	19976	511.026.0492.00.01	ANAQUEL ESQUELETO 7 ENTREPAÑOS. CAPACIDAD DE CARGA: 100 KG.	125
16	51100116	19977	511.026.0501.00.01	ANAQUEL FIJO DE 45 CM UNA VISTA. DIMENSIONES GENERALES: FREN	216
17	51100117	19978	511.026.0517.00.01	ANAQUEL FIJO DOS VISTAS. DIMENSIONES GENERALES: FRENTE 85 CM	13
18	51100118	19979	511.026.0527.00.01	ANAQUEL PARA LIBROS Y REVISTAS. DIMENSIONES GENERALES: LARGO	6
19	51100136	19980	511.109.0345.00.01	BANCO ALTO. DIMENSIONES GENERALES: DIAMETRO DE ASIENTO 35CM,	20
20	51200035	19981	511.178.0113.00.01	CARRETILLA PORTA BULTOS. DIMENSIONES GENERALES: ANCHO 45CM,	6
21	51100143	19984	511.268.0282.00.01	CREDENZA DE 150CM CON BASES METALICAS. DIMENSIONES GENERALES	38
22	51100149	19989	511.339.1275.00.01	ESCRITORIO MODULAR DE 150CM CON LATERAL DERECHO. DIMENSIONES	37
23	51100150	19990	511.339.1288.00.01	ESCRITORIO MODULAR DE 150CM CON LATERAL IZQUIERDO. DIMENSION	55
24	51100151	19991	511.339.1295.00.01	ESCRITORIO MODULAR DE 180CM CON LATERAL DERECHO. DIMENSIONES	1
25	51100159	19992	511.339.1304.00.01	ESCRITORIO MODULAR TIPO BALA DE 120CM SIN LATERAL. DIMENSION	31
26	51100160	19993	511.339.1313.00.01	ESCRITORIO MODULAR TIPO BALA DE 150CM SIN LATERAL. DIMENSION	6
27	51100170	19996	511.451.0281.00.01	GABINETE UNIVERSAL. DIMENSIONES GENERALES: LARGO 90 CM, ANCH	18
28	51100185	19999	511.619.1345.00.01	MESA DE APOYO PARA TELEFONOS. DIMENSIONES GENERALES: LARGO 4	10
29	51100191	20001	511.619.1363.00.01	MESA ESQUINERA FABRICADA EN MDF. DIMENSIONES GENERALES: LARG	11
30	51100195	20002	511.619.1378.00.01	MESA RECTANGULAR DE JUNTAS PARA 10 PERSONAS. DIMENSIONES GEN	5
31	51100194	20003	511.619.1381.00.01	MESA PARA SALA DE USOS MULTIPLES. DIMENSIONES GENERALES: LAR	26
32	51100220	20005	511.622.0226.00.01	MODULO ESCRITORIO AUTOSUSTENTABLE PARA DOS LUGARES. MOVIMIEN	1
33	51100225	20006	511.790.0227.00.01	PORTAROTAFOLIO CON PIZARRON. DIMENSIONES GENERALES: FRENTE 8	10
34	51100232	20009	511.814.0364.00.01	SILLA GIRATORIA DE RESPALDO BAJO TAPIZADA EN POLIPIEL CON PI	93
35	51100236	20010	511.836.0458.00.01	SILLON CONFORTABLE DE 1 LUGAR, TAPIZADO EN TELA. DIMENSIONES	70
36	51100240	20011	511.836.0466.00.01	SILLON CONFORTABLE DE 3 LUGARES, TAPIZADO EN TELA DIMENSIONE	16
37	51100242	20012	511.836.0471.00.01	SILLON FIJO DE RESPALDO ALTO BASE DE TRINEO. DIMENSIONES GEN	254
38	51100243	20013	511.836.0484.00.01	SILLON FIJO DE RESPALDO BAJO BASE DE TRINEO TAPIZADO EN PIEL	402
39	51100231	20014	511.836.0496.00.01	SILLON GIRATORIO DE RESPALDO ALTO TAPIZADA EN POLIPIEL CON P	7
40	51100248	20015	511.836.0505.00.01	SILLON GIRATORIO DE RESPALDO BAJO CON PISTON NEUMATICO. DIME	118
41	51100252	20017	511.883.0529.00.01	TARJETERO DOBLE PARA TARJETAS DE 7.62 X 12.70 CM (3 PULGADAS	1
42	51100251	20018	511.883.0534.00.01	TARJETERO DOBLE PARA TARJETAS DE 12.70 X 20.3 CM (5 PULGADAS	7
43	51100255	20020	511.883.0556.00.01	TARJETERO SENCILLO PARA TARJETAS DE 7.62 X 12.70 CM (3 PULGA	7
44	51100256	20022	511.883.0579.00.01	TARJETERO TRIPLE DE 10 GAVETAS PARA TARJETAS DE 7.62 X 12.70	2
45	51200399	20048	519.104.0539.00.01	BANCA EN REGADERA. DIMENSIONES GENERALES: LARGO 45 CM, ANCHO	75
46	51200400	20049	519.104.0541.00.01	BANCA EN TANDEM PARA 3 LUGARES. DIMENSIONES GENERALES: FRENT	164
47	51200401	20050	519.104.0551.00.01	BANCA EN TANDEM PARA 4 LUGARES. DIMENSIONES GENERALES: FRENT	105
48	51200402	20051	519.104.0569.00.01	BANCA VESTIDOR PARA BAÑOS. DIMENSIONES GENERALES: LARGO 120	55
49	51200403	20052	519.104.0574.00.01	BANCA VESTIDOR PARA CONSULTORIO. DIMENSIONES GENERALES: LARG	49
50	51200420	20055	519.160.0357.00.01	CARRO DE ASEO EN FORMA DE TIJERA. DIMENSIONES GENERALES: LAR	43
51	51200421	20056	519.160.0365.00.01	CARRO TRANSPORTADOR DE BIBERONES. DIMENSIONES GENERALES: LAR	3
52	51200422	20057	519.160.0376.00.01	CARRO TRANSPORTADOR DE ROPA HUMEDA. DIMENSIONES GENERALES: L	3
53	51200430	20059	519.279.0022.00.01	DESPACHADOR DE MEDICAMENTOS DE ALTO CONSUMO. DIMENSIONES GEN	4
54	51200431	20060	519.315.0059.00.01	ESCALERA DE TIJERA 3 PELDAÑOS. DIMENSIONES GENERALES: ALTO 6	34
55	51200437	20062	519.630.5401.00.01	MESA DE TRABAJO PARA TALLER. DIMENSIONES GENERALES: LARGO 18	10
56	51200438	20063	519.630.5415.00.01	MESA INFANTIL MATERNAL. DIMENSIONES GENERALES: ANCHO 90 CM,	1
57	51200439	20064	519.630.5427.00.01	MESA INFANTIL PARA PREESCOLAR. DIMENSIONES GENERALES: GUBER	3

ANEXOS
DIVISION DE CONTRATOS

Anexo No. 3.2 Relación y Cantidad de Bienes

Adquisición de Bienes para el Programa "Mobiliario Administrativo para Hospitales Prioritarios" (7 Obras)
No. de Requisición "OP-EA-MA-01-2024-7OBRAS"

PARTIDA	CUCOP	PREI	SAI	DESCRIPCIÓN	CANTIDAD
58	51200440	20065	519.630.5432.00.01	MESA LISA DE 180 CM PARA DOBLAR ROPA. DIMENSIONES GENERALES:	1
59	51100302	20067	519.630.5454.00.01	MESA PARA COMPUTADORA CON ESTRUCTURA TUBULAR FRENTE 100 CM	5
60	51200442	20068	519.630.5462.00.01	MESA PARA DIBUJO (RESTIRADOR). DIMENSIONES GENERALES: FRENTE	2
61	51100307	20069	519.695.1974.00.01	PIZARRON DE 120 CM CON TABLERO DE CORCHO. DIMENSIONES GENERA	7
62	51100308	20070	519.695.1987.00.01	PIZARRON DE 120 CM MAGNETICO DE PARED. DIMENSIONES GENERALES	17
63	51100310	20072	519.695.2004.00.01	PIZARRON DE 150 CM MAGNETICO DE PARED. DIMENSIONES GENERALES	52
64	51100311	20073	519.695.2013.00.01	PIZARRON DE 180 CM MAGNETICO DE PARED. DIMENSIONES GENERALES	4
65	51200453	20074	519.810.0363.00.01	SILLA INFANTIL PRE-ESCOLAR. DIMENSIONES GENERALES: FRENTE 40	6
66	51200454	20075	519.810.0378.00.01	SILLA INFANTIL MATERNAL. DIMENSIONES GENERALES: FRENTE 30 CM	4
67	51200455	20076	519.810.0381.00.01	SILLA TIPO BOUNCER CON ESTRUCTURA DE TRINEO. MOVIMIENTOS / S	6
68	51200456	20077	519.810.0393.00.01	SILLA PARA AULA. DIMENSIONES GENERALES: FRENTE 60 CM, FONDO	40
69	51100325	20078	519.824.0504.00.01	SILLON ACOJINABLE RECLINABLE SISTEMA MECANICO DE PALANCAS PA	93
70	51100333	20079	519.865.0105.00.01	TABLERO DE CORCHO 120 CM. DIMENSIONES GENERALES: FRENTE 120	120
71	51100334	20080	519.865.0114.00.01	TABLERO DE CORCHO DE 150 CM. DIMENSIONES GENERALES: FRENTE 1	1
72	51200458	20081	519.873.0141.00.01	TARIMA PARA ESTIBAR MERCANCIAS. DIMENSIONES GENERALES: FRENT	23
73	51200459	20082	519.873.0151.00.01	TARIMA PLASTICA PARA PATIN HIDRAULICO. DIMENSIONES GENERALE	2
74	51200277	20084	517.013.0087.00.01	ALACENA ALTA DE 90 CM. DIMENSIONES GENERALES: FRENTE 90 CM,	43
75	51100287	20085	517.063.0136.00.01	ANAQUEL PARA OLLAS FRENTE 90 CM, FONDO 60 CM, ALTURA 180 CM	3
76	51200280	20087	517.256.0204.00.01	CARRO PARA CHAROLAS EN AUTOSERVICIO LARGO 80 CM, ANCHO 50 CM	2
77	51200281	20088	517.256.0213.00.01	CARRO TRANSPORTADOR DE CHAROLAS PARA ALIMENTOS. DIMENSIONES	3
78	51200282	20089	517.256.0226.00.01	CARRO TRANSPORTADOR DE OLLAS. DIMENSIONES GENERALES: LARGO	2
79	51200284	20090	517.270.0125.00.01	COCINETA CON PARRILLA ELECTPICA DERECHA Y FREGADERO IZQUIERD	1
80	51200285	20091	517.270.0137.00.01	COCINETA CON PARRILLA ELECTRICA IZQUIERDA FREGADERO DERECHO.	1
81	51200289	20092	517.272.0022.00.01	COLGADOR PARA UTENSILIOS DE COCINA. DIMENSIONES GENERALES	1
82	51200290	20093	517.301.0116.00.01	DEPOSITO DE PAN. DIMENSIONES GENERALES: FRENTE 70 CM, FONDO	1
83	51200319	20096	517.609.5467.00.01	MESA DE 180 CM CON RESPALDO Y FREGADERO DERECHO. DIMENSIONES	1
84	51200322	20099	517.609.5497.00.01	MESA CALIENTE DE 160 CM PARA VAPOR DE (4 CHAROLAS). DIMENSI	1
85	51200323	20100	517.609.5506.00.01	MESA DE 300 CM CON DOBLE FREGADERO CENTRAL. DIMENSIONES GENE	1
86	51200326	20103	517.608.5537.00.01	MESA DE 120 CM CON RESPALDO Y FREGADERO IZQUIERDO. DIMENSION	1
87	51200327	20104	517.609.5549.00.01	MESA DE 180 CM CON RESPALDO Y DOBLE FREGADERO CENTRAL. DIMEN	2
88	51200328	20105	517.609.5559.00.01	MESA ELECTRICA CALIENTE MOVIL (2 CHAROLAS). DIMENSIONES GE	3
89	51200329	20106	517.609.5567.00.01	MESA ELECTRICA CALIENTE MOVIL (3 CHAROLAS). DIMENSIONES GE	1
90	51200330	20107	517.609.5572.00.01	MESA FRIA A HIELO MOVIL (3 CHAROLAS). DIMENSIONES GENERALES:	3
91	51200332	20109	517.609.5597.00.01	MESA FRIA PARA BARRA DE AUTO SERVICIO (4 CHAROLAS). DIMENSIO	1
92	51200334	20111	517.609.5613.00.01	MESA LISA DE 120 CM CON RESPALDO Y ENTREPAÑO. DIMENSIONES GE	15
93	51200335	20112	517.609.5625.00.01	MESA LISA DE 150 CM CON RESPALDO Y ENTREPAÑO. DIMENSIONES GE	4
94	51200337	20114	517.609.5647.00.01	MESA LISA PARA RECIBO DE LOZA CON ESCURRIDERO DERECHO FRENTE	2
95	51200340	20117	517.609.5683.00.01	MESA PARA TAJO DE 150 CM. DIMENSIONES GENERALES: FRENTE 150	1
96	51200341	20118	517.609.5695.00.01	MESA DE 230 CM PARA LAVADO DE BIBERONES CON TRIPLE FREGADERO	1
97	51100119	20387	511.026.0532.00.01	ANAQUEL DOBLE PARA LIBROS Y REVISTAS. DIMENSIONES GENERALES:	14
98	51100128	20388	511.076.1023.00.01	ARCHIVERO 4 GAVETAS CON FRENTES EN MDP. DIMENSIONES GENERALE	6
99	51100165	20401	511.401.0094.00.01	EXHIBIDOR DE REVISTAS. DIMENSIONES GENERALES: FRENTE 180 CM,	1
100	51100190	20405	511.619.1413.00.01	MESA DOBLE PARA GABINETE TIPO KARDEX. DIMENSIONES GENERALES:	3
101	51100219	20410	511.263.0353.00.01	MODULO ESCRITORIO AUTO SUSTENTABLE PARA 1 LUGAR. CORREDERAS	5
102	51100227	20412	511.814.0379.00.01	SILLA APILABLE CON TAPIZ DE TELA Y ESTRUCTURA DE TRINEO. DIM	113
103	51100238	20413	511.836.0514.00.01	SILLON CONFORTABLE DE 2 LUGARES, TAPIZADO EN TELA. DIMENSION	14
104	51100247	20417	511.836.0558.00.01	SILLON GIRATORIO DE RESPALDO ALTO TAPIZADO EN TELA, CON PIST	4
105	51200393	20493	517.825.0323.00.01	SILLA PARA COMEDOR FABRICADA EN ALUMINIO. DIMENSIONES GENERA	292
106	51100217	20542	511.622.0291.00.01	MODULO EN L PARA CONSULTORIO CON LATERAL DERECHO. DIMENSIONE	1
107	51100153	20543	511.339.1406.00.01	ESCRITORIO MODULAR EN C. DIMENSIONES GENERALES: LARGO 180CM,	1
108	51100184	20545	511.619.1457.00.01	MESA DE APOYO LATERAL EN MDP. DIMENSIONES GENERALES: FRENTE	10
109	51100189	20546	511.619.1465.00.01	MESA DE USOS MULTIPLES EN MDP. DIMENSIONES GENERALES: FRENTE	37
110	51100233	20554	511.814.0382.00.01	SILLA GIRATORIA DE REPALDO BAJO TAPIZADA EN TELA CON PISTON	343
111	51100230	20555	511.814.0394.00.01	SILLA FIJA DE RESPALDO BAJO BASE DE TRINEO TAPIZADA EN TELA.	338
112	51100226	20556	511.814.0405.00.01	SILLA ALTA GIRATORIA CON MECANISMO DE CONTACTO PERMANENTE Y	35
113	51100180	20559	511.619.1476.00.01	MESA CIRCULAR PARA JUNTAS DE 4 LUGARES DE CRISTAL. DIMENSION	35
114	51100186	20561	511.619.1483.00.01	MESA DE CENTRO EN MDP. DIMENSIONES GENERALES: ANCHO 80 CM, L	9

Anexo No. 3.2 Relación y Cantidad de Bienes

Adquisición de Bienes para el Programa "Mobiliario Administrativo para Hospitales Prioritarios" (7 Obras)
No. de Requisición "OP-EA-MA-01-2024-7OBRAS"

PARTIDA	CUCOP	PREI	SAI	DESCRIPCIÓN	CANTIDAD
115	51100327	20568	519.824.0526.00.01	SILLON FIJO CONFORTABLE DE 1 LUGAR TAPIZADO EN TELA, DIMENSI	10
116	51200397	20580	519.033.0071.00.01	APARCADOR DE BICICLETAS EN ESPIRAL, DIMENSIONES GENERALES: (	3
117	51100298	20583	519.196.0194.00.01	CASILLERO DOBLE EN PLASTICO DE ALTA RESISTENCIA, DIMENSIONES	602
118	51100303	20586	519.630.5515.00.01	MESA RECTANGULAR PARA COMPUTADORA, DIMENSIONES GENERALES: FR	1
119	51100171	20587	511.465.0024.00.01	GUARDA INFERIOR DE 120 CM, DIMENSIONES GENERALES: LARGO 120	5
120	51100172	20588	511.465.0039.00.01	GUARDA INFERIOR DE 150 CM, DIMENSIONES GENERALES: LARGO 150	50
121	51100163	20592	511.339.1422.00.01	ESCRITORIO RECTANGULAR DE 150CM, DIMENSIONES GENERALES: LARG	50
122	51100164	20593	511.339.1437.00.01	ESCRITORIO RECTANGULAR DE 180 CM, DIMENSIONES GENERALES: LAR	1
123	51200457	20633	519.810.0413.00.01	SILLA ALTA INFANTIL DE POLIPROPILENO, DIMENSIONES GENERALES:	6
124	51100229	20673	511.814.0421.00.01	SILLA FIJA DE POLIPROPILENO, DIMENSIONES GENERALES: ALTURA D	13
125	51200305	19957	517.609.0784.01.01	MESA PARA COMEDOR 4 LUGARES, FABRICADA A BASE DE 1. CUBIERT	73
126	51200301	19972	517.609.0495.01.01	MESA DE 270 CM, CON RESPALDO, ESCURRIDERO Y DOBLE FREGADERO	2
127	51100122	18554	511.076.0898.02.01	ARCHIVERO DE 4 GAVETAS CON FRENTES EN MDF, DIMENSIONES GENER	1
128	51100208	19698	511.622.0182.00.01	MODULO DE ATENCION Y ORIENTACION AL DERECHOHABIENTE TIPO A	1
129	51100209	19699	511.622.0194.00.01	MODULO DE ATENCION Y ORIENTACION AL DERECHOHABIENTE TIPO B	1
130	51100305	19708	519.695.1897.01.01	PIZARRON MAGNETICO DE PARED DE 120 CM, DESCRIPCION TECNICA:	18
131	51200295	19744	517.609.0255.01.01	MESA DE 230 CM CON RESPALDO Y DOBLE FREGADERO CENTRAL PARA O	1
132	51200304	19765	517.609.0727.01.01	MESA DE 210 CM CON RESPALDO Y DOBLE FREGADERO IZQUIERDO, DIM	1
133	51100133	19968	511.076.0952.00.01	ARCHIVERO GUARDA VISIBLE SENCILLO, DIMENSIONES GENERALES: LA	22
134	51100123	19969	511.076.0966.00.01	ARCHIVERO DE 2 GAVETAS CON CAJA FUERTE, DIMENSIONES GENERALE	2
135	51100124	19970	511.076.0975.00.01	ARCHIVERO 4 GAVETAS, MOVIMIENTOS O SISTEMAS: SISTEMA DE CORR	7
136	51100125	19971	511.076.0988.00.01	ARCHIVERO DE 4 GAVETAS CON PUERTAS ABATIBLES Y DESLIZABLES,	102
137	51100132	19973	511.076.1007.00.01	ARCHIVERO GUARDA VISIBLE DOBLE, DIMENSIONES GENERALES: LARGO	10
138	51100127	19974	511.076.1016.00.01	ARCHIVERO DE 2 GAVETAS CON PUERTAS ABATIBLES Y DESLIZABLES,	1
139	51100116	19977	511.026.0501.00.01	ANAQUEL FIJO DE 45 CM UNA VISTA, DIMENSIONES GENERALES: FREN	201
140	51100117	19978	511.026.0517.00.01	ANAQUEL FIJO DOS VISTAS, DIMENSIONES GENERALES: FRENTE 85 CM	13
141	51100118	19979	511.026.0527.00.01	ANAQUEL PARA LIBROS Y REVISTAS, DIMENSIONES GENERALES: LARGO	4
142	51100136	19980	511.109.0345.00.01	BANCO ALTO, DIMENSIONES GENERALES: DIAMETRO DE ASIENTO 35CM,	19
143	51200035	19981	511.178.0113.00.01	CARRETILLA PORTA BULTOS, DIMENSIONES GENERALES: ANCHO 45CM,	7
144	51100143	19984	511.268.0282.00.01	CREDENZA DE 150CM CON BASES METALICAS, DIMENSIONES GENERALES	38
145	51100149	19989	511.339.1275.00.01	ESCRITORIO MODULAR DE 150CM CON LATERAL DERECHO, DIMENSIONES	50
146	51100150	19990	511.339.1288.00.01	ESCRITORIO MODULAR DE 150CM CON LATERAL IZQUIERDO, DIMENSION	87
147	51100151	19991	511.339.1295.00.01	ESCRITORIO MODULAR DE 180CM CON LATERAL DERECHO, DIMENSIONES	1
148	51100159	19992	511.339.1304.00.01	ESCRITORIO MODULAR TIPO BALA DE 120CM SIN LATERAL, DIMENSION	33
149	51100160	19993	511.339.1313.00.01	ESCRITORIO MODULAR TIPO BALA DE 150CM SIN LATERAL, DIMENSION	5
150	51100170	19996	511.451.0281.00.01	GABINETE UNIVERSAL, DIMENSIONES GENERALES: LARGO 90 CM, ANCH	15
151	51100185	19999	511.619.1345.00.01	MESA DE APOYO PARA TELEFONOS, DIMENSIONES GENERALES: LARGO 4	15
152	51100191	20001	511.619.1363.00.01	MESA ESQUINERA FABRICADA EN MDF, DIMENSIONES GENERALES: LARG	13
153	51100195	20002	511.619.1378.00.01	MESA RECTANGULAR DE JUNTAS PARA 10 PERSONAS, DIMENSIONES GEN	5
154	51100194	20003	511.619.1381.00.01	MESA PARA SALA DE USOS MULTIPLES, DIMENSIONES GENERALES: LAR	27
155	51100220	20005	511.622.0226.00.01	MODULO ESCRITORIO AUTOSUSTENTABLE PARA DOS LUGARES, MOVIMIEN	1
156	51100225	20006	511.790.0227.00.01	PORTAROTAFOLIO CON PIZARRON, DIMENSIONES GENERALES: FRENTE 8	8
157	51100232	20009	511.814.0364.00.01	SILLA GIRATORIA DE RESPALDO BAJO TAPIZADA EN POLIPIEL CON PI	91
158	51100236	20010	511.836.0458.00.01	SILLON CONFORTABLE DE 1 LUGAR, TAPIZADO EN TELA, DIMENSIONES	61
159	51100240	20011	511.836.0466.00.01	SILLON CONFORTABLE DE 3 LUGARES, TAPIZADO EN TELA DIMENSIONE	17
160	51100242	20012	511.836.0471.00.01	SILLON FIJO DE RESPALDO ALTO BASE DE TRINEO, DIMENSIONES GEN	576
161	51100243	20013	511.836.0484.00.01	SILLON FIJO DE RESPALDO BAJO BASE DE TRINEO TAPIZADO EN PIEL	389
162	51100231	20014	511.836.0496.00.01	SILLON GIRATORIO DE RESPALDO ALTO TAPIZADA EN POLIPIEL CON P	14
163	51100248	20015	511.836.0505.00.01	SILLON GIRATORIO DE RESPALDO BAJO CON PISTON NEUMATICO, DIME	145
164	51100252	20017	511.883.0529.00.01	TARJETERO DOBLE PARA TARJETAS DE 7.62 X 12.70 CM (3 PULGADAS	1
165	51100255	20020	511.883.0556.00.01	TARJETERO SENCILLO PARA TARJETAS DE 7.62 X 12.70 CM (3 PULGA	5
166	51100256	20022	511.883.0579.00.01	TARJETERO TRIPLE DE 10 GAVETAS PARA TARJETAS DE 7.62 X 12.70	2
167	51200399	20048	519.104.0539.00.01	BANCA EN REGADERA, DIMENSIONES GENERALES: LARGO 45 CM, ANCHO	56
168	51200400	20049	519.104.0541.00.01	BANCA EN TANDEM PARA 3 LUGARES, DIMENSIONES GENERALES: FRENT	161
169	51200401	20050	519.104.0551.00.01	BANCA EN TANDEM PARA 4 LUGARES, DIMENSIONES GENERALES: FRENT	102
170	51200402	20051	519.104.0569.00.01	BANCA VESTIDOR PARA BAÑOS, DIMENSIONES GENERALES: LARGO 45 C	46
171	51200403	20052	519.104.0574.00.01	BANCA VESTIDOR PARA CONSULTORIO, DIMENSIONES GENERALES: LARG	48

ANEXOS
DIVISION DE CONTRATOS

Anexo No. 3.2 Relación y Cantidad de Bienes

Adquisición de Bienes para el Programa "Mobiliario Administrativo para Hospitales Prioritarios" (7 Obras)
No. de Requisición "OP-EA-MA-01-2024-7OBRAS"

PARTIDA	CUCOP	PREI	SAI	DESCRIPCIÓN	CANTIDAD
172	51200420	20055	519.160.0357.00.01	CARRO DE ASEO EN FORMA DE TIJERA. DIMENSIONES GENERALES: LAR	37
173	51200421	20056	519.160.0365.00.01	CARRO TRANSPORTADOR DE BIBERONES. DIMENSIONES GENERALES: LAR	3
174	51200422	20057	519.160.0376.00.01	CARRO TRANSPORTADOR DE ROPA HUMEDA. DIMENSIONES GENERALES: L	3
175	51200430	20059	519.279.0022.00.01	DESPACHADOR DE MEDICAMENTOS DE ALTO CONSUMO. DIMENSIONES GEN	5
176	51200431	20060	519.315.0059.00.01	ESCALERA DE TIJERA 3 PELDAÑOS. DIMENSIONES GENERALES: ALTO 6	36
177	51200437	20062	519.630.5401.00.01	MESA DE TRABAJO PARA TALLER. DIMENSIONES GENERALES: LARGO 18	16
178	51200439	20064	519.630.5427.00.01	MESA INFANTIL PARA PREESCOLAR. DIMENSIONES GENERALES: CUBIER	1
179	51200440	20065	519.630.5432.00.01	MESA LISA DE 180 CM PARA DOBLAR ROPA. DIMENSIONES GENERALES:	1
180	51100302	20067	519.630.5454.00.01	MESA PARA COMPUTADORA CON ESTRUCTURA TUBULAR FRENTE 100 CM	4
181	51200442	20068	519.630.5462.00.01	MESA PARA DIBUJO (RESTIRADOR). DIMENSIONES GENERALES: FRENTE	2
182	51100307	20069	519.695.1974.00.01	PIZARRON DE 120 CM CON TABLERO DE CORCHO. DIMENSIONES GENERA	8
183	51100308	20070	519.695.1987.00.01	PIZARRON DE 120 CM MAGNETICO DE PARED. DIMENSIONES GENERALES	27
184	51100310	20072	519.695.2004.00.01	PIZARRON DE 150 CM MAGNETICO DE PARED. DIMENSIONES GENERALES	80
185	51100311	20073	519.695.2013.00.01	PIZARRON DE 180 CM MAGNETICO DE PARED. DIMENSIONES GENERALES	5
186	51200455	20076	519.810.0381.00.01	SILLA TIPO BOUNCER CON ESTRUCTURA DE TRINEO. MOVIMIENTOS / S	6
187	51200456	20077	519.810.0393.00.01	SILLA PARA AULA. DIMENSIONES GENERALES: FRENTE 60 CM, FONDO	40
188	51100325	20078	519.824.0504.00.01	SILLON ACOJINABLE RECLINABLE SISTEMA MECANICO DE PALANCAS PA	84
189	51100333	20079	519.865.0105.00.01	TABLERO DE CORCHO 120 CM. DIMENSIONES GENERALES: FRENTE 120	105
190	51100334	20080	519.865.0114.00.01	TABLERO DE CORCHO DE 150 CM. DIMENSIONES GENERALES: FRENTE 1	1
191	51200458	20081	519.873.0141.00.01	TARIMA PARA ESTIBAR MERCANCIAS. DIMENSIONES GENERALES: FRENT	23
192	51200459	20082	519.873.0151.00.01	TARIMA PLASTICA PARA PATIN HIDRAULICO. DIMENSIONES GENERALE	2
193	51200277	20084	517.013.0087.00.01	ALACENA ALTA DE 90 CM. DIMENSIONES GENERALES: FRENTE 90 CM,	37
194	51100287	20085	517.063.0136.00.01	ANAQUEL PARA OLLAS FRENTE 90 CM, FONDO 60 CM, ALTURA 180 CM	3
195	51200280	20087	517.256.0204.00.01	CARRO PARA CHAROLAS EN AUTOSERVICIO LARGO 80 CM, ANCHO 50 CM	2
196	51200281	20088	517.256.0213.00.01	CARRO TRANSPORTADOR DE CHAROLAS PARA ALIMENTOS. DIMENSIONES	3
197	51200282	20089	517.256.0226.00.01	CARRO TRANSPORTADOR DE OLLAS. DIMENSIONES GENERALES: LARGO	2
198	51200284	20090	517.270.0125.00.01	COCINETA CON PARRILLA ELECTRICA DERECHA Y FREGADERO IZQUIERD	1
199	51200289	20092	517.272.0022.00.01	COLGADOR PARA UTENSILIOS DE COCINA. DIMENSIONES GENERALES	1
200	51200290	20093	517.301.0116.00.01	DEPOSITO DE PAN. DIMENSIONES GENERALES: FRENTE 70 CM, FONDO	1
201	51200319	20096	517.609.5467.00.01	MESA DE 180 CM CON RESPALDO Y FREGADERO DERECHO. DIMENSIONES	1
202	51200322	20099	517.609.5497.00.01	MESA CALIENTE DE 160 CM PARA VAPOR DE (4 CHAROLAS). DIMENSI	1
203	51200323	20100	517.609.5506.00.01	MESA DE 300 CM CON DOBLE FREGADERO CENTRAL. DIMENSIONES GENE	1
204	51200326	20103	517.609.5537.00.01	MESA DE 120 CM CON RESPALDO Y FREGADERO IZQUIERDO. DIMENSION	1
205	51200327	20104	517.609.5549.00.01	MESA DE 180 CM CON RESPALDO Y DOBLE FREGADERO CENTRAL. DIMEN	2
206	51200328	20105	517.609.5559.00.01	MESA ELECTRICA CALIENTE MOVIL (2 CHAROLAS). DIMENSIONES GE	3
207	51200329	20106	517.609.5567.00.01	MESA ELECTRICA CALIENTE MOVIL (3 CHAROLAS). DIMENSIONES GE	1
208	51200330	20107	517.609.5572.00.01	MESA FRIA A HIELO MOVIL (3 CHAROLAS). DIMENSIONES GENERALES:	3
209	51200332	20109	517.609.5597.00.01	MESA FRIA PARA BARRA DE AUTO SERVICIO (4 CHAROLAS). DIMENSIO	1
210	51200334	20111	517.609.5613.00.01	MESA LISA DE 120 CM CON RESPALDO Y ENTREPAÑO. DIMENSIONES GE	16
211	51200335	20112	517.609.5625.00.01	MESA LISA DE 150 CM CON RESPALDO Y ENTREPAÑO. DIMENSIONES GE	4
212	51200337	20114	517.609.5647.00.01	MESA LISA PARA RECIBO DE LOZA CON ESCURRIDERO DERECHO FRENTE	2
213	51200340	20117	517.609.5683.00.01	MESA PARA TAJO DE 150 CM. DIMENSIONES GENERALES: FRENTE 150	1
214	51200341	20118	517.609.5695.00.01	MESA DE 230 CM PARA LAVADO DE BIBERONES CON TRIPLE FREGADERO	1
215	51100119	20387	511.026.0532.00.01	ANAQUEL DOBLE PARA LIBROS Y REVISTAS. DIMENSIONES GENERALES:	12
216	51100128	20386	511.076.1023.00.01	ARCHIVERO 4 GAVETAS CON FRENTES EN MDP. DIMENSIONES GENEPALE	12
217	51100219	20410	511.263.0353.00.01	MODULO ESCRITORIO AUTO SUSTENTABLE PARA 1 LUGAR. CORREDERAS	11
218	51100227	20412	511.814.0379.00.01	SILLA APILABLE CON TARIZ DE TELA Y ESTRUCTURA DE TRINEO. DIM	53
219	51100238	20413	511.836.0514.00.01	SILLON CONFORTABLE DE 2 LUGARES, TAPIZADO EN TELA. DIMENSION	14
220	51100247	20417	511.836.0558.00.01	SILLON GIRATORIO DE RESPALDO ALTO TAPIZADO EN TELA, CON PIST	6
221	51200393	20493	517.825.0323.00.01	SILLA PARA COMEDOR FABRICADA EN ALUMINIO. DIMENSIONES GENERA	160
222	51100153	20543	511.339.1406.00.01	ESCRITORIO MODULAR EN C. DIMENSIONES GENERALES: LARGO 180CM,	1
223	51100184	20545	511.619.1457.00.01	MESA DE APOYO LATERAL EN MDP. DIMENSIONES GENERALES: FRENTE	9
224	51100189	20546	511.619.1465.00.01	MESA DE USOS MULTIPLES EN MDP. DIMENSIONES GENERALES: FRENTE	47
225	51100233	20554	511.814.0382.00.01	SILLA GIRATORIA DE REPALDO BAJO TAPIZADA EN TELA CON PISTON	276
226	51100230	20555	511.814.0394.00.01	SILLA FIJA DE RESPALDO BAJO BASE DE TRINEO TAPIZADA EN TELA.	292
227	51100226	20556	511.814.0405.00.01	SILLA ALTA GIRATORIA CON MECANISMO DE CONTACTO PERMANENTE Y	44
228	51100180	20559	511.619.1476.00.01	MESA CIRCULAR PARA JUNTAS DE 4 LUGARES DE CRISTAL. DIMENSION	26

Anexo No. 3.2 Relación y Cantidad de Bienes

Adquisición de Bienes para el Programa "Mobiliario Administrativo para Hospitales Prioritarios" (7 Obras)
No. de Requisición "OP-EA-MA-01-2024-7OBRAS"

PARTIDA	CUCOP	PREI	SAI	DESCRIPCIÓN	CANTIDAD
229	51100186	20561	511.619.1483.00.01	MESA DE CENTRO EN MDP, DIMENSIONES GENERALES: ANCHO 80 CM, L	4
230	51100326	20567	519.824.0513.00.01	SILLON RECLINABLE CONFORTABLE TAPIZADO EN TELA, MOVIMIENTOS	10
231	51100327	20568	519.824.0526.00.01	SILLON FIJO CONFORTABLE DE 1 LUGAR TAPIZADO EN TELA: DIMENSI	19
232	51200397	20580	519.033.0071.00.01	APARCADOR DE BICICLETAS EN ESPIRAL, DIMENSIONES GENERALES: (	3
233	51100298	20583	519.196.0194.00.01	CASILLERO DOBLE EN PLASTICO DE ALTA RESISTENCIA, DIMENSIONES	575
234	51100303	20586	519.630.5515.00.01	MESA RECTANGULAR PARA COMPUTADORA, DIMENSIONES GENERALES: FR	1
235	51100171	20587	511.465.0024.00.01	GUARDA INFERIOR DE 120 CM, DIMENSIONES GENERALES: LARGO 120	7
236	51100172	20588	511.465.0039.00.01	GUARDA INFERIOR DE 150 CM, DIMENSIONES GENERALES: LARGO 150	43
237	51100163	20592	511.339.1422.00.01	ESCRITORIO RECTANGULAR DE 150CM, DIMENSIONES GENERALES: LARG	57
238	51100164	20593	511.339.1437.00.01	ESCRITORIO RECTANGULAR DE 180 CM, DIMENSIONES GENERALES: LAR	7
239	51200457	20633	519.810.0411.00.01	SILLA ALTA INFANTIL DE POLIPROPILENO, DIMENSIONES GENERALES:	6
240	51100229	20673	511.814.0421.00.01	SILLA FIJA DE POLIPROPILENO, DIMENSIONES GENERALES: ALTURA D	2
241	51100234	20811	511.814.0448.00.01	SILLA SECRETARIAL, CARACTERISTICAS GENERALES: CUERPOS SEPARA	2
242	51100120	21310	511.026.0554.00.01	ANAQUEL ESQUELETO DE 7 ENTREPAÑOS DE ACERO INOXIDABLE; AREAS	115
243	51100192	16607	511.619.1197.01.01	MESA OVAL PARA JUNTAS 10 LUGARES CON BASES METALICAS FABRICA	1
244	51100193	16608	511.619.1312.01.01	MESA OVAL PARA JUNTAS OCHO LUGARES CON BASES METALICAS FABRI	1
245	51200305	16957	517.609.0784.01.01	MESA PARA COMEDOR 4 LUGARES, FABRICADA A BASE DE: 1. CUBIERT	43
246	51200301	16972	517.609.0495.01.01	MESA DE 270 CM, CON RESPALDO, ESCURRIDERO Y DOBLE FREGADERO	4
247	51100208	19698	511.622.0182.00.01	MODULO DE ATENCION Y ORIENTACION AL DERECHOHABIENTE TIPO A	1
248	51100209	19699	511.622.0194.00.01	MODULO DE ATENCION Y ORIENTACION AL DERECHOHABIENTE TIPO B	1
249	51200293	19739	517.609.0115.02.01	MESA DE 180 CM CON RESPALDO Y FREGADERO DERECHO CON PREPARAC	1
250	51200295	19744	517.609.0255.01.01	MESA DE 230 CM CON RESPALDO Y DOBLE FREGADERO CENTRAL PARA O	1
251	51200304	19765	517.609.0727.01.01	MESA DE 210 CM CON RESPALDO Y DOBLE FREGADERO IZQUIERDO, DIM	1
252	51100133	19968	511.076.0952.00.01	ARCHIVERO GUARDA VISIBLE SENCILLO, DIMENSIONES GENERALES: LA	22
253	51100123	19969	511.076.0966.00.01	ARCHIVERO DE 2 GAVETAS CON CAJA FUERTE, DIMENSIONES GENERALE	1
254	51100132	19973	511.076.1007.00.01	ARCHIVERO GUARDA VISIBLE DOBLE, DIMENSIONES GENERALES: LARGO	10
255	51100127	19974	511.076.1016.00.01	ARCHIVERO DE 2 GAVETAS CON PUERTAS ABATIBLES Y DESLIZABLES,	1
256	51100115	19976	511.026.0492.00.01	ANAQUEL ESQUELETO 7 ENTREPAÑOS, CAPACIDAD DE CARGA: 100 KG,	119
257	51100116	19977	511.026.0501.00.01	ANAQUEL FIJO DE 45 CM UNA VISTA, DIMENSIONES GENERALES: FREN	212
258	51100117	19978	511.026.0517.00.01	ANAQUEL FIJO DOS VISTAS, DIMENSIONES GENERALES: FRENTE 85 CM	13
259	51100118	19979	511.026.0527.00.01	ANAQUEL PARA LIBROS Y REVISTAS, DIMENSIONES GENERALES: LARGO	4
260	51100136	19980	511.109.0345.00.01	BANCO ALTO, DIMENSIONES GENERALES: DIAMETRO DE ASIENTO 35CM,	18
261	51200035	19981	511.178.0113.00.01	CARRETILLA PORTA BULTOS, DIMENSIONES GENERALES: ANCHO 45CM,	6
262	51100143	19984	511.268.0282.00.01	CREDENZA DE 150CM CON BASES METALICAS, DIMENSIONES GENERALES	28
263	51100149	19989	511.339.1275.00.01	ESCRITORIO MODULAR DE 150CM CON LATERAL DERECHO, DIMENSIONES	38
264	51100150	19990	511.339.1288.00.01	ESCRITORIO MODULAR DE 150CM CON LATERAL IZQUIERDO, DIMENSION	54
265	51100151	19991	511.339.1295.00.01	ESCRITORIO MODULAR DE 180CM CON LATERAL DERECHO, DIMENSIONES	1
266	51100159	19992	511.339.1304.00.01	ESCRITORIO MODULAR TIPO BALA DE 120CM SIN LATERAL, DIMENSION	27
267	51100160	19993	511.339.1313.00.01	ESCRITORIO MODULAR TIPO BALA DE 150CM SIN LATERAL, DIMENSION	17
268	51100170	19996	511.451.0281.00.01	GABINETE UNIVERSAL, DIMENSIONES GENERALES: LARGO 90 CM, ANCH	18
269	51100183	19998	511.619.1333.00.01	MESA CIRCULAR PARA JUNTAS DE 8 LUGARES, DIMENSIONES GENERALE	1
270	51100185	19999	511.619.1345.00.01	MESA DE APOYO PARA TELEFONOS, DIMENSIONES GENERALES: LARGO 4	15
271	51100191	20001	511.619.1363.00.01	MESA ESQUINERA FABRICADA EN MDF, DIMENSIONES GENERALES: LARG	11
272	51100195	20002	511.619.1378.00.01	MESA RECTANGULAR DE JUNTAS PARA 10 PERSONAS, DIMENSIONES GEN	2
273	51100194	20003	511.619.1381.00.01	MESA PARA SALA DE USOS MULTIPLES, DIMENSIONES GENERALES: LAR	157
274	51100220	20005	511.622.0226.00.01	MODULO ESCRITORIO AUTOSUSTENTABLE PARA DOS LUGARES, MOVIMIEN	1
275	51100225	20006	511.790.0227.00.01	PORTAROTAFOLIO CON PIZARRON, DIMENSIONES GENERALES: FRENTE 8	10
276	51100236	20010	511.836.0458.00.01	SILLON CONFORTABLE DE 1 LUGAR, TAPIZADO EN TELA, DIMENSIONES	54
277	51100240	20011	511.836.0466.00.01	SILLON CONFORTABLE DE 3 LUGARES, TAPIZADO EN TELA DIMENSIONE	13
278	51100242	20012	511.836.0471.00.01	SILLON FIJO DE RESPALDO ALTO BASE DE TRINEO, DIMENSIONES GEN	203
279	51100243	20013	511.836.0484.00.01	SILLON FIJO DE RESPALDO BAJO BASE DE TRINEO TAPIZADO EN PIEL	291
280	51100231	20014	511.836.0496.00.01	SILLON GIRATORIO DE RESPALDO ALTO TAPIZADA EN POLIPIEL CON P	9
281	51100248	20015	511.836.0505.00.01	SILLON GIRATORIO DE RESPALDO BAJO CON PISTON NEUMATICO, DIME	270
282	51100252	20017	511.883.0529.00.01	TARJETERO DOBLE PARA TARJETAS DE 7.62 X 12.70 CM (3 PULGADAS	2
283	51100251	20018	511.883.0534.00.01	TARJETERO DOBLE PARA TARJETAS DE 12.70 X 20.3 CM (5 PULGADAS	7
284	51100255	20020	511.883.0556.00.01	TARJETERO SENCILLO PARA TARJETAS DE 7.62 X 12.70 CM (3 PULGA	6

ANEXOS
DIVISION DE CONTRATOS

Anexo No. 3.2 Relación y Cantidad de Bienes

Adquisición de Bienes para el Programa "Mobiliario Administrativo para Hospitales Prioritarios" (7 Obras)
No. de Requisición "OP-EA-MA-01-2024-7OBRAS"

PARTIDA	CUCOP	PREI	SAI	DESCRIPCIÓN	CANTIDAD
285	51100256	20022	511.883.0579.00.01	TARJETERO TRIPLE DE 10 GAVETAS PARA TARJETAS DE 7.62 X 12.70	2
286	51200399	20048	519.104.0539.00.01	BANCA EN REGADERA. DIMENSIONES GENERALES: LARGO 45 CM, ANCHO	20
287	51200400	20049	519.104.0541.00.01	BANCA EN TANDEM PARA 3 LUGARES. DIMENSIONES GENERALES: FRENT	161
288	51200401	20050	519.104.0551.00.01	BANCA EN TANDEM PARA 4 LUGARES. DIMENSIONES GENERALES: FRENT	100
289	51200402	20051	519.104.0569.00.01	BANCA VESTIDOR PARA BAÑOS. DIMENSIONES GENERALES: LARGO 120	69
290	51200403	20052	519.104.0574.00.01	BANCA VESTIDOR PARA CONSULTORIO. DIMENSIONES GENERALES: LARG	53
291	51200420	20055	519.160.0357.00.01	CARRO DE ASEO EN FORMA DE TIJERA. DIMENSIONES GENERALES: LAR	43
292	51200421	20056	519.160.0365.00.01	CARRO TRANSPORTADOR DE BIBERONES. DIMENSIONES GENERALES: LAR	3
293	51200422	20057	519.160.0376.00.01	CARRO TRANSPORTADOR DE ROPA HUMEDA. DIMENSIONES GENERALES. L	3
294	51200430	20059	519.279.0022.00.01	DESPACHADOR DE MEDICAMENTOS DE ALTO CONSUMO. DIMENSIONES GEN	4
295	51200431	20060	519.315.0059.00.01	ESCALERA DE TIJERA 3 PELDAÑOS. DIMENSIONES GENERALES: ALTO 6	37
296	51200437	20062	519.630.5401.00.01	MESA DE TRABAJO PARA TALLER. DIMENSIONES GENERALES: LARGO 18	10
297	51200438	20063	519.630.5415.00.01	MESA INFANTIL MATERNAL. DIMENSIONES GENERALES: ANCHO 90 CM,	1
298	51200439	20064	519.630.5427.00.01	MESA INFANTIL PARA PREESCOLAR. DIMENSIONES GENERALES: CUBIER	3
299	51200440	20065	519.630.5432.00.01	MESA LISA DE 180 CM PARA DOBLAR ROPA. DIMENSIONES GENERALES:	1
300	51100302	20067	519.630.5454.00.01	MESA PARA COMPUTADORA CON ESTRUCTURA TUBULAR FRENTE 100 CM	7
301	51200442	20068	519.630.5462.00.01	MESA PARA DIBUJO (RESTIRADOR). DIMENSIONES GENERALES: FRENTE	1
302	51100307	20069	519.695.1974.00.01	PIZARRON DE 120 CM CON TABLERO DE CORCHO. DIMENSIONES GENERA	5
303	51100308	20070	519.695.1987.00.01	PIZARRON DE 120 CM MAGNETICO DE PARED. DIMENSIONES GENERALES	36
304	51100310	20072	519.695.2004.00.01	PIZARRON DE 150 CM MAGNETICO DE PARED. DIMENSIONES GENERALES	36
305	51100311	20073	519.695.2013.00.01	PIZARRON DE 180 CM MAGNETICO DE PARED. DIMENSIONES GENERALES	1
306	51200453	20074	519.810.0363.00.01	SILLA INFANTIL PRE-ESCOLAR. DIMENSIONES GENERALES: FRENTE 40	6
307	51200454	20075	519.810.0378.00.01	SILLA INFANTIL MATERNAL. DIMENSIONES GENERALES: FRENTE 30 CM	4
308	51200455	20076	519.810.0381.00.01	SILLA TIPO BOUNCER CON ESTRUCTURA DE TRINEO. MOVIMIENTOS / 5,	4
309	51200456	20077	519.810.0393.00.01	SILLA PARA AULA. DIMENSIONES GENERALES: FRENTE 60 CM, FONDO	40
310	51100325	20078	519.824.0504.00.01	SILLON ACOJINABLE RECLINABLE SISTEMA MECANICO DE PALANCAS PA	67
311	51100333	20079	519.865.0105.00.01	TABLERO DE CORCHO 120 CM. DIMENSIONES GENERALES: FRENTE 120	88
312	51200458	20081	519.873.0141.00.01	TARIMA PARA ESTIBAR MERCANCIAS. DIMENSIONES GENERALES: FRENT	23
313	51200459	20082	519.873.0151.00.01	TARIMA PLASTICA PARA PATIN HIDRAULICO. DIMENSIONES GENERALE	2
314	51200277	20084	517.013.0087.00.01	ALACENA ALTA DE 90 CM. DIMENSIONES GENERALES: FRENTE 90 CM,	42
315	51100287	20085	517.063.0136.00.01	ANAQUEL PARA OLLAS FRENTE 90 CM, FONDO 60 CM, ALTURA 180 CM	3
316	51200280	20087	517.256.0204.00.01	CARRO PARA CHAROLAS EN AUTOSERVICIO LARGO 80 CM, ANCHO 50 CM	2
317	51200281	20088	517.256.0213.00.01	CARRO TRANSPORTADOR DE CHAROLAS PARA ALIMENTOS. DIMENSIONES	3
318	51200282	20089	517.256.0226.00.01	CARRO TRANSPORTADOR DE OLLAS. DIMENSIONES GENERALES: LARGO	2
319	51200284	20090	517.270.0125.00.01	COCINETA CON PARRILLA ELECTRICA DERECHA Y FREGADERO IZQUIERD	1
320	51200285	20091	517.270.0137.00.01	COCINETA CON PARRILLA ELECTRICA IZQUIERDA FREGADERO DERECHO	1
321	51200289	20092	517.272.0022.00.01	COLGADOR PARA UTENSILIOS DE COCINA. DIMENSIONES GENERALES	1
322	51200290	20093	517.301.0116.00.01	DEPOSITO DE PAN. DIMENSIONES GENERALES: FRENTE 70 CM, FONDO	1
323	51200322	20099	517.609.5497.00.01	MESA CALIENTE DE 160 CM PARA VAPOR DE (4 CHAROLAS). DIMENSI	1
324	51200323	20100	517.609.5506.00.01	MESA DE 300 CM CON DOBLE FREGADERO CENTRAL. DIMENSIONES GENE	1
325	51200326	20103	517.609.5537.00.01	MESA DE 120 CM CON RESPALDO Y FREGADERO IZQUIERDO. DIMENSION	1
326	51200327	20104	517.609.5549.00.01	MESA DE 180 CM CON RESPALDO Y DOBLE FREGADERO CENTRAL. DIMEN	4
327	51200328	20105	517.609.5559.00.01	MESA ELECTRICA CALIENTE MOVIL (2 CHAROLAS). DIMENSIONES GE	3
328	51200329	20106	517.609.5567.00.01	MESA ELECTRICA CALIENTE MOVIL (3 CHAROLAS). DIMENSIONES GE	1
329	51200330	20107	517.609.5572.00.01	MESA FRIA A HIELO MOVIL (3 CHAROLAS). DIMENSIONES GENERALES:	3
330	51200332	20109	517.609.5597.00.01	MESA FRIA PARA BARRA DE AUTO SERVICIO (4 CHAROLAS). DIMENSIO	1
331	51200334	20111	517.609.5613.00.01	MESA LISA DE 120 CM CON RESPALDO Y ENTREPAÑO. DIMENSIONES GE	16
332	51200335	20112	517.609.5625.00.01	MESA LISA DE 150 CM CON RESPALDO Y ENTREPAÑO. DIMENSIONES GE	4
333	51200337	20114	517.609.5647.00.01	MESA LISA PARA RECIBO DE LOZA CON ESCURRIDERO DERECHO FRENTE	4
334	51200340	20117	517.609.5683.00.01	MESA PARA TAJO DE 150 CM. DIMENSIONES GENERALES: FRENTE 150	1
335	51200341	20118	517.609.5695.00.01	MESA DE 230 CM PARA LAVADO DE BIBERONES CON TRIPLE FREGADERO	1
336	51100119	20387	511.026.0532.00.01	ANAQUEL DOBLE PARA LIBROS Y REVISTAS. DIMENSIONES GENERALES:	12
337	51100128	20388	511.076.1023.00.01	ARCHIVERO 4 GAVETAS CON FRENTES EN MDP. DIMENSIONES GENERALE	99
338	51100165	20401	511.401.0094.00.01	EXHIBIDOR DE REVISTAS. DIMENSIONES GENERALES: FRENTE 180 CM,	1
339	51100190	20405	511.619.1413.00.01	MESA DOBLE PARA GABINETE TIPO KARDEX. DIMENSIONES GENERALES:	3
340	51100196	20406	511.619.1426.00.01	MESA RECTANGULAR DE JUNTAS PARA 8 PERSONAS. DIMENSIONES GENE	1
341	51100219	20410	511.263.0353.00.01	MODULO ESCRITORIO AUTO SUSTENTABLE PARA 1 LUGAR, CORREDERAS	5

Anexo No. 3.2 Relación y Cantidad de Bienes

Adquisición de Bienes para el Programa "Mobiliario Administrativo para Hospitales Prioritarios" (7 Obras)
No. de Requisición "OP-EA-MA-01-2024-7OBRAS"

PARTIDA	CUCOP	PREI	SAI	DESCRIPCIÓN	CANTIDAD
342	51100227	20412	511.814.0379.00.01	SILLA APILABLE CON TAPIZ DE TELA Y ESTRUCTURA DE TRINEO, DIM	124
343	51100238	20413	511.836.0514.00.01	SILLON CONFORTABLE DE 2 LUGARES, TAPIZADO EN TELA, DIMENSION	12
344	51100244	20415	511.836.0536.00.01	SILLON FIJO DE RESPALDO BAJO, BASE DE TRINEO, TAPIZADO EN TE	6
345	51100247	20417	511.836.0558.00.01	SILLON GIRATORIO DE RESPALDO ALTO TAPIZADO EN TELA, CON PIST	4
346	51200393	20493	517.825.0323.00.01	SILLA PARA COMEDOR FABRICADA EN ALUMINIO, DIMENSIONES GENERA	170
347	51100217	20542	511.622.0291.00.01	MODULO EN L PARA CONSULTORIO CON LATERAL DERECHO, DIMENSIONE	1
348	51100153	20543	511.339.1406.00.01	ESCRITORIO MODULAR EN C, DIMENSIONES GENERALES: LARGO 180CM,	1
349	51100184	20545	511.619.1457.00.01	MESA DE APOYO LATERAL EN MDP, DIMENSIONES GENERALES: FRENTE	13
350	51100189	20546	511.619.1465.00.01	MESA DE USOS MULTIPLES EN MDP, DIMENSIONES GENERALES: FRENTE	65
351	51100233	20554	511.814.0382.00.01	SILLA GIRATORIA DE REPALDO BAJO TAPIZADA EN TELA CON PISTON	242
352	51100230	20555	511.814.0394.00.01	SILLA FIJA DE RESPALDO BAJO BASE DE TRINEO TAPIZADA EN TELA,	268
353	51100226	20556	511.814.0405.00.01	SILLA ALTA GIRATORIA CON MECANISMO DE CONTACTO PERMANENTE Y	37
354	51100180	20559	511.619.1476.00.01	MESA CIRCULAR PARA JUNTAS DE 4 LUGARES DE CRISTAL, DIMENSION	25
355	51100186	20561	511.619.1483.00.01	MESA DE CENTRO EN MDP, DIMENSIONES GENERALES: ANCHO 80 CM, L	8
356	51100327	20568	519.824.0526.00.01	SILLON FIJO CONFORTABLE DE 1 LUGAR TAPIZADO EN TELA, DIMENSI	18
357	51200397	20580	519.033.0071.00.01	APARCADOR DE BICICLETAS EN ESPIRAL, DIMENSIONES GENERALES: (	3
358	51100298	20583	519.196.0194.00.01	CASILLERO DOBLE EN PLASTICO DE ALTA RESISTENCIA, DIMENSIONES	562
359	51100303	20586	519.630.5515.00.01	MESA RECTANGULAR PARA COMPUTADORA, DIMENSIONES GENERALES: FR	1
360	51100171	20587	511.465.0024.00.01	GUARDA INFERIOR DE 120 CM, DIMENSIONES GENERALES: LARGO 120	4
361	51100172	20588	511.465.0039.00.01	GUARDA INFERIOR DE 150 CM, DIMENSIONES GENERALES: LARGO 150	25
362	51100163	20592	511.339.1422.00.01	ESCRITORIO RECTANGULAR DE 150CM, DIMENSIONES GENERALES: LARG	19
363	51100164	20593	511.339.1437.00.01	ESCRITORIO RECTANGULAR DE 180 CM, DIMENSIONES GENERALES: LAR	1
364	51200457	20633	519.810.0413.00.01	SILLA ALTA INFANTIL DE POLIPROPILENO, DIMENSIONES GENERALES:	6
365	51100229	20673	511.814.0421.00.01	SILLA FIJA DE POLIPROPILENO, DIMENSIONES GENERALES: ALTURA D	13
366	51100234	20811	511.814.0448.00.01	SILLA SECRETARIAL, CARACTERISTICAS GENERALES: CUERPOS SEPARA	2
367	51100192	16607	511.619.1197.01.01	MESA OVAL PARA JUNTAS 10 LUGARES CON BASES METALICAS FABRICA	1
368	51200308	16947	517.609.1139.01.01	MESA CALIENTE DE 159 CM PARA VAPOR (4 CHAROLAS) FABRICADA A	1
369	51200301	16972	517.609.0495.01.01	MESA DE 270 CM, CON RESPALDO, ESCURRIDERO Y DOBLE FREGADERO	2
370	51100122	18554	511.076.0898.02.01	ARCHIVERO DE 4 GAVETAS CON FRENTES EN MDF, DIMENSIONES GENER	1
371	51100208	19698	511.622.0182.00.01	MODULO DE ATENCION Y ORIENTACION AL DERECHOHABIENTE TIPO A	1
372	51100209	19699	511.622.0194.00.01	MODULO DE ATENCION Y ORIENTACION AL DERECHOHABIENTE TIPO B	1
373	51100305	19708	519.695.1897.01.01	PIZARRON MAGNETICO DE PARED DE 120 CM, DESCRIPCION TECNICA:	16
374	51200295	19744	517.609.0255.01.01	MESA DE 230 CM CON RESPALDO Y DOBLE FREGADERO CENTRAL PARA O	1
375	51200304	19765	517.609.0727.01.01	MESA DE 210 CM CON RESPALDO Y DOBLE FREGADERO IZQUIERDO, DIM	1
376	51100133	19968	511.076.0952.00.01	ARCHIVERO GUARDA VISIBLE SENCILLO, DIMENSIONES GENERALES: LA	22
377	51100123	19969	511.076.0966.00.01	ARCHIVERO DE 2 GAVETAS CON CAJA FUERTE, DIMENSIONES GENERALE	1
378	51100124	19970	511.076.0975.00.01	ARCHIVERO 4 GAVETAS, MOVIMIENTOS O SISTEMAS: SISTEMA DE CORR	3
379	51100125	19971	511.076.0988.00.01	ARCHIVERO DE 4 GAVETAS CON PUERTAS ABATIBLES Y DESLIZABLES,	104
380	51100132	19973	511.076.1007.00.01	ARCHIVERO GUARDA VISIBLE DOBLE, DIMENSIONES GENERALES: LARGO	10
381	51100127	19974	511.076.1016.00.01	ARCHIVERO DE 2 GAVETAS CON PUERTAS ABATIBLES Y DESLIZABLES,	1
382	51100115	19976	511.026.0492.00.01	ANAQUEL ESQUELETO 7 ENTREPAÑOS, CAPACIDAD DE CARGA: 100 KG,	77
383	51100116	19977	511.026.0501.00.01	ANAQUEL FIJO DE 45 CM UNA VISTA, DIMENSIONES GENERALES: FREN	179
384	51100117	19978	511.026.0517.00.01	ANAQUEL FIJO DOS VISTAS, DIMENSIONES GENERALES: FRENTE 85 CM	13
385	51100118	19979	511.026.0527.00.01	ANAQUEL PARA LIBROS Y REVISTAS, DIMENSIONES GENERALES: LARGO	6
386	51200035	19981	511.178.0113.00.01	CARRETILLA PORTA BULTOS, DIMENSIONES GENERALES: ANCHO 45CM,	5
387	51100143	19984	511.268.0282.00.01	CREDENZA DE 150CM CON BASES METALICAS, DIMENSIONES GENERALES	30
388	51100149	19989	511.339.1275.00.01	ESCRITORIO MODULAR DE 150CM CON LATERAL DERECHO, DIMENSIONES	63
389	51100150	19990	511.339.1288.00.01	ESCRITORIO MODULAR DE 150CM CON LATERAL IZQUIERDO, DIMENSION	106
390	51100151	19991	511.339.1295.00.01	ESCRITORIO MODULAR DE 180CM CON LATERAL DERECHO, DIMENSIONES	1
391	51100159	19992	511.339.1304.00.01	ESCRITORIO MODULAR TIPO BALA DE 120CM SIN LATERAL, DIMENSION	27
392	51100160	19993	511.339.1313.00.01	ESCRITORIO MODULAR TIPO BALA DE 150CM SIN LATERAL, DIMENSION	13
393	51100170	19996	511.451.0281.00.01	GABINETE UNIVERSAL, DIMENSIONES GENERALES: LARGO 90 CM, ANCH	17
394	51100185	19999	511.619.1345.00.01	MESA DE APOYO PARA TELEFONOS, DIMENSIONES GENERALES: LARGO 4	17
395	51100191	20001	511.619.1363.00.01	MESA ESQUINERA FABRICADA EN MDF, DIMENSIONES GENERALES: LARG	11
396	51100195	20002	511.619.1378.00.01	MESA RECTANGULAR DE JUNTAS PARA 10 PERSONAS, DIMENSIONES GEN	
397	51100194	20003	511.619.1381.00.01	MESA PARA SALA DE USOS MULTIPLES, DIMENSIONES GENERALES: LAR	

ANEXOS
DIVISION DE CONTRATOS

Anexo No. 3.2 Relación y Cantidad de Bienes

Adquisición de Bienes para el Programa "Mobiliario Administrativo para Hospitales Prioritarios" (7 Obras)
No. de Requisición "OP-EA-MA-01-2024-7OBRAS"

PARTIDA	CUCOP	PREI	SAI	DESCRIPCIÓN	CANTIDAD
398	51100220	20005	511.622.0226.00.01	MODULO ESCRITORIO AUTOSUSTENTABLE PARA DOS LUGARES. MOVIMIEN	1
399	51100225	20006	511.790.0227.00.01	PORTAROTAFOLIO CON PIZARRON. DIMENSIONES GENERALES: FRENTE 8	11
400	51100236	20010	511.836.0458.00.01	SILLON CONFORTABLE DE 1 LUGAR, TAPIZADO EN TELA. DIMENSIONES	98
401	51100240	20011	511.836.0466.00.01	SILLON CONFORTABLE DE 3 LUGARES, TAPIZADO EN TELA DIMENSIONE	10
402	51100243	20013	511.836.0484.00.01	SILLON FIJO DE RESPALDO BAJO BASE DE TRINEO TAPIZADO EN PIEL	423
403	51109231	20014	511.836.0496.00.01	SILLON GIRATORIO DE RESPALDO ALTO TAPIZADA EN POLIPIEL CON P	9
404	51100248	20015	511.836.0505.00.01	SILLON GIRATORIO DE RESPALDO BAJO CON PISTON NEUMATICO. DIME	165
405	51100252	20017	511.883.0529.00.01	TARJETERO DOBLE PARA TARJETAS DE 7.62 X 12.70 CM (3 PULGADAS	2
406	51100251	20018	511.883.0534.00.01	TARJETERO DOBLE PARA TARJETAS DE 12.70 X 20.3 CM (5 PULGADAS	7
407	51100255	20020	511.883.0556.00.01	TARJETERO SENCILLO PARA TARJETAS DE 7.62 X 12.70 CM (3 PULGA	7
408	51100256	20022	511.883.0579.00.01	TARJETERO TRIPLE DE 10 GAVETAS PARA TARJETAS DE 7.62 X 12.70	2
409	51200399	20048	519.104.0539.00.01	BANCA EN REGADERA. DIMENSIONES GENERALES: LARGO 45 CM, ANCHO	85
410	51200400	20049	519.104.0541.00.01	BANCA EN TANDEM PARA 3 LUGARES. DIMENSIONES GENERALES: FRENT	177
411	51200401	20050	519.104.0551.00.01	BANCA EN TANDEM PARA 4 LUGARES. DIMENSIONES GENERALES: FRENT	124
412	51200402	20051	519.104.0569.00.01	BANCA VESTIDOR PARA BAÑOS. DIMENSIONES GENERALES: LARGO 120	31
413	51200403	20052	519.104.0574.00.01	BANCA VESTIDOR PARA CONSULTORIO. DIMENSIONES GENERALES: LARG	51
414	51200420	20055	519.160.0357.00.01	CARRO DE ASEO EN FORMA DE TIJERA. DIMENSIONES GENERALES: LAR	42
415	51200421	20056	519.160.0365.00.01	CARRO TRANSPORTADOR DE BIBERONES. DIMENSIONES GENERALES: LAR	3
416	51200422	20057	519.160.0376.00.01	CARRO TRANSPORTADOR DE ROPA HUMEDA. DIMENSIONES GENERALES: L	3
417	51200430	20059	519.279.0022.00.01	DESPACHADOR DE MEDICAMENTOS DE ALTO CONSUMO: DIMENSIONES GEN	4
418	51200431	20060	519.315.0059.00.01	ESCALERA DE TIJERA 3 PELDAÑOS. DIMENSIONES GENERALES: ALTO 6	34
419	51200436	20061	519.630.5394.00.01	MESA LISA PARA DOBLAR ROPA LARGO 180 CM, ANCHO100 CM, ALTUR	1
420	51200437	20062	519.630.5401.00.01	MESA DE TRABAJO PARA TALLER. DIMENSIONES GENERALES: LARGO 18	10
421	51200438	20063	519.630.5415.00.01	MESA INFANTIL MATERNAL. DIMENSIONES GENERALES: ANCHO 90 CM,	6
422	51200439	20064	519.630.5427.00.01	MESA INFANTIL PARA PREESCOLAR. DIMENSIONES GENERALES: CUBIER	12
423	51100302	20067	519.630.5454.00.01	MESA PARA COMPUTADORA CON ESTRUCTURA TUBULAR FRENTE 100 CM	5
424	51200442	20068	519.630.5462.00.01	MESA PARA DIBUJO (RESTIRADOR). DIMENSIONES GENERALES: FRENTE	1
425	51100307	20069	519.695.1974.00.01	PIZARRON DE 120 CM CON TABLERO DE CORCHO. DIMENSIONES GENERA	9
426	51100308	20070	519.695.1987.00.01	PIZARRON DE 120 CM MAGNETICO DE PARED. DIMENSIONES GENERALES	36
427	51100310	20072	519.695.2004.00.01	PIZARRON DE 150 CM MAGNETICO DE PARED. DIMENSIONES GENERALES	53
428	51100311	20073	519.695.2013.00.01	PIZARRON DE 180 CM MAGNETICO DE PARED. DIMENSIONES GENERALES	1
429	51200453	20074	519.810.0363.00.01	SILLA INFANTIL PRE ESCOLAR. DIMENSIONES GENERALES: FRENTE 40	6
430	51200455	20076	519.810.0381.00.01	SILLA TIPO BOUNCER CON ESTRUCTURA DE TRINEO. MOVIMIENTOS / S	6
431	51200456	20077	519.810.0393.00.01	SILLA PARA AULA. DIMENSIONES GENERALES: FRENTE 60 CM, FONDO	40
432	51100325	20078	519.824.0504.00.01	SILLON ACOJINABLE RECLINABLE SISTEMA MECANICO DE PALANCAS PA	87
433	51100333	20079	519.865.0105.00.01	TABLERO DE CORCHO 120 CM. DIMENSIONES GENERALES: FRENTE 120	146
434	51100334	20080	519.865.0114.00.01	TABLERO DE CORCHO DE 150 CM. DIMENSIONES GENERALES: FRENTE 1	1
435	51200458	20081	519.873.0141.00.01	TARIMA PARA ESTIBAR MERCANCIAS. DIMENSIONES GENERALES: FRENT	25
436	51200459	20082	519.873.0151.00.01	TARIMA PLASTICA PARA PATIN HIDRAULICO. DIMENSIONES GENERALE	2
437	51200277	20084	517.013.0087.00.01	ALACENA ALTA DE 90 CM. DIMENSIONES GENERALES: FRENTE 90 CM,	43
438	51100287	20085	517.063.0136.00.01	ANAQUEL PARA OLLAS FRENTE 90 CM, FONDO 60 CM, ALTURA 180 CM	3
439	51200280	20087	517.256.0204.00.01	CARRO PARA CHAROLAS EN AUTOSERVICIO LARGO 80 CM, ANCHO 50 CM	2
440	51200281	20088	517.256.0213.00.01	CARRO TRANSPORTADOR DE CHAROLAS PARA ALIMENTOS. DIMENSIONES	3
441	51200282	20089	517.256.0226.00.01	CARRO TRANSPORTADOR DE OLLAS. DIMENSIONES GENERALES: LARGO	2
442	51200284	20090	517.270.0125.00.01	COCINETA CON PARRILLA ELECTRICA DERECHA Y FREGADERO IZQUIERD	1
443	51200285	20091	517.270.0137.00.01	COCINETA CON PARRILLA ELECTRICA IZQUIERDA FREGADERO DERECHO.	1
444	51200289	20092	517.272.0022.00.01	COLGADOR PARA UTENSILIOS DE COCINA. DIMENSIONES GENERALES	1
445	51200290	20093	517.301.0116.00.01	DEPOSITO DE PAN. DIMENSIONES GENERALES: FRENTE 70 CM, FONDO	1
446	51200319	20096	517.609.5467.00.01	MESA DE 180 CM CON RESPALDO Y FREGADERO DERECHO. DIMENSIONES	1
447	51200323	20100	517.609.5506.00.01	MESA DE 300 CM CON DOBLE FREGADERO CENTRAL. DIMENSIONES GENE	1
448	51200326	20103	517.609.5537.00.01	MESA DE 120 CM CON RESPALDO Y FREGADERO IZQUIERDO. DIMENSION	1
449	51200327	20104	517.609.5549.00.01	MESA DE 180 CM CON RESPALDO Y DOBLE FREGADERO CENTRAL. DIMEN	2
450	51200328	20105	517.609.5559.00.01	MESA ELECTRICA CALIENTE MOVIL (2 CHAROLAS). DIMENSIONES GE	3
451	51200329	20106	517.609.5567.00.01	MESA ELECTRICA CALIENTE MOVIL (3 CHAROLAS). DIMENSIONES GE	1
452	51200330	20107	517.609.5572.00.01	MESA FRIA A HIELO MOVIL (3 CHAROLAS). DIMENSIONES GENERALES:	3
453	51200332	20109	517.609.5597.00.01	MESA FRIA PARA BARRA DE AUTO SERVICIO (4 CHAROLAS). DIMENSIO	1

Anexo No. 3.2 Relación y Cantidad de Bienes

Adquisición de Bienes para el Programa "Mobiliario Administrativo para Hospitales Prioritarios" (7 Obras)
No. de Requisición "OP-EA-MA-01-2024-7OBRAS"

PARTIDA	CUCOP	PREI	SAI	DESCRIPCIÓN	CANTIDAD
454	51200334	20111	517.609.5613.00.01	MESA LISA DE 120 CM CON RESPALDO Y ENTREPAÑO. DIMENSIONES GE	15
455	51200335	20112	517.609.5625.00.01	MESA LISA DE 150 CM CON RESPALDO Y ENTREPAÑO. DIMENSIONES GE	4
456	51200337	20114	517.609.5647.00.01	MESA LISA PARA RECIBO DE LOZA CON ESCURRIDERO DERECHO FRENTE	2
457	51200339	20116	517.609.5665.00.01	MESA PARA COMEDOR. DIMENSIONES GENERALES: FRENTE 90 CM, PROF	74
458	51200340	20117	517.609.5683.00.01	MESA PARA TAJO DE 150 CM. DIMENSIONES GENERALES: FRENTE 150	1
459	51200341	20118	517.609.5695.00.01	MESA DE 230 CM PARA LAVADO DE BIBERONES CON TRIPLE FREGADERO	2
460	51100119	20387	511.026.0532.00.01	ANAQUEL DOBLE PARA LIBROS Y REVISTAS. DIMENSIONES GENERALES:	20
461	51100128	20388	511.076.1023.00.01	ARCHIVERO 4 GAVETAS CON FRENTES EN MDP. DIMENSIONES GENERALE	9
462	51100165	20401	511.401.0094.00.01	EXHIBIDOR DE REVISTAS. DIMENSIONES GENERALES: FRENTE 180 CM,	1
463	51100190	20405	511.619.1413.00.01	MESA DOBLE PARA GABINETE TIPO KARDEX. DIMENSIONES GENERALES:	3
464	51100219	20410	511.263.0353.00.01	MODULO ESCRITORIO AUTO SUSTENTABLE PARA 1 LUGAR. CORREDERAS	2
465	51100227	20412	511.814.0379.00.01	SILLA APILABLE CON TAPIZ DE TELA Y ESTRUCTURA DE TRINEO. DIM	109
466	51100238	20413	511.836.0514.00.01	SILLON CONFORTABLE DE 2 LUGARES, TAPIZADO EN TELA. DIMENSION	15
467	51100244	20415	511.836.0536.00.01	SILLON FIJO DE RESPALDO BAJO, BASE DE TRINEO, TAPIZADO EN TE	567
468	51100247	20417	511.836.0558.00.01	SILLON GIRATORIO DE RESPALDO ALTO TAPIZADO EN TELA, CON PIST	4
469	51100217	20542	511.622.0291.00.01	MODULO EN L PARA CONSULTORIO CON LATERAL DERECHO. DIMENSIONE	1
470	51100153	20543	511.339.1406.00.01	ESCRITORIO MODULAR EN C. DIMENSIONES GENERALES: LARGO 160CM,	1
471	51100184	20545	511.619.1457.00.01	MESA DE APOYO LATERAL EN MDP. DIMENSIONES GENERALES: FRENTE	10
472	51100189	20546	511.619.1465.00.01	MESA DE USOS MULTIPLES EN MDP. DIMENSIONES GENERALES: FRENTE	105
473	51100233	20554	511.814.0382.00.01	SILLA GIRATORIA DE REPALDO BAJO TAPIZADA EN TELA CON PISTON	378
474	51100230	20555	511.814.0394.00.01	SILLA FIJA DE RESPALDO BAJO BASE DE TRINEO TAPIZADA EN TELA.	392
475	51100226	20556	511.814.0405.00.01	SILLA ALTA GIRATORIA CON MECANISMO DE CONTACTO PERMANENTE Y	36
476	51100180	20559	511.619.1476.00.01	MESA CIRCULAR PARA JUNTAS DE 4 LUGARES DE CRISTAL. DIMENSION	35
477	51100186	20561	511.619.1483.00.01	MESA DE CENTRO EN MDP. DIMENSIONES GENERALES: ANCHO 80 CM, L	9
478	51100327	20568	519.824.0526.00.01	SILLON FIJO CONFORTABLE DE 1 LUGAR TAPIZADO EN TELA. DIMENSI	26
479	51200397	20580	519.033.0071.00.01	APARCADOR DE BICICLETAS EN ESPIRAL. DIMENSIONES GENERALES: (	3
480	51100298	20583	519.196.0194.00.01	CASILLERO DOBLE EN PLASTICO DE ALTA RESISTENCIA. DIMENSIONES	121
481	51100303	20586	519.630.5515.00.01	MESA RECTANGULAR PARA COMPUTADORA. DIMENSIONES GENERALES: FR	1
482	51100171	20587	511.465.0024.00.01	GUARDA INFERIOR DE 120 CM. DIMENSIONES GENERALES: LARGO 120	3
483	51100172	20588	511.465.0039.00.01	GUARDA INFERIOR DE 150 CM. DIMENSIONES GENERALES: LARGO 150	24
484	51100163	20592	511.339.1422.00.01	ESCRITORIO RECTANGULAR DE 150CM. DIMENSIONES GENERALES: LARG	9
485	51100164	20593	511.339.1437.00.01	ESCRITORIO RECTANGULAR DE 180 CM. DIMENSIONES GENERALES: LAR	1
486	51200457	20633	519.810.0413.00.01	SILLA ALTA INFANTIL DE POLIPROPILENO. DIMENSIONES GENERALES:	12
487	51100229	20673	511.814.0421.00.01	SILLA FIJA DE POLIPROPILENO. DIMENSIONES GENERALES: ALTURA D	16
488	51100120	21310	511.026.0554.00.01	ANAQUEL ESQUELETO DE 7 ENTREPAÑOS DE ACERO INOXIDABLE: AREAS	40
489	51200308	16947	517.609.1139.01.01	MESA CALIENTE DE 159 CM PARA VAPOR (4 CHAROLAS) FABRICADA A	1
490	51200305	16957	517.609.0784.01.01	MESA PARA COMEDOR 4 LUGARES, FABRICADA A BASE DE 1. CUBIERT	73
491	51200301	16972	517.609.0495.01.01	MESA DE 270 CM. CON RESPALDO, ESCURRIDERO Y DOBLE FREGADERO	2
492	51100122	18554	511.076.0898.02.01	ARCHIVERO DE 4 GAVETAS CON FRENTES EN MDF. DIMENSIONES GENER	1
493	51100208	19698	511.622.0182.00.01	MODULO DE ATENCION Y ORIENTACION AL DERECHOHABIENTE TIPO A	1
494	51100209	19699	511.622.0194.00.01	MODULO DE ATENCION Y ORIENTACION AL DERECHOHABIENTE TIPO B	1
495	51100305	19708	519.695.1897.01.01	PIZARRON MAGNETICO DE PARED DE 120 CM. DESCRIPCION TECNICA:	15
496	51200295	19744	517.609.0255.01.01	MESA DE 230 CM CON RESPALDO Y DOBLE FREGADERO CENTRAL PARA O	1
497	51100133	19968	511.076.0952.00.01	ARCHIVERO GUARDA VISIBLE SENCILLO. DIMENSIONES GENERALES: LA	22
498	51100123	19969	511.076.0966.00.01	ARCHIVERO DE 2 GAVETAS CON CAJA FUERTE. DIMENSIONES GENERALE	1
499	51100124	19970	511.076.0975.00.01	ARCHIVERO 4 GAVETAS. MOVIMIENTOS O SISTEMAS: SISTEMA DE CORR	4
500	51100125	19971	511.076.0988.00.01	ARCHIVERO DE 4 GAVETAS CON PUERTAS ABATIBLES Y DESLIZABLES.	94
501	51100132	19973	511.076.1007.00.01	ARCHIVERO GUARDA VISIBLE DOBLE. DIMENSIONES GENERALES: LARGO	10
502	51100127	19974	511.076.1016.00.01	ARCHIVERO DE 2 GAVETAS CON PUERTAS ABATIBLES Y DESLIZABLES.	1
503	51100115	19976	511.026.0492.00.01	ANAQUEL ESQUELETO 7 ENTREPAÑOS. CAPACIDAD DE CARGA: 100 KG.	118
504	51100116	19977	511.026.0501.00.01	ANAQUEL FIJO DE 45 CM UNA VISTA. DIMENSIONES GENERALES: FREN	214
505	51100117	19978	511.026.0517.00.01	ANAQUEL FIJO DOS VISTAS. DIMENSIONES GENERALES: FRENTE 85 CM	13
506	51100118	19979	511.026.0527.00.01	ANAQUEL PARA LIBROS Y REVISTAS. DIMENSIONES GENERALES: LARGO	2
507	51100136	19980	511.109.0345.00.01	BANCO ALTO. DIMENSIONES GENERALES: DIAMETRO DE ASIENTO 35CM,	19
508	51200035	19981	511.178.0113.00.01	CARRETILLA PORTA BULTOS. DIMENSIONES GENERALES: ANCHO 45CM,	6
509	51100143	19984	511.268.0282.00.01	CREDENZA DE 150CM CON BASES METALICAS. DIMENSIONES GENERALES	1

ANEXOS
DIVISION DE CONTRATOS

Anexo No. 3.2 Relación y Cantidad de Bienes

Adquisición de Bienes para el Programa "Mobiliario Administrativo para Hospitales Prioritarios" (7 Obras)
No. de Requisición "OP-EA-MA-01-2024-7OBRAS"

PARTIDA	CUCOP	PREI	SAI	DESCRIPCIÓN	CANTIDAD
510	51100149	19989	511.339.1275.00.01	ESCRITORIO MODULAR DE 150CM CON LATERAL DERECHO, DIMENSIONES	21
511	51100150	19990	511.339.1288.00.01	ESCRITORIO MODULAR DE 150CM CON LATERAL IZQUIERDO, DIMENSION	47
512	51100151	19991	511.339.1295.00.01	ESCRITORIO MODULAR DE 180CM CON LATERAL DERECHO, DIMENSIONES	1
513	51100159	19992	511.339.1304.00.01	ESCRITORIO MODULAR TIPO BALA DE 120CM SIN LATERAL, DIMENSION	24
514	51100160	19993	511.339.1313.00.01	ESCRITORIO MODULAR TIPO BALA DE 150CM SIN LATERAL, DIMENSION	4
515	51100170	19996	511.451.0281.00.01	GABINETE UNIVERSAL, DIMENSIONES GENERALES: LARGO 90 CM, ANCH	10
516	51100185	19999	511.619.1345.00.01	MESA DE APOYO PARA TELEFONOS, DIMENSIONES GENERALES: LARGO 4	13
517	51100191	20001	511.619.1363.00.01	MESA ESQUINERA FABRICADA EN MDF, DIMENSIONES GENERALES: LARG	11
518	51100195	20002	511.619.1378.00.01	MESA RECTANGULAR DE JUNTAS PARA 10 PERSONAS, DIMENSIONES GEN	3
519	51100194	20003	511.619.1381.00.01	MESA PARA SALA DE USOS MULTIPLES, DIMENSIONES GENERALES: LAR	13
520	51100220	20005	511.622.0226.00.01	MODULO ESCRITORIO AUTOSUSTENTABLE PARA DOS LUGARES, MOVIMIEN	1
521	51100225	20006	511.790.0227.00.01	PORTAROTAFOLIO CON PIZARRON, DIMENSIONES GENERALES: FRENTE 8	9
522	51100236	20010	511.836.0458.00.01	SILLON CONFORTABLE DE 1 LUGAR, TAPIZADO EN TELA, DIMENSIONES	58
523	51100240	20011	511.836.0466.00.01	SILLON CONFORTABLE DE 3 LUGARES, TAPIZADO EN TELA DIMENSIONE	12
524	51100242	20012	511.836.0471.00.01	SILLON FIJO DE RESPALDO ALTO BASE DE TRINEO, DIMENSIONES GEN	548
525	51100243	20013	511.836.0484.00.01	SILLON FIJO DE RESPALDO BAJO BASE DE TRINEO TAPIZADO EN PIEL	350
526	51100231	20014	511.836.0496.00.01	SILLON GIRATORIO DE RESPALDO ALTO TAPIZADA EN POLIPIEL CON P	8
527	51100248	20015	511.836.0505.00.01	SILLON GIRATORIO DE RESPALDO BAJO CON PISTON NEUMATICO, DIME	170
528	51100252	20017	511.883.0529.00.01	TARJETERO DOBLE PARA TARJETAS DE 7.62 X 12.70 CM (3 PULGADAS	1
529	51100251	20018	511.883.0534.00.01	TARJETERO DOBLE PARA TARJETAS DE 12.70 X 20.3 CM (5 PULGADAS	7
530	51100255	20020	511.883.0556.00.01	TARJETERO SENCILLO PARA TARJETAS DE 7.62 X 12.70 CM (3 PULGA	6
531	51100256	20022	511.883.0579.00.01	TARJETERO TRIPLE DE 10 GAVETAS PARA TARJETAS DE 7.62 X 12.70	2
532	51200399	20048	519.104.0539.00.01	BANCA EN REGADERA, DIMENSIONES GENERALES: LARGO 45 CM, ANCHO	56
533	51200400	20049	519.104.0541.00.01	BANCA EN TANDEM PARA 3 LUGARES, DIMENSIONES GENERALES: FRENT	162
534	51200401	20050	519.104.0551.00.01	BANCA EN TANDEM PARA 4 LUGARES, DIMENSIONES GENERALES: FRENT	110
535	51200402	20051	519.104.0569.00.01	BANCA VESTIDOR PARA BAÑOS, DIMENSIONES GENERALES: LARGO 120	46
536	51200403	20052	519.104.0574.00.01	BANCA VESTIDOR PARA CONSULTORIO, DIMENSIONES GENERALES: LARG	46
537	51200420	20055	519.160.0357.00.01	CARRO DE ASEO EN FORMA DE TIJERA, DIMENSIONES GENERALES: LAR	42
538	51200421	20056	519.160.0365.00.01	CARRO TRANSPORTADOR DE BIBERONES, DIMENSIONES GENERALES: LAR	3
539	51200422	20057	519.160.0376.00.01	CARRO TRANSPORTADOR DE ROPA HUMEDA, DIMENSIONES GENERALES: L	3
540	51200430	20059	519.279.0022.00.01	DESPACHADOR DE MEDICAMENTOS DE ALTO CONSUMO, DIMENSIONES GEN	4
541	51200431	20060	519.315.0059.00.01	ESCALERA DE TIJERA 3 PELDAÑOS, DIMENSIONES GENERALES: ALTO 6	35
542	51200437	20062	519.630.5401.00.01	MESA DE TRABAJO PARA TALLER, DIMENSIONES GENERALES: LARGO 18	10
543	51200439	20064	519.630.5427.00.01	MESA INFANTIL PARA PREESCOLAR, DIMENSIONES GENERALES: CUBIER	1
544	51200440	20065	519.630.5432.00.01	MESA LISA DE 180 CM PARA DOBLAR ROPA, DIMENSIONES GENERALES:	1
545	51100302	20067	519.630.5454.00.01	MESA PARA COMPUTADORA CON ESTRUCTURA TUBULAR FRENTE 100 CM	27
546	51200442	20068	519.630.5462.00.01	MESA PARA DIBUJO (RESTIRADOR), DIMENSIONES GENERALES: FRENTE	1
547	51100307	20069	519.695.1974.00.01	PIZARRON DE 120 CM CON TABLERO DE CORCHO, DIMENSIONES GENERA	6
548	51100306	20070	519.695.1987.00.01	PIZARRON DE 120 CM MAGNETICO DE PARED, DIMENSIONES GENERALES	14
549	51100310	20072	519.695.2004.00.01	PIZARRON DE 150 CM MAGNETICO DE PARED, DIMENSIONES GENERALES	32
550	51100311	20073	519.695.2013.00.01	PIZARRON DE 180 CM MAGNETICO DE PARED, DIMENSIONES GENERALES	3
551	51200455	20076	519.810.0381.00.01	SILLA TIPO BOUNCER CON ESTRUCTURA DE TRINEO, MOVIMIENTOS / S	6
552	51200456	20077	519.810.0393.00.01	SILLA PARA AULA, DIMENSIONES GENERALES: FRENTE 60 CM, FONDO	40
553	51100325	20078	519.824.0504.00.01	SILLON ACOJINABLE RECLINABLE SISTEMA MECANICO DE PALANCAS PA	73
554	51100333	20079	519.865.0105.00.01	TABLERO DE CORCHO 120 CM, DIMENSIONES GENERALES: FRENTE 120	94
555	51100334	20080	519.865.0114.00.01	TABLERO DE CORCHO DE 150 CM, DIMENSIONES GENERALES: FRENTE 1	1
556	51200458	20081	519.873.0141.00.01	TARIMA PARA ESTIBAR MERCANCIAS, DIMENSIONES GENERALES: FRENT	23
557	51200459	20082	519.873.0151.00.01	TARIMA PLASTICA, PARA PATIN HIDRAULICO, DIMENSIONES GENERALE	2
558	51200277	20084	517.013.0087.00.01	ALACENA ALTA DE 90 CM, DIMENSIONES GENERALES: FRENTE 90 CM,	41
559	51100287	20085	517.063.0136.00.01	ANAQUEL PARA OLLAS FRENTE 90 CM, FONDO 60 CM, ALTURA 180 CM	3
560	51200280	20087	517.256.0204.00.01	CARRO PARA CHAROLAS EN AUTOSERVICIO LARGO 80 CM, ANCHO 50 CM	2
561	51200281	20088	517.256.0213.00.01	CARRO TRANSPORTADOR DE CHAROLAS PARA ALIMENTOS, DIMENSIONES	3
562	51200282	20089	517.256.0226.00.01	CARRO TRANSPORTADOR DE OLLAS, DIMENSIONES GENERALES: LARGO	2
563	51200284	20090	517.270.0125.00.01	COCINETA CON PARRILLA ELECTRICA DERECHA Y FREGADERO IZQUIERD	1
564	51200289	20092	517.272.0022.00.01	COLGADOR PARA UTENSILIOS DE COCINA, DIMENSIONES GENERALES	1
565	51200290	20093	517.301.0116.00.01	DEPOSITO DE PAN, DIMENSIONES GENERALES: FRENTE 70 CM, FONDO	1

Anexo No. 3.2 Relación y Cantidad de Bienes

Adquisición de Bienes para el Programa "Mobiliario Administrativo para Hospitales Prioritarios" (7 Obras)
No. de Requisición "OP-EA-MA-01-2024-7OBRAS"

PARTIDA	CUCOP	PREI	SAI	DESCRIPCIÓN	CANTIDAD
566	51200319	20096	517.609.5467.00.01	MESA DE 180 CM CON RESPALDO Y FREGADERO DERECHO. DIMENSIONES	1
567	51200326	20103	517.609.5537.00.01	MESA DE 120 CM CON RESPALDO Y FREGADERO IZQUIERDO. DIMENSION	1
568	51200327	20104	517.609.5549.00.01	MESA DE 180 CM CON RESPALDO Y DOBLE FREGADERO CENTRAL. DIMEN	2
569	51200328	20105	517.609.5559.00.01	MESA ELECTRICA CALIENTE MOVIL (2 CHAROLAS). DIMENSIONES GE	3
570	51200329	20106	517.609.5567.00.01	MESA ELECTRICA CALIENTE MOVIL (3 CHAROLAS). DIMENSIONES GE	1
571	51200330	20107	517.609.5572.00.01	MESA FRIA A HIELO MOVIL (3 CHAROLAS). DIMENSIONES GENERALES:	3
572	51200332	20109	517.609.5597.00.01	MESA FRIA PARA BARRA DE AUTO SERVICIO (4 CHAROLAS). DIMENSIO	1
573	51200334	20111	517.609.5613.00.01	MESA LISA DE 120 CM CON RESPALDO Y ENTREPAÑO. DIMENSIONES GE	14
574	51200335	20112	517.609.5625.00.01	MESA LISA DE 150 CM CON RESPALDO Y ENTREPAÑO. DIMENSIONES GE	4
575	51200337	20114	517.609.5647.00.01	MESA LISA PARA RECIBO DE LOZA CON ESCURRIDERO DERECHO FRENTE	2
576	51200341	20118	517.609.5695.00.01	MESA DE 230 CM PARA LAVADO DE BIBERONES CON TRIPLE FREGADERO	1
577	51100119	20387	511.026.0532.00.01	ANAQUEL DOBLE PARA LIBROS Y REVISTAS. DIMENSIONES GENERALES:	10
578	51100128	20388	511.076.1023.00.01	ARCHIVERO 4 GAVETAS CON FRENTES EN MDP. DIMENSIONES GENERALE	6
579	51100165	20401	511.401.0094.00.01	EXHIBIDOR DE REVISTAS. DIMENSIONES GENERALES: FRENTE 180 CM,	1
580	51100190	20405	511.619.1413.00.01	MESA DOBLE PARA GABINETE TIPO KARDEX. DIMENSIONES GENERALES:	3
581	51100219	20410	511.263.0353.00.01	MODULO ESCRITORIO AUTO SUSTENTABLE PARA 1 LUGAR, CORREDERAS	5
582	51100227	20412	511.814.0379.00.01	SILLA APILABLE CON TAPIZ DE TELA Y ESTRUCTURA DE TRINEO. DIM	34
583	51100238	20413	511.836.0514.00.01	SILLON CONFORTABLE DE 2 LUGARES, TAPIZADO EN TELA. DIMENSION	13
584	51100247	20417	511.836.0558.00.01	SILLON GIRATORIO DE RESPALDO ALTO TAPIZADO EN TELA, CON PIST	4
585	51100217	20542	511.622.0291.00.01	MODULO EN L PARA CONSULTORIO CON LATERAL DERECHO. DIMENSIONE	1
586	51100153	20543	511.339.1406.00.01	ESCRITORIO MODULAR EN C. DIMENSIONES GENERALES: LARGO 180CM,	1
587	51100184	20545	511.619.1457.00.01	MESA DE APOYO LATERAL EN MDP. DIMENSIONES GENERALES: FRENTE	9
588	51100189	20546	511.619.1465.00.01	MESA DE USOS MULTIPLES EN MDP. DIMENSIONES GENERALES: FRENTE	78
589	51100233	20554	511.814.0382.00.01	SILLA GIRATORIA DE REPALDO BAJO TAPIZADA EN TELA CON PISTON	248
590	51100230	20555	511.814.0394.00.01	SILLA FIJA DE RESPALDO BAJO BASE DE TRINEO TAPIZADA EN TELA.	356
591	51100226	20556	511.814.0405.00.01	SILLA ALTA GIRATORIA CON MECANISMO DE CONTACTO PERMANENTE Y	34
592	51100180	20559	511.619.1476.00.01	MESA CIRCULAR PARA JUNTAS DE 4 LUGARES DE CRISTAL. DIMENSION	24
593	51100186	20561	511.619.1483.00.01	MESA DE CENTRO EN MDP. DIMENSIONES GENERALES: ANCHO 80 CM, L	9
594	51100327	20568	519.824.0526.00.01	SILLON FIJO CONFORTABLE DE 1 LUGAR TAPIZADO EN TELA. DIMENSI	26
595	51200397	20580	519.033.0071.00.01	APARCADOR DE BICICLETAS EN ESPIRAL. DIMENSIONES GENERALES: (	3
596	51100298	20583	519.196.0194.00.01	CASILLERO DOBLE EN PLASTICO DE ALTA RESISTENCIA. DIMENSIONES	566
597	51100303	20586	519.630.5515.00.01	MESA RECTANGULAR PARA COMPUTADORA. DIMENSIONES GENERALES: FR	1
598	51100171	20587	511.465.0024.00.01	GUARDA INFERIOR DE 120 CM. DIMENSIONES GENERALES: LARGO 120	4
599	51100172	20588	511.465.0039.00.01	GUARDA INFERIOR DE 150 CM. DIMENSIONES GENERALES: LARGO 150	47
600	51100163	20592	511.339.1422.00.01	ESCRITORIO RECTANGULAR DE 150CM. DIMENSIONES GENERALES: LARG	52
601	51100164	20593	511.339.1437.00.01	ESCRITORIO RECTANGULAR DE 180 CM. DIMENSIONES GENERALES: LAR	1
602	51200457	20633	519.810.0413.00.01	SILLA ALTA INFANTIL DE POLIPROPILENO. DIMENSIONES GENERALES:	6
603	51100229	20673	511.814.0421.00.01	SILLA FIJA DE POLIPROPILENO. DIMENSIONES GENERALES: ALTURA D	2
604	51200301	16972	517.609.0495.01.01	MESA DE 270 CM. CON RESPALDO, ESCURRIDERO Y DOBLE FREGADERO	4
605	51100208	19698	511.622.0182.00.01	MODULO DE ATENCION Y ORIENTACION AL DERECHOHABIENTE TIPO A	1
606	51100209	19699	511.622.0194.00.01	MODULO DE ATENCION Y ORIENTACION AL DERECHOHABIENTE TIPO B	1
607	51200293	19739	517.609.0115.02.01	MESA DE 180 CM CON RESPALDO Y FREGADERO DERECHO CON PREPARAC	1
608	51200295	19744	517.609.0255.01.01	MESA DE 230 CM CON RESPALDO Y DOBLE FREGADERO CENTRAL PARA O	1
609	51200304	19765	517.609.0727.01.01	MESA DE 210 CM CON RESPALDO Y DOBLE FREGADERO IZQUIERDO. DIM	1
610	51100133	19968	511.076.0952.00.01	ARCHIVERO GUARDA VISIBLE SENCILLO. DIMENSIONES GENERALES: LA	22
611	51100123	19969	511.076.0966.00.01	ARCHIVERO DE 2 GAVETAS CON CAJA FUERTE. DIMENSIONES GENERALE	1
612	51100124	19970	511.076.0975.00.01	ARCHIVERO 4 GAVETAS, MOVIMIENTOS O SISTEMAS: SISTEMA DE CORR	3
613	51100125	19971	511.076.0988.00.01	ARCHIVERO DE 4 GAVETAS CON PUERTAS ABATIBLES Y DESLIZABLES.	104
614	51100132	19973	511.076.1007.00.01	ARCHIVERO GUARDA VISIBLE DOBLE. DIMENSIONES GENERALES: LARGO	10
615	51100127	19974	511.076.1016.00.01	ARCHIVERO DE 2 GAVETAS CON PUERTAS ABATIBLES Y DESLIZABLES.	1
616	51100115	19976	511.026.0492.00.01	ANAQUEL ESQUELETO 7 ENTREPAÑOS, CAPACIDAD DE CARGA: 100 KG.	92
617	51100116	19977	511.026.0501.00.01	ANAQUEL FIJO DE 45 CM UNA VISTA. DIMENSIONES GENERALES: FREN	214
618	51100117	19978	511.026.0517.00.01	ANAQUEL FIJO DOS VISTAS. DIMENSIONES GENERALES: FRENTE 85 CM	13
619	51100118	19979	511.026.0527.00.01	ANAQUEL PARA LIBROS Y REVISTAS. DIMENSIONES GENERALES: LARGO	6
620	51100136	19980	511.109.0345.00.01	BANCO ALTO. DIMENSIONES GENERALES: DIAMETRO DE ASIENTO 35CM,	18
621	51200035	19981	511.178.0113.00.01	CARRETILLA PORTA BULTOS. DIMENSIONES GENERALES: ANCHO 45CM,	6
622	51100143	19984	511.268.0282.00.01	CREDENZA DE 150CM CON BASES METALICAS. DIMENSIONES GENERALES	27

ANEXOS
DIVISION DE CONTRATOS

Anexo No. 3.2 Relación y Cantidad de Bienes

Adquisición de Bienes para el Programa "Mobiliario Administrativo para Hospitales Prioritarios" (7 Obras)
No. de Requisición "OP-EA-MA-01-2024-7OBRAS"

PARTIDA	CUCOP	PREI	SAI	DESCRIPCIÓN	CANTIDAD
623	51100149	19989	511.339.1275.00.01	ESCRITORIO MODULAR DE 150CM CON LATERAL DERECHO. DIMENSIONES	21
624	51100150	19990	511.339.1288.00.01	ESCRITORIO MODULAR DE 150CM CON LATERAL IZQUIERDO. DIMENSION	46
625	51100151	19991	511.339.1295.00.01	ESCRITORIO MODULAR DE 180CM CON LATERAL DERECHO. DIMENSIONES	1
626	51100159	19992	511.339.1304.00.01	ESCRITORIO MODULAR TIPO BALA DE 120CM SIN LATERAL. DIMENSION	23
627	51100160	19993	511.339.1313.00.01	ESCRITORIO MODULAR TIPO BALA DE 150CM SIN LATERAL. DIMENSION	4
628	51100170	19996	511.451.0281.00.01	GABINETE UNIVERSAL. DIMENSIONES GENERALES: LARGO 90 CM, ANCH	16
629	51100185	19999	511.619.1345.00.01	MESA DE APOYO PARA TELEFONOS. DIMENSIONES GENERALES: LARGO 4	8
630	51100191	20001	511.619.1363.00.01	MESA ESQUINERA FABRICADA EN MDF. DIMENSIONES GENERALES: LARG	11
631	51100195	20002	511.619.1378.00.01	MESA RECTANGULAR DE JUNTAS PARA 10 PERSONAS. DIMENSIONES GEN	3
632	51100194	20003	511.619.1381.00.01	MESA PARA SALA DE USOS MULTIPLES. DIMENSIONES GENERALES: LAR	19
633	51100220	20005	511.622.0226.00.01	MODULO ESCRITORIO AUTOSUSTENTABLE PARA DOS LUGARES. MOVIMIEN	3
634	51100225	20006	511.790.0227.00.01	PORTAROTAFOLIO CON PIZARRON. DIMENSIONES GENERALES: FRENTE 8	9
635	51100232	20009	511.814.0364.00.01	SILLA GIRATORIA DE RESPALDO BAJO TAPIZADA EN POLIPIEL CON PI	60
636	51100236	20010	511.836.0458.00.01	SILLON CONFORTABLE DE 1 LUGAR, TAPIZADO EN TELA. DIMENSIONES	43
637	51100240	20011	511.836.0466.00.01	SILLON CONFORTABLE DE 3 LUGARES, TAPIZADO EN TELA DIMENSIONE	13
638	51100242	20012	511.836.0471.00.01	SILLON FIJO DE RESPALDO ALTO BASE DE TRINEO. DIMENSIONES GEN	186
639	51100243	20013	511.836.0484.00.01	SILLON FIJO DE RESPALDO BAJO BASE DE TRINEO TAPIZADO EN PIEL	215
640	51100231	20014	511.836.0496.00.01	SILLON GIRATORIO DE RESPALDO ALTO TAPIZADA EN POLIPIEL CON P	7
641	51100248	20015	511.836.0505.00.01	SILLON GIRATORIO DE RESPALDO BAJO CON PISTON NEUMATICO. DIME	126
642	51100252	20017	511.883.0529.00.01	TARJETERO DOBLE PARA TARJETAS DE 7.62 X 12.70 CM (3 PULGADAS	1
643	51100251	20018	511.883.0534.00.01	TARJETERO DOBLE PARA TARJETAS DE 12.70 X 20.3 CM (5 PULGADAS	7
644	51100255	20020	511.883.0556.00.01	TARJETERO SENCILLO PARA TARJETAS DE 7.62 X 12.70 CM (3 PULGA	5
645	51100256	20022	511.883.0579.00.01	TARJETERO TRIPLE DE 10 GAVETAS PARA TARJETAS DE 7.62 X 12.70	2
646	51200399	20048	519.104.0539.00.01	BANCA EN REGADERA. DIMENSIONES GENERALES: LARGO 45 CM, ANCHO	4
647	51200400	20049	519.104.0541.00.01	BANCA EN TANDEM PARA 3 LUGARES. DIMENSIONES GENERALES: FRENT	106
648	51200401	20050	519.104.0551.00.01	BANCA EN TANDEM PARA 4 LUGARES. DIMENSIONES GENERALES: FRENT	103
649	51200402	20051	519.104.0569.00.01	BANCA VESTIDOR PARA BAÑOS. DIMENSIONES GENERALES: LARGO 120	45
650	51200403	20052	519.104.0574.00.01	BANCA VESTIDOR PARA CONSULTORIO. DIMENSIONES GENERALES: LARG	45
651	51200420	20055	519.160.0357.00.01	CARRO DE ASEO EN FORMA DE TIJERA. DIMENSIONES GENERALES: LAR	40
652	51200421	20056	519.160.0365.00.01	CARRO TRANSPORTADOR DE BIBERONES. DIMENSIONES GENERALES: LAR	3
653	51200422	20057	519.160.0376.00.01	CARRO TRANSPORTADOR DE ROPA HUMEDA. DIMENSIONES GENERALES: L	3
654	51200430	20059	519.279.0022.00.01	DESPACHADOR DE MEDICAMENTOS DE ALTO CONSUMO. DIMENSIONES GEN	4
655	51200431	20060	519.315.0059.00.01	ESCALERA DE TIJERA 3 PELDAÑOS. DIMENSIONES GENERALES: ALTO 6	35
656	51200437	20062	519.630.5401.00.01	MESA DE TRABAJO PARA TALLER. DIMENSIONES GENERALES: LARGO 18	10
657	51200438	20063	519.630.5415.00.01	MESA INFANTIL MATERNAL. DIMENSIONES GENERALES: ANCHO 90 CM,	1
658	51200439	20064	519.630.5427.00.01	MESA INFANTIL PARA PREESCOLAR. DIMENSIONES GENERALES: CUBIER	3
659	51200440	20065	519.630.5432.00.01	MESA LISA DE 180 CM PARA DOBLAR ROPA. DIMENSIONES GENERALES:	1
660	51100302	20067	519.630.5454.00.01	MESA PARA COMPUTADORA CON ESTRUCTURA TUBULAR FRENTE 100 CM	3
661	51200442	20068	519.630.5462.00.01	MESA PARA DIBUJO (RESTIRADOR). DIMENSIONES GENERALES: FRENTE	1
662	51100307	20069	519.695.1974.00.01	PIZARRON DE 120 CM CON TABLERO DE CORCHO. DIMENSIONES GENERA	4
663	51100308	20070	519.695.1987.00.01	PIZARRON DE 120 CM MAGNETICO DE PARED. DIMENSIONES GENERALES	29
664	51100310	20072	519.695.2004.00.01	PIZARRON DE 150 CM MAGNETICO DE PARED. DIMENSIONES GENERALES	44
665	51100311	20073	519.695.2013.00.01	PIZARRON DE 180 CM MAGNETICO DE PARED. DIMENSIONES GENERALES	2
666	51200453	20074	519.810.0363.00.01	SILLA INFANTIL PRE-ESCOLAR. DIMENSIONES GENERALES: FRENTE 40	6
667	51200454	20075	519.810.0378.00.01	SILLA INFANTIL MATERNAL. DIMENSIONES GENERALES: FRENTE 30 CM	4
668	51200455	20076	519.810.0381.00.01	SILLA TIPO SCUNCER CON ESTRUCTURA DE TRINEO, MOVIMIENTOS / S	3
669	51200456	20077	519.810.0393.00.01	SILLA PARA AULA. DIMENSIONES GENERALES: FRENTE 60 CM, FONDO	32
670	51100325	20078	519.824.0504.00.01	SILLON ACOJINABLE RECLINABLE SISTEMA MECANICO DE PALANCAS PA	43
671	51100333	20079	519.865.0105.00.01	TABLERO DE CORCHO 120 CM. DIMENSIONES GENERALES: FRENTE 120	109
672	51200458	20081	519.873.0141.00.01	TARIMA PARA ESTIBAR MERCANCIAS. DIMENSIONES GENERALES: FRENT	23
673	51200459	20082	519.873.0151.00.01	TARIMA PLASTICA PARA PATIN HIDRAULICO. DIMENSIONES GENERALE	2
674	51200277	20084	517.013.0087.00.01	ALACENA ALTA DE 90 CM. DIMENSIONES GENERALES: FRENTE 90 CM,	40
675	51100287	20085	517.063.0136.00.01	ANAQUEL PARA OLLAS FRENTE 90 CM, FONDO 60 CM, ALTURA 180 CM	3
676	51200278	20086	517.186.0073.00.01	BOTE DE BASURA SOBRE CARRO PATIN. DIMENSIONES GENERALES: BOT	2
677	51200280	20087	517.256.0204.00.01	CARRO PARA CHAROLAS EN AUTOSERVICIO LARGO 80 CM, ANCHO 50 CM	2
678	51200281	20088	517.256.0213.00.01	CARRO TRANSPORTADOR DE CHAROLAS PARA ALIMENTOS. DIMENSIONES	3
679	51200282	20089	517.256.0226.00.01	CARRO TRANSPORTADOR DE OLLAS. DIMENSIONES GENERALES: LARGO	2

Anexo No. 3.2 Relación y Cantidad de Bienes

Adquisición de Bienes para el Programa "Mobiliario Administrativo para Hospitales Prioritarios" (7 Obras)
No. de Requisición "OP-EA-MA-01-2024-7OBRAS"

PARTIDA	CUCOP	PREI	SAI	DESCRIPCIÓN	CANTIDAD
680	51200284	20090	517.270.0125.00.01	COCINETA CON PARRILLA ELECTRICA DERECHA Y FREGADERO IZQUIERD	1
681	51200285	20091	517.270.0137.00.01	COCINETA CON PARRILLA ELECTRICA IZQUIERDA FREGADERO DERECHO.	1
682	51200289	20092	517.272.0022.00.01	COLGADOR PARA UTENSILIOS DE COCINA. DIMENSIONES GENERALES	1
683	51200290	20093	517.301.0116.00.01	DEPOSITO DE PAN. DIMENSIONES GENERALES: FRENTE 70 CM, FONDO	1
684	51200322	20099	517.609.5497.00.01	MESA CALIENTE DE 160 CM PARA VAPOR DE (4 CHAROLAS). DIMENSI	1
685	51200323	20100	517.609.5506.00.01	MESA DE 300 CM CON DOBLE FREGADERO CENTRAL. DIMENSIONES GENE	1
686	51200326	20103	517.609.5537.00.01	MESA DE 120 CM CON RESPALDO Y FREGADERO IZQUIERDO. DIMENSION	1
687	51200327	20104	517.609.5549.00.01	MESA DE 180 CM CON RESPALDO Y DOBLE FREGADERO CENTRAL. DIMEN	4
688	51200328	20105	517.609.5559.00.01	MESA ELECTRICA CALIENTE MOVIL (2 CHAROLAS). DIMENSIONES GE	3
689	51200329	20106	517.609.5567.00.01	MESA ELECTRICA CALIENTE MOVIL (3 CHAROLAS). DIMENSIONES GE	1
690	51200330	20107	517.609.5572.00.01	MESA FRIA A HIELO MOVIL (3 CHAROLAS). DIMENSIONES GENERALES:	3
691	51200332	20109	517.609.5597.00.01	MESA FRIA PARA BARRA DE AUTO SERVICIO (4 CHAROLAS). DIMENSIO	1
692	51200334	20111	517.609.5613.00.01	MESA LISA DE 120 CM CON RESPALDO Y ENTREPAÑO. DIMENSIONES GE	16
693	51200335	20112	517.609.5625.00.01	MESA LISA DE 150 CM CON RESPALDO Y ENTREPAÑO. DIMENSIONES GE	2
694	51200337	20114	517.609.5647.00.01	MESA LISA PARA RECIBO DE LOZA CON ESCURRIDERO DERECHO FRENTE	4
695	51200339	20116	517.609.5665.00.01	MESA PARA COMEDOR. DIMENSIONES GENERALES: FRENTE 90 CM, PROF	80
696	51200340	20117	517.609.5683.00.01	MESA PARA TAJO DE 150 CM. DIMENSIONES GENERALES: FRENTE 150	1
697	51200341	20118	517.609.5695.00.01	MESA DE 230 CM PARA LAVADO DE BIBERONES CON TRIPLE FREGADERO	1
698	51100119	20387	511.026.0532.00.01	ANAQUEL DOBLE PARA LIBROS Y REVISTAS. DIMENSIONES GENERALES:	14
699	51100128	20388	511.076.1023.00.01	ARCHIVERO 4 GAVETAS CON FRENTES EN MDP. DIMENSIONES GENERALE	7
700	51100165	20401	511.401.0094.00.01	EXHIBIDOR DE REVISTAS. DIMENSIONES GENERALES: FRENTE 180 CM,	1
701	51100190	20405	511.619.1413.00.01	MESA DOBLE PARA GABINETE TIPO KARDEX. DIMENSIONES GENERALES:	3
702	51100219	20410	511.263.0353.00.01	MODULO ESCRITORIO AUTO SUSTENTABLE PARA 1 LUGAR, CORREDERAS	3
703	51100227	20412	511.814.0379.00.01	SILLA APILABLE CON TAPIZ DE TELA Y ESTRUCTURA DE TRINEO, DIM	96
704	51100238	20413	511.836.0514.00.01	SILLON CONFORTABLE DE 2 LUGARES, TAPIZADO EN TELA. DIMENSION	9
705	51100244	20415	511.836.0536.00.01	SILLON FIJO DE RESPALDO BAJO, BASE DE TRINEO, TAPIZADO EN TE	7
706	51100247	20417	511.836.0558.00.01	SILLON GIRATORIO DE RESPALDO ALTO TAPIZADO EN TELA, CON PIST	3
707	51200393	20493	517.825.0323.00.01	SILLA PARA COMEDOR FABRICADA EN ALUMINIO. DIMENSIONES GENERA	75
708	51100217	20542	511.622.0291.00.01	MODULO EN L PARA CONSULTORIO CON LATERAL DERECHO; DIMENSIONE	1
709	51100153	20543	511.339.1406.00.01	ESCRITORIO MODULAR EN C. DIMENSIONES GENERALES: LARGO 180CM,	1
710	51100184	20545	511.619.1457.00.01	MESA DE APOYO LATERAL EN MDP. DIMENSIONES GENERALES: FRENTE	10
711	51100189	20546	511.619.1465.00.01	MESA DE USOS MULTIPLES EN MDP. DIMENSIONES GENERALES: FRENTE	29
712	51100233	20554	511.814.0382.00.01	SILLA GIRATORIA DE RESPALDO BAJO TAPIZADA EN TELA CON PISTON	242
713	51100230	20555	511.814.0394.00.01	SILLA FIJA DE RESPALDO BAJO BASE DE TRINEO TAPIZADA EN TELA.	165
714	51100226	20556	511.814.0405.00.01	SILLA ALTA GIRATORIA CON MECANISMO DE CONTACTO PERMANENTE Y	32
715	51100180	20559	511.619.1476.00.01	MESA CIRCULAR PARA JUNTAS DE 4 LUGARES DE CRISTAL. DIMENSION	25
716	51100186	20561	511.619.1483.00.01	MESA DE CENTRO EN MDP. DIMENSIONES GENERALES: ANCHO 80 CM, L	7
717	51100327	20568	519.824.0526.00.01	SILLON FIJO CONFORTABLE DE 1 LUGAR TAPIZADO EN TELA. DIMENSI	11
718	51200397	20580	519.033.0071.00.01	APARCADOR DE BICICLETAS EN ESPIRAL. DIMENSIONES GENERALES: (	3
719	51100298	20583	519.196.0194.00.01	CASILLERO DOBLE EN PLASTICO DE ALTA RESISTENCIA. DIMENSIONES	562
720	51100303	20586	519.630.5515.00.01	MESA RECTANGULAR PARA COMPUTADORA. DIMENSIONES GENERALES: FR	1
721	51100171	20587	511.465.0024.00.01	GUARDA INFERIOR DE 120 CM. DIMENSIONES GENERALES: LARGO 120	3
722	51100172	20588	511.465.0039.00.01	GUARDA INFERIOR DE 150 CM. DIMENSIONES GENERALES: LARGO 150	32
723	51100163	20592	511.339.1422.00.01	ESCRITORIO RECTANGULAR DE 150CM. DIMENSIONES GENERALES: LARG	38
724	51100164	20593	511.339.1437.00.01	ESCRITORIO RECTANGULAR DE 180 CM. DIMENSIONES GENERALES: LAR	1
725	51200457	20633	519.810.0413.00.01	SILLA ALTA INFANTIL DE POLIPROPILENO. DIMENSIONES GENERALES:	6
726	51100229	20673	511.814.0421.00.01	SILLA FIJA DE POLIPROPILENO. DIMENSIONES GENERALES: ALTURA D	13
727	51100120	21310	511.026.0554.00.01	ANAQUEL ESQUELETO DE 7 ENTREPAÑOS DE ACERO INOXIDABLE; AREAS	16
728	51200308	16947	517.609.1139.01.01	MESA CALIENTE DE 159 CM PARA VAPOR (4 CHAROLAS) FABRICADA A	1
729	51200305	16957	517.609.0784.01.01	MESA PARA COMEDOR 4 LUGARES, FABRICADA A BASE DE: 1. CUBIERT	21
730	51100208	19698	511.622.0182.00.01	MODULO DE ATENCION Y ORIENTACION AL DERECHOHABIENTE TIPO A	1
731	51100209	19699	511.622.0194.00.01	MODULO DE ATENCION Y ORIENTACION AL DERECHOHABIENTE TIPO B	1
732	51200295	19744	517.609.0255.01.01	MESA DE 230 CM CON RESPALDO Y DOBLE FREGADERO CENTRAL PARA O	1
733	51100133	19968	511.076.0952.00.01	ARCHIVERO CUARDA VISIBLE SENCILLO. DIMENSIONES GENERALES: LA	14
734	51100123	19969	511.076.0966.00.01	ARCHIVERO DE 2 GAVETAS CON CAJA FUERTE. DIMENSIONES GENERALE	2
735	51100125	19971	511.076.0988.00.01	ARCHIVERO DE 4 GAVETAS CON PUERTAS ABATIBLES Y DESLIZABLES.	71

ANEXOS
DIVISION DE CONTRATOS

Anexo No. 3.2 Relación y Cantidad de Bienes

Adquisición de Bienes para el Programa "Mobiliario Administrativo para Hospitales Prioritarios" (7 Obras)
No. de Requisición "OP-EA-MA-01-2024-7OBRAS"

PARTIDA	CUCOP	PREI	SAI	DESCRIPCIÓN	CANTIDAD
736	51100132	19973	511.076.1007.00.01	ARCHIVERO GUARDA VISIBLE DOBLE. DIMENSIONES GENERALES: LARGO	20
737	51100115	19976	511.026.0492.00.01	ANAQUEL ESQUELETO 7 ENTREPAÑOS. CAPACIDAD DE CARGA: 100 KG.	110
738	51100116	19977	511.026.0501.00.01	ANAQUEL FIJO DE 45 CM UNA VISTA. DIMENSIONES GENERALES: FREN	139
739	51100117	19978	511.026.0517.00.01	ANAQUEL FIJO DOS VISTAS. DIMENSIONES GENERALES: FRENTE 85 CM	16
740	51100118	19979	511.026.0527.00.01	ANAQUEL PARA LIBROS Y REVISTAS. DIMENSIONES GENERALES: LARGO	6
741	51100136	19980	511.109.0345.00.01	BANCO ALTO. DIMENSIONES GENERALES: DIAMETRO DE ASIENTO 35CM,	13
742	51200035	19981	511.178.0113.00.01	CARRETILLA PORTA BULTOS. DIMENSIONES GENERALES; ANCHO 45CM,	3
743	51100143	19984	511.268.0282.00.01	CREDENZA DE 150CM CON BASES METALICAS. DIMENSIONES GENERALES	29
744	51100149	19989	511.339.1275.00.01	ESCRITORIO MODULAR DE 150CM CON LATERAL DERECHO. DIMENSIONES	7
745	51100150	19990	511.339.1288.00.01	ESCRITORIO MODULAR DE 150CM CON LATERAL IZQUIERDO. DIMENSION	4
746	51100159	19992	511.339.1304.00.01	ESCRITORIO MODULAR TIPO BALA DE 120CM SIN LATERAL. DIMENSION	3
747	51100170	19996	511.451.0281.00.01	GABINETE UNIVERSAL. DIMENSIONES GENERALES: LARGO 90 CM, ANCH	11
748	51100185	19999	511.619.1345.00.01	MESA DE APOYO PARA TELEFONOS. DIMENSIONES GENERALES: LARGO 4	2
749	51100191	20001	511.619.1363.00.01	MESA ESQUINERA FABRICADA EN MDF. DIMENSIONES GENERALES: LARG	9
750	51100195	20002	511.619.1378.00.01	MESA RECTANGULAR DE JUNTAS PARA 10 PERSONAS. DIMENSIONES GEN	5
751	51100194	20003	511.619.1361.00.01	MESA PARA SALA DE USOS MULTIPLES. DIMENSIONES GENERALES: LAR	28
752	51100220	20005	511.622.0226.00.01	MODULO ESCRITORIO AUTOSUSTENTABLE PARA DOS LUGARES. MOVIMIEN	2
753	51100225	20006	511.790.0227.00.01	PORTAROTAFOLIO CON PIZARRON. DIMENSIONES GENERALES. FRENTE 8	11
754	51100232	20009	511.814.0364.00.01	SILLA GIRATORIA DE RESPALDO BAJO TAPIZADA EN POLIPIEL CON PI	3
755	51100236	20010	511.836.0458.00.01	SILLON CONFORTABLE DE 1 LUGAR, TAPIZADO EN TELA DIMENSIONES	43
756	51100240	20011	511.836.0466.00.01	SILLON CONFORTABLE DE 3 LUGARES, TAPIZADO EN TELA DIMENSIONE	15
757	51100242	20012	511.836.0471.00.01	SILLON FIJO DE RESPALDO ALTO BASE DE TRINEO. DIMENSIONES GEN	4
758	51100243	20013	511.836.0484.00.01	SILLON FIJO DE RESPALDO BAJO BASE DE TRINEO TAPIZADO EN PIEL	60
759	51100231	20014	511.836.0496.00.01	SILLON GIRATORIO DE RESPALDO ALTO TAPIZADA EN POLIPIEL CON P	4
760	51100248	20015	511.836.0505.00.01	SILLON GIRATORIO DE RESPALDO BAJO CON PISTON NEUMÁTICO. DIME	186
761	51100252	20017	511.883.0529.00.01	TARJETERO DOBLE PARA TARJETAS DE 7.62 X 12.70 CM (3 PULGADAS	1
762	51100251	20018	511.883.0534.00.01	TARJETERO DOBLE PARA TARJETAS DE 12.70 X 20.3 CM (5 PULGADAS	7
763	51100255	20020	511.883.0556.00.01	TARJETERO SENCILLO PARA TARJETAS DE 7.62 X 12.70 CM (3 PULGA	5
764	51100256	20022	511.883.0579.00.01	TARJETERO TRIPLE DE 10 GAVETAS PARA TARJETAS DE 7.62 X 12.70	3
765	51200399	20048	519.104.0539.00.01	BANCA EN REGADERA. DIMENSIONES GENERALES: LARGO 45 CM, ANCHO	99
766	51200400	20049	519.104.0541.00.01	BANCA EN TANDEM PARA 3 LUGARES. DIMENSIONES GENERALES: FRENT	94
767	51200401	20050	519.104.0551.00.01	BANCA EN TANDEM PARA 4 LUGARES. DIMENSIONES GENERALES: FRENT	84
768	51200402	20051	519.104.0569.00.01	BANCA VESTIDOR PARA BAÑOS. DIMENSIONES GENERALES: LARGO 120	44
769	51200403	20052	519.104.0574.00.01	BANCA VESTIDOR PARA CONSULTORIO. DIMENSIONES GENERALES: LARG	31
770	51200420	20055	519.160.0357.00.01	CARRO DE ASEO EN FORMA DE TIJERA. DIMENSIONES GENERALES: LAR	32
771	51200421	20056	519.160.0365.00.01	CARRO TRANSPORTADOR DE BIBERONES. DIMENSIONES GENERALES: LAR	2
772	51200422	20057	519.160.0376.00.01	CARRO TRANSPORTADOR DE ROPA HUMEDA. DIMENSIONES GENERALES: L	8
773	51200430	20059	519.279.0022.00.01	DESPACHADOR DE MEDICAMENTOS DE ALTO CONSUMO. DIMENSIONES GEN	2
774	51200431	20060	519.315.0059.00.01	ESCALERA DE TIJERA 3 PELDAÑOS. DIMENSIONES GENERALES: ALTO 6	35
775	51200436	20061	519.630.5394.00.01	MESA LISA PARA DOBLAR ROPA LARGO 180. CM, ANCHO100 CM, ALTUR	1
776	51200437	20062	519.630.5401.00.01	MESA DE TRABAJO PARA TALLER. DIMENSIONES GENERALES: LARGO 18	12
777	51200438	20063	519.630.5415.00.01	MESA INFANTIL MATERNAL. DIMENSIONES GENERALES: ANCHO 90 CM,	1
778	51200439	20064	519.630.5427.00.01	MESA INFANTIL PARA PREESCOLAR. DIMENSIONES GENERALES: CUBIER	3
779	51100307	20069	519.695.1974.00.01	PIZARRON DE 120 CM CON TABLERO DE CORCHO. DIMENSIONES GENERA	2
780	51100308	20070	519.695.1987.00.01	PIZARRON DE 120 CM MAGNETICO DE PARED. DIMENSIONES GENERALES	25
781	51100310	20072	519.695.2004.00.01	PIZARRON DE 150 CM MAGNETICO DE PARED. DIMENSIONES GENERALES	39
782	51100311	20073	519.695.2013.00.01	PIZARRON DE 180 CM MAGNETICO DE PARED. DIMENSIONES GENERALES	1
783	51200453	20074	519.810.0363.00.01	SILLA INFANTIL PRE-ESCOLAR. DIMENSIONES GENERALES: FRENTE 40	6
784	51200454	20075	519.810.0378.00.01	SILLA INFANTIL MATERNAL. DIMENSIONES GENERALES: FRENTE 30 CM	4
785	51200455	20076	519.810.0361.00.01	SILLA TIPO BOUNCER CON ESTRUCTURA DE TRINEO. MOVIMIENTOS / S	3
786	51200456	20077	519.810.0393.00.01	SILLA PARA AULA. DIMENSIONES GENERALES: FRENTE 60 CM, FONDO	32
787	51100325	20078	519.824.0504.00.01	SILLON ACOJINABLE RECLINABLE SISTEMA MECANICO DE PALANCAS PA	22
788	51100333	20079	519.865.0105.00.01	TABLERO DE CORCHO 120 CM. DIMENSIONES GENERALES: FRENTE 120	99
789	51200458	20081	519.873.0141.00.01	TARIMA PARA ESTIBAR MERCANCIAS. DIMENSIONES GENERALES: FRENT	46
790	51200459	20082	519.873.0151.00.01	TARIMA PLASTICA PARA PATIN HIDRAULICO. DIMENSIONES GENERALE	1
791	51200277	20084	517.013.0087.00.01	ALACENA ALTA DE 90 CM. DIMENSIONES GENERALES: FRENTE 90 CM,	51
792	51100287	20085	517.063.0136.00.01	ANAQUEL PARA OLLAS FRENTE 90 CM, FONDO 60 CM, ALTURA 180 CM	3

Anexo No. 3.2 Relación y Cantidad de Bienes

Adquisición de Bienes para el Programa "Mobiliario Administrativo para Hospitales Prioritarios" (7 Obras)
No. de Requisición "OP-EA-MA-01-2024-7OBRAS"

PARTIDA	CUCOP	PREI	SAI	DESCRIPCIÓN	CANTIDAD
793	51200280	20087	517.256.0204.00.01	CARRO PARA CHAROLAS EN AUTOSERVICIO LARGO 80 CM, ANCHO 50 CM	2
794	51200281	20088	517.256.0213.00.01	CARRO TRANSPORTADOR DE CHAROLAS PARA ALIMENTOS. DIMENSIONES	4
795	51200282	20089	517.256.0226.00.01	CARRO TRANSPORTADOR DE OLLAS. DIMENSIONES GENERALES: LARGO	2
796	51200284	20090	517.270.0125.00.01	COCINETA CON PARRILLA ELECTRICA DERECHA Y FREGADERO IZQUIERD	1
797	51200285	20091	517.270.0137.00.01	COCINETA CON PARRILLA ELECTRICA IZQUIERDA FREGADERO DERECHO.	1
798	51200289	20092	517.272.0022.00.01	COLGADOR PARA UTENSILIOS DE COCINA. DIMENSIONES GENERALES	1
799	51200290	20093	517.301.0116.00.01	DEPOSITO DE PAN. DIMENSIONES GENERALES: FRENTE 70 CM, FONDO	1
800	51200319	20096	517.609.5467.00.01	MESA DE 180 CM CON RESPALDO Y FREGADERO DERECHO. DIMENSIONES	1
801	51200323	20100	517.609.5506.00.01	MESA DE 300 CM CON DOBLE FREGADERO CENTRAL. DIMENSIONES GENE	1
802	51200324	20101	517.609.5515.00.01	MESA CON RESPALDO Y DOBLE FREGADERO DERECHO. DIMENSIONES GEN	1
803	51200326	20103	517.609.5537.00.01	MESA DE 120 CM CON RESPALDO Y FREGADERO IZQUIERDO. DIMENSION	1
804	51200328	20105	517.609.5559.00.01	MESA ELECTRICA CALIENTE MOVIL (2 CHAROLAS). DIMENSIONES GE	4
805	51200329	20106	517.609.5567.00.01	MESA ELECTRICA CALIENTE MOVIL (3 CHAROLAS). DIMENSIONES GE	2
806	51200330	20107	517.609.5572.00.01	MESA FRIA A HIELO MOVIL (3 CHAROLAS). DIMENSIONES GENERALES:	1
807	51200334	20111	517.609.5613.00.01	MESA LISA DE 120 CM CON RESPALDO Y ENTREPAÑO. DIMENSIONES GE	10
808	51200335	20112	517.609.5625.00.01	MESA LISA DE 150 CM CON RESPALDO Y ENTREPAÑO. DIMENSIONES GE	3
809	51200336	20113	517.609.5635.00.01	MESA LISA DE 180 CM CON RESPALDO Y ENTREPAÑO. DIMENSIONES GE	1
810	51200338	20115	517.609.5657.00.01	MESA LISA PARA RECIBO DE LOZA CON ESCURRIDERO IZQUIERDO FRE	1
811	51200340	20117	517.609.5683.00.01	MESA PARA TAJO DE 150 CM. DIMENSIONES GENERALES: FRENTE 150	1
812	51200341	20118	517.609.5695.00.01	MESA DE 230 CM PARA LAVADO DE BIBERONES CON TRIPLE FREGADERO	1
813	51100119	20387	511.026.0532.00.01	ANAQUEL DOBLE PARA LIBROS Y REVISTAS. DIMENSIONES GENERALES:	14
814	51100128	20388	511.076.1023.00.01	ARCHIVERO 4 GAVETAS CON FRENTES EN MDP. DIMENSIONES GENERALE	20
815	51100190	20405	511.619.1413.00.01	MESA DOBLE PARA GABINETE TIPO KARDEX. DIMENSIONES GENERALES:	3
816	51100227	20412	511.814.0379.00.01	SILLA APILABLE CON TAPIZ DE TELA Y ESTRUCTURA DE TRINEO. DIM	163
817	51100238	20413	511.836.0514.00.01	SILLON CONFORTABLE DE 2 LUGARES, TAPIZADO EN TELA. DIMENSION	6
818	51100244	20415	511.836.0536.00.01	SILLON FIJO DE RESPALDO BAJO, BASE DE TRINEO, TAPIZADO EN TE	4
819	51100247	20417	511.836.0558.00.01	SILLON GIRATORIO DE RESPALDO ALTO TAPIZADO EN TELA, CON PIST	7
820	51200379	20473	517.609.6176.00.01	MESA DE 150 CM CON RESPALDO Y FREGADERO IZQUIERDO. DIMENSIO	1
821	51200386	20481	517.609.6255.00.01	MESA FRIA A HIELO FIJA (3 CHAROLAS). FRENTE 150 CM, PROFUNDI	4
822	51100217	20542	511.622.0291.00.01	MODULO EN L PARA CONSULTORIO CON LATERAL DERECHO. DIMENSIONE	3
823	51100153	20543	511.339.1406.00.01	ESCRITORIO MODULAR EN C. DIMENSIONES GENERALES: LARGO 180CM,	1
824	51100184	20545	511.619.1457.00.01	MESA DE APOYO LATERAL EN MDP. DIMENSIONES GENERALES: FRENTE	14
825	51100189	20546	511.619.1465.00.01	MESA DE USOS MULTIPLES EN MDP. DIMENSIONES GENERALES: FRENTE	15
826	51100233	20554	511.814.0382.00.01	SILLA GIRATORIA DE REPALDO BAJO TAPIZADA EN TELA CON PISTON	261
827	51100230	20555	511.814.0394.00.01	SILLA FIJA DE RESPALDO BAJO BASE DE TRINEO TAPIZADA EN TELA.	302
828	51100226	20556	511.814.0405.00.01	SILLA ALTA GIRATORIA CON MECANISMO DE CONTACTO PERMANENTE Y	42
829	51100180	20559	511.619.1476.00.01	MESA CIRCULAR PARA JUNTAS DE 4 LUGARES DE CRISTAL. DIMENSION	24
830	51100186	20561	511.619.1483.00.01	MESA DE CENTRO EN MDP. DIMENSIONES GENERALES: ANCHO 80 CM, L	2
831	51200397	20580	519.033.0071.00.01	APARCADOR DE BICICLETAS EN ESPIRAL. DIMENSIONES GENERALES: (	1
832	51100298	20583	519.196.0194.00.01	CASILLERO DOBLE EN PLASTICO DE ALTA RESISTENCIA. DIMENSIONES	550
833	51100303	20586	519.630.5515.00.01	MESA RECTANGULAR PARA COMPUTADORA. DIMENSIONES GENERALES: FR	1
834	51100171	20587	511.465.0024.00.01	GUARDA INFERIOR DE 120 CM. DIMENSIONES GENERALES: LARGO 120	6
835	51100172	20588	511.465.0039.00.01	GUARDA INFERIOR DE 150 CM. DIMENSIONES GENERALES: LARGO 150	100
836	51100163	20592	511.339.1422.00.01	ESCRITORIO RECTANGULAR DE 150CM. DIMENSIONES GENERALES: LARG	121
837	51100164	20593	511.339.1437.00.01	ESCRITORIO RECTANGULAR DE 180 CM. DIMENSIONES GENERALES: LAR	2
838	51200457	20633	519.810.0413.00.01	SILLA ALTA INFANTIL DE POLIPROPILENO. DIMENSIONES GENERALES:	6
839	51100229	20673	511.814.0421.00.01	SILLA FIJA DE POLIPROPILENO. DIMENSIONES GENERALES: ALTURA D	6
					30,172

Lic. Ricardo Ulises Pérez Delgado
Titular de la División de Evaluación y Análisis Financiero

ANEXOS
DIVISION DE CONTRATOS

SIN TEXTO

GOBIERNO DE MÉXICO

IMSS

Anexo No. 3.3 Requisitos para los bienes

Adquisición de Bienes para el Programa "Mobiliario Administrativo para Hospitales Prioritarios" (7 Obras)

No. de Requisición "OP-EA-MA-01-2024-7OBRAS"

Partida	CUCOP	PREI	SAI	DESCRIPCIÓN	CANTIDAD	CRITERIO DE EVALUCIÓN	HIDRO-SANITARIA	ELÉCTRICA	FIJACIÓN	CAPACITACIÓN	PERIODO DE GARANTÍA	TIEMPO DE ENTREGA	DEDUCTIVAS
1	51200305	16957	517.609.0784.01.01	MESA PARA COMEDOR 4 LUGARES, FABRICADA A BASE DE T-CUBIERT	74	BINARIO	NO REQUIERE	NO REQUIERE	NO REQUIERE	FOLLETO Y/O MANUAL DE USUARIO	36 MESES	60 DÍAS	REQUIERE
2	51200301	16972	517.609.0495.01.01	MESA DE 270 CM. CON RESPALDO, ESCURRIDERO Y DOBLE FREGADERO	2	BINARIO	SI REQUIERE (ACCESORIOS E INSTALACIÓN)	NO REQUIERE	NO REQUIERE	FOLLETO Y/O MANUAL DE USUARIO	36 MESES	60 DÍAS	REQUIERE
3	51100122	16854	511.076.0898.02.01	ARCHIVERO DE 4 GAVETAS CON FRENTES EN MDP, DIMENSIONES GENER	1	BINARIO	NO REQUIERE	NO REQUIERE	NO REQUIERE	FOLLETO Y/O MANUAL DE USUARIO	36 MESES	60 DÍAS	REQUIERE
4	51100208	19699	511.622.0162.00.01	MODULO DE ATENCION Y ORIENTACIÓN AL DERECHOHABIENTE TIPO A	1	BINARIO	NO REQUIERE	SI REQUIERE (BÁSICO)	NO REQUIERE	FOLLETO Y/O MANUAL DE USUARIO	36 MESES	60 DÍAS	REQUIERE
5	51100203	19699	511.622.0194.00.01	MODULO DE ATENCION Y ORIENTACION AL DERECHOHABIENTE TIPO B	1	BINARIO	NO REQUIERE	SI REQUIERE (BÁSICO)	NO REQUIERE	FOLLETO Y/O MANUAL DE USUARIO	36 MESES	60 DÍAS	REQUIERE
6	51100305	19708	519.695.1697.01.01	PIZARRON MAGNETICO DE PARED DE 120 CM. DESCRIPCION TECNICA:	16	BINARIO	NO REQUIERE	NO REQUIERE	SI REQUIERE (FIJACION A MURO)	FOLLETO Y/O MANUAL DE USUARIO	36 MESES	60 DÍAS	REQUIERE
7	51200295	19744	517.609.0255.01.01	MESA DE 730 CM CON RESPALDO Y DOBLE FREGADERO CENTRAL PARA O	1	BINARIO	SI REQUIERE (ACCESORIOS E INSTALACIÓN)	NO REQUIERE	NO REQUIERE	FOLLETO Y/O MANUAL DE USUARIO	36 MESES	60 DÍAS	REQUIERE
8	51200304	19765	517.609.0727.01.01	MESA DE 210 CM CON RESPALDO Y DOBLE FREGADERO IZQUIERDO, DIM	1	BINARIO	SI REQUIERE (ACCESORIOS E INSTALACIÓN)	NO REQUIERE	NO REQUIERE	FOLLETO Y/O MANUAL DE USUARIO	36 MESES	60 DÍAS	REQUIERE
9	51100133	19969	511.076.0952.00.01	ARCHIVERO GUARDA VISIBLE SENCILLO, DIMENSIONES GENERALES: LA	22	BINARIO	NO REQUIERE	NO REQUIERE	NO REQUIERE	FOLLETO Y/O MANUAL DE USUARIO	36 MESES	60 DÍAS	REQUIERE
10	51100123	19969	511.076.0966.00.01	ARCHIVERO DE 2 GAVETAS CON CAJA FUERTE, DIMENSIONES GENERALE	1	BINARIO	NO REQUIERE	NO REQUIERE	NO REQUIERE	FOLLETO Y/O MANUAL DE USUARIO	36 MESES	60 DÍAS	REQUIERE
11	51100124	19970	511.076.0975.00.01	ARCHIVERO 4 GAVETAS, MOVIMIENTOS O SISTEMAS: SISTEMA DE CORR	4	BINARIO	NO REQUIERE	NO REQUIERE	NO REQUIERE	FOLLETO Y/O MANUAL DE USUARIO	36 MESES	60 DÍAS	REQUIERE
12	51100125	19971	511.076.0988.00.01	ARCHIVERO DE 4 GAVETAS CON PUERTAS ABATIBLES Y DESLIZABLES	105	BINARIO	NO REQUIERE	NO REQUIERE	NO REQUIERE	FOLLETO Y/O MANUAL DE USUARIO	36 MESES	60 DÍAS	REQUIERE
13	51100132	19973	511.076.1007.00.01	ARCHIVERO GUARDA VISIBLE DOBLE, DIMENSIONES GENERALES: LARGO	10	BINARIO	NO REQUIERE	NO REQUIERE	NO REQUIERE	FOLLETO Y/O MANUAL DE USUARIO	36 MESES	60 DÍAS	REQUIERE
14	51100127	19974	511.076.1016.00.01	ARCHIVERO DE 2 GAVETAS CON PUERTAS ABATIBLES Y DESLIZABLES	1	BINARIO	NO REQUIERE	NO REQUIERE	NO REQUIERE	FOLLETO Y/O MANUAL DE USUARIO	36 MESES	60 DÍAS	REQUIERE
15	51100115	19976	511.026.0492.00.01	ANAQUEL ESQUELETO 7 ENTREPAÑOS, CAPACIDAD DE CARGA 100 KG.	125	BINARIO	NO REQUIERE	NO REQUIERE	NO REQUIERE	FOLLETO Y/O MANUAL DE USUARIO	36 MESES	60 DÍAS	REQUIERE
16	51100116	19977	511.026.0501.00.01	ANAQUEL FIJO DE 45 CM UNA VISTA, DIMENSIONES GENERALES FREN	216	BINARIO	NO REQUIERE	NO REQUIERE	NO REQUIERE	FOLLETO Y/O MANUAL DE USUARIO	36 MESES	60 DÍAS	REQUIERE
17	51100117	19978	511.026.0517.00.01	ANAQUEL FIJO, DOS VISTAS, DIMENSIONES GENERALES: FRENTE 85 CM	13	BINARIO	NO REQUIERE	NO REQUIERE	NO REQUIERE	FOLLETO Y/O MANUAL DE USUARIO	36 MESES	60 DÍAS	REQUIERE
18	51100118	19979	511.026.0527.00.01	ANAQUEL PARA LIBROS Y REVISTAS, DIMENSIONES GENERALES LARGO	6	BINARIO	NO REQUIERE	NO REQUIERE	NO REQUIERE	FOLLETO Y/O MANUAL DE USUARIO	36 MESES	60 DÍAS	REQUIERE
19	51100136	19990	511.169.0343.00.01	BANCO ALTO, DIMENSIONES GENERALES: DIAMETRO DE ASIENTO 35CM	20	BINARIO	NO REQUIERE	NO REQUIERE	NO REQUIERE	FOLLETO Y/O MANUAL DE USUARIO	36 MESES	60 DÍAS	REQUIERE
20	51200355	19981	511.778.0113.00.01	CARRETILLA PORTA BULTOS, DIMENSIONES GENERALES: ANCHO 45CM.	6	BINARIO	NO REQUIERE	NO REQUIERE	NO REQUIERE	FOLLETO Y/O MANUAL DE USUARIO	36 MESES	60 DÍAS	REQUIERE
21	51100143	19984	511.268.0282.00.01	CREDENZA DE 150CM CON BASES METÁLICAS, DIMENSIONES GENERALES	38	BINARIO	NO REQUIERE	NO REQUIERE	NO REQUIERE	FOLLETO Y/O MANUAL DE USUARIO	36 MESES	60 DÍAS	REQUIERE
22	51100149	19989	511.339.1275.00.01	ESCRITORIO MODULAR DE 150CM CON LATERAL DERECHO DIMENSIONES	37	BINARIO	NO REQUIERE	NO REQUIERE	NO REQUIERE	FOLLETO Y/O MANUAL DE USUARIO	36 MESES	60 DÍAS	REQUIERE
23	51100150	19990	511.339.1288.00.01	ESCRITORIO MODULAR DE 150CM CON LATERAL IZQUIERDO DIMENSION	55	BINARIO	NO REQUIERE	NO REQUIERE	NO REQUIERE	FOLLETO Y/O MANUAL DE USUARIO	36 MESES	60 DÍAS	REQUIERE
24	51100151	19991	511.339.1295.00.01	ESCRITORIO MODULAR DE 180CM CON LATERAL DERECHO. DIMENSIONES	1	BINARIO	NO REQUIERE	NO REQUIERE	NO REQUIERE	FOLLETO Y/O MANUAL DE USUARIO	36 MESES	60 DÍAS	REQUIERE
25	51100159	19992	511.339.1304.00.01	ESCRITORIO MODULAR TIPO BALA DE 120CM SIN LATERAL DIMENSION	31	BINARIO	NO REQUIERE	NO REQUIERE	NO REQUIERE	FOLLETO Y/O MANUAL DE USUARIO	36 MESES	60 DÍAS	REQUIERE
26	51100160	19993	511.339.1313.00.01	ESCRITORIO MODULAR TIPO BALA DE 150CM SIN LATERAL DIMENSION	6	BINARIO	NO REQUIERE	NO REQUIERE	NO REQUIERE	FOLLETO Y/O MANUAL DE USUARIO	36 MESES	60 DÍAS	REQUIERE
27	51100170	19996	511.451.0291.00.01	GABINETE UNIVERSAL, DIMENSIONES GENERALES: LARGO 90 CM, ANCH	18	BINARIO	NO REQUIERE	NO REQUIERE	NO REQUIERE	FOLLETO Y/O MANUAL DE USUARIO	36 MESES	60 DÍAS	REQUIERE
28	51100185	19999	511.619.1345.00.01	MESA DE APOYO PARA TELEFONOS, DIMENSIONES GENERALES: LARGO 4	10	BINARIO	NO REQUIERE	NO REQUIERE	NO REQUIERE	FOLLETO Y/O MANUAL DE USUARIO	36 MESES	60 DÍAS	REQUIERE
29	51100197	20000	511.619.1363.00.01	MESA ESQUINERA FABRICADA EN MDP, DIMENSIONES GENERALES: LARG	11	BINARIO	NO REQUIERE	NO REQUIERE	NO REQUIERE	FOLLETO Y/O MANUAL DE USUARIO	36 MESES	60 DÍAS	REQUIERE
30	51100198	20002	511.619.1376.00.01	MESA RECTANGULAR DE 12 PERSONAS, DIMENSIONES GEN	5	BINARIO	NO REQUIERE	NO REQUIERE	NO REQUIERE	FOLLETO Y/O MANUAL DE USUARIO	36 MESES	60 DÍAS	REQUIERE
31	51100199	20003	511.619.1381.00.01	MESA PARA SALA DE JUEGO MULTIPLES, 10 MENSIONES GENERALES: LAR	26	BINARIO	NO REQUIERE	NO REQUIERE	NO REQUIERE	FOLLETO Y/O MANUAL DE USUARIO	36 MESES	60 DÍAS	REQUIERE
32	51100220	20005	511.921.0226.00.01	MODULO ESCRITORIO AUTOSUSTENTABLE PARA DOS LUGARES MOVIMIEN	1	BINARIO	NO REQUIERE	NO REQUIERE	NO REQUIERE	FOLLETO Y/O MANUAL DE USUARIO	36 MESES	60 DÍAS	REQUIERE
33	51100229	20006	511.990.0227.00.01	PORTAPAPELOTE CON PIZARRON, DIMENSIONES GENERALES: ANCHO 6	16	BINARIO	NO REQUIERE	NO REQUIERE	NO REQUIERE	FOLLETO Y/O MANUAL DE USUARIO	36 MESES	60 DÍAS	REQUIERE

ANEXOS
DIVISION DE CONTRATOS

Anexo No. 3.3 Requisitos para los bienes

Adquisición de Bienes para el Programa "Mobiliario Administrativo para Hospitales Prioritarios" (7 Obras)

No. de Requisición "OP-EA-MA-01-2024_7OBRAS"

Partida	CUCOP	PREI	SAI	DESCRIPCIÓN	CANTIDAD	CRITERIO DE EVALUCIÓN	HIDRO-SANITARIA	ELÉCTRICA	FIJACIÓN	CAPACITACIÓN	PERÍODO DE GARANTÍA	TIEMPO DE ENTREGA	DEDUCTIVAS
34	51102032	20009	$18,814,000.00	SILLA GIRATORIA DE RESPALDO BAJO TAPIZADA EN POLIPIEL CON BI	93	BINARIO	NO REQUIERE	NO REQUIERE	NO REQUIERE	FOLLETO Y/O MANUAL DE USUARIO	36 MESES	60 DIAS	REQUIERE
35	51006346	20010	$11,934,000.00	SILLON CONFORTABLE DE 1 LUGAR, TAPIZADO EN TELA. DIMENSIONES	30	BINARIO	NO REQUIERE	NO REQUIERE	NO REQUIERE	FOLLETO Y/O MANUAL DE USUARIO	36 MESES	60 DIAS	REQUIERE
36	51900944	20011	$11,870,000.00	SILLON CONFORTABLE DE 3 LUGARES, TAPIZADO EN TELA. DIMENSIONES	16	BINARIO	NO REQUIERE	NO REQUIERE	NO REQUIERE	FOLLETO Y/O MANUAL DE USUARIO	36 MESES	60 DIAS	REQUIERE
37	51900247	20012	$11,836,000.00	SILLON TIPO DE RESPALDO ALTO BASE DE TRINEO. DIMENSIONES GEN	254	BINARIO	NO REQUIERE	NO REQUIERE	NO REQUIERE	FOLLETO Y/O MANUAL DE USUARIO	36 MESES	60 DIAS	REQUIERE
38	51900155	20013	$11,836,000.00	SILLON TIPO DE RESPALDO BAJO BASE DE TRINEO TAPIZADO EN PIEL	402	BINARIO	NO REQUIERE	NO REQUIERE	NO REQUIERE	FOLLETO Y/O MANUAL DE USUARIO	36 MESES	60 DIAS	REQUIERE
39	51900227	20014	$11,836,000.00	SILLON GIRATORIO DE RESPALDO ALTO TAPIZADO EN POLIPIEL CON B	7	BINARIO	NO REQUIERE	NO REQUIERE	NO REQUIERE	FOLLETO Y/O MANUAL DE USUARIO	36 MESES	60 DIAS	REQUIERE
40	51900248	20015	$11,834,000.00	SILLON GIRATORIO DE RESPALDO BAJO CON PISTON NEUMATICO. DIMEN	118	BINARIO	NO REQUIERE	NO REQUIERE	NO REQUIERE	FOLLETO Y/O MANUAL DE USUARIO	36 MESES	60 DIAS	REQUIERE
41	51100252	20017	$11,683,752.00	TABLERO DE CORCHO PARA TARJETAS DE 1.00 X 2.70 CM CB PERFORADAS	1	BINARIO	NO REQUIERE	NO REQUIERE	NO REQUIERE	FOLLETO Y/O MANUAL DE USUARIO	36 MESES	60 DIAS	REQUIERE
42	51100251	20018	$11,683,635.00	TABLERO DE FIELTRO PARA TARJETAS DE 1.00 X 2.70 CM CB PERFORADAS	7	BINARIO	NO REQUIERE	NO REQUIERE	NO REQUIERE	FOLLETO Y/O MANUAL DE USUARIO	36 MESES	60 DIAS	REQUIERE
43	51100256	20020	$11,688,455.00	TABLERO PARA TARJETAS DE 1.00 X 2.70 CM CB PERFORADAS	7	BINARIO	NO REQUIERE	NO REQUIERE	NO REQUIERE	FOLLETO Y/O MANUAL DE USUARIO	36 MESES	60 DIAS	REQUIERE
44	51100255	20021	$11,683,057.00	TABLERO TIPO CORCHO DE 60 CAVEAS PARA TARJETAS DE 7.62 X 12.70	7	BINARIO	NO REQUIERE	NO REQUIERE	NO REQUIERE	FOLLETO Y/O MANUAL DE USUARIO	36 MESES	60 DIAS	REQUIERE
45	51200392	20048	$19,104,053.00	BANCA EN REGADERA. DIMENSIONES GENERALES: LARGO 45 CM, ANCHO	96	BINARIO	NO REQUIERE	NO REQUIERE	NO REQUIERE	FOLLETO Y/O MANUAL DE USUARIO	36 MESES	60 DIAS	REQUIERE
46	51200400	20049	$19,104,054.00	BANCA EN TANDEM PARA 3 LUGARES. DIMENSIONES GENERALES: FRENT	184	BINARIO	NO REQUIERE	NO REQUIERE	NO REQUIERE	FOLLETO Y/O MANUAL DE USUARIO	36 MESES	60 DIAS	REQUIERE
47	51200401	20050	$19,104,055.00	BANCA EN TANDEM PARA 4 LUGARES. DIMENSIONES GENERALES: FRENT	100	BINARIO	NO REQUIERE	NO REQUIERE	NO REQUIERE	FOLLETO Y/O MANUAL DE USUARIO	36 MESES	60 DIAS	REQUIERE
48	51200403	20051	$19,104,056.00	BANCA VESTIDOR PARA BAÑOS. DIMENSIONES GENERALES: LARGO 125	16	BINARIO	NO REQUIERE	NO REQUIERE	NO REQUIERE	FOLLETO Y/O MANUAL DE USUARIO	36 MESES	60 DIAS	REQUIERE
49	51200403	20052	$19,104,057.00	BANCA VESTIDOR PARA CONSULTORIO. DIMENSIONES GENERALES: LARG	43	BINARIO	NO REQUIERE	NO REQUIERE	NO REQUIERE	FOLLETO Y/O MANUAL DE USUARIO	36 MESES	60 DIAS	REQUIERE
50	51200420	20055	$19,160,035.00	BARRA DE ASEO INTIMA DE TIERRA. DIMENSIONES GENERALES: LAR	43	BINARIO	NO REQUIERE	NO REQUIERE	NO REQUIERE	FOLLETO Y/O MANUAL DE USUARIO	36 MESES	60 DIAS	REQUIERE
51	51200421	20056	$19,160,036.00	CARRO TRANSPORTADOR DE BIBERONES. DIMENSIONES GENERALES: LAR	3	BINARIO	NO REQUIERE	NO REQUIERE	NO REQUIERE	FOLLETO Y/O MANUAL DE USUARIO	36 MESES	60 DIAS	REQUIERE
52	51200422	20057	$19,160,037.00	CARRO TRANSPORTADOR DE ROPA. PUERTA. DIMENSIONES GENERALES: L	3	BINARIO	NO REQUIERE	NO REQUIERE	NO REQUIERE	FOLLETO Y/O MANUAL DE USUARIO	36 MESES	60 DIAS	REQUIERE
53	51300450	20058	$19,279,002.00	DESPACHADOR DE MEDICAMENTOS DE ALTO CONSUMO. DIMENSIONES GEN	4	BINARIO	NO REQUIERE	NO REQUIERE	NO REQUIERE	FOLLETO Y/O MANUAL DE USUARIO	36 MESES	60 DIAS	REQUIERE
54	51200441	20060	$19,315,006.00	ESCALERA DE TIJERA 5 PELDAÑOS. DIMENSIONES GENERALES: ALTO 16	36	BINARIO	NO REQUIERE	NO REQUIERE	NO REQUIERE	FOLLETO Y/O MANUAL DE USUARIO	36 MESES	60 DIAS	REQUIERE
55	51200437	20062	$19,630,540.00	MESA DE TRABAJO PARA TALLER. DIMENSIONES GENERALES: LARGO 18	10	BINARIO	NO REQUIERE	NO REQUIERE	NO REQUIERE	FOLLETO Y/O MANUAL DE USUARIO	36 MESES	60 DIAS	REQUIERE
56	51200438	20063	$19,630,541.00	MESA INFANTIL HISTORIA. DIMENSIONES GENERALES: ANCHO 50 CM	1	BINARIO	NO REQUIERE	NO REQUIERE	NO REQUIERE	FOLLETO Y/O MANUAL DE USUARIO	36 MESES	60 DIAS	REQUIERE
57	51200439	20064	$19,630,542.00	MESA INFANTIL PARA PREESCOLAR. DIMENSIONES GENERALES: CURVER	3	BINARIO	NO REQUIERE	NO REQUIERE	NO REQUIERE	FOLLETO Y/O MANUAL DE USUARIO	36 MESES	60 DIAS	REQUIERE
58	51200440	20065	$19,630,543.00	MESA USA DE 120 CM PARA DOBLAR ROPA. DIMENSIONES GENERALES:	1	BINARIO	NO REQUIERE	NO REQUIERE	NO REQUIERE	FOLLETO Y/O MANUAL DE USUARIO	36 MESES	60 DIAS	REQUIERE
59	51100302	20067	$19,630,545.00	MESA PARA COMPUTADORA CON ESTRUCTURA TUBULAR FRENTE 100 CM	5	BINARIO	NO REQUIERE	NO REQUIERE	NO REQUIERE	FOLLETO Y/O MANUAL DE USUARIO	36 MESES	60 DIAS	REQUIERE
60	51200442	20068	$19,630,546.00	MESA PARA DIBUJO (RESTIRADOR). DIMENSIONES GENERALES: FRENTE	2	BINARIO	NO REQUIERE	NO REQUIERE	NO REQUIERE	FOLLETO Y/O MANUAL DE USUARIO	36 MESES	60 DIAS	REQUIERE
61	51100307	20069	$19,695,197.00	PIZARRON DE 90 CM CON TABLERO DE CORCHO. DIMENSIONES GENERA	7	BINARIO	NO REQUIERE	NO REQUIERE	SI REQUIERE (FIJACION A MURO)	FOLLETO Y/O MANUAL DE USUARIO	36 MESES	60 DIAS	REQUIERE
62	51101306	20070	$19,695,198.00	PIZARRON DE 120 CM MAGNETICO DE PARED. DIMENSIONES GENERALES	17	BINARIO	NO REQUIERE	NO REQUIERE	SI REQUIERE (FIJACION A MURO)	FOLLETO Y/O MANUAL DE USUARIO	36 MESES	60 DIAS	REQUIERE
63	51101306	20071	$19,695,199.00	PIZARRON DE 180 CM MAGNETICO DE PARED. DIMENSIONES GENERALES	92	BINARIO	NO REQUIERE	NO REQUIERE	SI REQUIERE (FIJACION A MURO)	FOLLETO Y/O MANUAL DE USUARIO	36 MESES	60 DIAS	REQUIERE
64	51101311	20073	$19,695,201.00	PIZARRON DE 180 CM MAGNETICO DE PARED. DIMENSIONES GENERALES	4	BINARIO	NO REQUIERE	NO REQUIERE	SI REQUIERE (FIJACION A MURO)	FOLLETO Y/O MANUAL DE USUARIO	36 MESES	60 DIAS	REQUIERE
65	51200443	20074	$19,810,026.00	SILLA INFANTIL PREESCOLAR. DIMENSIONES GENERALES: FRENTE 40	6	BINARIO	NO REQUIERE	NO REQUIERE	NO REQUIERE	FOLLETO Y/O MANUAL DE USUARIO	36 MESES	60 DIAS	REQUIERE

GOBIERNO DE MÉXICO IMSS

Anexo No. 3.3 Requisitos para los bienes

Adquisición de Bienes para el Programa "Mobiliario Administrativo para Hospitales Prioritarios" (7 Obras)

No. de Requisición "OP-EA-MA-01-2024-7OBRAS"

Partida	CUCOP	PREI	SAI	DESCRIPCIÓN	CANTIDAD	CRITERIO DE EVALUCIÓN	HIDRO-SANITARIA	ELÉCTRICA	FIJACIÓN	CAPACITACIÓN	PERÍODO DE GARANTÍA	TIEMPO DE ENTREGA	DEDUCTIVAS
66	51200454	20075	519.810.0378.00.01	SILLA INFANTIL MATERNAL DIMENSIONES GENERALES: FRENTE 60 CM.	4	BINARIO	NO REQUIERE	NO REQUIERE	NO REQUIERE	FOLLETO Y/O MANUAL DE USUARIO	36 MESES	60 DÍAS	REQUIERE
67	51200455	20076	519.810.0381.00.01	SILLA TIPO BOUNCER CON ESTRUCTURA DE TRINEO, MOVIMIENTOS Y S	6	BINARIO	NO REQUIERE	NO REQUIERE	NO REQUIERE	FOLLETO Y/O MANUAL DE USUARIO	36 MESES	60 DÍAS	REQUIERE
68	51200456	20077	519.810.0383.00.01	SILLA PARA AULA. DIMENSIONES GENERALES: FRENTE 60 CM. FONDO	40	BINARIO	NO REQUIERE	NO REQUIERE	NO REQUIERE	FOLLETO Y/O MANUAL DE USUARIO	36 MESES	60 DÍAS	REQUIERE
69	51100325	20078	519.824.0504.00.01	SILLON ACOJINABLE RECLINABLE SISTEMA MECANICO DE PALANCAS PA	93	BINARIO	NO REQUIERE	NO REQUIERE	NO REQUIERE	FOLLETO Y/O MANUAL DE USUARIO	36 MESES	60 DÍAS	REQUIERE
70	51100333	20079	519.865.0105.00.01	TABLERO DE CORCHO 120 CM. DIMENSIONES GENERALES: FRENTE 120	120	BINARIO	NO REQUIERE	NO REQUIERE	SI REQUIERE (FIJACION A MURO)	FOLLETO Y/O MANUAL DE USUARIO	36 MESES	60 DÍAS	REQUIERE
71	51100334	20080	519.865.0114.00.01	TABLERO DE CORCHO DE 150 CM. DIMENSIONES GENERALES: FRENTE	1	BINARIO	NO REQUIERE	NO REQUIERE	SI REQUIERE (FIJACION A MURO)	FOLLETO Y/O MANUAL DE USUARIO	36 MESES	60 DÍAS	REQUIERE
72	51200458	20081	519.873.0141.00.01	TARIMA PARA ESTIBAR MERCANCIAS. DIMENSIONES GENERALES: FRENT	25	BINARIO	NO REQUIERE	NO REQUIERE	NO REQUIERE	FOLLETO Y/O MANUAL DE USUARIO	36 MESES	60 DÍAS	REQUIERE
73	51200459	20082	519.873.0151.00.01	TARIMA PLASTICA PARA PATIN HIDRAULICO. DIMENSIONES GENERALE	2	BINARIO	NO REQUIERE	NO REQUIERE	NO REQUIERE	FOLLETO Y/O MANUAL DE USUARIO	36 MESES	60 DÍAS	REQUIERE
74	51200277	20084	517.013.0087.00.01	ALACENA ALTA DE 90 CM. DIMENSIONES GENERALES: FRENTE 90 CM.	43	BINARIO	NO REQUIERE	NO REQUIERE	SI REQUIERE (FIJACION A MURO)	FOLLETO Y/O MANUAL DE USUARIO	36 MESES	60 DÍAS	REQUIERE
75	51100287	20085	517.063.0196.00.01	ANAQUEL PARA OLLAS FRENTE 90 CM. FONDO 60 CM. ALTURA 180 CM.	3	BINARIO	NO REQUIERE	NO REQUIERE	NO REQUIERE	FOLLETO Y/O MANUAL DE USUARIO	36 MESES	60 DÍAS	REQUIERE
76	51200282	20087	517.256.0204.00.01	CARRO PARA CHAROLAS EN AUTOSERVICIO LARGO 80 CM, ANCHO 50 CM	2	BINARIO	NO REQUIERE	NO REQUIERE	NO REQUIERE	FOLLETO Y/O MANUAL DE USUARIO	36 MESES	60 DÍAS	REQUIERE
77	51200281	20088	517.256.0213.00.01	CARRO TRANSPORTADOR DE CHAROLAS PARA ALIMENTOS. DIMENSIONES	3	BINARIO	NO REQUIERE	NO REQUIERE	NO REQUIERE	FOLLETO Y/O MANUAL DE USUARIO	36 MESES	60 DÍAS	REQUIERE
78	51200282	20089	517.256.0228.00.01	CARRO TRANSPORTADOR DE OLLAS. DIMENSIONES GENERALES: LARGO	2	BINARIO	NO REQUIERE	NO REQUIERE	NO REQUIERE	FOLLETO Y/O MANUAL DE USUARIO	36 MESES	60 DÍAS	REQUIERE
79	51200284	20090	517.270.0125.00.01	COCINETA CON PARRILLA ELECTRICA DERECHA Y FREGADERO IZQUIERD	1	BINARIO	SI REQUIERE (ACCESORIOS E INSTALACIÓN)	NO REQUIERE	NO REQUIERE	FOLLETO Y/O MANUAL DE USUARIO	36 MESES	60 DÍAS	REQUIERE
80	51200285	20091	517.270.0137.00.01	COCINETA CON PARRILLA ELECTRICA IZQUIERDA FREGADERO DERECHO.	1	BINARIO	SI REQUIERE (ACCESORIOS E INSTALACIÓN)	NO REQUIERE	NO REQUIERE	FOLLETO Y/O MANUAL DE USUARIO	36 MESES	60 DÍAS	REQUIERE
81	51200289	20092	517.272.0022.00.01	COLGADOR PARA UTENSILIOS DE COCINA. DIMENSIONES GENERALES	1	BINARIO	NO REQUIERE	NO REQUIERE	SI REQUIERE (FIJACION A MURO)	FOLLETO Y/O MANUAL DE USUARIO	36 MESES	60 DÍAS	REQUIERE
82	51200290	20093	517.301.0116.00.01	DEPOSITO DE PAN. DIMENSIONES GENERALES: FRENTE 70 CM. FONDO	1	BINARIO	NO REQUIERE	NO REQUIERE	NO REQUIERE	FOLLETO Y/O MANUAL DE USUARIO	36 MESES	60 DÍAS	REQUIERE
83	51200319	20096	517.609.5467.00.01	MESA DE 180 CM CON RESPALDO Y FREGADERO DERECHO. DIMENSIONES	1	BINARIO	SI REQUIERE (ACCESORIOS E INSTALACIÓN)	NO REQUIERE	NO REQUIERE	FOLLETO Y/O MANUAL DE USUARIO	36 MESES	60 DÍAS	REQUIERE
84	51200322	20099	517.609.5497.00.01	MESA CALIENTE DE 160 CM PARA VAPOR DE 16 CHAROLAS. DIMENSI	1	BINARIO	NO REQUIERE	NO REQUIERE	NO REQUIERE	FOLLETO Y/O MANUAL DE USUARIO	36 MESES	60 DÍAS	REQUIERE
85	51200323	20100	517.609.5506.00.01	MESA DE 300 CM CON DOBLE FREGADERO CENTRAL. DIMENSIONES GENE	1	BINARIO	SI REQUIERE (ACCESORIOS E INSTALACIÓN)	NO REQUIERE	NO REQUIERE	FOLLETO Y/O MANUAL DE USUARIO	36 MESES	60 DÍAS	REQUIERE
86	51200325	20103	517.609.5537.00.01	MESA DE 120 CM CON RESPALDO Y FREGADERO IZQUIERDO. DIMENSION	1	BINARIO	SI REQUIERE (ACCESORIOS E INSTALACIÓN)	NO REQUIERE	NO REQUIERE	FOLLETO Y/O MANUAL DE USUARIO	36 MESES	60 DÍAS	REQUIERE
87	51200327	20104	517.609.5549.00.01	MESA DE 180 CM CON RESPALDO Y DOBLE FREGADERO CENTRAL. DIMEN	2	BINARIO	SI REQUIERE (ACCESORIOS E INSTALACIÓN)	NO REQUIERE	NO REQUIERE	FOLLETO Y/O MANUAL DE USUARIO	36 MESES	60 DÍAS	REQUIERE
88	51200329	20105	517.609.5559.00.01	MESA ELECTRICA CALIENTE MOVIL (2 CHAROLAS). DIMENSIONES DE	3	BINARIO	NO REQUIERE	SI REQUIERE (BASICO)	NO REQUIERE	FOLLETO Y/O MANUAL DE USUARIO	36 MESES	60 DÍAS	REQUIERE
89	51200329	20106	517.609.5567.00.01	MESA ELECTRICA CALIENTE MOVIL (3 CHAROLAS). DIMENSIONES DE	1	BINARIO	NO REQUIERE	SI REQUIERE (BASICO)	NO REQUIERE	FOLLETO Y/O MANUAL DE USUARIO	36 MESES	60 DÍAS	REQUIERE
90	51200330	20107	517.609.5572.00.01	MESA FRIA A HIELO MOVIL (3 CHAROLAS). DIMENSIONES GENERALES:	3	BINARIO	NO REQUIERE	NO REQUIERE	NO REQUIERE	FOLLETO Y/O MANUAL DE USUARIO	36 MESES	60 DÍAS	REQUIERE
91	51200332	20109	517.609.5597.00.01	MESA FRIA PARA BARRA DE AUTO SERVICIO (4 CHAROLAS). DIMENSIO	1	BINARIO	NO REQUIERE	NO REQUIERE	NO REQUIERE	FOLLETO Y/O MANUAL DE USUARIO	36 MESES	60 DÍAS	REQUIERE
92	51200334	20111	517.609.5613.00.01	MESA LISA DE 120 CM CON RESPALDO Y ENTREPAÑO. DIMENSIONES DE	15	BINARIO	NO REQUIERE	NO REQUIERE	NO REQUIERE	FOLLETO Y/O MANUAL DE USUARIO	36 MESES	60 DÍAS	REQUIERE
93	51200335	20112	517.609.5623.00.01	MESA LISA DE 150 CM CON RESPALDO Y ENTREPAÑO. DIMENSIONES DE	4	BINARIO	NO REQUIERE	NO REQUIERE	NO REQUIERE	FOLLETO Y/O MANUAL DE USUARIO	36 MESES	60 DÍAS	REQUIERE
94	51200337	20114	517.609.5647.00.01	MESA LISA PARA REC 80 DE LOZA CON ESCURRIDERO DERECHO FRENTE	1	BINARIO	SI REQUIERE (ACCESORIOS E INSTALACIÓN)	NO REQUIERE	NO REQUIERE	FOLLETO Y/O MANUAL DE USUARIO	36 MESES	60 DÍAS	REQUIERE
95	51200338	20115	517.609.5663.00.01	MESA PARA TAZA DE 150 CM. DIMENSIONES GENERALES: FRENTE 150	1	BINARIO	NO REQUIERE	NO REQUIERE	NO REQUIERE	FOLLETO Y/O MANUAL DE USUARIO	36 MESES	60 DÍAS	REQUIERE
96	51200340	20116	517.609.5695.00.01	MESA DE 230 CM PARA LAVADO DE BIBERONES CON 1 PILE FREGADERO	1	BINARIO	SI REQUIERE (ACCESORIOS E INSTALACIÓN)	NO REQUIERE	NO REQUIERE	FOLLETO Y/O MANUAL DE USUARIO	36 MESES	60 DÍAS	REQUIERE
97	51200341	20117	517.626.0033.00.01	REVISTERO DOBLE PARA LIBROS Y REVISTAS. DIMENSIONES GENERALES	4	BINARIO	NO REQUIERE	NO REQUIERE	NO REQUIERE	FOLLETO Y/O MANUAL DE USUARIO	36 MESES	60 DÍAS	REQUIERE

ANEXOS

Anexo No. 3.3 Requisitos para los bienes

Adquisición de Bienes para el Programa "Mobiliario Administrativo para Hospitales Prioritarios" (7 Obras)

No. de Requisición "OP-EA-MA-01-2024-7OBRAS"

Partida	CUCOP	PREI	SAI	DESCRIPCIÓN	CANTIDAD	CRITERIO DE EVALUCIÓN	HIDRO-SANITARIA	ELÉCTRICA	FIJACIÓN	CAPACITACIÓN	PERÍODO DE GARANTÍA	TIEMPO DE ENTREGA	DEDUCTIVAS
98	51100108	70385	511096103.00.01	ARCHIVERO 4 GAVETAS CON FRENTES EN MDP, DIMENSIONES GENERALE	6	BINARIO	NO REQUIERE	NO REQUIERE	NO REQUIERE	FOLLETO Y/O MANUAL DE USUARIO	36 MESES	60 DIAS	REQUIERE
99	51100165	70491	511401.0094.00.01	EXHIBIDOR DE REVISTAS, DIMENSIONES GENERALES: FRENTE (80 CM	1	BINARIO	NO REQUIERE	NO REQUIERE	NO REQUIERE	FOLLETO Y/O MANUAL DE USUARIO	36 MESES	60 DIAS	REQUIERE
100	51100180	70405	511.09.1413.00.01	MESA SOBRE PARA CABINETT TIPO KARDEX, DIMENSIONES GENERALES	3	BINARIO	NO REQUIERE	NO REQUIERE	NO REQUIERE	FOLLETO Y/O MANUAL DE USUARIO	36 MESES	60 DIAS	REQUIERE
101	51100214	70470	511.203.0853.00.01	MICROONDAS ESCRITO (NO ALTO SUSTENTABLE PARA TUCOM) CORRESPEDAL	5	BINARIO	NO REQUIERE	NO REQUIERE	NO REQUIERE	FOLLETO Y/O MANUAL DE USUARIO	36 MESES	60 DIAS	REQUIERE
102	51100227	70442	511.894.0379.00.01	MESA APILABLE CON TAPA DE MDF Y ESTRUCTURA DE TUBO REDOND	15	BINARIO	NO REQUIERE	NO REQUIERE	NO REQUIERE	FOLLETO Y/O MANUAL DE USUARIO	36 MESES	60 DIAS	REQUIERE
103	51100238	25493	511.830.1014.93.01	SILLON CONFORTABLE DE 2 LUGARES, TAPIZADO EN TELA (DIMENS	14	BINARIO	NO REQUIERE	NO REQUIERE	NO REQUIERE	FOLLETO Y/O MANUAL DE USUARIO	36 MESES	60 DIAS	REQUIERE
104	51100247	20647	511.851.0558.00.01	SILLON GIRATORIO DE RESPALDO ALTO TAPIZADO EN TELA CON PIST	4	BINARIO	NO REQUIERE	NO REQUIERE	NO REQUIERE	FOLLETO Y/O MANUAL DE USUARIO	36 MESES	60 DIAS	REQUIERE
105	51100315	70493	511.895.0323.00.01	SILLA PARA CONEXION FABRICADA EN EL SIMBIO. COMPENSADO CHAPEADA	392	BINARIO	NO REQUIERE	NO REQUIERE	NO REQUIERE	FOLLETO Y/O MANUAL DE USUARIO	36 MESES	60 DIAS	REQUIERE
106	51100317	20943	511.023.0291.00.01	MODULO EN L PARA CONSULTORIO CON LATERAL DERECHO, DIMENSIONE	1	BINARIO	NO REQUIERE	NO REQUIERE	NO REQUIERE	FOLLETO Y/O MANUAL DE USUARIO	36 MESES	60 DIAS	REQUIERE
107	51100353	20641	511.329.1685.00.01	ESCRITORIO MODULAR EN C DIMENSIONES GENERALES: LARGO 180CM	1	BINARIO	NO REQUIERE	NO REQUIERE	NO REQUIERE	FOLLETO Y/O MANUAL DE USUARIO	36 MESES	60 DIAS	REQUIERE
108	51100364	70445	511.619.1451.00.01	MESA DE APOYO LATERAL EN MDP, DIMENSIONES GENERALES: FRENTE	10	BINARIO	NO REQUIERE	NO REQUIERE	NO REQUIERE	FOLLETO Y/O MANUAL DE USUARIO	36 MESES	60 DIAS	REQUIERE
109	51100389	20546	511.610.1568.00.01	MESA DE USOS MULTIPLES EN MDP, DIMENSIONES GENERALES: FRENTE	37	BINARIO	NO REQUIERE	NO REQUIERE	NO REQUIERE	FOLLETO Y/O MANUAL DE USUARIO	36 MESES	60 DIAS	REQUIERE
110	51100423	20764	511.814.0582.00.01	SILLA CAPATORIA DE RESPALDO BAJO TAPIZADA EN TELA CON PISTON	340	BINARIO	NO REQUIERE	NO REQUIERE	NO REQUIERE	FOLLETO Y/O MANUAL DE USUARIO	36 MESES	60 DIAS	REQUIERE
111	51100430	20535	511.814.0814.00.01	SILLA FIJA DE RESPALDO BAJO BASE DE FIERRO TAPIZADA EN TELA	328	BINARIO	NO REQUIERE	NO REQUIERE	NO REQUIERE	FOLLETO Y/O MANUAL DE USUARIO	36 MESES	60 DIAS	REQUIERE
112	51100524	20556	511.811.1405.00.01	SILLA ALTA CON BRAZOS CON MECANISMO DE GIRATORIO PERMANENTE	15	BINARIO	NO REQUIERE	NO REQUIERE	NO REQUIERE	FOLLETO Y/O MANUAL DE USUARIO	36 MESES	60 DIAS	REQUIERE
113	51100580	20529	511.819.1476.00.01	MESA CIRCULAR PARA JUNTAS DE 4 LUGARES DE CRISTAL DIMENSION	36	BINARIO	NO REQUIERE	NO REQUIERE	NO REQUIERE	FOLLETO Y/O MANUAL DE USUARIO	36 MESES	60 DIAS	REQUIERE
114	51100586	20550	511.610.1481.00.01	MESA DE CENTRO LINEAL DIMENSIONES GENERALES: ANCHO 120 CM, L	9	BINARIO	NO REQUIERE	NO REQUIERE	NO REQUIERE	FOLLETO Y/O MANUAL DE USUARIO	36 MESES	60 DIAS	REQUIERE
115	51100627	20562	511.824.0526.00.01	SILLON FIJO CONFORTABLE DE 1 LUGAR TAPIZADO EN TELA DIMENSI	10	BINARIO	NO REQUIERE	NO REQUIERE	NO REQUIERE	FOLLETO Y/O MANUAL DE USUARIO	36 MESES	60 DIAS	REQUIERE
116	51100739	20580	511.911.0021.00.01	APARCADOR DE BICICLETAS EN ESPIRAL DIMENSIONES GENERALES:	3	BINARIO	NO REQUIERE	NO REQUIERE	SI REQUIERE FIJACION A MURO	FOLLETO Y/O MANUAL DE USUARIO	36 MESES	60 DIAS	REQUIERE
117	51100798	20563	511.196.0194.00.01	CASILLERO DOBLE EN PLASTICO DE ALTA RESISTENCIA DIMENSIONES	502	BINARIO	NO REQUIERE	NO REQUIERE	NO REQUIERE	FOLLETO Y/O MANUAL DE USUARIO	36 MESES	60 DIAS	REQUIERE
118	51100805	20586	511.611.1515.00.01	MESA RECTANGULAR PARA CAPACITADORA DIMENSIONES GENERALES: FR	1	BINARIO	NO REQUIERE	NO REQUIERE	NO REQUIERE	FOLLETO Y/O MANUAL DE USUARIO	36 MESES	60 DIAS	REQUIERE
119	51100817	20527	511.495.0024.00.01	CUARDA INFERIOR DE 120 CM. DIMENSIONES GENERALES: LARGO 120	5	BINARIO	NO REQUIERE	NO REQUIERE	NO REQUIERE	FOLLETO Y/O MANUAL DE USUARIO	36 MESES	60 DIAS	REQUIERE
120	51100872	20588	511.465.2038.00.01	CUARDA INFERIOR DE 160 CM. DIMENSIONES GENERALES: LARGO 160	50	BINARIO	NO REQUIERE	NO REQUIERE	NO REQUIERE	FOLLETO Y/O MANUAL DE USUARIO	36 MESES	60 DIAS	REQUIERE
121	51100963	20592	511.339.1422.00.01	ESCRITORIO RECTANGULAR DE 150CM DIMENSIONES GENERALES: LARG	50	BINARIO	NO REQUIERE	NO REQUIERE	NO REQUIERE	FOLLETO Y/O MANUAL DE USUARIO	36 MESES	60 DIAS	REQUIERE
122	51100964	20648	511.339.1437.00.01	ESCRITORIO RECTANGULAR DE 180CM DIMENSIONES GENERALES: LAR	1	BINARIO	NO REQUIERE	NO REQUIERE	NO REQUIERE	FOLLETO Y/O MANUAL DE USUARIO	36 MESES	60 DIAS	REQUIERE
123	51200457	20635	519.810.0413.00.01	SILLA ALTA INFANTIL DE POLIPROPILENO DIMENSIONES GENERALES:	16	BINARIO	NO REQUIERE	NO REQUIERE	NO REQUIERE	FOLLETO Y/O MANUAL DE USUARIO	36 MESES	60 DIAS	REQUIERE
124	51300229	70673	511.814.0021.00.01	SILLA FIJA DE POLIPROPILENO, DIMENSIONES GENERALES: ALTURA D	13	BINARIO	NO REQUIERE	NO REQUIERE	NO REQUIERE	FOLLETO Y/O MANUAL DE USUARIO	36 MESES	60 DIAS	REQUIERE
125	51200304	16997	517.909.0384.00.01	CAMISA PARA CONTENEDOR 4 CUCHARAS FABRICADA A BASE DE LAMI CUBIERTA	70	BINARIO	NO REQUIERE	NO REQUIERE	NO REQUIERE	FOLLETO Y/O MANUAL DE USUARIO	36 MESES	60 DIAS	REQUIERE
126	51200339	16992	517.909.9695.00.01	MESA DE 270 CM. CON RESPALDO, ESCRITORIO DOBLE GABINETE	2	BINARIO	SI REQUIERE (ACCESORIOS E INSTALACIONE	NO REQUIERE	NO REQUIERE	FOLLETO Y/O MANUAL DE USUARIO	36 MESES	60 DIAS	REQUIERE
127	51100323	70504	511.070.0188.00.01	ARCHIVERO DE 4 GAVETAS CON FRENTES EN MDF DIMENSIONES GENER	1	BINARIO	NO REQUIERE	NO REQUIERE	NO REQUIERE	FOLLETO Y/O MANUAL DE USUARIO	36 MESES	60 DIAS	REQUIERE
128	51100699	70698	511.400.0182.00.01	MODULO DE ATENCION Y ORIENTACION AL DERECHOHABIENTE TIPO A	1	BINARIO	NO REQUIERE	SI REQUIERE (BASICO)	NO REQUIERE	FOLLETO Y/O MANUAL DE USUARIO	36 MESES	60 DIAS	REQUIERE
129	51100709	70699	511.622.0184.00.01	MODULO DE ATENCION Y ORIENTACION AL DERECHOHABIENTE TIPO B	1	BINARIO	NO REQUIERE	SI REQUIERE (BASICO)	NO REQUIERE	FOLLETO Y/O MANUAL DE USUARIO	36 MESES	60 DIAS	REQUIERE
130	51100305	70518	511.895.1697.00.01	PIZARRON MAGNETICO DE PARED DE 120 CM. DESCRIPCION TECNICA	18	BINARIO	NO REQUIERE	NO REQUIERE	SI REQUIERE FIJACION A MURO	FOLLETO Y/O MANUAL DE USUARIO	36 MESES	60 DIAS	REQUIERE

GOBIERNO DE MÉXICO | IMSS

Anexo No. 3.3 Requisitos para los bienes

Adquisición de Bienes para el Programa "Mobiliario Administrativo para Hospitales Prioritarios" (7 Obras)

No. de Requisición "OP-EA-MA-01-2024-7OBRAS"

Partida	CUCOP	PREI	SAI	DESCRIPCIÓN	CANTIDAD	CRITERIO DE EVALUCIÓN	HIDRO-SANITARIA	ELECTRICA	FIJACIÓN	CAPACITACIÓN	PERÍODO DE GARANTÍA	TIEMPO DE ENTREGA	DEDUCTIVAS
131	51200295	19764	517.609.0255.01.01	MESA DE 210 CM CON RESPALDO Y DOBLE FREGADERO CENTRAL PARA O	1	BINARIO	SI REQUIERE (ACCESORIOS E INSTALACIÓN)	NO REQUIERE	NO REQUIERE	FOLLETO Y/O MANUAL DE USUARIO	36 MESES	60 DÍAS	REQUIERE
132	51200304	19765	517.609.0727.01.01	MESA DE 210 CM CON RESPALDO Y DOBLE FREGADERO IZQUIERDO. CIM	1	BINARIO	SI REQUIERE (ACCESORIOS E INSTALACIÓN)	NO REQUIERE	NO REQUIERE	FOLLETO Y/O MANUAL DE USUARIO	36 MESES	60 DÍAS	REQUIERE
133	51100133	19960	511.076.0952.00.01	ARCHIVERO GUARDA VISIBLE SENCILLO, DIMENSIONES GENERALES LA	22	BINARIO	NO REQUIERE	NO REQUIERE	NO REQUIERE	FOLLETO Y/O MANUAL DE USUARIO	36 MESES	60 DÍAS	REQUIERE
134	51100123	19959	511.076.0966.00.01	ARCHIVERO DE 2 GAVETAS CON CAJA FUERTE, DIMENSIONES GENERALE	2	BINARIO	NO REQUIERE	NO REQUIERE	NO REQUIERE	FOLLETO Y/O MANUAL DE USUARIO	36 MESES	60 DÍAS	REQUIERE
135	51100124	19970	511.076.0975.00.01	ARCHIVERO 4 GAVETAS, MOVIMIENTOS O SISTEMAS SISTEMA DE CORR	7	BINARIO	NO REQUIERE	NO REQUIERE	NO REQUIERE	FOLLETO Y/O MANUAL DE USUARIO	36 MESES	60 DÍAS	REQUIERE
136	51100125	19971	511.076.0988.00.01	ARCHIVERO DE 4 GAVETAS CON PUERTAS ABATIBLES Y DESLIZABLES	102	BINARIO	NO REQUIERE	NO REQUIERE	NO REQUIERE	FOLLETO Y/O MANUAL DE USUARIO	36 MESES	60 DÍAS	REQUIERE
137	51100137	19973	511.076.1007.00.01	ARCHIVERO GUARDA VISIBLE DOBLE, DIMENSIONES GENERALES LARGO	10	BINARIO	NO REQUIERE	NO REQUIERE	NO REQUIERE	FOLLETO Y/O MANUAL DE USUARIO	36 MESES	60 DÍAS	REQUIERE
138	51100127	19974	511.076.1016.00.01	ARCHIVERO DE 2 GAVETAS CON PUERTAS ABATIBLES Y DESLIZABLES	1	BINARIO	NO REQUIERE	NO REQUIERE	NO REQUIERE	FOLLETO Y/O MANUAL DE USUARIO	36 MESES	60 DÍAS	REQUIERE
139	51100116	19977	511.026.0501.00.01	ANAQUEL FIJO DE 45 CM UNA VISTA, DIMENSIONES GENERALES FREN	201	BINARIO	NO REQUIERE	NO REQUIERE	NO REQUIERE	FOLLETO Y/O MANUAL DE USUARIO	36 MESES	60 DÍAS	REQUIERE
140	51100117	19978	511.026.0517.00.01	ANAQUEL FIJO DOS VISTAS, DIMENSIONES GENERALES FRENTE 85 CM	13	BINARIO	NO REQUIERE	NO REQUIERE	NO REQUIERE	FOLLETO Y/O MANUAL DE USUARIO	36 MESES	60 DÍAS	REQUIERE
141	51100118	19979	511.026.0527.00.01	ANAQUEL PARA LIBROS Y REVISTAS, DIMENSIONES GENERALES LARGO	4	BINARIO	NO REQUIERE	NO REQUIERE	NO REQUIERE	FOLLETO Y/O MANUAL DE USUARIO	36 MESES	60 DÍAS	REQUIERE
142	51100156	19980	511.109.0345.00.01	BANCO ALTO, DIMENSIONES GENERALES DIAMETRO DE ASIENTO 35CM	19	BINARIO	NO REQUIERE	NO REQUIERE	NO REQUIERE	FOLLETO Y/O MANUAL DE USUARIO	36 MESES	60 DÍAS	REQUIERE
143	51200035	19981	511.778.0113.00.01	CARRETILLA PORTA BULTOS, DIMENSIONES GENERALES ANCHO 45CM	7	BINARIO	NO REQUIERE	NO REQUIERE	NO REQUIERE	FOLLETO Y/O MANUAL DE USUARIO	36 MESES	60 DÍAS	REQUIERE
144	51100143	19984	511.268.0282.00.01	CREDENZA DE 150CM CON BASES METALICAS, DIMENSIONES GENERALES	38	BINARIO	NO REQUIERE	NO REQUIERE	NO REQUIERE	FOLLETO Y/O MANUAL DE USUARIO	36 MESES	60 DÍAS	REQUIERE
145	51100149	19989	511.339.1275.00.01	ESCRITORIO MODULAR DE 150CM CON LATERAL DERECHO, DIMENSIONES	50	BINARIO	NO REQUIERE	NO REQUIERE	NO REQUIERE	FOLLETO Y/O MANUAL DE USUARIO	36 MESES	60 DÍAS	REQUIERE
146	51100150	19990	511.339.1288.00.01	ESCRITORIO MODULAR DE 150CM CON LATERAL IZQUIERDO DIMENSION	87	BINARIO	NO REQUIERE	NO REQUIERE	NO REQUIERE	FOLLETO Y/O MANUAL DE USUARIO	36 MESES	60 DÍAS	REQUIERE
147	51100151	19991	511.339.1295.00.01	ESCRITORIO MODULAR DE 180CM CON LATERAL DERECHO, DIMENSIONES	1	BINARIO	NO REQUIERE	NO REQUIERE	NO REQUIERE	FOLLETO Y/O MANUAL DE USUARIO	36 MESES	60 DÍAS	REQUIERE
148	51100159	19992	511.339.1304.00.01	ESCRITORIO MODULAR TIPO BALA DE 120CM SIN LATERAL DIMENSION	33	BINARIO	NO REQUIERE	NO REQUIERE	NO REQUIERE	FOLLETO Y/O MANUAL DE USUARIO	36 MESES	60 DÍAS	REQUIERE
149	51100160	19993	511.339.1313.00.01	ESCRITORIO MODULAR TIPO BALA DE 150CM SIN LATERAL DIMENSION	6	BINARIO	NO REQUIERE	NO REQUIERE	NO REQUIERE	FOLLETO Y/O MANUAL DE USUARIO	36 MESES	60 DÍAS	REQUIERE
150	51100170	19996	511.451.0281.00.01	GABINETE UNIVERSAL, DIMENSIONES GENERALES LARGO 90 CM, ANCH	15	BINARIO	NO REQUIERE	NO REQUIERE	NO REQUIERE	FOLLETO Y/O MANUAL DE USUARIO	36 MESES	60 DÍAS	REQUIERE
151	51100185	19999	511.619.1345.00.01	MESA DE APOYO PARA TELEFONO, DIMENSIONES GENERALES LARGO 4	15	BINARIO	NO REQUIERE	NO REQUIERE	NO REQUIERE	FOLLETO Y/O MANUAL DE USUARIO	36 MESES	60 DÍAS	REQUIERE
152	51100191	20001	511.619.1364.00.01	MESA ESQUINERA FABRICADA EN MDF, DIMENSIONES GENERALES LARG	13	BINARIO	NO REQUIERE	NO REQUIERE	NO REQUIERE	FOLLETO Y/O MANUAL DE USUARIO	36 MESES	60 DÍAS	REQUIERE
153	51100195	20002	511.619.1378.00.01	MESA RECTANGULAR DE JUNTAS PARA 10 PERSONAS DIMENSIONES REN	5	BINARIO	NO REQUIERE	NO REQUIERE	NO REQUIERE	FOLLETO Y/O MANUAL DE USUARIO	36 MESES	60 DÍAS	REQUIERE
154	51100196	20003	511.619.1381.00.01	MESA PARA SALA DE USOS MULTIPLES, DIMENSIONES GENERALES LAR	37	BINARIO	NO REQUIERE	NO REQUIERE	NO REQUIERE	FOLLETO Y/O MANUAL DE USUARIO	36 MESES	60 DÍAS	REQUIERE
155	51100220	20005	511.622.0226.00.01	MODULO ESCRITORIO AUTOSUSTENTABLE PARA DOS LUGARES, MOVIMIEN	1	BINARIO	NO REQUIERE	NO REQUIERE	NO REQUIERE	FOLLETO Y/O MANUAL DE USUARIO	36 MESES	60 DÍAS	REQUIERE
156	51100225	20006	511.790.0227.00.01	PORTAROTAFOLIO CON PIZARRON, DIMENSIONES GENERALES FRENTE 8	8	BINARIO	NO REQUIERE	NO REQUIERE	NO REQUIERE	FOLLETO Y/O MANUAL DE USUARIO	36 MESES	60 DÍAS	REQUIERE
157	51100232	20009	511.814.0364.00.01	SILLA GIRATORIA DE RESPALDO BAJO TAPIZADA EN POLIPIEL CON PI	91	BINARIO	NO REQUIERE	NO REQUIERE	NO REQUIERE	FOLLETO Y/O MANUAL DE USUARIO	36 MESES	60 DÍAS	REQUIERE
158	51100236	20010	511.816.0458.00.01	SILLON CONFORTABLE DE 1 LUGAR, TAPIZADO EN TELA, DIMENSIONES	61	BINARIO	NO REQUIERE	NO REQUIERE	NO REQUIERE	FOLLETO Y/O MANUAL DE USUARIO	36 MESES	60 DÍAS	REQUIERE
159	51100240	20011	511.816.0466.00.01	SILLON CONFORTABLE DE 3 LUGARES, TAPIZADO EN TELA, DIMENSIONE	17	BINARIO	NO REQUIERE	NO REQUIERE	NO REQUIERE	FOLLETO Y/O MANUAL DE USUARIO	36 MESES	60 DÍAS	REQUIERE
160	51100247	20012	511.816.0474.00.01	SILLON FIJO DE RESPALDO ALTO BASE DE TRINEO DIMENSIONES GEN	276	BINARIO	NO REQUIERE	NO REQUIERE	NO REQUIERE	FOLLETO Y/O MANUAL DE USUARIO	36 MESES	60 DÍAS	REQUIERE
161	51100249	20013	511.816.0484.00.01	SILLON FIJO DE RESPALDO BAJO BASE DE TRINEO TAPIZADO EN PIEL	403	BINARIO	NO REQUIERE	NO REQUIERE	NO REQUIERE	FOLLETO Y/O MANUAL DE USUARIO	36 MESES	60 DÍAS	REQUIERE
162	51100253	20014	511.816.0496.00.01	SILLON C/ RESPALDO DE RESPALDO ALTO TAP ZADA EN POLIPIEL CON P	14	BINARIO	NO REQUIERE	NO REQUIERE	NO REQUIERE	FOLLETO Y/O MANUAL DE USUARIO	36 MESES	60 DÍAS	REQUIERE
163	51100268	20015	511.816.0515.00.01	SILLON GIRATORIO DE RESPALDO BAJO CON MISTON NEUMATICO, DIME	146	BINARIO	NO REQUIERE	NO REQUIERE	NO REQUIERE	FOLLETO Y/O MANUAL DE USUARIO	36 MESES	60 DÍAS	REQUIERE
164	51200251	20017	511.851.0570.00.01	TARJETERO DOBLE PARA TARJETAS DE TRANSFERENCIA	3	BINARIO	NO REQUIERE	NO REQUIERE	NO REQUIERE	FOLLETO Y/O MANUAL DE USUARIO	36 MESES	60 DÍAS	REQUIERE

ANEXOS

Anexo No. 3.3 Requisitos para los bienes

Adquisición de Bienes para el Programa "Mobiliario Administrativo para Hospitales Prioritarios" (7 Obras)

No. de Requisición "DP-EA-MA-01-2024-7OBRAS"

Partida	CUCOP	PREI	SAI	DESCRIPCIÓN	CANTIDAD	CRITERIO DE EVALUACIÓN	HIDRO-SANITARIA	ELECTRICA	FIJACIÓN	CAPACITACIÓN	PERIODO DE GARANTÍA	TIEMPO DE ENTREGA	DEDUCTIVAS
165	51100359	20070	$19,883,058.00 01	TARJETERO SENCILLO PARA TARJETAS DE 7.62 X 12.70 CM (3 HILERA	15	BINARIO	NO REQUIERE	NO REQUIERE	NO REQUIERE	FOLLETO Y/O MANUAL DE USUARIO	36 MESES	60 DIAS	REQUIERE
166	51100358	20027	$19,883,058.00 01	TARJETERO TRIPLE DE 10 CAVIDAS PARA TARJETAS DE 7.62 X 12.70	5	BINARIO	NO REQUIERE	NO REQUIERE	NO REQUIERE	FOLLETO Y/O MANUAL DE USUARIO	36 MESES	60 DIAS	REQUIERE
167	51100359	20049	$19,884,058.00 01	BANCA EN RECAIDERA, DIMENSIONES GENERALES LARGO 45 CM, ANCHO	90	BINARIO	NO REQUIERE	NO REQUIERE	NO REQUIERE	FOLLETO Y/O MANUAL DE USUARIO	36 MESES	60 DIAS	REQUIERE
168	51100470	20048	$19,884,058.41 01	BANCA EN TANDEM PARA 3 USUARIOS, DIMENSIONES GENERALES FRENT	18	BINARIO	NO REQUIERE	NO REQUIERE	NO REQUIERE	FOLLETO Y/O MANUAL DE USUARIO	36 MESES	60 DIAS	REQUIERE
169	51100471	20050	$19,884,058.41 01	BANCA EN TANDEM PARA 4 USUARIOS, DIMENSIONES GENERALES FRENT	105	BINARIO	NO REQUIERE	NO REQUIERE	NO REQUIERE	FOLLETO Y/O MANUAL DE USUARIO	36 MESES	60 DIAS	REQUIERE
170	51200402	20051	$19,884,058.00 01	BANCA VESTIDOR PARA BANOS, DIMENSIONES GENERALES LARGO 12	66	BINARIO	NO REQUIERE	NO REQUIERE	NO REQUIERE	FOLLETO Y/O MANUAL DE USUARIO	36 MESES	60 DIAS	REQUIERE
171	51200403	20052	$19,884,058.74 01	BANCA VESTIDOR RUDA CONSULTORIO DIMENSIONES GENERALES LARG	26	BINARIO	NO REQUIERE	NO REQUIERE	NO REQUIERE	FOLLETO Y/O MANUAL DE USUARIO	36 MESES	60 DIAS	REQUIERE
172	51200420	20055	$19,160,058.37 01	CARRO DE ASEO EN FORMA DE TORRE, DIMENSIONES GENERALES LAR	37	BINARIO	NO REQUIERE	NO REQUIERE	NO REQUIERE	FOLLETO Y/O MANUAL DE USUARIO	36 MESES	60 DIAS	REQUIERE
173	51200421	20056	$19,160,058.56 01	CARRO TRANSPORTADOR DE BIBERONES, DIMENSIONES GENERALES LAR	3	BINARIO	NO REQUIERE	NO REQUIERE	NO REQUIERE	FOLLETO Y/O MANUAL DE USUARIO	36 MESES	60 DIAS	REQUIERE
174	51200422	20057	$19,160,058.76 01	CARRO TRANSPORTADOR DE ROPA HUMEDA, DIMENSIONES GENERALES L	3	BINARIO	NO REQUIERE	NO REQUIERE	NO REQUIERE	FOLLETO Y/O MANUAL DE USUARIO	36 MESES	60 DIAS	REQUIERE
175	51200430	20059	$19,209,058.72 01	DESPACHADOR DE MEDICAMENTOS DE ALTO CONSUMO	5	BINARIO	NO REQUIERE	NO REQUIERE	NO REQUIERE	FOLLETO Y/O MANUAL DE USUARIO	36 MESES	60 DIAS	REQUIERE
176	51200431	20060	$19,315,058.09 01	ESCALERA DE TIJERA 3 PELDANOS, DIMENSIONES GENERALES ALTO 6	36	BINARIO	NO REQUIERE	NO REQUIERE	NO REQUIERE	FOLLETO Y/O MANUAL DE USUARIO	36 MESES	60 DIAS	REQUIERE
177	51200437	20062	$19,630,549.10 01	MESA DE TRABAJO PARA TALLER, DIMENSIONES GENERALES LARGO 18	16	BINARIO	NO REQUIERE	NO REQUIERE	NO REQUIERE	FOLLETO Y/O MANUAL DE USUARIO	36 MESES	60 DIAS	REQUIERE
178	51200439	20064	$19,630,547.70 01	MESA INFANTIL PARA PREESCOLAR, DIMENSIONES GENERALES CUBIER	1	BINARIO	NO REQUIERE	NO REQUIERE	NO REQUIERE	FOLLETO Y/O MANUAL DE USUARIO	36 MESES	60 DIAS	REQUIERE
179	51100448	20065	$19,630,543.20 01	MESA LISA DE 180 CM PARA DOBLAR ROPA, DIMENSIONES GENERALES	1	BINARIO	NO REQUIERE	NO REQUIERE	NO REQUIERE	FOLLETO Y/O MANUAL DE USUARIO	36 MESES	60 DIAS	REQUIERE
180	51100502	20067	$19,630,545.00 01	MESA PARA COMPUTADORA CON ESTRUCTURA TUBULAR FRENTE 100 CM	4	BINARIO	NO REQUIERE	NO REQUIERE	NO REQUIERE	FOLLETO Y/O MANUAL DE USUARIO	36 MESES	60 DIAS	REQUIERE
181	51200442	20068	$19,630,544.20 01	MESA PARA DIBUJO PSICOTECNICO, DIMENSIONES GENERALES FRENTE	3	BINARIO	NO REQUIERE	NO REQUIERE	NO REQUIERE	FOLLETO Y/O MANUAL DE USUARIO	36 MESES	60 DIAS	REQUIERE
182	51100309	20069	$19,635,197.40 01	PIZARRON DE 120 CM X 90 CM CON TABLERO DE CORCHO DIMENSIONES GENERA	8	BINARIO	NO REQUIERE	NO REQUIERE	SI REQUIERE (FIJACION A MURO)	FOLLETO Y/O MANUAL DE USUARIO	36 MESES	60 DIAS	REQUIERE
183	51100308	20070	$19,606,198.00 01	PIZARRON DE 120 CM MAGNETICO DE PARED, DIMENSIONES GENERALES	27	BINARIO	NO REQUIERE	NO REQUIERE	SI REQUIERE (FIJACION A MURO)	FOLLETO Y/O MANUAL DE USUARIO	36 MESES	60 DIAS	REQUIERE
184	51100310	20072	$19,606,200.40 01	PIZARRON DE 150 CM MAGNETICO DE PARED, DIMENSIONES GENERALES	60	BINARIO	NO REQUIERE	NO REQUIERE	SI REQUIERE (FIJACION A MURO)	FOLLETO Y/O MANUAL DE USUARIO	36 MESES	60 DIAS	REQUIERE
185	51100311	20073	$19,606,201.60 01	PIZARRON DE 180 CM MAGNETICO DE PARED, DIMENSIONES GENERALES	5	BINARIO	NO REQUIERE	NO REQUIERE	SI REQUIERE (FIJACION A MURO)	FOLLETO Y/O MANUAL DE USUARIO	36 MESES	60 DIAS	REQUIERE
186	51200495	20076	$19,610,038.00 01	SILLA TIPO BOUNCER CON ESTRUCTURA DE TRINEO, MOVIMIENTOS (3	6	BINARIO	NO REQUIERE	NO REQUIERE	NO REQUIERE	FOLLETO Y/O MANUAL DE USUARIO	36 MESES	60 DIAS	REQUIERE
187	51200466	20077	$19,897,093.00 01	SILLA PARA AGUA, DIMENSIONES GENERALES FRENTE 60 CM, FONDO	40	BINARIO	NO REQUIERE	NO REQUIERE	NO REQUIERE	FOLLETO Y/O MANUAL DE USUARIO	36 MESES	60 DIAS	REQUIERE
188	51100335	20078	$19,824,050.40 01	SILLON ACOJINABLE RECLINABLE SISTEMA MECANICO DE PALANCAS DE	84	BINARIO	NO REQUIERE	NO REQUIERE	NO REQUIERE	FOLLETO Y/O MANUAL DE USUARIO	36 MESES	60 DIAS	REQUIERE
189	51100333	20079	$19,865,062.00 01	TABLERO DE CORCHO 120 CM, DIMENSIONES GENERALES FRENTE 120	105	BINARIO	NO REQUIERE	NO REQUIERE	SI REQUIERE (FIJACION A MURO)	FOLLETO Y/O MANUAL DE USUARIO	36 MESES	60 DIAS	REQUIERE
190	51100334	20080	$19,866,881.40 01	TABLERO DE CORCHO DE 150 CM, DIMENSIONES GENERALES FRENTE	1	BINARIO	NO REQUIERE	NO REQUIERE	SI REQUIERE (FIJACION A MURO)	FOLLETO Y/O MANUAL DE USUARIO	36 MESES	60 DIAS	REQUIERE
191	51200458	20081	$19,873,014.00 01	TARIMA PARA ESTIBAR MERCANCIAS, DIMENSIONES GENERALES FRENT	75	BINARIO	NO REQUIERE	NO REQUIERE	NO REQUIERE	FOLLETO Y/O MANUAL DE USUARIO	36 MESES	60 DIAS	REQUIERE
192	51200459	20082	$19,873,015.00 01	TARIMA PLASTICA PARA PATIN HIDRAULICO, DIMENSIONES GENERALE	2	BINARIO	NO REQUIERE	NO REQUIERE	NO REQUIERE	FOLLETO Y/O MANUAL DE USUARIO	36 MESES	60 DIAS	REQUIERE
193	51200277	20084	$17,013,009.20 01	ALACENA ALTA DE 90 CM, DIMENSIONES GENERALES FRENTE 90 CM	37	BINARIO	NO REQUIERE	NO REQUIERE	NO REQUIERE	FOLLETO Y/O MANUAL DE USUARIO	36 MESES	60 DIAS	REQUIERE
194	51200	20085	$17,063,038.00 01	ANAQUEL PARA OFICINA FRENTE 90 CM, FONDO 60 CM, ALTURA 180 CM	3	BINARIO	NO REQUIERE	NO REQUIERE	SI REQUIERE (FIJACION A MURO)	FOLLETO Y/O MANUAL DE USUARIO	36 MESES	60 DIAS	REQUIERE

Anexo No. 3.3 Requisitos para los bienes

Adquisición de Bienes para el Programa "Mobiliario Administrativo para Hospitales Prioritarios" (7 Obras)

No. de Requisición "OP-EA-MA-01-2024-7OBRAS"

Partida	CUCOP	PREI	SAI	DESCRIPCIÓN	CANTIDAD	CRITERIO DE EVALUCIÓN	HIDRO-SANITARIA	ELÉCTRICA	FIJACIÓN	CAPACITACIÓN	PERÍODO DE GARANTÍA	TIEMPO DE ENTREGA	DEDUCTIVAS
195	51200280	20087	517.256.0204.00.01	CARRO PARA CHAROLAS EN AUTOSERVICIO LARGO 80 CM, ANCHO 50 CM	2	BINARIO	NO REQUIERE	NO REQUIERE	NO REQUIERE	FOLLETO Y/O MANUAL DE USUARIO	36 MESES	60 DÍAS	REQUIERE
196	51200281	20088	517.256.0213.00.01	CARRO TRANSPORTADOR DE CHAROLAS PARA ALIMENTOS, DIMENSIONES	3	BINARIO	NO REQUIERE	NO REQUIERE	NO REQUIERE	FOLLETO Y/O MANUAL DE USUARIO	36 MESES	60 DÍAS	REQUIERE
197	51200282	20089	517.256.0226.00.01	CARRO TRANSPORTADOR DE OLLAS, DIMENSIONES GENERALES, LARGO	2	BINARIO	NO REQUIERE	NO REQUIERE	NO REQUIERE	FOLLETO Y/O MANUAL DE USUARIO	36 MESES	60 DÍAS	REQUIERE
198	51200284	20090	517.200.0125.00.01	COCINETA CON PARRILLA ELECTRICA DERECHA Y FREGADERO IZQUIERO	1	BINARIO	SI REQUIERE (ACCESORIOS E INSTALACIÓN)	NO REQUIERE	NO REQUIERE	FOLLETO Y/O MANUAL DE USUARIO	36 MESES	60 DÍAS	REQUIERE
199	51200289	20092	517.372.0022.00.01	COLGADOR PARA UTENSILIOS DE COCINA, DIMENSIONES GENERALES	1	BINARIO	NO REQUIERE	NO REQUIERE	SI REQUIERE (FIJACIÓN A MURO)	FOLLETO Y/O MANUAL DE USUARIO	36 MESES	60 DÍAS	REQUIERE
200	51200290	20093	517.301.0115.00.01	DEPOSITO DE PAN, DIMENSIONES GENERALES, FRENTE 70 CM, FONDO	1	BINARIO	NO REQUIERE	NO REQUIERE	NO REQUIERE	FOLLETO Y/O MANUAL DE USUARIO	36 MESES	60 DÍAS	REQUIERE
201	51200319	20096	517.609.5467.00.01	MESA DE 180 CM CON RESPALDO Y FREGADERO DERECHO, DIMENSIONES	1	BINARIO	SI REQUIERE (ACCESORIOS E INSTALACIÓN)	NO REQUIERE	NO REQUIERE	FOLLETO Y/O MANUAL DE USUARIO	36 MESES	60 DÍAS	REQUIERE
202	51200322	20099	517.609.5497.00.01	MESA CALIENTE DE 180 CM PARA VAPOR DE "4 CHAROLAS", DIMENSI	1	BINARIO	NO REQUIERE	NO REQUIERE	NO REQUIERE	FOLLETO Y/O MANUAL DE USUARIO	36 MESES	60 DÍAS	REQUIERE
203	51200323	20100	517.609.5506.00.01	MESA DE 300 CM CON DOBLE FREGADERO CENTRAL, DIMENSIONES GENE	1	BINARIO	SI REQUIERE (ACCESORIOS E INSTALACIÓN)	NO REQUIERE	NO REQUIERE	FOLLETO Y/O MANUAL DE USUARIO	36 MESES	60 DÍAS	REQUIERE
204	51200326	20103	517.609.5537.00.01	MESA DE 120 CM CON RESPALDO Y FREGADERO IZQUIERDO, DIMENSION	1	BINARIO	SI REQUIERE (ACCESORIOS E INSTALACIÓN)	NO REQUIERE	NO REQUIERE	FOLLETO Y/O MANUAL DE USUARIO	36 MESES	60 DÍAS	REQUIERE
205	51200327	20104	517.609.5549.00.01	MESA DE 180 CM CON RESPALDO Y DOBLE FREGADERO CENTRAL, DIMEN	2	BINARIO	SI REQUIERE (ACCESORIOS E INSTALACIÓN)	NO REQUIERE	NO REQUIERE	FOLLETO Y/O MANUAL DE USUARIO	36 MESES	60 DÍAS	REQUIERE
206	51200328	20105	517.609.5559.00.01	MESA ELECTRICA CALIENTE MOVIL (2 CHAROLAS), DIMENSIONES GE	3	BINARIO	NO REQUIERE	SI REQUIERE (BÁSICO)	NO REQUIERE	FOLLETO Y/O MANUAL DE USUARIO	36 MESES	60 DÍAS	REQUIERE
207	51200329	20106	517.609.5567.00.01	MESA ELECTRICA CALIENTE MOVIL (3 CHAROLAS), DIMENSIONES GE	1	BINARIO	NO REQUIERE	SI REQUIERE (BÁSICO)	NO REQUIERE	FOLLETO Y/O MANUAL DE USUARIO	36 MESES	60 DÍAS	REQUIERE
208	51200330	20107	517.609.5573.00.01	MESA FRIA A HIELO MOVIL (3 CHAROLAS), DIMENSIONES GENERALES	3	BINARIO	NO REQUIERE	NO REQUIERE	NO REQUIERE	FOLLETO Y/O MANUAL DE USUARIO	36 MESES	60 DÍAS	REQUIERE
209	51200332	20109	517.609.5597.00.01	MESA FRIA PARA BARRA DE AUTO SERVICIO (4 CHAROLAS), DIMENSIO	1	BINARIO	NO REQUIERE	NO REQUIERE	NO REQUIERE	FOLLETO Y/O MANUAL DE USUARIO	36 MESES	60 DÍAS	REQUIERE
210	51200334	20111	517.609.5613.00.01	MESA LISA DE 120 CM CON RESPALDO Y ENTREPAÑO, DIMENSIONES GE	16	BINARIO	NO REQUIERE	NO REQUIERE	NO REQUIERE	FOLLETO Y/O MANUAL DE USUARIO	36 MESES	60 DÍAS	REQUIERE
211	51200335	20112	517.609.5625.00.01	MESA LISA DE 150 CM CON RESPALDO Y ENTREPAÑO, DIMENSIONES GE	4	BINARIO	NO REQUIERE	NO REQUIERE	NO REQUIERE	FOLLETO Y/O MANUAL DE USUARIO	36 MESES	60 DÍAS	REQUIERE
212	51200337	20114	517.609.5647.00.01	MESA LISA PARA RECIBO DE LOZA CON ESCURRIDERO DERECHO FRENTE	2	BINARIO	SI REQUIERE (ACCESORIOS E INSTALACIÓN)	NO REQUIERE	NO REQUIERE	FOLLETO Y/O MANUAL DE USUARIO	36 MESES	60 DÍAS	REQUIERE
213	51200340	20117	517.609.5683.00.01	MESA PARA TAJO DE 150 CM, DIMENSIONES GENERALES: FRENTE 150	1	BINARIO	NO REQUIERE	NO REQUIERE	NO REQUIERE	FOLLETO Y/O MANUAL DE USUARIO	36 MESES	60 DÍAS	REQUIERE
214	51200341	20118	517.609.5695.00.01	MESA DE 250 CM PARA LAVADO DE BIBERONES CON TRIPLE FREGADERO	1	BINARIO	SI REQUIERE (ACCESORIOS E INSTALACIÓN)	NO REQUIERE	NO REQUIERE	FOLLETO Y/O MANUAL DE USUARIO	36 MESES	60 DÍAS	REQUIERE
215	51100319	20387	511.026.0532.00.01	ANAQUEL DOBLE PARA LIBROS Y REVISTAS, DIMENSIONES GENERALES:	13	BINARIO	NO REQUIERE	NO REQUIERE	NO REQUIERE	FOLLETO Y/O MANUAL DE USUARIO	36 MESES	60 DÍAS	REQUIERE
216	51100328	20388	511.026.0533.00.01	ARCHIVERO 4 GAVETAS CON FRENTES EN MDP, DIMENSIONES GENERALE	12	BINARIO	NO REQUIERE	NO REQUIERE	NO REQUIERE	FOLLETO Y/O MANUAL DE USUARIO	36 MESES	60 DÍAS	REQUIERE
217	51100329	20410	511.263.0353.00.01	ESCRITORIO AUTO SUSTENTABLE PARA LUGAR, CORREDERAS	11	BINARIO	NO REQUIERE	NO REQUIERE	NO REQUIERE	FOLLETO Y/O MANUAL DE USUARIO	36 MESES	60 DÍAS	REQUIERE
218	51100227	20412	511.874.0379.00.01	SILLA APILABLE CON TAPIZ DE TELA Y ESTRUCTURA DE TRINEO CON	53	BINARIO	NO REQUIERE	NO REQUIERE	NO REQUIERE	FOLLETO Y/O MANUAL DE USUARIO	36 MESES	60 DÍAS	REQUIERE
219	51100238	20413	511.893.0514.00.01	SILLON CONFORTABLE DE 2 LUGARES TAPIZADO EN TELA, DIMENSION	14	BINARIO	NO REQUIERE	NO REQUIERE	NO REQUIERE	FOLLETO Y/O MANUAL DE USUARIO	36 MESES	60 DÍAS	REQUIERE
220	51100247	20417	511.836.0558.00.01	SILLON GIRATORIO DE RESPALDO ALTO TAPIZADO EN TELA, CON PIST	6	BINARIO	NO REQUIERE	NO REQUIERE	NO REQUIERE	FOLLETO Y/O MANUAL DE USUARIO	36 MESES	60 DÍAS	REQUIERE
221	51200393	20493	517.825.0323.00.01	SILLA PARA COMEDOR FABRICADA EN ALUMINIO, DIMENSIONES GENERA	160	BINARIO	NO REQUIERE	NO REQUIERE	NO REQUIERE	FOLLETO Y/O MANUAL DE USUARIO	36 MESES	60 DÍAS	REQUIERE
222	51100158	20543	511.339.0406.00.01	ESCRITORIO MODULAR EN C, DIMENSIONES GENERALES: LARGO 180CM	1	BINARIO	NO REQUIERE	NO REQUIERE	NO REQUIERE	FOLLETO Y/O MANUAL DE USUARIO	36 MESES	60 DÍAS	REQUIERE
223	51100184	20965	511.693.0457.00.01	MESA DE APOYO LATERAL EN MDP, DIMENSIONES GENERALES: FRENTE	13	BINARIO	NO REQUIERE	NO REQUIERE	NO REQUIERE	FOLLETO Y/O MANUAL DE USUARIO	36 MESES	60 DÍAS	REQUIERE
224	51100189	20546	511.693.0465.00.01	MESA DE USOS MULTIPLES EN MDP, DIMENSIONES GENERALES: FRENTE	47	BINARIO	NO REQUIERE	NO REQUIERE	NO REQUIERE	FOLLETO Y/O MANUAL DE USUARIO	36 MESES	60 DÍAS	REQUIERE
225	51100233	20554	511.874.0381.00.01	SILLA GIRATORIA DE RESPALDO BAJO PARA SERVICIO EN TELA, CON PISTON	276	BINARIO	NO REQUIERE	NO REQUIERE	NO REQUIERE	FOLLETO Y/O MANUAL DE USUARIO	36 MESES	60 DÍAS	REQUIERE
226	51100230	20555	511.894.0394.00.01	SILLA FIJA DE RESPALDO BAJO PARA SERVICIO TAPIZADA EN TELA	292	BINARIO	NO REQUIERE	NO REQUIERE	NO REQUIERE	FOLLETO Y/O MANUAL DE USUARIO	36 MESES	60 DÍAS	REQUIERE
227	51100276	20556	511.894.0405.00.01	SILLA PATA CRIADORA CON BRAZOS DE CONTACTO PERMANENTE	44	BINARIO	NO REQUIERE	NO REQUIERE	NO REQUIERE	FOLLETO Y/O MANUAL DE USUARIO	36 MESES	60 DÍAS	REQUIERE

ANEXOS
EMISIÓN DE CONTRATOS

Anexo No. 3.3 Requisitos para los bienes

Adquisición de Bienes para el Programa "Mobiliario Administrativo para Hospitales Prioritarios" (7 Obras)

No. de Requisición "OP-EA-MA-01-2024-7OBRAS"

Partida	CUCOP	PREI	SAI	DESCRIPCIÓN	CANTIDAD	CRITERIO DE EVALUCIÓN	HIDRO-SANITARIA	ELÉCTRICA	FIJACIÓN	CAPACITACIÓN	PERÍODO DE GARANTÍA	TIEMPO DE ENTREGA	DEDUCTIVAS
228	51900186	20559	$11,618,478.00 (0)	MESA CIRCULAR PARA JUNTAS DE 4 LUGARES DE CRISTAL DIMENSION	28	BINARIO	NO REQUIERE	NO REQUIERE	NO REQUIERE	FOLLETO Y/O MANUAL DE USUARIO	36 MESES	60 DIAS	REQUIERE
229	51900185	20560	$17,670,149.00 (0)	MESA DE CENTRO EN MDP, DIMENSIONES GENERALES: ANCHO	16	BINARIO	NO REQUIERE	NO REQUIERE	NO REQUIERE	FOLLETO Y/O MANUAL DE USUARIOS	36 MESES	60 DIAS	REQUIERE
230	51900526	20567	$19,874,093.00 (0)	SILLON RECLINABLE CONFORTABLE Y TAPIZADO EN TELA MOVIMIENTOS	70	BINARIO	NO REQUIERE	NO REQUIERE	NO REQUIERE	FOLLETO Y/O MANUAL DE USUARIO	36 MESES	60 DIAS	REQUIERE
231	51900527	20568	$19,824,082.00 (0)	SILLON FIJO CONFORTABLE DE TUCAN TAPIZADO EN TELA DIMENSIONES	99	BINARIO	NO REQUIERE	NO REQUIERE	NO REQUIERE	FOLLETO Y/O MANUAL DE USUARIO	36 MESES	60 DIAS	REQUIERE
232	51900859	20569	$10,053,209.00 (0)	SOFAS ACOJINADOS DE INCLINACIÓN ENTRE AL DIMENSIONES GENERALES	5	BINARIO	NO REQUIERE	NO REQUIERE	SI REQUIERE (FIJACIÓN A MURO)	FOLLETO Y/O MANUAL DE USUARIO	36 MESES	60 DIAS	REQUIERE
233	51900358	20570	$16,196,079.00 (0)	CASILLERO MOBIL EN PLASTICO DE ALTA RESISTENCIA DIMENSIONES	576	BINARIO	NO REQUIERE	NO REQUIERE	NO REQUIERE	FOLLETO Y/O MANUAL DE USUARIO	36 MESES	60 DIAS	REQUIERE
234	51900395	20626	$19,870,359.00 (0)	MESA RECTANGULAR PARA COMPUTADORA DIMENSIONES GENERALES (C)	1	BINARIO	NO REQUIERE	NO REQUIERE	NO REQUIERE	FOLLETO Y/O MANUAL DE USUARIO	36 MESES	60 DIAS	REQUIERE
235	51900371	20587	$11,465,607.40 (0)	CUADRA INFERIOR DE 120 CM. DIMENSIONES GENERALES LARGO 120	3	BINARIO	NO REQUIERE	NO REQUIERE	NO REQUIERE	FOLLETO Y/O MANUAL DE USUARIO	36 MESES	60 DIAS	REQUIERE
236	51900372	20588	$ 3,445,059.60 (0)	CUADRA INFERIOR DE 180 CM. DIMENSIONES GENERALES LARGO 180	43	BINARIO	NO REQUIERE	NO REQUIERE	NO REQUIERE	FOLLETO Y/O MANUAL DE USUARIO	36 MESES	60 DIAS	REQUIERE
237	51900165	20590	$20,359,142.00 (0)	ESCRITORIO RECTANGULAR DE 160CM. DIMENSIONES GENERALES LARGO	87	BINARIO	NO REQUIERE	NO REQUIERE	NO REQUIERE	FOLLETO Y/O MANUAL DE USUARIO	36 MESES	60 DIAS	REQUIERE
238	51900164	20591	$11,359,142.00 (0)	ESCRITORIO RECTANGULAR DE 180 CM. DIMENSIONES GENERALES LAR	9	BINARIO	NO REQUIERE	NO REQUIERE	NO REQUIERE	FOLLETO Y/O MANUAL DE USUARIO	36 MESES	60 DIAS	REQUIERE
239	51900457	20633	$19,810,043.00 (0)	SILLA A LA INFANTIL DE POLIPROPILENO DIMENSIONES GENERALES	6	BINARIO	NO REQUIERE	NO REQUIERE	NO REQUIERE	FOLLETO Y/O MANUAL DE USUARIO	36 MESES	60 DIAS	REQUIERE
240	51900229	20673	$11,814,042.00 (0)	SILLA FIJA DE POLIPROPILENO, DIMENSIONES GENERALES ALTURA C	2	BINARIO	NO REQUIERE	NO REQUIERE	NO REQUIERE	FOLLETO Y/O MANUAL DE USUARIO	36 MESES	60 DIAS	REQUIERE
241	51900314	20811	$11,814,043.00 (0)	SILLA SECRETARIAL CARACTERISTICAS GENERALES CUENTOS CON PARA	2	BINARIO	NO REQUIERE	NO REQUIERE	NO REQUIERE	FOLLETO Y/O MANUAL DE USUARIO	36 MESES	60 DIAS	REQUIERE
242	51900920	20310	$11,026,005.40 (0)	PANAQUEL ESQUELETO DE ENTREPAÑOS DE MADERA INDUSTRIALES AREAS	116	BINARIO	NO REQUIERE	NO REQUIERE	NO REQUIERE	FOLLETO Y/O MANUAL DE USUARIO	36 MESES	60 DIAS	REQUIERE
243	51900892	16607	$11,618,187.00 (0)	MESA OVAL PARA JUNTAS 10 LUGARES CON BASES METALICAS FABRIC A	3	BINARIO	NO REQUIERE	NO REQUIERE	NO REQUIERE	FOLLETO Y/O MANUAL DE USUARIO	36 MESES	60 DIAS	REQUIERE
244	51900193	16608	$11,619,317.00 (0)	MESA OVAL PARA JUNTAS OCHO LUGARES CON BASES METALICAS FABRI [redacted]	1	BINARIO	NO REQUIERE	NO REQUIERE	NO REQUIERE	FOLLETO Y/O MANUAL DE USUARIO	36 MESES	60 DIAS	REQUIERE
245	51900305	16657	$19,609,078.00 (0)	MESA PARA COMEDOR 4 LUGARES FABRICADA A BASE DE 1 CUBIERT	43	BINARIO	NO REQUIERE	NO REQUIERE	NO REQUIERE	FOLLETO Y/O MANUAL DE USUARIO	36 MESES	60 DIAS	REQUIERE
246	51900301	16672	$17,609,049.00 (0)	MESA DE 210 C.M. CON RESPALDO, ESCRITORIO Y MOBLE FREGADERO	4	BINARIO	SI REQUIERE (ACCESORIOS E INSTALACION)	NO REQUIERE	NO REQUIERE	FOLLETO Y/O MANUAL DE USUARIO	36 MESES	60 DIAS	REQUIERE
247	51900209	19698	$11,622,039.00 (0)	MODULO DE ATENCION Y ORIENTACION AL DERECHOHABIENTE TIPO A	5	BINARIO	NO REQUIERE	SI REQUIERE (BASICO)	NO REQUIERE	FOLLETO Y/O MANUAL DE USUARIO	36 MESES	60 DIAS	REQUIERE
248	51900209	19699	$11,622,039.00 (0)	MODULO DE ATENCION Y ORIENTACION AL DERECHOHABIENTE TIPO B	1	BINARIO	NO REQUIERE	SI REQUIERE (BASICO)	NO REQUIERE	FOLLETO Y/O MANUAL DE USUARIO	36 MESES	60 DIAS	REQUIERE
249	51900295	19734	$17,609,028.00 (0)	MESA DE 180 C.M. CON RESPALDO Y PREFADERO DERECHO CON PREFADAL	1	BINARIO	SI REQUIERE (ACCESORIOS E INSTALACIÓN)	NO REQUIERE	NO REQUIERE	FOLLETO Y/O MANUAL DE USUARIO	36 MESES	60 DIAS	REQUIERE
250	51900295	19744	$17,609,028.00 (0)	MESA DE 250 C.M. CON RESPALDO Y DOBLE PREGADERO CENTRAL PARA O	1	BINARIO	SI REQUIERE (ACCESORIOS E INSTALACIÓN)	NO REQUIERE	NO REQUIERE	FOLLETO Y/O MANUAL DE USUARIO	36 MESES	60 DIAS	REQUIERE
251	51900304	19768	$17,609,027.00 (0)	MESA DE 210 CM CON RESPALDO Y DOBLE PREGADERO IZQUIERDO, DIM	1	BINARIO	SI REQUIERE (ACCESORIOS E INSTALACIÓN)	NO REQUIERE	NO REQUIERE	FOLLETO Y/O MANUAL DE USUARIO	36 MESES	60 DIAS	REQUIERE
252	51900133	19908	$11,076,096.00 (0)	ARCHIVERO GUARDA VISIBLE SENCILLO, DIMENSIONES GENERALES LA	22	BINARIO	NO REQUIERE	NO REQUIERE	NO REQUIERE	FOLLETO Y/O MANUAL DE USUARIO	36 MESES	60 DIAS	REQUIERE
253	51900133	19969	$11,076,096.00 (0)	ARCHIVERO DE 2 GAVETAS CON PAJA FUERTE, DIMENSIONES GENERALE	1	BINARIO	NO REQUIERE	NO REQUIERE	NO REQUIERE	FOLLETO Y/O MANUAL DE USUARIO	36 MESES	60 DIAS	REQUIERE
254	51900133	19973	$11,076,109.00 (0)	ARCHIVERO GUARDA VISIBLE FIJO, DIMENSIONES GENERALES LARGO	10	BINARIO	NO REQUIERE	NO REQUIERE	NO REQUIERE	FOLLETO Y/O MANUAL DE USUARIO	36 MESES	60 DIAS	REQUIERE
255	51900127	19974	$11,076,109.00 (0)	ARCHIVERO DE 2 GAVETAS CON PLENTA ABATIBLES Y DESLIZABLES	1	BINARIO	NO REQUIERE	NO REQUIERE	NO REQUIERE	FOLLETO Y/O MANUAL DE USUARIO	36 MESES	60 DIAS	REQUIERE
256	51900115	19976	$11,026,049.00 (0)	PANAQUEL ESQUELETO ENTREPAÑOS CAPACIDAD DE CARGA 100 KG	116	BINARIO	NO REQUIERE	NO REQUIERE	NO REQUIERE	FOLLETO Y/O MANUAL DE USUARIO	36 MESES	60 DIAS	REQUIERE
257	51900116	19977	$11,026,050.00 (0)	PANAQUEL FIJO DE 45 CM DE VISTA DIMENSIONES GENERALES FREN	212	BINARIO	NO REQUIERE	NO REQUIERE	NO REQUIERE	FOLLETO Y/O MANUAL DE USUARIO	36 MESES	60 DIAS	REQUIERE
258	51900117	19978	$11,026,051.00 (0)	PANAQUEL FIJO DOS VISTAS DIMENSIONES GENERALES FRENTE 90 CM	13	BINARIO	NO REQUIERE	NO REQUIERE	NO REQUIERE	FOLLETO Y/O MANUAL DE USUARIO	36 MESES	60 DIAS	REQUIERE
259	51900118	19979	$11,076,052.00 (0)	PANAQUEL PARA LIBROS Y REVISTAS DIMENSIONES GENERALES LARGO	4	BINARIO	NO REQUIERE	NO REQUIERE	NO REQUIERE	FOLLETO Y/O MANUAL DE USUARIO	36 MESES	60 DIAS	REQUIERE
260	51900136	19980	$11,109,045.00 (0)	BANCO ALTO DIMENSIONES GENERALES DIAMETRO DE ASIENTO 35CM	18	BINARIO	NO REQUIERE	NO REQUIERE	NO REQUIERE	FOLLETO Y/O MANUAL DE USUARIO	36 MESES	60 DIAS	REQUIERE

GOBIERNO DE MÉXICO

IMSS

Anexo No. 3.3 Requisitos para los bienes

Adquisición de Bienes para el Programa "Mobiliario Administrativo para Hospitales Prioritarios" (7 Obras)

No. de Requisición "OP-EA-MA-01-2024-7OBRAS"

Partida	CUCOP	PREI	SAI	DESCRIPCIÓN	CANTIDAD	CRITERIO DE EVALUCIÓN	HIDRO SANITARIA	ELÉCTRICA	FIJACIÓN	CAPACITACIÓN	PERÍODO DE GARANTÍA	TIEMPO DE ENTREGA	DEDUCTIVAS
261	51200035	19981	511.178.013.00.01	CARRETILLA PORTA BULTOS. DIMENSIONES GENERALES: ANCHO ASCM.	6	BINARIO	NO REQUIERE	NO REQUIERE	NO REQUIERE	FOLLETO Y/O MANUAL DE USUARIO	36 MESES	60 DÍAS	REQUIERE
262	51100143	19984	511.269.0282.00.01	CREDENZA DE 150CM CON BASES METÁLICAS. DIMENSIONES GENERALES	28	BINARIO	NO REQUIERE	NO REQUIERE	NO REQUIERE	FOLLETO Y/O MANUAL DE USUARIO	36 MESES	60 DÍAS	REQUIERE
263	51100149	19989	511.339.1275.00.01	ESCRITORIO MODULAR DE 150CM CON LATERAL DERECHO. DIMENSIONES	38	BINARIO	NO REQUIERE	NO REQUIERE	NO REQUIERE	FOLLETO Y/O MANUAL DE USUARIO	36 MESES	60 DÍAS	REQUIERE
264	51100150	19990	511.339.1288.00.01	ESCRITORIO MODULAR DE 150CM CON LATERAL IZQUIERDO. DIMENSION	54	BINARIO	NO REQUIERE	NO REQUIERE	NO REQUIERE	FOLLETO Y/O MANUAL DE USUARIO	36 MESES	60 DÍAS	REQUIERE
265	51100151	19991	511.339.1293.00.01	ESCRITORIO MODULAR DE 180CM CON LATERAL DERECHO. DIMENSIONES	1	BINARIO	NO REQUIERE	NO REQUIERE	NO REQUIERE	FOLLETO Y/O MANUAL DE USUARIO	36 MESES	60 DÍAS	REQUIERE
266	51100152	19992	511.339.1304.00.01	ESCRITORIO MODULAR TIPO SALA DE 120CM SIN LATERAL. DIMENSION	27	BINARIO	NO REQUIERE	NO REQUIERE	NO REQUIERE	FOLLETO Y/O MANUAL DE USUARIO	36 MESES	60 DÍAS	REQUIERE
267	51100160	19993	511.339.1313.00.01	ESCRITORIO MODULAR TIPO BARA DE 150CM SIN LATERAL. DIMENSION	17	BINARIO	NO REQUIERE	NO REQUIERE	NO REQUIERE	FOLLETO Y/O MANUAL DE USUARIO	36 MESES	60 DÍAS	REQUIERE
268	51100170	19996	511.451.0281.00.01	GABINETE UNIVERSAL. DIMENSIONES GENERALES: LARGO 90 CM, ANCH	18	BINARIO	NO REQUIERE	NO REQUIERE	NO REQUIERE	FOLLETO Y/O MANUAL DE USUARIO	36 MESES	60 DÍAS	REQUIERE
269	51100183	19998	511.619.1333.00.01	MESA CIRCULAR PARA JUNTAS DE 8 LUGARES. DIMENSIONES GENERALE	1	BINARIO	NO REQUIERE	NO REQUIERE	NO REQUIERE	FOLLETO Y/O MANUAL DE USUARIO	36 MESES	60 DÍAS	REQUIERE
270	51100185	19999	511.619.1345.00.01	MESA DE APOYO PARA TELEFONOS. DIMENSIONES GENERALES: LARGO 4	15	BINARIO	NO REQUIERE	NO REQUIERE	NO REQUIERE	FOLLETO Y/O MANUAL DE USUARIO	36 MESES	60 DÍAS	REQUIERE
271	51100191	20001	511.619.1363.00.01	MESA ESQUINERA FABRICADA EN MDF. DIMENSIONES GENERALES: LARG	11	BINARIO	NO REQUIERE	NO REQUIERE	NO REQUIERE	FOLLETO Y/O MANUAL DE USUARIO	36 MESES	60 DÍAS	REQUIERE
272	51100195	20002	511.619.1378.00.01	MESA RECTANGULAR DE JUNTAS PARA 10 PERSONAS. DIMENSIONES GEN	2	BINARIO	NO REQUIERE	NO REQUIERE	NO REQUIERE	FOLLETO Y/O MANUAL DE USUARIO	36 MESES	60 DÍAS	REQUIERE
273	51100196	20003	511.619.1381.00.01	MESA PARA SALA DE USOS MULTIPLES. DIMENSIONES GENERALES: LAR	197	BINARIO	NO REQUIERE	NO REQUIERE	NO REQUIERE	FOLLETO Y/O MANUAL DE USUARIO	36 MESES	60 DÍAS	REQUIERE
274	51101220	20005	511.622.0226.00.01	MODULO ESCRITORIO AUTOSUSTENTABLE PARA DOS LUGARES. MOVIMIEN	1	BINARIO	NO REQUIERE	NO REQUIERE	NO REQUIERE	FOLLETO Y/O MANUAL DE USUARIO	36 MESES	60 DÍAS	REQUIERE
275	51100225	20006	511.790.0227.00.01	PORTAROTAFOLIO CON PIZARRON. DIMENSIONES GENERALES: FRENTE B	10	BINARIO	NO REQUIERE	NO REQUIERE	NO REQUIERE	FOLLETO Y/O MANUAL DE USUARIO	36 MESES	60 DÍAS	REQUIERE
276	51100236	20010	511.836.0458.00.01	SILLON CONFORTABLE DE 1 LUGAR, TAPIZADO EN TELA. DIMENSIONES	54	BINARIO	NO REQUIERE	NO REQUIERE	NO REQUIERE	FOLLETO Y/O MANUAL DE USUARIO	36 MESES	60 DÍAS	REQUIERE
277	51100240	20011	511.836.0466.00.01	SILLON CONFORTABLE DE 3 LUGARES, TAPIZADO EN TELA. DIMENSIONE	73	BINARIO	NO REQUIERE	NO REQUIERE	NO REQUIERE	FOLLETO Y/O MANUAL DE USUARIO	36 MESES	60 DÍAS	REQUIERE
278	51100242	20012	511.836.0477.00.01	SILLON FIJO DE RESPALDO ALTO BASE DE TRINEO. DIMENSIONES GEN	203	BINARIO	NO REQUIERE	NO REQUIERE	NO REQUIERE	FOLLETO Y/O MANUAL DE USUARIO	36 MESES	60 DÍAS	REQUIERE
279	51100243	20013	511.836.0484.00.01	SILLON FIJO DE RESPALDO BAJO BASE DE TRINEO TAPIZADO EN PIEL	29	BINARIO	NO REQUIERE	NO REQUIERE	NO REQUIERE	FOLLETO Y/O MANUAL DE USUARIO	36 MESES	60 DÍAS	REQUIERE
280	51100238	20014	511.836.0496.00.01	SILLON GIRATORIO DE RESPALDO ALTO TAPIZADA EN POLIPIEL CON P	9	BINARIO	NO REQUIERE	NO REQUIERE	NO REQUIERE	FOLLETO Y/O MANUAL DE USUARIO	36 MESES	60 DÍAS	REQUIERE
281	51100248	20015	511.836.0505.00.01	SILLON GIRATORIO DE RESPALDO BAJO CON PISTON NEUMATICO. DIME	278	BINARIO	NO REQUIERE	NO REQUIERE	NO REQUIERE	FOLLETO Y/O MANUAL DE USUARIO	36 MESES	60 DÍAS	REQUIERE
282	51105252	20017	511.883.0529.00.01	TARJETERO DOBLE PARA TARJETAS DE 7.62 X 12.70 CM (3 PULGADAS	2	BINARIO	NO REQUIERE	NO REQUIERE	NO REQUIERE	FOLLETO Y/O MANUAL DE USUARIO	36 MESES	60 DÍAS	REQUIERE
283	51100233	20018	511.883.0534.00.01	TARJETERO DOBLE PARA TARJETAS DE 12.70 X 20.3 CM (5 PULGADAS	1	BINARIO	NO REQUIERE	NO REQUIERE	NO REQUIERE	FOLLETO Y/O MANUAL DE USUARIO	36 MESES	60 DÍAS	REQUIERE
284	51100255	20020	511.883.0556.00.01	TARJETERO SENCILLO PARA TARJETAS DE 7.62 X 12.70 CM (3 PULGA	6	BINARIO	NO REQUIERE	NO REQUIERE	NO REQUIERE	FOLLETO Y/O MANUAL DE USUARIO	36 MESES	60 DÍAS	REQUIERE
285	51100256	20022	511.883.0579.00.01	TARJETERO TRIPLE DE 10 GAVETAS PARA TARJETAS DE 7.62 X 12.70	2	BINARIO	NO REQUIERE	NO REQUIERE	NO REQUIERE	FOLLETO Y/O MANUAL DE USUARIO	36 MESES	60 DÍAS	REQUIERE
286	51200399	20046	519.104.0539.00.01	BANCA EN REGADERA. DIMENSIONES GENERALES: LARGO 45 CM, ANCHO	20	BINARIO	NO REQUIERE	NO REQUIERE	NO REQUIERE	FOLLETO Y/O MANUAL DE USUARIO	36 MESES	60 DÍAS	REQUIERE
287	51200400	20049	519.104.0541.00.01	BANCA EN TANDEM PARA 3 LUGARES. DIMENSIONES GENERALES: FRENT	181	BINARIO	NO REQUIERE	NO REQUIERE	NO REQUIERE	FOLLETO Y/O MANUAL DE USUARIO	36 MESES	60 DÍAS	REQUIERE
288	51200401	20050	519.104.0551.00.01	BANCA EN TANDEM PARA 4 LUGARES. DIMENSIONES GENERALES: FRENT	100	BINARIO	NO REQUIERE	NO REQUIERE	NO REQUIERE	FOLLETO Y/O MANUAL DE USUARIO	36 MESES	60 DÍAS	REQUIERE
289	51200402	20051	519.104.0569.00.01	BANCA VESTIDOR PARA BAÑOS. DIMENSIONES GENERALES: LARGO 120	69	BINARIO	NO REQUIERE	NO REQUIERE	NO REQUIERE	FOLLETO Y/O MANUAL DE USUARIO	36 MESES	60 DÍAS	REQUIERE
290	51200403	20052	519.104.0574.00.01	BANCA VESTIDOR PARA CONSULTORIO. DIMENSIONES GENERALES: LARG	53	BINARIO	NO REQUIERE	NO REQUIERE	NO REQUIERE	FOLLETO Y/O MANUAL DE USUARIO	36 MESES	60 DÍAS	REQUIERE
291	51100264	20054	511.790.0332.00.01	CARRO DE ASEO EN FORMA DE TOLVA. DIMENSIONES GENERALES: LARG	43	BINARIO	NO REQUIERE	NO REQUIERE	NO REQUIERE	FOLLETO Y/O MANUAL DE USUARIO	36 MESES	60 DÍAS	REQUIERE
292	51100261	20055	511.790.0355.00.01	CARRO TRANSPORTADOR DE RECEPTORES. DIMENSIONES GENERALES: LAR	3	BINARIO	NO REQUIERE	NO REQUIERE	NO REQUIERE	FOLLETO Y/O MANUAL DE USUARIO	36 MESES	60 DÍAS	REQUIERE
293	51100262	20056	511.790.0376.00.01	CARRO TRANSPORTADOR DE ROPA HUMEDA. DIMENSIONES GENERALES:	3	BINARIO	NO REQUIERE	NO REQUIERE	NO REQUIERE	FOLLETO Y/O MANUAL DE USUARIO	36 MESES	60 DÍAS	REQUIERE
294	51100263	20057	511.790.0384.00.01	DISPENSADOR DE MEDICAMENTOS DE ALTO CONSUMO. DIMENSIONES GEN	4	BINARIO	NO REQUIERE	NO REQUIERE	NO REQUIERE	FOLLETO Y/O MANUAL DE USUARIO	36 MESES	60 DÍAS	REQUIERE

ANEXOS

DIVISION DE CONTRATOS

Anexo No. 3.3 Requisitos para los bienes

Adquisición de Bienes para el Programa "Mobiliario Administrativo para Hospitales Prioritarios" (7 Obras)

No. de Requisición "OP-EA_MA-01-2024-7OBRAS"

Partida	CUCOP	PREI	SAI	DESCRIPCIÓN	CANTIDAD	CRITERIO DE EVALUACIÓN	HIDRO-SANITARIA	ELECTRICA	FIJACIÓN	CAPACITACIÓN	PERIODO DE GARANTÍA	TIEMPO DE ENTREGA	DEDUCTIVAS
295	51200431	20080	5191316 0594 0000	ESCALERA DE TIJERA 5 PELDAÑOS DIMENSIONES GENERALES: ALTO 6	37	BINARIO	NO REQUIERE	NO REQUIERE	NO REQUIERE	FOLLETO Y/O MANUAL DE USUARIO	36 MESES	60 DIAS	REQUIERE
296	51200467	20080	5191316 0594 0000	MESA DE TRABAJO PARA TALLER DIMENSIONES GENERALES: LARGO 1.8	10	BINARIO	NO REQUIERE	NO REQUIERE	NO REQUIERE	FOLLETO Y/O MANUAL DE USUARIO	36 MESES	60 DIAS	REQUIERE
297	51200498	20081	5191316 0594 0000	MESA INFANTIL MATERNAL DIMENSIONES GENERALES: ANCHO 70 CM	1	BINARIO	NO REQUIERE	NO REQUIERE	NO REQUIERE	FOLLETO Y/O MANUAL DE USUARIO	36 MESES	60 DIAS	REQUIERE
298	51200499	20082	5191316 0594 0000	MESA INFANTIL PARA PREESCOLAR 70 MTS DIMENSIONES GENERALES CUBIER	1	BINARIO	NO REQUIERE	NO REQUIERE	NO REQUIERE	FOLLETO Y/O MANUAL DE USUARIO	36 MESES	60 DIAS	REQUIERE
299	51200501	20083	5191316 0594 0000	MESA PARA TERAPIA OCUPACIONAL DIMENSIONES GENERALES	1	BINARIO	NO REQUIERE	NO REQUIERE	NO REQUIERE	FOLLETO Y/O MANUAL DE USUARIO	36 MESES	60 DIAS	REQUIERE
300	51200502	20084	5191316 0594 0000	MESA PARA COMPUTADORA CON ESTRUCTURA TUBULAR FRENTE 80 CM	1	BINARIO	NO REQUIERE	NO REQUIERE	NO REQUIERE	FOLLETO Y/O MANUAL DE USUARIO	36 MESES	60 DIAS	REQUIERE
301	51200504	20085	5191316 0594 0000	MESA PARA DIBUJO (RESTIRADOR) DIMENSIONES GENERALES: FRENTE	1	BINARIO	NO REQUIERE	NO REQUIERE	NO REQUIERE	FOLLETO Y/O MANUAL DE USUARIO	36 MESES	60 DIAS	REQUIERE
302	51200507	20086	5191316 0594 0000	PIZARRON DE 120 CM CON TABLERO DE CORCHO DIMENSIONES GENERA	1	BINARIO	NO REQUIERE	NO REQUIERE	NO REQUIERE	FOLLETO Y/O MANUAL DE USUARIO	36 MESES	60 DIAS	REQUIERE
303	51200508	20070	5191316 0594 0000	PIZARRON DE 120 CM MAGNETICO DE PARED DIMENSIONES GENERALES	36	BINARIO	NO REQUIERE	NO REQUIERE	SI REQUIERE (FIJACION A MURO)	FOLLETO Y/O MANUAL DE USUARIO	36 MESES	60 DIAS	REQUIERE
304	51200510	20071	5191316 0594 0000	PIZARRON DE 150 CM MAGNETICO DE PARED DIMENSIONES GENERALES	16	BINARIO	NO REQUIERE	NO REQUIERE	SI REQUIERE (FIJACION A MURO)	FOLLETO Y/O MANUAL DE USUARIO	36 MESES	60 DIAS	REQUIERE
305	51200511	20072	5191316 0594 0000	PIZARRON DE 180 CM MAGNETICO DE PARED DIMENSIONES GENERALES	1	BINARIO	NO REQUIERE	NO REQUIERE	SI REQUIERE (FIJACION A MURO)	FOLLETO Y/O MANUAL DE USUARIO	36 MESES	60 DIAS	REQUIERE
306	51200453	20076	5191316 0594 0000	SILLA INFANTIL PRE ESCOLAR DIMENSIONES GENERALES: FRENTE 42	6	BINARIO	NO REQUIERE	NO REQUIERE	NO REQUIERE	FOLLETO Y/O MANUAL DE USUARIO	36 MESES	60 DIAS	REQUIERE
307	51200454	20075	5191316 0594 0000	SILLA INFANTIL MATERNAL DIMENSIONES GENERALES: FRENTE 35 CM	4	BINARIO	NO REQUIERE	NO REQUIERE	NO REQUIERE	FOLLETO Y/O MANUAL DE USUARIO	36 MESES	60 DIAS	REQUIERE
308	51200455	20074	5191316 0594 0000	SILLA TIPO SECRETARIAL CON ESTRUCTURA DE FIERRO DIMENSIONES GENERALES:	1	BINARIO	NO REQUIERE	NO REQUIERE	NO REQUIERE	FOLLETO Y/O MANUAL DE USUARIO	36 MESES	60 DIAS	REQUIERE
309	51200456	20077	5191316 0594 0000	SILLA PARA AULA DIMENSIONES GENERALES: FRENTE 50 CM, FONDO	40	BINARIO	NO REQUIERE	NO REQUIERE	NO REQUIERE	FOLLETO Y/O MANUAL DE USUARIO	36 MESES	60 DIAS	REQUIERE
310	51200525	20078	5191324 0594 0000	SILLON ACOJINABLE GIRATORIO CON SISTEMA MECANICO DE PALANCAS EN	67	BINARIO	NO REQUIERE	NO REQUIERE	NO REQUIERE	FOLLETO Y/O MANUAL DE USUARIO	36 MESES	60 DIAS	REQUIERE
311	51200333	20079	5191316 0594 0000	TABLERO DE CORCHO 120 CM DIMENSIONES GENERALES FRENTE 120	48	BINARIO	NO REQUIERE	NO REQUIERE	SI REQUIERE (FIJACION A MURO)	FOLLETO Y/O MANUAL DE USUARIO	36 MESES	60 DIAS	REQUIERE
312	51200458	20116	5191733 0141 0000	TARIMA PARA ESTIBAR MERCANCIAS DIMENSIONES GENERALES: FRENT	33	BINARIO	NO REQUIERE	NO REQUIERE	NO REQUIERE	FOLLETO Y/O MANUAL DE USUARIO	36 MESES	60 DIAS	REQUIERE
313	51200459	20082	5191316 0594 0000	TARIMA PLASTICA PARA PATIN HIDRAULICO DIMENSIONES GENERALE	2	BINARIO	NO REQUIERE	NO REQUIERE	NO REQUIERE	FOLLETO Y/O MANUAL DE USUARIO	36 MESES	60 DIAS	REQUIERE
314	51200479	20084	5191333 0087 0000	ALACENA ALTA DE 90 CM DIMENSIONES GENERALES: FRENTE 90 CM	42	BINARIO	NO REQUIERE	NO REQUIERE	SI REQUIERE (FIJACION A MURO)	FOLLETO Y/O MANUAL DE USUARIO	36 MESES	60 DIAS	REQUIERE
315	51200287	20085	5191316 0594 0000	ANAQUEL PARA GALAO FRENTE 90 CM, FONDO 60 CM, ALTURA 90 CM	5	BINARIO	NO REQUIERE	NO REQUIERE	NO REQUIERE	FOLLETO Y/O MANUAL DE USUARIO	36 MESES	60 DIAS	REQUIERE
316	51200288	20087	5191256 0204 0000	CARRO PARA CHAROLAS EN AUTOSERVICIO LARGO 80 CM, ANCHO 50 CM	2	BINARIO	NO REQUIERE	NO REQUIERE	NO REQUIERE	FOLLETO Y/O MANUAL DE USUARIO	36 MESES	60 DIAS	REQUIERE
317	51200289	20088	5191256 0213 0000	CARRO TRANSPORTADOR DE CHAROLAS PARA ALIMENTOS DIMENSIONES	1	BINARIO	NO REQUIERE	NO REQUIERE	NO REQUIERE	FOLLETO Y/O MANUAL DE USUARIO	36 MESES	60 DIAS	REQUIERE
318	51200287	20089	5191256 0236 0000	CARRO TRANSPORTADOR DE OLLAS DIMENSIONES GENERALES LARGO	2	BINARIO	NO REQUIERE	NO REQUIERE	NO REQUIERE	FOLLETO Y/O MANUAL DE USUARIO	36 MESES	60 DIAS	REQUIERE
319	51200284	20090	5191316 0594 0000	COCINETA CON PARRILLA ELECTRICA DERECHA Y FREGADERO IZQUIERDO	1	BINARIO	NO REQUIERE	NO REQUIERE	NO REQUIERE	FOLLETO Y/O MANUAL DE USUARIO	36 MESES	60 DIAS	REQUIERE
320	51200285	20091	5191270 0137 0000	COCINETA CON PARRILLA ELECTRICA IZQUIERDA FREGADERO DERECHO	1	BINARIO	SI REQUIERE (ACCESORIOS E INSTALACION)	NO REQUIERE	NO REQUIERE	FOLLETO Y/O MANUAL DE USUARIO	36 MESES	60 DIAS	REQUIERE
321	51200289	20092	5191271 0022 0000	COLGADOR PARA UTENSILIOS DE COCINA DIMENSIONES GENERALES	1	BINARIO	NO REQUIERE	NO REQUIERE	NO REQUIERE	FOLLETO Y/O MANUAL DE USUARIO	36 MESES	60 DIAS	REQUIERE
322	51200287	20093	5191324 0594 0000	DEPOSITO DE CUATRO DIMENSIONES GENERALES FRENTE 30 CM, FONDO	1	BINARIO	NO REQUIERE	NO REQUIERE	SI REQUIERE (FIJACION A MURO)	FOLLETO Y/O MANUAL DE USUARIO	36 MESES	60 DIAS	REQUIERE
323	51200302	20094	5191605 5497 0000	MESA CALIENTE DE 90 CM PARA VAPOR DE 14 CHAROLAS DIMENS	1	BINARIO	NO REQUIERE	NO REQUIERE	NO REQUIERE	FOLLETO Y/O MANUAL DE USUARIO	36 MESES	60 DIAS	REQUIERE
324	51200302	20020	5191605 5906 0000	MESA DE 300 CM CON DOBLE FREGADERO CENTRAL DIMENSIONES GENE	1	BINARIO	SI REQUIERE (ACCESORIOS E INSTALACION)	NO REQUIERE	NO REQUIERE	FOLLETO Y/O MANUAL DE USUARIO	36 MESES	60 DIAS	REQUIERE

GOBIERNO DE MÉXICO

IMSS

Anexo No. 3.3 Requisitos para los bienes

Adquisición de Bienes para el Programa "Mobiliario Administrativo para Hospitales Prioritarios" (7 Obras)

No. de Requisición "OP-EA-MA-01-2024-7OBRAS"

Partida	CUCOP	PREI	SAI	DESCRIPCIÓN	CANTIDAD	CRITERIO DE EVALUCIÓN	HIDRO-SANITARIA	ELECTRICA	FIJACIÓN	CAPACITACIÓN	PERIODO DE GARANTÍA	TIEMPO DE ENTREGA	DEDUCTIVAS
325	51200326	20103	$17,609,5537.00.01	MESA DE 120 CM CON RESPALDO Y FREGADERO IZQUIERDO. DIMENSION	1	BINARIO	SI REQUIERE (ACCESORIOS E INSTALACIÓN)	NO REQUIERE	NO REQUIERE	FOLLETO Y/O MANUAL DE USUARIO	36 MESES	60 DÍAS	REQUIERE
326	51200327	20104	$17,609,5549.00.01	MESA DE 180 CM CON RESPALDO Y DOBLE FREGADERO CENTRAL. DIMEN	4	BINARIO	SI REQUIERE (ACCESORIOS E INSTALACIÓN)	NO REQUIERE	NO REQUIERE	FOLLETO Y/O MANUAL DE USUARIO	36 MESES	60 DÍAS	REQUIERE
327	51200328	20105	$17,609,5559.00.01	MESA ELECTRICA CALIENTE MOVIL (2 CHAROLAS). DIMENSIONES GE	3	BINARIO	NO REQUIERE	SI REQUIERE (BÁSICO)	NO REQUIERE	FOLLETO Y/O MANUAL DE USUARIO	36 MESES	60 DÍAS	REQUIERE
328	51200329	20106	$17,609,5567.00.01	MESA ELECTRICA CALIENTE MÓVIL (3 CHAROLAS). DIMENSIONES GE	1	BINARIO	NO REQUIERE	SI REQUIERE (BÁSICO)	NO REQUIERE	FOLLETO Y/O MANUAL DE USUARIO	36 MESES	60 DÍAS	REQUIERE
329	51200330	20107	$17,609,5572.00.01	MESA FRIA A HIELO MOVIL (3 CHAROLAS). DIMENSIONES GENERALES:	3	BINARIO	NO REQUIERE	NO REQUIERE	NO REQUIERE	FOLLETO Y/O MANUAL DE USUARIO	36 MESES	60 DÍAS	REQUIERE
330	51200332	20109	$17,609,5592.00.01	MESA FRIA PARA BARRA DE AUTO SERVICIO (4 CHAROLAS). DIMENSIO	1	BINARIO	NO REQUIERE	NO REQUIERE	NO REQUIERE	FOLLETO Y/O MANUAL DE USUARIO	36 MESES	60 DÍAS	REQUIERE
331	51200334	20111	$17,609,5613.00.01	MESA LISA DE 120 CM CON RESPALDO Y ENTREPAÑO. DIMENSIONES GE	16	BINARIO	NO REQUIERE	NO REQUIERE	NO REQUIERE	FOLLETO Y/O MANUAL DE USUARIO	36 MESES	60 DÍAS	REQUIERE
332	51200335	20112	$17,609,5625.00.01	MESA LISA DE 150 CM CON RESPALDO Y ENTREPAÑO. DIMENSIONES GE	4	BINARIO	NO REQUIERE	NO REQUIERE	NO REQUIERE	FOLLETO Y/O MANUAL DE USUARIO	36 MESES	60 DÍAS	REQUIERE
333	51200337	20114	$17,609,5647.00.01	MESA LISA PARA RECIBO DE LOZA CON ESCURRIDERO DERECHO FRENTE	4	BINARIO	SI REQUIERE (ACCESORIOS E INSTALACIÓN)	NO REQUIERE	NO REQUIERE	FOLLETO Y/O MANUAL DE USUARIO	36 MESES	60 DÍAS	REQUIERE
334	51200340	20117	$17,609,5683.02.01	MESA PARA TAJO DE 150 CM. DIMENSIONES GENERALES: FRENTE 150	1	BINARIO	NO REQUIERE	NO REQUIERE	NO REQUIERE	FOLLETO Y/O MANUAL DE USUARIO	36 MESES	60 DÍAS	REQUIERE
335	51200341	20118	$17,609,5695.00.01	MESA DE 230 CM PARA LAVADO DE BIBERONES CON TRIPLE FREGADERO	1	BINARIO	SI REQUIERE (ACCESORIOS E INSTALACIÓN)	NO REQUIERE	NO REQUIERE	FOLLETO Y/O MANUAL DE USUARIO	36 MESES	60 DÍAS	REQUIERE
336	51100119	20387	$11,026,0552.00.01	ANAQUEL DOBLE PARA LIBROS Y REVISTAS. DIMENSIONES GENERALES:	12	BINARIO	NO REQUIERE	NO REQUIERE	NO REQUIERE	FOLLETO Y/O MANUAL DE USUARIO	36 MESES	60 DÍAS	REQUIERE
337	51100128	20388	$11,076,1023.00.01	ARCHIVERO 4 GAVETAS CON FRENTES EN MDP. DIMENSIONES GENERALE	99	BINARIO	NO REQUIERE	NO REQUIERE	NO REQUIERE	FOLLETO Y/O MANUAL DE USUARIO	36 MESES	60 DÍAS	REQUIERE
338	51100165	20401	$11,401,0094.00.01	EXHIBIDOR DE REVISTAS. DIMENSIONES GENERALES: FRENTE 180 CM.	1	BINARIO	NO REQUIERE	NO REQUIERE	NO REQUIERE	FOLLETO Y/O MANUAL DE USUARIO	36 MESES	60 DÍAS	REQUIERE
339	51100193	20405	$11,619,1413.00.01	MESA DOBLE PARA GABINETE TIPO KARDEX. DIMENSIONES GENERALES:	3	BINARIO	NO REQUIERE	NO REQUIERE	NO REQUIERE	FOLLETO Y/O MANUAL DE USUARIO	36 MESES	60 DÍAS	REQUIERE
340	51100196	20406	$11,619,1426.00.01	MESA RECTANGULAR DE JUNTAS PARA 8 PERSONAS. DIMENSIONES GENE	1	BINARIO	NO REQUIERE	NO REQUIERE	NO REQUIERE	FOLLETO Y/O MANUAL DE USUARIO	36 MESES	60 DÍAS	REQUIERE
341	51100219	20410	$11,263,0353.00.01	MODULO ESCRITORIO ALTO SUSTENTABLE PARA 1 LUGAR CORREDERAS	5	BINARIO	NO REQUIERE	NO REQUIERE	NO REQUIERE	FOLLETO Y/O MANUAL DE USUARIO	36 MESES	60 DÍAS	REQUIERE
342	51100227	20412	$11,814,0379.00.01	SILLA APILABLE CON TAPIZ DE TELA Y ESTRUCTURA DE TRINEO DIM	154	BINARIO	NO REQUIERE	NO REQUIERE	NO REQUIERE	FOLLETO Y/O MANUAL DE USUARIO	36 MESES	60 DÍAS	REQUIERE
343	51100238	20413	$11,836,0914.00.01	SILLON CONFORTABLE DE 2 LUGARES, TAPIZADO EN TELA. DIMENSION	12	BINARIO	NO REQUIERE	NO REQUIERE	NO REQUIERE	FOLLETO Y/O MANUAL DE USUARIO	36 MESES	60 DÍAS	REQUIERE
344	51100244	20415	$11,836,0936.00.01	SILLON FIJO DE RESPALDO BAJO, BASE DE TRINEO, TAPIZADO EN TE	6	BINARIO	NO REQUIERE	NO REQUIERE	NO REQUIERE	FOLLETO Y/O MANUAL DE USUARIO	36 MESES	60 DÍAS	REQUIERE
345	51100247	20417	$11,836,0558.00.01	SILLON GIRATORIO DE RESPALDO ALTO TAPIZADO EN TELA, CON PIST	4	BINARIO	NO REQUIERE	NO REQUIERE	NO REQUIERE	FOLLETO Y/O MANUAL DE USUARIO	36 MESES	60 DÍAS	REQUIERE
346	51200393	20493	$17,625,0525.00.01	SILLA PARA COMEDOR FABRICADA EN ALUMINIO. DIMENSIONES GENERA	170	BINARIO	NO REQUIERE	NO REQUIERE	NO REQUIERE	FOLLETO Y/O MANUAL DE USUARIO	36 MESES	60 DÍAS	REQUIERE
347	51100277	20543	$11,622,0391.00.01	MODULO EN L PARA CONSULTORIO CON LATERAL DE RECHO. DIMENSIONE	1	BINARIO	NO REQUIERE	NO REQUIERE	NO REQUIERE	FOLLETO Y/O MANUAL DE USUARIO	36 MESES	60 DÍAS	REQUIERE
348	51100153	20542	$11,339,7406.00.01	ESCRITORIO MODULAR EN C. DIMENSIONES GENERALES: LARGO 180CM	1	BINARIO	NO REQUIERE	NO REQUIERE	NO REQUIERE	FOLLETO Y/O MANUAL DE USUARIO	36 MESES	60 DÍAS	REQUIERE
349	51100184	20545	$11,619,1457.00.01	MESA DE APOYO LATERAL EN MDP. DIMENSIONES GENERALES: FRENTE	13	BINARIO	NO REQUIERE	NO REQUIERE	NO REQUIERE	FOLLETO Y/O MANUAL DE USUARIO	36 MESES	60 DÍAS	REQUIERE
350	51100189	20546	$11,619,1465.00.01	MESA DE USOS MULTIPLES EN MDP. DIMENSIONES GENERALES: FRENTE	65	BINARIO	NO REQUIERE	NO REQUIERE	NO REQUIERE	FOLLETO Y/O MANUAL DE USUARIO	36 MESES	60 DÍAS	REQUIERE
351	51100233	20554	$11,814,0311.00.01	SILLA GIRATORIA DE RESPALDO BAJO TAPIZADA EN TELA CON PISTON	242	BINARIO	NO REQUIERE	NO REQUIERE	NO REQUIERE	FOLLETO Y/O MANUAL DE USUARIO	36 MESES	60 DÍAS	REQUIERE
352	51100230	20555	$11,814,0394.00.01	SILLA FIJA DE RESPALDO BAJO BASE DE TRINEO TAPIZADA EN TELA	268	BINARIO	NO REQUIERE	NO REQUIERE	NO REQUIERE	FOLLETO Y/O MANUAL DE USUARIO	36 MESES	60 DÍAS	REQUIERE
353	51100226	20556	$11,814,0405.00.01	SILLA ALTA GIRATORIA CON MECANISMO DE CONTACTO PERMANENTE Y	37	BINARIO	NO REQUIERE	NO REQUIERE	NO REQUIERE	FOLLETO Y/O MANUAL DE USUARIO	36 MESES	60 DÍAS	REQUIERE
354	51100180	20559	$11,619,1479.00.01	MESA PLEGABLE PARA JUNTAS DE 4 LUGARES DE CRISTAL. DIMENSION	15	BINARIO	NO REQUIERE	NO REQUIERE	NO REQUIERE	FOLLETO Y/O MANUAL DE USUARIO	36 MESES	60 DÍAS	REQUIERE
355	51100185	20560	$11,619,1483.00.01	MESA DE CENTRO EN MDP. DIMENSIONES GENERALES: ANCHO 80CM L	8	BINARIO	NO REQUIERE	NO REQUIERE	NO REQUIERE	FOLLETO Y/O MANUAL DE USUARIO	36 MESES	60 DÍAS	REQUIERE
356	51100188	20561	$11,619,1489.00.01	SILLON FIJO CONFORTABLE DE 1 LUGAR TAPIZADO EN TELA. DIMENSI	12	BINARIO	NO REQUIERE	NO REQUIERE	NO REQUIERE	FOLLETO Y/O MANUAL DE USUARIO	36 MESES	60 DÍAS	REQUIERE
357	51200397	20562	$19,824,0726.00.01	ESTACION DE BICICLETAS EN ESPIRAL. DIMENSIONES GENERALES:	5	BINARIO	NO REQUIERE	NO REQUIERE	SI REQUIERE (FIJACIÓN A MURO)	FOLLETO Y/O MANUAL DE USUARIO	36 MESES	60 DÍAS	REQUIERE
358	51200397	20562	$19,824,0726.00.01	ESTACION DE BICICLETAS EN ESPIRAL. DIMENSIONES GENERALES:	5	BINARIO	NO REQUIERE	NO REQUIERE	SI REQUIERE (FIJACIÓN A MURO)	FOLLETO Y/O MANUAL DE USUARIO	36 MESES	60 DÍAS	REQUIERE

ANEXOS

DIVISION DE CONTRATOS

Anexo No. 3.3 Requisitos para los bienes

Adquisición de Bienes para el Programa "Mobiliario Administrativo para Hospitales Prioritarios" (7 Obras)

No. de Requisición "OP-EA-MA-01-2024-7OBRAS"

Partida	CUCOP	PREI	SAI	DESCRIPCIÓN	CANTIDAD	CRITERIO DE EVALUCIÓN	HIDRO-SANITARIA	ELÉCTRICA	FIJACIÓN	CAPACITACIÓN	PERÍODO DE GARANTÍA	TIEMPO DE ENTREGA	DEDUCTIVAS
358	51100299	20585	$19 156.07	CASILLERO DOBLE EN PLÁSTICO DE ALTA RESISTENCIA, DIMENSIONES	582	BINARIO	NO REQUIERE	NO REQUIERE	NO REQUIERE	FOLLETO Y/O MANUAL DE USUARIO	36 MESES	60 DÍAS	REQUIERE
359	51100303	20586	$19 683.33	MESA RECTANGULAR PARA COMPUTADORA, DIMENSIONES GENERALES: LA	1	BINARIO	NO REQUIERE	NO REQUIERE	NO REQUIERE	FOLLETO Y/O MANUAL DE USUARIO	36 MESES	60 DÍAS	REQUIERE
360	51100379	20587	$19 865.07	GUARDA INFERIOR DE 90 CM, DIMENSIONES GENERALES: LARGO 120	4	BINARIO	NO REQUIERE	NO REQUIERE	NO REQUIERE	FOLLETO Y/O MANUAL DE USUARIO	36 MESES	60 DÍAS	REQUIERE
361	51100172	20588	$19 865.07	GUARDA INFERIOR DE 90 CM, DIMENSIONES GENERALES: LARGO 120	28	BINARIO	NO REQUIERE	NO REQUIERE	NO REQUIERE	FOLLETO Y/O MANUAL DE USUARIO	36 MESES	60 DÍAS	REQUIERE
362	51100183	20589	$17 338.90	REPISA/TORO RECTANGULAR DE 90CM D. MEDIDAS GENERALES: LARG	19	BINARIO	NO REQUIERE	NO REQUIERE	NO REQUIERE	FOLLETO Y/O MANUAL DE USUARIO	36 MESES	60 DÍAS	REQUIERE
363	51100184	20590	$18 228.14	ESCRITORIO RECTANGULAR DE 180CM. DIMENSIONES GENERALES: LAR	1	BINARIO	NO REQUIERE	NO REQUIERE	NO REQUIERE	FOLLETO Y/O MANUAL DE USUARIO	36 MESES	60 DÍAS	REQUIERE
364	51100457	20638	$19 810.20	SILLA ALTA INFANTIL DE POLIPROPILENO, DIMENSIONES GENERALES	6	BINARIO	NO REQUIERE	NO REQUIERE	NO REQUIERE	FOLLETO Y/O MANUAL DE USUARIO	36 MESES	60 DÍAS	REQUIERE
365	51100279	20673	$11 814.20	SILLA FIJA DE POLIPROPILENO, DIMENSIONES GENERALES: ALTURA D	15	BINARIO	NO REQUIERE	NO REQUIERE	NO REQUIERE	FOLLETO Y/O MANUAL DE USUARIO	36 MESES	60 DÍAS	REQUIERE
366	51100234	20691	$13 818.04	SILLA SECRETARIAL, CARACTERÍSTICAS GENERALES: CUERPOS SEPARA	2	BINARIO	NO REQUIERE	NO REQUIERE	NO REQUIERE	FOLLETO Y/O MANUAL DE USUARIO	36 MESES	60 DÍAS	REQUIERE
367	51101792	16607	$11 478.19	MESA OVAL PARA JUNTAS 10 LUGARES CON BASES METÁLICAS FABRICA	1	BINARIO	NO REQUIERE	NO REQUIERE	NO REQUIERE	FOLLETO Y/O MANUAL DE USUARIO	36 MESES	60 DÍAS	REQUIERE
368	52300308	16647	$12 605.11	MESA CALIENTE DE 105 CM PARA VAPOR 14 CHAROLAS FABRICADA A	2	BINARIO	NO REQUIERE	NO REQUIERE	NO REQUIERE	FOLLETO Y/O MANUAL DE USUARIO	36 MESES	60 DÍAS	REQUIERE
369	51101301	16972	$12 609.04	MESA DE 210 CM CON RESPALDO, FREGADERO Y DOBLE FREGADERO	2	BINARIO	SI REQUIERE (ACCESORIOS E INSTALACIÓN)	NO REQUIERE	NO REQUIERE	FOLLETO Y/O MANUAL DE USUARIO	36 MESES	60 DÍAS	REQUIERE
370	51100122	16554	$11 078.08	ARCHIVERO DE 4 GAVETAS CON FRENTES EN MDF DIMENSIONES GENER	1	BINARIO	NO REQUIERE	NO REQUIERE	NO REQUIERE	FOLLETO Y/O MANUAL DE USUARIO	36 MESES	60 DÍAS	REQUIERE
371	51102208	16598	$11 422.10	MODULO DE ATENCION Y ORIENTACION AL DERECHOHABIENTE TIPO A	1	BINARIO	NO REQUIERE	SI REQUIERE (BÁSICA)	NO REQUIERE	FOLLETO Y/O MANUAL DE USUARIO	36 MESES	60 DÍAS	REQUIERE
372	51102209	16599	$11 822.03	MODULO DE ATENCION Y ORIENTACION AL DERECHOHABIENTE TIPO B	1	BINARIO	NO REQUIERE	SI REQUIERE (BÁSICA)	NO REQUIERE	FOLLETO Y/O MANUAL DE USUARIO	36 MESES	60 DÍAS	REQUIERE
373	51100196	16700	$10 655.16	PIZARRON MAGNETICO DE RADIO DE 120 X 150 DESCRIPCION GENERAL	1	BINARIO	NO REQUIERE	NO REQUIERE	SI REQUIERE (MURO)	FOLLETO Y/O MANUAL DE USUARIO	36 MESES	60 DÍAS	REQUIERE
374	51100249	19744	$17 609.02	MESA DE 210 CM CON RESPALDO Y DOBLE FREGADERO CENTRAL PARA O	1	BINARIO	SI REQUIERE (ACCESORIOS E INSTALACIÓN)	NO REQUIERE	NO REQUIERE	FOLLETO Y/O MANUAL DE USUARIO	36 MESES	60 DÍAS	REQUIERE
375	51200304	19561	$17 609.07	MESA DE 210 CM CON RESPALDO Y DOBLE FREGADERO IZQUIERDO DIM	1	BINARIO	SI REQUIERE (ACCESORIOS E INSTALACIÓN)	NO REQUIERE	NO REQUIERE	FOLLETO Y/O MANUAL DE USUARIO	36 MESES	60 DÍAS	REQUIERE
376	51100155	19568	$11 278.06	ARCHIVERO PARA MISIBLE E SENCILLO, DIMENSIONES GENERALES: LA	22	BINARIO	NO REQUIERE	NO REQUIERE	NO REQUIERE	FOLLETO Y/O MANUAL DE USUARIO	36 MESES	60 DÍAS	REQUIERE
377	51100123	19569	$11 076.09	ARCHIVERO DE 2 GAVETAS CON CAJA FUERTE DIMENSIONES GENERALE	1	BINARIO	NO REQUIERE	NO REQUIERE	NO REQUIERE	FOLLETO Y/O MANUAL DE USUARIO	36 MESES	60 DÍAS	REQUIERE
378	51100124	19570	$11 076.07	ARCHIVERO 4 GAVETAS MOVIMIENTOS O SISTEMAS SEÑALADOS CON	3	BINARIO	NO REQUIERE	NO REQUIERE	NO REQUIERE	FOLLETO Y/O MANUAL DE USUARIO	36 MESES	60 DÍAS	REQUIERE
379	51100125	19571	$11 076.07	ARCHIVERO DE 4 GAVETAS CON PUERTAS ABATIBLES Y DESLIZABLES	104	BINARIO	NO REQUIERE	NO REQUIERE	NO REQUIERE	FOLLETO Y/O MANUAL DE USUARIO	36 MESES	60 DÍAS	REQUIERE
380	51100140	19573	$11 076.10	ARCHIVERO GUARDA VISIBLE DOBLE DIMENSIONES GENERALES: LARGO	18	BINARIO	NO REQUIERE	NO REQUIERE	NO REQUIERE	FOLLETO Y/O MANUAL DE USUARIO	36 MESES	60 DÍAS	REQUIERE
381	51100137	19574	$11 074.30	ARCHIVERO DE 2 GAVETAS CON PUERTAS ABATIBLES Y DESLIZABLES	1	BINARIO	NO REQUIERE	NO REQUIERE	NO REQUIERE	FOLLETO Y/O MANUAL DE USUARIO	36 MESES	60 DÍAS	REQUIERE
382	51100115	19575	$11 029.07	ANAQUEL ESTANTE ENTREPAÑOS CARGADAS DE CARGA 100 KG	27	BINARIO	NO REQUIERE	NO REQUIERE	NO REQUIERE	FOLLETO Y/O MANUAL DE USUARIO	36 MESES	60 DÍAS	REQUIERE
383	51100116	19577	$11 029.05	ANAQUEL FIJO DE 45 CM UNA VISTA, DIMENSIONES GENERALES FREN	179	BINARIO	NO REQUIERE	NO REQUIERE	NO REQUIERE	FOLLETO Y/O MANUAL DE USUARIO	36 MESES	60 DÍAS	REQUIERE
384	51100117	19578	$11 029.10	ANAQUEL FIJO DOS VISTAS, DIMENSIONES GENERALES: FRENTE 85 CM	13	BINARIO	NO REQUIERE	NO REQUIERE	NO REQUIERE	FOLLETO Y/O MANUAL DE USUARIO	36 MESES	60 DÍAS	REQUIERE
385	51100119	19579	$11 029.05	ANAQUEL PARA LIBROS Y REVISTAS, DIMENSIONES GENERALES: LARGO	6	BINARIO	NO REQUIERE	NO REQUIERE	NO REQUIERE	FOLLETO Y/O MANUAL DE USUARIO	36 MESES	60 DÍAS	REQUIERE
386	52300035	19581	$11 978.09	CARRETILLA PORTA BULTOS, DIMENSIONES GENERALES: ANCHO 45CM	5	BINARIO	NO REQUIERE	NO REQUIERE	NO REQUIERE	FOLLETO Y/O MANUAL DE USUARIO	36 MESES	60 DÍAS	REQUIERE
387	51100143	19574	$11 088.02	CREDENZA DE 150CM CON PATAS METÁLICAS, DIMENSIONES GENERALES	30	BINARIO	NO REQUIERE	NO REQUIERE	NO REQUIERE	FOLLETO Y/O MANUAL DE USUARIO	36 MESES	60 DÍAS	REQUIERE
388	51100142	19584	$11 339.10	ESCRITORIO MODULAR DE 180CM CON LATERAL DERECHO DIMENSIONES	63	BINARIO	NO REQUIERE	NO REQUIERE	NO REQUIERE	FOLLETO Y/O MANUAL DE USUARIO	36 MESES	60 DÍAS	REQUIERE
[illegible]	51100140	19585	$11 339.08	ESCRITORIO MODULAR DE 180CM CON LATERAL IZQUIERDO DIMENSION	105	BINARIO	NO REQUIERE	NO REQUIERE	NO REQUIERE	FOLLETO Y/O MANUAL DE USUARIO	36 MESES	60 DÍAS	REQUIERE
390	51100141	19590	$11 339.10	ESCRITORIO MODULAR DE 180CM CON LATERAL DERECHO DIMENSIONES	1	BINARIO	NO REQUIERE	NO REQUIERE	NO REQUIERE	FOLLETO Y/O MANUAL DE USUARIO	36 MESES	60 DÍAS	REQUIERE

GOBIERNO DE MÉXICO

IMSS

Anexo No. 3.3 Requisitos para los bienes

Adquisición de Bienes para el Programa "Mobiliario Administrativo para Hospitales Prioritarios" (7 Obras)

No. de Requisición "OP-EA-MA-01-2024-7OBRAS"

Partida	CUCOP	PREI	SAI	DESCRIPCIÓN	CANTIDAD	CRITERIO DE EVALUCIÓN	HIDRO-SANITARIA	ELECTRICA	FIJACIÓN	CAPACITACIÓN	PERÍODO DE GARANTÍA	TIEMPO DE ENTREGA	DEDUCTIVAS
391	51100159	19992	511.339.1304.00.01	ESCRITORIO MODULAR TIPO BALA DE 120CM SIN LATERAL DIMENSION	27	BINARIO	NO REQUIERE	NO REQUIERE	NO REQUIERE	FOLLETO Y/O MANUAL DE USUARIO	36 MESES	60 DÍAS	REQUIERE
392	51100160	19993	511.339.1313.00.01	ESCRITORIO MODULAR TIPO BALA DE 150CM SIN LATERAL DIMENSION	93	BINARIO	NO REQUIERE	NO REQUIERE	NO REQUIERE	FOLLETO Y/O MANUAL DE USUARIO	36 MESES	60 DÍAS	REQUIERE
393	51100170	19996	511.651.0281.00.01	CABINETE UNIVERSAL DIMENSIONES GENERALES LARGO 90 CM, ANCH	17	BINARIO	NO REQUIERE	NO REQUIERE	NO REQUIERE	FOLLETO Y/O MANUAL DE USUARIO	36 MESES	60 DÍAS	REQUIERE
394	51100185	19999	511.619.1348.00.01	MESA DE APOYO PARA TELEFONOS DIMENSIONES GENERALES LARGO 4	17	BINARIO	NO REQUIERE	NO REQUIERE	NO REQUIERE	FOLLETO Y/O MANUAL DE USUARIO	36 MESES	60 DÍAS	REQUIERE
395	51100191	20001	511.619.1363.00.01	MESA ESQUINERA FABRICADA EN MDF, DIMENSIONES GENERALES: LARG	11	BINARIO	NO REQUIERE	NO REQUIERE	NO REQUIERE	FOLLETO Y/O MANUAL DE USUARIO	36 MESES	60 DÍAS	REQUIERE
396	51100195	20002	511.619.1378.00.01	MESA RECTANGULAR DE JUNTAS PARA 10 PERSONAS DIMENSIONES GEN	4	BINARIO	NO REQUIERE	NO REQUIERE	NO REQUIERE	FOLLETO Y/O MANUAL DE USUARIO	36 MESES	60 DÍAS	REQUIERE
397	51100194	20003	511.619.1381.00.01	MESA PARA SALA DE USOS MULTIPLES, DIMENSIONES GENERALES: LAR	22	BINARIO	NO REQUIERE	NO REQUIERE	NO REQUIERE	FOLLETO Y/O MANUAL DE USUARIO	36 MESES	60 DÍAS	REQUIERE
398	51100220	20005	511.622.0276.00.01	MODULO ESCRITORIO AUTOSUSTENTABLE PARA DOS LUGARES MOVIMIEN	1	BINARIO	NO REQUIERE	NO REQUIERE	NO REQUIERE	FOLLETO Y/O MANUAL DE USUARIO	36 MESES	60 DÍAS	REQUIERE
399	51100225	20006	511.799.0227.00.01	PORTAROTAFOLIO CON PIZARRON, DIMENSIONES GENERALES: FRENTE 8	11	BINARIO	NO REQUIERE	NO REQUIERE	NO REQUIERE	FOLLETO Y/O MANUAL DE USUARIO	36 MESES	60 DÍAS	REQUIERE
400	51100236	20010	511.836.0459.00.01	SILLON CONFORTABLE DE 1 LUGAR, TAPIZADO EN TELA DIMENSIONES	99	BINARIO	NO REQUIERE	NO REQUIERE	NO REQUIERE	FOLLETO Y/O MANUAL DE USUARIO	36 MESES	60 DÍAS	REQUIERE
401	51100249	20011	511.836.0466.00.01	SILLON CONFORTABLE DE 3 LUGARES, TAPIZADO EN TELA DIMENSIONE	10	BINARIO	NO REQUIERE	NO REQUIERE	NO REQUIERE	FOLLETO Y/O MANUAL DE USUARIO	36 MESES	60 DÍAS	REQUIERE
402	51100243	20013	511.836.0484.00.01	SILLON FIJO DE RESPALDO BAJO BASE DE TRINEO TAPIZADO EN PIEL	425	BINARIO	NO REQUIERE	NO REQUIERE	NO REQUIERE	FOLLETO Y/O MANUAL DE USUARIO	36 MESES	60 DÍAS	REQUIERE
403	51100231	20014	511.836.0496.00.01	SILLON GIRATORIO DE RESPALDO ALTO TAPIZADA EN POLIPIEL CON B	9	BINARIO	NO REQUIERE	NO REQUIERE	NO REQUIERE	FOLLETO Y/O MANUAL DE USUARIO	36 MESES	60 DÍAS	REQUIERE
404	51100248	20015	511.836.0505.00.01	SILLON GIRATORIO DE RESPALDO BAJO CON PISTON NEUMATICO, DIME	165	BINARIO	NO REQUIERE	NO REQUIERE	NO REQUIERE	FOLLETO Y/O MANUAL DE USUARIO	36 MESES	60 DÍAS	REQUIERE
405	51100252	20017	511.883.0529.00.01	TARJETERO DOBLE PARA TARJETAS DE 7.62 X 12.70 CM (3 PULGADAS	2	BINARIO	NO REQUIERE	NO REQUIERE	NO REQUIERE	FOLLETO Y/O MANUAL DE USUARIO	36 MESES	60 DÍAS	REQUIERE
406	51100251	20018	511.883.0534.00.01	TARJETERO DOBLE PARA TARJETAS DE 12.70 X 20.3 CM (5 PULGADAS	7	BINARIO	NO REQUIERE	NO REQUIERE	NO REQUIERE	FOLLETO Y/O MANUAL DE USUARIO	36 MESES	60 DÍAS	REQUIERE
407	51100255	20020	511.883.0556.00.01	TARJETERO SENCILLO PARA TARJETAS DE 7.62 X 12.70 CM (3 PULGA	7	BINARIO	NO REQUIERE	NO REQUIERE	NO REQUIERE	FOLLETO Y/O MANUAL DE USUARIO	36 MESES	60 DÍAS	REQUIERE
408	51100258	20022	511.883.0579.00.01	TARJETERO TRIPLE DE 10 GAVETAS PARA TARJETAS DE 7.62 X 12.70	9	BINARIO	NO REQUIERE	NO REQUIERE	NO REQUIERE	FOLLETO Y/O MANUAL DE USUARIO	36 MESES	60 DÍAS	REQUIERE
409	51200389	20048	519.104.0539.00.01	BANCA EN REGADERA, DIMENSIONES GENERALES: LARGO 45 CM, ANCHO	85	BINARIO	NO REQUIERE	NO REQUIERE	NO REQUIERE	FOLLETO Y/O MANUAL DE USUARIO	36 MESES	60 DÍAS	REQUIERE
410	51200400	20049	519.104.0541.00.01	BANCA EN TANDEM PARA 3 LUGARES, DIMENSIONES GENERALES: FRENT	177	BINARIO	NO REQUIERE	NO REQUIERE	NO REQUIERE	FOLLETO Y/O MANUAL DE USUARIO	36 MESES	60 DÍAS	REQUIERE
411	51200401	20050	519.104.0551.00.01	BANCA EN TANDEM PARA 4 LUGARES, DIMENSIONES GENERALES: FRENT	124	BINARIO	NO REQUIERE	NO REQUIERE	NO REQUIERE	FOLLETO Y/O MANUAL DE USUARIO	36 MESES	60 DÍAS	REQUIERE
412	51200407	20051	519.104.0569.00.01	BANCA VESTIDOR PARA BAÑOS, DIMENSIONES GENERALES: LARGO 120	31	BINARIO	NO REQUIERE	NO REQUIERE	NO REQUIERE	FOLLETO Y/O MANUAL DE USUARIO	36 MESES	60 DÍAS	REQUIERE
413	51200403	20052	519.104.0574.00.01	BANCA VESTIDOR PARA CONSULTORIO, DIMENSIONES GENERALES: LARG	51	BINARIO	NO REQUIERE	NO REQUIERE	NO REQUIERE	FOLLETO Y/O MANUAL DE USUARIO	36 MESES	60 DÍAS	REQUIERE
414	51200420	20055	519.360.0357.00.01	CARRO DE ASEO EN FORMA DE TIJERA, DIMENSIONES GENERALES: LAR	42	BINARIO	NO REQUIERE	NO REQUIERE	NO REQUIERE	FOLLETO Y/O MANUAL DE USUARIO	36 MESES	60 DÍAS	REQUIERE
415	51200421	20056	519.160.0365.00.01	CARRO TRANSPORTADOR DE BIBERONES, DIMENSIONES GENERALES: LAR	3	BINARIO	NO REQUIERE	NO REQUIERE	NO REQUIERE	FOLLETO Y/O MANUAL DE USUARIO	36 MESES	60 DÍAS	REQUIERE
416	51200422	20057	519.160.0376.00.01	CARRO TRANSPORTADOR DE ROPA HUMEDA DIMENSIONES GENERALES	3	BINARIO	NO REQUIERE	NO REQUIERE	NO REQUIERE	FOLLETO Y/O MANUAL DE USUARIO	36 MESES	60 DÍAS	REQUIERE
417	51200430	20059	519.279.0022.00.01	DESPACHADOR DE MEDICAMENTOS DE ALTO CONSUMO DIMENSIONES GEN	4	BINARIO	NO REQUIERE	NO REQUIERE	NO REQUIERE	FOLLETO Y/O MANUAL DE USUARIO	36 MESES	60 DÍAS	REQUIERE
418	51200431	20060	519.315.0059.00.01	ESCALERA DE TIJERA 3 PELDAÑOS, DIMENSIONES GENERALES: ALTO B	34	BINARIO	NO REQUIERE	NO REQUIERE	NO REQUIERE	FOLLETO Y/O MANUAL DE USUARIO	36 MESES	60 DÍAS	REQUIERE
419	51200436	20061	519.630.5394.00.01	MESA LISA PARA DOBLAR ROPA LARGO 180 CM, ANCHO 100 CM, ALTUR	1	BINARIO	NO REQUIERE	NO REQUIERE	NO REQUIERE	FOLLETO Y/O MANUAL DE USUARIO	36 MESES	60 DÍAS	REQUIERE
420	51200437	20062	519.630.5402.00.01	MESA DE TRABAJO PARA BAÑO, DIMENSIONES GENERALES: LARGO 8	1	BINARIO	NO REQUIERE	NO REQUIERE	NO REQUIERE	FOLLETO Y/O MANUAL DE USUARIO	36 MESES	60 DÍAS	REQUIERE
421	51200438	20063	519.630.5419.00.01	MESA INFANTIL MATERNAL, DIMENSIONES GENERALES: ANCHO 80 CM,	12	BINARIO	NO REQUIERE	NO REQUIERE	NO REQUIERE	FOLLETO Y/O MANUAL DE USUARIO	36 MESES	60 DÍAS	REQUIERE
422	51200439	20064	519.630.5427.00.01	MESA INFANTIL PARA PREESCOLAR, DIMENSIONES GENERALES: CUBIER	5	BINARIO	NO REQUIERE	NO REQUIERE	NO REQUIERE	FOLLETO Y/O MANUAL DE USUARIO	36 MESES	60 DÍAS	REQUIERE
423	51200382	20067	519.630.0434.00.01	MESA PARA COMPUTADORA FIJA, ESTRUCTURA TUBULAR FRENTE 80 CM	3	BINARIO	NO REQUIERE	NO REQUIERE	NO REQUIERE	FOLLETO Y/O MANUAL DE USUARIO	36 MESES	60 DÍAS	REQUIERE
424	51200442	20068	519.630.5460.00.01	MESA PARA PUBLICO (RECEPCION), DIMENSIONES GENERALES: FRENTE	1	BINARIO	NO REQUIERE	NO REQUIERE	NO REQUIERE	FOLLETO Y/O MANUAL DE USUARIO	36 MESES	60 DÍAS	REQUIERE

DIVISION DE CONTRATOS
ANEXOS

Anexo No. 3.3 Requisitos para los bienes

Adquisición de Bienes para el Programa "Mobiliario Administrativo para Hospitales Prioritarios" (7 Obras)

No. de Requisición "DP-EA-MA-01-2024-7OBRAS"

Partida	CUCOP	PREI	SAI	DESCRIPCIÓN	CANTIDAD	CRITERIO DE EVALUACIÓN	HIDRO-SANITARIA	ELÉCTRICA	FIJACIÓN	CAPACITACIÓN	PERÍODO DE GARANTÍA	TIEMPO DE ENTREGA	DEDUCTIVAS
425	51100307	20069	519.665.1974.00.01	PIZARRON DE 120 CM CON TABLERO DE CORCHO, DIMENSIONES GENERA	9	BINARIO	NO REQUIERE	NO REQUIERE	SI REQUIERE (FIJACION A MURO)	FOLLETO Y/O MANUAL DE USUARIO	36 MESES	60 DIAS	REQUIERE
426	51100370	20070	519.665.1974.00.01	PIZARRON DE 120 CM MAGNETICO DE PARED, DIMENSIONES GENERALES	36	BINARIO	NO REQUIERE	NO REQUIERE	SI REQUIERE (FIJACION A MURO)	FOLLETO Y/O MANUAL DE USUARIO	36 MESES	60 DIAS	REQUIERE
427	51100376	20072	519.665.2017.00.01	PIZARRON DE 180 CM MAGNETICO DE PARED, DIMENSIONES GENERALES	53	BINARIO	NO REQUIERE	NO REQUIERE	SI REQUIERE (FIJACION A MURO)	FOLLETO Y/O MANUAL DE USUARIO	36 MESES	60 DIAS	REQUIERE
428	51100371	20071	519.665.2013.00.01	PIZARRON DE 180 CM MAGNETICO DE PARED, DIMENSIONES GENERALES	1	BINARIO	NO REQUIERE	NO REQUIERE	SI REQUIERE (FIJACION A MURO)	FOLLETO Y/O MANUAL DE USUARIO	36 MESES	60 DIAS	REQUIERE
429	51200493	20074	519.850.0303.00.01	SILLA INFANTIL PRE ESCOLAR DIMENSIONES GENERALES FRENTE 0	4	BINARIO	NO REQUIERE	NO REQUIERE	NO REQUIERE	FOLLETO Y/O MANUAL DE USUARIO	36 MESES	60 DIAS	REQUIERE
430	51200495	20076	519.850.0305.00.01	SILLA TIPO BOUNCER CON ESTRUCTURA DE TENEDOR REQUIERE INSTALACIONES	6	BINARIO	NO REQUIERE	NO REQUIERE	NO REQUIERE	FOLLETO Y/O MANUAL DE USUARIO	36 MESES	60 DIAS	REQUIERE
431	51100366	20077	519.810.0323.00.01	SILLA PARA ADULTO, DIMENSIONES GENERALES, TIPO TIJERA COLOR TORNO	40	BINARIO	NO REQUIERE	NO REQUIERE	NO REQUIERE	FOLLETO Y/O MANUAL DE USUARIO	36 MESES	60 DIAS	REQUIERE
432	51100325	20078	519.824.0104.00.01	SILLON ACOMODABLE RECLINABLE SISTEMA MECANICO DE PALANCA, DE	37	BINARIO	NO REQUIERE	NO REQUIERE	NO REQUIERE	FOLLETO Y/O MANUAL DE USUARIO	36 MESES	60 DIAS	REQUIERE
433	51100353	20079	519.865.0105.00.01	TABLERO DE CORCHO DE 120 CM, DIMENSIONES GENERALES FRENTE 120	149	BINARIO	NO REQUIERE	NO REQUIERE	SI REQUIERE (FIJACION A MURO)	FOLLETO Y/O MANUAL DE USUARIO	36 MESES	60 DIAS	REQUIERE
434	51100354	20080	519.865.0106.00.01	TABLERO DE CORCHO DE 150 CM, DIMENSIONES GENERALES FRENTE 1	1	BINARIO	NO REQUIERE	NO REQUIERE	SI REQUIERE (FIJACION A MURO)	FOLLETO Y/O MANUAL DE USUARIO	36 MESES	60 DIAS	REQUIERE
435	51200409	20081	519.875.0104.00.01	TARIMA DE INYECTADA MERCANCIAS, DIMENSIONES GENERALES FRENTE	65	BINARIO	NO REQUIERE	NO REQUIERE	SI REQUIERE (FIJACION A MURO)	FOLLETO Y/O MANUAL DE USUARIO	36 MESES	60 DIAS	REQUIERE
436	51200411	20082	519.875.0107.00.01	TARIMA PLASTICA, 1X1X2 PATIN HIDRAULICO DIMENSIONES GENERALE	3	BINARIO	NO REQUIERE	NO REQUIERE	NO REQUIERE	FOLLETO Y/O MANUAL DE USUARIO	36 MESES	60 DIAS	REQUIERE
437	51200373	20084	517.015.0087.00.01	ESCAPERA TIPO TIJERA DE 10 PELDAÑOS DIMENSIONES GENERALES, LARGO	45	BINARIO	NO REQUIERE	NO REQUIERE	SI REQUIERE (FIJACION A MURO)	FOLLETO Y/O MANUAL DE USUARIO	36 MESES	60 DIAS	REQUIERE
438	51100287	20085	517.043.0136.00.01	ANAQUEL VARIAS CELAS FRENTE 90 CM, FONDO 40 CM, ALTURA 90 CM	3	BINARIO	NO REQUIERE	NO REQUIERE	NO REQUIERE	FOLLETO Y/O MANUAL DE USUARIO	36 MESES	60 DIAS	REQUIERE
439	51200380	20087	517.356.0304.00.01	CARRO PARA CHAROLAS EN AUTOSERVICIO LARGO 80 CM, ANCHO 50 CM,	3	BINARIO	NO REQUIERE	NO REQUIERE	NO REQUIERE	FOLLETO Y/O MANUAL DE USUARIO	36 MESES	60 DIAS	REQUIERE
440	51200381	20088	517.178.0213.00.01	CARRO TRANSPORTADOR DE CHAROLAS PARA ALIMENTOS, DIMENSIONES	3	BINARIO	NO REQUIERE	NO REQUIERE	NO REQUIERE	FOLLETO Y/O MANUAL DE USUARIO	36 MESES	60 DIAS	REQUIERE
441	51200382	20089	517.256.0226.00.01	CARRO TRANSPORTADOR DE OLLAS, DIMENSIONES GENERALES LARGO	2	BINARIO	NO REQUIERE	NO REQUIERE	NO REQUIERE	FOLLETO Y/O MANUAL DE USUARIO	36 MESES	60 DIAS	REQUIERE
442	51200384	20090	517.270.0105.00.01	COCINETA CON PARRILLA ELECTRICA DERECHA Y FREGADERO IZQUIERDO	1	BINARIO	SI REQUIERE ACCESORIOS E INSTALACION	NO REQUIERE	NO REQUIERE	FOLLETO Y/O MANUAL DE USUARIO	36 MESES	60 DIAS	REQUIERE
443	51200385	20091	517.270.0107.00.01	COCINETA CON OLLA ELECTRICA Y/O VENTA FREGADERO DERECHO	1	BINARIO	SI REQUIERE ACCESORIOS E INSTALACION	NO REQUIERE	NO REQUIERE	FOLLETO Y/O MANUAL DE USUARIO	36 MESES	60 DIAS	REQUIERE
444	51200389	20092	517.299.0023.00.01	COLGADOR PARA UTENSILIOS DE COCINA, DIMENSIONES GENERALES	1	BINARIO	NO REQUIERE	NO REQUIERE	SI REQUIERE (FIJACION A MURO)	FOLLETO Y/O MANUAL DE USUARIO	36 MESES	60 DIAS	REQUIERE
445	51200390	20093	517.309.0116.00.01	DEPOSITO DE PAN, DIMENSIONES GENERALES FRENTE 70 CM, FONDO	1	BINARIO	NO REQUIERE	NO REQUIERE	NO REQUIERE	FOLLETO Y/O MANUAL DE USUARIO	36 MESES	60 DIAS	REQUIERE
446	51200391	20096	517.609.9467.00.01	MESA DE 180 CM CON RESPALDO Y FREGADERO DERECHO, DIMENSIONES	3	BINARIO	SI REQUIERE (ACCESORIOS E INSTALACION)	NO REQUIERE	NO REQUIERE	FOLLETO Y/O MANUAL DE USUARIO	36 MESES	60 DIAS	REQUIERE
447	51200392	20100	517.609.5506.00.01	MESA DE 180 CM CON DOBLE FREGADERO CENTRAL, DIMENSIONES GEN	1	BINARIO	SI REQUIERE (ACCESORIOS E INSTALACION)	NO REQUIERE	NO REQUIERE	FOLLETO Y/O MANUAL DE USUARIO	36 MESES	60 DIAS	REQUIERE
448	51200393	20101	517.609.5507.00.01	MESA DE 120 CM CON RESPALDO Y FREGADERO IZQUIERDO, DIMENSION	1	BINARIO	SI REQUIERE ACCESORIOS E INSTALACION	NO REQUIERE	NO REQUIERE	FOLLETO Y/O MANUAL DE USUARIO	36 MESES	60 DIAS	REQUIERE
449	51200394	20104	517.609.5549.00.01	MESA DE 180 CM CON RESPALDO Y DOBLE FREGADERO CENTRAL DIMEN	2	BINARIO	SI REQUIERE (ACCESORIOS E INSTALACION)	NO REQUIERE	NO REQUIERE	FOLLETO Y/O MANUAL DE USUARIO	36 MESES	60 DIAS	REQUIERE
450	51200528	20105	517.603.6559.00.01	MESA ELECTRICA CALIENTE MOVIL (2 CHAROLAS) DIMENSIONES GE	3	BINARIO	NO REQUIERE	SI REQUIERE (BASICO)	NO REQUIERE	FOLLETO Y/O MANUAL DE USUARIO	36 MESES	60 DIAS	REQUIERE
451	51200529	20106	517.603.6560.00.01	MESA ELECTRICA CALIENTE MOVIL (3 CHAROLAS) DIMENSIONES GE	1	BINARIO	NO REQUIERE	SI REQUIERE (BASICO)	NO REQUIERE	FOLLETO Y/O MANUAL DE USUARIO	36 MESES	60 DIAS	REQUIERE
452	51200530	20107	517.603.6572.00.01	MESA FRIA A HIELO MOVIL (3 CHAROLAS) DIMENSIONES GENERALES	3	BINARIO	NO REQUIERE	NO REQUIERE	NO REQUIERE	FOLLETO Y/O MANUAL DE USUARIO	36 MESES	60 DIAS	REQUIERE
453	51200531	20109	517.609.5567.00.01	MESA PARA BARRA DE AUTOSERVICIO (4 CHAROLAS) DIMENSIO	1	BINARIO	NO REQUIERE	NO REQUIERE	NO REQUIERE	FOLLETO Y/O MANUAL DE USUARIO	36 MESES	60 DIAS	REQUIERE
454	51200532	20110	517.609.5572.00.01	MESA PLANA DE 120 CM CON RESPALDO Y ENTREPAÑO DIMENSIONES GE	15	BINARIO	NO REQUIERE	NO REQUIERE	NO REQUIERE	FOLLETO Y/O MANUAL DE USUARIO	36 MESES	60 DIAS	REQUIERE

GOBIERNO DE MÉXICO | IMSS

Anexo No. 3.3 Requisitos para los bienes

Adquisición de Bienes para el Programa "Mobiliario Administrativo para Hospitales Prioritarios" (7 Obras)

No. de Requisición "OP-EA-MA-01-2024-7OBRAS"

Partida	CUCOP	PREI	SAI	DESCRIPCIÓN	CANTIDAD	CRITERIO DE EVALUCIÓN	HIDRO-SANITARIA	ELÉCTRICA	FIJACIÓN	CAPACITACIÓN	PERÍODO DE GARANTÍA	TIEMPO DE ENTREGA	DEDUCTIVAS
455	51200335	20112	$17,609,5625,00.01	MESA LISA DE 150 CM CON RESPALDO Y ENTREPAÑO. DIMENSIONES CE	4	BINARIO	NO REQUIERE	NO REQUIERE	NO REQUIERE	FOLLETO Y/O MANUAL DE USUARIO	36 MESES	60 DÍAS	REQUIERE
456	51200337	20114	$17,609,5647,00.01	MESA LISA PARA RECIBO DE LOZA CON ESCURRIDERO DERECHO FRENTE	2	BINARIO	SI REQUIERE (ACCESORIOS E INSTALACIÓN)	NO REQUIERE	NO REQUIERE	FOLLETO Y/O MANUAL DE USUARIO	36 MESES	60 DÍAS	REQUIERE
457	51200339	20116	$17,609,5663,00.01	MESA PARA COMEDOR. DIMENSIONES GENERALES: FRENTE 90 CM. PROF	74	BINARIO	NO REQUIERE	NO REQUIERE	NO REQUIERE	FOLLETO Y/O MANUAL DE USUARIO	36 MESES	60 DÍAS	REQUIERE
458	51200340	20117	$17,609,5683,00.01	MESA PARA TAJO DE 150 CM. DIMENSIONES GENERALES: FRENTE 150	1	BINARIO	NO REQUIERE	NO REQUIERE	NO REQUIERE	FOLLETO Y/O MANUAL DE USUARIO	36 MESES	60 DÍAS	REQUIERE
459	51200341	20118	$17,609,5695,00.01	MESA DE 730 CM PARA LAVADO DE BIBERONES CON TRIPLE FREGADERO	2	BINARIO	SI REQUIERE (ACCESORIOS E INSTALACIÓN)	NO REQUIERE	NO REQUIERE	FOLLETO Y/O MANUAL DE USUARIO	36 MESES	60 DÍAS	REQUIERE
460	51100119	20387	$11,026,0552,00.01	ANAQUEL DOBLE PARA LIBROS Y REVISTAS. DIMENSIONES GENERALES:	20	BINARIO	NO REQUIERE	NO REQUIERE	NO REQUIERE	FOLLETO Y/O MANUAL DE USUARIO	36 MESES	60 DÍAS	REQUIERE
461	51100128	20388	$11,076,1023,00.01	ARCHIVERO 4 GAVETAS CON FRENTES EN MDP. DIMENSIONES GENERALE	9	BINARIO	NO REQUIERE	NO REQUIERE	NO REQUIERE	FOLLETO Y/O MANUAL DE USUARIO	36 MESES	60 DÍAS	REQUIERE
462	51100165	20401	$11,401,0084,00.01	EXHIBIDOR DE REVISTAS. DIMENSIONES GENERALES: FRENTE 180 CM.	7	BINARIO	NO REQUIERE	NO REQUIERE	NO REQUIERE	FOLLETO Y/O MANUAL DE USUARIO	36 MESES	60 DÍAS	REQUIERE
463	51100190	20405	$11,618,1413,00.01	MESA DOBLE PARA CABINETE TIPO KARDEX. DIMENSIONES GENERALES:	3	BINARIO	NO REQUIERE	NO REQUIERE	NO REQUIERE	FOLLETO Y/O MANUAL DE USUARIO	36 MESES	60 DÍAS	REQUIERE
464	51100219	20410	$11,263,0353,00.01	MODULO ESCRITORIO AUTO SUSTENTABLE PARA 1 LUGAR. CORREDERAS	2	BINARIO	NO REQUIERE	NO REQUIERE	NO REQUIERE	FOLLETO Y/O MANUAL DE USUARIO	36 MESES	60 DÍAS	REQUIERE
465	51100227	20412	$11,814,0378,00.01	SILLA APILABLE CON TAPIZ DE TELA Y ESTRUCTURA DE TRINEO. DIM	109	BINARIO	NO REQUIERE	NO REQUIERE	NO REQUIERE	FOLLETO Y/O MANUAL DE USUARIO	36 MESES	60 DÍAS	REQUIERE
466	51100238	20413	$11,836,0514,00.01	SILLON CONFORTABLE DE 2 LUGARES, TAPIZADO EN TELA. DIMENSION	15	BINARIO	NO REQUIERE	NO REQUIERE	NO REQUIERE	FOLLETO Y/O MANUAL DE USUARIO	36 MESES	60 DÍAS	REQUIERE
467	51100244	20415	$11,836,0536,00.01	SILLON FIJO DE RESPALDO BAJO, BASE DE TRINEO, TAPIZADO EN TE	567	BINARIO	NO REQUIERE	NO REQUIERE	NO REQUIERE	FOLLETO Y/O MANUAL DE USUARIO	36 MESES	60 DÍAS	REQUIERE
468	51100247	20417	$11,836,0558,00.01	SILLON GIRATORIO DE RESPALDO ALTO TAPIZADO EN TELA, CON PIST	4	BINARIO	NO REQUIERE	NO REQUIERE	NO REQUIERE	FOLLETO Y/O MANUAL DE USUARIO	36 MESES	60 DÍAS	REQUIERE
469	51100217	20542	$11,622,0231,00.01	MODULO EN L PARA CONSULTORIO CON LATERAL DERECHO. DIMENSIONE	1	BINARIO	NO REQUIERE	NO REQUIERE	NO REQUIERE	FOLLETO Y/O MANUAL DE USUARIO	36 MESES	60 DÍAS	REQUIERE
470	51100153	20543	$11,339,1406,00.01	ESCRITORIO MODULAR EN C. DIMENSIONES GENERALES: LARGO 180CM	1	BINARIO	NO REQUIERE	NO REQUIERE	NO REQUIERE	FOLLETO Y/O MANUAL DE USUARIO	36 MESES	60 DÍAS	REQUIERE
471	51100184	20545	$11,678,1457,00.01	MESA DE APOYO LATERAL EN MDP. DIMENSIONES GENERALES: FRENTE	19	BINARIO	NO REQUIERE	NO REQUIERE	NO REQUIERE	FOLLETO Y/O MANUAL DE USUARIO	36 MESES	60 DÍAS	REQUIERE
472	51100189	20546	$11,619,1465,00.01	MESA DE USOS MULTIPLES EN MDP. DIMENSIONES GENERALES: FRENTE	109	BINARIO	NO REQUIERE	NO REQUIERE	NO REQUIERE	FOLLETO Y/O MANUAL DE USUARIO	36 MESES	60 DÍAS	REQUIERE
473	51100233	20554	$11,814,0382,00.01	SILLA GIRATORIA DE RESPALDO BAJO TAPIZADA EN TELA CON PISTON	378	BINARIO	NO REQUIERE	NO REQUIERE	NO REQUIERE	FOLLETO Y/O MANUAL DE USUARIO	36 MESES	60 DÍAS	REQUIERE
474	51100230	20555	$11,814,0394,00.01	SILLA FIJA DE RESPALDO BAJO BASE DE TRINEO TAPIZADA EN TELA	392	BINARIO	NO REQUIERE	NO REQUIERE	NO REQUIERE	FOLLETO Y/O MANUAL DE USUARIO	36 MESES	60 DÍAS	REQUIERE
475	51100226	20556	$11,814,0405,00.01	SILLA ALTA GIRATORIA CON MECANISMO DE CONTACTO PERMANENTE Y	56	BINARIO	NO REQUIERE	NO REQUIERE	NO REQUIERE	FOLLETO Y/O MANUAL DE USUARIO	36 MESES	60 DÍAS	REQUIERE
476	51100180	20559	$11,619,1476,00.01	MESA CIRCULAR PARA JUNTAS DE 4 LUGARES DE CRISTAL. DIMENSION	35	BINARIO	NO REQUIERE	NO REQUIERE	NO REQUIERE	FOLLETO Y/O MANUAL DE USUARIO	36 MESES	60 DÍAS	REQUIERE
477	51100186	20561	$11,619,1488,00.01	MESA DE CENTRO EN MDP. DIMENSIONES GENERALES: ANCHO 80 CM. L	9	BINARIO	NO REQUIERE	NO REQUIERE	NO REQUIERE	FOLLETO Y/O MANUAL DE USUARIO	36 MESES	60 DÍAS	REQUIERE
478	51100327	20568	$19,824,0576,00.01	SILLON FIJO CONFORTABLE DE 1 LUGAR TAPIZADO EN TELA. DIMENSI	28	BINARIO	NO REQUIERE	NO REQUIERE	NO REQUIERE	FOLLETO Y/O MANUAL DE USUARIO	36 MESES	60 DÍAS	REQUIERE
479	51200337	20580	$19,033,0071,00.01	APARCADOR DE BICICLETAS EN ESPIRAL. DIMENSIONES GENERALES: I	3	BINARIO	NO REQUIERE	NO REQUIERE	SI REQUIERE (FIJACIÓN A MURO)	FOLLETO Y/O MANUAL DE USUARIO	36 MESES	60 DÍAS	REQUIERE
480	51100229	20583	$19,196,0784,00.01	CASILLERO MOBILE EN PLASTICO DE ALTA RESISTENCIA. DIMENSIONES	121	BINARIO	NO REQUIERE	NO REQUIERE	NO REQUIERE	FOLLETO Y/O MANUAL DE USUARIO	36 MESES	60 DÍAS	REQUIERE
481	51100303	20586	$19,830,0515,00.01	MESA RECTANGULAR PARA COMPUTADORA. DIMENSIONES GENERALES: FR	1	BINARIO	NO REQUIERE	NO REQUIERE	NO REQUIERE	FOLLETO Y/O MANUAL DE USUARIO	36 MESES	60 DÍAS	REQUIERE
482	51100177	20587	$11,465,0024,00.01	CUARDA INFERIOR DE 120 CM. DIMENSIONES GENERALES: LARGO DO	3	BINARIO	NO REQUIERE	NO REQUIERE	NO REQUIERE	FOLLETO Y/O MANUAL DE USUARIO	36 MESES	60 DÍAS	REQUIERE
483	51100172	20588	$11,465,0033,00.01	CUARDA INFERIOR DE 180 CM. DIMENSIONES GENERALES: LARGO 180	24	BINARIO	NO REQUIERE	NO REQUIERE	NO REQUIERE	FOLLETO Y/O MANUAL DE USUARIO	36 MESES	60 DÍAS	REQUIERE
484	51100164	20592	$11,339,1422,00.01	ESCRITORIO RECTANGULAR DE 180CM. DIMENSIONES GENERALES: LARG	9	BINARIO	NO REQUIERE	NO REQUIERE	NO REQUIERE	FOLLETO Y/O MANUAL DE USUARIO	36 MESES	60 DÍAS	REQUIERE
485	51100166	20593	$11,339,1437,00.01	ESCRITORIO RECTANGULAR DE 180CM. DIMENSIONES GENERALES: LAR	1	BINARIO	NO REQUIERE	NO REQUIERE	NO REQUIERE	FOLLETO Y/O MANUAL DE USUARIO	36 MESES	60 DÍAS	REQUIERE
486	51200337	20595	$19,830,0415,00.01	SILLA ALTA INFANTIL DE POLIPROPILENO. DIMENSIONES GENERALES	12	BINARIO	NO REQUIERE	NO REQUIERE	NO REQUIERE	FOLLETO Y/O MANUAL DE USUARIO	36 MESES	60 DÍAS	REQUIERE
487	51100229	20573	$11,814,0427,00.01	SILLA FIJA DE POLIPROPILENO. DIMENSIONES GENERALES: ALTURA D	11	BINARIO	NO REQUIERE	NO REQUIERE	NO REQUIERE	FOLLETO Y/O MANUAL DE USUARIO	36 MESES	60 DÍAS	REQUIERE

ANEXOS
DIVISIÓN DE CONTRATOS

Anexo No. 3.3 Requisitos para los bienes

Adquisición de Bienes para el Programa "Mobiliario Administrativo para Hospitales Prioritarios" (7 Obras)

No. de Requisición "OR-EA.MA.01-2024.7OBRAS"

Partida	CUCOP	PREI	SAI	DESCRIPCIÓN	CANTIDAD	CRITERIO DE EVALUACIÓN	HIDRO-SANITARIA	ELÉCTRICA	FIJACIÓN	CAPACITACIÓN	PERIODO DE GARANTÍA	TIEMPO DE ENTREGA	DEDUCTIVAS
488	[illegible]	21510	$11,026.66[illegible]	ANAQUEL ESQUELETO DE 7 ENTREPAÑOS DE ACERO INOXIDABLE AREAS	40	BINARIO	NO REQUIERE	NO REQUIERE	NO REQUIERE	FOLLETO Y/O MANUAL DE USUARIO	36 MESES	60 DIAS	REQUIERE
489	[illegible]	19947	$7,760[illegible]	MESA CALIENTE DE 150 CM PARA VAPOR (3 CHAROLAS) FABRICADA A	1	BINARIO	NO REQUIERE	NO REQUIERE	NO REQUIERE	FOLLETO Y/O MANUAL DE USUARIO	36 MESES	60 DIAS	REQUIERE
490	[illegible]	19957	$7,[illegible]	MESA PARA CONEXION 4 LUGARES FABRICADA A BASE DE T CENTRAL	75	BINARIO	NO REQUIERE	NO REQUIERE	NO REQUIERE	FOLLETO Y/O MANUAL DE USUARIO	36 MESES	60 DIAS	REQUIERE
491	[illegible]	19972	$7,[illegible]	MESA DE 270 CM CON CAL NEGRA DEL RECEPCIONERO Y DOBLE RECADERO	2	BINARIO	SI REQUIERE (ACCESORIOS E INSTALACION)	NO REQUIERE	NO REQUIERE	FOLLETO Y/O MANUAL DE USUARIO	36 MESES	60 DIAS	REQUIERE
492	[illegible]	18574	$11,[illegible]	ARCHIVERO DE 4 GAVETAS CON FRENTES EN MDF DIMENSIONES GENER	1	BINARIO	NO REQUIERE	NO REQUIERE	NO REQUIERE	FOLLETO Y/O MANUAL DE USUARIO	36 MESES	60 DIAS	REQUIERE
493	[illegible]	19498	$11,[illegible]	MODULO DE 48"(1.22 M) Y 72"(1.83 M) DE ALTURA, AL CENTRO C/ HACE ME TIPO A	1	BINARIO	NO REQUIERE	SI REQUIERE (BASICO)	NO REQUIERE	FOLLETO Y/O MANUAL DE USUARIO	36 MESES	60 DIAS	REQUIERE
494	[illegible]	19039	$10,632.[illegible]	MODULO DE ATENCION Y ORIENTACION AL DERECHOHABIENTE TIPO B	1	BINARIO	NO REQUIERE	SI REQUIERE (BASICO)	NO REQUIERE	FOLLETO Y/O MANUAL DE USUARIO	36 MESES	60 DIAS	REQUIERE
495	[illegible]	19708	$19,666.[illegible]	PIZARRON MAGNETICO DE PARED DE 120 CM. DESCRIPCION TECNICA	35	BINARIO	NO REQUIERE	NO REQUIERE	SI REQUIERE (FIJACION A MURO)	FOLLETO Y/O MANUAL DE USUARIO	36 MESES	60 DIAS	REQUIERE
496	[illegible]	19744	$17,409.[illegible]	MESA DE 330 CM "L" DE 4 GAVETAS Y DOBLE RECADERO CENTRAL PARA O	1	BINARIO	SI REQUIERE (ACCESORIOS E INSTALACIÓN)	NO REQUIERE	NO REQUIERE	FOLLETO Y/O MANUAL DE USUARIO	36 MESES	60 DIAS	REQUIERE
497	[illegible]	19968	$11,776.[illegible]	ARCHIVERO CREDENZA DOBLE CENTRO DIMENSIONES GENERALES LA	42	BINARIO	NO REQUIERE	NO REQUIERE	NO REQUIERE	FOLLETO Y/O MANUAL DE USUARIO	36 MESES	60 DIAS	REQUIERE
498	[illegible]	19969	$11,376.[illegible]	ARCHIVO NO DE 2 GAVETAS CON CAJA FUERTE DIMENSIONES GENERALE	1	BINARIO	NO REQUIERE	NO REQUIERE	NO REQUIERE	FOLLETO Y/O MANUAL DE USUARIO	36 MESES	60 DIAS	REQUIERE
499	[illegible]	19970	$11,176.[illegible]	ARCHIVERO 4 GAVETAS MOVIMIENTOS O SISTEMAS SISTEMA DE JOBA	4	BINARIO	NO REQUIERE	NO REQUIERE	NO REQUIERE	FOLLETO Y/O MANUAL DE USUARIO	36 MESES	60 DIAS	REQUIERE
500	[illegible]	19971	$11,[illegible]	ARCHIVERO DE 4 GAVETAS PLANTILLAS ABATIBLES Y DESLIZABLES	42	BINARIO	NO REQUIERE	NO REQUIERE	NO REQUIERE	FOLLETO Y/O MANUAL DE USUARIO	36 MESES	60 DIAS	REQUIERE
501	[illegible]	19973	$11,[illegible]	CREDENZA DE VISTA VISIBLE DE DOS DIMENSIONES GENERALES LARGO	70	BINARIO	NO REQUIERE	NO REQUIERE	NO REQUIERE	FOLLETO Y/O MANUAL DE USUARIO	36 MESES	60 DIAS	REQUIERE
502	[illegible]	19974	$11,[illegible]	ARCHIVERO DE 2 GAVETAS CON PUERTAS ABATIBLES Y DESLIZABLES	1	BINARIO	NO REQUIERE	NO REQUIERE	NO REQUIERE	FOLLETO Y/O MANUAL DE USUARIO	36 MESES	60 DIAS	REQUIERE
503	[illegible]	19975	$11,[illegible]	ANAQUEL ESQUELETO Y TABLEROS CON 7 CHAROLAS DE CARGA LIGERA	75	BINARIO	NO REQUIERE	NO REQUIERE	NO REQUIERE	FOLLETO Y/O MANUAL DE USUARIO	36 MESES	60 DIAS	REQUIERE
504	[illegible]	19976	$11,026.[illegible]	ANAQUEL FIJO DE 45CM CON UNA VISTA DIMENSIONES GENERALES FREN	274	BINARIO	NO REQUIERE	NO REQUIERE	NO REQUIERE	FOLLETO Y/O MANUAL DE USUARIO	36 MESES	60 DIAS	REQUIERE
505	[illegible]	19978	$11,026.[illegible]	ANAQUEL FIJO DE VISTAS DIMENSIONES GENERALES FRENTE 35 CM	75	BINARIO	NO REQUIERE	NO REQUIERE	NO REQUIERE	FOLLETO Y/O MANUAL DE USUARIO	36 MESES	60 DIAS	REQUIERE
506	[illegible]	19979	$11,026.[illegible]	ANAQUEL PARA LLANTAS Y REVISTAS DIMENSIONES GENERALES LARGO	2	BINARIO	NO REQUIERE	NO REQUIERE	NO REQUIERE	FOLLETO Y/O MANUAL DE USUARIO	36 MESES	60 DIAS	REQUIERE
507	[illegible]	19980	$11,109.[illegible]	BANCO ALTO DIMENSIONES GENERALES DIAMETRO DE ASIENTO 45CM	15	BINARIO	NO REQUIERE	NO REQUIERE	NO REQUIERE	FOLLETO Y/O MANUAL DE USUARIO	36 MESES	60 DIAS	REQUIERE
508	[illegible]	19981	$11,178.[illegible]	CARRITO LA PORTA BULTOS DIMENSIONES GENERALES ANCHO 45CM	6	BINARIO	NO REQUIERE	NO REQUIERE	NO REQUIERE	FOLLETO Y/O MANUAL DE USUARIO	36 MESES	60 DIAS	REQUIERE
509	[illegible]	19982	$11,209.[illegible]	CREDENZA DE VISTA CON BASES METALICAS DIMENSIONES GENERALES	83	BINARIO	NO REQUIERE	NO REQUIERE	NO REQUIERE	FOLLETO Y/O MANUAL DE USUARIO	36 MESES	60 DIAS	REQUIERE
510	[illegible]	19983	$11,339.[illegible]	ESCRITORIO MODULAR DE 150CM CON LATERAL DERECHO DIMENSIONES	31	BINARIO	NO REQUIERE	NO REQUIERE	NO REQUIERE	FOLLETO Y/O MANUAL DE USUARIO	36 MESES	60 DIAS	REQUIERE
511	[illegible]	19990	$11,733.[illegible]	ESCRITORIO MODULAR DE 150CM CON LATERAL IZQUIERDO DIMENSION	97	BINARIO	NO REQUIERE	NO REQUIERE	NO REQUIERE	FOLLETO Y/O MANUAL DE USUARIO	36 MESES	60 DIAS	REQUIERE
512	[illegible]	19991	$11,733.[illegible]	ESCRITORIO MODULAR DE 180CM CON LATERAL DERECHO DIMENSIONES	[illegible]	BINARIO	NO REQUIERE	NO REQUIERE	NO REQUIERE	FOLLETO Y/O MANUAL DE USUARIO	36 MESES	60 DIAS	REQUIERE
513	[illegible]	19992	$11,339.[illegible]	ESCRITORIO MODULAR TIPO BAJA DE 150CM SIN LATERAL DIMENSION	24	BINARIO	NO REQUIERE	NO REQUIERE	NO REQUIERE	FOLLETO Y/O MANUAL DE USUARIO	36 MESES	60 DIAS	REQUIERE
514	[illegible]	19993	$11,339.[illegible]	ESCRITORIO MODULAR TIPO BAJA DE 180CM SIN LATERAL DIMENSION	4	BINARIO	NO REQUIERE	NO REQUIERE	NO REQUIERE	FOLLETO Y/O MANUAL DE USUARIO	36 MESES	60 DIAS	REQUIERE
515	[illegible]	19994	$11,451.[illegible]	CABINETT UNIVERSAL DIMENSIONES GENERALES LARGO 90 CM ANCH	10	BINARIO	NO REQUIERE	NO REQUIERE	NO REQUIERE	FOLLETO Y/O MANUAL DE USUARIO	36 MESES	60 DIAS	REQUIERE
516	[illegible]	19995	$11,678.[illegible]	MESA DE APOYO PARA TELEFONOS DIMENSIONES GENERALES LARGO 4	33	BINARIO	NO REQUIERE	NO REQUIERE	NO REQUIERE	FOLLETO Y/O MANUAL DE USUARIO	36 MESES	60 DIAS	REQUIERE
517	[illegible]	20000	$11,678.[illegible]	MESA ESQUINERA FABRICADA EN MDF DIMENSIONES GENERALES LARG	1	BINARIO	NO REQUIERE	NO REQUIERE	NO REQUIERE	FOLLETO Y/O MANUAL DE USUARIO	36 MESES	60 DIAS	REQUIERE
518	[illegible]	20002	$11,678.[illegible]	MESA PARA TRABAJO DE PERSONAS PARA DOS PERSONAS DIMENSIONES GEN	9	BINARIO	NO REQUIERE	NO REQUIERE	NO REQUIERE	FOLLETO Y/O MANUAL DE USUARIO	36 MESES	60 DIAS	REQUIERE
519	[illegible]	20004	$11,809.[illegible]	MESA PARA SALA DE USOS MULTIPLES DIMENSIONES GENERALES LAR	15	BINARIO	NO REQUIERE	NO REQUIERE	NO REQUIERE	FOLLETO Y/O MANUAL DE USUARIO	36 MESES	60 DIAS	REQUIERE
520	[illegible]	20005	$11,822.[illegible]	MODULO ESCRITORIO AUTOSUSTENTABLE PARA DOS USUARIOS MOVIMIEN	1	BINARIO	NO REQUIERE	NO REQUIERE	NO REQUIERE	FOLLETO Y/O MANUAL DE USUARIO	36 MESES	60 DIAS	REQUIERE

GOBIERNO DE MÉXICO | IMSS

Anexo No. 3.3 Requisitos para los bienes

Adquisición de Bienes para el Programa "Mobiliario Administrativo para Hospitales Prioritarios" (7 Obras)

No. de Requisición "OP-EA-MA-01-2024-7OBRAS"

Partida	CUCOP	PREI	SAI	DESCRIPCIÓN	CANTIDAD	CRITERIO DE EVALUCION	HIDRO-SANITARIA	ELÉCTRICA	FIJACIÓN	CAPACITACIÓN	PERÍODO DE GARANTÍA	TIEMPO DE ENTREGA	DEDUCTIVAS
521	51100225	20056	511.790.0227.00.01	PORTAROTAFOLIO CON PIZARRON, DIMENSIONES GENERALES: FRENTE 8	9	BINARIO	NO REQUIERE	NO REQUIERE	NO REQUIERE	FOLLETO Y/O MANUAL DE USUARIO	36 MESES	60 DÍAS	REQUIERE
522	51100236	20010	511.836.0458.00.01	SILLON CONFORTABLE DE 1 LUGAR, TAPIZADO EN TELA, DIMENSIONES	58	BINARIO	NO REQUIERE	NO REQUIERE	NO REQUIERE	FOLLETO Y/O MANUAL DE USUARIO	36 MESES	60 DÍAS	REQUIERE
523	51100240	20011	511.836.0466.00.01	SILLON CONFORTABLE DE 3 LUGARES, TAPIZADO EN TELA DIMENSIONE	72	BINARIO	NO REQUIERE	NO REQUIERE	NO REQUIERE	FOLLETO Y/O MANUAL DE USUARIO	36 MESES	60 DÍAS	REQUIERE
524	51100242	20012	511.836.0471.00.01	SILLON FIJO DE RESPALDO ALTO BASE DE TRINEO, DIMENSIONES GEN	548	BINARIO	NO REQUIERE	NO REQUIERE	NO REQUIERE	FOLLETO Y/O MANUAL DE USUARIO	36 MESES	60 DÍAS	REQUIERE
525	51100243	20013	511.836.0484.00.01	SILLON FIJO DE RESPALDO BAJO BASE DE TRINEO TAPIZADO EN PIEL	356	BINARIO	NO REQUIERE	NO REQUIERE	NO REQUIERE	FOLLETO Y/O MANUAL DE USUARIO	36 MESES	60 DÍAS	REQUIERE
526	51100251	20014	511.836.0496.00.01	SILLON GIRATORIO DE RESPALDO ALTO TAPIZADA EN POLIPIEL CON B	8	BINARIO	NO REQUIERE	NO REQUIERE	NO REQUIERE	FOLLETO Y/O MANUAL DE USUARIO	36 MESES	60 DÍAS	REQUIERE
527	51100248	20015	511.836.0505.00.01	SILLON GIRATORIO DE RESPALDO BAJO CON PISTON NEUMATICO, DIME	170	BINARIO	NO REQUIERE	NO REQUIERE	NO REQUIERE	FOLLETO Y/O MANUAL DE USUARIO	36 MESES	60 DÍAS	REQUIERE
528	51100252	20017	511.883.0529.00.01	TARJETERO DOBLE PARA TARJETAS DE 7.62 X 12.70 CM (3 PULGADAS	1	BINARIO	NO REQUIERE	NO REQUIERE	NO REQUIERE	FOLLETO Y/O MANUAL DE USUARIO	36 MESES	60 DÍAS	REQUIERE
529	51100251	20018	511.883.0534.00.01	TARJETERO DOBLE PARA TARJETAS DE 12.70 X 20.3 CM (5 PULGA	7	BINARIO	NO REQUIERE	NO REQUIERE	NO REQUIERE	FOLLETO Y/O MANUAL DE USUARIO	36 MESES	60 DÍAS	REQUIERE
530	51100255	20020	511.883.0556.00.01	TARJETERO SENCILLO PARA TARJETAS DE 7.62 X 12.70 CM (3 PULGA	5	BINARIO	NO REQUIERE	NO REQUIERE	NO REQUIERE	FOLLETO Y/O MANUAL DE USUARIO	36 MESES	60 DÍAS	REQUIERE
531	51100256	20022	511.883.0579.00.01	TARJETERO TRIPLE DE 10 GAVETAS PARA TARJETAS DE 7.62 X 12.70	2	BINARIO	NO REQUIERE	NO REQUIERE	NO REQUIERE	FOLLETO Y/O MANUAL DE USUARIO	36 MESES	60 DÍAS	REQUIERE
532	51200395	20048	519.104.0539.00.01	BANCA EN REGADERA, DIMENSIONES GENERALES: LARGO 45 CM, ANCHO	56	BINARIO	NO REQUIERE	NO REQUIERE	NO REQUIERE	FOLLETO Y/O MANUAL DE USUARIO	36 MESES	60 DÍAS	REQUIERE
533	51200400	20049	519.104.0541.00.01	BANCA EN TANDEM PARA 3 LUGARES, DIMENSIONES GENERALES: FRENT	162	BINARIO	NO REQUIERE	NO REQUIERE	NO REQUIERE	FOLLETO Y/O MANUAL DE USUARIO	36 MESES	60 DÍAS	REQUIERE
534	51200401	20050	519.104.0551.00.01	BANCA EN TANDEM PARA 4 LUGARES, DIMENSIONES GENERALES: FRENT	180	BINARIO	NO REQUIERE	NO REQUIERE	NO REQUIERE	FOLLETO Y/O MANUAL DE USUARIO	36 MESES	60 DÍAS	REQUIERE
535	51200402	20051	519.104.0568.00.01	BANCA VESTIDOR PARA BAÑOS, DIMENSIONES GENERALES: LARGO 120	46	BINARIO	NO REQUIERE	NO REQUIERE	NO REQUIERE	FOLLETO Y/O MANUAL DE USUARIO	36 MESES	60 DÍAS	REQUIERE
536	51200403	20052	519.104.0574.00.01	BANCA VESTIDOR PARA CONSULTORIO, DIMENSIONES GENERALES: LARG	46	BINARIO	NO REQUIERE	NO REQUIERE	NO REQUIERE	FOLLETO Y/O MANUAL DE USUARIO	36 MESES	60 DÍAS	REQUIERE
537	51200420	20055	519.160.0387.00.01	CARRO DE ASEO EN FORMA DE TUERA, DIMEASIONES GENERALES: LAR	42	BINARIO	NO REQUIERE	NO REQUIERE	NO REQUIERE	FOLLETO Y/O MANUAL DE USUARIO	36 MESES	60 DÍAS	REQUIERE
538	51200421	20056	519.160.0365.00.01	CARRO TRANSPORTADOR DE BIBERONES, DIMENSIONES GENERALES: LAR	3	BINARIO	NO REQUIERE	NO REQUIERE	NO REQUIERE	FOLLETO Y/O MANUAL DE USUARIO	36 MESES	60 DÍAS	REQUIERE
539	51200422	20057	519.160.0576.00.01	CARRO TRANSPORTADOR DE ROPA HUMEDA, DIMENSIONES GENERALES: L	3	BINARIO	NO REQUIERE	NO REQUIERE	NO REQUIERE	FOLLETO Y/O MANUAL DE USUARIO	36 MESES	60 DÍAS	REQUIERE
540	51200430	20059	519.279.0023.00.01	DESPACHADOR DE MEDICAMENTOS DE ALTO CONSUMO DIMENSIONES GEN	4	BINARIO	NO REQUIERE	NO REQUIERE	NO REQUIERE	FOLLETO Y/O MANUAL DE USUARIO	36 MESES	60 DÍAS	REQUIERE
541	51200431	20060	519.315.0059.00.01	ESCALERA DE TIJERA 3 PELDAÑOS, DIMENSIONES GENERALES: ALTO 6	55	BINARIO	NO REQUIERE	NO REQUIERE	NO REQUIERE	FOLLETO Y/O MANUAL DE USUARIO	36 MESES	60 DÍAS	REQUIERE
542	51200437	20062	519.630.5401.00.01	MESA DE TRABAJO PARA TALLER, DIMENSIONES GENERALES: LARGO 10	10	BINARIO	NO REQUIERE	NO REQUIERE	NO REQUIERE	FOLLETO Y/O MANUAL DE USUARIO	36 MESES	60 DÍAS	REQUIERE
543	51200419	20064	519.630.5427.00.01	MESA INFANTIL PARA PREESCOLAR, DIMENSIONES GENERALES: CUBIER	1	BINARIO	NO REQUIERE	NO REQUIERE	NO REQUIERE	FOLLETO Y/O MANUAL DE USUARIO	36 MESES	60 DÍAS	REQUIERE
544	51200440	20065	519.630.5432.00.01	MESA LISA DE 180 CM PARA DOBLAR ROPA, DIMENSIONES GENERALES	1	BINARIO	NO REQUIERE	NO REQUIERE	NO REQUIERE	FOLLETO Y/O MANUAL DE USUARIO	36 MESES	60 DÍAS	REQUIERE
545	M000302	20067	519.630.5454.00.01	MESA PARA COMPUTADORA CON ESTRUCTURA TUBULAR FRENTE 100 CM	27	BINARIO	NO REQUIERE	NO REQUIERE	NO REQUIERE	FOLLETO Y/O MANUAL DE USUARIO	36 MESES	60 DÍAS	REQUIERE
546	51200442	20068	519.630.5462.00.01	MESA PARA DIBUJO (RESTIRADOR), DIMENSIONES GENERALES: FRENTE	1	BINARIO	NO REQUIERE	NO REQUIERE	NO REQUIERE	FOLLETO Y/O MANUAL DE USUARIO	36 MESES	60 DÍAS	REQUIERE
547	51100307	20069	519.695.1974.00.01	PIZARRON DE 120 CM CON TABLERO DE CORCHO DIMENSIONES GENERA	6	BINARIO	NO REQUIERE	NO REQUIERE	SI REQUIERE (FIJACIÓN A MURO)	FOLLETO Y/O MANUAL DE USUARIO	36 MESES	60 DÍAS	REQUIERE
548	51100309	20070	519.695.1987.00.01	PIZARRON DE 120 CM MAGNETICO DE PARED, DIMENSIONES GENERALES	74	BINARIO	NO REQUIERE	NO REQUIERE	SI REQUIERE (FIJACIÓN A MURO)	FOLLETO Y/O MANUAL DE USUARIO	36 MESES	60 DÍAS	REQUIERE
549	51100310	20071	519.695.2304.00.01	PIZARRON DE 180 CM MAGNETICO DE PARED O MEMPHIS GENERALES	32	BINARIO	NO REQUIERE	NO REQUIERE	SI REQUIERE (FIJACIÓN A MURO)	FOLLETO Y/O MANUAL DE USUARIO	36 MESES	60 DÍAS	REQUIERE
550	51100311	20072	519.695.2313.00.01	PIZARRON DE 180 CM MAGNETICO DE PARED, DIMENSIONES GENERALES	3	BINARIO	NO REQUIERE	NO REQUIERE	SI REQUIERE (FIJACIÓN A MURO)	FOLLETO Y/O MANUAL DE USUARIO	36 MESES	60 DÍAS	REQUIERE
551	51200455	20073	519.810.0301.00.01	SILLA TIPO BOUNCER CON ESTRUCTURA DE TRINEO INSTRUMENTOS Y S	6	BINARIO	NO REQUIERE	NO REQUIERE	NO REQUIERE	FOLLETO Y/O MANUAL DE USUARIO	36 MESES	60 DÍAS	REQUIERE
552	51200456	20074	519.810.0315.00.01	SILLA PARA AULA, DIMENSIONES GENERALES: FRENTE 45 CM (17	40	BINARIO	NO REQUIERE	NO REQUIERE	NO REQUIERE	FOLLETO Y/O MANUAL DE USUARIO	36 MESES	60 DÍAS	REQUIERE

ANEXOS

DIVISIÓN DE CONTRATACIÓN

Anexo No. 3.3 Requisitos para los bienes

Adquisición de Bienes para el Programa "Mobiliario Administrativo para Hospitales Prioritarios" (7 Obras)

No. de Reducción "DP-EA-MA-01-2024-7OBRAS"

Partida	CUCOP	PREI	SAI	DESCRIPCIÓN	CANTIDAD	CRITERIO DE EVALUACIÓN	HIDRO-SANITARIA	ELÉCTRICA	FIJACIÓN	CAPACITACIÓN	PERIODO DE GARANTÍA	TIEMPO DE ENTREGA	DEDUCTIVAS
553	51100555	20078	5191824.05604.00.01	SILLON ACCIONABLE RECLINABLE SISTEMA MECANICO DE PALANCAS 24	75	BINARIO	NO REQUIERE	NO REQUIERE	NO REQUIERE	FOLLETO Y/O MANUAL DE USUARIO	36 MESES	60 DIAS	REQUIERE
554	51100555	20078	5191865.01605.00.01	TABLERO DE CORCHO 120 CM. DIMENSIONES GENERALES FRENTE 120	94	BINARIO	NO REQUIERE	NO REQUIERE	SI REQUIERE FIJACION A MURO	FOLLETO Y/O MANUAL DE USUARIO	36 MESES	60 DIAS	REQUIERE
555	51100555	20078	5191865.01606.00.01	TABLERO DE CORCHO DE 180 CM. DIMENSIONES GENERALES FRENTE 1	1	BINARIO	NO REQUIERE	NO REQUIERE	SI REQUIERE FIJACION A MURO	FOLLETO Y/O MANUAL DE USUARIO	36 MESES	60 DIAS	REQUIERE
556	51200555	20080	5191873.01607.00.01	TARIMA PARA ESTIBAR MERCANCIAS DIMENSIONES GENERALES FRENTE 120 CM.	23	BINARIO	NO REQUIERE	NO REQUIERE	NO REQUIERE	FOLLETO Y/O MANUAL DE USUARIO	36 MESES	60 DIAS	REQUIERE
557	51200555	20080	5191873.01608.00.01	TARIMA PLASTICA PARA PAPELERIA DE LUJO DIMENSIONES GENERALES	2	BINARIO	NO REQUIERE	NO REQUIERE	NO REQUIERE	FOLLETO Y/O MANUAL DE USUARIO	36 MESES	60 DIAS	REQUIERE
558	51200277	20084	5191873.01609.00.01	ALACENA ALTA DE 90 CM. DIMENSIONES GENERALES FRENTE 90 CM.	47	BINARIO	NO REQUIERE	NO REQUIERE	SI REQUIERE FIJACION A MURO	FOLLETO Y/O MANUAL DE USUARIO	36 MESES	60 DIAS	REQUIERE
559	51100277	20085	5191874.01610.00.01	ANAQUEL PARA OFICINAS FRENTE 90 CM. FONDO 30 CM. ALTURA 180 CM.	3	BINARIO	NO REQUIERE	NO REQUIERE	NO REQUIERE	FOLLETO Y/O MANUAL DE USUARIO	36 MESES	60 DIAS	REQUIERE
560	51100277	20087	5191874.01611.00.01	CARRO PARA CHAROLAS EN 2 POSICIONES (24 Y 30) 87 CM. ANCHO 50 CM	2	BINARIO	NO REQUIERE	NO REQUIERE	NO REQUIERE	FOLLETO Y/O MANUAL DE USUARIO	36 MESES	60 DIAS	REQUIERE
561	51100277	20088	5191874.01612.00.01	CARRO TRANSPORTADOR DE CHAROLAS PARA ALIMENTOS DIMENSIONES	1	BINARIO	NO REQUIERE	NO REQUIERE	NO REQUIERE	FOLLETO Y/O MANUAL DE USUARIO	36 MESES	60 DIAS	REQUIERE
562	51100277	20089	5191874.01613.00.01	CARRO TRANSPORTADOR DE SILLAS Y CAMILLAS GENERALES LARGO	7	BINARIO	NO REQUIERE	NO REQUIERE	NO REQUIERE	FOLLETO Y/O MANUAL DE USUARIO	36 MESES	60 DIAS	REQUIERE
563	51100277	20090	5191874.01614.00.01	COCINETA CON PARRILLA ELECTRICA DERECHA Y FREGADERO IZQUIERDO	1	BINARIO	SI REQUIERE (ACCESORIOS E INSTALACION)	NO REQUIERE	NO REQUIERE	FOLLETO Y/O MANUAL DE USUARIO	36 MESES	60 DIAS	REQUIERE
564	51100277	20091	5191874.01615.00.01	CONTADOR PARA LA REVISACION DE LA OFICINA DIMENSIONES GENERALES	1	BINARIO	NO REQUIERE	NO REQUIERE	SI REQUIERE FIJACION A MURO	FOLLETO Y/O MANUAL DE USUARIO	36 MESES	60 DIAS	REQUIERE
565	51200277	20092	5191874.01616.00.01	DEPOSITO DE PAN DIMENSIONES GENERALES FRENTE 76 CM. FONDO	2	BINARIO	NO REQUIERE	NO REQUIERE	NO REQUIERE	FOLLETO Y/O MANUAL DE USUARIO	36 MESES	60 DIAS	REQUIERE
566	51200277	20093	5191874.01617.00.01	MESA DE 180 CM CON RESPALDO Y FREGADERO DERECHO DIMENSIONES	7	BINARIO	SI REQUIERE (ACCESORIOS E INSTALACION)	NO REQUIERE	NO REQUIERE	FOLLETO Y/O MANUAL DE USUARIO	36 MESES	60 DIAS	REQUIERE
567	51200277	20094	5191874.01618.00.01	MESA DE 120 CM CON RESPALDO Y FREGADERO IZQUIERDO DIMENSION	1	BINARIO	SI REQUIERE (ACCESORIOS E INSTALACION)	NO REQUIERE	NO REQUIERE	FOLLETO Y/O MANUAL DE USUARIO	36 MESES	60 DIAS	REQUIERE
568	51200277	20104	5191874.01619.00.01	MESA DE 180 CM CON RESPALDO Y DOBLE FREGADERO CENTRAL DIMEN	2	BINARIO	SI REQUIERE (ACCESORIOS E INSTALACION)	NO REQUIERE	NO REQUIERE	FOLLETO Y/O MANUAL DE USUARIO	36 MESES	60 DIAS	REQUIERE
569	51200277	20105	5191874.01620.00.01	MESA ELECTRICA CALIENTE MOVIL (3 CHAROLAS) DIMENSIONES GE	3	BINARIO	NO REQUIERE	SI REQUIERE (BASICO)	NO REQUIERE	FOLLETO Y/O MANUAL DE USUARIO	36 MESES	60 DIAS	REQUIERE
570	51200277	20106	5191874.01621.00.01	MESA ELECTRICA CALIENTE MOVIL (3 CHAROLAS) DIMENSIONES GE	1	BINARIO	NO REQUIERE	SI REQUIERE (BASICO)	NO REQUIERE	FOLLETO Y/O MANUAL DE USUARIO	36 MESES	60 DIAS	REQUIERE
571	51200277	20107	5191874.01622.00.01	MESA FRIA A PIELES MOVIL (4 CHAROLAS) DIMENSIONES GENERALES	3	BINARIO	NO REQUIERE	NO REQUIERE	NO REQUIERE	FOLLETO Y/O MANUAL DE USUARIO	36 MESES	60 DIAS	REQUIERE
572	51200277	20109	5191874.01623.00.01	MESA FRIA PARA BARRA DE AUTO SERVICIO (4 CHAROLAS) DIMENSIO	1	BINARIO	NO REQUIERE	NO REQUIERE	NO REQUIERE	FOLLETO Y/O MANUAL DE USUARIO	36 MESES	60 DIAS	REQUIERE
573	51200277	20111	5191874.01624.00.01	MESA LISA DE 150 CM CON RESPALDO Y ENTREPAÑO DIMENSIONES DE	15	BINARIO	NO REQUIERE	NO REQUIERE	NO REQUIERE	FOLLETO Y/O MANUAL DE USUARIO	36 MESES	60 DIAS	REQUIERE
574	51200555	20112	5191874.01625.00.01	MESA LISA DE 150 CM CON RESPALDO Y ENTREPAÑO DIMENSIONES DE	4	BINARIO	NO REQUIERE	NO REQUIERE	NO REQUIERE	FOLLETO Y/O MANUAL DE USUARIO	36 MESES	60 DIAS	REQUIERE
575	51200557	20114	5191874.01626.00.01	MESA LISA PARA RECIBO DE LUZ CON ESCURRIDERO DERECHO FRENTE	2	BINARIO	SI REQUIERE (ACCESORIOS E INSTALACION)	NO REQUIERE	NO REQUIERE	FOLLETO Y/O MANUAL DE USUARIO	36 MESES	60 DIAS	REQUIERE
576	51200557	20118	5191874.01627.00.01	MESA DE 230 CM PARA LAVADO DE BIBERONES CON TRIPLE FREGADERO	1	BINARIO	SI REQUIERE (ACCESORIOS E INSTALACION)	NO REQUIERE	NO REQUIERE	FOLLETO Y/O MANUAL DE USUARIO	36 MESES	60 DIAS	REQUIERE
577	51100178	20387	5191026.05.12.00.01	ANAQUEL DOBLE PARA LIBROS Y REVISTAS DIMENSIONES GENERALES	10	BINARIO	NO REQUIERE	NO REQUIERE	NO REQUIERE	FOLLETO Y/O MANUAL DE USUARIO	36 MESES	60 DIAS	REQUIERE
578	51100178	20388	5191026.10.21.00.01	ARCHIVERO 4 GAVETAS CON FRENTES EN MDF DIMENSIONES GENERALES	9	BINARIO	NO REQUIERE	NO REQUIERE	NO REQUIERE	FOLLETO Y/O MANUAL DE USUARIO	36 MESES	60 DIAS	REQUIERE
579	51100555	20401	511401.0094.00.01	EXHIBIDOR DE REVISTAS DIMENSIONES GENERALES FRENTE 150 CM	1	BINARIO	NO REQUIERE	NO REQUIERE	NO REQUIERE	FOLLETO Y/O MANUAL DE USUARIO	36 MESES	60 DIAS	REQUIERE
580	51100180	20405	5191819.13.50.00	MESA DOBLE PARA CABINETA TIPO KARDEX DIMENSIONES GENERALES	3	BINARIO	NO REQUIERE	NO REQUIERE	NO REQUIERE	FOLLETO Y/O MANUAL DE USUARIO	36 MESES	60 DIAS	REQUIERE
581	51100219	20410	511263.0155.00.01	MODULO ESCRITORIO ALTO SUSTENTABLE PARA LUGAR DE ENFERMERAS	2	BINARIO	NO REQUIERE	NO REQUIERE	NO REQUIERE	FOLLETO Y/O MANUAL DE USUARIO	36 MESES	60 DIAS	REQUIERE
582	51100277	20419	511834.0579.00.01	SILLA APILABLE CON TAPIZ DE TELA Y ESTRUCTURA DE ENERGEL GUM	24	BINARIO	NO REQUIERE	NO REQUIERE	NO REQUIERE	FOLLETO Y/O MANUAL DE USUARIO	36 MESES	60 DIAS	REQUIERE
583	51100238	20413	511836.0514.00.01	DIVAN CONFORTABLE DE 2 LUGARES TAPIZADO SINTETICO DIMENSION	18	BINARIO	NO REQUIERE	NO REQUIERE	NO REQUIERE	FOLLETO Y/O MANUAL DE USUARIO	36 MESES	60 DIAS	REQUIERE
584	51100747	20429	511836.0559.00.01	SILLON GIRATORIO DE DESPACHO ALTO TAPIZADO EN TELA CON DIST	4	BINARIO	NO REQUIERE	NO REQUIERE	NO REQUIERE	FOLLETO Y/O MANUAL DE USUARIO	36 MESES	60 DIAS	REQUIERE

GOBIERNO DE MÉXICO IMSS

Anexo No. 3.3 Requisitos para los bienes

Adquisición de Bienes para el Programa "Mobiliario Administrativo para Hospitales Prioritarios" (7 Obras)

No. de Requisición "OP-EA-MA-01-2024-7OBRAS"

Partida	CUCOP	PREI	SAI	DESCRIPCIÓN	CANTIDAD	CRITERIO DE EVALUCIÓN	HIDRO-SANITARIA	ELÉCTRICA	FIJACIÓN	CAPACITACIÓN	PERIODO DE GARANTÍA	TIEMPO DE ENTREGA	DEDUCTIVAS
585	51100217	20542	511.622.0291.00.01	MODULO EN L PARA CONSULTORIO CON LATERAL DERECHO, DIMENSIONE	1	BINARIO	NO REQUIERE	NO REQUIERE	NO REQUIERE	FOLLETO Y/O MANUAL DE USUARIO	36 MESES	60 DÍAS	REQUIERE
586	51100153	20543	511.339.1406.00.01	ESCRITORIO MODULAR EN C, DIMENSIONES GENERALES: LARGO 180CM	1	BINARIO	NO REQUIERE	NO REQUIERE	NO REQUIERE	FOLLETO Y/O MANUAL DE USUARIO	36 MESES	60 DÍAS	REQUIERE
587	51100184	20545	511.690.1457.00.01	MESA DE APOYO LATERAL EN MDP, DIMENSIONES GENERALES: FRENTE	9	BINARIO	NO REQUIERE	NO REQUIERE	NO REQUIERE	FOLLETO Y/O MANUAL DE USUARIO	36 MESES	60 DÍAS	REQUIERE
588	51100189	20546	511.619.1465.00.01	MESA DE USOS MULTIPLES EN MDP, DIMENSIONES GENERALES: FRENTE	78	BINARIO	NO REQUIERE	NO REQUIERE	NO REQUIERE	FOLLETO Y/O MANUAL DE USUARIO	36 MESES	60 DÍAS	REQUIERE
589	51100233	20554	511.814.0382.00.01	SILLA OPERATORIA DE RESPALDO BAJO TAPIZADA EN TELA CON PISTON	248	BINARIO	NO REQUIERE	NO REQUIERE	NO REQUIERE	FOLLETO Y/O MANUAL DE USUARIO	36 MESES	60 DÍAS	REQUIERE
590	51100230	20555	511.814.0394.00.01	SILLA FIJA DE RESPALDO BAJO BASE DE TRINEO TAPIZADA EN TELA	396	BINARIO	NO REQUIERE	NO REQUIERE	NO REQUIERE	FOLLETO Y/O MANUAL DE USUARIO	36 MESES	60 DÍAS	REQUIERE
591	51100226	20556	511.814.0405.00.01	SILLA ALTA GIRATORIA CON MECANISMO DE CONTACTO PERMANENTE Y	34	BINARIO	NO REQUIERE	NO REQUIERE	NO REQUIERE	FOLLETO Y/O MANUAL DE USUARIO	36 MESES	60 DÍAS	REQUIERE
592	51100180	20559	511.619.1476.00.01	MESA CIRCULAR PARA JUNTAS DE 4 LUGARES DE CRISTAL DIMENSION	24	BINARIO	NO REQUIERE	NO REQUIERE	NO REQUIERE	FOLLETO Y/O MANUAL DE USUARIO	36 MESES	60 DÍAS	REQUIERE
593	51100186	20561	511.619.1483.00.01	MESA DE CENTRO EN MDP, DIMENSIONES GENERALES: ANCHO 80 CM, L	9	BINARIO	NO REQUIERE	NO REQUIERE	NO REQUIERE	FOLLETO Y/O MANUAL DE USUARIO	36 MESES	60 DÍAS	REQUIERE
594	51100327	20569	519.624.0526.00.01	SILLON FIJO CONFORTABLE DE 1 LUGAR TAPIZADO EN TELA, DIMENSI	28	BINARIO	NO REQUIERE	NO REQUIERE	NO REQUIERE	FOLLETO Y/O MANUAL DE USUARIO	36 MESES	60 DÍAS	REQUIERE
595	51200397	20580	519.033.0071.00.01	APARCADOR DE BICICLETAS EN ESPIRAL DIMENSIONES GENERALES: (	3	BINARIO	NO REQUIERE	NO REQUIERE	SI REQUIERE (FIJACIÓN A MURO)	FOLLETO Y/O MANUAL DE USUARIO	36 MESES	60 DÍAS	REQUIERE
596	51100298	20583	519.190.0194.00.01	CASILLERO DOBLE EN PLASTICO DE ALTA RESISTENCIA, DIMENSIONES	566	BINARIO	NO REQUIERE	NO REQUIERE	NO REQUIERE	FOLLETO Y/O MANUAL DE USUARIO	36 MESES	60 DÍAS	REQUIERE
597	51100303	20586	519.630.0515.00.01	MESA RECTANGULAR PARA COMPUTADORA, DIMENSIONES GENERALES: FR	1	BINARIO	NO REQUIERE	NO REQUIERE	NO REQUIERE	FOLLETO Y/O MANUAL DE USUARIO	36 MESES	60 DÍAS	REQUIERE
598	51100171	20587	511.465.0024.00.01	GUARDA INFERIOR DE 120 CM, DIMENSIONES GENERALES: LARGO 120	4	BINARIO	NO REQUIERE	NO REQUIERE	NO REQUIERE	FOLLETO Y/O MANUAL DE USUARIO	36 MESES	60 DÍAS	REQUIERE
599	51100172	20588	511.465.0039.00.01	GUARDA INFERIOR DE 150 CM, DIMENSIONES GENERALES: LARGO 150	42	BINARIO	NO REQUIERE	NO REQUIERE	NO REQUIERE	FOLLETO Y/O MANUAL DE USUARIO	36 MESES	60 DÍAS	REQUIERE
600	51100163	20592	511.339.1422.00.01	ESCRITORIO RECTANGULAR DE 150CM, DIMENSIONES GENERALES: LARG	57	BINARIO	NO REQUIERE	NO REQUIERE	NO REQUIERE	FOLLETO Y/O MANUAL DE USUARIO	36 MESES	60 DÍAS	REQUIERE
601	51100164	20593	511.339.1437.00.01	ESCRITORIO RECTANGULAR DE 180 CM, DIMENSIONES GENERALES: LAR	9	BINARIO	NO REQUIERE	NO REQUIERE	NO REQUIERE	FOLLETO Y/O MANUAL DE USUARIO	36 MESES	60 DÍAS	REQUIERE
602	51200457	20633	519.810.0413.00.01	SILLA ALTA INFANTIL DE POLIPROPILENO, DIMENSIONES GENERALES	6	BINARIO	NO REQUIERE	NO REQUIERE	NO REQUIERE	FOLLETO Y/O MANUAL DE USUARIO	36 MESES	60 DÍAS	REQUIERE
603	51100229	20673	511.814.0421.00.01	SILLA FIJA DE POLIPROPILENO, DIMENSIONES GENERALES ALTURA D	2	BINARIO	NO REQUIERE	NO REQUIERE	NO REQUIERE	FOLLETO Y/O MANUAL DE USUARIO	36 MESES	60 DÍAS	REQUIERE
604	51200330	19972	517.609.0495.01.01	MESA DE 270 CM, CON RESPALDO, ESCURRIDERO Y DOBLE FREGADERO	4	BINARIO	SI REQUIERE (ACCESORIOS E INSTALACIÓN)	NO REQUIERE	NO REQUIERE	FOLLETO Y/O MANUAL DE USUARIO	36 MESES	60 DÍAS	REQUIERE
605	51100208	19608	511.622.0182.00.01	MODULO DE ATENCION Y ORIENTACION AL DERECHOHABIENTE TIPO A	1	BINARIO	NO REQUIERE	SI REQUIERE (BASICO)	NO REQUIERE	FOLLETO Y/O MANUAL DE USUARIO	36 MESES	60 DÍAS	REQUIERE
606	51100209	19609	511.622.0194.00.01	MODULO DE ATENCION Y ORIENTACION AL DERECHOHABIENTE TIPO B	1	BINARIO	NO REQUIERE	SI REQUIERE (BASICO)	NO REQUIERE	FOLLETO Y/O MANUAL DE USUARIO	36 MESES	60 DÍAS	REQUIERE
607	51200298	19739	517.609.0115.03.01	MESA DE 180 CM CON RESPALDO Y FREGADERO DERECHO CON PREPARAC	1	BINARIO	SI REQUIERE (ACCESORIOS E INSTALACIÓN)	NO REQUIERE	NO REQUIERE	FOLLETO Y/O MANUAL DE USUARIO	36 MESES	60 DÍAS	REQUIERE
608	51200295	19744	517.609.0155.01.01	MESA DE 230 CM CON RESPALDO Y DOBLE FREGADERO CENTRAL PARA O	1	BINARIO	SI REQUIERE (ACCESORIOS E INSTALACIÓN)	NO REQUIERE	NO REQUIERE	FOLLETO Y/O MANUAL DE USUARIO	36 MESES	60 DÍAS	REQUIERE
609	51200304	19765	517.609.0227.01.01	MESA DE 210 CM CON RESPALDO Y DOBLE FREGADERO IZQUIERDO, CM	7	BINARIO	SI REQUIERE (ACCESORIOS E INSTALACIÓN)	NO REQUIERE	NO REQUIERE	FOLLETO Y/O MANUAL DE USUARIO	36 MESES	60 DÍAS	REQUIERE
610	51100133	19968	511.076.0052.00.01	ARCHIVERO CUARDA VISIBLE SENCILLO, DIMENSIONES GENERALES: LA	22	BINARIO	NO REQUIERE	NO REQUIERE	NO REQUIERE	FOLLETO Y/O MANUAL DE USUARIO	36 MESES	60 DÍAS	REQUIERE
611	51100123	19963	511.076.0065.00.01	ARCHIVERO DE 2 CAVETAS CON CAJA FUERTE, DIMENSIONES GENERALE	1	BINARIO	NO REQUIERE	NO REQUIERE	NO REQUIERE	FOLLETO Y/O MANUAL DE USUARIO	36 MESES	60 DÍAS	REQUIERE
612	51100124	19970	511.076.0075.00.01	ARCHIVERO 4 GAVETAS, MOVIMIENTOS O SISTEMAS: SISTEMA DE CODR	3	BINARIO	NO REQUIERE	NO REQUIERE	NO REQUIERE	FOLLETO Y/O MANUAL DE USUARIO	36 MESES	60 DÍAS	REQUIERE
613	51100125	19971	511.076.0088.00.01	ARCHIVERO DE 4 GAVETAS CON PUERTAS ABATIBLES Y DESLIZABLES	184	BINARIO	NO REQUIERE	NO REQUIERE	NO REQUIERE	FOLLETO Y/O MANUAL DE USUARIO	36 MESES	60 DÍAS	REQUIERE
614	51100132	19973	511.076.0097.00.01	ARCHIVERO GUARDA VISIBLE DOBLE, DIMENSIONES GENERALES: LARGO	10	BINARIO	NO REQUIERE	NO REQUIERE	NO REQUIERE	FOLLETO Y/O MANUAL DE USUARIO	36 MESES	60 DÍAS	REQUIERE
615	51100126	19974	511.076.0104.00.01	ARCHIVERO DE 2 GAVETAS CON PUERTAS ABATIBLES Y DESLIZABLES	1	BINARIO	NO REQUIERE	NO REQUIERE	NO REQUIERE	FOLLETO Y/O MANUAL DE USUARIO	36 MESES	60 DÍAS	REQUIERE
616	51100215	19976	511.520.0192.00.01	ANAQUEL ESQUELETO Y ENTREPAÑOS, CAPACIDAD DE CARGA TOTAL	92	BINARIO	NO REQUIERE	NO REQUIERE	NO REQUIERE	FOLLETO Y/O MANUAL DE USUARIO	36 MESES	60 DÍAS	REQUIERE
617	51100216	19977	511.520.0201.00.01	ANAQUEL FIJO DE 45 CM UNA VISTA, DIMENSIONES GENERALES: LARG	214	BINARIO	NO REQUIERE	NO REQUIERE	NO REQUIERE	FOLLETO Y/O MANUAL DE USUARIO	36 MESES	60 DÍAS	REQUIERE

ANEXOS

Anexo No. 3.3 Requisitos para los bienes

Adquisición de Bienes para el Programa "Mobiliario Administrativo para Hospitales Prioritarios" (7 Obras)

Nomenclatura: "AP-EA-MA-01-2024-OOBRAS"

Partida	CUCOP	PREI	SAI	DESCRIPCIÓN	CANTIDAD	CRITERIO DE EVALUACIÓN	HIDRO-SANITARIA	ELÉCTRICA	FIJACIÓN	CAPACITACIÓN	PERIODO DE GARANTÍA	TIEMPO DE ENTREGA	DEDUCTIVAS
618	51800317	19978	$11,006,057.00	ANAQUEL FIJO DOS VISTAS, DIMENSIONES GENERALES: FRENTE 85 CM	15	BINARIO	NO REQUIERE	NO REQUIERE	NO REQUIERE	FOLLETO Y/O MANUAL DE USUARIO	36 MESES	60 DÍAS	REQUIERE
619	51800378	19979	$7,006,057.00	ANAQUEL PARA LIBROS Y REVISTAS, DIMENSIONES GENERALES: LARGO	8	BINARIO	NO REQUIERE	NO REQUIERE	NO REQUIERE	FOLLETO Y/O MANUAL DE USUARIO	36 MESES	60 DÍAS	REQUIERE
620	51800386	19980	$11,006,057.00	BANCO ALTO, DIMENSIONES GENERALES, DIAMETRO DE ASIENTO 35CM	16	BINARIO	NO REQUIERE	NO REQUIERE	NO REQUIERE	FOLLETO Y/O MANUAL DE USUARIO	36 MESES	60 DÍAS	REQUIERE
621	51800933	19981	$11,006,057.00	CARRITO LA PONTA BUFETE, DIMENSIONES GENERALES: ANCHO	6	BINARIO	NO REQUIERE	NO REQUIERE	NO REQUIERE	FOLLETO Y/O MANUAL DE USUARIO	36 MESES	60 DÍAS	REQUIERE
622	51800443	19984	$11,006,057.00	CAP. DE 124 DE 180CM CON BASES METÁLICAS, DIMENSIONES GENERALES	72	BINARIO	NO REQUIERE	LATINEQUIERE	NO REQUIERE	FOLLETO Y/O MANUAL DE USUARIO	36 MESES	60 DÍAS	REQUIERE
623	51800748	19989	$11,006,057.00	CONFERENCIA MEJORADA DE 180CM CON LATERAL DERECHO, DIMENSIONES	4	BINARIO	NO REQUIERE	NO REQUIERE	NO REQUIERE	FOLLETO Y/O MANUAL DE USUARIO	36 MESES	60 DÍAS	REQUIERE
624	51800850	19990	$11,006,057.00	ESCRITORIO MODULAR DE 180CM CON LATERAL IZQUIERDO, DIMENSION	45	BINARIO	NO REQUIERE	NO REQUIERE	NO REQUIERE	FOLLETO Y/O MANUAL DE USUARIO	36 MESES	60 DÍAS	REQUIERE
625	51800851	19991	$11,006,057.00	ESCRITORIO MODULAR DE 180CM CON LATERAL DERECHO, DIMENSIONES	1	BINARIO	NO REQUIERE	NO REQUIERE	NO REQUIERE	FOLLETO Y/O MANUAL DE USUARIO	36 MESES	60 DÍAS	REQUIERE
626	51800859	19992	$11,006,057.00	ESCRITORIO MODULAR TIPO BAJA DE 120 CM SIN LATERAL, DIMENSION	23	BINARIO	NO REQUIERE	NO REQUIERE	NO REQUIERE	FOLLETO Y/O MANUAL DE USUARIO	36 MESES	60 DÍAS	REQUIERE
627	51800860	19993	$11,006,057.00	ESCRITORIO MODULAR TIPO BAJA DE 180CM SIN LATERAL, DIMENSION	4	BINARIO	NO REQUIERE	NO REQUIERE	NO REQUIERE	FOLLETO Y/O MANUAL DE USUARIO	36 MESES	60 DÍAS	REQUIERE
628	51800870	19995	$11,006,057.00	GABINETE UNIVERSAL, DIMENSIONES GENERALES: LARGO 90 CM, ANCH	16	BINARIO	NO REQUIERE	NO REQUIERE	NO REQUIERE	FOLLETO Y/O MANUAL DE USUARIO	36 MESES	60 DÍAS	REQUIERE
629	51800885	19999	$11,006,057.00	MESA DE APOYO PARA TELEFONOS, DIMENSIONES GENERALES: LARGO 4	8	BINARIO	NO REQUIERE	NO REQUIERE	NO REQUIERE	FOLLETO Y/O MANUAL DE USUARIO	36 MESES	60 DÍAS	REQUIERE
630	51800887	20001	$11,006,057.00	MESA ESQUINERA FABRICADA EN MDF, DIMENSIONES GENERALES: LARG	11	BINARIO	NO REQUIERE	NO REQUIERE	NO REQUIERE	FOLLETO Y/O MANUAL DE USUARIO	36 MESES	60 DÍAS	REQUIERE
631	51800899	20002	$11,006,057.00	MESA RECTANGULAR DE JUNTAS PARA 10 PERSONAS, DIMENSIONES GEN	4	BINARIO	NO REQUIERE	NO REQUIERE	NO REQUIERE	FOLLETO Y/O MANUAL DE USUARIO	36 MESES	60 DÍAS	REQUIERE
632	51800904	20003	$11,006,057.00	MESA PARA SALA DE USOS MULTIPLES, DIMENSIONES GENERALES: LAR	18	BINARIO	NO REQUIERE	NO REQUIERE	NO REQUIERE	FOLLETO Y/O MANUAL DE USUARIO	36 MESES	60 DÍAS	REQUIERE
633	51800920	20005	$11,006,057.00	MODULO ESCRITORIO AUROSUSTENTABLE PARA DOS USUARIOS, MINIMEN	1	BINARIO	NO REQUIERE	NO REQUIERE	NO REQUIERE	FOLLETO Y/O MANUAL DE USUARIO	36 MESES	60 DÍAS	REQUIERE
634	51800925	20006	$11,006,057.00	PORTAIMPRESORA CON CAJON, DIMENSIONES GENERALES: FRENTE 8	2	BINARIO	NO REQUIERE	NO REQUIERE	NO REQUIERE	FOLLETO Y/O MANUAL DE USUARIO	36 MESES	60 DÍAS	REQUIERE
635	51800933	20009	$11,006,057.00	SILLA GIRATORIA DE RESPALDO BAJO TAPIZADA EN POLIPIEL CON PI	50	BINARIO	NO REQUIERE	NO REQUIERE	NO REQUIERE	FOLLETO Y/O MANUAL DE USUARIO	36 MESES	60 DÍAS	REQUIERE
636	51800736	20010	$11,006,057.00	SILLON CONFORTABLE DE 1 LUGAR, TAPIZADO EN TELA, DIMENSIONES	43	BINARIO	NO REQUIERE	NO REQUIERE	NO REQUIERE	FOLLETO Y/O MANUAL DE USUARIO	36 MESES	60 DÍAS	REQUIERE
637	51800740	20011	$11,006,057.00	SILLON CONFORTABLE DE 3 LUGARES, TAPIZADO EN TELA, DIMENSIONE	13	BINARIO	NO REQUIERE	NO REQUIERE	NO REQUIERE	FOLLETO Y/O MANUAL DE USUARIO	36 MESES	60 DÍAS	REQUIERE
638	51800742	20012	$11,006,057.00	SILLON FIJO DE RESPALDO ALTO BASE DE TRINEO, DIMENSIONES GEN	186	BINARIO	NO REQUIERE	NO REQUIERE	NO REQUIERE	FOLLETO Y/O MANUAL DE USUARIO	36 MESES	60 DÍAS	REQUIERE
639	51800743	20013	$11,006,057.00	SILLON FIJO DE RESPALDO BAJO BASE DE TRINEO TAPIZADO EN PIEL	285	BINARIO	NO REQUIERE	NO REQUIERE	NO REQUIERE	FOLLETO Y/O MANUAL DE USUARIO	36 MESES	60 DÍAS	REQUIERE
640	51800833	20014	$11,006,057.00	SILLON GIRATORIO DE RESPALDO ALTO TAPIZADA EN POLIPIEL CON PI	7	BINARIO	NO REQUIERE	NO REQUIERE	NO REQUIERE	FOLLETO Y/O MANUAL DE USUARIO	36 MESES	60 DÍAS	REQUIERE
641	51800248	20015	$11,006,057.00	SILLON GIRATORIO DE RESPALDO BAJO CON PISTON NEUMATICO, DIME	126	BINARIO	NO REQUIERE	NO REQUIERE	NO REQUIERE	FOLLETO Y/O MANUAL DE USUARIO	36 MESES	60 DÍAS	REQUIERE
642	51800252	20017	$11,006,057.00	TARJETERO DOBLE PARA TARJETAS DE 7.62 X 12.70 CM 13 RUICADAS	1	BINARIO	NO REQUIERE	NO REQUIERE	NO REQUIERE	FOLLETO Y/O MANUAL DE USUARIO	36 MESES	60 DÍAS	REQUIERE
643	51800251	20018	$11,006,057.00	TARJETERO DOBLE PARA TARJETAS DE 12.70 X 20.3 CM 13 RUICADAS	1	BINARIO	NO REQUIERE	NO REQUIERE	NO REQUIERE	FOLLETO Y/O MANUAL DE USUARIO	36 MESES	60 DÍAS	REQUIERE
644	51800255	20020	$11,006,057.00	TARJETERO SENCILLO PARA TARJETAS DE 7.62 X 12.70 CM 13 RUICA	5	BINARIO	NO REQUIERE	NO REQUIERE	NO REQUIERE	FOLLETO Y/O MANUAL DE USUARIO	36 MESES	60 DÍAS	REQUIERE
645	51800258	20022	$11,006,057.00	TARJETERO TRIPLE DE 10 GAVETAS PARA TARJETAS DE 7.62 X 12.70	2	BINARIO	NO REQUIERE	NO REQUIERE	NO REQUIERE	FOLLETO Y/O MANUAL DE USUARIO	36 MESES	60 DÍAS	REQUIERE
646	51800393	20048	$11,006,057.00	BANCA EN REGADERA, DIMENSIONES GENERALES: LARGO 45 CM, ANCHO	4	BINARIO	NO REQUIERE	NO REQUIERE	NO REQUIERE	FOLLETO Y/O MANUAL DE USUARIO	36 MESES	60 DÍAS	REQUIERE
647	51800400	20049	$11,006,057.00	BANCA EN TANDEM PARA 3 LUGARES, DIMENSIONES GENERALES: FRENT	186	BINARIO	NO REQUIERE	NO REQUIERE	NO REQUIERE	FOLLETO Y/O MANUAL DE USUARIO	36 MESES	60 DÍAS	REQUIERE
648	51800401	20050	$11,006,057.00	BANCA EN TANDEM PARA 4 LUGARES, DIMENSIONES GENERALES: FRENT	105	BINARIO	NO REQUIERE	NO REQUIERE	NO REQUIERE	FOLLETO Y/O MANUAL DE USUARIO	36 MESES	60 DÍAS	REQUIERE
649	51800402	20051	$11,006,057.00	BANCA VESTIDOR PARA DAMAS, DIMENSIONES GENERALES: LARGO 120	46	BINARIO	NO REQUIERE	NO REQUIERE	NO REQUIERE	FOLLETO Y/O MANUAL DE USUARIO	36 MESES	60 DÍAS	REQUIERE
650	51800403	20052	$11,006,057.00	BANCA VESTIDOR PARA CONSULTORIO, DIMENSIONES GENERALES: LARG	41	BINARIO	NO REQUIERE	NO REQUIERE	NO REQUIERE	FOLLETO Y/O MANUAL DE USUARIO	36 MESES	60 DÍAS	REQUIERE
651	51800420	20055	$11,006,057.00	CARRO DE ASEO EN FORMA DE TIJERA, DIMENSIONES GENERALES: LAR	42	BINARIO	NO REQUIERE	NO REQUIERE	NO REQUIERE	FOLLETO Y/O MANUAL DE USUARIO	36 MESES	60 DÍAS	REQUIERE

GOBIERNO DE MÉXICO IMSS

Anexo No. 3.3 Requisitos para los bienes

Adquisición de Bienes para el Programa "Mobiliario Administrativo para Hospitales Prioritarios" (7 Obras)

No. de Requisición "OP-EA-MA-01-2024-7OBRAS"

Partida	CUCOP	PREI	SAI	DESCRIPCIÓN	CANTIDAD	CRITERIO DE EVALUCIÓN	HIDRO-SANITARIA	ELÉCTRICA	FIJACIÓN	CAPACITACIÓN	PERÍODO DE GARANTÍA	TIEMPO DE ENTREGA	DEDUCTIVAS
652	51200421	20056	519.160.0365.00.01	CARRO TRANSPORTADOR DE BIBERONES. DIMENSIONES GENERALES: LAR	3	BINARIO	NO REQUIERE	NO REQUIERE	NO REQUIERE	FOLLETO Y/O MANUAL DE USUARIO	36 MESES	60 DÍAS	REQUIERE
653	51200422	20057	519.160.0376.00.01	CARRO TRANSPORTADOR DE ROPA HUMEDA. DIMENSIONES GENERALES: L	3	BINARIO	NO REQUIERE	NO REQUIERE	NO REQUIERE	FOLLETO Y/O MANUAL DE USUARIO	36 MESES	60 DÍAS	REQUIERE
654	51200430	20059	519.279.0022.00.01	DESPACHADOR DE MEDICAMENTOS DE ALTO CONSUMO. DIMENSIONES GEN	4	BINARIO	NO REQUIERE	NO REQUIERE	NO REQUIERE	FOLLETO Y/O MANUAL DE USUARIO	36 MESES	60 DÍAS	REQUIERE
655	51200431	20060	519.315.0059.00.01	ESCALERA DE TIJERA 5 PELDAÑOS. DIMENSIONES GENERALES: ALTO 6	35	BINARIO	NO REQUIERE	NO REQUIERE	NO REQUIERE	FOLLETO Y/O MANUAL DE USUARIO	36 MESES	60 DÍAS	REQUIERE
656	51200437	20062	519.630.5401.00.01	MESA DE TRABAJO PARA TALLER. DIMENSIONES GENERALES: LARGO 18	10	BINARIO	NO REQUIERE	NO REQUIERE	NO REQUIERE	FOLLETO Y/O MANUAL DE USUARIO	36 MESES	60 DÍAS	REQUIERE
657	51200438	20063	519.630.5415.00.01	MESA INFANTIL MATERNAL. DIMENSIONES GENERALES. ANCHO 90 CM.	1	BINARIO	NO REQUIERE	NO REQUIERE	NO REQUIERE	FOLLETO Y/O MANUAL DE USUARIO	36 MESES	60 DÍAS	REQUIERE
658	51200439	20064	519.630.5427.00.01	MESA INFANTIL PARA PREESCOLAR. DIMENSIONES GENERALES: CUBIER	3	BINARIO	NO REQUIERE	NO REQUIERE	NO REQUIERE	FOLLETO Y/O MANUAL DE USUARIO	36 MESES	60 DÍAS	REQUIERE
659	51200440	20065	519.630.5432.00.01	MESA LISA DE 180 CM PARA DOBLAR ROPA. DIMENSIONES GENERALES	1	BINARIO	NO REQUIERE	NO REQUIERE	NO REQUIERE	FOLLETO Y/O MANUAL DE USUARIO	36 MESES	60 DÍAS	REQUIERE
660	51200502	20067	519.630.5454.00.01	MESA PARA COMPUTADORA CON ESTRUCTURA TUBULAR FRENTE 100 CM	3	BINARIO	NO REQUIERE	NO REQUIERE	NO REQUIERE	FOLLETO Y/O MANUAL DE USUARIO	36 MESES	60 DÍAS	REQUIERE
661	51200442	20068	519.630.5462.00.01	MESA PARA DIBUJO (RESTIRADOR). DIMENSIONES GENERALES FRENTE	1	BINARIO	NO REQUIERE	NO REQUIERE	SI REQUIERE (FIJACIÓN A MURO)	FOLLETO Y/O MANUAL DE USUARIO	36 MESES	60 DÍAS	REQUIERE
662	51100307	20069	519.695.1974.00.01	PIZARRON DE 120 CM CON TABLERO DE CORCHO. DIMENSIONES GENERA	4	BINARIO	NO REQUIERE	NO REQUIERE	SI REQUIERE (FIJACIÓN A MURO)	FOLLETO Y/O MANUAL DE USUARIO	36 MESES	60 DÍAS	REQUIERE
663	51100309	20070	519.695.1987.00.01	PIZARRON DE 120 CM MAGNETICO DE PARED. DIMENSIONES GENERALES	29	BINARIO	NO REQUIERE	NO REQUIERE	SI REQUIERE (FIJACIÓN A MURO)	FOLLETO Y/O MANUAL DE USUARIO	36 MESES	60 DÍAS	REQUIERE
664	51100310	20072	519.695.2004.00.01	PIZARRON DE 150 CM MAGNETICO DE PARED. DIMENSIONES GENERALES	44	BINARIO	NO REQUIERE	NO REQUIERE	SI REQUIERE (FIJACIÓN A MURO)	FOLLETO Y/O MANUAL DE USUARIO	36 MESES	60 DÍAS	REQUIERE
665	51100311	20073	519.695.2013.00.01	PIZARRON DE 180 CM MAGNETICO DE PARED. DIMENSIONES GENERALES	2	BINARIO	NO REQUIERE	NO REQUIERE	SI REQUIERE (FIJACIÓN A MURO)	FOLLETO Y/O MANUAL DE USUARIO	36 MESES	60 DÍAS	REQUIERE
666	51200453	20074	519.810.0365.00.01	SILLA INFANTIL PRE-ESCOLAR. DIMENSIONES GENERALES: FRENTE 40	6	BINARIO	NO REQUIERE	NO REQUIERE	NO REQUIERE	FOLLETO Y/O MANUAL DE USUARIO	36 MESES	60 DÍAS	REQUIERE
667	51200454	20075	519.810.0378.00.01	SILLA INFANTIL MATERNAL. DIMENSIONES GENERALES: FRENTE 40 CM.	4	BINARIO	NO REQUIERE	NO REQUIERE	NO REQUIERE	FOLLETO Y/O MANUAL DE USUARIO	36 MESES	60 DÍAS	REQUIERE
668	51200455	20076	519.810.0381.00.01	SILLA TIPO BOUNCER CON ESTRUCTURA DE TRINEO. MOVIMIENTOS Y S	3	BINARIO	NO REQUIERE	NO REQUIERE	NO REQUIERE	FOLLETO Y/O MANUAL DE USUARIO	36 MESES	60 DÍAS	REQUIERE
669	51200466	20077	519.810.0393.00.01	SILLA PARA AULA. DIMENSIONES GENERALES: FRENTE 60 CM. FONDO	32	BINARIO	NO REQUIERE	NO REQUIERE	NO REQUIERE	FOLLETO Y/O MANUAL DE USUARIO	36 MESES	60 DÍAS	REQUIERE
670	51100325	20078	519.824.0504.00.01	SILLON ACOJINABLE RECLINABLE SISTEMA MECANICO DE PALANCAS PA	43	BINARIO	NO REQUIERE	NO REQUIERE	SI REQUIERE (FIJACIÓN A MURO)	FOLLETO Y/O MANUAL DE USUARIO	36 MESES	60 DÍAS	REQUIERE
671	51100333	20079	519.865.0105.00.01	TABLERO DE CORCHO 120 CM. DIMENSIONES GENERALES FRENTE 120	109	BINARIO	NO REQUIERE	NO REQUIERE	NO REQUIERE	FOLLETO Y/O MANUAL DE USUARIO	36 MESES	60 DÍAS	REQUIERE
672	51200468	20081	519.873.0140.00.01	TARIMAS PARA ESTIBAR MERCANCIAS. DIMENSIONES GENERALES FRENT	25	BINARIO	NO REQUIERE	NO REQUIERE	NO REQUIERE	FOLLETO Y/O MANUAL DE USUARIO	36 MESES	60 DÍAS	REQUIERE
673	51200469	20082	519.873.0151.00.01	TARIMA PLASTICA PARA PATIN HIDRAULICO. DIMENSIONES GENERALE	2	BINARIO	NO REQUIERE	NO REQUIERE	SI REQUIERE (FIJACIÓN A MURO)	FOLLETO Y/O MANUAL DE USUARIO	36 MESES	60 DÍAS	REQUIERE
674	51200277	20084	517.013.0082.00.01	ALACENA ALTA DE 90 CM. DIMENSIONES GENERALES: FRENTE 90 CM.	40	BINARIO	NO REQUIERE	NO REQUIERE	NO REQUIERE	FOLLETO Y/O MANUAL DE USUARIO	36 MESES	60 DÍAS	REQUIERE
675	51100287	20085	517.063.0336.00.01	ANAQUEL PARA CAJAS FRENTE 90 CM. FONDO 60 CM. ALTURA 180 CM	3	BINARIO	NO REQUIERE	NO REQUIERE	NO REQUIERE	FOLLETO Y/O MANUAL DE USUARIO	36 MESES	60 DÍAS	REQUIERE
676	51200278	20086	517.186.0071.00.01	BOTE DE BASURA SOBRE CARRO PATIN. DIMENSIONES GENERALES: BOT	2	BINARIO	NO REQUIERE	NO REQUIERE	NO REQUIERE	FOLLETO Y/O MANUAL DE USUARIO	36 MESES	60 DÍAS	REQUIERE
677	51200280	20087	517.256.0204.00.01	CARRO PARA CHAPOLAS EN AUTOSERVICIO LARGO 80 CM. ANCHO 80 CM	3	BINARIO	NO REQUIERE	NO REQUIERE	NO REQUIERE	FOLLETO Y/O MANUAL DE USUARIO	36 MESES	60 DÍAS	REQUIERE
678	51200281	20088	517.256.0213.00.01	CARRO TRANSPORTADOR DE CHAROLAS PARA ALIMENTOS DIMENSIONES	3	BINARIO	NO REQUIERE	NO REQUIERE	NO REQUIERE	FOLLETO Y/O MANUAL DE USUARIO	36 MESES	60 DÍAS	REQUIERE
679	51200282	20089	517.256.0225.00.01	CARRO TRANSPORTADOR DE OLLAS. DIMENSIONES GENERALES: LARGO	1	BINARIO	NO REQUIERE	NO REQUIERE	NO REQUIERE	FOLLETO Y/O MANUAL DE USUARIO	36 MESES	60 DÍAS	REQUIERE
680	51200284	20090	517.270.0252.00.01	COCINETA CON PARRILLA ELECTRICA 4 QUEMADORES Y PARRILLA DE 30 CM.	1	BINARIO	SI REQUIERE (ACCESORIOS E INSTALACIÓN)	NO REQUIERE	NO REQUIERE	FOLLETO Y/O MANUAL DE USUARIO	36 MESES	60 DÍAS	REQUIERE
681	51200285	20091	517.270.0267.00.01	COCINETA CON PARRILLA ELECTRICA 4 QUEMADORES Y PARRILLA DE 30 CM.	1	BINARIO	SI REQUIERE (ACCESORIOS E INSTALACIÓN)	NO REQUIERE	NO REQUIERE	FOLLETO Y/O MANUAL DE USUARIO	36 MESES	60 DÍAS	REQUIERE

ANEXOS

Anexo No. 3.3 Requisitos para los bienes

Adquisición de Bienes para el Programa "Mobiliario Administrativo para Hospitales Prioritarios" (7 Obras)

No. de Requisición "OP-DA-MA-01-2024-7OBRAS"

Partida	CUCOP	PREI	SAI	DESCRIPCIÓN	CANTIDAD	CRITERIO DE EVALUACIÓN	HIDRO SANITARIA	ELÉCTRICA	FIJACIÓN	CAPACITACIÓN	PERIODO DE GARANTÍA	TIEMPO DE ENTREGA	DEDUCTIVAS
687	31700269	20002	517.270.0322.00.01	COLADOR PARA UTENSILIOS DE COCINA DIMENSIONES GENERALES	1	BINARIO	NO REQUIERE	NO REQUIERE	SI REQUIERE (FIJACIÓN A MURO)	FOLLETO Y/O MANUAL DE USUARIO	36 MESES	60 DIAS	REQUIERE
688	31700280	20004	517.301.0306.00.01	DEPOSITO DE PAN, DIMENSIONES GENERALES (FRENTE 70 CM FONDO	1	BINARIO	NO REQUIERE	NO REQUIERE	NO REQUIERE	FOLLETO Y/O MANUAL DE USUARIO	36 MESES	60 DIAS	REQUIERE
689	31700301	20008	517.609.5477.00.01	MESA CALIENTE DE 180 CM PARA CHAROLAS DE (4 CHAROLAS), DIMENSI	1	BINARIO	NO REQUIERE	NO REQUIERE	NO REQUIERE	FOLLETO Y/O MANUAL DE USUARIO	36 MESES	60 DIAS	REQUIERE
690	31700326	20009	517.609.5485.00.01	MESA DE SOPORTE CON DOBLE FREGADERO CENTRAL, DIMENSIONES GENE	1	BINARIO	SI REQUIERE (ACCESORIOS E INSTALACIÓN)	NO REQUIERE	NO REQUIERE	FOLLETO Y/O MANUAL DE USUARIO	36 MESES	60 DIAS	REQUIERE
691	31700334	20010	517.609.5493.00.01	MESA DE 180 CM CON RESPALDO Y DOBLE FREGADERO CENTRAL, DIMEN	1	BINARIO	SI REQUIERE (ACCESORIOS E INSTALACIÓN)	NO REQUIERE	NO REQUIERE	FOLLETO Y/O MANUAL DE USUARIO	36 MESES	60 DIAS	REQUIERE
692	31700342	20011	517.609.5507.00.01	MESA ELECTRICA FRENTE MOVIL (3 CHAROLAS) DIMENSIONES DE	3	BINARIO	NO REQUIERE	SI REQUIERE (BÁSICO)	NO REQUIERE	FOLLETO Y/O MANUAL DE USUARIO	36 MESES	60 DIAS	REQUIERE
693	31700359	20012	517.609.5515.00.01	MESA ELECTRICA CALIENTE MOVIL (5 CHAROLAS) DIMENSIONES DE	1	BINARIO	NO REQUIERE	SI REQUIERE (BÁSICO)	NO REQUIERE	FOLLETO Y/O MANUAL DE USUARIO	36 MESES	60 DIAS	REQUIERE
694	31700367	20013	517.609.5523.00.01	MESA FRIA PARA (3 CHAROLAS), (5 CHAROLAS), DIMENSIONES GENERALES	3	BINARIO	NO REQUIERE	NO REQUIERE	NO REQUIERE	FOLLETO Y/O MANUAL DE USUARIO	36 MESES	60 DIAS	REQUIERE
695	31700375	20014	517.609.5531.00.01	MESA FRIA PARA BARRA DE AUTO SERVICIO (4 CHAROLAS), DIMENSIO	1	BINARIO	NO REQUIERE	NO REQUIERE	NO REQUIERE	FOLLETO Y/O MANUAL DE USUARIO	36 MESES	60 DIAS	REQUIERE
696	31700383	20015	517.609.5549.00.01	MESA LISA DE 180 CM CON RESPALDO Y ENTREPAÑO DIMENSIONES DE	16	BINARIO	NO REQUIERE	NO REQUIERE	NO REQUIERE	FOLLETO Y/O MANUAL DE USUARIO	36 MESES	60 DIAS	REQUIERE
697	31700391	20016	517.609.5556.00.01	MESA LISA DE 180 CM CON RESPALDO Y ENTREPAÑO DIMENSIONES DE	2	BINARIO	NO REQUIERE	NO REQUIERE	NO REQUIERE	FOLLETO Y/O MANUAL DE USUARIO	36 MESES	60 DIAS	REQUIERE
698	31700409	20017	517.609.5564.00.01	MESA LISA PARA NEGRO DE TORRE CON ESCURRIDERO CENTRO FRENTE	4	BINARIO	SI REQUIERE (ACCESORIOS E INSTALACIÓN)	NO REQUIERE	NO REQUIERE	FOLLETO Y/O MANUAL DE USUARIO	36 MESES	60 DIAS	REQUIERE
699	31700417	20018	517.609.5572.00.01	MESA PARA CUNA DE LUJO, DIMENSIONES GENERALES (FRENTE 90 CM, FONDO	80	BINARIO	NO REQUIERE	NO REQUIERE	NO REQUIERE	FOLLETO Y/O MANUAL DE USUARIO	36 MESES	60 DIAS	REQUIERE
700	31700425	20019	517.609.5580.00.01	MESA PARA TAZA DE BAÑO, DIMENSIONES GENERALES FRENTE 150	1	BINARIO	NO REQUIERE	NO REQUIERE	NO REQUIERE	FOLLETO Y/O MANUAL DE USUARIO	36 MESES	60 DIAS	REQUIERE
701	31700433	20020	517.609.5598.00.01	MESA PARA USO MEDICO, DIMENSIONES GENERALES FRENTE 90 CM, FONDO	1	BINARIO	NO REQUIERE	NO REQUIERE	NO REQUIERE	FOLLETO Y/O MANUAL DE USUARIO	36 MESES	60 DIAS	REQUIERE
702	31700441	20021	517.609.5606.00.01	MESA PARA USO MEDICO, DIMENSIONES GENERALES FRENTE 120 CM, FONDO	1	BINARIO	NO REQUIERE	NO REQUIERE	NO REQUIERE	FOLLETO Y/O MANUAL DE USUARIO	36 MESES	60 DIAS	REQUIERE
703	31700458	20022	517.609.5614.00.01	MESA PARA USO MEDICO, DIMENSIONES GENERALES FRENTE 150 CM, FONDO	1	BINARIO	NO REQUIERE	NO REQUIERE	NO REQUIERE	FOLLETO Y/O MANUAL DE USUARIO	36 MESES	60 DIAS	REQUIERE
704	31700466	20023	517.609.5622.00.01	MESA PARA USO MEDICO, DIMENSIONES GENERALES FRENTE 180 CM, FONDO	1	BINARIO	NO REQUIERE	NO REQUIERE	NO REQUIERE	FOLLETO Y/O MANUAL DE USUARIO	36 MESES	60 DIAS	REQUIERE
705	31700474	20024	517.609.5630.00.01	MESA PARA USO MEDICO, DIMENSIONES GENERALES FRENTE 210 CM, FONDO	1	BINARIO	NO REQUIERE	NO REQUIERE	NO REQUIERE	FOLLETO Y/O MANUAL DE USUARIO	36 MESES	60 DIAS	REQUIERE
706	31700482	20025	517.609.5648.00.01	MESA PARA USO MEDICO, DIMENSIONES GENERALES FRENTE 240 CM, FONDO	1	BINARIO	NO REQUIERE	NO REQUIERE	NO REQUIERE	FOLLETO Y/O MANUAL DE USUARIO	36 MESES	60 DIAS	REQUIERE
707	31700490	20026	517.609.5655.00.01	MESA PARA USO MEDICO, DIMENSIONES GENERALES FRENTE 270 CM, FONDO	1	BINARIO	NO REQUIERE	NO REQUIERE	NO REQUIERE	FOLLETO Y/O MANUAL DE USUARIO	36 MESES	60 DIAS	REQUIERE
708	31700508	20027	517.609.5663.00.01	MESA PARA USO MEDICO, DIMENSIONES GENERALES FRENTE 300 CM, FONDO	1	BINARIO	NO REQUIERE	NO REQUIERE	NO REQUIERE	FOLLETO Y/O MANUAL DE USUARIO	36 MESES	60 DIAS	REQUIERE
709	31700516	20028	517.609.5671.00.01	MESA PARA USO MEDICO, DIMENSIONES GENERALES FRENTE 330 CM, FONDO	1	BINARIO	NO REQUIERE	NO REQUIERE	NO REQUIERE	FOLLETO Y/O MANUAL DE USUARIO	36 MESES	60 DIAS	REQUIERE
710	31700524	20029	517.609.5689.00.01	MESA PARA USO MEDICO, DIMENSIONES GENERALES FRENTE 360 CM, FONDO	1	BINARIO	NO REQUIERE	NO REQUIERE	NO REQUIERE	FOLLETO Y/O MANUAL DE USUARIO	36 MESES	60 DIAS	REQUIERE
711	31700532	20030	517.609.5697.00.01	MESA PARA USO MEDICO, DIMENSIONES GENERALES FRENTE 390 CM, FONDO	1	BINARIO	NO REQUIERE	NO REQUIERE	NO REQUIERE	FOLLETO Y/O MANUAL DE USUARIO	36 MESES	60 DIAS	REQUIERE
712	31700540	20031	517.609.5705.00.01	MESA PARA USO MEDICO, DIMENSIONES GENERALES FRENTE 420 CM, FONDO	1	BINARIO	NO REQUIERE	NO REQUIERE	NO REQUIERE	FOLLETO Y/O MANUAL DE USUARIO	36 MESES	60 DIAS	REQUIERE
713	31700557	20032	517.609.5713.00.01	MESA PARA USO MEDICO, DIMENSIONES GENERALES FRENTE 450 CM, FONDO	1	BINARIO	NO REQUIERE	NO REQUIERE	NO REQUIERE	FOLLETO Y/O MANUAL DE USUARIO	36 MESES	60 DIAS	REQUIERE
714	31700565	20033	517.609.5721.00.01	MESA PARA USO MEDICO, DIMENSIONES GENERALES FRENTE 480 CM, FONDO	1	BINARIO	NO REQUIERE	NO REQUIERE	NO REQUIERE	FOLLETO Y/O MANUAL DE USUARIO	36 MESES	60 DIAS	REQUIERE
695	31700219	20007	517.029.0532.00.01	MESA PARA USO MEDICO, DIMENSIONES GENERALES FRENTE 510 CM, FONDO	1	BINARIO	NO REQUIERE	NO REQUIERE	NO REQUIERE	FOLLETO Y/O MANUAL DE USUARIO	36 MESES	60 DIAS	REQUIERE
699	31700318	20360	517.076.3023.00.01	MESA PARA USO MEDICO, DIMENSIONES GENERALES FRENTE 540 CM, FONDO	1	BINARIO	NO REQUIERE	NO REQUIERE	NO REQUIERE	FOLLETO Y/O MANUAL DE USUARIO	36 MESES	60 DIAS	REQUIERE
700	31700185	20401	517.401.0094.00.01	MESA PARA USO MEDICO, DIMENSIONES GENERALES FRENTE 570 CM, FONDO	1	BINARIO	NO REQUIERE	NO REQUIERE	NO REQUIERE	FOLLETO Y/O MANUAL DE USUARIO	36 MESES	60 DIAS	REQUIERE
701	31700193	20402	517.401.0102.00.01	MESA PARA USO MEDICO, DIMENSIONES GENERALES FRENTE 600 CM, FONDO	1	BINARIO	NO REQUIERE	NO REQUIERE	NO REQUIERE	FOLLETO Y/O MANUAL DE USUARIO	36 MESES	60 DIAS	REQUIERE
702	31700201	20403	517.401.0110.00.01	MESA PARA USO MEDICO, DIMENSIONES GENERALES FRENTE 630 CM, FONDO	1	BINARIO	NO REQUIERE	NO REQUIERE	NO REQUIERE	FOLLETO Y/O MANUAL DE USUARIO	36 MESES	60 DIAS	REQUIERE
703	31700219	20404	517.401.0128.00.01	MESA PARA USO MEDICO, DIMENSIONES GENERALES FRENTE 660 CM, FONDO	1	BINARIO	NO REQUIERE	NO REQUIERE	NO REQUIERE	FOLLETO Y/O MANUAL DE USUARIO	36 MESES	60 DIAS	REQUIERE
704	31700227	20405	517.401.0136.00.01	MESA PARA USO MEDICO, DIMENSIONES GENERALES FRENTE 690 CM, FONDO	1	BINARIO	NO REQUIERE	NO REQUIERE	NO REQUIERE	FOLLETO Y/O MANUAL DE USUARIO	36 MESES	60 DIAS	REQUIERE
705	31700235	20406	517.401.0144.00.01	MESA PARA USO MEDICO, DIMENSIONES GENERALES FRENTE 720 CM, FONDO	1	BINARIO	NO REQUIERE	NO REQUIERE	NO REQUIERE	FOLLETO Y/O MANUAL DE USUARIO	36 MESES	60 DIAS	REQUIERE
706	31700243	20407	517.401.0152.00.01	MESA PARA USO MEDICO, DIMENSIONES GENERALES FRENTE 750 CM, FONDO	1	BINARIO	NO REQUIERE	NO REQUIERE	NO REQUIERE	FOLLETO Y/O MANUAL DE USUARIO	36 MESES	60 DIAS	REQUIERE
707	31700250	20408	517.401.0160.00.01	MESA PARA USO MEDICO, DIMENSIONES GENERALES FRENTE 780 CM, FONDO	1	BINARIO	NO REQUIERE	NO REQUIERE	NO REQUIERE	FOLLETO Y/O MANUAL DE USUARIO	36 MESES	60 DIAS	REQUIERE
708	31700268	20409	517.401.0178.00.01	MESA PARA USO MEDICO, DIMENSIONES GENERALES FRENTE 810 CM, FONDO	1	BINARIO	NO REQUIERE	NO REQUIERE	NO REQUIERE	FOLLETO Y/O MANUAL DE USUARIO	36 MESES	60 DIAS	REQUIERE
709	31700276	20410	517.401.0186.00.01	MESA PARA USO MEDICO, DIMENSIONES GENERALES FRENTE 840 CM, FONDO	1	BINARIO	NO REQUIERE	NO REQUIERE	NO REQUIERE	FOLLETO Y/O MANUAL DE USUARIO	36 MESES	60 DIAS	REQUIERE
710	31700284	20411	517.401.0194.00.01	MESA PARA USO MEDICO, DIMENSIONES GENERALES FRENTE 870 CM, FONDO	1	BINARIO	NO REQUIERE	NO REQUIERE	NO REQUIERE	FOLLETO Y/O MANUAL DE USUARIO	36 MESES	60 DIAS	REQUIERE
711	31700292	20412	517.401.0202.00.01	MESA PARA USO MEDICO, DIMENSIONES GENERALES FRENTE 900 CM, FONDO	1	BINARIO	NO REQUIERE	NO REQUIERE	NO REQUIERE	FOLLETO Y/O MANUAL DE USUARIO	36 MESES	60 DIAS	REQUIERE
712	31700300	20413	517.401.0210.00.01	MESA PARA USO MEDICO, DIMENSIONES GENERALES FRENTE 930 CM, FONDO	1	BINARIO	NO REQUIERE	NO REQUIERE	NO REQUIERE	FOLLETO Y/O MANUAL DE USUARIO	36 MESES	60 DIAS	REQUIERE
713	31700318	20414	517.401.0228.00.01	MESA PARA USO MEDICO, DIMENSIONES GENERALES FRENTE 960 CM, FONDO	1	BINARIO	NO REQUIERE	NO REQUIERE	NO REQUIERE	FOLLETO Y/O MANUAL DE USUARIO	36 MESES	60 DIAS	REQUIERE
714	31700326	20415	517.401.0236.00.01	MESA PARA USO MEDICO, DIMENSIONES GENERALES FRENTE 990 CM, FONDO	1	BINARIO	NO REQUIERE	NO REQUIERE	NO REQUIERE	FOLLETO Y/O MANUAL DE USUARIO	36 MESES	60 DIAS	REQUIERE

GOBIERNO DE MÉXICO | IMSS

Anexo No. 3.3 Requisitos para los bienes

Adquisición de Bienes para el Programa "Mobiliario Administrativo para Hospitales Prioritarios" (7 Obras)

No. de Requisición "OP-EA-MA-01-2024-7OBRAS"

Partida	CUCOP	PREI	SAI	DESCRIPCIÓN	CANTIDAD	CRITERIO DE EVALUCIÓN	HIDRO-SANITARIA	ELECTRICA	FIJACIÓN	CAPACITACIÓN	PERÍODO DE GARANTÍA	TIEMPO DE ENTREGA	DEDUCTIVAS
715	51100180	20559	$11,619,147.600.01	MESA CIRCULAR PARA JUNTAS DE 4 LUGARES DE CRISTAL. DIMENSION	25	BINARIO	NO REQUIERE	NO REQUIERE	NO REQUIERE	FOLLETO Y/O MANUAL DE USUARIO	36 MESES	60 DÍAS	REQUIERE
716	51100186	20561	$11,619,148,3.00.01	MESA DE CENTRO EN MDP. DIMENSIONES GENERALES: ANCHO 60 CM. L	7	BINARIO	NO REQUIERE	NO REQUIERE	NO REQUIERE	FOLLETO Y/O MANUAL DE USUARIO	36 MESES	60 DÍAS	REQUIERE
717	51100329	20568	$19,824,052,6.00.01	SILLON FIJO CONFORTABLE DE LUCAR TAPIZADO EN TELA. DIMENSI	18	BINARIO	NO REQUIERE	NO REQUIERE	NO REQUIERE	FOLLETO Y/O MANUAL DE USUARIO	36 MESES	60 DÍAS	REQUIERE
718	51200387	20580	$19,033,007,1.00.01	APARCADOR DE BICICLETAS EN ESPIRAL. DIMENSIONES GENERALES: L	3	BINARIO	NO REQUIERE	NO REQUIERE	SI REQUIERE (FIJACION A MURO)	FOLLETO Y/O MANUAL DE USUARIO	36 MESES	60 DÍAS	REQUIERE
719	51100298	20583	$19,398,019,4.00.01	CASILLERO DOBLE EN PLASTICO DE ALTA RESISTENCIA. DIMENSIONES	562	BINARIO	NO REQUIERE	NO REQUIERE	NO REQUIERE	FOLLETO Y/O MANUAL DE USUARIO	36 MESES	60 DÍAS	REQUIERE
720	51100303	20586	$19,630,851,5.00.01	MESA RECTANGULAR PARA COMPUTADORA. DIMENSIONES GENERALES: FR	1	BINARIO	NO REQUIERE	NO REQUIERE	NO REQUIERE	FOLLETO Y/O MANUAL DE USUARIO	36 MESES	60 DÍAS	REQUIERE
721	51100171	20587	$11,465,002,6.00.01	GUARDA INFERIOR DE 120 CM. DIMENSIONES GENERALES: LARGO 120	3	BINARIO	NO REQUIERE	NO REQUIERE	NO REQUIERE	FOLLETO Y/O MANUAL DE USUARIO	36 MESES	60 DÍAS	REQUIERE
722	51100172	20588	$11,465,003,5.00.01	GUARDA INFERIOR DE 150 CM. DIMENSIONES GENERALES: LARGO 150	32	BINARIO	NO REQUIERE	NO REQUIERE	NO REQUIERE	FOLLETO Y/O MANUAL DE USUARIO	36 MESES	60 DÍAS	REQUIERE
723	51100163	20592	$11,339,142,2.00.01	ESCRITORIO RECTANGULAR DE 160CM. DIMENSIONES GENERALES: LARG	38	BINARIO	NO REQUIERE	NO REQUIERE	NO REQUIERE	FOLLETO Y/O MANUAL DE USUARIO	36 MESES	60 DÍAS	REQUIERE
724	51100164	20593	$11,339,143,7.00.01	ESCRITORIO RECTANGULAR DE 180 CM. DIMENSIONES GENERALES: LAR	1	BINARIO	NO REQUIERE	NO REQUIERE	NO REQUIERE	FOLLETO Y/O MANUAL DE USUARIO	36 MESES	60 DÍAS	REQUIERE
725	51200477	20633	$19,810,041,3.00.01	SILLA ALTA INFANTIL DE POLIPROPILENO. DIMENSIONES GENERALES	6	BINARIO	NO REQUIERE	NO REQUIERE	NO REQUIERE	FOLLETO Y/O MANUAL DE USUARIO	36 MESES	60 DÍAS	REQUIERE
726	51100229	20673	$11,814,042,1.00.01	SILLA FIJA DE POLIPROPILENO. DIMENSIONES GENERALES: ALTURA D	13	BINARIO	NO REQUIERE	NO REQUIERE	NO REQUIERE	FOLLETO Y/O MANUAL DE USUARIO	36 MESES	60 DÍAS	REQUIERE
727	51100120	21310	$11,026,055,4.00.01	ANAQUEL ESQUELETO DE 7 ENTREPAÑOS DE ACERO INOXIDABLE. AREAS	15	BINARIO	NO REQUIERE	NO REQUIERE	NO REQUIERE	FOLLETO Y/O MANUAL DE USUARIO	36 MESES	60 DÍAS	REQUIERE
728	51200308	16947	$17,609,171,59.01.01	MESA CAUENTE DE 159 CM PARA VAPOR (4 CHAROLAS) FABRICADA A	1	BINARIO	NO REQUIERE	NO REQUIERE	NO REQUIERE	FOLLETO Y/O MANUAL DE USUARIO	36 MESES	60 DÍAS	REQUIERE
729	51200305	16957	$17,600,078,4.01.01	MESA PARA COMEDOR 4 LUGARES, FABRICADA A BASE DE 1. CUBIERT	21	BINARIO	NO REQUIERE	NO REQUIERE	NO REQUIERE	FOLLETO Y/O MANUAL DE USUARIO	36 MESES	60 DÍAS	REQUIERE
730	51100208	19698	$11,622,018,2.00.01	MODULO DE ATENCION Y ORIENTACION AL DERECHOHABIENTE TIPO A	1	BINARIO	NO REQUIERE	SI REQUIERE (BÁSICO)	NO REQUIERE	FOLLETO Y/O MANUAL DE USUARIO	36 MESES	60 DÍAS	REQUIERE
731	51100209	19699	$11,622,019,4.00.01	MODULO DE ATENCION Y ORIENTACION AL DERECHOHABIENTE TIPO B	1	BINARIO	NO REQUIERE	SI REQUIERE (BÁSICO)	NO REQUIERE	FOLLETO Y/O MANUAL DE USUARIO	36 MESES	60 DÍAS	REQUIERE
732	51200295	19744	$17,609,023,5.01.01	MESA DE 250 CM CON RESPALDO Y DOBLE FILEGADERO CENTRAL PARA O	1	BINARIO	SI REQUIERE (ACCESORIOS E INSTALACION)	NO REQUIERE	NO REQUIERE	FOLLETO Y/O MANUAL DE USUARIO	36 MESES	60 DÍAS	REQUIERE
733	51100133	19988	$11,076,095,2.00.01	ARCHIVERO GUARDA VISIBLE SENCILLO. DIMENSIONES GENERALES: LA	14	BINARIO	NO REQUIERE	NO REQUIERE	NO REQUIERE	FOLLETO Y/O MANUAL DE USUARIO	36 MESES	60 DÍAS	REQUIERE
734	51100123	19969	$11,076,096,6.00.01	ARCHIVERO DE 2 CAVETAS CON CAJA FUERTE. DIMENSIONES GENERALE	2	BINARIO	NO REQUIERE	NO REQUIERE	NO REQUIERE	FOLLETO Y/O MANUAL DE USUARIO	36 MESES	60 DÍAS	REQUIERE
735	51100125	19971	$11,076,098,8.00.01	ARCHIVERO DE 4 GAVETAS CON PUERTAS ABATIBLES Y DESLIZABLES.	71	BINARIO	NO REQUIERE	NO REQUIERE	NO REQUIERE	FOLLETO Y/O MANUAL DE USUARIO	36 MESES	60 DÍAS	REQUIERE
736	51100132	19973	$11,076,100,7.00.01	ARCHIVERO GUARDA VISIBLE DOBLE. DIMENSIONES GENERALES: LARGO	20	BINARIO	NO REQUIERE	NO REQUIERE	NO REQUIERE	FOLLETO Y/O MANUAL DE USUARIO	36 MESES	60 DÍAS	REQUIERE
737	51100115	19976	$11,026,049,2.00.01	ANAQUEL ESQUELETO Y ENTREPAÑOS (CAPACIDAD DE CARGA 100 KG	110	BINARIO	NO REQUIERE	NO REQUIERE	NO REQUIERE	FOLLETO Y/O MANUAL DE USUARIO	36 MESES	60 DÍAS	REQUIERE
738	51100116	19977	$11,026,050,1.00.01	ANAQUEL FIJO DE 45 CM UNA VISTA. DIMENSIONES GENERALES: FREN	139	BINARIO	NO REQUIERE	NO REQUIERE	NO REQUIERE	FOLLETO Y/O MANUAL DE USUARIO	36 MESES	60 DÍAS	REQUIERE
739	51100117	19978	$11,026,051,7.00.01	ANAQUEL FIJO DOS VISTAS. DIMENSIONES GENERALES: FRENTE 85 CM	16	BINARIO	NO REQUIERE	NO REQUIERE	NO REQUIERE	FOLLETO Y/O MANUAL DE USUARIO	36 MESES	60 DÍAS	REQUIERE
740	51100118	19979	$11,026,052,7.00.01	ANAQUEL PARA LIBROS Y REVISTAS. DIMENSIONES GENERALES: LARGO	6	BINARIO	NO REQUIERE	NO REQUIERE	NO REQUIERE	FOLLETO Y/O MANUAL DE USUARIO	36 MESES	60 DÍAS	REQUIERE
741	51100136	19980	$11,109,034,5.00.01	BANCO ALTO. DIMENSIONES GENERALES: DIAMETRO DE ASIENTO 35CM.	13	BINARIO	NO REQUIERE	NO REQUIERE	NO REQUIERE	FOLLETO Y/O MANUAL DE USUARIO	36 MESES	60 DÍAS	REQUIERE
742	51200335	19981	$11,178,011,3.00.01	CARRETILLA PORTA BULTOS. DIMENSIONES GENERALES: ANCHO 45CM.	3	BINARIO	NO REQUIERE	NO REQUIERE	NO REQUIERE	FOLLETO Y/O MANUAL DE USUARIO	36 MESES	60 DÍAS	REQUIERE
743	51100143	19984	$11,268,028,2.00.01	CRUCENZA DE 150CM CON BASES METALICAS. DIMENSIONES GENERALES	29	BINARIO	NO REQUIERE	NO REQUIERE	NO REQUIERE	FOLLETO Y/O MANUAL DE USUARIO	36 MESES	60 DÍAS	REQUIERE
744	51100149	19989	$11,339,127,5.00.01	ESCRITORIO MODULAR DE 150CM CON LATERAL DERECHO. DIMENSIONES	7	BINARIO	NO REQUIERE	NO REQUIERE	NO REQUIERE	FOLLETO Y/O MANUAL DE USUARIO	36 MESES	60 DÍAS	REQUIERE
745	51100150	19990	$11,339,128,9.00.01	ESCRITORIO MODULAR DE 180CM CON LATERAL IZQUIERDO. DIMENSION	4	BINARIO	NO REQUIERE	NO REQUIERE	NO REQUIERE	FOLLETO Y/O MANUAL DE USUARIO	36 MESES	60 DÍAS	REQUIERE
746	51100151	19992	$11,339,130,4.00.01	ESCRITORIO MODULAR TIPO BALA DE 120CM SIN LATERAL DIMENSION	5	BINARIO	NO REQUIERE	NO REQUIERE	NO REQUIERE	FOLLETO Y/O MANUAL DE USUARIO	36 MESES	60 DÍAS	REQUIERE
[illegible]	[illegible]	[illegible]	$11,461,038,1.00.01	GABINETE UNIVERSAL. DIMENSIONES GENERALES: LARGO 90 CM. ANCH	[illegible]	[illegible]	NO REQUIERE	NO REQUIERE	NO REQUIERE	FOLLETO Y/O MANUAL DE USUARIO	36 MESES	60 DÍAS	REQUIERE

DIVISION DE CONTRATOS

ANEXOS

Anexo No. 3.3 Requisitos para los bienes

Adquisicion de Bienes para el Programa "Mobiliario Administrativo para Hospitales Prioritarios" (7 Obras)

No. de Requisicion "OPEAMA-01-2024-7OBRAS"

Partida	CUCOP	PREI	SAI	DESCRIPCIÓN	CANTIDAD	CRITERIO DE EVALUACIÓN	HIDRO-SANITARIA	ELÉCTRICA	FIJACIÓN	CAPACITACIÓN	PERIODO DE GARANTÍA	TIEMPO DE ENTREGA	DEDUCTIVAS
748	51100185	19999	$17,639,545.00	MESA DE APOYO PARA TELEFONOS, DIMENSIONES GENERALES APROX.	3	BINARIO	NO REQUIERE	NO REQUIERE	NO REQUIERE	FOLLETO Y/O MANUAL DE USUARIO	36 MESES	60 DIAS	REQUIERE
749	51100191	20001	$17,677,365.00	MESA ESQUINERA FABRICADA EN MDF, DIMENSIONES GENERALES APROX.	9	BINARIO	NO REQUIERE	NO REQUIERE	NO REQUIERE	FOLLETO Y/O MANUAL DE USUARIO	36 MESES	60 DIAS	REQUIERE
750	51100195	20002	$17,714,177,00.00	MESA RECTANGULAR DE JUNTAS PARA 10 PERSONAS DIMENSIONES GEN	9	BINARIO	NO REQUIERE	NO REQUIERE	NO REQUIERE	FOLLETO Y/O MANUAL DE USUARIO	36 MESES	60 DIAS	REQUIERE
751	51100214	20003	$17,751,189,00.00	MESA PARA SALA DE USOS MULTIPLES DIMENSIONES GENERALES APROX	36	BINARIO	NO REQUIERE	NO REQUIERE	NO REQUIERE	FOLLETO Y/O MANUAL DE USUARIO	36 MESES	60 DIAS	REQUIERE
752	51100221	20004	$17,787,201,00.00	MODULO ESCRITORIO SIMPLE PARA DOS USUARIOS MOVIMIEN	2	BINARIO	NO REQUIERE	NO REQUIERE	NO REQUIERE	FOLLETO Y/O MANUAL DE USUARIO	36 MESES	60 DIAS	REQUIERE
753	51100223	20005	$17,790,822,00.00	PORTAFOLIOS CON PUBLICIDAD DIMENSIONES GENERALES FRENTE 8	11	BINARIO	NO REQUIERE	NO REQUIERE	NO REQUIERE	FOLLETO Y/O MANUAL DE USUARIO	36 MESES	60 DIAS	REQUIERE
754	51100232	20006	$17,814,034,00.00	SILLA GIRATORIA DE RESPALDO BAJO TAPIZADA EN POLIPIEL CON DI	3	BINARIO	NO REQUIERE	NO REQUIERE	NO REQUIERE	FOLLETO Y/O MANUAL DE USUARIO	36 MESES	60 DIAS	REQUIERE
755	51100236	20007	$17,835,043,00.00	SILLON CONFORTABLE DE 1 LUGAR, TAPIZADO EN TELA DIMENSIONES	40	BINARIO	NO REQUIERE	NO REQUIERE	NO REQUIERE	FOLLETO Y/O MANUAL DE USUARIO	36 MESES	60 DIAS	REQUIERE
756	51100240	20008	$17,854,140,00.00	SILLON CONFORTABLE DE 3 LUGARES, TAPIZADO EN TELA DIMENSIONE	15	BINARIO	NO REQUIERE	NO REQUIERE	NO REQUIERE	FOLLETO Y/O MANUAL DE USUARIO	36 MESES	60 DIAS	REQUIERE
757	51100242	20009	$17,873,041,00.00	SILLON TIPO DE RESPALDO ALTO BASE DE TRINEO DIMENSIONES GEN	4	BINARIO	NO REQUIERE	NO REQUIERE	NO REQUIERE	FOLLETO Y/O MANUAL DE USUARIO	36 MESES	60 DIAS	REQUIERE
758	51100243	20010	$17,876,044,00.00	SILLON TIPO DE RESPALDO BAJO BASE DE TRINEO TAPIZADO EN DIC	65	BINARIO	NO REQUIERE	NO REQUIERE	NO REQUIERE	FOLLETO Y/O MANUAL DE USUARIO	36 MESES	60 DIAS	REQUIERE
759	51100238	20011	$17,836,040,00.00	SILLON CHAROLA DE RESPALDO ALTO TAPIZADA EN POLIPIEL CON P	4	BINARIO	NO REQUIERE	NO REQUIERE	NO REQUIERE	FOLLETO Y/O MANUAL DE USUARIO	36 MESES	60 DIAS	REQUIERE
760	51100248	20012	$17,896,026,00.00	SILLON CHAROLA DE RESPALDO BAJO CON PISTON NEUMATICO, DIMC	60	BINARIO	NO REQUIERE	NO REQUIERE	NO REQUIERE	FOLLETO Y/O MANUAL DE USUARIO	36 MESES	60 DIAS	REQUIERE
761	51100251	20013	$17,899,029,00.00	TAPETE DOBLE PARA TARJETAS DE 7.62 X 12.70 CM (3 RULETAS	1	BINARIO	NO REQUIERE	NO REQUIERE	NO REQUIERE	FOLLETO Y/O MANUAL DE USUARIO	36 MESES	60 DIAS	REQUIERE
762	51100251	20014	$17,899,029,00.00	TAPETERO DOBLE PARA TARJETAS DE 7.62 X 15.24 CM (6 RULETAS	2	BINARIO	NO REQUIERE	NO REQUIERE	NO REQUIERE	FOLLETO Y/O MANUAL DE USUARIO	36 MESES	60 DIAS	REQUIERE
763	51100251	20015	$17,899,029,00.00	TAPETERO SENCILLO PARA TARJETAS DE 7.62 X 10.16 CM (3 RULETA	1	BINARIO	NO REQUIERE	NO REQUIERE	NO REQUIERE	FOLLETO Y/O MANUAL DE USUARIO	36 MESES	60 DIAS	REQUIERE
764	51100251	20016	$17,899,029,00.00	TAPETERO TRIPLE DE 12 RULETAS PARA TARJETAS DE 7.62 X 30.48	3	BINARIO	NO REQUIERE	NO REQUIERE	NO REQUIERE	FOLLETO Y/O MANUAL DE USUARIO	36 MESES	60 DIAS	REQUIERE
765	51100399	20048	$19,174,063,00.00	BANCA EN RECAMERA, DIMENSIONES GENERALES LARGO 45 CM, ANCHO	91	BINARIO	NO REQUIERE	NO REQUIERE	NO REQUIERE	FOLLETO Y/O MANUAL DE USUARIO	36 MESES	60 DIAS	REQUIERE
766	51200430	20049	$19,104,035,41.00.00	BANCA EN TANDEM PARA 3 LUGARES, DIMENSIONES GENERALES FRENT	99	BINARIO	NO REQUIERE	NO REQUIERE	NO REQUIERE	FOLLETO Y/O MANUAL DE USUARIO	36 MESES	60 DIAS	REQUIERE
767	51200431	20050	$19,104,055,00.00	BANCA EN TANDEM PARA 4 LUGARES, DIMENSIONES GENERALES FRENT	64	BINARIO	NO REQUIERE	NO REQUIERE	NO REQUIERE	FOLLETO Y/O MANUAL DE USUARIO	36 MESES	60 DIAS	REQUIERE
768	51200432	20051	$19,104,056,00.00	BANCA VESTIDOR PARA DAMAS, DIMENSIONES GENERALES LARGO 120	44	BINARIO	NO REQUIERE	NO REQUIERE	NO REQUIERE	FOLLETO Y/O MANUAL DE USUARIO	36 MESES	60 DIAS	REQUIERE
769	51200433	20052	$19,104,057,00.00	BANCA VESTIDOR PARA CONSULTORIO, DIMENSIONES GENERALES ANC	51	BINARIO	NO REQUIERE	NO REQUIERE	NO REQUIERE	FOLLETO Y/O MANUAL DE USUARIO	36 MESES	60 DIAS	REQUIERE
770	51200420	20055	$19,160,035,52.00.00	CARRO DE ASEO EN FORMA DE ESCALERA, DIMENSIONES GENERALES LAR	82	BINARIO	NO REQUIERE	NO REQUIERE	NO REQUIERE	FOLLETO Y/O MANUAL DE USUARIO	36 MESES	60 DIAS	REQUIERE
771	51200421	20056	$19,160,035,53.00.00	CARRO TRANSPORTADOR DE BIBERONES, DIMENSIONES GENERALES LAR	2	BINARIO	NO REQUIERE	NO REQUIERE	NO REQUIERE	FOLLETO Y/O MANUAL DE USUARIO	36 MESES	60 DIAS	REQUIERE
772	51200422	20057	$19,160,037,60.00.00	CARRO TRANSPORTADOR DE ROPA Y COMIDA, DIMENSIONES GENERALES	8	BINARIO	NO REQUIERE	NO REQUIERE	NO REQUIERE	FOLLETO Y/O MANUAL DE USUARIO	36 MESES	60 DIAS	REQUIERE
773	51200438	20058	$19,271,002,20.00.00	DESMONTADOR DE NEUMATICOS DE ALTO CONSUMO DIMENSIONES GEN	2	BINARIO	NO REQUIERE	NO REQUIERE	NO REQUIERE	FOLLETO Y/O MANUAL DE USUARIO	36 MESES	60 DIAS	REQUIERE
774	51700437	20060	$19,318,005,90.00.00	ESCALERA DE TIJERA 5 PELDAÑOS, DIMENSIONES GENERALES ALTO 5	35	BINARIO	NO REQUIERE	NO REQUIERE	NO REQUIERE	FOLLETO Y/O MANUAL DE USUARIO	36 MESES	60 DIAS	REQUIERE
775	51200436	20061	$19,630,550,00.00.00	MESA LISA PARA DOBLAR ROPA, LARGO 180 CM, ANCHO 90 CM, ALTUR	1	BINARIO	NO REQUIERE	NO REQUIERE	NO REQUIERE	FOLLETO Y/O MANUAL DE USUARIO	36 MESES	60 DIAS	REQUIERE
776	51200437	20062	$19,630,540,10.00.00	MESA DE TRABAJO PARA TALLER, DIMENSIONES GENERALES LARGO 18	12	BINARIO	NO REQUIERE	NO REQUIERE	NO REQUIERE	FOLLETO Y/O MANUAL DE USUARIO	36 MESES	60 DIAS	REQUIERE
777	51200439	20063	$19,630,540,60.00.00	MESA INFANTIL MATERNAL, DIMENSIONES GENERALES ANCHO 60 CM	1	BINARIO	NO REQUIERE	NO REQUIERE	NO REQUIERE	FOLLETO Y/O MANUAL DE USUARIO	36 MESES	60 DIAS	REQUIERE
778	51200439	20064	$19,630,540,70.00.00	MESA INFANTIL PARA PREESCOLAR, DIMENSIONES GENERALES ALTO 45	3	BINARIO	NO REQUIERE	NO REQUIERE	NO REQUIERE	FOLLETO Y/O MANUAL DE USUARIO	36 MESES	60 DIAS	REQUIERE
779	51100327	20065	$19,645,102,40.00.00	PIZARRON DE 120 CM CON TABLERO DE CORCHO DIMENSIONES GENERA	2	BINARIO	NO REQUIERE	NO REQUIERE	SI REQUIERE (FIJACION A MURO)	FOLLETO Y/O MANUAL DE USUARIO	36 MESES	60 DIAS	REQUIERE
780	51100326	20066	$19,645,102,40.00.00	PIZARRON DE 90 CM MAGNETICO DE PARED, DIMENSIONES GENERALES	25	BINARIO	NO REQUIERE	NO REQUIERE	SI REQUIERE (FIJACION A MURO)	FOLLETO Y/O MANUAL DE USUARIO	36 MESES	60 DIAS	REQUIERE

GOBIERNO DE MÉXICO | IMSS

Anexo No. 3.3 Requisitos para los bienes

Adquisición de Bienes para el Programa "Mobiliario Administrativo para Hospitales Prioritarios" (7 Obras)

No. de Requisición "OP-EA-MA-01-2024-7OBRAS"

Partida	CUCOP	PREI	SAI	DESCRIPCIÓN	CANTIDAD	CRITERIO DE EVALUACIÓN	HIDRO-SANITARIA	ELÉCTRICA	FIJACIÓN	CAPACITACIÓN	PERÍODO DE GARANTÍA	TIEMPO DE ENTREGA	DEDUCTIVAS
781	51100310	20072	519.695.2004.00.01	PIZARRON DE 150 CM MAGNETICO DE PARED. DIMENSIONES GENERALES	39	BINARIO	NO REQUIERE	NO REQUIERE	SI REQUIERE (FIJACION A MURO)	FOLLETO Y/O MANUAL DE USUARIO	36 MESES	60 DÍAS	REQUIERE
782	51100310	20073	519.695.2013.00.01	PIZARRON DE 180 CM MAGNETICO DE PARED. DIMENSIONES GENERALES	1	BINARIO	NO REQUIERE	NO REQUIERE	SI REQUIERE (FIJACION A MURO)	FOLLETO Y/O MANUAL DE USUARIO	36 MESES	60 DÍAS	REQUIERE
783	51200453	20074	519.810.0363.00.01	SILLA INFANTIL PRE-ESCOLAR. DIMENSIONES GENERALES: FRENTE 40	6	BINARIO	NO REQUIERE	NO REQUIERE	NO REQUIERE	FOLLETO Y/O MANUAL DE USUARIO	36 MESES	60 DÍAS	REQUIERE
784	51200454	20075	519.810.0378.00.01	SILLA INFANTIL MATERNAL. DIMENSIONES GENERALES: FRENTE 32 CM	4	BINARIO	NO REQUIERE	NO REQUIERE	NO REQUIERE	FOLLETO Y/O MANUAL DE USUARIO	36 MESES	60 DÍAS	REQUIERE
785	51200455	20076	519.810.0381.00.01	SILLA TIPO BOUNCER CON ESTRUCTURA DE TRINEO. MOVIMIENTOS / S	3	BINARIO	NO REQUIERE	NO REQUIERE	NO REQUIERE	FOLLETO Y/O MANUAL DE USUARIO	36 MESES	60 DÍAS	REQUIERE
786	51200456	20077	519.810.0393.00.01	SILLA PARA AULA. DIMENSIONES GENERALES: FRENTE 80 CM. FONDO	32	BINARIO	NO REQUIERE	NO REQUIERE	NO REQUIERE	FOLLETO Y/O MANUAL DE USUARIO	36 MESES	60 DÍAS	REQUIERE
787	51100325	20078	519.824.0504.00.01	SILLON ACCIONABLE RECLINABLE SISTEMA MECÁNICO DE PALANCAS PA	22	BINARIO	NO REQUIERE	NO REQUIERE	SI REQUIERE (FIJACION A MURO)	FOLLETO Y/O MANUAL DE USUARIO	36 MESES	60 DÍAS	REQUIERE
788	51100333	20079	519.665.0105.00.01	TABLERO DE CORCHO 120 CM. DIMENSIONES GENERALES: FRENTE 120	99	BINARIO	NO REQUIERE	NO REQUIERE	NO REQUIERE	FOLLETO Y/O MANUAL DE USUARIO	36 MESES	60 DÍAS	REQUIERE
789	51200458	20081	519.973.0141.00.01	TARIMA PARA ESTIBAR MERCANCIAS. DIMENSIONES GENERALES: FRENT	48	BINARIO	NO REQUIERE	NO REQUIERE	NO REQUIERE	FOLLETO Y/O MANUAL DE USUARIO	36 MESES	60 DÍAS	REQUIERE
790	51200459	20082	519.973.0151.00.01	TARIMA PLASTICA. PARA PATIN HIDRAULICO. DIMENSIONES GENERALE	4	BINARIO	NO REQUIERE	NO REQUIERE	SI REQUIERE (FIJACION A MURO)	FOLLETO Y/O MANUAL DE USUARIO	36 MESES	60 DÍAS	REQUIERE
791	51200277	20084	517.015.0087.00.01	ALACENA ALTA DE 90 CM. DIMENSIONES GENERALES: FRENTE 90 CM.	31	BINARIO	NO REQUIERE	NO REQUIERE	NO REQUIERE	FOLLETO Y/O MANUAL DE USUARIO	36 MESES	60 DÍAS	REQUIERE
792	51100287	20085	517.061.0136.00.01	ANAQUEL PARA OLLAS FRENTE 90 CM, FONDO 60 CM, ALTURA 180 CM	3	BINARIO	NO REQUIERE	NO REQUIERE	NO REQUIERE	FOLLETO Y/O MANUAL DE USUARIO	36 MESES	60 DÍAS	REQUIERE
793	51200280	20087	517.256.0304.00.01	CARRO PARA CHAROLAS EN AUTOSERVICIO LARGO 80 CM, ANCHO 60 CM	2	BINARIO	NO REQUIERE	NO REQUIERE	NO REQUIERE	FOLLETO Y/O MANUAL DE USUARIO	36 MESES	60 DÍAS	REQUIERE
794	51200281	20088	517.256.0223.00.01	CARRO TRANSPORTADOR DE CHAROLAS PARA ALIMENTOS. DIMENSIONES	4	BINARIO	NO REQUIERE	NO REQUIERE	NO REQUIERE	FOLLETO Y/O MANUAL DE USUARIO	36 MESES	60 DÍAS	REQUIERE
795	51200282	20089	517.256.0228.00.01	CARRO TRANSPORTADOR DE OLLAS. DIMENSIONES GENERALES: LARGO	2	BINARIO	NO REQUIERE	NO REQUIERE	NO REQUIERE	FOLLETO Y/O MANUAL DE USUARIO	36 MESES	60 DÍAS	REQUIERE
796	51200284	20090	517.270.0125.00.01	COCINETA CON PARRILLA ELECTRICA DERECHA Y FREGADERO IZQUIERD	1	BINARIO	SI REQUIERE (ACCESORIOS E INSTALACION)	NO REQUIERE	NO REQUIERE	FOLLETO Y/O MANUAL DE USUARIO	36 MESES	60 DÍAS	REQUIERE
797	51200285	20091	517.270.0137.00.01	COCINETA CON PARRILLA ELECTRICA IZQUIERDA FREGADERO DERECHO	1	BINARIO	SI REQUIERE (ACCESORIOS E INSTALACION)	NO REQUIERE	NO REQUIERE	FOLLETO Y/O MANUAL DE USUARIO	36 MESES	60 DÍAS	REQUIERE
798	51200289	20092	517.272.0023.00.01	CONTADOR PARA UTENSILIOS DE COCINA. DIMENSIONES GENERALES	1	BINARIO	NO REQUIERE	NO REQUIERE	SI REQUIERE (FIJACION A MURO)	FOLLETO Y/O MANUAL DE USUARIO	36 MESES	60 DÍAS	REQUIERE
799	51200290	20093	517.301.0116.00.01	DEPOSITO DE PAN. DIMENSIONES GENERALES: FRENTE 70 CM. FONDO	1	BINARIO	NO REQUIERE	NO REQUIERE	NO REQUIERE	FOLLETO Y/O MANUAL DE USUARIO	36 MESES	60 DÍAS	REQUIERE
800	51100319	20096	517.609.1467.00.01	MESA DE 180 CM CON RESPALDO Y FREGADERO DERECHO. DIMENSIONES	1	BINARIO	SI REQUIERE (ACCESORIOS E INSTALACIÓN)	NO REQUIERE	NO REQUIERE	FOLLETO Y/O MANUAL DE USUARIO	36 MESES	60 DÍAS	REQUIERE
801	51200323	20100	517.609.5506.00.01	MESA DE 300 CM CON DOBLE FREGADERO CENTRAL. DIMENSIONES GENE	1	BINARIO	SI REQUIERE (ACCESORIOS E INSTALACIÓN)	NO REQUIERE	NO REQUIERE	FOLLETO Y/O MANUAL DE USUARIO	36 MESES	60 DÍAS	REQUIERE
802	51200324	20101	517.609.5515.00.01	MESA CON RESPALDO Y DOBLE FREGADERO DERECHO. DIMENSIONES GEN	1	BINARIO	SI REQUIERE (ACCESORIOS E INSTALACIÓN)	NO REQUIERE	NO REQUIERE	FOLLETO Y/O MANUAL DE USUARIO	36 MESES	60 DÍAS	REQUIERE
803	51200326	20103	517.609.5537.00.01	MESA DE 120 CM CON RESPALDO Y FREGADERO IZQUIERDO. DIMENSIÓN	1	BINARIO	NO REQUIERE	SI REQUIERE (BASICO)	NO REQUIERE	FOLLETO Y/O MANUAL DE USUARIO	36 MESES	60 DÍAS	REQUIERE
804	51200328	20105	517.609.5559.00.01	MESA ELECTRICA CALIENTE MOVIL (2 CHAROLAS). DIMENSIONES DE	4	BINARIO	NO REQUIERE	SI REQUIERE (BASICO)	NO REQUIERE	FOLLETO Y/O MANUAL DE USUARIO	36 MESES	60 DÍAS	REQUIERE
805	51200329	20106	517.609.5567.00.01	MESA ELECTRICA CALIENTE MOVIL (3 CHAROLAS). DIMENSIONES DE	2	BINARIO	NO REQUIERE	NO REQUIERE	NO REQUIERE	FOLLETO Y/O MANUAL DE USUARIO	36 MESES	60 DÍAS	REQUIERE
806	51200330	20107	517.609.5572.00.01	MESA FRIA PARA HIELO MOVIL (5 CHAROLAS). DIMENSIONES GENERALES	1	BINARIO	NO REQUIERE	NO REQUIERE	NO REQUIERE	FOLLETO Y/O MANUAL DE USUARIO	36 MESES	60 DÍAS	REQUIERE
807	51200334	20111	517.609.5613.00.01	MESA LISA DE 120 CM CON RESPALDO Y ENTREPAÑO. DIMENSIONES DE	10	BINARIO	NO REQUIERE	NO REQUIERE	NO REQUIERE	FOLLETO Y/O MANUAL DE USUARIO	36 MESES	60 DÍAS	REQUIERE
808	51200335	20112	517.609.5628.00.01	MESA LISA DE 150 CM CON RESPALDO Y ENTREPAÑO. DIMENSIONES DE	3	BINARIO	NO REQUIERE	NO REQUIERE	NO REQUIERE	FOLLETO Y/O MANUAL DE USUARIO	36 MESES	60 DÍAS	REQUIERE
809	51200336	20113	517.609.5636.00.01	MESA LISA DE 180 CM CON RESPALDO Y ENTREPAÑO. DIMENSIONES DE	1	BINARIO	NO REQUIERE	NO REQUIERE	NO REQUIERE	FOLLETO Y/O MANUAL DE USUARIO	36 MESES	60 DÍAS	REQUIERE
810	51200338	20115	517.609.5652.00.01	MESA PARA RECIBO DE LOSA CON PESO UNITARIO. DIMENSIONES DE	1	BINARIO	SI REQUIERE (ACCESORIOS E INSTALACIÓN)	NO REQUIERE	NO REQUIERE	FOLLETO Y/O MANUAL DE USUARIO	36 MESES	60 DÍAS	REQUIERE
811	51200340	20117	517.609.5685.00.01	MESA PARA TAJO DE 180 CM. DIMENSIONES GENERALES: FRENTE 180	1	BINARIO	NO REQUIERE	NO REQUIERE	NO REQUIERE	FOLLETO Y/O MANUAL DE USUARIO	36 MESES	60 DÍAS	REQUIERE

DIVISION DE CONTRATOS
ANEXOS

Anexo No. 3.3 Requisitos para los bienes

Adquisición de Bienes para el Programa "Mobiliario Administrativo para Hospitales Prioritarios" (7 Obras)

No. de Requisición "OP-EA-MA-01-2024-7OBRAS"

Partida	CUCOP	PREI	SAI	DESCRIPCIÓN	CANTIDAD	CRITERIO DE EVALUCIÓN	HIDRO-SANITARIA	ELÉCTRICA	FIJACIÓN	CAPACITACIÓN	PERÍODO DE GARANTÍA	TIEMPO DE ENTREGA	DEDUCTIVAS
812	51200341	20418	$17,609,569.60 (71)	MESA DE 730 CM PARA LAVADO DE BIBERONES CONTAINER FREGADERO	1	BINARIO	SI REQUIERE (ACCESORIOS E INSTALACIÓN)	NO REQUIERE	NO REQUIERE	FOLLETO Y/O MANUAL DE USUARIO	36 MESES	60 DIAS	REQUIERE
813	51100719	20419	$11,036,053.20 (30)	ANAQUEL EXCELE PARA LIBROS Y REVISTAS, DIMENSIONES GENERALES	14	BINARIO	NO REQUIERE	NO REQUIERE	NO REQUIERE	FOLLETO Y/O MANUAL DE USUARIO	36 MESES	60 DIAS	REQUIERE
814	51100128	20385	$11,036,103.20 (70)	ARCHIVERO 4 GAVETAS CON FRENTES EN MDP DIMENSIONES GENERALE	30	BINARIO	NO REQUIERE	NO REQUIERE	NO REQUIERE	FOLLETO Y/O MANUAL DE USUARIO	36 MESES	60 DIAS	REQUIERE
815	51100112	20408	$10,620,143.60 (01)	MESA DOBLE PARA GABINETE TIPO KAPLAN DIMENSIONES GENERALES	2	BINARIO	NO REQUIERE	NO REQUIERE	NO REQUIERE	FOLLETO Y/O MANUAL DE USUARIO	36 MESES	60 DIAS	REQUIERE
816	51100127	20412	$17,815,187.20 (01)	SILLA ABATIBLE 100 % PIEL DE TEJA Y ESTRUCTURA DE TUBULAR EDIM	264	BINARIO	NO REQUIERE	NO REQUIERE	NO REQUIERE	FOLLETO Y/O MANUAL DE USUARIO	36 MESES	60 DIAS	REQUIERE
817	51100218	20413	$17,856,814.00 (01)	SILLON COMPARABLE DE 2 LUGARES, TAPIZADO EN TELA DIMENSION	5	BINARIO	NO REQUIERE	NO REQUIERE	NO REQUIERE	FOLLETO Y/O MANUAL DE USUARIO	36 MESES	60 DIAS	REQUIERE
818	51100244	20415	$11,836,053.60 (03)	SILLON FIJO DE RESPALDO BAJO BASE ET TRINEO, TAPIZADO EN TELA	4	BINARIO	NO REQUIERE	NO REQUIERE	NO REQUIERE	FOLLETO Y/O MANUAL DE USUARIO	36 MESES	60 DIAS	REQUIERE
819	51100247	20417	$11,836,053.60 (01)	SILLON GIRATORIO DE RESPALDO ALTO TAPIZADO EN TELA CON VINIL	4	BINARIO	NO REQUIERE	NO REQUIERE	NO REQUIERE	FOLLETO Y/O MANUAL DE USUARIO	36 MESES	60 DIAS	REQUIERE
820	51200317	20471	$17,609,617.20 (01)	MESA DE SOFA CON RESPALDO Y ENCABEZADO IZQUIERDO, DERECHO	1	BINARIO	SI REQUIERE (ACCESORIOS E INSTALACIÓN)	NO REQUIERE	NO REQUIERE	FOLLETO Y/O MANUAL DE USUARIO	36 MESES	60 DIAS	REQUIERE
821	51200386	20481	$17,609,615,553.20 (01)	MESA PARA HIELO PLEGABLE FRENTE 150 CM. PROFUNDO	4	BINARIO	NO REQUIERE	NO REQUIERE	NO REQUIERE	FOLLETO Y/O MANUAL DE USUARIO	36 MESES	60 DIAS	REQUIERE
822	51100127	20542	$17,822,020.00 (01)	MODULO EN L PARA CONSULTORIO CON LATERAL DERECHO DIMENSIONE	3	BINARIO	NO REQUIERE	NO REQUIERE	NO REQUIERE	FOLLETO Y/O MANUAL DE USUARIO	36 MESES	60 DIAS	REQUIERE
823	51100153	20543	$11,836,147.60 (01)	ESCRITORIO MODULAR EN L DIMENSIONES GENERALES LARGO 180CM	1	BINARIO	NO REQUIERE	NO REQUIERE	NO REQUIERE	FOLLETO Y/O MANUAL DE USUARIO	36 MESES	60 DIAS	REQUIERE
824	51100154	20545	$17,609,145.20 (01)	MESA DE APOYO LATERAL EN MDP DIMENSIONES GENERALES FRENTE	18	BINARIO	NO REQUIERE	NO REQUIERE	NO REQUIERE	FOLLETO Y/O MANUAL DE USUARIO	36 MESES	60 DIAS	REQUIERE
825	51100189	20546	$11,609,145.20 (01)	MESA DE USOS MULTIPLES EN MDP DIMENSIONES GENERALES FRENTE	12	BINARIO	NO REQUIERE	NO REQUIERE	NO REQUIERE	FOLLETO Y/O MANUAL DE USUARIO	36 MESES	60 DIAS	REQUIERE
826	51100233	20554	$11,814,038.00 (01)	SILLA GIRATORIA DE RESPALDO BAJO TAPIZADA EN TELA CON PISTON	20	BINARIO	NO REQUIERE	NO REQUIERE	NO REQUIERE	FOLLETO Y/O MANUAL DE USUARIO	36 MESES	60 DIAS	REQUIERE
827	51100239	20562	$17,836,594.00 (01)	SILLA FIJA DE 4 PATAS DE BAJO BASE DE TRINEO TAPIZADA EN TELA	30	BINARIO	NO REQUIERE	NO REQUIERE	NO REQUIERE	FOLLETO Y/O MANUAL DE USUARIO	36 MESES	60 DIAS	REQUIERE
828	51100241	20564	$11,836,594.00 (01)	SILLA VISITA GIRATORIA CON BRAZOS CHOFER CONTACTO PERMANENTE	40	BINARIO	NO REQUIERE	NO REQUIERE	NO REQUIERE	FOLLETO Y/O MANUAL DE USUARIO	36 MESES	60 DIAS	REQUIERE
829	51100180	20569	$11,619,147.60 (01)	MESA CIRCULAR PARA JUNTAS DE 4 LUGARES DE CRISTAL DIMENSION	24	BINARIO	NO REQUIERE	NO REQUIERE	NO REQUIERE	FOLLETO Y/O MANUAL DE USUARIO	36 MESES	60 DIAS	REQUIERE
830	51100186	20581	$11,619,148.80 (01)	MESA DE CENTRO EN MDP DIMENSIONES GENERALES ANCHO 60 CM.	2	BINARIO	NO REQUIERE	NO REQUIERE	NO REQUIERE	FOLLETO Y/O MANUAL DE USUARIO	36 MESES	60 DIAS	REQUIERE
831	51200387	20580	$11,083,120.00 (01)	APARCADOR DE BICICLETAS EN ESPIRAL DIMENSIONES GENERALES	1	BINARIO	NO REQUIERE	NO REQUIERE	SI REQUIERE (FIJACION A MURO)	FOLLETO Y/O MANUAL DE USUARIO	36 MESES	60 DIAS	REQUIERE
832	51100276	20585	$19,296,029.60 (01)	CASILLERO DOBLE EN PLASTICO DE ALTA DENSIDAD A DIMENSIONES	550	BINARIO	NO REQUIERE	NO REQUIERE	NO REQUIERE	FOLLETO Y/O MANUAL DE USUARIO	36 MESES	60 DIAS	REQUIERE
833	51100103	20586	$19,620,508.80 (01)	MESA RECTANGULAR PARA COMPUTADORA DIMENSIONES GENERALES (1	2	BINARIO	NO REQUIERE	NO REQUIERE	NO REQUIERE	FOLLETO Y/O MANUAL DE USUARIO	36 MESES	60 DIAS	REQUIERE
834	51100171	20587	$11,463,024.00 (01)	CUARDA INFERIOR DE 120 CM. DIMENSIONES GENERALES LARGO 120	6	BINARIO	NO REQUIERE	NO REQUIERE	NO REQUIERE	FOLLETO Y/O MANUAL DE USUARIO	36 MESES	60 DIAS	REQUIERE
835	51100172	20588	$11,463,036.00 (01)	CUARDA INFERIOR DE 150 CM. DIMENSIONES GENERALES LARGO 150	100	BINARIO	NO REQUIERE	NO REQUIERE	NO REQUIERE	FOLLETO Y/O MANUAL DE USUARIO	36 MESES	60 DIAS	REQUIERE
836	51100163	20592	$11,339,142.00 (01)	ESCRITORIO RECTANGULAR DE 180 CM. DIMENSIONES GENERALES LARG	129	BINARIO	NO REQUIERE	NO REQUIERE	NO REQUIERE	FOLLETO Y/O MANUAL DE USUARIO	36 MESES	60 DIAS	REQUIERE
837	51100164	20593	$11,339,143.70 (01)	ESCRITORIO RECTANGULAR DE 180 CM. DIMENSIONES GENERALES LAR	3	BINARIO	NO REQUIERE	NO REQUIERE	NO REQUIERE	FOLLETO Y/O MANUAL DE USUARIO	36 MESES	60 DIAS	REQUIERE
838	51200451	20637	$17,609,641.60 (01)	SILLA FIJA INFANTIL DE POLIPROPILENO, DIMENSIONES GENERALES	4	BINARIO	NO REQUIERE	NO REQUIERE	NO REQUIERE	FOLLETO Y/O MANUAL DE USUARIO	36 MESES	60 DIAS	REQUIERE
839	51100229	20673	$11,814,042.00 (01)	SILLA FIJA DE POLIPROPILENO, DIMENSIONES GENERALES ALTURA D	6	BINARIO	NO REQUIERE	NO REQUIERE	NO REQUIERE	FOLLETO Y/O MANUAL DE USUARIO	36 MESES	60 DIAS	REQUIERE
					30172								

Lic. Ricardo Ulises Pérez Delgado
Titular de la División de Evaluación y Análisis Financiero

GOBIERNO DE MÉXICO

IMSS

Anexo No. 3.4 Guía de Distribución

Adquisición de Bienes para el Programa "Mobiliario Administrativo para Hospitales Prioritarios" (7 Obras)
No. de Requisición "OP-EA-MA-01-2024-7OBRAS"

PARTIDA	OOAD	UNIDAD MÉDICA	DIRECCIÓN	CUCOP	PREI	SAI	DESCRIPCIÓN	CANTIDAD
1	ENSENADA, BAJA CALIFORNIA	HOSPITAL GENERAL REGIONAL DE 216 CAMAS, ENSENADA, BAJA CALIFORNIA	AV. REFORMA S/N ENTRE LAS CALLES BABILONIA Y MARGARITAS, COL JARDINES DE CHAPULTEPEC, C.P. 22785. ENSENADA, BAJA CALIFORNIA.	51200305	18957	517.609.0784.01.01	MESA PARA COMEDOR 4 LUGARES FABRICADA A BASE DE: 1. CUBIERT	74
2	ENSENADA, BAJA CALIFORNIA	HOSPITAL GENERAL REGIONAL DE 216 CAMAS, ENSENADA, BAJA CALIFORNIA	AV. REFORMA S/N ENTRE LAS CALLES BABILONIA Y MARGARITAS, COL JARDINES DE CHAPULTEPEC, C.P. 22785. ENSENADA, BAJA CALIFORNIA.	51200301	18972	517.609.0495.01.01	MESA DE 270 CM. CON RESPALDO, ESCURRIDERO Y DOBLE FREGADERO	2
3	ENSENADA, BAJA CALIFORNIA	HOSPITAL GENERAL REGIONAL DE 216 CAMAS, ENSENADA, BAJA CALIFORNIA	AV. REFORMA S/N ENTRE LAS CALLES BABILONIA Y MARGARITAS, COL JARDINES DE CHAPULTEPEC, C.P. 22785. ENSENADA, BAJA CALIFORNIA.	51100122	18554	511.076.0898.02.01	ARCHIVERO DE 4 GAVETAS CON FRENTES EN MDF. DIMENSIONES GENER	1
4	ENSENADA, BAJA CALIFORNIA	HOSPITAL GENERAL REGIONAL DE 216 CAMAS, ENSENADA, BAJA CALIFORNIA	AV. REFORMA S/N ENTRE LAS CALLES BABILONIA Y MARGARITAS, COL JARDINES DE CHAPULTEPEC, C.P. 22785. ENSENADA, BAJA CALIFORNIA.	51100208	19698	511.622.0182.00.01	MODULO DE ATENCION Y ORIENTACION AL DERECHOHABIENTE TIPO A	1
5	ENSENADA, BAJA CALIFORNIA	HOSPITAL GENERAL REGIONAL DE 216 CAMAS, ENSENADA, BAJA CALIFORNIA	AV. REFORMA S/N ENTRE LAS CALLES BABILONIA Y MARGARITAS, COL JARDINES DE CHAPULTEPEC, C.P. 22785. ENSENADA, BAJA CALIFORNIA.	51100209	19699	511.622.0184.00.01	MODULO DE ATENCION Y ORIENTACION AL DERECHOHABIENTE TIPO B	1
6	ENSENADA, BAJA CALIFORNIA	HOSPITAL GENERAL REGIONAL DE 216 CAMAS, ENSENADA, BAJA CALIFORNIA	AV. REFORMA S/N ENTRE LAS CALLES BABILONIA Y MARGARITAS, COL JARDINES DE CHAPULTEPEC, C.P. 22785. ENSENADA, BAJA CALIFORNIA.	51100305	19708	519.895.1897.01.01	PIZARRON MAGNETICO DE PARED DE 120 CM. DESCRIPCION TECNICA	16
7	ENSENADA, BAJA CALIFORNIA	HOSPITAL GENERAL REGIONAL DE 216 CAMAS, ENSENADA, BAJA CALIFORNIA	AV. REFORMA S/N ENTRE LAS CALLES BABILONIA Y MARGARITAS, COL JARDINES DE CHAPULTEPEC, C.P. 22785. ENSENADA, BAJA CALIFORNIA.	51200295	19744	517.609.0259.01.01	MESA DE 230 CM CON RESPALDO Y DOBLE FREGADERO CENTRAL PARA O	1
8	ENSENADA, BAJA CALIFORNIA	HOSPITAL GENERAL REGIONAL DE 216 CAMAS, ENSENADA, BAJA CALIFORNIA	AV. REFORMA S/N ENTRE LAS CALLES BABILONIA Y MARGARITAS, COL JARDINES DE CHAPULTEPEC, C.P. 22785. ENSENADA, BAJA CALIFORNIA.	51200304	19765	517.609.0727.01.01	MESA DE 210 CM CON RESPALDO Y DOBLE FREGADERO IZQUIERDO. DIM	1
9	ENSENADA, BAJA CALIFORNIA	HOSPITAL GENERAL REGIONAL DE 216 CAMAS, ENSENADA, BAJA CALIFORNIA	AV. REFORMA S/N ENTRE LAS CALLES BABILONIA Y MARGARITAS, COL JARDINES DE CHAPULTEPEC, C.P. 22785. ENSENADA, BAJA CALIFORNIA.	51100133	19968	511.076.0952.00.01	ARCHIVERO GUARDA VISIBLE SENCILLO. DIMENSIONES GENERALES LA	22
10	ENSENADA, BAJA CALIFORNIA	HOSPITAL GENERAL REGIONAL DE 216 CAMAS, ENSENADA, BAJA CALIFORNIA	AV. REFORMA S/N ENTRE LAS CALLES BABILONIA Y MARGARITAS, COL JARDINES DE CHAPULTEPEC, C.P. 22785. ENSENADA, BAJA CALIFORNIA.	51100123	19969	511.076.0956.00.01	ARCHIVERO DE 2 GAVETAS CON CAJA FUERTE. DIMENSIONES GENERALE	1
11	ENSENADA, BAJA CALIFORNIA	HOSPITAL GENERAL REGIONAL DE 216 CAMAS, ENSENADA, BAJA CALIFORNIA	AV. REFORMA S/N ENTRE LAS CALLES BABILONIA Y MARGARITAS, COL JARDINES DE CHAPULTEPEC, C.P. 22785. ENSENADA, BAJA CALIFORNIA.	51100124	19970	511.076.0975.00.01	ARCHIVERO 4 GAVETAS MOVIMIENTOS O SISTEMAS: SISTEMA DE CORR	4
12	ENSENADA, BAJA CALIFORNIA	HOSPITAL GENERAL REGIONAL DE 216 CAMAS, ENSENADA, BAJA CALIFORNIA	AV. REFORMA S/N ENTRE LAS CALLES BABILONIA Y MARGARITAS, COL JARDINES DE CHAPULTEPEC, C.P. 22785. ENSENADA, BAJA CALIFORNIA.	51100125	19971	511.076.0988.00.01	ARCHIVERO DE 4 GAVETAS CON PUERTAS ABATIBLES Y DESLIZABLES	105
13	ENSENADA, BAJA CALIFORNIA	HOSPITAL GENERAL REGIONAL DE 216 CAMAS, ENSENADA, BAJA CALIFORNIA	AV. REFORMA S/N ENTRE LAS CALLES BABILONIA Y MARGARITAS, COL JARDINES DE CHAPULTEPEC, C.P. 22785. ENSENADA, BAJA CALIFORNIA.	51100132	19973	511.076.1007.00.01	ARCHIVERO GUARDA VISIBLE DOBLE. DIMENSIONES GENERALES LARGO	10
14	ENSENADA, BAJA CALIFORNIA	HOSPITAL GENERAL REGIONAL DE 216 CAMAS, ENSENADA, BAJA CALIFORNIA	AV. REFORMA S/N ENTRE LAS CALLES BABILONIA Y MARGARITAS, COL JARDINES DE CHAPULTEPEC, C.P. 22785. ENSENADA, BAJA CALIFORNIA.	51100127	19974	511.076.1016.00.01	ARCHIVERO DE 2 GAVETAS CON PUERTAS ABATIBLES Y DESLIZABLES	1
15	ENSENADA, BAJA CALIFORNIA	HOSPITAL GENERAL REGIONAL DE 216 CAMAS, ENSENADA, BAJA CALIFORNIA	AV. REFORMA S/N ENTRE LAS CALLES BABILONIA Y MARGARITAS, COL JARDINES DE CHAPULTEPEC, C.P. 22785. ENSENADA, BAJA CALIFORNIA.	51100115	19976	511.026.0492.00.01	ANAQUEL ESQUELETO 7 ENTREPAÑOS. CAPACIDAD DE CARGA: 100 KG	125
16	ENSENADA, BAJA CALIFORNIA	HOSPITAL GENERAL REGIONAL DE 216 CAMAS, ENSENADA, BAJA CALIFORNIA	AV. REFORMA S/N ENTRE LAS CALLES BABILONIA Y MARGARITAS, COL JARDINES DE CHAPULTEPEC, C.P. 22785. ENSENADA, BAJA CALIFORNIA.	51100116	19977	511.026.0501.00.01	ANAQUEL FIJO DE 45 CM UNA VISTA. DIMENSIONES GENERALES FREN	216
17	ENSENADA, BAJA CALIFORNIA	HOSPITAL GENERAL REGIONAL DE 216 CAMAS, ENSENADA, BAJA CALIFORNIA	AV. REFORMA S/N ENTRE LAS CALLES BABILONIA Y MARGARITAS, COL JARDINES DE CHAPULTEPEC, C.P. 22785. ENSENADA, BAJA CALIFORNIA.	51100117	19978	511.026.0517.00.01	ANAQUEL FIJO DOS VISTAS. DIMENSIONES GENERALES FRENTE 85 CM	13
18	ENSENADA, BAJA CALIFORNIA	HOSPITAL GENERAL REGIONAL DE 216 CAMAS, ENSENADA, BAJA CALIFORNIA	AV. REFORMA S/N ENTRE LAS CALLES BABILONIA Y MARGARITAS, COL JARDINES DE CHAPULTEPEC, C.P. 22785. ENSENADA, BAJA CALIFORNIA.	51100119	19979	511.026.0527.00.01	ANAQUEL PARA LIBROS Y REVISTAS. DIMENSIONES GENERALES LARGO	5
19	ENSENADA, BAJA CALIFORNIA	HOSPITAL GENERAL REGIONAL DE 216 CAMAS, ENSENADA, BAJA CALIFORNIA	AV. REFORMA S/N ENTRE LAS CALLES BABILONIA Y MARGARITAS, COL JARDINES DE CHAPULTEPEC, C.P. 22785. ENSENADA, BAJA CALIFORNIA.	51100135	19980	511.109.0345.00.01	BANCO ALTO. DIMENSIONES GENERALES. DIAMETRO DE ASIENTO 35CM.	20
20	ENSENADA, BAJA CALIFORNIA	HOSPITAL GENERAL REGIONAL DE 216 CAMAS, ENSENADA, BAJA CALIFORNIA	AV. REFORMA S/N ENTRE LAS CALLES BABILONIA Y MARGARITAS, COL JARDINES DE CHAPULTEPEC, C.P. 22785. ENSENADA, BAJA CALIFORNIA.	51200035	19981	511.178.0117.00.01	CARRETILLA PORTA BULTOS. DIMENSIONES GENERALES. ANCHO 35CM	4
21	ENSENADA, BAJA CALIFORNIA	HOSPITAL GENERAL REGIONAL DE 216 CAMAS, ENSENADA, BAJA CALIFORNIA	AV. REFORMA S/N ENTRE LAS CALLES BABILONIA Y MARGARITAS, COL JARDINES DE CHAPULTEPEC, C.P. 22785. ENSENADA, BAJA CALIFORNIA.	51100142	19984	511.456.0282.00.01	CREDENZA DE 180CM CON BASES METALICAS. DIMENSIONES GENERALES	36
22	ENSENADA, BAJA CALIFORNIA	HOSPITAL GENERAL REGIONAL DE 216 CAMAS, ENSENADA, BAJA CALIFORNIA	AV. REFORMA S/N ENTRE LAS CALLES BABILONIA Y MARGARITAS, COL JARDINES DE CHAPULTEPEC, C.P. 22785. ENSENADA, BAJA CALIFORNIA.	51100149	19985	511.339.1275.00.01	ESCRITORIO MODULAR DE 150CM CON LATERAL DERECHO DIMENSIONES	37

ANEXOS

Anexo No. 3.4 Guía de Distribución

Adquisición de Bienes para el Programa "Mobiliario Administrativo para Hospitales Prioritarios" (7 Obras)
No. de Requisición "OP-EA-MA-01-2024-7OBRAS"

PARTIDA	OOAD	UNIDAD MEDICA	DIRECCIÓN	CUCOP	PREI	SAI	DESCRIPCIÓN	CANTIDAD
23	ENSENADA, BAJA CALIFORNIA	HOSPITAL GENERAL REGIONAL DE 216 CAMAS, ENSENADA, BAJA CALIFORNIA	AV. REFORMA S/N ENTRE LAS CALLES BABILONIA Y MARGARITAS, COL JARDINES DE CHAPULTEPEC, C.P. 22785, ENSENADA, BAJA CALIFORNIA	51100150	19990	511 339 1288 00 01	ESCRITORIO MODULAR DE 150CM CON LATERAL IZQUIERDO DIMENSION	55
24	ENSENADA, BAJA CALIFORNIA	HOSPITAL GENERAL REGIONAL DE 216 CAMAS, ENSENADA, BAJA CALIFORNIA	AV. REFORMA S/N ENTRE LAS CALLES BABILONIA Y MARGARITAS, COL JARDINES DE CHAPULTEPEC, C.P. 22785, ENSENADA, BAJA CALIFORNIA	51100151	19991	511 339 1289 00 01	ESCRITORIO MODULAR DE 180CM CON LATERAL DERECHO DIMENSIONES	1
25	ENSENADA, BAJA CALIFORNIA	HOSPITAL GENERAL REGIONAL DE 216 CAMAS, ENSENADA, BAJA CALIFORNIA	AV. REFORMA S/N ENTRE LAS CALLES BABILONIA Y MARGARITAS, COL JARDINES DE CHAPULTEPEC, C.P. 22785, ENSENADA, BAJA CALIFORNIA	51100159	19992	511 339 1304 00 01	ESCRITORIO MODULAR TIPO BALA DE 120CM SIN LATERAL DIMENSION	31
26	ENSENADA, BAJA CALIFORNIA	HOSPITAL GENERAL REGIONAL DE 216 CAMAS, ENSENADA, BAJA CALIFORNIA	AV. REFORMA S/N ENTRE LAS CALLES BABILONIA Y MARGARITAS, COL JARDINES DE CHAPULTEPEC, C.P. 22785, ENSENADA, BAJA CALIFORNIA	51100160	19993	511 339 1313 00 01	ESCRITORIO MODULAR TIPO BALA DE 150CM SIN LATERAL DIMENSION	6
27	ENSENADA, BAJA CALIFORNIA	HOSPITAL GENERAL REGIONAL DE 216 CAMAS, ENSENADA, BAJA CALIFORNIA	AV. REFORMA S/N ENTRE LAS CALLES BABILONIA Y MARGARITAS, COL JARDINES DE CHAPULTEPEC, C.P. 22785, ENSENADA, BAJA CALIFORNIA	51100170	19999	511 451 0291 00 01	GABINETE UNIVERSAL DIMENSIONES GENERALES LARGO 90 CM, ANCH	18
28	ENSENADA, BAJA CALIFORNIA	HOSPITAL GENERAL REGIONAL DE 216 CAMAS, ENSENADA, BAJA CALIFORNIA	AV. REFORMA S/N ENTRE LAS CALLES BABILONIA Y MARGARITAS, COL JARDINES DE CHAPULTEPEC, C.P. 22785, ENSENADA, BAJA CALIFORNIA	51100185	19999	511 619 1249 00 01	MESA DE APOYO PARA TELEFONOS DIMENSIONES GENERALES LARGO 4	10
29	ENSENADA, BAJA CALIFORNIA	HOSPITAL GENERAL REGIONAL DE 216 CAMAS, ENSENADA, BAJA CALIFORNIA	AV. REFORMA S/N ENTRE LAS CALLES BABILONIA Y MARGARITAS, COL JARDINES DE CHAPULTEPEC, C.P. 22785, ENSENADA, BAJA CALIFORNIA	51100191	20001	511 619 1363 00 01	MESA ESQUINERA FABRICADA EN MDF DIMENSIONES GENERALES LARG	11
30	ENSENADA, BAJA CALIFORNIA	HOSPITAL GENERAL REGIONAL DE 216 CAMAS, ENSENADA, BAJA CALIFORNIA	AV. REFORMA S/N ENTRE LAS CALLES BABILONIA Y MARGARITAS, COL JARDINES DE CHAPULTEPEC, C.P. 22785, ENSENADA, BAJA CALIFORNIA	51100195	20002	511 619 1378 00 01	MESA RECTANGULAR DE JUNTAS PARA 10 PERSONAS DIMENSIONES GEN	5
31	ENSENADA, BAJA CALIFORNIA	HOSPITAL GENERAL REGIONAL DE 216 CAMAS, ENSENADA, BAJA CALIFORNIA	AV. REFORMA S/N ENTRE LAS CALLES BABILONIA Y MARGARITAS, COL JARDINES DE CHAPULTEPEC, C.P. 22785, ENSENADA, BAJA CALIFORNIA	51100184	20003	511 619 1381 00 01	MESA PARA SALA DE USOS MULTIPLES DIMENSIONES GENERALES LAR	26
32	ENSENADA, BAJA CALIFORNIA	HOSPITAL GENERAL REGIONAL DE 216 CAMAS, ENSENADA, BAJA CALIFORNIA	AV. REFORMA S/N ENTRE LAS CALLES BABILONIA Y MARGARITAS, COL JARDINES DE CHAPULTEPEC, C.P. 22785, ENSENADA, BAJA CALIFORNIA	51100220	20005	511 622 0226 00 01	MODULO ESCRITORIO AUTOSUSTENTABLE PARA DOS LUGARES MOVIMIEN	1
33	ENSENADA, BAJA CALIFORNIA	HOSPITAL GENERAL REGIONAL DE 216 CAMAS, ENSENADA, BAJA CALIFORNIA	AV. REFORMA S/N ENTRE LAS CALLES BABILONIA Y MARGARITAS, COL JARDINES DE CHAPULTEPEC, C.P. 22785, ENSENADA, BAJA CALIFORNIA	51100225	20006	511 799 0227 00 01	PORTAROTAFOLIO CON PIZARRON DIMENSIONES GENERALES: FRENTE 5	18
34	ENSENADA, BAJA CALIFORNIA	HOSPITAL GENERAL REGIONAL DE 216 CAMAS, ENSENADA, BAJA CALIFORNIA	AV. REFORMA S/N ENTRE LAS CALLES BABILONIA Y MARGARITAS, COL JARDINES DE CHAPULTEPEC, C.P. 22785, ENSENADA, BAJA CALIFORNIA	51100232	20009	511 614 0254 00 01	SILLA GIRATORIA DE RESPALDO BAJO TAPIZADA EN POLIPIEL CON PI	93
35	ENSENADA, BAJA CALIFORNIA	HOSPITAL GENERAL REGIONAL DE 216 CAMAS, ENSENADA, BAJA CALIFORNIA	AV. REFORMA S/N ENTRE LAS CALLES BABILONIA Y MARGARITAS, COL JARDINES DE CHAPULTEPEC, C.P. 22785, ENSENADA, BAJA CALIFORNIA	51100236	20010	511 836 0456 00 01	SILLON CONFORTABLE DE 1 LUGAR, TAPIZADO EN TELA DIMENSIONES	79
36	ENSENADA, BAJA CALIFORNIA	HOSPITAL GENERAL REGIONAL DE 216 CAMAS, ENSENADA, BAJA CALIFORNIA	AV. REFORMA S/N ENTRE LAS CALLES BABILONIA Y MARGARITAS, COL JARDINES DE CHAPULTEPEC, C.P. 22785, ENSENADA, BAJA CALIFORNIA	51100240	20011	511 836 0468 00 01	SILLON CONFORTABLE DE 3 LUGARES, TAPIZADO EN TELA DIMENSIONE	16
37	ENSENADA, BAJA CALIFORNIA	HOSPITAL GENERAL REGIONAL DE 216 CAMAS, ENSENADA, BAJA CALIFORNIA	AV. REFORMA S/N ENTRE LAS CALLES BABILONIA Y MARGARITAS, COL JARDINES DE CHAPULTEPEC, C.P. 22785, ENSENADA, BAJA CALIFORNIA	51100242	20013	511 836 0471 00 01	SILLON FIJO DE RESPALDO ALTO BASE DE TRINEO, DIMENSIONES GEN	284
38	ENSENADA, BAJA CALIFORNIA	HOSPITAL GENERAL REGIONAL DE 216 CAMAS, ENSENADA, BAJA CALIFORNIA	AV. REFORMA S/N ENTRE LAS CALLES BABILONIA Y MARGARITAS, COL JARDINES DE CHAPULTEPEC, C.P. 22785, ENSENADA, BAJA CALIFORNIA	51100243	20013	511 836 0484 00 01	SILLON FIJO DE RESPALDO BAJO BASE DE TRINEO TAPIZADO EN PIEL	402
39	ENSENADA, BAJA CALIFORNIA	HOSPITAL GENERAL REGIONAL DE 216 CAMAS, ENSENADA, BAJA CALIFORNIA	AV. REFORMA S/N ENTRE LAS CALLES BABILONIA Y MARGARITAS, COL JARDINES DE CHAPULTEPEC, C.P. 22785, ENSENADA, BAJA CALIFORNIA	51100231	20014	511 836 0496 00 01	SILLON GIRATORIO DE RESPALDO ALTO TAPIZADA EN POLIPIEL CON P	7
40	ENSENADA, BAJA CALIFORNIA	HOSPITAL GENERAL REGIONAL DE 216 CAMAS, ENSENADA, BAJA CALIFORNIA	AV. REFORMA S/N ENTRE LAS CALLES BABILONIA Y MARGARITAS, COL JARDINES DE CHAPULTEPEC, C.P. 22785, ENSENADA, BAJA CALIFORNIA	51100248	20015	511 836 0505 00 01	SILLON GIRATORIO DE RESPALDO BAJO CON PISTON NEUMATICO DIME	118
41	ENSENADA, BAJA CALIFORNIA	HOSPITAL GENERAL REGIONAL DE 216 CAMAS, ENSENADA, BAJA CALIFORNIA	AV. REFORMA S/N ENTRE LAS CALLES BABILONIA Y MARGARITAS, COL JARDINES DE CHAPULTEPEC, C.P. 22785, ENSENADA, BAJA CALIFORNIA	51100252	20017	511 883 0529 00 01	TARJETERO DOBLE PARA TARJETAS DE 7.62 X 12.70 CM (3 PULGADAS	1
42	ENSENADA, BAJA CALIFORNIA	HOSPITAL GENERAL REGIONAL DE 216 CAMAS, ENSENADA, BAJA CALIFORNIA	AV. REFORMA S/N ENTRE LAS CALLES BABILONIA Y MARGARITAS, COL JARDINES DE CHAPULTEPEC, C.P. 22785, ENSENADA, BAJA CALIFORNIA	51100251	20018	511 883 0514 00 01	TARJETERO TRIPLE PARA TARJETAS DE 12.70 X 20.32 CM (5 PULGADAS	1
43	ENSENADA, BAJA CALIFORNIA	HOSPITAL GENERAL REGIONAL DE 216 CAMAS, ENSENADA, BAJA CALIFORNIA	AV. REFORMA S/N ENTRE LAS CALLES BABILONIA Y MARGARITAS, COL JARDINES DE CHAPULTEPEC, C.P. 22785, ENSENADA, BAJA CALIFORNIA	51100255	20020	511 883 0546 00 01	TARJETERO SENCILLO PARA TARJETAS DE 7.62 X 12.70 CM (3 PULGA	1
44	ENSENADA, BAJA CALIFORNIA	HOSPITAL GENERAL REGIONAL DE 216 CAMAS, ENSENADA, BAJA CALIFORNIA	AV. REFORMA S/N ENTRE LAS CALLES BABILONIA Y MARGARITAS, COL JARDINES DE CHAPULTEPEC, C.P. 22785, ENSENADA, BAJA CALIFORNIA	51100256	20022	511 883 0579 00 01	TARJETERO TRIPLE DE 10 GAVETAS PARA TARJETAS DE 7.62 X 12.70	3

GOBIERNO DE MÉXICO

IMSS

Anexo No. 3.4 Guía de Distribución

Adquisición de Bienes para el Programa "Mobiliario Administrativo para Hospitales Prioritarios" (7 Obras)
No. de Requisición "OP-EA-MA-01-2024-7OBRAS"

PARTIDA	OOAD	UNIDAD MÉDICA	DIRECCIÓN	CUCOP	PREI	SAI	DESCRIPCIÓN	CANTIDAD
45	ENSENADA, BAJA CALIFORNIA	HOSPITAL GENERAL REGIONAL DE 216 CAMAS, ENSENADA, BAJA CALIFORNIA	AV. REFORMA S/N ENTRE LAS CALLES BABILONIA Y MARGARITAS, COL. JARDINES DE CHAPULTEPEC, C.P. 22785, ENSENADA, BAJA CALIFORNIA.	51200399	20048	519.104.0539.00.01	BANCA EN REGADERA. DIMENSIONES GENERALES: LARGO 45 CM, ANCHO	75
46	ENSENADA, BAJA CALIFORNIA	HOSPITAL GENERAL REGIONAL DE 216 CAMAS, ENSENADA, BAJA CALIFORNIA	AV. REFORMA S/N ENTRE LAS CALLES BABILONIA Y MARGARITAS, COL. JARDINES DE CHAPULTEPEC, C.P. 22785, ENSENADA, BAJA CALIFORNIA.	51200400	20049	519.104.0541.00.01	BANCA EN TANDEM PARA 3 LUGARES. DIMENSIONES GENERALES: FRENT	164
47	ENSENADA, BAJA CALIFORNIA	HOSPITAL GENERAL REGIONAL DE 216 CAMAS, ENSENADA, BAJA CALIFORNIA	AV. REFORMA S/N ENTRE LAS CALLES BABILONIA Y MARGARITAS, COL. JARDINES DE CHAPULTEPEC, C.P. 22785, ENSENADA, BAJA CALIFORNIA.	51200401	20050	519.104.0551.00.01	BANCA EN TANDEM PARA 4 LUGARES. DIMENSIONES GENERALES: FRENT	105
48	ENSENADA, BAJA CALIFORNIA	HOSPITAL GENERAL REGIONAL DE 216 CAMAS, ENSENADA, BAJA CALIFORNIA	AV. REFORMA S/N ENTRE LAS CALLES BABILONIA Y MARGARITAS, COL. JARDINES DE CHAPULTEPEC, C.P. 22785, ENSENADA, BAJA CALIFORNIA.	51200402	20051	519.104.0569.00.01	BANCA VESTIDOR PARA BAÑOS. DIMENSIONES GENERALES: LARGO 120	55
49	ENSENADA, BAJA CALIFORNIA	HOSPITAL GENERAL REGIONAL DE 216 CAMAS, ENSENADA, BAJA CALIFORNIA	AV. REFORMA S/N ENTRE LAS CALLES BABILONIA Y MARGARITAS, COL. JARDINES DE CHAPULTEPEC, C.P. 22785, ENSENADA, BAJA CALIFORNIA.	51200403	20052	519.104.0574.00.01	BANCA VESTIDOR PARA CONSULTORIO. DIMENSIONES GENERALES: LARG	49
50	ENSENADA, BAJA CALIFORNIA	HOSPITAL GENERAL REGIONAL DE 216 CAMAS, ENSENADA, BAJA CALIFORNIA	AV. REFORMA S/N ENTRE LAS CALLES BABILONIA Y MARGARITAS, COL. JARDINES DE CHAPULTEPEC, C.P. 22785, ENSENADA, BAJA CALIFORNIA.	51200420	20055	519.160.0357.00.01	CARRO DE ASEO EN FORMA DE TIJERA. DIMENSIONES GENERALES: LAR	43
51	ENSENADA, BAJA CALIFORNIA	HOSPITAL GENERAL REGIONAL DE 216 CAMAS, ENSENADA, BAJA CALIFORNIA	AV. REFORMA S/N ENTRE LAS CALLES BABILONIA Y MARGARITAS, COL. JARDINES DE CHAPULTEPEC, C.P. 22785, ENSENADA, BAJA CALIFORNIA.	51200421	20058	519.160.0365.00.01	CARRO TRANSPORTADOR DE BIBERONES. DIMENSIONES GENERALES: LAR	3
52	ENSENADA, BAJA CALIFORNIA	HOSPITAL GENERAL REGIONAL DE 216 CAMAS, ENSENADA, BAJA CALIFORNIA	AV. REFORMA S/N ENTRE LAS CALLES BABILONIA Y MARGARITAS, COL. JARDINES DE CHAPULTEPEC, C.P. 22785, ENSENADA, BAJA CALIFORNIA.	51200422	20057	519.160.0376.00.01	CARRO TRANSPORTADOR DE ROPA HUMEDA. DIMENSIONES GENERALES: L	3
53	ENSENADA, BAJA CALIFORNIA	HOSPITAL GENERAL REGIONAL DE 216 CAMAS, ENSENADA, BAJA CALIFORNIA	AV. REFORMA S/N ENTRE LAS CALLES BABILONIA Y MARGARITAS, COL. JARDINES DE CHAPULTEPEC, C.P. 22785, ENSENADA, BAJA CALIFORNIA.	51200430	20059	519.276.0022.00.01	DESPACHADOR DE MEDICAMENTOS DE ALTO CONSUMO. DIMENSIONES GEN	4
54	ENSENADA, BAJA CALIFORNIA	HOSPITAL GENERAL REGIONAL DE 216 CAMAS, ENSENADA, BAJA CALIFORNIA	AV. REFORMA S/N ENTRE LAS CALLES BABILONIA Y MARGARITAS, COL. JARDINES DE CHAPULTEPEC, C.P. 22785, ENSENADA, BAJA CALIFORNIA.	51200431	20060	519.315.0059.00.01	ESCALERA DE TIJERA 3 PELDAÑOS. DIMENSIONES GENERALES: ALTO 6	34
55	ENSENADA, BAJA CALIFORNIA	HOSPITAL GENERAL REGIONAL DE 216 CAMAS, ENSENADA, BAJA CALIFORNIA	AV. REFORMA S/N ENTRE LAS CALLES BABILONIA Y MARGARITAS, COL. JARDINES DE CHAPULTEPEC, C.P. 22785, ENSENADA, BAJA CALIFORNIA.	51200437	20062	519.630.5401.00.01	MESA DE TRABAJO PARA TALLER. DIMENSIONES GENERALES: LARGO 18	10
56	ENSENADA, BAJA CALIFORNIA	HOSPITAL GENERAL REGIONAL DE 216 CAMAS, ENSENADA, BAJA CALIFORNIA	AV. REFORMA S/N ENTRE LAS CALLES BABILONIA Y MARGARITAS, COL. JARDINES DE CHAPULTEPEC, C.P. 22785, ENSENADA, BAJA CALIFORNIA.	51200438	20063	519.630.5415.00.01	MESA INFANTIL MATERNAL. DIMENSIONES GENERALES: ANCHO 90 CM.	1
57	ENSENADA, BAJA CALIFORNIA	HOSPITAL GENERAL REGIONAL DE 216 CAMAS, ENSENADA, BAJA CALIFORNIA	AV. REFORMA S/N ENTRE LAS CALLES BABILONIA Y MARGARITAS, COL. JARDINES DE CHAPULTEPEC, C.P. 22785, ENSENADA, BAJA CALIFORNIA.	51200439	20064	519.630.5427.00.01	MESA INFANTIL PARA PREESCOLAR. DIMENSIONES GENERALES: CUBIER	3
58	ENSENADA, BAJA CALIFORNIA	HOSPITAL GENERAL REGIONAL DE 216 CAMAS, ENSENADA, BAJA CALIFORNIA	AV. REFORMA S/N ENTRE LAS CALLES BABILONIA Y MARGARITAS, COL. JARDINES DE CHAPULTEPEC, C.P. 22785, ENSENADA, BAJA CALIFORNIA.	51200440	20065	519.630.5432.00.01	MESA LISA DE 180 CM PARA DOBLAR ROPA. DIMENSIONES GENERALES	1
59	ENSENADA, BAJA CALIFORNIA	HOSPITAL GENERAL REGIONAL DE 216 CAMAS, ENSENADA, BAJA CALIFORNIA	AV. REFORMA S/N ENTRE LAS CALLES BABILONIA Y MARGARITAS, COL. JARDINES DE CHAPULTEPEC, C.P. 22785, ENSENADA, BAJA CALIFORNIA.	51100302	20067	519.630.5454.00.01	MESA PARA COMPUTADORA CON ESTRUCTURA TUBULAR FRENTE 100 CM	5
60	ENSENADA, BAJA CALIFORNIA	HOSPITAL GENERAL REGIONAL DE 216 CAMAS, ENSENADA, BAJA CALIFORNIA	AV. REFORMA S/N ENTRE LAS CALLES BABILONIA Y MARGARITAS, COL. JARDINES DE CHAPULTEPEC, C.P. 22785, ENSENADA, BAJA CALIFORNIA.	51200442	20068	519.630.5462.00.01	MESA PARA DIBUJO (RESTIRADOR). DIMENSIONES GENERALES: FRENTE	2
61	ENSENADA, BAJA CALIFORNIA	HOSPITAL GENERAL REGIONAL DE 216 CAMAS, ENSENADA, BAJA CALIFORNIA	AV. REFORMA S/N ENTRE LAS CALLES BABILONIA Y MARGARITAS, COL. JARDINES DE CHAPULTEPEC, C.P. 22785, ENSENADA, BAJA CALIFORNIA.	51100307	20069	519.695.1974.00.01	PIZARRON DE 120 CM CON TABLERO DE CORCHO. DIMENSIONES GENERA	7
62	ENSENADA, BAJA CALIFORNIA	HOSPITAL GENERAL REGIONAL DE 216 CAMAS, ENSENADA, BAJA CALIFORNIA	AV. REFORMA S/N ENTRE LAS CALLES BABILONIA Y MARGARITAS, COL. JARDINES DE CHAPULTEPEC, C.P. 22785, ENSENADA, BAJA CALIFORNIA.	51100308	20070	519.695.1987.00.01	PIZARRON DE 120 CM MAGNETICO DE PARED. DIMENSIONES GENERALES	17
63	ENSENADA, BAJA CALIFORNIA	HOSPITAL GENERAL REGIONAL DE 216 CAMAS, ENSENADA, BAJA CALIFORNIA	AV. REFORMA S/N ENTRE LAS CALLES BABILONIA Y MARGARITAS, COL. JARDINES DE CHAPULTEPEC, C.P. 22785, ENSENADA, BAJA CALIFORNIA.	51100310	20072	519.695.2004.00.01	PIZARRON DE 150 CM MAGNETICO DE PARED. DIMENSIONES GENERALES	62
64	ENSENADA, BAJA CALIFORNIA	HOSPITAL GENERAL REGIONAL DE 216 CAMAS, ENSENADA, BAJA CALIFORNIA	AV. REFORMA S/N ENTRE LAS CALLES BABILONIA Y MARGARITAS, COL. JARDINES DE CHAPULTEPEC, C.P. 22785, ENSENADA, BAJA CALIFORNIA.	51100311	20073	519.695.2013.00.01	PIZARRON DE 180 CM MAGNETICO DE PARED. DIMENSIONES GENERALES	4
65	ENSENADA, BAJA CALIFORNIA	HOSPITAL GENERAL REGIONAL DE 216 CAMAS, ENSENADA, BAJA CALIFORNIA	AV. REFORMA S/N ENTRE LAS CALLES BABILONIA Y MARGARITAS, COL. JARDINES DE CHAPULTEPEC, C.P. 22785, ENSENADA, BAJA CALIFORNIA.	51200453	20074	519.810.0363.00.01	SILLA INFANTIL PREESCOLAR. DIMENSIONES GENERALES: FRENTE 40	6
66	ENSENADA, BAJA CALIFORNIA	HOSPITAL GENERAL REGIONAL DE 216 CAMAS, ENSENADA, BAJA CALIFORNIA	AV. REFORMA S/N ENTRE LAS CALLES BABILONIA Y MARGARITAS, COL. JARDINES DE CHAPULTEPEC, C.P. 22785, ENSENADA, BAJA CALIFORNIA.	51200454	20075	519.810.0378.00.01	SILLA INFANTIL MATERNAL. DIMENSIONES GENERALES: FRENTE 30 CM	4

ANEXOS
DIVISION DE CONTRATOS

Anexo No. 3.4 Guia de Distribución

Adquisición de Bienes para el Programa "Mobiliario Administrativo para Hospitales Prioritarios" (7 Obras)
No. de Requisición "OP-EA-MA-01-2024-7OBRAS"

PARTIDA	OOAD	UNIDAD MEDICA	DIRECCION	CUOOP	PREI	SAI	DESCRIPCIÓN	CANTIDAD
67	ENSENADA, BAJA CALIFORNIA	HOSPITAL GENERAL REGIONAL DE 216 CAMAS, ENSENADA, BAJA CALIFORNIA	AV. REFORMA S/N ENTRE LAS CALLES BABILONIA Y MARGARITAS, COL JARDINES DE CHAPULTEPEC, C.P. 22785, ENSENADA, BAJA CALIFORNIA	51200455	20076	519.810.0361.00.01	SILLA TIPO BOUNCER CON ESTRUCTURA DE TRINEO, MOVIMIENTOS A S	6
68	ENSENADA, BAJA CALIFORNIA	HOSPITAL GENERAL REGIONAL DE 216 CAMAS, ENSENADA, BAJA CALIFORNIA	AV. REFORMA S/N ENTRE LAS CALLES BABILONIA Y MARGARITAS, COL JARDINES DE CHAPULTEPEC, C.P. 22785, ENSENADA, BAJA CALIFORNIA	51200456	20077	519.810.0363.00.01	SILLA PARA AULA, DIMENSIONES GENERALES: FRENTE 50 CM, FONDO	40
69	ENSENADA, BAJA CALIFORNIA	HOSPITAL GENERAL REGIONAL DE 216 CAMAS, ENSENADA, BAJA CALIFORNIA	AV. REFORMA S/N ENTRE LAS CALLES BABILONIA Y MARGARITAS, COL JARDINES DE CHAPULTEPEC, C.P. 22785, ENSENADA, BAJA CALIFORNIA	51100325	20078	519.824.0504.00.01	SILLON ACOJINABLE RECLINABLE, SISTEMA MECANICO DE PALANCAS, PA	93
70	ENSENADA, BAJA CALIFORNIA	HOSPITAL GENERAL REGIONAL DE 216 CAMAS, ENSENADA, BAJA CALIFORNIA	AV. REFORMA S/N ENTRE LAS CALLES BABILONIA Y MARGARITAS, COL JARDINES DE CHAPULTEPEC, C.P. 22785, ENSENADA, BAJA CALIFORNIA	51100333	20079	519.865.0155.00.01	TABLERO DE CORCHO 120 CM, DIMENSIONES GENERALES: FRENTE 120	120
71	ENSENADA, BAJA CALIFORNIA	HOSPITAL GENERAL REGIONAL DE 216 CAMAS, ENSENADA, BAJA CALIFORNIA	AV. REFORMA S/N ENTRE LAS CALLES BABILONIA Y MARGARITAS, COL JARDINES DE CHAPULTEPEC, C.P. 22785, ENSENADA, BAJA CALIFORNIA	51100334	20080	519.865.0114.00.01	TABLERO DE CORCHO DE 150 CM, DIMENSIONES GENERALES FRENTE 1	1
72	ENSENADA, BAJA CALIFORNIA	HOSPITAL GENERAL REGIONAL DE 216 CAMAS, ENSENADA, BAJA CALIFORNIA	AV. REFORMA S/N ENTRE LAS CALLES BABILONIA Y MARGARITAS, COL JARDINES DE CHAPULTEPEC, C.P. 22785, ENSENADA, BAJA CALIFORNIA	51200458	20081	519.873.0141.00.01	TARIMA PARA ESTIBAR MERCANCIAS, DIMENSIONES GENERALES: FRENT	23
73	ENSENADA, BAJA CALIFORNIA	HOSPITAL GENERAL REGIONAL DE 216 CAMAS, ENSENADA, BAJA CALIFORNIA	AV. REFORMA S/N ENTRE LAS CALLES BABILONIA Y MARGARITAS, COL JARDINES DE CHAPULTEPEC, C.P. 22785, ENSENADA, BAJA CALIFORNIA	51200459	20082	519.873.0151.00.01	TARIMA PLASTICA, PARA PATIN HIDRAULICO, DIMENSIONES GENERALE	2
74	ENSENADA, BAJA CALIFORNIA	HOSPITAL GENERAL REGIONAL DE 216 CAMAS, ENSENADA, BAJA CALIFORNIA	AV. REFORMA S/N ENTRE LAS CALLES BABILONIA Y MARGARITAS, COL JARDINES DE CHAPULTEPEC, C.P. 22785, ENSENADA, BAJA CALIFORNIA	51200277	20084	517.013.0087.00.01	ALACENA ALTA DE 90 CM, DIMENSIONES GENERALES: FRENTE 90 CM,	43
75	ENSENADA, BAJA CALIFORNIA	HOSPITAL GENERAL REGIONAL DE 216 CAMAS, ENSENADA, BAJA CALIFORNIA	AV. REFORMA S/N ENTRE LAS CALLES BABILONIA Y MARGARITAS, COL JARDINES DE CHAPULTEPEC, C.P. 22785, ENSENADA, BAJA CALIFORNIA	51100287	20085	517.003.0136.00.01	ANAQUEL PARA OLLAS FRENTE 60 CM, FONDO 60 CM, ALTURA 180 CM	1
76	ENSENADA, BAJA CALIFORNIA	HOSPITAL GENERAL REGIONAL DE 216 CAMAS, ENSENADA, BAJA CALIFORNIA	AV. REFORMA S/N ENTRE LAS CALLES BABILONIA Y MARGARITAS, COL JARDINES DE CHAPULTEPEC, C.P. 22785, ENSENADA, BAJA CALIFORNIA	51200280	20087	517.256.0204.00.01	CARRO PARA CHAROLAS EN AUTOSERVICIO LARGO 80 CM, ANCHO 50 CM	2
77	ENSENADA, BAJA CALIFORNIA	HOSPITAL GENERAL REGIONAL DE 216 CAMAS, ENSENADA, BAJA CALIFORNIA	AV. REFORMA S/N ENTRE LAS CALLES BABILONIA Y MARGARITAS, COL JARDINES DE CHAPULTEPEC, C.P. 22785, ENSENADA, BAJA CALIFORNIA	51200281	20088	517.256.0213.00.01	CARRO TRANSPORTADOR DE CHAROLAS PARA ALIMENTOS, DIMENSIONES	3
78	ENSENADA, BAJA CALIFORNIA	HOSPITAL GENERAL REGIONAL DE 216 CAMAS, ENSENADA, BAJA CALIFORNIA	AV. REFORMA S/N ENTRE LAS CALLES BABILONIA Y MARGARITAS, COL JARDINES DE CHAPULTEPEC, C.P. 22785, ENSENADA, BAJA CALIFORNIA	51200282	20089	517.256.0220.00.01	CARRO TRANSPORTADOR DE OLLAS, DIMENSIONES GENERALES LARGO	2
79	ENSENADA, BAJA CALIFORNIA	HOSPITAL GENERAL REGIONAL DE 216 CAMAS, ENSENADA, BAJA CALIFORNIA	AV. REFORMA S/N ENTRE LAS CALLES BABILONIA Y MARGARITAS, COL JARDINES DE CHAPULTEPEC, C.P. 22785, ENSENADA, BAJA CALIFORNIA	51200284	20090	517.270.0120.00.01	COCINETA CON PARRILLA ELECTRICA DERECHA Y FREGADERO IZQUIERD	1
80	ENSENADA, BAJA CALIFORNIA	HOSPITAL GENERAL REGIONAL DE 216 CAMAS, ENSENADA, BAJA CALIFORNIA	AV. REFORMA S/N ENTRE LAS CALLES BABILONIA Y MARGARITAS, COL JARDINES DE CHAPULTEPEC, C.P. 22785, ENSENADA, BAJA CALIFORNIA	51200285	20091	517.270.0137.00.01	COCINETA CON PARRILLA ELECTRICA IZQUIERDA FREGADERO DERECHO	1
81	ENSENADA, BAJA CALIFORNIA	HOSPITAL GENERAL REGIONAL DE 216 CAMAS, ENSENADA, BAJA CALIFORNIA	AV. REFORMA S/N ENTRE LAS CALLES BABILONIA Y MARGARITAS, COL JARDINES DE CHAPULTEPEC, C.P. 22785, ENSENADA, BAJA CALIFORNIA	51200288	20092	517.272.0022.00.01	COLUMPIO PARA UTENSILIOS DE COCINA, DIMENSIONES GENERALES	1
82	ENSENADA, BAJA CALIFORNIA	HOSPITAL GENERAL REGIONAL DE 216 CAMAS, ENSENADA, BAJA CALIFORNIA	AV. REFORMA S/N ENTRE LAS CALLES BABILONIA Y MARGARITAS, COL JARDINES DE CHAPULTEPEC, C.P. 22785, ENSENADA, BAJA CALIFORNIA	51200290	20093	517.301.0116.00.01	DEPOSITO DE PAN, DIMENSIONES GENERALES: FRENTE 70 CM, FONDO	1
83	ENSENADA, BAJA CALIFORNIA	HOSPITAL GENERAL REGIONAL DE 216 CAMAS, ENSENADA, BAJA CALIFORNIA	AV. REFORMA S/N ENTRE LAS CALLES BABILONIA Y MARGARITAS, COL JARDINES DE CHAPULTEPEC, C.P. 22785, ENSENADA, BAJA CALIFORNIA	51200319	20096	517.609.5487.00.01	MESA DE 180 CM CON FESPALDO Y FREGADERO DERECHO, DIMENSIONES	1
84	ENSENADA, BAJA CALIFORNIA	HOSPITAL GENERAL REGIONAL DE 216 CAMAS, ENSENADA, BAJA CALIFORNIA	AV. REFORMA S/N ENTRE LAS CALLES BABILONIA Y MARGARITAS, COL JARDINES DE CHAPULTEPEC, C.P. 22785, ENSENADA, BAJA CALIFORNIA	51200322	20099	517.609.5497.00.01	MESA CALIENTE DE 150 CM PARA VAPOR DE 14 CHAROLAS, DIMENSI	1
85	ENSENADA, BAJA CALIFORNIA	HOSPITAL GENERAL REGIONAL DE 216 CAMAS, ENSENADA, BAJA CALIFORNIA	AV. REFORMA S/N ENTRE LAS CALLES BABILONIA Y MARGARITAS, COL JARDINES DE CHAPULTEPEC, C.P. 22785, ENSENADA, BAJA CALIFORNIA	51200323	20100	517.609.5506.00.01	MESA DE 300 CM CON DOBLE FREGADERO CENTRAL, DIMENSIONES GENE	1
86	ENSENADA, BAJA CALIFORNIA	HOSPITAL GENERAL REGIONAL DE 216 CAMAS, ENSENADA, BAJA CALIFORNIA	AV. REFORMA S/N ENTRE LAS CALLES BABILONIA Y MARGARITAS, COL JARDINES DE CHAPULTEPEC, C.P. 22785, ENSENADA, BAJA CALIFORNIA	51200326	20101	517.609.5527.00.01	MESA DE 120 CM CON RESPALDO Y FREGADERO IZQUIERDO, DIMENSION	1
87	ENSENADA, BAJA CALIFORNIA	HOSPITAL GENERAL REGIONAL DE 216 CAMAS, ENSENADA, BAJA CALIFORNIA	AV. REFORMA S/N ENTRE LAS CALLES BABILONIA Y MARGARITAS, COL JARDINES DE CHAPULTEPEC, C.P. 22785, ENSENADA, BAJA CALIFORNIA	51200327	20102	517.609.5549.00.01	MESA DE 180 CM CON RESPALDO Y SOBRE [illegible] DIMEN	2
88	ENSENADA, BAJA CALIFORNIA	HOSPITAL GENERAL REGIONAL DE 216 CAMAS, ENSENADA, BAJA CALIFORNIA	AV. REFORMA S/N ENTRE LAS CALLES BABILONIA Y MARGARITAS, COL JARDINES DE CHAPULTEPEC, C.P. 22785, ENSENADA, BAJA CALIFORNIA	51200328	20103	517.609.5559.00.01	MESA ELECTRICA CALIENTE MOVIL (3 CHAROLAS), DIMENSIONES DE	3

GOBIERNO DE MÉXICO | IMSS

Anexo No. 3.4 Guía de Distribución

Adquisición de Bienes para el Programa "Mobiliario Administrativo para Hospitales Prioritarios" (7 Obras)
No. de Requisición "OP-EA-MA-01-2024-7OBRAS"

PARTIDA	OOAD	UNIDAD MÉDICA	DIRECCIÓN	CUCOP	PREI	SAI	DESCRIPCIÓN	CANTIDAD
89	ENSENADA, BAJA CALIFORNIA	HOSPITAL GENERAL REGIONAL DE 216 CAMAS, ENSENADA, BAJA CALIFORNIA	AV. REFORMA S/N ENTRE LAS CALLES BABILONIA Y MARGARITAS, COL. JARDINES DE CHAPULTEPEC, C.P. 22785. ENSENADA, BAJA CALIFORNIA.	51200329	20106	517.609.5567.00.01	MESA ELECTRICA CALIENTE, MOVIL (3 CHAROLAS). DIMENSIONES GE	1
90	ENSENADA, BAJA CALIFORNIA	HOSPITAL GENERAL REGIONAL DE 216 CAMAS, ENSENADA, BAJA CALIFORNIA	AV. REFORMA S/N ENTRE LAS CALLES BABILONIA Y MARGARITAS, COL. JARDINES DE CHAPULTEPEC, C.P. 22785. ENSENADA, BAJA CALIFORNIA.	51200330	20107	517.609.5572.00.01	MESA FRIA A HIELO MOVIL (3 CHAROLAS). DIMENSIONES GENERALES	3
91	ENSENADA, BAJA CALIFORNIA	HOSPITAL GENERAL REGIONAL DE 216 CAMAS, ENSENADA, BAJA CALIFORNIA	AV. REFORMA S/N ENTRE LAS CALLES BABILONIA Y MARGARITAS, COL. JARDINES DE CHAPULTEPEC, C.P. 22785. ENSENADA, BAJA CALIFORNIA.	51200332	20109	517.609.5597.00.01	MESA FRIA PARA BARRA DE AUTO SERVICIO (4 CHAROLAS) DIMENSIO	1
92	ENSENADA, BAJA CALIFORNIA	HOSPITAL GENERAL REGIONAL DE 216 CAMAS, ENSENADA, BAJA CALIFORNIA	AV. REFORMA S/N ENTRE LAS CALLES BABILONIA Y MARGARITAS, COL. JARDINES DE CHAPULTEPEC, C.P. 22785. ENSENADA, BAJA CALIFORNIA.	51200334	20111	517.609.5613.00.01	MESA LISA DE 120 CM CON RESPALDO Y ENTREPAÑO. DIMENSIONES GE	15
93	ENSENADA, BAJA CALIFORNIA	HOSPITAL GENERAL REGIONAL DE 216 CAMAS, ENSENADA, BAJA CALIFORNIA	AV. REFORMA S/N ENTRE LAS CALLES BABILONIA Y MARGARITAS, COL. JARDINES DE CHAPULTEPEC, C.P. 22785. ENSENADA, BAJA CALIFORNIA.	51200335	20112	517.609.5625.00.01	MESA LISA DE 150 CM CON RESPALDO Y ENTREPAÑO. DIMENSIONES GE	4
94	ENSENADA, BAJA CALIFORNIA	HOSPITAL GENERAL REGIONAL DE 216 CAMAS, ENSENADA, BAJA CALIFORNIA	AV. REFORMA S/N ENTRE LAS CALLES BABILONIA Y MARGARITAS, COL. JARDINES DE CHAPULTEPEC, C.P. 22785. ENSENADA, BAJA CALIFORNIA.	51200337	20114	517.609.5647.00.01	MESA LISA PARA RECIBO DE LOZA CON ESCURRIDERO DERECHO FRENTE	2
95	ENSENADA, BAJA CALIFORNIA	HOSPITAL GENERAL REGIONAL DE 216 CAMAS, ENSENADA, BAJA CALIFORNIA	AV. REFORMA S/N ENTRE LAS CALLES BABILONIA Y MARGARITAS, COL. JARDINES DE CHAPULTEPEC, C.P. 22785. ENSENADA, BAJA CALIFORNIA.	51200340	20117	517.609.5683.00.01	MESA PARA TAJO DE 150 CM. DIMENSIONES GENERALES FRENTE 150	1
96	ENSENADA, BAJA CALIFORNIA	HOSPITAL GENERAL REGIONAL DE 216 CAMAS, ENSENADA, BAJA CALIFORNIA	AV. REFORMA S/N ENTRE LAS CALLES BABILONIA Y MARGARITAS, COL. JARDINES DE CHAPULTEPEC, C.P. 22785. ENSENADA, BAJA CALIFORNIA.	51200341	20118	517.609.5695.00.01	MESA DE 230 CM PARA LAVADO DE BIBERONES CON TRIPLE FREGADERO	1
97	ENSENADA, BAJA CALIFORNIA	HOSPITAL GENERAL REGIONAL DE 216 CAMAS, ENSENADA, BAJA CALIFORNIA	AV. REFORMA S/N ENTRE LAS CALLES BABILONIA Y MARGARITAS, COL. JARDINES DE CHAPULTEPEC, C.P. 22785. ENSENADA, BAJA CALIFORNIA.	51100119	20387	511.026.0532.00.01	ANAQUEL DOBLE PARA LIBROS Y REVISTAS. DIMENSIONES GENERALES	14
98	ENSENADA, BAJA CALIFORNIA	HOSPITAL GENERAL REGIONAL DE 216 CAMAS, ENSENADA, BAJA CALIFORNIA	AV. REFORMA S/N ENTRE LAS CALLES BABILONIA Y MARGARITAS, COL. JARDINES DE CHAPULTEPEC, C.P. 22785. ENSENADA, BAJA CALIFORNIA.	51100128	20388	511.076.1023.00.01	ARCHIVERO 4 GAVETAS CON FRENTES EN MDP. DIMENSIONES GENERALE	6
99	ENSENADA, BAJA CALIFORNIA	HOSPITAL GENERAL REGIONAL DE 216 CAMAS, ENSENADA, BAJA CALIFORNIA	AV. REFORMA S/N ENTRE LAS CALLES BABILONIA Y MARGARITAS, COL. JARDINES DE CHAPULTEPEC, C.P. 22785. ENSENADA, BAJA CALIFORNIA.	51100185	20401	511.401.0094.00.01	EXHIBIDOR DE REVISTAS. DIMENSIONES GENERALES: FRENTE 180 CM.	1
100	ENSENADA, BAJA CALIFORNIA	HOSPITAL GENERAL REGIONAL DE 216 CAMAS, ENSENADA, BAJA CALIFORNIA	AV. REFORMA S/N ENTRE LAS CALLES BABILONIA Y MARGARITAS, COL. JARDINES DE CHAPULTEPEC, C.P. 22785. ENSENADA, BAJA CALIFORNIA.	51100190	20405	511.619.1413.00.01	MESA DOBLE PARA GABINETE TIPO KARDEX. DIMENSIONES GENERALES.	3
101	ENSENADA, BAJA CALIFORNIA	HOSPITAL GENERAL REGIONAL DE 216 CAMAS, ENSENADA, BAJA CALIFORNIA	AV. REFORMA S/N ENTRE LAS CALLES BABILONIA Y MARGARITAS, COL. JARDINES DE CHAPULTEPEC, C.P. 22785. ENSENADA, BAJA CALIFORNIA.	51100219	20410	511.263.0353.00.01	MODULO ESCRITORIO AUTO SUSTENTABLE PARA 1 LUGAR CORREDERAS	5
102	ENSENADA, BAJA CALIFORNIA	HOSPITAL GENERAL REGIONAL DE 216 CAMAS, ENSENADA, BAJA CALIFORNIA	AV. REFORMA S/N ENTRE LAS CALLES BABILONIA Y MARGARITAS, COL. JARDINES DE CHAPULTEPEC, C.P. 22785. ENSENADA, BAJA CALIFORNIA.	51100227	20412	511.814.0379.00.01	SILLA APILABLE CON TAPIZ DE TELA Y ESTRUCTURA DE TRINEO. DIM	113
103	ENSENADA, BAJA CALIFORNIA	HOSPITAL GENERAL REGIONAL DE 216 CAMAS, ENSENADA, BAJA CALIFORNIA	AV. REFORMA S/N ENTRE LAS CALLES BABILONIA Y MARGARITAS, COL. JARDINES DE CHAPULTEPEC, C.P. 22785. ENSENADA, BAJA CALIFORNIA.	51100238	20413	511.836.0514.00.01	SILLON CONFORTABLE DE 2 LUGARES, TAPIZADO EN TELA. DIMENSION	14
104	ENSENADA, BAJA CALIFORNIA	HOSPITAL GENERAL REGIONAL DE 216 CAMAS, ENSENADA, BAJA CALIFORNIA	AV. REFORMA S/N ENTRE LAS CALLES BABILONIA Y MARGARITAS, COL. JARDINES DE CHAPULTEPEC, C.P. 22785. ENSENADA, BAJA CALIFORNIA.	51100247	20417	511.836.0569.00.01	SILLON GIRATORIO DE RESPALDO ALTO TAPIZADO EN TELA, CON PIST	4
105	ENSENADA, BAJA CALIFORNIA	HOSPITAL GENERAL REGIONAL DE 216 CAMAS, ENSENADA, BAJA CALIFORNIA	AV. REFORMA S/N ENTRE LAS CALLES BABILONIA Y MARGARITAS, COL. JARDINES DE CHAPULTEPEC, C.P. 22785. ENSENADA, BAJA CALIFORNIA.	51200393	20493	517.825.0323.00.01	SILLA PARA COMEDOR FABRICADÁ EN ALUMINIO. DIMENSIONES GENERA	292
106	ENSENADA, BAJA CALIFORNIA	HOSPITAL GENERAL REGIONAL DE 216 CAMAS, ENSENADA, BAJA CALIFORNIA	AV. REFORMA S/N ENTRE LAS CALLES BABILONIA Y MARGARITAS, COL. JARDINES DE CHAPULTEPEC, C.P. 22785. ENSENADA, BAJA CALIFORNIA.	51100217	20542	511.622.0291.00.01	MODULO EN L PARA CONSULTORIO CON LATERAL DERECHO. DIMENSIONE	1
107	ENSENADA, BAJA CALIFORNIA	HOSPITAL GENERAL REGIONAL DE 216 CAMAS, ENSENADA, BAJA CALIFORNIA	AV. REFORMA S/N ENTRE LAS CALLES BABILONIA Y MARGARITAS, COL. JARDINES DE CHAPULTEPEC, C.P. 22785. ENSENADA, BAJA CALIFORNIA.	51100153	20543	511.839.1406.00.01	ESCRITORIO MODULAR EN C. DIMENSIONES GENERALES: LARGO 180CM	1
108	ENSENADA, BAJA CALIFORNIA	HOSPITAL GENERAL REGIONAL DE 216 CAMAS, ENSENADA, BAJA CALIFORNIA	AV. REFORMA S/N ENTRE LAS CALLES BABILONIA Y MARGARITAS, COL. JARDINES DE CHAPULTEPEC, C.P. 22785. ENSENADA, BAJA CALIFORNIA.	51100184	20545	511.619.1457.00.01	MESA DE APOYO LATERAL EN MDP. DIMENSIONES GENERALES FRENTE	10
109	ENSENADA, BAJA CALIFORNIA	HOSPITAL GENERAL REGIONAL DE 216 CAMAS, ENSENADA, BAJA CALIFORNIA	AV. REFORMA S/N ENTRE LAS CALLES BABILONIA Y MARGARITAS, COL. JARDINES DE CHAPULTEPEC, C.P. 22785. ENSENADA, BAJA CALIFORNIA.	51100185	20546	511.619.1469.00.01	MESA DE APOYO MULTIPLE EN MDP. DIMENSIONES GENERALES FRENTE	37
110	ENSENADA, BAJA CALIFORNIA	HOSPITAL GENERAL REGIONAL DE 216 CAMAS, ENSENADA, BAJA CALIFORNIA	AV. REFORMA S/N ENTRE LAS CALLES BABILONIA Y MARGARITAS, COL. JARDINES DE CHAPULTEPEC, C.P. 22785. ENSENADA, BAJA CALIFORNIA.	51100233	20551	511.814.0382.00.01	SILLA GIRATORIA DE RESPALDO BAJO TAPIZADA EN TELA CON PISTON	343

DIVISION DE CONTRATOS ANEXOS

Anexo No. 3.4 Guía de Distribución

Adquisición de Bienes para el Programa "Mobiliario Administrativo para Hospitales Prioritarios" (7 Obras)
No. de Requisición "OP-EA-MA-01-2024-7OBRAS"

PARTIDA	ODAD	UNIDAD MÉDICA	DIRECCIÓN	CUCOP	PREI	SAT	DESCRIPCIÓN	CANTIDAD
111	ENSENADA, BAJA CALIFORNIA	HOSPITAL GENERAL REGIONAL DE 216 CAMAS, ENSENADA, BAJA CALIFORNIA	AV. REFORMA S/N ENTRE LAS CALLES BABILONIA Y MARGARITAS, COL. JARDINES DE CHAPULTEPEC, C.P. 22785, ENSENADA, BAJA CALIFORNIA	51100230	20555	511.814.0394.00.01	SILLA FIJA DE RESPALDO BAJO BASE DE TRINEO TAPIZADA EN TELA	336
112	ENSENADA, BAJA CALIFORNIA	HOSPITAL GENERAL REGIONAL DE 216 CAMAS, ENSENADA, BAJA CALIFORNIA	AV. REFORMA S/N ENTRE LAS CALLES BABILONIA Y MARGARITAS, COL. JARDINES DE CHAPULTEPEC, C.P. 22785, ENSENADA, BAJA CALIFORNIA	51100226	20550	511.814.0400.00.01	SILLA ALTA GIRATORIA CON MECANISMO DE CONTACTO PERMANENTE Y	36
113	ENSENADA, BAJA CALIFORNIA	HOSPITAL GENERAL REGIONAL DE 216 CAMAS, ENSENADA, BAJA CALIFORNIA	AV. REFORMA S/N ENTRE LAS CALLES BABILONIA Y MARGARITAS, COL. JARDINES DE CHAPULTEPEC, C.P. 22785, ENSENADA, BAJA CALIFORNIA	51100188	20559	511.819.1476.00.01	MESA CIRCULAR PARA JUNTAS DE 4 LUGARES DE CRISTAL DIMENSION	35
114	ENSENADA, BAJA CALIFORNIA	HOSPITAL GENERAL REGIONAL DE 216 CAMAS, ENSENADA, BAJA CALIFORNIA	AV. REFORMA S/N ENTRE LAS CALLES BABILONIA Y MARGARITAS, COL. JARDINES DE CHAPULTEPEC, C.P. 22785, ENSENADA, BAJA CALIFORNIA	51100186	20561	511.819.1483.00.01	MESA DE CENTRO EN MDP DIMENSIONES GENERALES ANCHO 80 CM L	9
115	ENSENADA, BAJA CALIFORNIA	HOSPITAL GENERAL REGIONAL DE 216 CAMAS, ENSENADA, BAJA CALIFORNIA	AV. REFORMA S/N ENTRE LAS CALLES BABILONIA Y MARGARITAS, COL. JARDINES DE CHAPULTEPEC, C.P. 22785, ENSENADA, BAJA CALIFORNIA	51100327	20568	519.824.0526.00.01	SILLON FIJO CONFORTABLE DE 1 LUGAR TAPIZADO EN TELA DIMENSI	10
116	ENSENADA, BAJA CALIFORNIA	HOSPITAL GENERAL REGIONAL DE 216 CAMAS, ENSENADA, BAJA CALIFORNIA	AV. REFORMA S/N ENTRE LAS CALLES BABILONIA Y MARGARITAS, COL. JARDINES DE CHAPULTEPEC, C.P. 22785, ENSENADA, BAJA CALIFORNIA	51200397	20580	519.033.0071.00.01	APARCADOR DE BICICLETAS EN ESPIRAL DIMENSIONES GENERALES (	3
117	ENSENADA, BAJA CALIFORNIA	HOSPITAL GENERAL REGIONAL DE 216 CAMAS, ENSENADA, BAJA CALIFORNIA	AV. REFORMA S/N ENTRE LAS CALLES BABILONIA Y MARGARITAS, COL. JARDINES DE CHAPULTEPEC, C.P. 22785, ENSENADA, BAJA CALIFORNIA	51100298	20563	519.100.0104.00.01	CASILLERO DOBLE EN PLASTICO DE ALTA RESISTENCIA DIMENCIONES	602
118	ENSENADA, BAJA CALIFORNIA	HOSPITAL GENERAL REGIONAL DE 216 CAMAS, ENSENADA, BAJA CALIFORNIA	AV. REFORMA S/N ENTRE LAS CALLES BABILONIA Y MARGARITAS, COL. JARDINES DE CHAPULTEPEC, C.P. 22785, ENSENADA, BAJA CALIFORNIA	51100303	20586	519.639.5515.00.01	MESA RECTANGULAR PARA COMPUTADORA DIMENSIONES GENERALES FR	1
119	ENSENADA, BAJA CALIFORNIA	HOSPITAL GENERAL REGIONAL DE 216 CAMAS, ENSENADA, BAJA CALIFORNIA	AV. REFORMA S/N ENTRE LAS CALLES BABILONIA Y MARGARITAS, COL. JARDINES DE CHAPULTEPEC, C.P. 22785, ENSENADA, BAJA CALIFORNIA	51100171	20587	511.465.0024.00.01	GUARDA INFERIOR DE 120 CM. DIMENSIONES GENERALES LARGO 120	5
120	ENSENADA, BAJA CALIFORNIA	HOSPITAL GENERAL REGIONAL DE 216 CAMAS, ENSENADA, BAJA CALIFORNIA	AV. REFORMA S/N ENTRE LAS CALLES BABILONIA Y MARGARITAS, COL. JARDINES DE CHAPULTEPEC, C.P. 22785, ENSENADA, BAJA CALIFORNIA	51100172	20588	511.465.0039.00.01	GUARDA INFERIOR DE 150 CM DIMENSIONES GENERALES LARGO 150	50
121	ENSENADA, BAJA CALIFORNIA	HOSPITAL GENERAL REGIONAL DE 216 CAMAS, ENSENADA, BAJA CALIFORNIA	AV. REFORMA S/N ENTRE LAS CALLES BABILONIA Y MARGARITAS, COL. JARDINES DE CHAPULTEPEC, C.P. 22785, ENSENADA, BAJA CALIFORNIA	51100163	20592	511.339.1422.00.01	ESCRITORIO RECTANGULAR DE 150CM DIMENSIONES GENERALES LARG	50
122	ENSENADA, BAJA CALIFORNIA	HOSPITAL GENERAL REGIONAL DE 216 CAMAS, ENSENADA, BAJA CALIFORNIA	AV. REFORMA S/N ENTRE LAS CALLES BABILONIA Y MARGARITAS, COL. JARDINES DE CHAPULTEPEC, C.P. 22785, ENSENADA, BAJA CALIFORNIA	51100161	20593	511.339.1437.00.01	ESCRITORIO RECTANGULAR DE 180 CM DIMENSIONES GENERALES LAR	1
123	ENSENADA, BAJA CALIFORNIA	HOSPITAL GENERAL REGIONAL DE 216 CAMAS, ENSENADA, BAJA CALIFORNIA	AV. REFORMA S/N ENTRE LAS CALLES BABILONIA Y MARGARITAS, COL. JARDINES DE CHAPULTEPEC, C.P. 22785, ENSENADA, BAJA CALIFORNIA	51200407	20603	519.916.0413.00.01	SILLA ALTA INFANTIL DE POLIPROPILENO DIMENSIONES GENERALES	6
124	ENSENADA, BAJA CALIFORNIA	HOSPITAL GENERAL REGIONAL DE 216 CAMAS, ENSENADA, BAJA CALIFORNIA	AV. REFORMA S/N ENTRE LAS CALLES BABILONIA Y MARGARITAS, COL. JARDINES DE CHAPULTEPEC, C.P. 22785, ENSENADA, BAJA CALIFORNIA	51100229	20573	511.934.0421.00.01	SILLA FIJA DE POLIPROPILENO DIMENSIONES GENERALES ALTURA D	13
125	ZARAGOZA, CDMX NORTE	HOSPITAL GENERAL REGIONAL No. 25, ZARAGOZA, CDMX NORTE	CALZADA IGNACIO ZARAGOZA 1840, COL. JUAN ESCUTIA, ALCALDIA IZTAPALAPA, C.P. 09100, CDMX	51200305	19557	517.609.0764.01.01	MESA PARA COMEDOR 4 LUGARES FABRICADA A BASE DE 1 CUBIERT	53
126	ZARAGOZA, CDMX NORTE	HOSPITAL GENERAL REGIONAL No. 25, ZARAGOZA, CDMX NORTE	CALZADA IGNACIO ZARAGOZA 1840, COL. JUAN ESCUTIA, ALCALDIA IZTAPALAPA, C.P. 09100, CDMX	51200301	19972	517.609.0493.01.01	MESA DE 270 CM. CON RESPALDO, ESCURRIDERO Y DOBLE FREGADERO	2
127	ZARAGOZA, CDMX NORTE	HOSPITAL GENERAL REGIONAL No. 25, ZARAGOZA, CDMX NORTE	CALZADA IGNACIO ZARAGOZA 1840, COL. JUAN ESCUTIA, ALCALDIA IZTAPALAPA, C.P. 09100, CDMX	51100122	18574	511.070.0926.02.01	ARCHIVERO DE 4 GAVETAS CON FRENTES EN MDF DIMENSIONES GENER	1
128	ZARAGOZA, CDMX NORTE	HOSPITAL GENERAL REGIONAL No. 25, ZARAGOZA, CDMX NORTE	CALZADA IGNACIO ZARAGOZA 1840, COL. JUAN ESCUTIA, ALCALDIA IZTAPALAPA, C.P. 09100, CDMX	51100208	19696	511.822.0182.00.01	MODULO DE ATENCION Y ORIENTACION AL DERECHOHABIENTE TIPO A	1
129	ZARAGOZA, CDMX NORTE	HOSPITAL GENERAL REGIONAL No. 25, ZARAGOZA, CDMX NORTE	CALZADA IGNACIO ZARAGOZA 1840, COL. JUAN ESCUTIA, ALCALDIA IZTAPALAPA, C.P. 09100, CDMX	51100209	19699	511.822.0184.00.01	MODULO DE ATENCION Y ORIENTACION AL DERECHOHABIENTE TIPO B	1
130	ZARAGOZA, CDMX NORTE	HOSPITAL GENERAL REGIONAL No. 25, ZARAGOZA, CDMX NORTE	CALZADA IGNACIO ZARAGOZA 1840, COL. JUAN ESCUTIA, ALCALDIA IZTAPALAPA, C.P. 09100, CDMX	51100305	19709	519.695.1897.01.01	PIZARRON MAGNETICO DE PARED DE 120 CM. DESCRIPCION TECNICA	18
131	ZARAGOZA, CDMX NORTE	HOSPITAL GENERAL REGIONAL No. 25, ZARAGOZA, CDMX NORTE	CALZADA IGNACIO ZARAGOZA 1840, COL. JUAN ESCUTIA, ALCALDIA IZTAPALAPA, C.P. 09100, CDMX	51200295	19744	517.603.0255.01.01	MESA DE 210 CM CON RESPALDO Y DOBLE FREGADERO CENTRAL PARA O	1
132	ZARAGOZA, CDMX NORTE	HOSPITAL GENERAL REGIONAL No. 25, ZARAGOZA, CDMX NORTE	CALZADA IGNACIO ZARAGOZA 1840, COL. JUAN ESCUTIA, ALCALDIA IZTAPALAPA, C.P. 09100, CDMX	51200304	19765	517.609.0727.01.01	MESA DE 210 CM CON RESPALDO Y DOBLE FREGADERO ,IZQUIERDO DIM	1
133	ZARAGOZA, CDMX NORTE	HOSPITAL GENERAL REGIONAL No. 25, ZARAGOZA, CDMX NORTE	CALZADA IGNACIO ZARAGOZA 1840, COL. JUAN ESCUTIA, ALCALDIA IZTAPALAPA, C.P. 09100, CDMX	51100133	19908	511.070.0952.00.01	ARCHIVERO DE GAVETAS VIVA, 4 GAVETAS, DIMENSIONES GENERALES LA	22
134	ZARAGOZA, CDMX NORTE	HOSPITAL GENERAL REGIONAL No. 25, ZARAGOZA, CDMX NORTE	CALZADA IGNACIO ZARAGOZA 1840, COL. JUAN ESCUTIA, ALCALDIA IZTAPALAPA, C.P. 09100, CDMX	51100123	19909	511.070.0956.00.01	ARCHIVERO DE GAVETAS PARA EXPEDIENTE, MINIMO 4 GAVETAS GENERALES	2
135	ZARAGOZA, CDMX NORTE	HOSPITAL GENERAL REGIONAL No. 25, ZARAGOZA, CDMX NORTE	CALZADA IGNACIO ZARAGOZA 1840, COL. JUAN ESCUTIA, ALCALDIA IZTAPALAPA, C.P. 09100, CDMX	51100124	19910	511.070.0970.00.01	ARCHIVERO 4 GAVETAS, MOVIMIENTOS O SISTEMAS SUSPENSIA DE CORR	1
136	ZARAGOZA, CDMX NORTE	HOSPITAL GENERAL REGIONAL No. 25, ZARAGOZA, CDMX NORTE	CALZADA IGNACIO ZARAGOZA 1840, COL. JUAN ESCUTIA, ALCALDIA IZTAPALAPA, C.P. 09100, CDMX	51100126	19911	511.070.0980.00.01	ARCHIVERO DE 4 GAVETAS CON PUERTAS ABATIBLES DESLIZABLES	100

GOBIERNO DE MÉXICO IMSS

Anexo No. 3.4 Guía de Distribución

Adquisición de Bienes para el Programa "Mobiliario Administrativo para Hospitales Prioritarios" (7 Obras)
No. de Requisición "OP-EA-MA-01-2024-7OBRAS"

PARTIDA	OOAD	UNIDAD MÉDICA	DIRECCIÓN	CUCOP	PREI	SAI	DESCRIPCIÓN	CANTIDAD
137	ZARAGOZA, CDMX NORTE	HOSPITAL GENERAL REGIONAL No. 25, ZARAGOZA, CDMX NORTE	CALZADA IGNACIO ZARAGOZA 1840, COL. JUAN ESCUTIA, ALCALDIA IZTAPALAPA, C.P. 09100, CDMX	51100132	19973	511.076.1007.00.01	ARCHIVERO GUARDA VISIBLE DOBLE. DIMENSIONES GENERALES: LARGO	10
138	ZARAGOZA, CDMX NORTE	HOSPITAL GENERAL REGIONAL No. 25, ZARAGOZA, CDMX NORTE	CALZADA IGNACIO ZARAGOZA 1840, COL. JUAN ESCUTIA, ALCALDIA IZTAPALAPA, C.P. 09100, CDMX	51100127	19974	511.076.1016.00.01	ARCHIVERO DE 2 GAVETAS CON PUERTAS ABATIBLES Y DESLIZABLES	1
139	ZARAGOZA, CDMX NORTE	HOSPITAL GENERAL REGIONAL No. 25, ZARAGOZA, CDMX NORTE	CALZADA IGNACIO ZARAGOZA 1840, COL. JUAN ESCUTIA, ALCALDIA IZTAPALAPA, C.P. 09100, CDMX	51100116	19977	511.026.0501.00.01	ANAQUEL FIJO DE 45 CM UNA VISTA. DIMENSIONES GENERALES: FREN	201
140	ZARAGOZA, CDMX NORTE	HOSPITAL GENERAL REGIONAL No. 25, ZARAGOZA, CDMX NORTE	CALZADA IGNACIO ZARAGOZA 1840, COL. JUAN ESCUTIA, ALCALDIA IZTAPALAPA, C.P. 09100, CDMX	51100117	19978	511.026.0517.00.01	ANAQUEL FIJO DOS VISTAS. DIMENSIONES GENERALES: FRENTE 85 CM	13
141	ZARAGOZA, CDMX NORTE	HOSPITAL GENERAL REGIONAL No. 25, ZARAGOZA, CDMX NORTE	CALZADA IGNACIO ZARAGOZA 1840, COL. JUAN ESCUTIA, ALCALDIA IZTAPALAPA, C.P. 09100, CDMX	51100118	19979	511.026.0527.00.01	ANAQUEL PARA LIBROS Y REVISTAS. DIMENSIONES GENERALES: LARGO	4
142	ZARAGOZA, CDMX NORTE	HOSPITAL GENERAL REGIONAL No. 25, ZARAGOZA, CDMX NORTE	CALZADA IGNACIO ZARAGOZA 1840, COL. JUAN ESCUTIA, ALCALDIA IZTAPALAPA, C.P. 09100, CDMX	51100136	19980	511.109.0348.00.01	BANCO ALTO. DIMENSIONES GENERALES: DIAMETRO DE ASIENTO 35CM	19
143	ZARAGOZA, CDMX NORTE	HOSPITAL GENERAL REGIONAL No. 25, ZARAGOZA, CDMX NORTE	CALZADA IGNACIO ZARAGOZA 1840, COL. JUAN ESCUTIA, ALCALDIA IZTAPALAPA, C.P. 09100, CDMX	51200035	19981	511.178.0113.00.01	CARRETILLA PORTA BULTOS. DIMENSIONES GENERALES: ANCHO 45CM	7
144	ZARAGOZA, CDMX NORTE	HOSPITAL GENERAL REGIONAL No. 25, ZARAGOZA, CDMX NORTE	CALZADA IGNACIO ZARAGOZA 1840, COL. JUAN ESCUTIA, ALCALDIA IZTAPALAPA, C.P. 09100, CDMX	51100143	19984	511.268.0282.00.01	CREDENZA DE 150CM CON BASES METALICAS. DIMENSIONES GENERALES	38
145	ZARAGOZA, CDMX NORTE	HOSPITAL GENERAL REGIONAL No. 25, ZARAGOZA, CDMX NORTE	CALZADA IGNACIO ZARAGOZA 1840, COL. JUAN ESCUTIA, ALCALDIA IZTAPALAPA, C.P. 09100, CDMX	51100149	19989	[illegible]275.00.01	ESCRITORIO MODULAR DE 150CM CON LATERAL DERECHO. DIMENSIONES	50
146	ZARAGOZA, CDMX NORTE	HOSPITAL GENERAL REGIONAL No. 25, ZARAGOZA, CDMX NORTE	CALZADA IGNACIO ZARAGOZA 1840, COL. JUAN ESCUTIA, ALCALDIA IZTAPALAPA, C.P. 09100, CDMX	51100150	19990	511.339.1288.00.01	ESCRITORIO MODULAR DE 150CM CON LATERAL IZQUIERDO. DIMENSION	87
147	ZARAGOZA, CDMX NORTE	HOSPITAL GENERAL REGIONAL No. 25, ZARAGOZA, CDMX NORTE	CALZADA IGNACIO ZARAGOZA 1840, COL. JUAN ESCUTIA, ALCALDIA IZTAPALAPA, C.P. 09100, CDMX	51100151	19991	511.339.1295.00.01	ESCRITORIO MODULAR DE 180CM CON LATERAL DERECHO. DIMENSIONES	1
148	ZARAGOZA, CDMX NORTE	HOSPITAL GENERAL REGIONAL No. 25, ZARAGOZA, CDMX NORTE	CALZADA IGNACIO ZARAGOZA 1840, COL. JUAN ESCUTIA, ALCALDIA IZTAPALAPA, C.P. 09100, CDMX	51100159	19992	511.339.1304.00.01	ESCRITORIO MODULAR TIPO BALA DE 120CM SIN LATERAL. DIMENSION	33
149	ZARAGOZA, CDMX NORTE	HOSPITAL GENERAL REGIONAL No. 25, ZARAGOZA, CDMX NORTE	CALZADA IGNACIO ZARAGOZA 1840, COL. JUAN ESCUTIA, ALCALDIA IZTAPALAPA, C.P. 09100, CDMX	51100160	19993	511.339.1313.00.01	ESCRITORIO MODULAR TIPO BALA DE 150CM SIN LATERAL. DIMENSION	5
150	ZARAGOZA, CDMX NORTE	HOSPITAL GENERAL REGIONAL No. 25, ZARAGOZA, CDMX NORTE	CALZADA IGNACIO ZARAGOZA 1840, COL. JUAN ESCUTIA, ALCALDIA IZTAPALAPA, C.P. 09100, CDMX	51100170	19998	511.451.0281.00.01	GABINETE UNIVERSAL. DIMENSIONES GENERALES: LARGO 90 CM, ANCH	15
151	ZARAGOZA, CDMX NORTE	HOSPITAL GENERAL REGIONAL No. 25, ZARAGOZA, CDMX NORTE	CALZADA IGNACIO ZARAGOZA 1840, COL. JUAN ESCUTIA, ALCALDIA IZTAPALAPA, C.P. 09100, CDMX	51100185	19999	511.619.1345.00.01	MESA DE APOYO PARA TELEFONOS. DIMENSIONES GENERALES: LARGO 4	15
152	ZARAGOZA, CDMX NORTE	HOSPITAL GENERAL REGIONAL No. 25, ZARAGOZA, CDMX NORTE	CALZADA IGNACIO ZARAGOZA 1840, COL. JUAN ESCUTIA, ALCALDIA IZTAPALAPA, C.P. 09100, CDMX	51100191	20001	511.619.1363.00.01	MESA ESQUINERA FABRICADA EN MDF. DIMENSIONES GENERALES: LARG	13
153	ZARAGOZA, CDMX NORTE	HOSPITAL GENERAL REGIONAL No. 25, ZARAGOZA, CDMX NORTE	CALZADA IGNACIO ZARAGOZA 1840, COL. JUAN ESCUTIA, ALCALDIA IZTAPALAPA, C.P. 09100, CDMX	51100195	20002	511.619.1378.00.01	MESA RECTANGULAR DE JUNTAS PARA 10 PERSONAS. DIMENSIONES GEN	5
154	ZARAGOZA, CDMX NORTE	HOSPITAL GENERAL REGIONAL No. 25, ZARAGOZA, CDMX NORTE	CALZADA IGNACIO ZARAGOZA 1840, COL. JUAN ESCUTIA, ALCALDIA IZTAPALAPA, C.P. 09100, CDMX	51100194	20003	511.619.1381.00.01	MESA PARA SALA DE USOS MULTIPLES. DIMENSIONES GENERALES: LAR	22
155	ZARAGOZA, CDMX NORTE	HOSPITAL GENERAL REGIONAL No. 25, ZARAGOZA, CDMX NORTE	CALZADA IGNACIO ZARAGOZA 1840, COL. JUAN ESCUTIA, ALCALDIA IZTAPALAPA, C.P. 09100, CDMX	51100220	20005	511.622.0226.00.01	MODULO ESCRITORIO AUTOSUSTENTABLE PARA DOS LUGARES MOVIMIEN	1
156	ZARAGOZA, CDMX NORTE	HOSPITAL GENERAL REGIONAL No. 25, ZARAGOZA, CDMX NORTE	CALZADA IGNACIO ZARAGOZA 1840, COL. JUAN ESCUTIA, ALCALDIA IZTAPALAPA, C.P. 09100, CDMX	51100225	20006	511.790.0227.00.01	PORTAROTAFOLIO CON PIZARRON. DIMENSIONES GENERALES: FRENTE 8	8
157	ZARAGOZA, CDMX NORTE	HOSPITAL GENERAL REGIONAL No. 25, ZARAGOZA, CDMX NORTE	CALZADA IGNACIO ZARAGOZA 1840, COL. JUAN ESCUTIA, ALCALDIA IZTAPALAPA, C.P. 09100, CDMX	51100232	20009	511.814.0364.00.01	SILLA GIRATORIA DE RESPALDO BAJO TAPIZADA EN POLIPIEL CON PI	91
158	ZARAGOZA, CDMX NORTE	HOSPITAL GENERAL REGIONAL No. 25, ZARAGOZA, CDMX NORTE	CALZADA IGNACIO ZARAGOZA 1840, COL. JUAN ESCUTIA, ALCALDIA IZTAPALAPA, C.P. 09100, CDMX	51100236	20010	511.836.0458.00.01	SILLON CONFORTABLE DE 1 LUGAR, TAPIZADO EN TELA. DIMENSIONES	61
159	ZARAGOZA, CDMX NORTE	HOSPITAL GENERAL REGIONAL No. 25, ZARAGOZA, CDMX NORTE	CALZADA IGNACIO ZARAGOZA 1840, COL. JUAN ESCUTIA, ALCALDIA IZTAPALAPA, C.P. 09100, CDMX	51100240	20011	511.836.0466.00.01	SILLON CONFORTABLE DE 3 LUGARES, TAPIZADO EN TELA. DIMENSIONE	17
160	ZARAGOZA, CDMX NORTE	HOSPITAL GENERAL REGIONAL No. 25, ZARAGOZA, CDMX NORTE	CALZADA IGNACIO ZARAGOZA 1840, COL. JUAN ESCUTIA, ALCALDIA IZTAPALAPA, C.P. 09100, CDMX	51100242	20012	511.836.0471.00.01	SILLON FIJO DE RESPALDO ALTO BASE DE TRINEO. DIMENSIONES GEN	578
161	ZARAGOZA, CDMX NORTE	HOSPITAL GENERAL REGIONAL No. 25, ZARAGOZA, CDMX NORTE	CALZADA IGNACIO ZARAGOZA 1840, COL. JUAN ESCUTIA, ALCALDIA IZTAPALAPA, C.P. 09100, CDMX	51100243	20013	511.836.0484.00.01	SILLON FIJO DE RESPALDO BAJO BASE DE TRINEO TAPIZADO EN PIEL	399
162	ZARAGOZA, CDMX NORTE	HOSPITAL GENERAL REGIONAL No. 25, ZARAGOZA, CDMX NORTE	CALZADA IGNACIO ZARAGOZA 1840, COL. JUAN ESCUTIA, ALCALDIA IZTAPALAPA, C.P. 09100, CDMX	51100231	20014	511.836.0496.00.01	SILLON GIRATORIO DE RESPALDO ALTO TAPIZADA EN POLIPIEL CON P	14
163	ZARAGOZA, CDMX NORTE	HOSPITAL GENERAL REGIONAL No. 25, ZARAGOZA, CDMX NORTE	CALZADA IGNACIO ZARAGOZA 1840, COL. JUAN ESCUTIA, ALCALDIA IZTAPALAPA, C.P. 09100, CDMX	51100248	20015	511.836.0505.00.01	SILLON GIRATORIO DE RESPALDO BAJO CON PISTON NEUMATICO DIME	145
164	ZARAGOZA, CDMX NORTE	HOSPITAL GENERAL REGIONAL No. 25, ZARAGOZA, CDMX NORTE	CALZADA IGNACIO ZARAGOZA 1840, COL. JUAN ESCUTIA, ALCALDIA IZTAPALAPA, C.P. 09100, CDMX	51100252	20017	511.883.0528.00.01	TARJETERO DOBLE PARA TARJETAS DE 7.62 X 12.70 CM (3 PULGADAS	1
165	ZARAGOZA, CDMX NORTE	HOSPITAL GENERAL REGIONAL No. 25, ZARAGOZA, CDMX NORTE	CALZADA IGNACIO ZARAGOZA 1840, COL. JUAN ESCUTIA, ALCALDIA IZTAPALAPA, C.P. 09100, CDMX	51100255	20020	511.883.0556.00.01	TARJETERO SENCILLO PARA TARJETAS DE 7.62 X 12.70 CM (3 PULGA	5
166	ZARAGOZA, CDMX NORTE	HOSPITAL GENERAL REGIONAL No. 25, ZARAGOZA, CDMX NORTE	CALZADA IGNACIO ZARAGOZA 1840, COL. JUAN ESCUTIA, ALCALDIA IZTAPALAPA, C.P. 09100, CDMX	51100256	20020	511.883.0578.00.01	TARJETERO TRIPLE DE 18 GAVETAS PARA TARJETAS DE 7.62 X 12.70	2
167	ZARAGOZA, CDMX NORTE	HOSPITAL GENERAL REGIONAL No. 25, ZARAGOZA, CDMX NORTE	CALZADA IGNACIO ZARAGOZA 1840, COL. JUAN ESCUTIA, ALCALDIA IZTAPALAPA, C.P. 09100, CDMX	51200399	20048	519.104.0539.00.01	BANCA EN REGADERA. DIMENSIONES GENERALES: LARGO 45 CM, ANCHO	56
168	ZARAGOZA, CDMX NORTE	HOSPITAL GENERAL REGIONAL No. 25, ZARAGOZA, CDMX NORTE	CALZADA IGNACIO ZARAGOZA 1840, COL. JUAN ESCUTIA, ALCALDIA IZTAPALAPA, C.P. 09100, CDMX	51200400	20049	519.104.0541.00.01	BANCA EN TANDEM PARA 3 LUGARES. DIMENSIONES GENERALES: FRENT	161
169	ZARAGOZA, CDMX NORTE	HOSPITAL GENERAL REGIONAL No. 25, ZARAGOZA, CDMX NORTE	CALZADA IGNACIO ZARAGOZA 1840, COL. JUAN ESCUTIA, ALCALDIA IZTAPALAPA, C.P. 09100, CDMX	51200401	20050	519.104.0551.00.01	BANCA EN TANDEM PARA 4 LUGARES. DIMENSIONES GENERALES: FRENT	162

DIVISION DE CONTRATOS
ANEXOS

Anexo No. 3.4 Guía de Distribución

Adquisición de Bienes para el Programa "Mobiliario Administrativo para Hospitales Prioritarios" (7 Obras)
No. de Requisición "OP-EA-MA-01-2024-7OBRAS"

PARTIDA	OOAD	UNIDAD MÉDICA	DIRECCIÓN	CUCOP	PREI	SAI	DESCRIPCIÓN	CANTIDAD
170	ZARAGOZA, CDMX NORTE	HOSPITAL GENERAL REGIONAL No. 25 ZARAGOZA, CDMX NORTE	CALZADA IGNACIO ZARAGOZA 1840, COL. JUAN ESCUTIA, ALCALDIA IZTAPALAPA, C.P. 09100, CDMX	51200402	20051	519 104 0509 00 01	BANCA VESTIDOR PARA BAÑOS. DIMENSIONES GENERALES. LARGO 120	46
171	ZARAGOZA, CDMX NORTE	HOSPITAL GENERAL REGIONAL No. 25 ZARAGOZA, CDMX NORTE	CALZADA IGNACIO ZARAGOZA 1840, COL. JUAN ESCUTIA, ALCALDIA IZTAPALAPA, C.P. 09100, CDMX	51200403	20052	519 104 0574 00 01	BANCA VESTIDOR PARA CONSULTORIO. DIMENSIONES GENERALES LARG	46
172	ZARAGOZA, CDMX NORTE	HOSPITAL GENERAL REGIONAL No. 25 ZARAGOZA, CDMX NORTE	CALZADA IGNACIO ZARAGOZA 1840, COL. JUAN ESCUTIA, ALCALDIA IZTAPALAPA, C.P. 09100, CDMX	51200420	20065	519 160 0367 00 01	CARRO DE ASEO EN FORMA DE TIJERA. DIMENSIONES GENERALES LAR	37
173	ZARAGOZA, CDMX NORTE	HOSPITAL GENERAL REGIONAL No. 25 ZARAGOZA, CDMX NORTE	CALZADA IGNACIO ZARAGOZA 1840, COL. JUAN ESCUTIA, ALCALDIA IZTAPALAPA, C.P. 09100, CDMX	51200421	20058	519 160 0365 00 01	CARRO TRANSPORTADOR DE BIBERONES. DIMENSIONES GENERALES LAR	3
174	ZARAGOZA, CDMX NORTE	HOSPITAL GENERAL REGIONAL No. 25 ZARAGOZA, CDMX NORTE	CALZADA IGNACIO ZARAGOZA 1840, COL. JUAN ESCUTIA, ALCALDIA IZTAPALAPA, C.P. 09100, CDMX	51200422	20057	519 160 0376 00 01	CARRO TRANSPORTADOR DE ROPA HUMEDA. DIMENSIONES GENERALES L	3
175	ZARAGOZA, CDMX NORTE	HOSPITAL GENERAL REGIONAL No. 25 ZARAGOZA, CDMX NORTE	CALZADA IGNACIO ZARAGOZA 1840, COL. JUAN ESCUTIA, ALCALDIA IZTAPALAPA, C.P. 09100, CDMX	51200430	20059	519 279 0022 00 01	DESPACHADOR DE MEDICAMENTOS DE ALTO CONSUMO. DIMENSIONES GEN	5
176	ZARAGOZA, CDMX NORTE	HOSPITAL GENERAL REGIONAL No. 25 ZARAGOZA, CDMX NORTE	CALZADA IGNACIO ZARAGOZA 1840, COL. JUAN ESCUTIA, ALCALDIA IZTAPALAPA, C.P. 09100, CDMX	51200431	20060	519 315 0089 00 01	ESCALERA DE TIJERA 3 PELDAÑOS. DIMENSIONES GENERALES ALTO 6	35
177	ZARAGOZA, CDMX NORTE	HOSPITAL GENERAL REGIONAL No. 25 ZARAGOZA, CDMX NORTE	CALZADA IGNACIO ZARAGOZA 1840, COL. JUAN ESCUTIA, ALCALDIA IZTAPALAPA, C.P. 09100, CDMX	51200437	20062	519 630 5401 00 01	MESA DE TRABAJO PARA TALLER. DIMENSIONES GENERALES LARGO 18	10
178	ZARAGOZA, CDMX NORTE	HOSPITAL GENERAL REGIONAL No. 25 ZARAGOZA, CDMX NORTE	CALZADA IGNACIO ZARAGOZA 1840, COL. JUAN ESCUTIA, ALCALDIA IZTAPALAPA, C.P. 09100, CDMX	51200439	20064	519 630 5427 00 01	MESA INFANTIL PARA PREESCOLAR. DIMENSIONES GENERALES CURVA	1
179	ZARAGOZA, CDMX NORTE	HOSPITAL GENERAL REGIONAL No. 25 ZARAGOZA, CDMX NORTE	CALZADA IGNACIO ZARAGOZA 1840, COL. JUAN ESCUTIA, ALCALDIA IZTAPALAPA, C.P. 09100, CDMX	51200440	20065	519 630 5432 00 01	MESA LISA DE 180 CM PARA DOBLAR ROPA. DIMENSIONES GENERALES	1
180	ZARAGOZA, CDMX NORTE	HOSPITAL GENERAL REGIONAL No. 25 ZARAGOZA, CDMX NORTE	CALZADA IGNACIO ZARAGOZA 1840, COL. JUAN ESCUTIA, ALCALDIA IZTAPALAPA, C.P. 09100, CDMX	51100302	20067	519 630 5454 00 01	MESA PARA COMPUTADORA CON ESTRUCTURA TUBULAR FRENTE 100 CM	4
181	ZARAGOZA, CDMX NORTE	HOSPITAL GENERAL REGIONAL No. 25 ZARAGOZA, CDMX NORTE	CALZADA IGNACIO ZARAGOZA 1840, COL. JUAN ESCUTIA, ALCALDIA IZTAPALAPA, C.P. 09100, CDMX	51200442	20066	519 630 5462 00 01	MESA PARA DIBUJO (RESTIRADOR). DIMENSIONES GENERALES FRENTE	2
182	ZARAGOZA, CDMX NORTE	HOSPITAL GENERAL REGIONAL No. 25 ZARAGOZA, CDMX NORTE	CALZADA IGNACIO ZARAGOZA 1840, COL. JUAN ESCUTIA, ALCALDIA IZTAPALAPA, C.P. 09100, CDMX	51100307	20069	519 695 1974 00 01	PIZARRON DE 120 CM CON TABLERO DE CORCHO. DIMENSIONES GENERA	9
183	ZARAGOZA, CDMX NORTE	HOSPITAL GENERAL REGIONAL No. 25 ZARAGOZA, CDMX NORTE	CALZADA IGNACIO ZARAGOZA 1840, COL. JUAN ESCUTIA, ALCALDIA IZTAPALAPA, C.P. 09100, CDMX	51100308	20070	519 695 1987 00 01	PIZARRON DE 120 CM MAGNETICO DE PARED. DIMENSIONES GENERALES	27
184	ZARAGOZA, CDMX NORTE	HOSPITAL GENERAL REGIONAL No. 25 ZARAGOZA, CDMX NORTE	CALZADA IGNACIO ZARAGOZA 1840, COL. JUAN ESCUTIA, ALCALDIA IZTAPALAPA, C.P. 09100, CDMX	51100310	20072	519 695 2004 00 01	PIZARRON DE 150 CM MAGNETICO DE PARED. DIMENSIONES GENERALES	60
185	ZARAGOZA, CDMX NORTE	HOSPITAL GENERAL REGIONAL No. 25 ZARAGOZA, CDMX NORTE	CALZADA IGNACIO ZARAGOZA 1840, COL. JUAN ESCUTIA, ALCALDIA IZTAPALAPA, C.P. 09100, CDMX	51100311	20073	519 695 2013 00 01	PIZARRON DE 180 CM MAGNETICO DE PARED. DIMENSIONES GENERALES	5
186	ZARAGOZA, CDMX NORTE	HOSPITAL GENERAL REGIONAL No. 25 ZARAGOZA, CDMX NORTE	CALZADA IGNACIO ZARAGOZA 1840, COL. JUAN ESCUTIA, ALCALDIA IZTAPALAPA, C.P. 09100, CDMX	51200455	20078	519 810 0391 00 01	SILLA TIPO BOUNCER CON ESTRUCTURA DE TRINEO. MOVIMIENTOS I S	6
187	ZARAGOZA, CDMX NORTE	HOSPITAL GENERAL REGIONAL No. 25 ZARAGOZA, CDMX NORTE	CALZADA IGNACIO ZARAGOZA 1840, COL. JUAN ESCUTIA, ALCALDIA IZTAPALAPA, C.P. 09100, CDMX	51200456	20077	519 810 0383 00 01	SILLA PARA AULA. DIMENSIONES GENERALES FRENTE 50 CM. FONDO	40
188	ZARAGOZA, CDMX NORTE	HOSPITAL GENERAL REGIONAL No. 25 ZARAGOZA, CDMX NORTE	CALZADA IGNACIO ZARAGOZA 1840, COL. JUAN ESCUTIA, ALCALDIA IZTAPALAPA, C.P. 09100, CDMX	51100325	20078	519 824 0504 00 01	SILLON ACOJINABLE RECLINABLE SISTEMA MECANICO DE PALANCAS PA	64
189	ZARAGOZA, CDMX NORTE	HOSPITAL GENERAL REGIONAL No. 25 ZARAGOZA, CDMX NORTE	CALZADA IGNACIO ZARAGOZA 1840, COL. JUAN ESCUTIA, ALCALDIA IZTAPALAPA, C.P. 09100, CDMX	51100033	20079	519 868 0105 00 01	TABLERO DE CORCHO 120 CM. DIMENSIONES GENERALES FRENTE 120	106
190	ZARAGOZA, CDMX NORTE	HOSPITAL GENERAL REGIONAL No. 25 ZARAGOZA, CDMX NORTE	CALZADA IGNACIO ZARAGOZA 1840, COL. JUAN ESCUTIA, ALCALDIA IZTAPALAPA, C.P. 09100, CDMX	51100334	20080	519 868 0114 00 01	TABLERO DE CORCHO DE 150 CM. DIMENSIONES GENERALES FRENTE 1	1
191	ZARAGOZA, CDMX NORTE	HOSPITAL GENERAL REGIONAL No. 25 ZARAGOZA, CDMX NORTE	CALZADA IGNACIO ZARAGOZA 1840, COL. JUAN ESCUTIA, ALCALDIA IZTAPALAPA, C.P. 09100, CDMX	51200465	20081	519 873 0141 00 01	TARIMA PARA EL TIBAR MERCANCIAS. DIMENSIONES GENERALES FRENT	23
192	ZARAGOZA, CDMX NORTE	HOSPITAL GENERAL REGIONAL No. 25 ZARAGOZA, CDMX NORTE	CALZADA IGNACIO ZARAGOZA 1840, COL. JUAN ESCUTIA, ALCALDIA IZTAPALAPA, C.P. 09100, CDMX	51200466	20082	519 873 0151 00 01	TARIMA PLASTICA PARA PATIN HIDRAULICO. DIMENSIONES GENERALE	2
193	ZARAGOZA, CDMX NORTE	HOSPITAL GENERAL REGIONAL No. 25 ZARAGOZA, CDMX NORTE	CALZADA IGNACIO ZARAGOZA 1840, COL. JUAN ESCUTIA, ALCALDIA IZTAPALAPA, C.P. 09100, CDMX	51200277	20084	517 013 0037 00 01	ALACENA ALTA DE 90 CM. DIMENSIONES GENERALES FRENTE 90 CM.	27
194	ZARAGOZA, CDMX NORTE	HOSPITAL GENERAL REGIONAL No. 25 ZARAGOZA, CDMX NORTE	CALZADA IGNACIO ZARAGOZA 1840, COL. JUAN ESCUTIA, ALCALDIA IZTAPALAPA, C.P. 09100, CDMX	51100287	20085	517 053 0130 00 01	ANAQUEL PARA OLLAS FRENTE 90 CM. FONDO 60 CM. ALTURA 180 CM	3
195	ZARAGOZA, CDMX NORTE	HOSPITAL GENERAL REGIONAL No. 25 ZARAGOZA, CDMX NORTE	CALZADA IGNACIO ZARAGOZA 1840, COL. JUAN ESCUTIA, ALCALDIA IZTAPALAPA, C.P. 09100, CDMX	51200280	20087	517 256 0004 00 01	CARRO PARA CHAROLAS EN AUTOSERVICIO LARGO 60 CM. ANCHO 50 CM	2
196	ZARAGOZA, CDMX NORTE	HOSPITAL GENERAL REGIONAL No. 25 ZARAGOZA, CDMX NORTE	CALZADA IGNACIO ZARAGOZA 1840, COL. JUAN ESCUTIA, ALCALDIA IZTAPALAPA, C.P. 09100, CDMX	51200281	20088	517 256 0213 00 01	CARRO TRANSPORTADOR DE CHAROLAS PARA ALIMENTOS. DIMENSIONES	3
197	ZARAGOZA, CDMX NORTE	HOSPITAL GENERAL REGIONAL No. 25 ZARAGOZA, CDMX NORTE	CALZADA IGNACIO ZARAGOZA 1840, COL. JUAN ESCUTIA, ALCALDIA IZTAPALAPA, C.P. 09100, CDMX	51200282	20089	517 256 0226 00 01	CARRO TRANSPORTADOR DE OLLAS. DIMENSIONES GENERALES LARGO	3
198	ZARAGOZA, CDMX NORTE	HOSPITAL GENERAL REGIONAL No. 25 ZARAGOZA, CDMX NORTE	CALZADA IGNACIO ZARAGOZA 1840, COL. JUAN ESCUTIA, ALCALDIA IZTAPALAPA, C.P. 09100, CDMX	51200284	20090	517 279 0125 00 01	COCINETA CON PARRILLA ELECTRICA DERECHA Y FREGADERO IZQUIERD	1
199	ZARAGOZA, CDMX NORTE	HOSPITAL GENERAL REGIONAL No. 25 ZARAGOZA, CDMX NORTE	CALZADA IGNACIO ZARAGOZA 1840, COL. JUAN ESCUTIA, ALCALDIA IZTAPALAPA, C.P. 09100, CDMX	51200285	20092	517 279 0022 00 01	COLGADOR PARA UTENSILIOS DE COCINA. DIMENSIONES GENERALES	1
200	ZARAGOZA, CDMX NORTE	HOSPITAL GENERAL REGIONAL No. 25 ZARAGOZA, CDMX NORTE	CALZADA IGNACIO ZARAGOZA 1840, COL. JUAN ESCUTIA, ALCALDIA IZTAPALAPA, C.P. 09100, CDMX	51200460	20093	517 304 0111 00 01	DEPOSITO DE PAN. DIMENSIONES GENERALES FRENTE 70 CM FONDO	1
201	ZARAGOZA, CDMX NORTE	HOSPITAL GENERAL REGIONAL No. 25 ZARAGOZA, CDMX NORTE	CALZADA IGNACIO ZARAGOZA 1840, COL. JUAN ESCUTIA, ALCALDIA IZTAPALAPA, C.P. 09100, CDMX	51200319	20096	517 604 5469 00 01	MESA DE 180 CM CON RESPALDO Y FREGADERO DERECHO DIMENSIONES	1
202	ZARAGOZA, CDMX NORTE	HOSPITAL GENERAL REGIONAL No. 25 ZARAGOZA, CDMX NORTE	CALZADA IGNACIO ZARAGOZA 1840, COL. JUAN ESCUTIA, ALCALDIA IZTAPALAPA, C.P. 09100, CDMX	51200327	20098	517 697 5490 00 01	MESA CALIENTE DE 180 CM PARA VAPOR DE CHAROLAS [illegible]	1

GOBIERNO DE MÉXICO

IMSS

Anexo No. 3.4 Guía de Distribución

Adquisición de Bienes para el Programa "Mobiliario Administrativo para Hospitales Prioritarios" (7 Obras)
No. de Requisición "OP-EA-MA-01-2024-7OBRAS"

PARTIDA	COAD	UNIDAD MÉDICA	DIRECCIÓN	CUCOP	PREI	SAI	DESCRIPCIÓN	CANTIDAD
203	ZARAGOZA, CDMX NORTE	HOSPITAL GENERAL REGIONAL No. 25, ZARAGOZA, CDMX NORTE	CALZADA IGNACIO ZARAGOZA 1840, COL. JUAN ESCUTIA, ALCALDIA IZTAPALAPA, C.P. 09100, CDMX.	51200323	20100	517.609.5508.00.01	MESA DE 300 CM CON DOBLE FREGADERO CENTRAL. DIMENSIONES GENE	1
204	ZARAGOZA, CDMX NORTE	HOSPITAL GENERAL REGIONAL No. 25, ZARAGOZA, CDMX NORTE	CALZADA IGNACIO ZARAGOZA 1840, COL. JUAN ESCUTIA, ALCALDIA IZTAPALAPA, C.P. 09100, CDMX.	51200326	20103	517.609.5537.00.01	MESA DE 120 CM CON RESPALDO Y FREGADERO IZQUIERDO. DIMENSION	1
205	ZARAGOZA, CDMX NORTE	HOSPITAL GENERAL REGIONAL No. 25, ZARAGOZA, CDMX NORTE	CALZADA IGNACIO ZARAGOZA 1840, COL. JUAN ESCUTIA, ALCALDIA IZTAPALAPA, C.P. 09100, CDMX.	51200327	20104	517.609.5549.00.01	MESA DE 180 CM CON RESPALDO Y DOBLE FREGADERO CENTRAL. DIMEN	2
206	ZARAGOZA, CDMX NORTE	HOSPITAL GENERAL REGIONAL No. 25, ZARAGOZA, CDMX NORTE	CALZADA IGNACIO ZARAGOZA 1840, COL. JUAN ESCUTIA, ALCALDIA IZTAPALAPA, C.P. 09100, CDMX.	51200328	20105	517.609.5559.00.01	MESA ELECTRICA CALIENTE MOVIL (2 CHAROLAS). DIMENSIONES GE	3
207	ZARAGOZA, CDMX NORTE	HOSPITAL GENERAL REGIONAL No. 25, ZARAGOZA, CDMX NORTE	CALZADA IGNACIO ZARAGOZA 1840, COL. JUAN ESCUTIA, ALCALDIA IZTAPALAPA, C.P. 09100, CDMX.	51200329	20106	517.609.5567.00.01	MESA ELECTRICA CALIENTE MOVIL (3 CHAROLAS). DIMENSIONES GE	1
208	ZARAGOZA, CDMX NORTE	HOSPITAL GENERAL REGIONAL No. 25, ZARAGOZA, CDMX NORTE	CALZADA IGNACIO ZARAGOZA 1840, COL. JUAN ESCUTIA, ALCALDIA IZTAPALAPA, C.P. 09100, CDMX.	51200330	20107	517.609.5572.00.01	MESA FRIA A HIELO MOVIL (3 CHAROLAS). DIMENSIONES GENERALES	3
209	ZARAGOZA, CDMX NORTE	HOSPITAL GENERAL REGIONAL No. 25, ZARAGOZA, CDMX NORTE	CALZADA IGNACIO ZARAGOZA 1840, COL. JUAN ESCUTIA, ALCALDIA IZTAPALAPA, C.P. 09100, CDMX.	51200332	20109	517.609.5597.00.01	MESA FRIA PARA BARRA DE AUTO SERVICIO (4 CHAROLAS) DIMENSIO	1
210	ZARAGOZA, CDMX NORTE	HOSPITAL GENERAL REGIONAL No. 25, ZARAGOZA, CDMX NORTE	CALZADA IGNACIO ZARAGOZA 1840, COL. JUAN ESCUTIA, ALCALDIA IZTAPALAPA, C.P. 09100, CDMX.	51200334	20111	517.609.5613.00.01	MESA LISA DE 120 CM CON RESPALDO Y ENTREPAÑO. DIMENSIONES GE	18
211	ZARAGOZA, CDMX NORTE	HOSPITAL GENERAL REGIONAL No. 25, ZARAGOZA, CDMX NORTE	CALZADA IGNACIO ZARAGOZA 1840, COL. JUAN ESCUTIA, ALCALDIA IZTAPALAPA, C.P. 09100, CDMX.	51200335	20112	517.609.5625.00.01	MESA LISA DE 150 CM CON RESPALDO Y ENTREPAÑO. DIMENSIONES GE	4
212	ZARAGOZA, CDMX NORTE	HOSPITAL GENERAL REGIONAL No. 25, ZARAGOZA, CDMX NORTE	CALZADA IGNACIO ZARAGOZA 1840, COL. JUAN ESCUTIA, ALCALDIA IZTAPALAPA, C.P. 09100, CDMX.	51200337	20114	517.609.5647.00.01	MESA LISA PARA RECIBO DE LOZA CON ESCURRIDERO DERECHO FRENTE	2
213	ZARAGOZA, CDMX NORTE	HOSPITAL GENERAL REGIONAL No. 25, ZARAGOZA, CDMX NORTE	CALZADA IGNACIO ZARAGOZA 1840, COL. JUAN ESCUTIA, ALCALDIA IZTAPALAPA, C.P. 09100, CDMX.	51200340	20117	517.609.5683.00.01	MESA PARA TAJO DE 150 CM. DIMENSIONES GENERALES FRENTE 150	1
214	ZARAGOZA, CDMX NORTE	HOSPITAL GENERAL REGIONAL No. 25, ZARAGOZA, CDMX NORTE	CALZADA IGNACIO ZARAGOZA 1840, COL. JUAN ESCUTIA, ALCALDIA IZTAPALAPA, C.P. 09100, CDMX.	51200341	20118	517.609.5695.00.01	MESA DE 230 CM PARA LAVADO DE BIBERONES CON TRIPLE FREGADERO	1
215	ZARAGOZA, CDMX NORTE	HOSPITAL GENERAL REGIONAL No. 25, ZARAGOZA, CDMX NORTE	CALZADA IGNACIO ZARAGOZA 1840, COL. JUAN ESCUTIA, ALCALDIA IZTAPALAPA, C.P. 09100, CDMX.	51100119	20397	511.028.0532.00.01	ANAQUEL DOBLE PARA LIBROS Y REVISTAS. DIMENSIONES GENERALES	12
216	ZARAGOZA, CDMX NORTE	HOSPITAL GENERAL REGIONAL No. 25, ZARAGOZA, CDMX NORTE	CALZADA IGNACIO ZARAGOZA 1840, COL. JUAN ESCUTIA, ALCALDIA IZTAPALAPA, C.P. 09100, CDMX.	51100128	20398	511.076.1023.00.01	ARCHIVERO 4 GAVETAS CON FRENTES EN MDP. DIMENSIONES GENERALE	12
217	ZARAGOZA, CDMX NORTE	HOSPITAL GENERAL REGIONAL No. 25, ZARAGOZA, CDMX NORTE	CALZADA IGNACIO ZARAGOZA 1840, COL. JUAN ESCUTIA, ALCALDIA IZTAPALAPA, C.P. 09100, CDMX.	51100216	20410	511.263.0353.00.01	MODULO ESCRITORIO AUTO SUSTENTABLE PARA 1 LUGAR CORREDERAS	11
218	ZARAGOZA, CDMX NORTE	HOSPITAL GENERAL REGIONAL No. 25, ZARAGOZA, CDMX NORTE	CALZADA IGNACIO ZARAGOZA 1840, COL. JUAN ESCUTIA, ALCALDIA IZTAPALAPA, C.P. 09100, CDMX.	51100227	20412	511.814.0379.00.01	SILLA APILABLE CON TAPIZ DE TELA Y ESTRUCTURA DE TRINEO. DIM	53
219	ZARAGOZA, CDMX NORTE	HOSPITAL GENERAL REGIONAL No. 25, ZARAGOZA, CDMX NORTE	CALZADA IGNACIO ZARAGOZA 1840, COL. JUAN ESCUTIA, ALCALDIA IZTAPALAPA, C.P. 09100, CDMX.	51100238	20413	511.836.0514.00.01	SILLON CONFORTABLE DE 2 LUGARES TAPIZADO EN TELA DIMENSION	14
220	ZARAGOZA, CDMX NORTE	HOSPITAL GENERAL REGIONAL No. 25, ZARAGOZA, CDMX NORTE	CALZADA IGNACIO ZARAGOZA 1840, COL. JUAN ESCUTIA, ALCALDIA IZTAPALAPA, C.P. 09100, CDMX.	51100247	20417	511.836.0558.00.01	SILLON GIRATORIO DE RESPALDO ALTO TAPIZADO EN TELA, CON PIST	6
221	ZARAGOZA, CDMX NORTE	HOSPITAL GENERAL REGIONAL No. 25, ZARAGOZA, CDMX NORTE	CALZADA IGNACIO ZARAGOZA 1840, COL. JUAN ESCUTIA, ALCALDIA IZTAPALAPA, C.P. 09100, CDMX.	51200393	20493	517.825.0323.00.01	SILLA PARA COMEDOR FABRICADA EN ALUMINIO. DIMENSIONES GENERA	160
222	ZARAGOZA, CDMX NORTE	HOSPITAL GENERAL REGIONAL No. 25, ZARAGOZA, CDMX NORTE	CALZADA IGNACIO ZARAGOZA 1840, COL. JUAN ESCUTIA, ALCALDIA IZTAPALAPA, C.P. 09100, CDMX.	51100153	20543	511.339.1406.00.01	ESCRITORIO MODULAR EN C. DIMENSIONES GENERALES: LARGO 180CM	1
223	ZARAGOZA, CDMX NORTE	HOSPITAL GENERAL REGIONAL No. 25, ZARAGOZA, CDMX NORTE	CALZADA IGNACIO ZARAGOZA 1840, COL. JUAN ESCUTIA, ALCALDIA IZTAPALAPA, C.P. 09100, CDMX.	51100184	20545	511.819.1457.00.01	MESA DE APOYO LATERAL EN MDP. DIMENSIONES GENERALES. FRENTE	9
224	ZARAGOZA, CDMX NORTE	HOSPITAL GENERAL REGIONAL No. 25, ZARAGOZA, CDMX NORTE	CALZADA IGNACIO ZARAGOZA 1840, COL. JUAN ESCUTIA, ALCALDIA IZTAPALAPA, C.P. 09100, CDMX.	51100159	20546	511.819.1465.00.01	MESA DE USOS MULTIPLES EN MDP. DIMENSIONES GENERALES FRENTE	47
225	ZARAGOZA, CDMX NORTE	HOSPITAL GENERAL REGIONAL No. 25, ZARAGOZA, CDMX NORTE	CALZADA IGNACIO ZARAGOZA 1840, COL. JUAN ESCUTIA, ALCALDIA IZTAPALAPA, C.P. 09100, CDMX.	51100233	20554	511.814.0382.00.01	SILLA GIRATORIA DE RESPALDO BAJO TAPIZADA EN TELA CON PISTON	776
226	ZARAGOZA, CDMX NORTE	HOSPITAL GENERAL REGIONAL No. 25, ZARAGOZA, CDMX NORTE	CALZADA IGNACIO ZARAGOZA 1840, COL. JUAN ESCUTIA, ALCALDIA IZTAPALAPA, C.P. 09100, CDMX.	51100230	20555	511.814.0394.00.01	SILLA FIJA DE RESPALDO BAJO BASE DE TRINEO TAPIZADA EN TELA	292
227	ZARAGOZA, CDMX NORTE	HOSPITAL GENERAL REGIONAL No. 25, ZARAGOZA, CDMX NORTE	CALZADA IGNACIO ZARAGOZA 1840, COL. JUAN ESCUTIA, ALCALDIA IZTAPALAPA, C.P. 09100, CDMX.	51100228	20556	511.814.0405.00.01	SILLA ALTA GIRATORIA CON MECANISMO DE CONTACTO PERMANENTE Y	44
228	ZARAGOZA, CDMX NORTE	HOSPITAL GENERAL REGIONAL No. 25, ZARAGOZA, CDMX NORTE	CALZADA IGNACIO ZARAGOZA 1840, COL. JUAN ESCUTIA, ALCALDIA IZTAPALAPA, C.P. 09100, CDMX.	51100180	20559	511.819.1476.00.01	MESA CIRCULAR PARA JUNTAS DE 4 LUGARES DE CRISTAL DIMENSION	26
229	ZARAGOZA, CDMX NORTE	HOSPITAL GENERAL REGIONAL No. 25, ZARAGOZA, CDMX NORTE	CALZADA IGNACIO ZARAGOZA 1840, COL. JUAN ESCUTIA, ALCALDIA IZTAPALAPA, C.P. 09100, CDMX.	51100185	20561	511.819.1483.00.01	MESA DE CENTRO EN MDP. DIMENSIONES GENERALES: ANCHO 60 CM, L	4
230	ZARAGOZA, CDMX NORTE	HOSPITAL GENERAL REGIONAL No. 25, ZARAGOZA, CDMX NORTE	CALZADA IGNACIO ZARAGOZA 1840, COL. JUAN ESCUTIA, ALCALDIA IZTAPALAPA, C.P. 09100, CDMX.	51100326	20567	519.824.0513.00.01	SILLON RECLINABLE CONFORTABLE TAPIZADO EN TELA MOVIMIENTOS	10
231	ZARAGOZA, CDMX NORTE	HOSPITAL GENERAL REGIONAL No. 25, ZARAGOZA, CDMX NORTE	CALZADA IGNACIO ZARAGOZA 1840, COL. JUAN ESCUTIA, ALCALDIA IZTAPALAPA, C.P. 09100, CDMX.	51100327	20568	519.824.0529.00.01	SILLON FIJO CONFORTABLE DE 1 LUGAR TAPIZADO EN TELA DIMENS	19
232	ZARAGOZA, CDMX NORTE	HOSPITAL GENERAL REGIONAL No. 25, ZARAGOZA, CDMX NORTE	CALZADA IGNACIO ZARAGOZA 1840, COL. JUAN ESCUTIA, ALCALDIA IZTAPALAPA, C.P. 09100, CDMX.	51200397	20980	519.833.0071.00.01	APARCADOR DE BICICLETAS EN ESPIRAL. DIMENSIONES GENERALES	3
233	ZARAGOZA, CDMX NORTE	HOSPITAL GENERAL REGIONAL No. 25, ZARAGOZA, CDMX NORTE	CALZADA IGNACIO ZARAGOZA 1840, COL. JUAN ESCUTIA, ALCALDIA IZTAPALAPA, C.P. 09100, CDMX.	51100208	20583	519.196.0194.00.01	CASILLERO DOBLE EN PLASTICO DE ALTA RESISTENCIA DIMENSIONES	675
234	ZARAGOZA, CDMX NORTE	HOSPITAL GENERAL REGIONAL No. 25, ZARAGOZA, CDMX NORTE	CALZADA IGNACIO ZARAGOZA 1840, COL. JUAN ESCUTIA, ALCALDIA IZTAPALAPA, C.P. 09100, CDMX.	51100307	20586	519.830.5515.00.01	MESA RECTANGULAR PARA COMPUTADORA. DIMENSIONES GENERALES: FR	1
235	ZARAGOZA, CDMX NORTE	HOSPITAL GENERAL REGIONAL No. 25, ZARAGOZA, CDMX NORTE	CALZADA IGNACIO ZARAGOZA 1840, COL. JUAN ESCUTIA, ALCALDIA IZTAPALAPA, C.P. 09100, CDMX.	51100211	20587	511.466.0324.00.01	GUARDA INFERIOR DE 100 CM. DIMENSIONES GENERALES: LARGO 120	7

ANEXOS
DIVISIÓN DE CONTRATOS

Anexo No. 3.4 Guía de Distribución

Adquisición de Bienes para el Programa "Mobiliario Administrativo para Hospitales Prioritarios" (7 Obras)
No. de Requisición "OP-EA-MA-01-2024-7OBRAS"

PARTIDA	OOAD	UNIDAD MÉDICA	DIRECCIÓN	CUCOP	PREI	SAI	DESCRIPCIÓN	CANTIDAD
236	ZARAGOZA, CDMX NORTE	HOSPITAL GENERAL REGIONAL No. 29, ZARAGOZA, CDMX NORTE	CALZADA IGNACIO ZARAGOZA 1640, COL. JUAN ESCUTIA, ALCALDIA IZTAPALAPA, C.P. 09100, CDMX.	51100172	20585	511 485 0039 00 01	GUARDA INFERIOR DE 150 CM, DIMENSIONES GENERALES: LARGO 150	43
237	ZARAGOZA, CDMX NORTE	HOSPITAL GENERAL REGIONAL No. 25, ZARAGOZA, CDMX NORTE	CALZADA IGNACIO ZARAGOZA 1640, COL. JUAN ESCUTIA, ALCALDIA IZTAPALAPA, C.P. 09100, CDMX.	51100163	20592	511 339 1422 00 01	ESCRITORIO RECTANGULAR DE 150CM, DIMENSIONES GENERALES: LARG	57
238	ZARAGOZA, CDMX NORTE	HOSPITAL GENERAL REGIONAL No. 25, ZARAGOZA, CDMX NORTE	CALZADA IGNACIO ZARAGOZA 1640, COL. JUAN ESCUTIA, ALCALDIA IZTAPALAPA, C.P. 09100, CDMX.	51100164	20593	511 339 1437 00 01	ESCRITORIO RECTANGULAR DE 180 CM, DIMENSIONES GENERALES: LAR	7
239	ZARAGOZA, CDMX NORTE	HOSPITAL GENERAL REGIONAL No. 25, ZARAGOZA, CDMX NORTE	CALZADA IGNACIO ZARAGOZA 1640, COL. JUAN ESCUTIA, ALCALDIA IZTAPALAPA, C.P. 09100, CDMX.	51200457	20833	519 810 0413 00 01	SILLA ALTA INFANTIL DE POLIPROPILENO, DIMENSIONES GENERALES	6
240	ZARAGOZA, CDMX NORTE	HOSPITAL GENERAL REGIONAL No. 25, ZARAGOZA, CDMX NORTE	CALZADA IGNACIO ZARAGOZA 1640, COL. JUAN ESCUTIA, ALCALDIA IZTAPALAPA, C.P. 09100, CDMX.	51100729	20673	511 814 0421 00 01	SILLA FIJA DE POLIPROPILENO, DIMENSIONES GENERALES: ALTURA G	2
241	ZARAGOZA, CDMX NORTE	HOSPITAL GENERAL REGIONAL No. 25, ZARAGOZA, CDMX NORTE	CALZADA IGNACIO ZARAGOZA 1640, COL. JUAN ESCUTIA, ALCALDIA IZTAPALAPA, C.P. 09100, CDMX.	51100234	20811	511 814 0448 00 01	SILLA SECRETARIAL, CARACTERISTICAS GENERALES: CUERPOS SEPARA	3
242	ZARAGOZA, CDMX NORTE	HOSPITAL GENERAL REGIONAL No. 25, ZARAGOZA, CDMX NORTE	CALZADA IGNACIO ZARAGOZA 1640, COL. JUAN ESCUTIA, ALCALDIA IZTAPALAPA, C.P. 09100, CDMX.	51100120	21318	511 020 0554 00 01	ANAQUEL ESQUELETO DE 7 ENTREPAÑOS DE ACERO INOXIDABLE, AREAS	115
243	TUXTLA GUTIÉRREZ, CHIAPAS	HOSPITAL GENERAL DE ZONA DE 144 CAMAS, TUXTLA GUTIÉRREZ, CHIAPAS	CARRRETERA JUAN CRISPÍN CHICOASÉN, Km 2.50, TUXTLA GUTIÉRREZ, CHIAPAS, C.P. 29020	51100192	16887	511 619 1107 01 01	MESA OVAL PARA JUNTAS 10 LUGARES CON BASES METALICAS FABRICA	1
244	TUXTLA GUTIÉRREZ, CHIAPAS	HOSPITAL GENERAL DE ZONA DE 144 CAMAS, TUXTLA GUTIÉRREZ, CHIAPAS	CARRRETERA JUAN CRISPÍN CHICOASÉN, Km 2.50, TUXTLA GUTIÉRREZ, CHIAPAS, C.P. 29020	51100193	16888	511 619 1312 01 01	MESA OVAL PARA JUNTAS OCHO LUGARES CON BASES METALICAS FABRI	1
245	TUXTLA GUTIÉRREZ, CHIAPAS	HOSPITAL GENERAL DE ZONA DE 144 CAMAS, TUXTLA GUTIÉRREZ, CHIAPAS	CARRRETERA JUAN CRISPÍN CHICOASÉN, Km 2.50, TUXTLA GUTIÉRREZ, CHIAPAS, C.P. 29020	51200305	16957	512 809 0784 01 01	MESA PARA COMEDOR 4 LUGARES, FABRICADA A BASE DE: 1 CUBIERT	43
246	TUXTLA GUTIÉRREZ, CHIAPAS	HOSPITAL GENERAL DE ZONA DE 144 CAMAS, TUXTLA GUTIÉRREZ, CHIAPAS	CARRRETERA JUAN CRISPÍN CHICOASÉN, Km 2.50, TUXTLA GUTIÉRREZ, CHIAPAS, C.P. 29020	51200301	16972	517 909 0499 01 01	MESA DE 210 CM, CON RESPALDO, ESCURRIDERO Y DOBLE FREGADERO	4
247	TUXTLA GUTIÉRREZ, CHIAPAS	HOSPITAL GENERAL DE ZONA DE 144 CAMAS, TUXTLA GUTIÉRREZ, CHIAPAS	CARRRETERA JUAN CRISPÍN CHICOASÉN, Km 2.50, TUXTLA GUTIÉRREZ, CHIAPAS, C.P. 29020	51100208	16986	513 622 0182 00 01	MODULO DE ATENCION Y ORIENTACION AL DERECHOHABIENTE TIPO A	1
248	TUXTLA GUTIÉRREZ, CHIAPAS	HOSPITAL GENERAL DE ZONA DE 144 CAMAS, TUXTLA GUTIÉRREZ, CHIAPAS	CARRRETERA JUAN CRISPÍN CHICOASÉN, Km 2.50, TUXTLA GUTIÉRREZ, CHIAPAS, C.P. 29020	51100209	16989	513 622 0194 00 01	MODULO DE ATENCION Y ORIENTACION AL DERECHOHABIENTE TIPO B	1
249	TUXTLA GUTIÉRREZ, CHIAPAS	HOSPITAL GENERAL DE ZONA DE 144 CAMAS, TUXTLA GUTIÉRREZ, CHIAPAS	CARRRETERA JUAN CRISPÍN CHICOASÉN, Km 2.50, TUXTLA GUTIÉRREZ, CHIAPAS, C.P. 29020	51200293	19709	517 609 0115 02 01	MESA DE 180 CM CON RESPALDO Y FREGADERO DERECHO CON PREPARAC	1
250	TUXTLA GUTIÉRREZ, CHIAPAS	HOSPITAL GENERAL DE ZONA DE 144 CAMAS, TUXTLA GUTIÉRREZ, CHIAPAS	CARRRETERA JUAN CRISPÍN CHICOASÉN, Km 2.50, TUXTLA GUTIÉRREZ, CHIAPAS, C.P. 29020	51200285	19748	517 609 0355 01 01	MESA DE 330 CM CON RESPALDO Y DOBLE FREGADERO CENTRAL PARA C	1
251	TUXTLA GUTIÉRREZ, CHIAPAS	HOSPITAL GENERAL DE ZONA DE 144 CAMAS, TUXTLA GUTIÉRREZ, CHIAPAS	CARRRETERA JUAN CRISPÍN CHICOASÉN, Km 2.50, TUXTLA GUTIÉRREZ, CHIAPAS, C.P. 29020	51200304	19769	517 609 0723 01 01	MESA DE 210 CM CON RESPALDO Y DOBLE FREGADERO IZQUIERDO DIM	1
252	TUXTLA GUTIÉRREZ, CHIAPAS	HOSPITAL GENERAL DE ZONA DE 144 CAMAS, TUXTLA GUTIÉRREZ, CHIAPAS	CARRRETERA JUAN CRISPÍN CHICOASÉN, Km 2.50, TUXTLA GUTIÉRREZ, CHIAPAS, C.P. 29020	51100133	19968	511 070 0952 00 01	ARCHIVERO GUARDA VISIBLE SENCILLO, DIMENSIONES GENERALES: LA	20
253	TUXTLA GUTIÉRREZ, CHIAPAS	HOSPITAL GENERAL DE ZONA DE 144 CAMAS, TUXTLA GUTIÉRREZ, CHIAPAS	CARRRETERA JUAN CRISPÍN CHICOASÉN, Km 2.50, TUXTLA GUTIÉRREZ, CHIAPAS, C.P. 29020	51100123	19965	511 070 0366 00 01	ARCHIVERO DE 2 GAVETAS CON CAJA FUERTE, DIMENSIONES GENERALE	1
254	TUXTLA GUTIÉRREZ, CHIAPAS	HOSPITAL GENERAL DE ZONA DE 144 CAMAS, TUXTLA GUTIÉRREZ, CHIAPAS	CARRRETERA JUAN CRISPÍN CHICOASÉN, Km 2.50, TUXTLA GUTIÉRREZ, CHIAPAS, C.P. 29020	51100132	19973	511 070 1097 00 01	ARCHIVERO GUARDA VISIBLE DOBLE, DIMENSIONES GENERALES: LARGO	10
255	TUXTLA GUTIÉRREZ, CHIAPAS	HOSPITAL GENERAL DE ZONA DE 144 CAMAS, TUXTLA GUTIÉRREZ, CHIAPAS	CARRRETERA JUAN CRISPÍN CHICOASÉN, Km 2.50, TUXTLA GUTIÉRREZ, CHIAPAS, C.P. 29020	51100127	19974	513 070 1015 00 01	ARCHIVERO DE 2 GAVETAS CON PUERTAS ABATIBLES Y DESLIZABLES	1
256	TUXTLA GUTIÉRREZ, CHIAPAS	HOSPITAL GENERAL DE ZONA DE 144 CAMAS, TUXTLA GUTIÉRREZ, CHIAPAS	CARRRETERA JUAN CRISPÍN CHICOASÉN, Km 2.50, TUXTLA GUTIÉRREZ, CHIAPAS, C.P. 29020	51100115	19976	511 020 0492 00 01	ANAQUEL, ESQUELETO 7 ENTREPAÑOS, CAPACIDAD DE CARGA: 100 KG	115
257	TUXTLA GUTIÉRREZ, CHIAPAS	HOSPITAL GENERAL DE ZONA DE 144 CAMAS, TUXTLA GUTIÉRREZ, CHIAPAS	CARRRETERA JUAN CRISPÍN CHICOASÉN, Km 2.50, TUXTLA GUTIÉRREZ, CHIAPAS, C.P. 29020	51100116	19977	511 020 0501 00 01	ANAQUEL FIJO DE 45 CM UNA VISTA, DIMENSIONES GENERALES: [illegible]	212
258	TUXTLA GUTIÉRREZ, CHIAPAS	HOSPITAL GENERAL DE ZONA DE 144 CAMAS, TUXTLA GUTIÉRREZ, CHIAPAS	CARRRETERA JUAN CRISPÍN CHICOASÉN, Km 2.50, TUXTLA GUTIÉRREZ, CHIAPAS, C.P. 29020	[illegible]	19978	511 020 0517 00 01	ANAQUEL FIJO DOS VISTAS, DIMENSIONES GENERALES: FRENTE 85 LA	11
259	TUXTLA GUTIÉRREZ, CHIAPAS	HOSPITAL GENERAL DE ZONA DE 144 CAMAS, TUXTLA GUTIÉRREZ, CHIAPAS	CARRRETERA JUAN CRISPÍN CHICOASÉN, Km 2.50, TUXTLA GUTIÉRREZ, CHIAPAS, C.P. 29020	51100119	19979	511 020 0527 00 01	ANAQUEL PARA LIBROS Y REVISTAS, DIMENSIONES GENERALES: LARGO	4
260	TUXTLA GUTIÉRREZ, CHIAPAS	HOSPITAL GENERAL DE ZONA DE 144 CAMAS, TUXTLA GUTIÉRREZ, CHIAPAS	CARRRETERA JUAN CRISPÍN CHICOASÉN, Km 2.50, TUXTLA GUTIÉRREZ, CHIAPAS, C.P. 29020	51100124	19980	511 109 0145 00 01	PARRILLA ALTA, DIMENSIONES GENERALES: DIAMETRO DE ALTA	18

GOBIERNO DE MÉXICO

IMSS

Anexo No. 3.4 Guía de Distribución

Adquisición de Bienes para el Programa "Mobiliario Administrativo para Hospitales Prioritarios" (7 Obras)
No. de Requisición "OP-EA-MA-01-2024-7OBRAS"

PARTIDA	OOAD	UNIDAD MÉDICA	DIRECCIÓN	CUCOP	PREI	SAI	DESCRIPCIÓN	CANTIDAD
261	TUXTLA GUTIÉRREZ, CHIAPAS	HOSPITAL GENERAL DE ZONA DE 144 CAMAS, TUXTLA GUTIÉRREZ, CHIAPAS	CARRRETERA JUAN CRISPÍN CHICOASÉN, Km 2.50, TUXTLA GUTIÉRREZ, CHIAPAS, C.P. 29020	51200036	19981	511.178.0113.00.01	CARRETILLA PORTA BÚLTOS. DIMENSIONES GENERALES: ANCHO. 45CM.	6
262	TUXTLA GUTIÉRREZ, CHIAPAS.	HOSPITAL GENERAL DE ZONA DE 144 CAMAS, TUXTLA GUTIÉRREZ, CHIAPAS	CARRRETERA JUAN CRISPÍN CHICOASÉN, Km 2.50, TUXTLA GUTIÉRREZ, CHIAPAS, C.P. 29020	51100143	19984	511.268.0282.00.01	CREDENZA DE 150CM CON BASES METÁLICAS. DIMENSIONES GENERALES	26
263	TUXTLA GUTIÉRREZ, CHIAPAS	HOSPITAL GENERAL DE ZONA DE 144 CAMAS, TUXTLA GUTIÉRREZ, CHIAPAS	CARRRETERA JUAN CRISPÍN CHICOASÉN, Km 2.50, TUXTLA GUTIÉRREZ, CHIAPAS, C.P. 29020	51100149	19989	511.339.1275.00.01	ESCRITORIO MODULAR DE 150CM CON LATERAL DERECHO. DIMENSIONES	38
264	TUXTLA GUTIÉRREZ, CHIAPAS	HOSPITAL GENERAL DE ZONA DE 144 CAMAS, TUXTLA GUTIÉRREZ, CHIAPAS	CARRRETERA JUAN CRISPÍN CHICOASÉN, Km 2.50, TUXTLA GUTIÉRREZ, CHIAPAS, C.P. 29020	51100150	19990	511.339.1286.00.01	ESCRITORIO MODULAR DE 150CM CON LATERAL IZQUIERDO. DIMENSION	54
265	TUXTLA GUTIÉRREZ, CHIAPAS	HOSPITAL GENERAL DE ZONA DE 144 CAMAS, TUXTLA GUTIÉRREZ, CHIAPAS	CARRRETERA JUAN CRISPÍN CHICOASÉN, Km 2.50, TUXTLA GUTIÉRREZ, CHIAPAS, C.P. 29020	51100151	19991	511.339.1299.00.01	ESCRITORIO MODULAR DE 180CM CON LATERAL DERECHO. DIMENSIONES	1
266	TUXTLA GUTIÉRREZ, CHIAPAS	HOSPITAL GENERAL DE ZONA DE 144 CAMAS, TUXTLA GUTIÉRREZ, CHIAPAS	CARRRETERA JUAN CRISPÍN CHICOASÉN, Km 2.50, TUXTLA GUTIÉRREZ, CHIAPAS, C.P. 29020	51100159	19992	511.339.1304.00.01	ESCRITORIO MODULAR TIPO BALA DE 120CM SIN LATERAL. DIMENSION	27
267	TUXTLA GUTIÉRREZ, CHIAPAS	HOSPITAL GENERAL DE ZONA DE 144 CAMAS, TUXTLA GUTIÉRREZ, CHIAPAS	CARRRETERA JUAN CRISPÍN CHICOASÉN, Km 2.50, TUXTLA GUTIÉRREZ, CHIAPAS, C.P. 29020	51100160	19993	511.339.1313.00.01	ESCRITORIO MODULAR TIPO BALA DE 150CM SIN LATERAL. DIMENSION	17
268	TUXTLA GUTIÉRREZ, CHIAPAS	HOSPITAL GENERAL DE ZONA DE 144 CAMAS, TUXTLA GUTIÉRREZ, CHIAPAS	CARRRETERA JUAN CRISPÍN CHICOASÉN, Km 2.50, TUXTLA GUTIÉRREZ, CHIAPAS, C.P. 29020	51100170	19996	511.451.0281.00.01	GABINETE UNIVERSAL. DIMENSIONES GENERALES: LARGO 90 CM. ANCH	18
269	TUXTLA GUTIÉRREZ, CHIAPAS	HOSPITAL GENERAL DE ZONA DE 144 CAMAS, TUXTLA GUTIÉRREZ, CHIAPAS	CARRRETERA JUAN CRISPÍN CHICOASÉN, Km 2.50, TUXTLA GUTIÉRREZ, CHIAPAS, C.P. 29020	51100163	19998	511.619.1333.00.01	MESA CIRCULAR PARA JUNTAS DE 5 LUGARES. DIMENSIONES GENERALE	1
270	TUXTLA GUTIÉRREZ, CHIAPAS	HOSPITAL GENERAL DE ZONA DE 144 CAMAS, TUXTLA GUTIÉRREZ, CHIAPAS	CARRRETERA JUAN CRISPÍN CHICOASÉN, Km 2.50, TUXTLA GUTIÉRREZ, CHIAPAS, C.P. 29020	51100185	19999	511.619.1345.00.01	MESA DE APOYO PARA TELEFONOS. DIMENSIONES GENERALES: LARGO 4	15
271	TUXTLA GUTIÉRREZ, CHIAPAS	HOSPITAL GENERAL DE ZONA DE 144 CAMAS, TUXTLA GUTIÉRREZ, CHIAPAS	CARRRETERA JUAN CRISPÍN CHICOASÉN, Km 2.50, TUXTLA GUTIÉRREZ, CHIAPAS, C.P. 29020	51100191	20001	511.619.1362.00.01	MESA ESQUINERA FABRICADA EN MDF. DIMENSIONES GENERALES: LARG	11
272	TUXTLA GUTIÉRREZ, CHIAPAS	HOSPITAL GENERAL DE ZONA DE 144 CAMAS, TUXTLA GUTIÉRREZ, CHIAPAS	CARRRETERA JUAN CRISPÍN CHICOASÉN, Km 2.50, TUXTLA GUTIÉRREZ, CHIAPAS, C.P. 29020	51100195	20002	511.619.1378.00.01	MESA RECTANGULAR DE JUNTAS PARA 10 PERSONAS. DIMENSIONES GEN	2
273	TUXTLA GUTIÉRREZ, CHIAPAS	HOSPITAL GENERAL DE ZONA DE 144 CAMAS, TUXTLA GUTIÉRREZ, CHIAPAS	CARRRETERA JUAN CRISPÍN CHICOASÉN, Km 2.50, TUXTLA GUTIÉRREZ, CHIAPAS, C.P. 29020	51100104	20003	511.619.1391.00.01	MESA PARA SALA DE USOS MULTIPLES. DIMENSIONES GENERALES: LAR	157
274	TUXTLA GUTIÉRREZ, CHIAPAS	HOSPITAL GENERAL DE ZONA DE 144 CAMAS, TUXTLA GUTIÉRREZ, CHIAPAS	CARRRETERA JUAN CRISPÍN CHICOASÉN, Km 2.50, TUXTLA GUTIÉRREZ, CHIAPAS, C.P. 29020	51100220	20005	[illegible].0236.00.01	MODULO ESCRITORIO AUTOSUSTENTABLE PARA DOS LUGARES. MOVIMIEN	1
275	TUXTLA GUTIÉRREZ, CHIAPAS	HOSPITAL GENERAL DE ZONA DE 144 CAMAS, TUXTLA GUTIÉRREZ, CHIAPAS	CARRRETERA JUAN CRISPÍN CHICOASÉN, Km 2.50, TUXTLA GUTIÉRREZ, CHIAPAS, C.P. 29020	51100225	20006	511.790.0027.00.01	PORTAROTAFOLIO CON PIZARRON. DIMENSIONES GENERALES: FRENTE 8	10
276	TUXTLA GUTIÉRREZ, CHIAPAS	HOSPITAL GENERAL DE ZONA DE 144 CAMAS, TUXTLA GUTIÉRREZ, CHIAPAS	CARRRETERA JUAN CRISPÍN CHICOASÉN, Km 2.50, TUXTLA GUTIÉRREZ, CHIAPAS, C.P. 29020	51100236	20010	511.836.0458.00.01	SILLON CONFORTABLE DE 1 LUGAR, TAPIZADO EN TELA DIMENSIONES	154
277	TUXTLA GUTIÉRREZ, CHIAPAS	HOSPITAL GENERAL DE ZONA DE 144 CAMAS, TUXTLA GUTIÉRREZ, CHIAPAS	CARRRETERA JUAN CRISPÍN CHICOASÉN, Km 2.50, TUXTLA GUTIÉRREZ, CHIAPAS, C.P. 29020	51100240	20011	511.836.0468.00.01	SILLON CONFORTABLE DE 3 LUGARES, TAPIZADO EN TELA DIMENSIONE	13
278	TUXTLA GUTIÉRREZ, CHIAPAS	HOSPITAL GENERAL DE ZONA DE 144 CAMAS, TUXTLA GUTIÉRREZ, CHIAPAS	CARRRETERA JUAN CRISPÍN CHICOASÉN, Km 2.50, TUXTLA GUTIÉRREZ, CHIAPAS, C.P. 29020	51100242	20012	511.836.0471.00.01	SILLON FIJO DE RESPALDO ALTO BASE DE TRINEO. DIMENSIONES GEN	203
279	TUXTLA GUTIÉRREZ, CHIAPAS	HOSPITAL GENERAL DE ZONA DE 144 CAMAS, TUXTLA GUTIÉRREZ, CHIAPAS	CARRRETERA JUAN CRISPÍN CHICOASÉN, Km 2.50, TUXTLA GUTIÉRREZ, CHIAPAS, C.P. 29020	51100243	20013	511.836.0484.00.01	SILLON FIJO DE RESPALDO BAJO BASE DE TRINEO TAPIZADO EN PIEL	291
280	TUXTLA GUTIÉRREZ, CHIAPAS	HOSPITAL GENERAL DE ZONA DE 144 CAMAS, TUXTLA GUTIÉRREZ, CHIAPAS	CARRRETERA JUAN CRISPÍN CHICOASÉN, Km 2.50, TUXTLA GUTIÉRREZ, CHIAPAS, C.P. 29020	51100231	20014	511.836.0501.00.01	SILLON GIRATORIO DE RESPALDO ALTO TAPIZADA EN POLIPIEL CON	9
281	TUXTLA GUTIÉRREZ, CHIAPAS	HOSPITAL GENERAL DE ZONA DE 144 CAMAS, TUXTLA GUTIÉRREZ, CHIAPAS	CARRRETERA JUAN CRISPÍN CHICOASÉN, Km 2.50, TUXTLA GUTIÉRREZ, CHIAPAS, C.P. 29020	51100248	20015	511.836.0521.00.01	SILLON GIRATORIO DE RESPALDO BAJO CON PISTON NEUMATICO DIME	279
282	TUXTLA GUTIÉRREZ, CHIAPAS	HOSPITAL GENERAL DE ZONA DE 144 CAMAS, TUXTLA GUTIÉRREZ, CHIAPAS	CARRRETERA JUAN CRISPÍN CHICOASÉN, Km 2.50, TUXTLA GUTIÉRREZ, CHIAPAS, C.P. 29020	51100252	20017	511.881.0029.00.01	TARJETERO DOBLE PARA TARJETAS DE 7.62 X 12.70 CM (3 PULGADAS)	2

DIVISIÓN DE CONTRATOS
ANEXOS

Anexo No. 3.4 Guía de Distribución

Adquisición de Bienes para el Programa "Mobiliario Administrativo para Hospitales Prioritarios" (7 Obras)
No. de Requisición "OP-EA-MA-01-2024-7OBRAS"

PARTIDA	OOAD	UNIDAD MÉDICA	DIRECCIÓN	CUCOP	PREI	SAI	DESCRIPCIÓN	CANTIDAD
283	TUXTLA GUTIÉRREZ, CHIAPAS	HOSPITAL GENERAL DE ZONA DE 144 CAMAS, TUXTLA GUTIÉRREZ, CHIAPAS	CARRETERA JUAN CRISPÍN CHICOASÉN, Km 2.50, TUXTLA GUTIÉRREZ, CHIAPAS, C.P. 29020	51100251	20016	511 883 0534 00 01	TARJETERO DOBLE PARA TARJETAS DE 12.70 X 20.3 CM (5 PULGADAS	7
284	TUXTLA GUTIÉRREZ, CHIAPAS	HOSPITAL GENERAL DE ZONA DE 144 CAMAS, TUXTLA GUTIÉRREZ, CHIAPAS	CARRETERA JUAN CRISPÍN CHICOASÉN, Km 2.50, TUXTLA GUTIÉRREZ, CHIAPAS, C.P. 29020	51100255	20020	511 883 0555 00 01	TARJETERO SENCILLO PARA TARJETAS DE 7.62 X 12.70 CM (3 PULGA	6
285	TUXTLA GUTIÉRREZ, CHIAPAS	HOSPITAL GENERAL DE ZONA DE 144 CAMAS, TUXTLA GUTIÉRREZ, CHIAPAS	CARRRETERA JUAN CRISPÍN CHICOASÉN, Km 2.50, TUXTLA GUTIÉRREZ, CHIAPAS, C.P. 29020	51100256	20022	511 883 0573 00 01	TARJETERO TRIPLE DE 10 GAVETAS PARA TARJETAS DE 7.62 X 12.70	2
287	TUXTLA GUTIÉRREZ, CHIAPAS	HOSPITAL GENERAL DE ZONA DE 144 CAMAS, TUXTLA GUTIÉRREZ, CHIAPAS	CARRRETERA JUAN CRISPÍN CHICOASÉN, Km 2.50, TUXTLA GUTIÉRREZ, CHIAPAS, C.P. 29020	51200398	20048	519 104 0539 00 01	BANCA EN REGADERA. DIMENSIONES GENERALES: LARGO 45 CM, ANCHO	20
288	TUXTLA GUTIÉRREZ, CHIAPAS	HOSPITAL GENERAL DE ZONA DE 144 CAMAS, TUXTLA GUTIÉRREZ, CHIAPAS	CARRRETERA JUAN CRISPÍN CHICOASÉN, Km 2.50, TUXTLA GUTIÉRREZ, CHIAPAS, C.P. 29020	51200400	20049	519 104 0541 00 01	BANCA EN TANDEM PARA 3 LUGARES. DIMENSIONES GENERALES: FRENT	181
289	TUXTLA GUTIÉRREZ, CHIAPAS	HOSPITAL GENERAL DE ZONA DE 144 CAMAS, TUXTLA GUTIÉRREZ, CHIAPAS	CARRRETERA JUAN CRISPÍN CHICOASÉN, Km 2.50, TUXTLA GUTIÉRREZ, CHIAPAS, C.P. 29020	51200401	20050	519 104 0561 00 01	BANCA EN TANDEM PARA 4 LUGARES. DIMENSIONES GENERALES: FRENT	100
290	TUXTLA GUTIÉRREZ, CHIAPAS	HOSPITAL GENERAL DE ZONA DE 144 CAMAS, TUXTLA GUTIÉRREZ, CHIAPAS	CARRRETERA JUAN CRISPÍN CHICOASÉN, Km 2.50, TUXTLA GUTIÉRREZ, CHIAPAS, C.P. 29020	51200402	20051	519 104 0562 00 01	BANCA VESTIDOR PARA BAÑOS. DIMENSIONES GENERALES: LARGO 120	89
291	TUXTLA GUTIÉRREZ, CHIAPAS	HOSPITAL GENERAL DE ZONA DE 144 CAMAS, TUXTLA GUTIÉRREZ, CHIAPAS	CARRRETERA JUAN CRISPÍN CHICOASÉN, Km 2.50, TUXTLA GUTIÉRREZ, CHIAPAS, C.P. 29020	51200403	20052	519 104 0574 00 01	BANCA VESTIDOR PARA CONSULTORIO. DIMENSIONES GENERALES: LARG	63
292	TUXTLA GUTIÉRREZ, CHIAPAS	HOSPITAL GENERAL DE ZONA DE 144 CAMAS, TUXTLA GUTIÉRREZ, CHIAPAS	CARRRETERA JUAN CRISPÍN CHICOASÉN, Km 2.50, TUXTLA GUTIÉRREZ, CHIAPAS, C.P. 29020	51200420	20055	519 163 0397 00 01	CARRO DE ASEO EN FORMA DE TIJERA. DIMENSIONES GENERALES: LAR	43
293	TUXTLA GUTIÉRREZ, CHIAPAS	HOSPITAL GENERAL DE ZONA DE 144 CAMAS, TUXTLA GUTIÉRREZ, CHIAPAS	CARRRETERA JUAN CRISPÍN CHICOASÉN, Km 2.50, TUXTLA GUTIÉRREZ, CHIAPAS, C.P. 29020	51200421	20056	519 180 0365 00 01	CARRO TRANSPORTADOR DE BIBERONES. DIMENSIONES GENERALES: LAR	3
294	TUXTLA GUTIÉRREZ, CHIAPAS	HOSPITAL GENERAL DE ZONA DE 144 CAMAS, TUXTLA GUTIÉRREZ, CHIAPAS	CARRRETERA JUAN CRISPÍN CHICOASÉN, Km 2.50, TUXTLA GUTIÉRREZ, CHIAPAS, C.P. 29020	51200422	20057	519 180 0379 00 01	CARRO TRANSPORTADOR DE ROPA HÚMEDA. DIMENSIONES GENERALES: L	3
295	TUXTLA GUTIÉRREZ, CHIAPAS	HOSPITAL GENERAL DE ZONA DE 144 CAMAS, TUXTLA GUTIÉRREZ, CHIAPAS	CARRRETERA JUAN CRISPÍN CHICOASÉN, Km 2.50, TUXTLA GUTIÉRREZ, CHIAPAS, C.P. 29020	51200430	20059	519 279 0022 00 01	DESPACHADOR DE MEDICAMENTOS DE ALTO CONSUMO. DIMENSIONES GEN	4
296	TUXTLA GUTIÉRREZ, CHIAPAS	HOSPITAL GENERAL DE ZONA DE 144 CAMAS, TUXTLA GUTIÉRREZ, CHIAPAS	CARRRETERA JUAN CRISPÍN CHICOASÉN, Km 2.50, TUXTLA GUTIÉRREZ, CHIAPAS, C.P. 29020	51200431	20060	519 315 0159 00 01	ESCALERA DE TIJERA 3 PELDAÑOS. DIMENSIONES GENERALES: ALTO 6	32
297	TUXTLA GUTIÉRREZ, CHIAPAS	HOSPITAL GENERAL DE ZONA DE 144 CAMAS, TUXTLA GUTIÉRREZ, CHIAPAS	CARRRETERA JUAN CRISPÍN CHICOASÉN, Km 2.50, TUXTLA GUTIÉRREZ, CHIAPAS, C.P. 29020	51200437	20062	519 920 9401 00 01	MESA DE TRABAJO PARA TALLER. DIMENSIONES GENERALES: LARGO 18	10
298	TUXTLA GUTIÉRREZ, CHIAPAS	HOSPITAL GENERAL DE ZONA DE 144 CAMAS, TUXTLA GUTIÉRREZ, CHIAPAS	CARRRETERA JUAN CRISPÍN CHICOASÉN, Km 2.50, TUXTLA GUTIÉRREZ, CHIAPAS, C.P. 29020	51200438	20063	519 030 5415 00 01	MESA INFANTIL MATERNAL. DIMENSIONES GENERALES: ANCHO 92 CM	1
299	TUXTLA GUTIÉRREZ, CHIAPAS	HOSPITAL GENERAL DE ZONA DE 144 CAMAS, TUXTLA GUTIÉRREZ, CHIAPAS	CARRRETERA JUAN CRISPÍN CHICOASÉN, Km 2.50, TUXTLA GUTIÉRREZ, CHIAPAS, C.P. 29020	51200439	20064	519 030 5427 00 01	MESA INFANTIL PARA PREESCOLAR. DIMENSIONES GENERALES: CUBIER	3
300	TUXTLA GUTIÉRREZ, CHIAPAS	HOSPITAL GENERAL DE ZONA DE 144 CAMAS, TUXTLA GUTIÉRREZ, CHIAPAS	CARRRETERA JUAN CRISPÍN CHICOASÉN, Km 2.50, TUXTLA GUTIÉRREZ, CHIAPAS, C.P. 29020	51200440	20065	519 030 5432 00 01	MESA LISA DE 180 CM PARA DOBLAR ROPA. DIMENSIONES GENERALES:	1
301	TUXTLA GUTIÉRREZ, CHIAPAS	HOSPITAL GENERAL DE ZONA DE 144 CAMAS, TUXTLA GUTIÉRREZ, CHIAPAS	CARRRETERA JUAN CRISPÍN CHICOASÉN, Km 2.50, TUXTLA GUTIÉRREZ, CHIAPAS, C.P. 29020	51100302	20067	519 030 5454 00 01	MESA PARA COMPUTADORA CON ESTRUCTURA TUBULAR FRENTE 100 CM	4
302	TUXTLA GUTIÉRREZ, CHIAPAS	HOSPITAL GENERAL DE ZONA DE 144 CAMAS, TUXTLA GUTIÉRREZ, CHIAPAS	CARRRETERA JUAN CRISPÍN CHICOASÉN, Km 2.50, TUXTLA GUTIÉRREZ, CHIAPAS, C.P. 29020	51200442	20068	519 030 5462 00 01	MESA PARA DIBUJO (RESTIRADOR). DIMENSIONES GENERALES: FRENTE	1
303	TUXTLA GUTIÉRREZ, CHIAPAS	HOSPITAL GENERAL DE ZONA DE 144 CAMAS, TUXTLA GUTIÉRREZ, CHIAPAS	CARRRETERA JUAN CRISPÍN CHICOASÉN, Km 2.50, TUXTLA GUTIÉRREZ, CHIAPAS, C.P. 29020	51100307	20069	519 806 1101 00 01	PIZARRÓN DE 120 CM CON TABLERO DE CORCHO. DIMENSIONES GENERA	6
304	TUXTLA GUTIÉRREZ, CHIAPAS	HOSPITAL GENERAL DE ZONA DE 144 CAMAS, TUXTLA GUTIÉRREZ, CHIAPAS	CARRRETERA JUAN CRISPÍN CHICOASÉN, Km 2.50, TUXTLA GUTIÉRREZ, CHIAPAS, C.P. 29020	51100308	20070	519 806 1401 00 01	PIZARRÓN DE 150 CM MAGNÉTICO DE PARED. DIMENSIONES GENERALES:	39
305	TUXTLA GUTIÉRREZ, CHIAPAS	HOSPITAL GENERAL DE ZONA DE 144 CAMAS, TUXTLA GUTIÉRREZ, CHIAPAS	CARRRETERA JUAN CRISPÍN CHICOASÉN, Km 2.50, TUXTLA GUTIÉRREZ, CHIAPAS, C.P. 29020	51100310	20072	519 806 2004 00 01	PIZARRÓN DE 150 CM MAGNÉTICO DE PARED. DIMENSIONES GENERALES:	88

GOBIERNO DE MÉXICO · IMSS

Anexo No. 3.4 Guía de Distribución

Adquisición de Bienes para el Programa "Mobiliario Administrativo para Hospitales Prioritarios" (7 Obras)
No. de Requisición "OP-EA-MA-01-2024-7OBRAS"

PARTIDA	OOAD	UNIDAD MEDICA	DIRECCIÓN	CUCOP	PREI	SAI	DESCRIPCIÓN	CANTIDAD
305	TUXTLA GUTIÉRREZ, CHIAPAS	HOSPITAL GENERAL DE ZONA DE 144 CAMAS, TUXTLA GUTIÉRREZ, CHIAPAS	CARRRETERA JUAN CRISPÍN CHICOASEN, Km 2.50, TUXTLA GUITIÉRREZ, CHIAPAS, C.P. 29020	51100311	20073	519.695.2013.00.01	PIZARRON DE 180 CM MAGNETICO DE PARED, DIMENSIONES GENERALES	1
306	TUXTLA GUTIÉRREZ, CHIAPAS	HOSPITAL GENERAL DE ZONA DE 144 CAMAS, TUXTLA GUTIÉRREZ, CHIAPAS	CARRRETERA JUAN CRISPÍN CHICOASÉN, Km 2.50, TUXTLA GUITIÉRREZ, CHIAPAS, C.P. 29020	51200453	20074	519.810.0363.00.01	SILLA INFANTIL PRE-ESCOLAR, DIMENSIONES GENERALES: FRENTE 40	6
307	TUXTLA GUTIÉRREZ, CHIAPAS	HOSPITAL GENERAL DE ZONA DE 144 CAMAS, TUXTLA GUTIÉRREZ, CHIAPAS	CARRRETERA JUAN CRISPÍN CHICOASÉN, Km 2.50, TUXTLA GUITIÉRREZ, CHIAPAS, C.P. 29020	51200454	20075	519.810.0378.00.01	SILLA INFANTIL MATERNAL, DIMENSIONES GENERALES: FRENTE 30 CM	4
308	TUXTLA GUTIÉRREZ, CHIAPAS	HOSPITAL GENERAL DE ZONA DE 144 CAMAS, TUXTLA GUTIÉRREZ, CHIAPAS	CARRRETERA JUAN CRISPÍN CHICOASÉN, Km 2.50, TUXTLA GUITIÉRREZ, CHIAPAS, C.P. 29020	51200455	20076	519.810.0381.00.01	SILLA TIPO BOUNCER CON ESTRUCTURA DE TRINEO, MOVIMIENTOS I S	4
309	TUXTLA GUTIÉRREZ, CHIAPAS	HOSPITAL GENERAL DE ZONA DE 144 CAMAS, TUXTLA GUTIÉRREZ, CHIAPAS	CARRRETERA JUAN CRISPÍN CHICOASÉN, Km 2.50, TUXTLA GUITIÉRREZ, CHIAPAS, C.P. 29020	51200456	20077	519.810.0393.00.01	SILLA PARA AULA, DIMENSIONES GENERALES: FRENTE 50 CM, FONDO	40
310	TUXTLA GUTIÉRREZ, CHIAPAS	HOSPITAL GENERAL DE ZONA DE 144 CAMAS, TUXTLA GUTIÉRREZ, CHIAPAS	CARRRETERA JUAN CRISPÍN CHICOASÉN, Km 2.50, TUXTLA GUITIÉRREZ, CHIAPAS, C.P. 29020	51100325	20078	519.824.0504.00.01	SILLON ACOJINABLE RECLINABLE SISTEMA MECANICO DE PALANCAS PA	57
311	TUXTLA GUTIÉRREZ, CHIAPAS	HOSPITAL GENERAL DE ZONA DE 144 CAMAS, TUXTLA GUTIÉRREZ, CHIAPAS	CARRRETERA JUAN CRISPÍN CHICOASÉN, Km 2.50, TUXTLA GUITIÉRREZ, CHIAPAS, C.P. 29020	51100333	20079	519.859.0105.00.01	TABLERO DE CORCHO 120 CM, DIMENSIONES GENERALES: FRENTE 120	08
312	TUXTLA GUTIÉRREZ, CHIAPAS	HOSPITAL GENERAL DE ZONA DE 144 CAMAS, TUXTLA GUTIÉRREZ, CHIAPAS	CARRRETERA JUAN CRISPÍN CHICOASÉN, Km 2.50, TUXTLA GUITIÉRREZ, CHIAPAS, C.P. 29020	51200458	20081	519.873.0141.00.01	TARIMA PARA ESTIBAR MERCANCIAS DIMENSIONES GENERALES FRENT	23
313	TUXTLA GUTIÉRREZ, CHIAPAS	HOSPITAL GENERAL DE ZONA DE 144 CAMAS, TUXTLA GUTIÉRREZ, CHIAPAS	CARRRETERA JUAN CRISPÍN CHICOASÉN, Km 2.50, TUXTLA GUITIÉRREZ, CHIAPAS, C.P. 29020	51200459	20082	519.873.0151.00.01	TARIMA PLASTICA PARA PATIN HIDRAULICO DIMENSIONES GENERALE	2
314	TUXTLA GUTIÉRREZ, CHIAPAS	HOSPITAL GENERAL DE ZONA DE 144 CAMAS, TUXTLA GUTIÉRREZ, CHIAPAS	CARRRETERA JUAN CRISPÍN CHICOASÉN, Km 2.50, TUXTLA GUITIÉRREZ, CHIAPAS, C.P. 29020	51200277	20084	517.013.0087.00.01	ALACENA ALTA DE 90 CM, DIMENSIONES GENERALES: FRENTE 90 CM,	42
315	TUXTLA GUTIÉRREZ, CHIAPAS	HOSPITAL GENERAL DE ZONA DE 144 CAMAS, TUXTLA GUTIÉRREZ, CHIAPAS	CARRRETERA JUAN CRISPÍN CHICOASÉN, Km 2.50, TUXTLA GUITIÉRREZ, CHIAPAS, C.P. 29020	51100287	20085	517.069.0186.00.01	ANAQUEL PARA OLLAS FRENTE 90 CM, FONDO 60 CM, ALTURA 180 CM	3
316	TUXTLA GUTIÉRREZ, CHIAPAS	HOSPITAL GENERAL DE ZONA DE 144 CAMAS, TUXTLA GUTIÉRREZ, CHIAPAS	CARRRETERA JUAN CRISPÍN CHICOASÉN, Km 2.50, TUXTLA GUITIÉRREZ, CHIAPAS, C.P. 29020	51200280	20087	517.256.0204.00.01	CARRO PARA CHAROLAS EN AUTOSERVICIO LARGO 80 CM, ANCHO 60 CM	2
317	TUXTLA GUTIÉRREZ, CHIAPAS	HOSPITAL GENERAL DE ZONA DE 144 CAMAS, TUXTLA GUTIÉRREZ, CHIAPAS	CARRRETERA JUAN CRISPÍN CHICOASÉN, Km 2.50, TUXTLA GUITIÉRREZ, CHIAPAS, C.P. 29020	51200281	20088	517.256.0213.00.01	CARRO TRANSPORTADOR DE CHAROLAS PARA ALIMENTOS DIMENSIONES	3
318	TUXTLA GUTIÉRREZ, CHIAPAS	HOSPITAL GENERAL DE ZONA DE 144 CAMAS, TUXTLA GUTIÉRREZ, CHIAPAS	CARRRETERA JUAN CRISPÍN CHICOASÉN, Km 2.50, TUXTLA GUITIÉRREZ, CHIAPAS, C.P. 29020	51200282	20089	517.256.0226.00.01	CARRO TRANSPORTADOR DE OLLAS DIMENSIONES GENERALES LARGO	2
319	TUXTLA GUTIÉRREZ, CHIAPAS	HOSPITAL GENERAL DE ZONA DE 144 CAMAS, TUXTLA GUTIÉRREZ, CHIAPAS	CARRRETERA JUAN CRISPÍN CHICOASÉN, Km 2.50, TUXTLA GUITIÉRREZ, CHIAPAS, C.P. 29020	51200284	20090	517.270.0125.00.01	COCINETA CON PARRILLA ELECTRICA DERECHA Y FREGADERO IZQUIERD	1
320	TUXTLA GUTIÉRREZ, CHIAPAS	HOSPITAL GENERAL DE ZONA DE 144 CAMAS, TUXTLA GUTIÉRREZ, CHIAPAS	CARRRETERA JUAN CRISPÍN CHICOASÉN, Km 2.50, TUXTLA GUITIÉRREZ, CHIAPAS, C.P. 29020	51200285	20091	517.270.0137.00.01	COCINETA CON PARRILLA ELECTRICA IZQUIERDA FREGADERO DERECHO	1
321	TUXTLA GUTIÉRREZ, CHIAPAS	HOSPITAL GENERAL DE ZONA DE 144 CAMAS, TUXTLA GUTIÉRREZ, CHIAPAS	CARRRETERA JUAN CRISPÍN CHICOASÉN, Km 2.50, TUXTLA GUITIÉRREZ, CHIAPAS, C.P. 29020	51200289	20092	517.272.0022.00.01	COLGADOR PARA UTENSILIOS DE COCINA, DIMENSIONES GENERALES	1
322	TUXTLA GUTIÉRREZ, CHIAPAS	HOSPITAL GENERAL DE ZONA DE 144 CAMAS, TUXTLA GUTIÉRREZ, CHIAPAS	CARRRETERA JUAN CRISPÍN CHICOASÉN, Km 2.50, TUXTLA GUITIÉRREZ, CHIAPAS, C.P. 29020	51200290	20093	517.301.0116.00.01	DEPOSITO DE PAN, DIMENSIONES GENERALES: FRENTE 70 CM, FONDO	1
323	TUXTLA GUTIÉRREZ, CHIAPAS	HOSPITAL GENERAL DE ZONA DE 144 CAMAS, TUXTLA GUTIÉRREZ, CHIAPAS	CARRRETERA JUAN CRISPÍN CHICOASÉN, Km 2.50, TUXTLA GUITIÉRREZ, CHIAPAS, C.P. 29020	51200322	20099	517.609.5497.00.01	MESA CALIENTE DE 160 CM PARA VAPOR DE (4 CHAROLAS) DIMENSI	1
324	TUXTLA GUTIÉRREZ, CHIAPAS	HOSPITAL GENERAL DE ZONA DE 144 CAMAS, TUXTLA GUTIÉRREZ, CHIAPAS	CARRRETERA JUAN CRISPÍN CHICOASÉN, Km 2.50, TUXTLA GUITIÉRREZ, CHIAPAS, C.P. 29020	51200323	20100	517.609.5509.00.01	MESA DE 300 CM CON DOBLE FREGADERO CENTRAL, DIMENSIONES GENE	1
325	TUXTLA GUTIÉRREZ, CHIAPAS	HOSPITAL GENERAL DE ZONA DE 144 CAMAS, TUXTLA GUTIÉRREZ, CHIAPAS	CARRRETERA JUAN CRISPÍN CHICOASÉN, Km 2.50, TUXTLA GUITIÉRREZ, CHIAPAS, C.P. 29020	51200326	20103	517.609.5534.00.01	MESA DE 120 CM CON RESPALDO Y FREGADERO IZQUIERDO DIMENSION	1
326	TUXTLA GUTIÉRREZ, CHIAPAS	HOSPITAL GENERAL DE ZONA DE 144 CAMAS, TUXTLA GUTIÉRREZ, CHIAPAS	CARRRETERA JUAN CRISPÍN CHICOASÉN, Km 2.50, TUXTLA GUITIÉRREZ, CHIAPAS, C.P. 29020	51200327	20104	517.609.5540.00.01	MESA DE 150 CM CON RESPALDO Y DOBLE FREGADERO CENTRAL DIMEN	4

ANEXOS
DIVISION DE CONTRATOS

GOBIERNO DE MÉXICO

IMSS

DIRECCIÓN DE ADMINISTRACIÓN

Anexo No. 3.4 Guía de Distribución

Adquisición de Bienes para el Programa "Mobiliario Administrativo para Hospitales Prioritarios" (7 Obras)
No. de Requisición "OP-EA-MA-01-2024-7OBRAS"

PARTIDA	CDAD	UNIDAD MÉDICA	DIRECCIÓN	CUCOP	PREI	SAI	DESCRIPCIÓN	CANTIDAD
327	TUXTLA GUTIÉRREZ, CHIAPAS	HOSPITAL GENERAL DE ZONA DE 144 CAMAS, TUXTLA GUTIÉRREZ, CHIAPAS	CARRETERA JUAN CRISPÍN CHICOASÉN, Km 2.50, TUXTLA GUTIÉRREZ, CHIAPAS, C.P. 29020.	51200328	20105	517 009 5559 00 01	MESA ELECTRICA CALIENTE MOVIL (2 CHAROLAS) DIMENSIONES GE	3
328	TUXTLA GUTIÉRREZ, CHIAPAS	HOSPITAL GENERAL DE ZONA DE 144 CAMAS, TUXTLA GUTIÉRREZ, CHIAPAS	CARRETERA JUAN CRISPÍN CHICOASÉN, Km 2.50, TUXTLA GUTIÉRREZ, CHIAPAS, C.P. 29020	51200329	20106	517 009 5567 00 01	MESA ELECTRICA CALIENTE MOVIL (3 CHAROLAS) DIMENSIONES GE	1
329	TUXTLA GUTIÉRREZ, CHIAPAS	HOSPITAL GENERAL DE ZONA DE 144 CAMAS, TUXTLA GUTIÉRREZ, CHIAPAS	CARRETERA JUAN CRISPÍN CHICOASÉN, Km 2.50, TUXTLA GUTIÉRREZ, CHIAPAS, C.P. 29020	51200330	20107	517 009 5572 00 01	MESA FRIA A HIELO MOVIL (3 CHAROLAS), DIMENSIONES GENERALES	1
330	TUXTLA GUTIÉRREZ, CHIAPAS	HOSPITAL GENERAL DE ZONA DE 144 CAMAS, TUXTLA GUTIÉRREZ, CHIAPAS	CARRETERA JUAN CRISPÍN CHICOASÉN, Km 2.50, TUXTLA GUTIÉRREZ, CHIAPAS, C.P. 29020	51200332	20109	517 009 5597 00 01	MESA FRIA PARA BARRA DE AUTO SERVICIO (4 CHAROLAS) DIMENSIO	1
331	TUXTLA GUTIÉRREZ, CHIAPAS	HOSPITAL GENERAL DE ZONA DE 144 CAMAS, TUXTLA GUTIÉRREZ, CHIAPAS	CARRETERA JUAN CRISPÍN CHICOASÉN, Km 2.50, TUXTLA GUTIÉRREZ, CHIAPAS, C.P. 29020	51200334	20111	517 009 5613 00 01	MESA LISA DE 120 CM CON RESPALDO Y ENTREPAÑO DIMENSIONES GE	16
332	TUXTLA GUTIÉRREZ, CHIAPAS	HOSPITAL GENERAL DE ZONA DE 144 CAMAS, TUXTLA GUTIÉRREZ, CHIAPAS	CARRETERA JUAN CRISPÍN CHICOASÉN, Km 2.50, TUXTLA GUTIÉRREZ, CHIAPAS, C.P. 29020	51200335	20112	517 009 5625 00 01	MESA LISA DE 150 CM CON RESPALDO Y ENTREPAÑO DIMENSIONES GE	4
333	TUXTLA GUTIÉRREZ, CHIAPAS	HOSPITAL GENERAL DE ZONA DE 144 CAMAS, TUXTLA GUTIÉRREZ, CHIAPAS	CARRETERA JUAN CRISPÍN CHICOASÉN, Km 2.50, TUXTLA GUTIÉRREZ, CHIAPAS, C.P. 29020	51200337	20114	517 009 5647 00 01	MESA LISA PARA RECIBO DE LOZA CON ESCURRIDERO DERECHO FRENTE	4
334	TUXTLA GUTIÉRREZ, CHIAPAS	HOSPITAL GENERAL DE ZONA DE 144 CAMAS, TUXTLA GUTIÉRREZ, CHIAPAS	CARRETERA JUAN CRISPÍN CHICOASÉN, Km 2.50, TUXTLA GUTIÉRREZ, CHIAPAS, C.P. 29020	51200340	20117	517 009 5683 00 01	MESA PARA TAJO DE 150 CM DIMENSIONES GENERALES FRENTE 150	1
335	TUXTLA GUTIÉRREZ, CHIAPAS	HOSPITAL GENERAL DE ZONA DE 144 CAMAS, TUXTLA GUTIÉRREZ, CHIAPAS	CARRETERA JUAN CRISPÍN CHICOASÉN, Km 2.50, TUXTLA GUTIÉRREZ, CHIAPAS, C.P. 29020	51200341	20118	517 009 5697 00 01	MESA DE 230 CM PARA LAVADO DE BIBERONES CON TRIPLE FREGADERO	1
336	TUXTLA GUTIÉRREZ, CHIAPAS	HOSPITAL GENERAL DE ZONA DE 144 CAMAS, TUXTLA GUTIÉRREZ, CHIAPAS	CARRETERA JUAN CRISPÍN CHICOASÉN, Km 2.50, TUXTLA GUTIÉRREZ, CHIAPAS, C.P. 29020	51100119	20387	511 026 0512 00 01	ANAQUEL DOBLE PARA LIBROS Y REVISTAS DIMENSIONES GENERALES	12
337	TUXTLA GUTIÉRREZ, CHIAPAS	HOSPITAL GENERAL DE ZONA DE 144 CAMAS, TUXTLA GUTIÉRREZ, CHIAPAS	CARRETERA JUAN CRISPÍN CHICOASÉN, Km 2.50, TUXTLA GUTIÉRREZ, CHIAPAS, C.P. 29020	51100128	20388	511 078 1923 00 01	ARCHIVERO 4 GAVETAS CON FRENTES EN MDP DIMENSIONES GENERALE	99
338	TUXTLA GUTIÉRREZ, CHIAPAS	HOSPITAL GENERAL DE ZONA DE 144 CAMAS, TUXTLA GUTIÉRREZ, CHIAPAS	CARRETERA JUAN CRISPÍN CHICOASÉN, Km 2.50, TUXTLA GUTIÉRREZ, CHIAPAS, C.P. 29020	51100165	20401	511 481 0294 00 01	EXHIBIDOR DE REVISTAS DIMENSIONES GENERALES: FRENTE 180 CM.	1
339	TUXTLA GUTIÉRREZ, CHIAPAS	HOSPITAL GENERAL DE ZONA DE 144 CAMAS, TUXTLA GUTIÉRREZ, CHIAPAS	CARRETERA JUAN CRISPÍN CHICOASÉN, Km 2.50, TUXTLA GUTIÉRREZ, CHIAPAS, C.P. 29020	51100180	20405	511 619 1413 00 01	MESA DOBLE PARA GABINETE TIPO RARDEX DIMENSIONES GENERALES	3
340	TUXTLA GUTIÉRREZ, CHIAPAS	HOSPITAL GENERAL DE ZONA DE 144 CAMAS, TUXTLA GUTIÉRREZ, CHIAPAS	CARRETERA JUAN CRISPÍN CHICOASÉN, Km 2.50, TUXTLA GUTIÉRREZ, CHIAPAS, C.P. 29020	51100195	20409	511 619 1426 00 01	MESA RECTANGULAR DE JUNTAS PARA 8 PERSONAS DIMENSIONES GENE	1
341	TUXTLA GUTIÉRREZ, CHIAPAS	HOSPITAL GENERAL DE ZONA DE 144 CAMAS, TUXTLA GUTIÉRREZ, CHIAPAS	CARRETERA JUAN CRISPÍN CHICOASÉN, Km 2.50, TUXTLA GUTIÉRREZ, CHIAPAS, C.P. 29020	51100219	20416	[redacted]	MODULO ESCRITORIO AUTO SUSTENTABLE PARA 1 LUGAR CORREDERAS	5
342	TUXTLA GUTIÉRREZ, CHIAPAS	HOSPITAL GENERAL DE ZONA DE 144 CAMAS, TUXTLA GUTIÉRREZ, CHIAPAS	CARRETERA JUAN CRISPÍN CHICOASÉN, Km 2.50, TUXTLA GUTIÉRREZ, CHIAPAS, C.P. 29020	51100227	20412	511 814 0378 00 01	SILLA APILABLE CON TAPIZ DE TELA Y ESTRUCTURA DE TRINEO DIM	124
343	TUXTLA GUTIÉRREZ, CHIAPAS	HOSPITAL GENERAL DE ZONA DE 144 CAMAS, TUXTLA GUTIÉRREZ, CHIAPAS	CARRETERA JUAN CRISPÍN CHICOASÉN, Km 2.50, TUXTLA GUTIÉRREZ, CHIAPAS, C.P. 29020	51100235	20413	511 838 0514 00 01	SILLÓN CONFORTABLE DE 2 LUGARES, TAPIZADO EN TELA DIMENSION	12
344	TUXTLA GUTIÉRREZ, CHIAPAS	HOSPITAL GENERAL DE ZONA DE 144 CAMAS, TUXTLA GUTIÉRREZ, CHIAPAS	CARRETERA JUAN CRISPÍN CHICOASÉN, Km 2.50, TUXTLA GUTIÉRREZ, CHIAPAS, C.P. 29020	51100244	20415	511 838 0536 00 01	SILLON FIJO DE RESPALDO BAJO, BASE DE TRINEO, TAPIZADO EN TE	5
345	TUXTLA GUTIÉRREZ, CHIAPAS	HOSPITAL GENERAL DE ZONA DE 144 CAMAS, TUXTLA GUTIÉRREZ, CHIAPAS	CARRETERA JUAN CRISPÍN CHICOASÉN, Km 2.50, TUXTLA GUTIÉRREZ, CHIAPAS, C.P. 29020	51100247	20417	511 838 0568 00 01	SILLON GIRATORIO DE RESPALDO ALTO TAPIZADO EN TELA CON PIST	4
346	TUXTLA GUTIÉRREZ, CHIAPAS	HOSPITAL GENERAL DE ZONA DE 144 CAMAS, TUXTLA GUTIÉRREZ, CHIAPAS	CARRETERA JUAN CRISPÍN CHICOASÉN, Km 2.50, TUXTLA GUTIÉRREZ, CHIAPAS, C.P. 29020	51200307	20419	[illegible]	SILLA PARA COMEDOR FABRICADA EN ALUMINIO DIMENSIONES GENERA	172
347	TUXTLA GUTIÉRREZ, CHIAPAS	HOSPITAL GENERAL DE ZONA DE 144 CAMAS, TUXTLA GUTIÉRREZ, CHIAPAS	CARRETERA JUAN CRISPÍN CHICOASÉN, Km 2.50, TUXTLA GUTIÉRREZ, CHIAPAS, C.P. 29020	51100217	20542	[illegible]	SILLON PARA CONSULTORIO CON LATERAL DIMENSIONE	1
348	TUXTLA GUTIÉRREZ, CHIAPAS	HOSPITAL GENERAL DE ZONA DE 144 CAMAS, TUXTLA GUTIÉRREZ, CHIAPAS.	CARRETERA JUAN CRISPÍN CHICOASÉN, Km 2.50, TUXTLA GUTIÉRREZ, CHIAPAS, C.P. 29020.	51100193	20543	511 209 1408 00 01	ESCRITORIO MODULAR EN C DIMENSIONES GENERALES [illegible] 180CM	1

GOBIERNO DE MÉXICO

IMSS

Anexo No. 3.4 Guía de Distribución

Adquisición de Bienes para el Programa "Mobiliario Administrativo para Hospitales Prioritarios" (7 Obras)
No. de Requisición "OP-EA-MA-01-2024-7OBRAS"

PARTIDA	OOAD	UNIDAD MÉDICA	DIRECCIÓN	CUCOP	PREI	SAI	DESCRIPCIÓN	CANTIDAD
349	TUXTLA GUTIÉRREZ, CHIAPAS	HOSPITAL GENERAL DE ZONA DE 144 CAMAS, TUXTLA GUTIÉRREZ, CHIAPAS	CARRRETERA JUAN CRISPÍN CHICOASÉN, Km 2.50, TUXTLA GUTIÉRREZ, CHIAPAS, C.P. 29020	51100184	20545	511.619.1457.00.01	MESA DE APOYO LATERAL EN MDP. DIMENSIONES GENERALES: FRENTE	13
350	TUXTLA GUTIÉRREZ, CHIAPAS	HOSPITAL GENERAL DE ZONA DE 144 CAMAS, TUXTLA GUTIÉRREZ, CHIAPAS	CARRRETERA JUAN CRISPÍN CHICOASÉN, Km 2.50, TUXTLA GUTIÉRREZ, CHIAPAS, C.P. 29020	51100189	20546	511.619.1465.00.01	MESA DE USOS MÚLTIPLES EN MDP. DIMENSIONES GENERALES: FRENTE	65
351	TUXTLA GUTIÉRREZ, CHIAPAS	HOSPITAL GENERAL DE ZONA DE 144 CAMAS, TUXTLA GUTIÉRREZ, CHIAPAS	CARRRETERA JUAN CRISPÍN CHICOASÉN, Km 2.50, TUXTLA GUTIÉRREZ, CHIAPAS, C.P. 29020	51100233	20554	511.814.0382.00.01	SILLA GIRATORIA DE RESPALDO BAJO TAPIZADA EN TELA CON PISTON	242
352	TUXTLA GUTIÉRREZ, CHIAPAS	HOSPITAL GENERAL DE ZONA DE 144 CAMAS, TUXTLA GUTIÉRREZ, CHIAPAS	CARRRETERA JUAN CRISPÍN CHICOASÉN, Km 2.50, TUXTLA GUTIÉRREZ, CHIAPAS, C.P. 29020	51100230	20555	511.814.0394.00.01	SILLA FIJA DE RESPALDO BAJO BASE DE TRINEO TAPIZADA EN TELA	268
353	TUXTLA GUTIÉRREZ, CHIAPAS	HOSPITAL GENERAL DE ZONA DE 144 CAMAS, TUXTLA GUTIÉRREZ, CHIAPAS	CARRRETERA JUAN CRISPÍN CHICOASÉN, Km 2.50, TUXTLA GUTIÉRREZ, CHIAPAS, C.P. 29020	51100226	20556	511.814.0405.00.01	SILLA ALTA GIRATORIA CON MECANISMO DE CONTACTO PERMANENTE Y	37
354	TUXTLA GUTIÉRREZ, CHIAPAS	HOSPITAL GENERAL DE ZONA DE 144 CAMAS, TUXTLA GUTIÉRREZ, CHIAPAS	CARRRETERA JUAN CRISPÍN CHICOASÉN, Km 2.50, TUXTLA GUTIÉRREZ, CHIAPAS, C.P. 29020	51100169	20559	511.619.1476.00.01	MESA CIRCULAR PARA JUNTAS DE 4 LUGARES DE CRISTAL DIMENSION	25
355	TUXTLA GUTIÉRREZ, CHIAPAS	HOSPITAL GENERAL DE ZONA DE 144 CAMAS, TUXTLA GUTIÉRREZ, CHIAPAS	CARRRETERA JUAN CRISPÍN CHICOASÉN, Km 2.50, TUXTLA GUTIÉRREZ, CHIAPAS, C.P. 29020	51100186	20561	511.619.1465.00.01	MESA DE CENTRO EN MDP. DIMENSIONES GENERALES: ANCHO 80 CM, L	8
356	TUXTLA GUTIÉRREZ, CHIAPAS	HOSPITAL GENERAL DE ZONA DE 144 CAMAS, TUXTLA GUTIÉRREZ, CHIAPAS	CARRRETERA JUAN CRISPÍN CHICOASÉN, Km 2.50, TUXTLA GUTIÉRREZ, CHIAPAS, C.P. 29020	51100327	20568	519.824.0528.00.01	SILLON FIJO CONFORTABLE DE 1 LUGAR TAPIZADO EN TELA. DIMENSI	16
357	TUXTLA GUTIÉRREZ, CHIAPAS	HOSPITAL GENERAL DE ZONA DE 144 CAMAS, TUXTLA GUTIÉRREZ, CHIAPAS	CARRRETERA JUAN CRISPÍN CHICOASÉN, Km 2.50, TUXTLA GUTIÉRREZ, CHIAPAS, C.P. 29020	51200397	20580	519.033.0071.00.01	APARCADOR DE BICICLETAS EN ESPIRAL. DIMENSIONES GENERALES:	3
359	TUXTLA GUTIÉRREZ, CHIAPAS	HOSPITAL GENERAL DE ZONA DE 144 CAMAS, TUXTLA GUTIÉRREZ, CHIAPAS	CARRRETERA JUAN CRISPÍN CHICOASÉN, Km 2.50, TUXTLA GUTIÉRREZ, CHIAPAS, C.P. 29020	51100298	20583	519.195.0184.00.01	CASILLERO DOBLE EN PLASTICO DE ALTA RESISTENCIA DIMENSIONES	562
360	TUXTLA GUTIÉRREZ, CHIAPAS	HOSPITAL GENERAL DE ZONA DE 144 CAMAS, TUXTLA GUTIÉRREZ, CHIAPAS	CARRRETERA JUAN CRISPÍN CHICOASÉN, Km 2.50, TUXTLA GUTIÉRREZ, CHIAPAS, C.P. 29020	51100303	20586	519.630.5515.00.01	MESA RECTANCULAR PARA COMPUTADORA. DIMENSIONES GENERALES: PR	1
361	TUXTLA GUTIÉRREZ, CHIAPAS	HOSPITAL GENERAL DE ZONA DE 144 CAMAS, TUXTLA GUTIÉRREZ, CHIAPAS	CARRRETERA JUAN CRISPÍN CHICOASÉN, Km 2.50, TUXTLA GUTIÉRREZ, CHIAPAS, C.P. 29020	51100171	20587	511.465.0024.00.01	GUARDA INFERIOR DE 120 CM. DIMENSIONES GENERALES: LARGO 120	4
362	TUXTLA GUTIÉRREZ, CHIAPAS	HOSPITAL GENERAL DE ZONA DE 144 CAMAS, TUXTLA GUTIÉRREZ, CHIAPAS	CARRRETERA JUAN CRISPÍN CHICOASÉN, Km 2.50, TUXTLA GUTIÉRREZ, CHIAPAS, C.P. 29020	51100172	20588	511.465.0030.00.01	GUARDA INFERIOR DE 150 CM. DIMENSIONES GENERALES: LARGO 150	25
363	TUXTLA GUTIÉRREZ, CHIAPAS	HOSPITAL GENERAL DE ZONA DE 144 CAMAS, TUXTLA GUTIÉRREZ, CHIAPAS	CARRRETERA JUAN CRISPÍN CHICOASÉN, Km 2.50, TUXTLA GUTIÉRREZ, CHIAPAS, C.P. 29020	51100163	20592	511.339.1422.00.01	ESCRITORIO RECTANGULAR DE 160CM. DIMENSIONES GENERALES: LARG	19
364	TUXTLA GUTIÉRREZ, CHIAPAS	HOSPITAL GENERAL DE ZONA DE 144 CAMAS, TUXTLA GUTIÉRREZ, CHIAPAS	CARRRETERA JUAN CRISPÍN CHICOASÉN, Km 2.50, TUXTLA GUTIÉRREZ, CHIAPAS, C.P. 29020	51100164	20593	511.339.1437.00.01	ESCRITORIO RECTANGULAR DE 180 CM. DIMENSIONES GENERALES LAR	1
365	TUXTLA GUTIÉRREZ, CHIAPAS	HOSPITAL GENERAL DE ZONA DE 144 CAMAS, TUXTLA GUTIÉRREZ, CHIAPAS	CARRRETERA JUAN CRISPÍN CHICOASÉN, Km 2.50, TUXTLA GUTIÉRREZ, CHIAPAS, C.P. 29020	51200457	20633	519.810.0413.00.01	SILLA ALTA INFANTIL DE POLIPROPILENO. DIMENSIONES GENERALES	6
366	TUXTLA GUTIÉRREZ, CHIAPAS	HOSPITAL GENERAL DE ZONA DE 144 CAMAS, TUXTLA GUTIÉRREZ, CHIAPAS	CARRRETERA JUAN CRISPÍN CHICOASÉN, Km 2.50, TUXTLA GUTIÉRREZ, CHIAPAS, C.P. 29020	51100229	20573	511.814.0421.00.01	SILLA FIJA DE POLIPROPILENO. DIMENSIONES GENERALES: ALTURA D	13
368	TUXTLA GUTIÉRREZ, CHIAPAS	HOSPITAL GENERAL DE ZONA DE 144 CAMAS, TUXTLA GUTIÉRREZ, CHIAPAS	CARRRETERA JUAN CRISPÍN CHICOASÉN, Km 2.50, TUXTLA GUTIÉRREZ, CHIAPAS, C.P. 29020	51100234	20611	511.814.0446.00.01	SILLA SECRETARIAL CARACTERISTICAS GENERALES: CUERPOS SEPARA	2
367	CD. JUÁREZ, CHIHUAHUA	HOSPITAL GENERAL REGIONAL DE 260 CAMAS, CD. JUÁREZ, CHIHUAHUA	AVENIDA VICENTE GUERRERO No. 8820, FRACCIONAMIENTO LAS QUINTAS, C.P. 32424, CIUDAD JUÁREZ, CHIHUAHUA	51100192	16607	511.619.1197.01.01	MESA OVAL PARA JUNTAS 10 LUGARES CON BASES METALICAS FABRICA	1
368	CD. JUÁREZ, CHIHUAHUA	HOSPITAL GENERAL REGIONAL DE 260 CAMAS, CD. JUÁREZ, CHIHUAHUA	AVENIDA VICENTE GUERRERO No. 8830, FRACCIONAMIENTO LAS QUINTAS, C.P. 32424, CIUDAD JUÁREZ, CHIHUAHUA	51200308	16947	517.609.1139.01.01	MESA CALIENTE DE 159 CM PARA VAPOR (4 CHAROLAS) FABRICADA A	1
369	CD. JUÁREZ, CHIHUAHUA	HOSPITAL GENERAL REGIONAL DE 260 CAMAS, CD. JUÁREZ, CHIHUAHUA	AVENIDA VICENTE GUERRERO No. 8830, FRACCIONAMIENTO LAS QUINTAS, C.P. 32424, CIUDAD JUÁREZ, CHIHUAHUA	51200301	16972	517.209.0365.01.01	MESA DE TRABAJO CON RESPALDO, ESCURRIDERO Y DOBLE FREGADERO	1
370	CD. JUÁREZ, CHIHUAHUA	HOSPITAL GENERAL REGIONAL DE 260 CAMAS, CD. JUÁREZ, CHIHUAHUA	AVENIDA VICENTE GUERRERO No. 8830, FRACCIONAMIENTO LAS QUINTAS, C.P. 32424, CIUDAD JUÁREZ, CHIHUAHUA	51100122	16554	511.015.0098.02.01	ARCHIVERO DE 4 GAVETAS CON FRENTES EN MDF. DIMENSIONES GENER	1
371	CD. JUÁREZ, CHIHUAHUA	HOSPITAL GENERAL REGIONAL DE 260 CAMAS, CD. JUÁREZ, CHIHUAHUA	AVENIDA VICENTE GUERRERO No. 8830, FRACCIONAMIENTO LAS QUINTAS, C.P. 32424, CIUDAD JUÁREZ, CHIHUAHUA	51100209	19096	511.822.0182.00.01	MODULO DE ATENCION Y ORIENTACION AL DERECHOHABIENTE TIPO A	1
372	CD. JUÁREZ, CHIHUAHUA	HOSPITAL GENERAL REGIONAL DE 260 CAMAS, CD. JUÁREZ, CHIHUAHUA	AVENIDA VICENTE GUERRERO No. 8830, FRACCIONAMIENTO LAS QUINTAS, C.P. 32424, CIUDAD JUÁREZ, CHIHUAHUA	51100209	19099	511.822.0194.00.01	MODULO DE ATENCION Y ORIENTACION AL DERECHOHABIENTE TIPO B	1
373	CD. JUÁREZ, CHIHUAHUA	HOSPITAL GENERAL REGIONAL DE 260 CAMAS, CD. JUÁREZ, CHIHUAHUA	AVENIDA VICENTE GUERRERO No. 8830, FRACCIONAMIENTO LAS QUINTAS, C.P. 32424, CIUDAD JUÁREZ, CHIHUAHUA	51100305	19108	519.809.1891.01.01	PIZARRON MAGNETICO DE PARED DE 120 CM. DESCRIPCION TECNIC	16

DIVISIÓN DE CONTRATOS

ANEXOS

GOBIERNO DE MÉXICO

IMSS

DIRECCIÓN DE ADMINISTRACIÓN

Anexo No. 3.4 Guía de Distribución

Adquisición de Bienes para el Programa "Mobiliario Administrativo para Hospitales Prioritarios" (7 Obras)
No. de Requisición "OP-EA-MA-01-2024-7OBRAS"

PARTIDA	DOAD	UNIDAD MÉDICA	DIRECCIÓN	CUCOP	PREI	SAI	DESCRIPCIÓN	CANTIDAD
374	CD. JUÁREZ, CHIHUAHUA	HOSPITAL GENERAL REGIONAL DE 260 CAMAS, CD. JUÁREZ, CHIHUAHUA	AVENIDA VICENTE GUERRERO No. 8830, FRACCIONAMIENTO LAS QUINTAS, C.P. 32424, CIUDAD JUÁREZ, CHIHUAHUA	51200295	19744	511 809 0255 01 01	MESA DE 230 CM CON RESPALDO Y DOBLE FREGADERO CENTRAL PARA G	1
375	CD. JUÁREZ, CHIHUAHUA	HOSPITAL GENERAL REGIONAL DE 260 CAMAS, CD. JUÁREZ, CHIHUAHUA	AVENIDA VICENTE GUERRERO No. 8830, FRACCIONAMIENTO LAS QUINTAS, C.P. 32424, CIUDAD JUÁREZ, CHIHUAHUA	51200304	19765	511 809 0727 01 01	MESA DE 210 CM CON RESPALDO Y DOBLE FREGADERO IZQUIERDO DIM	1
376	CD. JUÁREZ, CHIHUAHUA	HOSPITAL GENERAL REGIONAL DE 260 CAMAS, CD. JUÁREZ, CHIHUAHUA	AVENIDA VICENTE GUERRERO No. 8830, FRACCIONAMIENTO LAS QUINTAS, C.P. 32424, CIUDAD JUÁREZ, CHIHUAHUA	51100133	19959	511 079 0952 00 01	ARCHIVERO GUARDA VISIBLE SENCILLO. DIMENSIONES GENERALES LA	22
377	CD. JUÁREZ, CHIHUAHUA	HOSPITAL GENERAL REGIONAL DE 260 CAMAS, CD. JUÁREZ, CHIHUAHUA	AVENIDA VICENTE GUERRERO No. 8830, FRACCIONAMIENTO LAS QUINTAS, C.P. 32424, CIUDAD JUÁREZ, CHIHUAHUA	51100123	19969	511 079 0969 00 01	ARCHIVERO DE 2 GAVETAS CON CAJA FUERTE. DIMENSIONES GENERALE	1
378	CD. JUÁREZ, CHIHUAHUA	HOSPITAL GENERAL REGIONAL DE 260 CAMAS, CD. JUÁREZ, CHIHUAHUA	AVENIDA VICENTE GUERRERO No. 8830, FRACCIONAMIENTO LAS QUINTAS, C.P. 32424, CIUDAD JUÁREZ, CHIHUAHUA	51100124	19970	511 079 0978 00 01	ARCHIVERO 4 GAVETAS. MOVIMIENTOS O SISTEMAS. SISTEMA DE CORR	3
379	CD. JUÁREZ, CHIHUAHUA	HOSPITAL GENERAL REGIONAL DE 260 CAMAS, CD. JUÁREZ, CHIHUAHUA	AVENIDA VICENTE GUERRERO No. 8830, FRACCIONAMIENTO LAS QUINTAS, C.P. 32424, CIUDAD JUÁREZ, CHIHUAHUA	51100125	19971	511 079 0988 00 01	ARCHIVERO DE 4 GAVETAS CON PUERTAS ABATIBLES Y DESLIZABLES	104
380	CD. JUÁREZ, CHIHUAHUA	HOSPITAL GENERAL REGIONAL DE 260 CAMAS, CD. JUÁREZ, CHIHUAHUA	AVENIDA VICENTE GUERRERO No. 8830, FRACCIONAMIENTO LAS QUINTAS, C.P. 32424, CIUDAD JUÁREZ, CHIHUAHUA	51100132	19973	511 076 1037 00 01	ARCHIVERO GUARDA VISIBLE DOBLE. DIMENSIONES GENERALES LARGO	10
381	CD. JUÁREZ, CHIHUAHUA	HOSPITAL GENERAL REGIONAL DE 260 CAMAS, CD. JUÁREZ, CHIHUAHUA	AVENIDA VICENTE GUERRERO No. 8830, FRACCIONAMIENTO LAS QUINTAS, C.P. 32424, CIUDAD JUÁREZ, CHIHUAHUA	51100127	19974	511 076 1016 00 01	ARCHIVERO DE 2 GAVETAS CON PUERTAS ABATIBLES Y DESLIZABLES	1
382	CD. JUÁREZ, CHIHUAHUA	HOSPITAL GENERAL REGIONAL DE 260 CAMAS, CD. JUÁREZ, CHIHUAHUA	AVENIDA VICENTE GUERRERO No. 8830, FRACCIONAMIENTO LAS QUINTAS, C.P. 32424, CIUDAD JUÁREZ, CHIHUAHUA	51100115	19976	511 026 0462 00 01	ANAQUEL ESQUELETO 7 ENTREPAÑOS. CAPACIDAD DE CARGA: 150 KG	77
383	CD. JUÁREZ, CHIHUAHUA	HOSPITAL GENERAL REGIONAL DE 260 CAMAS, CD. JUÁREZ, CHIHUAHUA	AVENIDA VICENTE GUERRERO No. 8830, FRACCIONAMIENTO LAS QUINTAS, C.P. 32424, CIUDAD JUÁREZ, CHIHUAHUA	51100116	19977	511 026 0501 00 01	ANAQUEL FIJO DE 45 CM UNA VISTA. DIMENSIONES GENERALES FREN	179
384	CD. JUÁREZ, CHIHUAHUA	HOSPITAL GENERAL REGIONAL DE 260 CAMAS, CD. JUÁREZ, CHIHUAHUA	AVENIDA VICENTE GUERRERO No. 8830, FRACCIONAMIENTO LAS QUINTAS, C.P. 32424, CIUDAD JUÁREZ, CHIHUAHUA	51100117	19978	511 026 0517 00 01	ANAQUEL FIJO DOS VISTAS. DIMENSIONES GENERALES FRENTE 85 CM	13
385	CD. JUÁREZ, CHIHUAHUA	HOSPITAL GENERAL REGIONAL DE 260 CAMAS, CD. JUÁREZ, CHIHUAHUA	AVENIDA VICENTE GUERRERO No. 8830, FRACCIONAMIENTO LAS QUINTAS, C.P. 32424, CIUDAD JUÁREZ, CHIHUAHUA	51100118	19979	511 026 0527 00 01	ANAQUEL PARA LIBROS Y REVISTAS. DIMENSIONES GENERALES LARGO	8
386	CD. JUÁREZ, CHIHUAHUA	HOSPITAL GENERAL REGIONAL DE 260 CAMAS, CD. JUÁREZ, CHIHUAHUA	AVENIDA VICENTE GUERRERO No. 8830, FRACCIONAMIENTO LAS QUINTAS, C.P. 32424, CIUDAD JUÁREZ, CHIHUAHUA	51200035	19951	511 178 0113 00 01	CARRETILLA PORTA BULTOS. DIMENSIONES GENERALES. ANCHO 450M	5
388	CD. JUÁREZ, CHIHUAHUA	HOSPITAL GENERAL REGIONAL DE 260 CAMAS, CD. JUÁREZ, CHIHUAHUA	AVENIDA VICENTE GUERRERO No. 8830, FRACCIONAMIENTO LAS QUINTAS, C.P. 32424, CIUDAD JUÁREZ, CHIHUAHUA	51100143	19994	511 208 0282 00 01	CREDENZA DE 150CM CON BASES METÁLICAS. DIMENSIONES GENERALES	30
389	CD. JUÁREZ, CHIHUAHUA	HOSPITAL GENERAL REGIONAL DE 260 CAMAS, CD. JUÁREZ, CHIHUAHUA	AVENIDA VICENTE GUERRERO No. 8830, FRACCIONAMIENTO LAS QUINTAS, C.P. 32424, CIUDAD JUÁREZ, CHIHUAHUA	51100149	19989	511 339 1275 00 01	ESCRITORIO MODULAR DE 150CM CON LATERAL DERECHO DIMENSIONES	53
390	CD. JUÁREZ, CHIHUAHUA	HOSPITAL GENERAL REGIONAL DE 260 CAMAS, CD. JUÁREZ, CHIHUAHUA	AVENIDA VICENTE GUERRERO No. 8830, FRACCIONAMIENTO LAS QUINTAS, C.P. 32424, CIUDAD JUÁREZ, CHIHUAHUA	51100150	19990	511 339 1288 00 01	ESCRITORIO MODULAR DE 150CM CON LATERAL IZQUIERDO DIMENSION	136
391	CD. JUÁREZ, CHIHUAHUA	HOSPITAL GENERAL REGIONAL DE 260 CAMAS, CD. JUÁREZ, CHIHUAHUA	AVENIDA VICENTE GUERRERO No. 8830, FRACCIONAMIENTO LAS QUINTAS, C.P. 32424, CIUDAD JUÁREZ, CHIHUAHUA	51100151	19991	511 339 1295 00 01	ESCRITORIO MODULAR DE 180CM CON LATERAL DERECHO DIMENSIONES	1
392	CD. JUÁREZ, CHIHUAHUA	HOSPITAL GENERAL REGIONAL DE 260 CAMAS, CD. JUÁREZ, CHIHUAHUA	AVENIDA VICENTE GUERRERO No. 8830, FRACCIONAMIENTO LAS QUINTAS, C.P. 32424, CIUDAD JUÁREZ, CHIHUAHUA	51100159	19992	511 339 1304 00 01	ESCRITORIO MODULAR TIPO BALA DE 120CM SIN LATERAL DIMENSION	27
393	CD. JUÁREZ, CHIHUAHUA	HOSPITAL GENERAL REGIONAL DE 260 CAMAS, CD. JUÁREZ, CHIHUAHUA	AVENIDA VICENTE GUERRERO No. 8830, FRACCIONAMIENTO LAS QUINTAS, C.P. 32424, CIUDAD JUÁREZ, CHIHUAHUA	51100160	19993	511 339 1313 00 01	ESCRITORIO MODULAR TIPO BALA DE 150CM SIN LATERAL DIMENSION	13
394	CD. JUÁREZ, CHIHUAHUA	HOSPITAL GENERAL REGIONAL DE 260 CAMAS, CD. JUÁREZ, CHIHUAHUA	AVENIDA VICENTE GUERRERO No. 8830, FRACCIONAMIENTO LAS QUINTAS, C.P. 32424, CIUDAD JUÁREZ, CHIHUAHUA	51100170	19996	511 451 0231 00 01	GABINETE UNIVERSAL. DIMENSIONES GENERALES. LARGO 90 CM. ANCH	17
395	CD. JUÁREZ, CHIHUAHUA	HOSPITAL GENERAL REGIONAL DE 260 CAMAS, CD. JUÁREZ, CHIHUAHUA	AVENIDA VICENTE GUERRERO No. 8830, FRACCIONAMIENTO LAS QUINTAS, C.P. 32424, CIUDAD JUÁREZ, CHIHUAHUA	51100185	19999	511 819 1345 00 01	MESA DE APOYO PARA TELEFONOS. DIMENSIONES GENERALES LARGO 4	17
396	CD. JUÁREZ, CHIHUAHUA	HOSPITAL GENERAL REGIONAL DE 260 CAMAS, CD. JUÁREZ, CHIHUAHUA	AVENIDA VICENTE GUERRERO No. 8830, FRACCIONAMIENTO LAS QUINTAS, C.P. 32424, CIUDAD JUÁREZ, CHIHUAHUA	51100191	20001	511 819 1363 00 01	MESA ESQUINERA FABRICADA EN MDF. DIMENSIONES GENERALES LARG	11
397	CD. JUÁREZ, CHIHUAHUA	HOSPITAL GENERAL REGIONAL DE 260 CAMAS, CD. JUÁREZ, CHIHUAHUA	AVENIDA VICENTE GUERRERO No. 8830, FRACCIONAMIENTO LAS QUINTAS, C.P. 32424, CIUDAD JUÁREZ, CHIHUAHUA	51100195	20002	511 819 1378 00 01	MESA RECTANGULAR DE JUNTAS PARA 10 PERSONAS. DIMENSIONES GEN	4
398	CD. JUÁREZ, CHIHUAHUA	HOSPITAL GENERAL REGIONAL DE 260 CAMAS, CD. JUÁREZ, CHIHUAHUA	AVENIDA VICENTE GUERRERO No. 8830, FRACCIONAMIENTO LAS QUINTAS, C.P. 32424, CIUDAD JUÁREZ, CHIHUAHUA	51100184	20003	511 819 1381 00 01	MESA PARA SALA DE USOS MULTIPLES. DIMENSIONES GENERALES LAR	22
399	CD. JUÁREZ, CHIHUAHUA	HOSPITAL GENERAL REGIONAL DE 260 CAMAS, CD. JUÁREZ, CHIHUAHUA	AVENIDA VICENTE GUERRERO No. 8830, FRACCIONAMIENTO LAS QUINTAS, C.P. 32424, CIUDAD JUÁREZ, CHIHUAHUA	51100220	20005	511 822 0328 00 01	MODULO ESCRITORIO AUTOSUSTENTABLE PARA DOS LUGARES. MOVIMIEN	1
400	CD. JUÁREZ, CHIHUAHUA	HOSPITAL GENERAL REGIONAL DE 260 CAMAS, CD. JUÁREZ, CHIHUAHUA	AVENIDA VICENTE GUERRERO No. 8830, FRACCIONAMIENTO LAS QUINTAS, C.P. 32424, CIUDAD JUÁREZ, CHIHUAHUA	51100229	20006	511 790 0237 00 01	PORTAROTAFOLIO CON PIZARRON. DIMENSIONES GENERALES FRENTE 8	11
401	CD. JUÁREZ, CHIHUAHUA	HOSPITAL GENERAL REGIONAL DE 260 CAMAS, CD. JUÁREZ, CHIHUAHUA	AVENIDA VICENTE GUERRERO No. 8830, FRACCIONAMIENTO LAS QUINTAS, C.P. 32424, CIUDAD JUÁREZ, CHIHUAHUA	51100236	20010	511 836 0458 00 01	SILLON CONFORTABLE DE 1 LUGAR, TAPIZADO EN TELA. DIMENSIONES	95
402	CD. JUÁREZ, CHIHUAHUA	HOSPITAL GENERAL REGIONAL DE 260 CAMAS, CD. JUÁREZ, CHIHUAHUA	AVENIDA VICENTE GUERRERO No. 8830, FRACCIONAMIENTO LAS QUINTAS, C.P. 32424, CIUDAD JUÁREZ, CHIHUAHUA	51100240	20011	511 836 0466 00 01	SILLON CONFORTABLE DE 3 LUGARES, TAPIZADO EN TELA. DIMENSIONE	18
403	CD. JUÁREZ, CHIHUAHUA	HOSPITAL GENERAL REGIONAL DE 260 CAMAS, CD. JUÁREZ, CHIHUAHUA	AVENIDA VICENTE GUERRERO No. 8830, FRACCIONAMIENTO LAS QUINTAS, C.P. 32424, CIUDAD JUÁREZ, CHIHUAHUA	51100243	20013	511 836 0484 00 01	SILLON FIJO DE RESPALDO BAJO BASE DE TRINEO TAPIZADO EN PIEL	133
404	CD. JUÁREZ, CHIHUAHUA	HOSPITAL GENERAL REGIONAL DE 260 CAMAS, CD. JUÁREZ, CHIHUAHUA	AVENIDA VICENTE GUERRERO No. 8830, FRACCIONAMIENTO LAS QUINTAS, C.P. 32424, CIUDAD JUÁREZ, CHIHUAHUA	51100231	20014	511 836 0495 00 01	SILLON GIRATORIO DE RESPALDO ALTO TAPIZADA EN POLIPIEL CON B	6
405	CD. JUÁREZ, CHIHUAHUA	HOSPITAL GENERAL REGIONAL DE 260 CAMAS, CD. JUÁREZ, CHIHUAHUA	AVENIDA VICENTE GUERRERO No. 8830, FRACCIONAMIENTO LAS QUINTAS, C.P. 32424, CIUDAD JUÁREZ, CHIHUAHUA	51100248	20017	511 836 0537 00 01	SILLON GIRATORIO DE RESPALDO BAJO CON PISTON NEUMATICO DIME	166
406	CD. JUÁREZ, CHIHUAHUA	HOSPITAL GENERAL REGIONAL DE 260 CAMAS, CD. JUÁREZ, CHIHUAHUA	AVENIDA VICENTE GUERRERO No. 8830, FRACCIONAMIENTO LAS QUINTAS, C.P. 32424, CIUDAD JUÁREZ, CHIHUAHUA	51100252	20017	511 883 0529 00 01	TARJETERO DOBLE PARA TARJETAS DE 7.62 X 12.70 CMS/3 PULGADAS	2
407	CD. JUÁREZ, CHIHUAHUA	HOSPITAL GENERAL REGIONAL DE 260 CAMAS, CD. JUÁREZ, CHIHUAHUA	AVENIDA VICENTE GUERRERO No. 8830, FRACCIONAMIENTO LAS QUINTAS, C.P. 32424, CIUDAD JUÁREZ, CHIHUAHUA	51100251	20018	511 883 0534 00 01	TARJETERO DOBLE PARA TARJETAS DE 7.62 X 20.32CM/8 PULGADAS	2

GOBIERNO DE MÉXICO

IMSS

Anexo No. 3.4 Guía de Distribución

Adquisición de Bienes para el Programa "Mobiliario Administrativo para Hospitales Prioritarios" (7 Obras)
No. de Requisición "OP-EA-MA-01-2024-7OBRAS"

PARTIDA	OOAD	UNIDAD MÉDICA	DIRECCIÓN	CUCOP	PREI	SAI	DESCRIPCIÓN	CANTIDAD
407	CD. JUÁREZ, CHIHUAHUA	HOSPITAL GENERAL REGIONAL DE 260 CAMAS, CD. JUÁREZ, CHIHUAHUA	AVENIDA VICENTE GUERRERO No. 8830, FRACCIONAMIENTO LAS QUINTAS, C.P. 32424, CIUDAD JUÁREZ, CHIHUAHUA	51100255	20020	511.883.0556.00.01	TARJETERO SENCILLO PARA TARJETAS DE 7.62 X 12.70 CM (3 PULGA	7
408	CD. JUÁREZ, CHIHUAHUA	HOSPITAL GENERAL REGIONAL DE 260 CAMAS, CD. JUÁREZ, CHIHUAHUA	AVENIDA VICENTE GUERRERO No. 8830, FRACCIONAMIENTO LAS QUINTAS, C.P. 32424, CIUDAD JUÁREZ, CHIHUAHUA	51100256	20022	511.883.0576.00.01	TARJETERO TRIPLE DE 10 GAVETAS PARA TARJETAS DE 7.62 X 12.70	2
409	CD. JUÁREZ, CHIHUAHUA	HOSPITAL GENERAL REGIONAL DE 260 CAMAS, CD. JUÁREZ, CHIHUAHUA	AVENIDA VICENTE GUERRERO No. 8830, FRACCIONAMIENTO LAS QUINTAS, C.P. 32424, CIUDAD JUÁREZ, CHIHUAHUA	51200399	20048	519.104.0539.00.01	BANCA EN REGADERA. DIMENSIONES GENERALES: LARGO 45 CM, ANCHO	85
410	CD. JUÁREZ, CHIHUAHUA	HOSPITAL GENERAL REGIONAL DE 260 CAMAS, CD. JUÁREZ, CHIHUAHUA	AVENIDA VICENTE GUERRERO No. 8830, FRACCIONAMIENTO LAS QUINTAS, C.P. 32424, CIUDAD JUÁREZ, CHIHUAHUA	51200400	20049	519.104.0541.00.01	BANCA EN TANDEM PARA 3 LUGARES. DIMENSIONES GENERALES FRENT	177
411	CD. JUÁREZ, CHIHUAHUA	HOSPITAL GENERAL REGIONAL DE 260 CAMAS, CD. JUÁREZ, CHIHUAHUA	AVENIDA VICENTE GUERRERO No. 8830, FRACCIONAMIENTO LAS QUINTAS, C.P. 32424, CIUDAD JUÁREZ, CHIHUAHUA	51200401	20050	519.104.0551.00.01	BANCA EN TANDEM PARA 4 LUGARES. DIMENSIONES GENERALES. FRENT	124
412	CD. JUÁREZ, CHIHUAHUA	HOSPITAL GENERAL REGIONAL DE 260 CAMAS, CD. JUÁREZ, CHIHUAHUA	AVENIDA VICENTE GUERRERO No. 8830, FRACCIONAMIENTO LAS QUINTAS, C.P. 32424, CIUDAD JUÁREZ, CHIHUAHUA	51200402	20051	519.104.0569.00.01	BANCA VESTIDOR PARA BAÑOS. DIMENSIONES GENERALES. LARGO 120	31
413	CD. JUÁREZ, CHIHUAHUA	HOSPITAL GENERAL REGIONAL DE 260 CAMAS, CD. JUÁREZ, CHIHUAHUA	AVENIDA VICENTE GUERRERO No. 8830, FRACCIONAMIENTO LAS QUINTAS, C.P. 32424, CIUDAD JUÁREZ, CHIHUAHUA	51200403	20052	519.104.0574.00.01	BANCA VESTIDOR PARA CONSULTORIO. DIMENSIONES GENERALES. LARG	51
414	CD. JUÁREZ, CHIHUAHUA	HOSPITAL GENERAL REGIONAL DE 260 CAMAS, CD. JUÁREZ, CHIHUAHUA	AVENIDA VICENTE GUERRERO No. 8830, FRACCIONAMIENTO LAS QUINTAS, C.P. 32424, CIUDAD JUÁREZ, CHIHUAHUA	51200420	20055	519.160.0357.00.01	CARRO DE ASEO EN FORMA DE TUERA. DIMENSIONES GENERALES: LAR	42
415	CD. JUÁREZ, CHIHUAHUA	HOSPITAL GENERAL REGIONAL DE 260 CAMAS, CD. JUÁREZ, CHIHUAHUA	AVENIDA VICENTE GUERRERO No. 8830, FRACCIONAMIENTO LAS QUINTAS, C.P. 32424, CIUDAD JUÁREZ, CHIHUAHUA	51200421	20056	519.160.0365.00.01	CARRO TRANSPORTADOR DE BIBERONES. DIMENSIONES GENERALES: LAR	3
416	CD. JUÁREZ, CHIHUAHUA	HOSPITAL GENERAL REGIONAL DE 260 CAMAS, CD. JUÁREZ, CHIHUAHUA	AVENIDA VICENTE GUERRERO No. 8830, FRACCIONAMIENTO LAS QUINTAS, C.P. 32424, CIUDAD JUÁREZ, CHIHUAHUA	51200422	20057	519.160.0376.00.01	CARRO TRANSPORTADOR DE ROPA HUMEDA. DIMENSIONES GENERALES: L	3
417	CD. JUÁREZ, CHIHUAHUA	HOSPITAL GENERAL REGIONAL DE 260 CAMAS, CD. JUÁREZ, CHIHUAHUA	AVENIDA VICENTE GUERRERO No. 8830, FRACCIONAMIENTO LAS QUINTAS, C.P. 32424, CIUDAD JUÁREZ, CHIHUAHUA	51200430	20059	519.279.0022.00.01	DESPACHADOR DE MEDICAMENTOS DE ALTO CONSUMO. DIMENSIONES GEN	4
418	CD. JUÁREZ, CHIHUAHUA	HOSPITAL GENERAL REGIONAL DE 260 CAMAS, CD. JUÁREZ, CHIHUAHUA	AVENIDA VICENTE GUERRERO No. 8830, FRACCIONAMIENTO LAS QUINTAS, C.P. 32424, CIUDAD JUÁREZ, CHIHUAHUA	51200431	20060	519.315.0059.00.01	ESCALERA DE TIJERA 3 PELDAÑOS. DIMENSIONES GENERALES: ALTO 6	34
419	CD. JUÁREZ, CHIHUAHUA	HOSPITAL GENERAL REGIONAL DE 260 CAMAS, CD. JUÁREZ, CHIHUAHUA	AVENIDA VICENTE GUERRERO No. 8830, FRACCIONAMIENTO LAS QUINTAS, C.P. 32424, CIUDAD JUÁREZ, CHIHUAHUA	51200436	20061	519.630.5394.00.01	MESA LISA PARA DOBLAR ROPA. LARGO 180 CM, ANCHO 100 CM, ALTUR	1
420	CD. JUÁREZ, CHIHUAHUA	HOSPITAL GENERAL REGIONAL DE 260 CAMAS, CD. JUÁREZ, CHIHUAHUA	AVENIDA VICENTE GUERRERO No. 8830, FRACCIONAMIENTO LAS QUINTAS, C.P. 32424, CIUDAD JUÁREZ, CHIHUAHUA	51200437	20062	519.630.5401.00.01	MESA DE TRABAJO PARA TALLER. DIMENSIONES GENERALES: LARGO 16	10
421	CD. JUÁREZ, CHIHUAHUA	HOSPITAL GENERAL REGIONAL DE 260 CAMAS, CD. JUÁREZ, CHIHUAHUA	AVENIDA VICENTE GUERRERO No. 8830, FRACCIONAMIENTO LAS QUINTAS, C.P. 32424, CIUDAD JUÁREZ, CHIHUAHUA	51200438	20063	519.630.5415.00.01	MESA INFANTIL MATERNAL. DIMENSIONES GENERALES: ANCHO 80 CM,	6
422	CD. JUÁREZ, CHIHUAHUA	HOSPITAL GENERAL REGIONAL DE 260 CAMAS, CD. JUÁREZ, CHIHUAHUA	AVENIDA VICENTE GUERRERO No. 8830, FRACCIONAMIENTO LAS QUINTAS, C.P. 32424, CIUDAD JUÁREZ, CHIHUAHUA	51200439	20064	519.630.5427.00.01	MESA INFANTIL PARA PREESCOLAR. DIMENSIONES GENERALES: CUBIER	12
423	CD. JUÁREZ, CHIHUAHUA	HOSPITAL GENERAL REGIONAL DE 260 CAMAS, CD. JUÁREZ, CHIHUAHUA	AVENIDA VICENTE GUERRERO No. 8830, FRACCIONAMIENTO LAS QUINTAS, C.P. 32424, CIUDAD JUÁREZ, CHIHUAHUA	51100302	20067	519.630.5454.00.01	MESA PARA COMPUTADORA CON ESTRUCTURA TUBULAR FRENTE 100 CM	5
424	CD. JUÁREZ, CHIHUAHUA	HOSPITAL GENERAL REGIONAL DE 260 CAMAS, CD. JUÁREZ, CHIHUAHUA	AVENIDA VICENTE GUERRERO No. 8830, FRACCIONAMIENTO LAS QUINTAS, C.P. 32424, CIUDAD JUÁREZ, CHIHUAHUA	51200442	20068	519.630.5462.00.01	MESA PARA DIBUJO (RESTIRADOR). DIMENSIONES GENERALES: FRENTE	1
425	CD. JUÁREZ, CHIHUAHUA	HOSPITAL GENERAL REGIONAL DE 260 CAMAS, CD. JUÁREZ, CHIHUAHUA	AVENIDA VICENTE GUERRERO No. 8830, FRACCIONAMIENTO LAS QUINTAS, C.P. 32424, CIUDAD JUÁREZ, CHIHUAHUA	51100307	20069	519.695.1974.00.01	PIZARRON DE 120 CM CON TABLERO DE CORCHO. DIMENSIONES GENERA	9
426	CD. JUÁREZ, CHIHUAHUA	HOSPITAL GENERAL REGIONAL DE 260 CAMAS, CD. JUÁREZ, CHIHUAHUA	AVENIDA VICENTE GUERRERO No. 8830, FRACCIONAMIENTO LAS QUINTAS, C.P. 32424, CIUDAD JUÁREZ, CHIHUAHUA	51100308	20070	519.695.1987.00.01	PIZARRON DE 120 CM MAGNETICO DE PARED. DIMENSIONES GENERALES	36
427	CD. JUÁREZ, CHIHUAHUA	HOSPITAL GENERAL REGIONAL DE 260 CAMAS, CD. JUÁREZ, CHIHUAHUA	AVENIDA VICENTE GUERRERO No. 8830, FRACCIONAMIENTO LAS QUINTAS, C.P. 32424, CIUDAD JUÁREZ, CHIHUAHUA	51100310	20072	519.695.2004.00.01	PIZARRON DE 150 CM MAGNETICO DE PARED. DIMENSIONES GENERALES	53
428	CD. JUÁREZ, CHIHUAHUA	HOSPITAL GENERAL REGIONAL DE 260 CAMAS, CD. JUÁREZ, CHIHUAHUA	AVENIDA VICENTE GUERRERO No. 8830, FRACCIONAMIENTO LAS QUINTAS, C.P. 32424, CIUDAD JUÁREZ, CHIHUAHUA	51100311	20073	519.695.2013.00.01	PIZARRON DE 180 CM MAGNETICO DE PARED. DIMENSIONES GENERALES	1
429	CD. JUÁREZ, CHIHUAHUA	HOSPITAL GENERAL REGIONAL DE 260 CAMAS, CD. JUÁREZ, CHIHUAHUA	AVENIDA VICENTE GUERRERO No. 8830, FRACCIONAMIENTO LAS QUINTAS, C.P. 32424, CIUDAD JUÁREZ, CHIHUAHUA	51200453	20074	519.810.0363.00.01	SILLA INFANTIL PRE-ESCOLAR. DIMENSIONES GENERALES. FRENTE 40	6
430	CD. JUÁREZ, CHIHUAHUA	HOSPITAL GENERAL REGIONAL DE 260 CAMAS, CD. JUÁREZ, CHIHUAHUA	AVENIDA VICENTE GUERRERO No. 8830, FRACCIONAMIENTO LAS QUINTAS, C.P. 32424, CIUDAD JUÁREZ, CHIHUAHUA	51200455	20076	519.810.0381.00.01	SILLA TIPO BOUNCER CON ESTRUCTURA DE TRINEO. MOVIMIENTOS I S	6
431	CD. JUÁREZ, CHIHUAHUA	HOSPITAL GENERAL REGIONAL DE 260 CAMAS, CD. JUÁREZ, CHIHUAHUA	AVENIDA VICENTE GUERRERO No. 8830, FRACCIONAMIENTO LAS QUINTAS, C.P. 32424, CIUDAD JUÁREZ, CHIHUAHUA	51200456	20077	519.810.0393.00.01	SILLA PARA AULA. DIMENSIONES GENERALES. FRENTE 60 CM, FONDO	40
432	CD. JUÁREZ, CHIHUAHUA	HOSPITAL GENERAL REGIONAL DE 260 CAMAS, CD. JUÁREZ, CHIHUAHUA	AVENIDA VICENTE GUERRERO No. 8830, FRACCIONAMIENTO LAS QUINTAS, C.P. 32424, CIUDAD JUÁREZ, CHIHUAHUA	51100329	20078	519.824.0504.00.01	SILLON ACOJINABLE RECLINABLE SISTEMA MECANICO DE PALANCAS PA	97
433	CD. JUÁREZ, CHIHUAHUA	HOSPITAL GENERAL REGIONAL DE 260 CAMAS, CD. JUÁREZ, CHIHUAHUA	AVENIDA VICENTE GUERRERO No. 8830, FRACCIONAMIENTO LAS QUINTAS, C.P. 32424, CIUDAD JUÁREZ, CHIHUAHUA	51100333	20079	519.865.0105.00.01	TABLERO DE CORCHO 120 CM. DIMENSIONES GENERALES: FRENTE 120	146
434	CD. JUÁREZ, CHIHUAHUA	HOSPITAL GENERAL REGIONAL DE 260 CAMAS, CD. JUÁREZ, CHIHUAHUA	AVENIDA VICENTE GUERRERO No. 8830, FRACCIONAMIENTO LAS QUINTAS, C.P. 32424, CIUDAD JUÁREZ, CHIHUAHUA	51100334	20080	519.865.0114.00.01	TABLERO DE CORCHO DE 150 CM. DIMENSIONES GENERALES: FRENTE 1	1
435	CD. JUÁREZ, CHIHUAHUA	HOSPITAL GENERAL REGIONAL DE 260 CAMAS, CD. JUÁREZ, CHIHUAHUA	AVENIDA VICENTE GUERRERO No. 8830, FRACCIONAMIENTO LAS QUINTAS, C.P. 32424, CIUDAD JUÁREZ, CHIHUAHUA	51200458	20081	519.873.0141.00.01	TARIMA PARA ESTIBAR MERCANCIAS. DIMENSIONES GENERALES: FRENT	25
436	CD. JUÁREZ, CHIHUAHUA	HOSPITAL GENERAL REGIONAL DE 260 CAMAS, CD. JUÁREZ, CHIHUAHUA	AVENIDA VICENTE GUERRERO No. 8830, FRACCIONAMIENTO LAS QUINTAS, C.P. 32424, CIUDAD JUÁREZ, CHIHUAHUA	51200459	20082	519.873.0151.00.01	TARIMA PLASTICA PARA PATIN HIDRAULICO. DIMENSIONES GENERALE	2
437	CD. JUÁREZ, CHIHUAHUA	HOSPITAL GENERAL REGIONAL DE 260 CAMAS, CD. JUÁREZ, CHIHUAHUA	AVENIDA VICENTE GUERRERO No. 8830, FRACCIONAMIENTO LAS QUINTAS, C.P. 32424, CIUDAD JUÁREZ, CHIHUAHUA	51200277	20084	517.013.0087.00.01	ALACENA ALTA DE 90 CM. DIMENSIONES GENERALES: FRENTE 90 CM,	43
438	CD. JUÁREZ, CHIHUAHUA	HOSPITAL GENERAL REGIONAL DE 260 CAMAS, CD. JUÁREZ, CHIHUAHUA	AVENIDA VICENTE GUERRERO No. 8830, FRACCIONAMIENTO LAS QUINTAS, C.P. 32424, CIUDAD JUÁREZ, CHIHUAHUA	51100287	20085	517.063.0138.00.01	ANAQUEL PARA OLLAS FRENTE 90 CM, FONDO 60 CM, ALTURA 180 CM	3
439	CD. JUÁREZ, CHIHUAHUA	HOSPITAL GENERAL REGIONAL DE 260 CAMAS, CD. JUÁREZ, CHIHUAHUA	AVENIDA VICENTE GUERRERO No. 8830, FRACCIONAMIENTO LAS QUINTAS, C.P. 32424, CIUDAD JUÁREZ, CHIHUAHUA	51200280	20087	517.236.0024.00.01	CARRO PARA CHARCOLAS EN AUTOSERVICIO LARGO 80 CM, ANCHO 60 CM	2
440	CD. JUÁREZ, CHIHUAHUA	HOSPITAL GENERAL REGIONAL DE 260 CAMAS, CD. JUÁREZ, CHIHUAHUA	AVENIDA VICENTE GUERRERO No. 8830, FRACCIONAMIENTO LAS QUINTAS, C.P. 32424, CIUDAD JUÁREZ, CHIHUAHUA					

UNIDAD DE CONTRATOS

GOBIERNO DE MÉXICO

IMSS

DIRECCIÓN DE ADMINISTRACIÓN

Anexo No. 3.4 Guía de Distribución

Adquisición de Bienes para el Programa "Mobiliario Administrativo para Hospitales Prioritarios" (7 Obras)
No. de Requisición "OP-EA-MA-01-2024-7OBRAS"

PARTIDA	OOAD	UNIDAD MÉDICA	DIRECCIÓN	CUCOP	PREI	SAI	DESCRIPCIÓN	CANTIDAD
440	CD. JUÁREZ, CHIHUAHUA	HOSPITAL GENERAL REGIONAL DE 260 CAMAS, CD. JUÁREZ, CHIHUAHUA	AVENIDA VICENTE GUERRERO No. 8830, FRACCIONAMIENTO LAS QUINTAS, C.P. 32424, CIUDAD JUÁREZ, CHIHUAHUA	51200281	20088	517 266 0213 00 01	CARRO TRANSPORTADOR DE CHAROLAS PARA ALIMENTOS DIMENSIONES	3
441	CD. JUÁREZ, CHIHUAHUA	HOSPITAL GENERAL REGIONAL DE 260 CAMAS, CD. JUÁREZ, CHIHUAHUA	AVENIDA VICENTE GUERRERO No. 8830, FRACCIONAMIENTO LAS QUINTAS, C.P. 32424, CIUDAD JUÁREZ, CHIHUAHUA	51200282	20089	517 266 0226 00 01	CARRO TRANSPORTADOR DE OLLAS DIMENSIONES GENERALES, LARGO	2
442	CD. JUÁREZ, CHIHUAHUA	HOSPITAL GENERAL REGIONAL DE 260 CAMAS, CD. JUÁREZ, CHIHUAHUA	AVENIDA VICENTE GUERRERO No. 8830, FRACCIONAMIENTO LAS QUINTAS, C.P. 32424, CIUDAD JUÁREZ, CHIHUAHUA	51200284	20090	517 270 0125 00 01	COCINETA CON PARRILLA ELECTRICA DERECHA Y FREGADERO IZQUIERD	1
443	CD. JUÁREZ, CHIHUAHUA	HOSPITAL GENERAL REGIONAL DE 260 CAMAS, CD. JUÁREZ, CHIHUAHUA	AVENIDA VICENTE GUERRERO No. 8830, FRACCIONAMIENTO LAS QUINTAS, C.P. 32424, CIUDAD JUÁREZ, CHIHUAHUA	51200285	20091	517 270 0137 70 01	COCINETA CON PARRILLA ELECTRICA IZQUIERDA FREGADERO DERECHO	1
444	CD. JUÁREZ, CHIHUAHUA	HOSPITAL GENERAL REGIONAL DE 260 CAMAS, CD. JUÁREZ, CHIHUAHUA	AVENIDA VICENTE GUERRERO No. 8830, FRACCIONAMIENTO LAS QUINTAS, C.P. 32424, CIUDAD JUÁREZ, CHIHUAHUA	51200289	20092	517 272 0024 00 01	COLGADOR PARA UTENSILIOS DE COCINA DIMENSIONES GENERALES	1
445	CD. JUÁREZ, CHIHUAHUA	HOSPITAL GENERAL REGIONAL DE 260 CAMAS, CD. JUÁREZ, CHIHUAHUA	AVENIDA VICENTE GUERRERO No. 8830, FRACCIONAMIENTO LAS QUINTAS, C.P. 32424, CIUDAD JUÁREZ, CHIHUAHUA	51200290	20093	517 231 0116 00 01	DEPOSITO DE PAN DIMENSIONES GENERALES FRENTE 70 CM, FONDO	1
447	CD. JUÁREZ, CHIHUAHUA	HOSPITAL GENERAL REGIONAL DE 260 CAMAS, CD. JUÁREZ, CHIHUAHUA	AVENIDA VICENTE GUERRERO No. 8830, FRACCIONAMIENTO LAS QUINTAS, C.P. 32424, CIUDAD JUÁREZ, CHIHUAHUA	51200319	20096	517 609 5487 00 01	MESA DE 180 CM CON RESPALDO Y FREGADERO DERECHO DIMENSIONES	1
448	CD. JUÁREZ, CHIHUAHUA	HOSPITAL GENERAL REGIONAL DE 260 CAMAS, CD. JUÁREZ, CHIHUAHUA	AVENIDA VICENTE GUERRERO No. 8830, FRACCIONAMIENTO LAS QUINTAS, C.P. 32424, CIUDAD JUÁREZ, CHIHUAHUA	51200323	20100	517 609 5506 00 01	MESA DE 300 CM CON DOBLE FREGADERO CENTRAL DIMENSIONES GENE	1
449	CD. JUÁREZ, CHIHUAHUA	HOSPITAL GENERAL REGIONAL DE 260 CAMAS, CD. JUÁREZ, CHIHUAHUA	AVENIDA VICENTE GUERRERO No. 8830, FRACCIONAMIENTO LAS QUINTAS, C.P. 32424, CIUDAD JUÁREZ, CHIHUAHUA	51200326	20103	517 609 5534 00 01	MESA DE 120 CM CON RESPALDO Y FREGADERO IZQUIERDO DIMENSION	1
450	CD. JUÁREZ, CHIHUAHUA	HOSPITAL GENERAL REGIONAL DE 260 CAMAS, CD. JUÁREZ, CHIHUAHUA	AVENIDA VICENTE GUERRERO No. 8830, FRACCIONAMIENTO LAS QUINTAS, C.P. 32424, CIUDAD JUÁREZ, CHIHUAHUA	51200327	20104	517 609 5549 00 01	MESA DE 180 CM CON RESPALDO Y DOBLE FREGADERO CENTRAL DIMEN	2
451	CD. JUÁREZ, CHIHUAHUA	HOSPITAL GENERAL REGIONAL DE 260 CAMAS, CD. JUÁREZ, CHIHUAHUA	AVENIDA VICENTE GUERRERO No. 8830, FRACCIONAMIENTO LAS QUINTAS, C.P. 32424, CIUDAD JUÁREZ, CHIHUAHUA	51200328	20105	517 609 5559 00 01	MESA ELECTRICA CALIENTE MOVIL (2 CHAROLAS) DIMENSIONES GE	3
452	CD. JUÁREZ, CHIHUAHUA	HOSPITAL GENERAL REGIONAL DE 260 CAMAS, CD. JUÁREZ, CHIHUAHUA	AVENIDA VICENTE GUERRERO No. 8830, FRACCIONAMIENTO LAS QUINTAS, C.P. 32424, CIUDAD JUÁREZ, CHIHUAHUA	51200329	20106	517 609 5567 00 01	MESA ELECTRICA CALIENTE MOVIL (3 CHAROLAS) DIMENSIONES GE	1
453	CD. JUÁREZ, CHIHUAHUA	HOSPITAL GENERAL REGIONAL DE 260 CAMAS, CD. JUÁREZ, CHIHUAHUA	AVENIDA VICENTE GUERRERO No. 8830, FRACCIONAMIENTO LAS QUINTAS, C.P. 32424, CIUDAD JUÁREZ, CHIHUAHUA	51200330	20107	517 609 5572 00 01	MESA FRIA A HIELO MOVIL (3 CHAROLAS) DIMENSIONES GENERALES	3
454	CD. JUÁREZ, CHIHUAHUA	HOSPITAL GENERAL REGIONAL DE 260 CAMAS, CD. JUÁREZ, CHIHUAHUA	AVENIDA VICENTE GUERRERO No. 8830, FRACCIONAMIENTO LAS QUINTAS, C.P. 32424, CIUDAD JUÁREZ, CHIHUAHUA	51200332	20109	517 609 9597 00 01	MESA FRIA PARA BARRA DE AUTO SERVICIO (4 CHAROLAS) DIMENSIO	1
455	CD. JUÁREZ, CHIHUAHUA	HOSPITAL GENERAL REGIONAL DE 260 CAMAS, CD. JUÁREZ, CHIHUAHUA	AVENIDA VICENTE GUERRERO No. 8830, FRACCIONAMIENTO LAS QUINTAS, C.P. 32424, CIUDAD JUÁREZ, CHIHUAHUA	51200334	20111	517 609 5613 00 01	MESA LISA DE 120 CM CON RESPALDO Y ENTREPAÑO DIMENSIONES GE	15
456	CD. JUÁREZ, CHIHUAHUA	HOSPITAL GENERAL REGIONAL DE 260 CAMAS, CD. JUÁREZ, CHIHUAHUA	AVENIDA VICENTE GUERRERO No. 8830, FRACCIONAMIENTO LAS QUINTAS, C.P. 32424, CIUDAD JUÁREZ, CHIHUAHUA	51200335	20112	517 609 5625 00 01	MESA LISA DE 150 CM CON RESPALDO Y ENTREPAÑO DIMENSIONES GE	4
457	CD. JUÁREZ, CHIHUAHUA	HOSPITAL GENERAL REGIONAL DE 260 CAMAS, CD. JUÁREZ, CHIHUAHUA	AVENIDA VICENTE GUERRERO No. 8830, FRACCIONAMIENTO LAS QUINTAS, C.P. 32424, CIUDAD JUÁREZ, CHIHUAHUA	51200337	20114	517 609 5647 00 01	MESA LISA PARA RECIBO DE LOZA CON ESCURRIDERO DERECHO FRENTE	2
458	CD. JUÁREZ, CHIHUAHUA	HOSPITAL GENERAL REGIONAL DE 260 CAMAS, CD. JUÁREZ, CHIHUAHUA	AVENIDA VICENTE GUERRERO No. 8830, FRACCIONAMIENTO LAS QUINTAS, C.P. 32424, CIUDAD JUÁREZ, CHIHUAHUA	51200339	20116	517 609 5665 00 01	MESA PARA COMEDOR DIMENSIONES GENERALES, FRENTE 90 CM, FRO	74
459	CD. JUÁREZ, CHIHUAHUA	HOSPITAL GENERAL REGIONAL DE 260 CAMAS, CD. JUÁREZ, CHIHUAHUA	AVENIDA VICENTE GUERRERO No. 8830, FRACCIONAMIENTO LAS QUINTAS, C.P. 32424, CIUDAD JUÁREZ, CHIHUAHUA	51200340	20117	517 609 5683 00 01	MESA PARA TAJO DE 150 CM DIMENSIONES GENERALES FRENTE 150	1
460	CD. JUÁREZ, CHIHUAHUA	HOSPITAL GENERAL REGIONAL DE 260 CAMAS, CD. JUÁREZ, CHIHUAHUA	AVENIDA VICENTE GUERRERO No. 8830, FRACCIONAMIENTO LAS QUINTAS, C.P. 32424, CIUDAD JUÁREZ, CHIHUAHUA	51200341	20118	517 609 5695 00 01	MESA DE 230 CM PARA LAVADO DE BIBERONES CON TRIPLE FREGADERO	2
461	CD. JUÁREZ, CHIHUAHUA	HOSPITAL GENERAL REGIONAL DE 260 CAMAS, CD. JUÁREZ, CHIHUAHUA	AVENIDA VICENTE GUERRERO No. 8830, FRACCIONAMIENTO LAS QUINTAS, C.P. 32424, CIUDAD JUÁREZ, CHIHUAHUA	51100119	20367	511 028 0832 00 01	ANAQUEL DOBLE PARA LIBROS Y REVISTAS DIMENSIONES GENERALES	20
462	CD. JUÁREZ, CHIHUAHUA	HOSPITAL GENERAL REGIONAL DE 260 CAMAS, CD. JUÁREZ, CHIHUAHUA	AVENIDA VICENTE GUERRERO No. 8830, FRACCIONAMIENTO LAS QUINTAS, C.P. 32424, CIUDAD JUÁREZ, CHIHUAHUA	51100126	20368	511 076 1021 00 01	ARCHIVERO 4 GAVETAS CON FRENTE EN MDF DIMENSIONES GENERALE	9
463	CD. JUÁREZ, CHIHUAHUA	HOSPITAL GENERAL REGIONAL DE 260 CAMAS, CD. JUÁREZ, CHIHUAHUA	AVENIDA VICENTE GUERRERO No. 8830, FRACCIONAMIENTO LAS QUINTAS, C.P. 32424, CIUDAD JUÁREZ, CHIHUAHUA	51100165	20401	511 401 0094 00 01	EXHIBIDOR DE REVISTAS DIMENSIONES GENERALES FRENTE 180 CM	1
464	CD. JUÁREZ, CHIHUAHUA	HOSPITAL GENERAL REGIONAL DE 260 CAMAS, CD. JUÁREZ, CHIHUAHUA	AVENIDA VICENTE GUERRERO No. 8830, FRACCIONAMIENTO LAS QUINTAS, C.P. 32424, CIUDAD JUÁREZ, CHIHUAHUA	51100190	20405	511 619 1413 00 01	MESA DOBLE PARA GABINETE TIPO HARDEX DIMENSIONES GENERALES	3
465	CD. JUÁREZ, CHIHUAHUA	HOSPITAL GENERAL REGIONAL DE 260 CAMAS, CD. JUÁREZ, CHIHUAHUA	AVENIDA VICENTE GUERRERO No. 8830, FRACCIONAMIENTO LAS QUINTAS, C.P. 32424, CIUDAD JUÁREZ, CHIHUAHUA	51100219	20410	511 269 0353 00 01	MODULO ESCRITORIO AUTO SUSTENTABLE PARA 1 LUGAR CORRIDERAS	2
466	CD. JUÁREZ, CHIHUAHUA	HOSPITAL GENERAL REGIONAL DE 260 CAMAS, CD. JUÁREZ, CHIHUAHUA	AVENIDA VICENTE GUERRERO No. 8830, FRACCIONAMIENTO LAS QUINTAS, C.P. 32424, CIUDAD JUÁREZ, CHIHUAHUA	51100227	20412	511 614 0279 00 01	SILLA APILABLE CON TAPIZ DE TELA Y ESTRUCTURA DE TRINEO DIM	100
467	CD. JUÁREZ, CHIHUAHUA	HOSPITAL GENERAL REGIONAL DE 260 CAMAS, CD. JUÁREZ, CHIHUAHUA	AVENIDA VICENTE GUERRERO No. 8830, FRACCIONAMIENTO LAS QUINTAS, C.P. 32424, CIUDAD JUÁREZ, CHIHUAHUA	51100230	20413	511 836 0514 00 01	SILLON CONFORTABLE DE 2 LUGARES, TAPIZADO EN TELA DIMENSION	16
468	CD. JUÁREZ, CHIHUAHUA	HOSPITAL GENERAL REGIONAL DE 260 CAMAS, CD. JUÁREZ, CHIHUAHUA	AVENIDA VICENTE GUERRERO No. 8830, FRACCIONAMIENTO LAS QUINTAS, C.P. 32424, CIUDAD JUÁREZ, CHIHUAHUA	51100344	20419	511 836 0536 00 01	SILLON FIJO DE RESPALDO BAJO, BASE DE TRINEO, TAPIZADO EN TELA, CON	567
469	CD. JUÁREZ, CHIHUAHUA	HOSPITAL GENERAL REGIONAL DE 260 CAMAS, CD. JUÁREZ, CHIHUAHUA	AVENIDA VICENTE GUERRERO No. 8830, FRACCIONAMIENTO LAS QUINTAS, C.P. 32424, CIUDAD JUÁREZ, CHIHUAHUA	51100347	20417	511 836 0559 00 01	SILLON GIRATORIO DE RESPALDO ALTO TAPIZADO EN TELA, CON BRAZ	4
470	CD. JUÁREZ, CHIHUAHUA	HOSPITAL GENERAL REGIONAL DE 260 CAMAS, CD. JUÁREZ, CHIHUAHUA	AVENIDA VICENTE GUERRERO No. 8830, FRACCIONAMIENTO LAS QUINTAS, C.P. 32424, CIUDAD JUÁREZ, CHIHUAHUA	51100137	20543	511 020 0291 00 01	MODULO EN L PARA CONSULTORIO CON LATERAL DERECHO DIMENSIONE	1
471	CD. JUÁREZ, CHIHUAHUA	HOSPITAL GENERAL REGIONAL DE 260 CAMAS, CD. JUÁREZ, CHIHUAHUA	AVENIDA VICENTE GUERRERO No. 8830, FRACCIONAMIENTO LAS QUINTAS, C.P. 32424, CIUDAD JUÁREZ, CHIHUAHUA	51100139	20544	511 020 0401 00 01	ESCRITORIO MODULAR EN L DIMENSIONES GENERALES, LARGO 160CM	1
472	CD. JUÁREZ, CHIHUAHUA	HOSPITAL GENERAL REGIONAL DE 260 CAMAS, CD. JUÁREZ, CHIHUAHUA	AVENIDA VICENTE GUERRERO No. 8830, FRACCIONAMIENTO LAS QUINTAS, C.P. 32424, CIUDAD JUÁREZ, CHIHUAHUA	51100199	20545	511 020 1451 00 01	MESA DE APOYO LATERAL EN MDF DIMENSIONES GENERALES, FRENTE	10
				51100160	20546	[redacted]	MESA DE USOS MULTIPLES EN MDF DIMENSIONES GENERALES FRENTE	105

GOBIERNO DE MÉXICO | IMSS

Anexo No. 3.4 Guía de Distribución

Adquisición de Bienes para el Programa "Mobiliario Administrativo para Hospitales Prioritarios" (7 Obras)
No. de Requisición "OP-EA-MA-01-2024-7OBRAS"

PARTIDA	OOAD	UNIDAD MÉDICA	DIRECCIÓN	CUCOP	PREI	SAI	DESCRIPCIÓN	CANTIDAD
473	CD. JUÁREZ, CHIHUAHUA	HOSPITAL GENERAL REGIONAL DE 260 CAMAS, CD. JUÁREZ, CHIHUAHUA	AVENIDA VICENTE GUERRERO No. 8830, FRACCIONAMIENTO LAS QUINTAS, C.P. 32424, CIUDAD JUÁREZ , CHIHUAHUA	51100233	20554	511.814.0392.00.01	SILLA GIRATORIA DE REPALDO BAJO TAPIZADA EN TELA CON PISTON	378
474	CD. JUÁREZ, CHIHUAHUA	HOSPITAL GENERAL REGIONAL DE 260 CAMAS, CD. JUÁREZ, CHIHUAHUA	AVENIDA VICENTE GUERRERO No. 8830, FRACCIONAMIENTO LAS QUINTAS, C.P. 32424, CIUDAD JUÁREZ , CHIHUAHUA	51100230	20555	511.814.0394.00.01	SILLA FIJA DE RESPALDO BAJO BASE DE TRINEO TAPIZADA EN TELA	392
475	CD. JUÁREZ, CHIHUAHUA	HOSPITAL GENERAL REGIONAL DE 260 CAMAS, CD. JUÁREZ, CHIHUAHUA	AVENIDA VICENTE GUERRERO No. 8830, FRACCIONAMIENTO LAS QUINTAS, C.P. 32424, CIUDAD JUÁREZ , CHIHUAHUA	51100226	20556	511.814.0405.00.01	SILLA ALTA GIRATORIA CON MECANISMO DE CONTACTO PERMANENTE Y	36
476	CD. JUÁREZ, CHIHUAHUA	HOSPITAL GENERAL REGIONAL DE 260 CAMAS, CD. JUÁREZ, CHIHUAHUA	AVENIDA VICENTE GUERRERO No. 8830, FRACCIONAMIENTO LAS QUINTAS, C.P. 32424, CIUDAD JUÁREZ , CHIHUAHUA	51100180	20559	511.819.1476.00.01	MESA CIRCULAR PARA JUNTAS DE 4 LUGARES DE CRISTAL DIMENSION	35
477	CD. JUÁREZ, CHIHUAHUA	HOSPITAL GENERAL REGIONAL DE 260 CAMAS, CD. JUÁREZ, CHIHUAHUA	AVENIDA VICENTE GUERRERO No. 8830, FRACCIONAMIENTO LAS QUINTAS, C.P. 32424, CIUDAD JUÁREZ , CHIHUAHUA	51100186	20561	511.819.1483.00.01	MESA DE CENTRO EN MDP. DIMENSIONES GENERALES: ANCHO 80 CM, L	9
478	CD. JUÁREZ, CHIHUAHUA	HOSPITAL GENERAL REGIONAL DE 260 CAMAS, CD. JUÁREZ, CHIHUAHUA	AVENIDA VICENTE GUERRERO No. 8830, FRACCIONAMIENTO LAS QUINTAS, C.P. 32424, CIUDAD JUÁREZ , CHIHUAHUA	51100327	20568	519.824.0526.00.01	SILLON FIJO CONFORTABLE DE 1 LUGAR TAPIZADO EN TELA DIMENSI	26
479	CD. JUÁREZ, CHIHUAHUA	HOSPITAL GENERAL REGIONAL DE 260 CAMAS, CD. JUÁREZ, CHIHUAHUA	AVENIDA VICENTE GUERRERO No. 8830, FRACCIONAMIENTO LAS QUINTAS, C.P. 32424, CIUDAD JUÁREZ , CHIHUAHUA	51200397	20580	519.093.0071.00.01	APARCADOR DE BICICLETAS EN ESPIRAL. DIMENSIONES GENERALES: I	3
480	CD. JUÁREZ, CHIHUAHUA	HOSPITAL GENERAL REGIONAL DE 260 CAMAS, CD. JUÁREZ, CHIHUAHUA	AVENIDA VICENTE GUERRERO No. 8830, FRACCIONAMIENTO LAS QUINTAS, C.P. 32424, CIUDAD JUÁREZ , CHIHUAHUA	51100298	20583	519.198.0194.00.01	CASILLERO DOBLE EN PLASTICO DE ALTA RESISTENCIA DIMENSIONES	121
481	CD. JUÁREZ, CHIHUAHUA	HOSPITAL GENERAL REGIONAL DE 260 CAMAS, CD. JUÁREZ, CHIHUAHUA	AVENIDA VICENTE GUERRERO No. 8830, FRACCIONAMIENTO LAS QUINTAS, C.P. 32424, CIUDAD JUÁREZ , CHIHUAHUA	51100303	20586	519.630.5515.00.01	MESA RECTANGULAR PARA COMPUTADORA. DIMENSIONES GENERALES: FR	1
482	CD. JUÁREZ, CHIHUAHUA	HOSPITAL GENERAL REGIONAL DE 260 CAMAS, CD. JUÁREZ, CHIHUAHUA	AVENIDA VICENTE GUERRERO No. 8830, FRACCIONAMIENTO LAS QUINTAS, C.P. 32424, CIUDAD JUÁREZ , CHIHUAHUA	51100171	20587	511.465.0024.00.01	GUARDA INFERIOR DE 120 CM, DIMENSIONES GENERALES: LARGO 120	3
483	CD. JUÁREZ, CHIHUAHUA	HOSPITAL GENERAL REGIONAL DE 260 CAMAS, CD. JUÁREZ, CHIHUAHUA	AVENIDA VICENTE GUERRERO No. 8830, FRACCIONAMIENTO LAS QUINTAS, C.P. 32424, CIUDAD JUÁREZ , CHIHUAHUA	51100172	20588	511.465.0039.00.01	GUARDA INFERIOR DE 150 CM, DIMENSIONES GENERALES: LARGO 150	24
484	CD. JUÁREZ, CHIHUAHUA	HOSPITAL GENERAL REGIONAL DE 260 CAMAS, CD. JUÁREZ, CHIHUAHUA	AVENIDA VICENTE GUERRERO No. 8830, FRACCIONAMIENTO LAS QUINTAS, C.P. 32424, CIUDAD JUÁREZ , CHIHUAHUA	51100163	20592	511.339.1422.00.01	ESCRITORIO RECTANGULAR DE 150CM. DIMENSIONES GENERALES LARG	9
485	CD. JUÁREZ, CHIHUAHUA	HOSPITAL GENERAL REGIONAL DE 260 CAMAS, CD. JUÁREZ, CHIHUAHUA	AVENIDA VICENTE GUERRERO No. 8830, FRACCIONAMIENTO LAS QUINTAS, C.P. 32424, CIUDAD JUÁREZ , CHIHUAHUA	51100164	20593	511.339.1437.00.01	ESCRITORIO RECTANGULAR DE 180 CM. DIMENSIONES GENERALES: LAR	1
486	CD. JUÁREZ, CHIHUAHUA	HOSPITAL GENERAL REGIONAL DE 260 CAMAS, CD. JUÁREZ, CHIHUAHUA	AVENIDA VICENTE GUERRERO No. 8830, FRACCIONAMIENTO LAS QUINTAS, C.P. 32424, CIUDAD JUÁREZ , CHIHUAHUA	51200457	20603	519.810.0413.00.01	SILLA ALTA INFANTIL DE POLIPROPILENO. DIMENSIONES GENERALES	12
487	CD. JUÁREZ, CHIHUAHUA	HOSPITAL GENERAL REGIONAL DE 260 CAMAS, CD. JUÁREZ, CHIHUAHUA	AVENIDA VICENTE GUERRERO No. 8830, FRACCIONAMIENTO LAS QUINTAS, C.P. 32424, CIUDAD JUÁREZ , CHIHUAHUA	51100228	20573	511.814.0421.00.01	SILLA FIJA DE POLIPROPILENO. DIMENSIONES GENERALES: ALTURA 0	16
488	CD. JUÁREZ, CHIHUAHUA	HOSPITAL GENERAL REGIONAL DE 260 CAMAS, CD. JUÁREZ, CHIHUAHUA	AVENIDA VICENTE GUERRERO No. 8830, FRACCIONAMIENTO LAS QUINTAS, C.P. 32424, CIUDAD JUÁREZ , CHIHUAHUA	51100120	21316	511.026.0554.00.01	ANAQUEL ESQUELETO DE 7 ENTREPAÑOS DE ACERO INOXIDABLE, AREAS	40
489	SAN ALEJANDRO, PUEBLA	HOSPITAL GENERAL REGIONAL DE 180 CAMAS, SAN ALEJANDRO, PUEBLA	AVENIDA 10, PONIENTE 2721, ESQUINA 27 NORTE, COL. VILLA SAN ALEJANDRO, C.P. 72090 EN LA CIUDAD DE PUEBLA, PUEBLA	51200308	19947	517.609.1139.01.01	MESA CALIENTE DE 158 CM PARA VAPOR (4 CHAROLAS) FABRICADA A	1
490	SAN ALEJANDRO, PUEBLA	HOSPITAL GENERAL REGIONAL DE 180 CAMAS, SAN ALEJANDRO, PUEBLA	AVENIDA 10, PONIENTE 2721, ESQUINA 27 NORTE, COL. VILLA SAN ALEJANDRO, C.P. 72090 EN LA CIUDAD DE PUEBLA, PUEBLA	51200305	19957	517.609.0784.01.01	MESA PARA COMEDOR 4 LUGARES FABRICADA A BASE DE 1 CUBIERT	73
491	SAN ALEJANDRO, PUEBLA	HOSPITAL GENERAL REGIONAL DE 180 CAMAS, SAN ALEJANDRO, PUEBLA	AVENIDA 10, PONIENTE 2721, ESQUINA 27 NORTE, COL. VILLA SAN ALEJANDRO, C.P. 72090 EN LA CIUDAD DE PUEBLA, PUEBLA	51200301	19972	512.609.0485.01.01	MESA DE 270 CM. CON RESPALDO, ESCURRIDERO Y DOBLE FREGADERO	2
492	SAN ALEJANDRO, PUEBLA	HOSPITAL GENERAL REGIONAL DE 180 CAMAS, SAN ALEJANDRO, PUEBLA	AVENIDA 10, PONIENTE 2721, ESQUINA 27 NORTE, COL. VILLA SAN ALEJANDRO, C.P. 72090 EN LA CIUDAD DE PUEBLA, PUEBLA	51100132	19954	511.076.0698.02.01	ARCHIVERO DE 4 GAVETAS CON FRENTES EN MDF. DIMENSIONES GENER	1
493	SAN ALEJANDRO, PUEBLA	HOSPITAL GENERAL REGIONAL DE 180 CAMAS, SAN ALEJANDRO, PUEBLA	AVENIDA 10, PONIENTE 2721, ESQUINA 27 NORTE, COL. VILLA SAN ALEJANDRO, C.P. 72090 EN LA CIUDAD DE PUEBLA, PUEBLA	51100205	19998	511.622.0182.00.01	MODULO DE ATENCION Y ORIENTACION AL DERECHOHABIENTE TIPO A	1
494	SAN ALEJANDRO, PUEBLA	HOSPITAL GENERAL REGIONAL DE 180 CAMAS, SAN ALEJANDRO, PUEBLA	AVENIDA 10, PONIENTE 2721, ESQUINA 27 NORTE, COL. VILLA SAN ALEJANDRO, C.P. 72090 EN LA CIUDAD DE PUEBLA, PUEBLA	51100209	19999	511.622.0194.00.01	MODULO DE ATENCION Y ORIENTACION AL DERECHOHABIENTE TIPO B	1
495	SAN ALEJANDRO, PUEBLA	HOSPITAL GENERAL REGIONAL DE 180 CAMAS, SAN ALEJANDRO, PUEBLA	AVENIDA 10, PONIENTE 2721, ESQUINA 27 NORTE, COL. VILLA SAN ALEJANDRO, C.P. 72090 EN LA CIUDAD DE PUEBLA, PUEBLA	51100305	19706	519.685.1897.01.01	PIZARRON MAGNETICO DE PARED DE 120 CM. DESCRIPCION TECNICA	15
496	SAN ALEJANDRO, PUEBLA	HOSPITAL GENERAL REGIONAL DE 180 CAMAS, SAN ALEJANDRO, PUEBLA	AVENIDA 10, PONIENTE 2721, ESQUINA 27 NORTE, COL. VILLA SAN ALEJANDRO, C.P. 72090 EN LA CIUDAD DE PUEBLA, PUEBLA	51200295	19744	517.609.0256.01.01	MESA DE 230 CM CON RESPALDO Y DOBLE FREGADERO CENTRAL PARA D	1
497	SAN ALEJANDRO, PUEBLA	HOSPITAL GENERAL REGIONAL DE 180 CAMAS, SAN ALEJANDRO, PUEBLA	AVENIDA 10, PONIENTE 2721, ESQUINA 27 NORTE, COL. VILLA SAN ALEJANDRO, C.P. 72090 EN LA CIUDAD DE PUEBLA, PUEBLA	51100139	19968	511.076.0952.00.01	ARCHIVERO GUARDA VISIBLE SENCILLO. DIMENSIONES GENERALES LA	22
498	SAN ALEJANDRO, PUEBLA	HOSPITAL GENERAL REGIONAL DE 180 CAMAS, SAN ALEJANDRO, PUEBLA	AVENIDA 10, PONIENTE 2721, ESQUINA 27 NORTE, COL. VILLA SAN ALEJANDRO, C.P. 72090 EN LA CIUDAD DE PUEBLA, PUEBLA	51100123	19969	511.076.0956.00.01	ARCHIVERO DE 2 GAVETAS CON CAJA FUERTE. DIMENSIONES GENERALE	1
499	SAN ALEJANDRO, PUEBLA	HOSPITAL GENERAL REGIONAL DE 180 CAMAS, SAN ALEJANDRO, PUEBLA	AVENIDA 10, PONIENTE 2721, ESQUINA 27 NORTE, COL. VILLA SAN ALEJANDRO, C.P. 72090 EN LA CIUDAD DE PUEBLA, PUEBLA	51100124	19970	511.076.0975.00.01	ARCHIVERO 4 GAVETAS, MOVIMIENTOS O SISTEMAS. SISTEMA DE CORR	A
500	SAN ALEJANDRO, PUEBLA	HOSPITAL GENERAL REGIONAL DE 180 CAMAS, SAN ALEJANDRO, PUEBLA	AVENIDA 10, PONIENTE 2721, ESQUINA 27 NORTE, COL. VILLA SAN ALEJANDRO, C.P. 72090 EN LA CIUDAD DE PUEBLA, PUEBLA	51100125	19971	511.076.0992.00.01	ARCHIVERO DE 4 GAVETAS CON PUERTAS ABATIBLES Y DESLIZABLES	94
501	SAN ALEJANDRO, PUEBLA	HOSPITAL GENERAL REGIONAL DE 180 CAMAS, SAN ALEJANDRO, PUEBLA	AVENIDA 10, PONIENTE 2721, ESQUINA 27 NORTE, COL. VILLA SAN ALEJANDRO, C.P. 72090 EN LA CIUDAD DE PUEBLA, PUEBLA	51100132	19973	511.076.1007.00.01	ARCHIVERO GUARDA VISIBLE DOBLE. DIMENSIONES GENERALES LARGO	10
502	SAN ALEJANDRO, PUEBLA	HOSPITAL GENERAL REGIONAL DE 180 CAMAS, SAN ALEJANDRO, PUEBLA	AVENIDA 10, PONIENTE 2721, ESQUINA 27 NORTE, COL. VILLA SAN ALEJANDRO, C.P. 72090 EN LA CIUDAD DE PUEBLA, PUEBLA	51100127	19974	511.076.1018.00.01	ARCHIVERO DE 2 GAVETAS CON PUERTAS ABATIBLES Y DESLIZABLES	1
503	SAN ALEJANDRO, PUEBLA	HOSPITAL GENERAL REGIONAL DE 180 CAMAS, SAN ALEJANDRO, PUEBLA	AVENIDA 10, PONIENTE 2721, ESQUINA 27 NORTE, COL. VILLA SAN ALEJANDRO, C.P. 72090 EN LA CIUDAD DE PUEBLA, PUEBLA	51100115	19976	511.026.0492.00.01	ANAQUEL ESQUELETO 7 ENTREPAÑOS. CAPACIDAD DE CARGA 100 KG	118
504	SAN ALEJANDRO, PUEBLA	HOSPITAL GENERAL REGIONAL DE 180 CAMAS, SAN ALEJANDRO, PUEBLA	AVENIDA 10, PONIENTE 2721, ESQUINA 27 NORTE, COL. VILLA SAN ALEJANDRO, C.P. 72090 EN LA CIUDAD DE PUEBLA, PUEBLA	51100116	19977	511.026.0501.00.01	ANAQUEL FIJO DE 45 CM UNA VISTA. DIMENSIONES GENERALES FREN	214
505	SAN ALEJANDRO, PUEBLA	HOSPITAL GENERAL REGIONAL DE 180 CAMAS, SAN ALEJANDRO, PUEBLA	AVENIDA 10, PONIENTE 2721, ESQUINA 27 NORTE, COL. VILLA SAN ALEJANDRO, C.P. 72090 EN LA CIUDAD DE PUEBLA, PUEBLA	51100117	19978	511.026.0511.00.01	ANAQUEL FIJO DOS VISTAS. DIMENSIONES GENERALES: FRENTE 85 CM	13

ANEXOS
DIVISION DE CONTRATOS

GOBIERNO DE MÉXICO

IMSS

DIRECCIÓN DE ADMINISTRACIÓN

Anexo No. 3.4 Guía de Distribución

Adquisición de Bienes para el Programa "Mobiliario Administrativo para Hospitales Prioritarios" (7 Obras)

No. de Requisición "OP-EA-MA-01-2024-7OBRAS"

PARTIDA	OOAD	UNIDAD MÉDICA	DIRECCIÓN	CUCOP	PREI	SAI	DESCRIPCIÓN	CANTIDAD
506	SAN ALEJANDRO, PUEBLA	HOSPITAL GENERAL REGIONAL DE 180 CAMAS, SAN ALEJANDRO, PUEBLA	AVENIDA 10, PONIENTE 2721, ESQUINA 27 NORTE, COL. VILLA SAN ALEJANDRO, C.P. 72090 EN LA CIUDAD DE PUEBLA, PUEBLA	51100118	19978	511 926 0527 00 01	ANAQUEL PARA LIBROS Y REVISTAS. DIMENSIONES GENERALES. LARGO	2
507	SAN ALEJANDRO, PUEBLA	HOSPITAL GENERAL REGIONAL DE 180 CAMAS, SAN ALEJANDRO, PUEBLA	AVENIDA 10, PONIENTE 2721, ESQUINA 27 NORTE, COL. VILLA SAN ALEJANDRO, C.P. 72090 EN LA CIUDAD DE PUEBLA, PUEBLA	51100138	19980	511 109 0345 00 01	BANCO ALTO. DIMENSIONES GENERALES. DIAMETRO DE ASIENTO 35CM.	19
508	SAN ALEJANDRO, PUEBLA	HOSPITAL GENERAL REGIONAL DE 180 CAMAS, SAN ALEJANDRO, PUEBLA	AVENIDA 10, PONIENTE 2721, ESQUINA 27 NORTE, COL. VILLA SAN ALEJANDRO, C.P. 72090 EN LA CIUDAD DE PUEBLA, PUEBLA	51200035	19961	511 178 0113 00 01	CARRETILLA PORTA BULTOS. DIMENSIONES GENERALES. ANCHO. 45CM	0
509	SAN ALEJANDRO, PUEBLA	HOSPITAL GENERAL REGIONAL DE 180 CAMAS, SAN ALEJANDRO, PUEBLA	AVENIDA 10, PONIENTE 2721, ESQUINA 27 NORTE, COL. VILLA SAN ALEJANDRO, C.P. 72090 EN LA CIUDAD DE PUEBLA, PUEBLA	51100143	19984	511 269 0282 00 01	CREDENZA DE 156CM CON BASES METALICAS. DIMENSIONES GENERALES	33
510	SAN ALEJANDRO, PUEBLA	HOSPITAL GENERAL REGIONAL DE 180 CAMAS, SAN ALEJANDRO, PUEBLA	AVENIDA 10, PONIENTE 2721, ESQUINA 27 NORTE, COL. VILLA SAN ALEJANDRO, C.P. 72090 EN LA CIUDAD DE PUEBLA, PUEBLA	51100148	19989	511 339 1275 00 01	ESCRITORIO MODULAR DE 150CM CON LATERAL DERECHO. DIMENSIONES	21
511	SAN ALEJANDRO, PUEBLA	HOSPITAL GENERAL REGIONAL DE 180 CAMAS, SAN ALEJANDRO, PUEBLA	AVENIDA 10, PONIENTE 2721, ESQUINA 27 NORTE, COL. VILLA SAN ALEJANDRO, C.P. 72090 EN LA CIUDAD DE PUEBLA, PUEBLA	51100150	19990	511 339 1288 00 01	ESCRITORIO MODULAR DE 150CM CON LATERAL IZQUIERDO. DIMENSION	47
512	SAN ALEJANDRO, PUEBLA	HOSPITAL GENERAL REGIONAL DE 180 CAMAS, SAN ALEJANDRO, PUEBLA	AVENIDA 10, PONIENTE 2721, ESQUINA 27 NORTE, COL. VILLA SAN ALEJANDRO, C.P. 72090 EN LA CIUDAD DE PUEBLA, PUEBLA	51100151	19991	511 339 1256 00 01	ESCRITORIO MODULAR DE 180CM CON LATERAL DERECHO. DIMENSIONES	1
513	SAN ALEJANDRO, PUEBLA	HOSPITAL GENERAL REGIONAL DE 180 CAMAS, SAN ALEJANDRO, PUEBLA	AVENIDA 10, PONIENTE 2721, ESQUINA 27 NORTE, COL. VILLA SAN ALEJANDRO, C.P. 72090 EN LA CIUDAD DE PUEBLA, PUEBLA	51100159	19992	511 339 1304 00 01	ESCRITORIO MODULAR TIPO BALA DE 120CM SIN LATERAL. DIMENSION	24
514	SAN ALEJANDRO, PUEBLA	HOSPITAL GENERAL REGIONAL DE 180 CAMAS, SAN ALEJANDRO, PUEBLA	AVENIDA 10, PONIENTE 2721, ESQUINA 27 NORTE, COL. VILLA SAN ALEJANDRO, C.P. 72090 EN LA CIUDAD DE PUEBLA, PUEBLA	51100160	19993	511 339 1313 00 01	ESCRITORIO MODULAR TIPO BALA DE 180CM SIN LATERAL. DIMENSION	4
515	SAN ALEJANDRO, PUEBLA	HOSPITAL GENERAL REGIONAL DE 180 CAMAS, SAN ALEJANDRO, PUEBLA	AVENIDA 10, PONIENTE 2721, ESQUINA 27 NORTE, COL. VILLA SAN ALEJANDRO, C.P. 72090 EN LA CIUDAD DE PUEBLA, PUEBLA	51100170	19996	511 451 0281 00 01	GABINETE UNIVERSAL. DIMENSIONES GENERALES: LARGO 80 CM, ANCH	10
516	SAN ALEJANDRO, PUEBLA	HOSPITAL GENERAL REGIONAL DE 180 CAMAS, SAN ALEJANDRO, PUEBLA	AVENIDA 10, PONIENTE 2721, ESQUINA 27 NORTE, COL. VILLA SAN ALEJANDRO, C.P. 72090 EN LA CIUDAD DE PUEBLA, PUEBLA	51100185	19999	511 619 1345 00 01	MESA DE APOYO PARA TELEFONOS. DIMENSIONES GENERALES LARGO 4	13
517	SAN ALEJANDRO, PUEBLA	HOSPITAL GENERAL REGIONAL DE 180 CAMAS, SAN ALEJANDRO, PUEBLA	AVENIDA 10, PONIENTE 2721, ESQUINA 27 NORTE, COL. VILLA SAN ALEJANDRO, C.P. 72090 EN LA CIUDAD DE PUEBLA, PUEBLA	51100191	20001	511 619 1393 00 01	MESA ESQUINERA FABRICADA EN MDF. DIMENSIONES GENERALES LARG	11
518	SAN ALEJANDRO, PUEBLA	HOSPITAL GENERAL REGIONAL DE 180 CAMAS, SAN ALEJANDRO, PUEBLA	AVENIDA 10, PONIENTE 2721, ESQUINA 27 NORTE, COL. VILLA SAN ALEJANDRO, C.P. 72090 EN LA CIUDAD DE PUEBLA, PUEBLA	51100193	20002	511 619 1379 00 01	MESA RECTANGULAR DE JUNTAS PARA 10 PERSONAS. DIMENSIONES GEN	3
519	SAN ALEJANDRO, PUEBLA	HOSPITAL GENERAL REGIONAL DE 180 CAMAS, SAN ALEJANDRO, PUEBLA	AVENIDA 10, PONIENTE 2721, ESQUINA 27 NORTE, COL. VILLA SAN ALEJANDRO, C.P. 72090 EN LA CIUDAD DE PUEBLA, PUEBLA	51100194	20003	511 619 1361 00 01	MESA PARA SALA DE USOS MULTIPLES. DIMENSIONES GENERALES LAR	13
520	SAN ALEJANDRO, PUEBLA	HOSPITAL GENERAL REGIONAL DE 180 CAMAS, SAN ALEJANDRO, PUEBLA	AVENIDA 10, PONIENTE 2721, ESQUINA 27 NORTE, COL. VILLA SAN ALEJANDRO, C.P. 72090 EN LA CIUDAD DE PUEBLA, PUEBLA	51100220	20005	511 622 0226 00 01	MODULO ESCRITORIO AUTOSUSTENTABLE PARA DOS LUGARES MOVIMIEN	1
521	SAN ALEJANDRO, PUEBLA	HOSPITAL GENERAL REGIONAL DE 180 CAMAS, SAN ALEJANDRO, PUEBLA	AVENIDA 10, PONIENTE 2721, ESQUINA 27 NORTE, COL. VILLA SAN ALEJANDRO, C.P. 72090 EN LA CIUDAD DE PUEBLA, PUEBLA	51100225	20006	511 700 0027 00 01	PORTAROTAFOLIO CON PIZARRON. DIMENSIONES GENERALES FRENTE 6	9
522	SAN ALEJANDRO, PUEBLA	HOSPITAL GENERAL REGIONAL DE 180 CAMAS, SAN ALEJANDRO, PUEBLA	AVENIDA 10, PONIENTE 2721, ESQUINA 27 NORTE, COL. VILLA SAN ALEJANDRO, C.P. 72090 EN LA CIUDAD DE PUEBLA, PUEBLA	51100236	20010	511 839 0468 00 01	SILLON CONFORTABLE DE 1 LUGAR, TAPIZADO EN TELA. DIMENSIONES	58
523	SAN ALEJANDRO, PUEBLA	HOSPITAL GENERAL REGIONAL DE 180 CAMAS, SAN ALEJANDRO, PUEBLA	AVENIDA 10, PONIENTE 2721, ESQUINA 27 NORTE, COL. VILLA SAN ALEJANDRO, C.P. 72090 EN LA CIUDAD DE PUEBLA, PUEBLA	51100240	20011	511 839 0486 00 01	SILLON CONFORTABLE DE 3 LUGARES, TAPIZADO EN TELA. DIMENSIONE	12
524	SAN ALEJANDRO, PUEBLA	HOSPITAL GENERAL REGIONAL DE 180 CAMAS, SAN ALEJANDRO, PUEBLA	AVENIDA 10, PONIENTE 2721, ESQUINA 27 NORTE, COL. VILLA SAN ALEJANDRO, C.P. 72090 EN LA CIUDAD DE PUEBLA, PUEBLA	51100242	20012	511 839 0471 00 01	SILLON FIJO DE RESPALDO ALTO BASE DE TRINEO. DIMENSIONES GEN	548
525	SAN ALEJANDRO, PUEBLA	HOSPITAL GENERAL REGIONAL DE 180 CAMAS, SAN ALEJANDRO, PUEBLA	AVENIDA 10, PONIENTE 2721, ESQUINA 27 NORTE, COL. VILLA SAN ALEJANDRO, C.P. 72090 EN LA CIUDAD DE PUEBLA, PUEBLA	51100243	20013	511 839 0464 00 01	SILLON FIJO DE RESPALDO BAJO BASE DE TRINEO TAPIZADO EN PIEL	350
526	SAN ALEJANDRO, PUEBLA	HOSPITAL GENERAL REGIONAL DE 180 CAMAS, SAN ALEJANDRO, PUEBLA	AVENIDA 10, PONIENTE 2721, ESQUINA 27 NORTE, COL. VILLA SAN ALEJANDRO, C.P. 72090 EN LA CIUDAD DE PUEBLA, PUEBLA	51100231	20014	511 839 0499 00 01	SILLON GIRATORIO DE RESPALDO ALTO TAPIZADA EN POLIPIEL CON P	9
527	SAN ALEJANDRO, PUEBLA	HOSPITAL GENERAL REGIONAL DE 180 CAMAS, SAN ALEJANDRO, PUEBLA	AVENIDA 10, PONIENTE 2721, ESQUINA 27 NORTE, COL. VILLA SAN ALEJANDRO, C.P. 72090 EN LA CIUDAD DE PUEBLA, PUEBLA	51100248	20015	511 839 0505 00 01	SILLON GIRATORIO DE RESPALDO BAJO CON PISTON NEUMATICO DIME	170
528	SAN ALEJANDRO, PUEBLA	HOSPITAL GENERAL REGIONAL DE 180 CAMAS, SAN ALEJANDRO, PUEBLA	AVENIDA 10, PONIENTE 2721, ESQUINA 27 NORTE, COL. VILLA SAN ALEJANDRO, C.P. 72090 EN LA CIUDAD DE PUEBLA, PUEBLA	51100252	20017	511 683 0529 00 01	TARJETERO DOBLE PARA TARJETAS DE 7.62 X 12.70 CM (3 PULGADAS	1
529	SAN ALEJANDRO, PUEBLA	HOSPITAL GENERAL REGIONAL DE 180 CAMAS, SAN ALEJANDRO, PUEBLA	AVENIDA 10, PONIENTE 2721, ESQUINA 27 NORTE, COL. VILLA SAN ALEJANDRO, C.P. 72090 EN LA CIUDAD DE PUEBLA, PUEBLA	51100251	20018	511 683 0534 00 01	TARJETERO DOBLE PARA TARJETAS DE 12.70 X 20.3 CM (5 PULGADAS	7
530	SAN ALEJANDRO, PUEBLA	HOSPITAL GENERAL REGIONAL DE 180 CAMAS, SAN ALEJANDRO, PUEBLA	AVENIDA 10, PONIENTE 2721, ESQUINA 27 NORTE, COL. VILLA SAN ALEJANDRO, C.P. 72090 EN LA CIUDAD DE PUEBLA, PUEBLA	51100255	20020	511 683 0556 00 01	TARJETERO SENCILLO PARA TARJETAS DE 7.62 X 12.70 CM (3 PULGA	6
531	SAN ALEJANDRO, PUEBLA	HOSPITAL GENERAL REGIONAL DE 180 CAMAS, SAN ALEJANDRO, PUEBLA	AVENIDA 10, PONIENTE 2721, ESQUINA 27 NORTE, COL. VILLA SAN ALEJANDRO, C.P. 72090 EN LA CIUDAD DE PUEBLA, PUEBLA	51100259	20022	511 683 0578 00 01	TARJETERO TRIPLE DE 10 GAVETAS PARA TARJETAS DE 7.62 X 12.70	2
532	SAN ALEJANDRO, PUEBLA	HOSPITAL GENERAL REGIONAL DE 180 CAMAS, SAN ALEJANDRO, PUEBLA	AVENIDA 10, PONIENTE 2721, ESQUINA 27 NORTE, COL. VILLA SAN ALEJANDRO, C.P. 72090 EN LA CIUDAD DE PUEBLA, PUEBLA	51200399	20048	519 104 0539 00 01	BANCA EN REGADERA. DIMENSIONES GENERALES: LARGO 45 CM, ANCHO	58
533	SAN ALEJANDRO, PUEBLA	HOSPITAL GENERAL REGIONAL DE 180 CAMAS, SAN ALEJANDRO, PUEBLA	AVENIDA 10, PONIENTE 2721, ESQUINA 27 NORTE, COL. VILLA SAN ALEJANDRO, C.P. 72090 EN LA CIUDAD DE PUEBLA, PUEBLA	51200400	20049	519 104 0547 00 01	BANCA EN TANDEM PARA 3 LUGARES. DIMENSIONES GENERALES FRENT	162
534	SAN ALEJANDRO, PUEBLA	HOSPITAL GENERAL REGIONAL DE 180 CAMAS, SAN ALEJANDRO, PUEBLA	AVENIDA 10, PONIENTE 2721, ESQUINA 27 NORTE, COL. VILLA SAN ALEJANDRO, C.P. 72090 EN LA CIUDAD DE PUEBLA, PUEBLA	51200401	20050	519 104 0551 00 01	BANCA EN TANDEM PARA 4 LUGARES. DIMENSIONES GENERALES FRENT	110
535	SAN ALEJANDRO, PUEBLA	HOSPITAL GENERAL REGIONAL DE 180 CAMAS, SAN ALEJANDRO, PUEBLA	AVENIDA 10, PONIENTE 2721, ESQUINA 27 NORTE, COL. VILLA SAN ALEJANDRO, C.P. 72090 EN LA CIUDAD DE PUEBLA, PUEBLA	51200402	20051	519 104 0569 00 01	BANCA VESTIDOR PARA BAÑOS. DIMENSIONES GENERALES: LARGO 120	40
536	SAN ALEJANDRO, PUEBLA	HOSPITAL GENERAL REGIONAL DE 180 CAMAS, SAN ALEJANDRO, PUEBLA	AVENIDA 10, PONIENTE 2721, ESQUINA 27 NORTE, COL. VILLA SAN ALEJANDRO, C.P. 72090 EN LA CIUDAD DE PUEBLA, PUEBLA	51200403	20052	519 104 0574 00 01	BANCA VESTIDOR PARA CONSULTORIO. DIMENSIONES GENERALES LARG	66
537	SAN ALEJANDRO, PUEBLA	HOSPITAL GENERAL REGIONAL DE 180 CAMAS, SAN ALEJANDRO, PUEBLA	AVENIDA 10, PONIENTE 2721, ESQUINA 27 NORTE, COL. VILLA SAN ALEJANDRO, C.P. 72090 EN LA CIUDAD DE PUEBLA, PUEBLA	51200420	20055	519 160 0367 00 01	CARRO DE ASEO EN FORMA DE TUBA. DIMENSIONES GENERALES LAR	42
538	SAN ALEJANDRO, PUEBLA	HOSPITAL GENERAL REGIONAL DE 180 CAMAS, SAN ALEJANDRO, PUEBLA	AVENIDA 10, PONIENTE 2721, ESQUINA 27 NORTE, COL. VILLA SAN ALEJANDRO, C.P. 72090 EN LA CIUDAD DE PUEBLA, PUEBLA	51200421	20056	519 160 0376 00 01	CARRO TRANSPORTADOR DE BIBERONES. DIMENSIONES GENERALES LAR	3

GOBIERNO DE MÉXICO

IMSS

Anexo No. 3.4 Guía de Distribución

Adquisición de Bienes para el Programa "Mobiliario Administrativo para Hospitales Prioritarios" (7 Obras)
No. de Requisición "OP-EA-MA-01-2024-7OBRAS"

PARTIDA	CCAD	UNIDAD MÉDICA	DIRECCIÓN	CUCOP	PREI	SAI	DESCRIPCIÓN	CANTIDAD
539	SAN ALEJANDRO, PUEBLA	HOSPITAL GENERAL REGIONAL DE 180 CAMAS, SAN ALEJANDRO, PUEBLA	AVENIDA 10, PONIENTE 2721, ESQUINA 27 NORTE, COL. VILLA SAN ALEJANDRO, C.P. 72090 EN LA CIUDAD DE PUEBLA, PUEBLA	51200422	20057	519.180.0370.00.01	CARRO TRANSPORTADOR DE ROPA HUMEDA. DIMENSIONES GENERALES: L	3
540	SAN ALEJANDRO, PUEBLA	HOSPITAL GENERAL REGIONAL DE 180 CAMAS, SAN ALEJANDRO, PUEBLA	AVENIDA 10, PONIENTE 2721, ESQUINA 27 NORTE, COL. VILLA SAN ALEJANDRO, C.P. 72090 EN LA CIUDAD DE PUEBLA, PUEBLA	51200430	20059	519.279.0022.00.01	DESPACHADOR DE MEDICAMENTOS DE ALTO CONSUMO. DIMENSIONES GEN	4
541	SAN ALEJANDRO, PUEBLA	HOSPITAL GENERAL REGIONAL DE 180 CAMAS, SAN ALEJANDRO, PUEBLA	AVENIDA 10, PONIENTE 2721, ESQUINA 27 NORTE, COL. VILLA SAN ALEJANDRO, C.P. 72090 EN LA CIUDAD DE PUEBLA, PUEBLA	51200431	20060	519.315.0059.00.01	ESCALERA DE TIJERA 3 PELDAÑOS. DIMENSIONES GENERALES: ALTO 6	35
542	SAN ALEJANDRO, PUEBLA	HOSPITAL GENERAL REGIONAL DE 180 CAMAS, SAN ALEJANDRO, PUEBLA	AVENIDA 10, PONIENTE 2721, ESQUINA 27 NORTE, COL. VILLA SAN ALEJANDRO, C.P. 72090 EN LA CIUDAD DE PUEBLA, PUEBLA	51200437	20062	519.630.5401.00.01	MESA DE TRABAJO PARA TALLER. DIMENSIONES GENERALES: LARGO 18	10
543	SAN ALEJANDRO, PUEBLA	HOSPITAL GENERAL REGIONAL DE 180 CAMAS, SAN ALEJANDRO, PUEBLA	AVENIDA 10, PONIENTE 2721, ESQUINA 27 NORTE, COL. VILLA SAN ALEJANDRO, C.P. 72090 EN LA CIUDAD DE PUEBLA, PUEBLA	51200439	20064	519.630.5427.00.01	MESA INFANTIL PARA PREESCOLAR. DIMENSIONES GENERALES: CUBIER	1
544	SAN ALEJANDRO, PUEBLA	HOSPITAL GENERAL REGIONAL DE 180 CAMAS, SAN ALEJANDRO, PUEBLA	AVENIDA 10, PONIENTE 2721, ESQUINA 27 NORTE, COL. VILLA SAN ALEJANDRO, C.P. 72090 EN LA CIUDAD DE PUEBLA, PUEBLA	51200440	20065	519.630.5432.00.01	MESA LISA DE 180 CM PARA DOBLAR ROPA. DIMENSIONES GENERALES	1
545	SAN ALEJANDRO, PUEBLA	HOSPITAL GENERAL REGIONAL DE 180 CAMAS, SAN ALEJANDRO, PUEBLA	AVENIDA 10, PONIENTE 2721, ESQUINA 27 NORTE, COL. VILLA SAN ALEJANDRO, C.P. 72090 EN LA CIUDAD DE PUEBLA, PUEBLA	51100302	20067	519.630.5454.00.01	MESA PARA COMPUTADORA CON ESTRUCTURA TUBULAR FRENTE 100 CM	27
546	SAN ALEJANDRO, PUEBLA	HOSPITAL GENERAL REGIONAL DE 180 CAMAS, SAN ALEJANDRO, PUEBLA	AVENIDA 10, PONIENTE 2721, ESQUINA 27 NORTE, COL. VILLA SAN ALEJANDRO, C.P. 72090 EN LA CIUDAD DE PUEBLA, PUEBLA	51200442	20068	519.630.5462.00.01	MESA PARA DIBUJO (RESTIRADOR). DIMENSIONES GENERALES: FRENTE	1
547	SAN ALEJANDRO, PUEBLA	HOSPITAL GENERAL REGIONAL DE 180 CAMAS, SAN ALEJANDRO, PUEBLA	AVENIDA 10, PONIENTE 2721, ESQUINA 27 NORTE, COL. VILLA SAN ALEJANDRO, C.P. 72090 EN LA CIUDAD DE PUEBLA, PUEBLA	51100307	20069	519.695.1974.00.01	PIZARRON DE 120 CM CON TABLERO DE CORCHO. DIMENSIONES GENERA	6
548	SAN ALEJANDRO, PUEBLA	HOSPITAL GENERAL REGIONAL DE 180 CAMAS, SAN ALEJANDRO, PUEBLA	AVENIDA 10, PONIENTE 2721, ESQUINA 27 NORTE, COL. VILLA SAN ALEJANDRO, C.P. 72090 EN LA CIUDAD DE PUEBLA, PUEBLA	51100308	20070	519.695.1987.00.01	PIZARRON DE 120 CM MAGNETICO DE PARED. DIMENSIONES GENERALES	14
549	SAN ALEJANDRO, PUEBLA	HOSPITAL GENERAL REGIONAL DE 180 CAMAS, SAN ALEJANDRO, PUEBLA	AVENIDA 10, PONIENTE 2721, ESQUINA 27 NORTE, COL. VILLA SAN ALEJANDRO, C.P. 72090 EN LA CIUDAD DE PUEBLA, PUEBLA	51100310	20072	519.695.2004.00.01	PIZARRON DE 150 CM MAGNETICO DE PARED. DIMENSIONES GENERALES	32
550	SAN ALEJANDRO, PUEBLA	HOSPITAL GENERAL REGIONAL DE 180 CAMAS, SAN ALEJANDRO, PUEBLA	AVENIDA 10, PONIENTE 2721, ESQUINA 27 NORTE, COL. VILLA SAN ALEJANDRO, C.P. 72090 EN LA CIUDAD DE PUEBLA, PUEBLA	51100311	20073	519.695.2013.00.01	PIZARRON DE 180 CM MAGNETICO DE PARED. DIMENSIONES GENERALES	3
551	SAN ALEJANDRO, PUEBLA	HOSPITAL GENERAL REGIONAL DE 180 CAMAS, SAN ALEJANDRO, PUEBLA	AVENIDA 10, PONIENTE 2721, ESQUINA 27 NORTE, COL. VILLA SAN ALEJANDRO, C.P. 72090 EN LA CIUDAD DE PUEBLA, PUEBLA	51200455	20076	519.810.0381.00.01	SILLA TIPO BOUNCER CON ESTRUCTURA DE TRINEO. MOVIMIENTOS / S	6
552	SAN ALEJANDRO, PUEBLA	HOSPITAL GENERAL REGIONAL DE 180 CAMAS, SAN ALEJANDRO, PUEBLA	AVENIDA 10, PONIENTE 2721, ESQUINA 27 NORTE, COL. VILLA SAN ALEJANDRO, C.P. 72090 EN LA CIUDAD DE PUEBLA, PUEBLA	51200456	20077	519.810.0393.00.01	SILLA PARA AULA. DIMENSIONES GENERALES: FRENTE 60 CM. FONDO	40
553	SAN ALEJANDRO, PUEBLA	HOSPITAL GENERAL REGIONAL DE 180 CAMAS, SAN ALEJANDRO, PUEBLA	AVENIDA 10, PONIENTE 2721, ESQUINA 27 NORTE, COL. VILLA SAN ALEJANDRO, C.P. 72090 EN LA CIUDAD DE PUEBLA, PUEBLA	51100325	20078	519.824.0504.00.01	SILLON ACOJINABLE RECLINABLE SISTEMA MECANICO DE PALANCAS PA	73
554	SAN ALEJANDRO, PUEBLA	HOSPITAL GENERAL REGIONAL DE 180 CAMAS, SAN ALEJANDRO, PUEBLA	AVENIDA 10, PONIENTE 2721, ESQUINA 27 NORTE, COL. VILLA SAN ALEJANDRO, C.P. 72090 EN LA CIUDAD DE PUEBLA, PUEBLA	51100333	20079	519.865.0105.00.01	TABLERO DE CORCHO 120 CM. DIMENSIONES GENERALES: FRENTE 120	94
555	SAN ALEJANDRO, PUEBLA	HOSPITAL GENERAL REGIONAL DE 180 CAMAS, SAN ALEJANDRO, PUEBLA	AVENIDA 10, PONIENTE 2721, ESQUINA 27 NORTE, COL. VILLA SAN ALEJANDRO, C.P. 72090 EN LA CIUDAD DE PUEBLA, PUEBLA	51100334	20080	519.865.0114.00.01	TABLERO DE CORCHO DE 150 CM. DIMENSIONES GENERALES: FRENTE 1	1
556	SAN ALEJANDRO, PUEBLA	HOSPITAL GENERAL REGIONAL DE 180 CAMAS, SAN ALEJANDRO, PUEBLA	AVENIDA 10, PONIENTE 2721, ESQUINA 27 NORTE, COL. VILLA SAN ALEJANDRO, C.P. 72090 EN LA CIUDAD DE PUEBLA, PUEBLA	51200458	20081	519.873.0141.00.01	TARIMA PARA ESTIBAR MERCANCIAS. DIMENSIONES GENERALES: FRENT	23
557	SAN ALEJANDRO, PUEBLA	HOSPITAL GENERAL REGIONAL DE 180 CAMAS, SAN ALEJANDRO, PUEBLA	AVENIDA 10, PONIENTE 2721, ESQUINA 27 NORTE, COL. VILLA SAN ALEJANDRO, C.P. 72090 EN LA CIUDAD DE PUEBLA, PUEBLA	51200459	20082	519.873.0151.00.01	TARIMA PLASTICA PARA PATIN HIDRAULICO. DIMENSIONES GENERALE	2
558	SAN ALEJANDRO, PUEBLA	HOSPITAL GENERAL REGIONAL DE 180 CAMAS, SAN ALEJANDRO, PUEBLA	AVENIDA 10, PONIENTE 2721, ESQUINA 27 NORTE, COL. VILLA SAN ALEJANDRO, C.P. 72090 EN LA CIUDAD DE PUEBLA, PUEBLA	51200277	20084	517.313.0087.00.01	ALACENA ALTA DE 90 CM. DIMENSIONES GENERALES: FRENTE 90 CM.	41
559	SAN ALEJANDRO, PUEBLA	HOSPITAL GENERAL REGIONAL DE 180 CAMAS, SAN ALEJANDRO, PUEBLA	AVENIDA 10, PONIENTE 2721, ESQUINA 27 NORTE, COL. VILLA SAN ALEJANDRO, C.P. 72090 EN LA CIUDAD DE PUEBLA, PUEBLA	51100297	20085	517.063.0135.00.01	ANAQUEL PARA OLLAS FRENTE 90 CM, FONDO 60 CM, ALTURA 180 CM	3
560	SAN ALEJANDRO, PUEBLA	HOSPITAL GENERAL REGIONAL DE 180 CAMAS, SAN ALEJANDRO, PUEBLA	AVENIDA 10, PONIENTE 2721, ESQUINA 27 NORTE, COL. VILLA SAN ALEJANDRO, C.P. 72090 EN LA CIUDAD DE PUEBLA, PUEBLA	51200280	20087	517.256.0204.00.01	CARRO PARA CHAROLAS EN AUTOSERVICIO LARGO 60 CM, ANCHO 50 CM	2
561	SAN ALEJANDRO, PUEBLA	HOSPITAL GENERAL REGIONAL DE 180 CAMAS, SAN ALEJANDRO, PUEBLA	AVENIDA 10, PONIENTE 2721, ESQUINA 27 NORTE, COL. VILLA SAN ALEJANDRO, C.P. 72090 EN LA CIUDAD DE PUEBLA, PUEBLA	51200281	20088	517.256.0213.00.01	CARRO TRANSPORTADOR DE CHAROLAS PARA ALIMENTOS. DIMENSIONES	3
562	SAN ALEJANDRO, PUEBLA	HOSPITAL GENERAL REGIONAL DE 180 CAMAS, SAN ALEJANDRO, PUEBLA	AVENIDA 10, PONIENTE 2721, ESQUINA 27 NORTE, COL. VILLA SAN ALEJANDRO, C.P. 72090 EN LA CIUDAD DE PUEBLA, PUEBLA	51200282	20089	517.256.0220.00.01	CARRO TRANSPORTADOR DE OLLAS. DIMENSIONES GENERALES: LARGO	2
563	SAN ALEJANDRO, PUEBLA	HOSPITAL GENERAL REGIONAL DE 180 CAMAS, SAN ALEJANDRO, PUEBLA	AVENIDA 10, PONIENTE 2721, ESQUINA 27 NORTE, COL. VILLA SAN ALEJANDRO, C.P. 72090 EN LA CIUDAD DE PUEBLA, PUEBLA	51200284	20090	517.270.0125.00.01	COCINETA CON PARRILLA ELECTRICA DERECHA Y FREGADERO IZQUIERD	1
564	SAN ALEJANDRO, PUEBLA	HOSPITAL GENERAL REGIONAL DE 180 CAMAS, SAN ALEJANDRO, PUEBLA	AVENIDA 10, PONIENTE 2721, ESQUINA 27 NORTE, COL. VILLA SAN ALEJANDRO, C.P. 72090 EN LA CIUDAD DE PUEBLA, PUEBLA	51200283	20092	517.272.0022.00.01	COLGADOR PARA UTENSILIOS DE COCINA. DIMENSIONES GENERALES	1
565	SAN ALEJANDRO, PUEBLA	HOSPITAL GENERAL REGIONAL DE 180 CAMAS, SAN ALEJANDRO, PUEBLA	AVENIDA 10, PONIENTE 2721, ESQUINA 27 NORTE, COL. VILLA SAN ALEJANDRO, C.P. 72090 EN LA CIUDAD DE PUEBLA, PUEBLA	51200280	20093	517.901.0116.00.01	DEPOSITO DE PAN. DIMENSIONES GENERALES: FRENTE 76 CM. FONDO	1
566	SAN ALEJANDRO, PUEBLA	HOSPITAL GENERAL REGIONAL DE 180 CAMAS, SAN ALEJANDRO, PUEBLA	AVENIDA 10, PONIENTE 2721, ESQUINA 27 NORTE, COL. VILLA SAN ALEJANDRO, C.P. 72090 EN LA CIUDAD DE PUEBLA, PUEBLA	51200319	20096	517.609.5467.00.01	MESA DE 180 CM CON RESPALDO Y FREGADERO DERECHO. DIMENSIONES	1
567	SAN ALEJANDRO, PUEBLA	HOSPITAL GENERAL REGIONAL DE 180 CAMAS, SAN ALEJANDRO, PUEBLA	AVENIDA 10, PONIENTE 2721, ESQUINA 27 NORTE, COL. VILLA SAN ALEJANDRO, C.P. 72090 EN LA CIUDAD DE PUEBLA, PUEBLA	51200320	20103	517.609.5537.00.01	MESA DE 120 CM CON RESPALDO Y FREGADERO IZQUIERDO. DIMENSION	1
568	SAN ALEJANDRO, PUEBLA	HOSPITAL GENERAL REGIONAL DE 180 CAMAS, SAN ALEJANDRO, PUEBLA	AVENIDA 10, PONIENTE 2721, ESQUINA 27 NORTE, COL. VILLA SAN ALEJANDRO, C.P. 72090 EN LA CIUDAD DE PUEBLA, PUEBLA	51200321	20104	517.609.5549.00.01	MESA DE 180 CM CON RESPALDO Y DOBLE FREGADERO CENTRAL. DIMEN	2
569	SAN ALEJANDRO, PUEBLA	HOSPITAL GENERAL REGIONAL DE 180 CAMAS, SAN ALEJANDRO, PUEBLA	AVENIDA 10, PONIENTE 2721, ESQUINA 27 NORTE, COL. VILLA SAN ALEJANDRO, C.P. 72090 EN LA CIUDAD DE PUEBLA, PUEBLA	51200326	20105	[redacted] 5549.00.01	MESA ELECTRICA CALIENTE MOVIL (2 CHAROLAS). DIMENSIONES GE	3
570	SAN ALEJANDRO, PUEBLA	HOSPITAL GENERAL REGIONAL DE 180 CAMAS, SAN ALEJANDRO, PUEBLA	AVENIDA 10, PONIENTE 2721, ESQUINA 27 NORTE, COL. VILLA SAN ALEJANDRO, C.P. 72090 EN LA CIUDAD DE PUEBLA, PUEBLA	51200325	20106	517.609.5567.00.01	MESA ELECTRICA CALIENTE MOVIL (3 CHAROLAS). DIMENSIONES GE	1
571	SAN ALEJANDRO, PUEBLA	HOSPITAL GENERAL REGIONAL DE 180 CAMAS, SAN ALEJANDRO, PUEBLA	AVENIDA 10, PONIENTE 2721, ESQUINA 27 NORTE, COL. VILLA SAN ALEJANDRO, C.P. 72090 EN LA CIUDAD DE PUEBLA, PUEBLA	51200330	20107	517.609.5612.00.01	MESA FRIA A HIELO MOVIL (3 CHAROLAS). DIMENSIONES GENERALES	3

ANEXOS
DIVISION DE CONTRATOS

Anexo No. 3.4 Guía de Distribución

Adquisición de Bienes para el Programa "Mobiliario Administrativo para Hospitales Prioritarios" (7 Obras)
No. de Requisición "OP-EA-MA-01-2024-7OBRAS"

PARTIDA	OOAD	UNIDAD MÉDICA	DIRECCIÓN	CUCOP	PREI	SAI	DESCRIPCIÓN	CANTIDAD
572	SAN ALEJANDRO, PUEBLA	HOSPITAL GENERAL REGIONAL DE 180 CAMAS, SAN ALEJANDRO, PUEBLA	AVENIDA 10, PONIENTE 2721, ESQUINA 27 NORTE, COL. VILLA SAN ALEJANDRO, C.P. 72090 EN LA CIUDAD DE PUEBLA, PUEBLA	51200332	20109	517.609.5597.00.01	MESA FRIA PARA BARRA DE AUTO SERVICIO (4 CHAROLAS) DIMENSIO	1
573	SAN ALEJANDRO, PUEBLA	HOSPITAL GENERAL REGIONAL DE 180 CAMAS, SAN ALEJANDRO, PUEBLA	AVENIDA 10, PONIENTE 2721, ESQUINA 27 NORTE, COL. VILLA SAN ALEJANDRO, C.P. 72090 EN LA CIUDAD DE PUEBLA, PUEBLA	51200334	20111	517.609.5613.00.01	MESA LISA DE 120 CM CON RESPALDO Y ENTREPAÑO. DIMENSIONES GE	14
574	SAN ALEJANDRO, PUEBLA	HOSPITAL GENERAL REGIONAL DE 180 CAMAS, SAN ALEJANDRO, PUEBLA	AVENIDA 10, PONIENTE 2721, ESQUINA 27 NORTE, COL. VILLA SAN ALEJANDRO, C.P. 72090 EN LA CIUDAD DE PUEBLA, PUEBLA	51200335	20112	517.609.5625.00.01	MESA LISA DE 150 CM CON RESPALDO Y ENTREPAÑO. DIMENSIONES GE	4
575	SAN ALEJANDRO, PUEBLA	HOSPITAL GENERAL REGIONAL DE 180 CAMAS, SAN ALEJANDRO, PUEBLA	AVENIDA 10, PONIENTE 2721, ESQUINA 27 NORTE, COL. VILLA SAN ALEJANDRO, C.P. 72090 EN LA CIUDAD DE PUEBLA, PUEBLA	51200337	20114	517.609.5647.00.01	MESA LISA PARA RECIBO DE LOZA CON ESCURRIDERO DERECHO FRENTE	2
576	SAN ALEJANDRO, PUEBLA	HOSPITAL GENERAL REGIONAL DE 180 CAMAS, SAN ALEJANDRO, PUEBLA	AVENIDA 10, PONIENTE 2721, ESQUINA 27 NORTE, COL. VILLA SAN ALEJANDRO, C.P. 72090 EN LA CIUDAD DE PUEBLA, PUEBLA	51200341	20118	517.609.5695.00.01	MESA DE 210 CM PARA LAVADO DE BISERONES CON TRIPLE FREGADERO	1
577	SAN ALEJANDRO, PUEBLA	HOSPITAL GENERAL REGIONAL DE 180 CAMAS, SAN ALEJANDRO, PUEBLA	AVENIDA 10, PONIENTE 2721, ESQUINA 27 NORTE, COL. VILLA SAN ALEJANDRO, C.P. 72090 EN LA CIUDAD DE PUEBLA, PUEBLA	51100116	20187	511.026.6532.00.01	ANAQUEL DOBLE PARA LIBROS Y REVISTAS DIMENSIONES GENERALES	10
578	SAN ALEJANDRO, PUEBLA	HOSPITAL GENERAL REGIONAL DE 180 CAMAS, SAN ALEJANDRO, PUEBLA	AVENIDA 10, PONIENTE 2721, ESQUINA 27 NORTE, COL. VILLA SAN ALEJANDRO, C.P. 72090 EN LA CIUDAD DE PUEBLA, PUEBLA	51100128	20388	511.078.1023.00.01	ARCHIVERO 4 GAVETAS CON FRENTES EN MDF DIMENSIONES GENERALE	6
579	SAN ALEJANDRO, PUEBLA	HOSPITAL GENERAL REGIONAL DE 180 CAMAS, SAN ALEJANDRO, PUEBLA	AVENIDA 10, PONIENTE 2721, ESQUINA 27 NORTE, COL. VILLA SAN ALEJANDRO, C.P. 72090 EN LA CIUDAD DE PUEBLA, PUEBLA	51100165	20401	511.401.0094.00.01	EXHIBIDOR DE REVISTAS. DIMENSIONES GENERALES: FRENTE 180 CM.	1
580	SAN ALEJANDRO, PUEBLA	HOSPITAL GENERAL REGIONAL DE 180 CAMAS, SAN ALEJANDRO, PUEBLA	AVENIDA 10, PONIENTE 2721, ESQUINA 27 NORTE, COL. VILLA SAN ALEJANDRO, C.P. 72090 EN LA CIUDAD DE PUEBLA, PUEBLA	51100190	20405	511.619.1413.00.01	MESA DOBLE PARA GABINETE TIPO KARDEX. DIMENSIONES GENERALES	3
581	SAN ALEJANDRO, PUEBLA	HOSPITAL GENERAL REGIONAL DE 180 CAMAS, SAN ALEJANDRO, PUEBLA	AVENIDA 10, PONIENTE 2721, ESQUINA 27 NORTE, COL. VILLA SAN ALEJANDRO, C.P. 72090 EN LA CIUDAD DE PUEBLA, PUEBLA	51100219	20410	511.263.0363.00.01	MODULO ESCRITORIO AUTO SUSTENTABLE PARA 1 LUGAR CORREDERAS	6
582	SAN ALEJANDRO, PUEBLA	HOSPITAL GENERAL REGIONAL DE 180 CAMAS, SAN ALEJANDRO, PUEBLA	AVENIDA 10, PONIENTE 2721, ESQUINA 27 NORTE, COL. VILLA SAN ALEJANDRO, C.P. 72090 EN LA CIUDAD DE PUEBLA, PUEBLA	51100227	20412	511.814.0379.00.01	SILLA APILABLE CON TAPIZ DE TELA Y ESTRUCTURA DE TRINEO. DIM	34
583	SAN ALEJANDRO, PUEBLA	HOSPITAL GENERAL REGIONAL DE 180 CAMAS, SAN ALEJANDRO, PUEBLA	AVENIDA 10, PONIENTE 2721, ESQUINA 27 NORTE, COL. VILLA SAN ALEJANDRO, C.P. 72090 EN LA CIUDAD DE PUEBLA, PUEBLA	51109235	20413	511.836.0514.00.01	SILLON CONFORTABLE DE 2 LUGARES, TAPIZADO EN TELA DIMENSION	13
584	SAN ALEJANDRO, PUEBLA	HOSPITAL GENERAL REGIONAL DE 180 CAMAS, SAN ALEJANDRO, PUEBLA	AVENIDA 10, PONIENTE 2721, ESQUINA 27 NORTE, COL. VILLA SAN ALEJANDRO, C.P. 72090 EN LA CIUDAD DE PUEBLA, PUEBLA	51100247	20417	511.836.0558.00.01	SILLON GIRATORIO DE RESPALDO ALTO TAPIZADO EN TELA CON PIST	4
585	SAN ALEJANDRO, PUEBLA	HOSPITAL GENERAL REGIONAL DE 180 CAMAS, SAN ALEJANDRO, PUEBLA	AVENIDA 10, PONIENTE 2721, ESQUINA 27 NORTE, COL. VILLA SAN ALEJANDRO, C.P. 72090 EN LA CIUDAD DE PUEBLA, PUEBLA	51100217	20542	511.622.0281.00.01	MODULO EN L PARA CONSULTORIO CON LATERAL DERECHO DIMENSIONE	1
587	SAN ALEJANDRO, PUEBLA	HOSPITAL GENERAL REGIONAL DE 180 CAMAS, SAN ALEJANDRO, PUEBLA	AVENIDA 10, PONIENTE 2721, ESQUINA 27 NORTE, COL. VILLA SAN ALEJANDRO, C.P. 72090 EN LA CIUDAD DE PUEBLA, PUEBLA	51100153	20543	511.339.1406.00.01	ESCRITORIO MODULAR EN C. DIMENSIONES GENERALES: LARGO 180CM	1
588	SAN ALEJANDRO, PUEBLA	HOSPITAL GENERAL REGIONAL DE 180 CAMAS, SAN ALEJANDRO, PUEBLA	AVENIDA 10, PONIENTE 2721, ESQUINA 27 NORTE, COL. VILLA SAN ALEJANDRO, C.P. 72090 EN LA CIUDAD DE PUEBLA, PUEBLA	51100184	20545	511.619.1457.00.01	MESA DE APOYO LATERAL EN MDP. DIMENSIONES GENERALES FRENTE	2
589	SAN ALEJANDRO, PUEBLA	HOSPITAL GENERAL REGIONAL DE 180 CAMAS, SAN ALEJANDRO, PUEBLA	AVENIDA 10, PONIENTE 2721, ESQUINA 27 NORTE, COL. VILLA SAN ALEJANDRO, C.P. 72090 EN LA CIUDAD DE PUEBLA, PUEBLA	51100169	20546	511.619.1465.00.01	MESA DE USOS MULTIPLES EN MDP. DIMENSIONES GENERALES FRENTE	78
590	SAN ALEJANDRO, PUEBLA	HOSPITAL GENERAL REGIONAL DE 180 CAMAS, SAN ALEJANDRO, PUEBLA	AVENIDA 10, PONIENTE 2721, ESQUINA 27 NORTE, COL. VILLA SAN ALEJANDRO, C.P. 72090 EN LA CIUDAD DE PUEBLA, PUEBLA	51100233	20554	511.814.0382.00.01	SILLA GIRATORIA DE REPALDO BAJO TAPIZADA EN TELA CON PISTON	248
591	SAN ALEJANDRO, PUEBLA	HOSPITAL GENERAL REGIONAL DE 180 CAMAS, SAN ALEJANDRO, PUEBLA	AVENIDA 10, PONIENTE 2721, ESQUINA 27 NORTE, COL. VILLA SAN ALEJANDRO, C.P. 72090 EN LA CIUDAD DE PUEBLA, PUEBLA	51100239	20555	511.814.0394.00.01	SILLA FIJA DE RESPALDO BAJO BASE DE TRIPIE TAPIZADA EN TELA	356
592	SAN ALEJANDRO, PUEBLA	HOSPITAL GENERAL REGIONAL DE 180 CAMAS, SAN ALEJANDRO, PUEBLA	AVENIDA 10, PONIENTE 2721, ESQUINA 27 NORTE, COL. VILLA SAN ALEJANDRO, C.P. 72090 EN LA CIUDAD DE PUEBLA, PUEBLA	51100225	20556	511.814.0405.00.01	SILLA ALTA GIRATORIA CON MECANISMO DE CONTACTO PERMANENTE Y	34
593	SAN ALEJANDRO, PUEBLA	HOSPITAL GENERAL REGIONAL DE 180 CAMAS, SAN ALEJANDRO, PUEBLA	AVENIDA 10, PONIENTE 2721, ESQUINA 27 NORTE, COL. VILLA SAN ALEJANDRO, C.P. 72090 EN LA CIUDAD DE PUEBLA, PUEBLA	51100160	20559	511.619.1476.00.01	MESA CIRCULAR PARA JUNTAS DE 4 LUGARES DE CRISTAL DIMENSION	24
594	SAN ALEJANDRO, PUEBLA	HOSPITAL GENERAL REGIONAL DE 180 CAMAS, SAN ALEJANDRO, PUEBLA	AVENIDA 10, PONIENTE 2721, ESQUINA 27 NORTE, COL. VILLA SAN ALEJANDRO, C.P. 72090 EN LA CIUDAD DE PUEBLA, PUEBLA	51100186	20561	511.619.1483.00.01	MESA DE CENTRO EN MDP. DIMENSIONES GENERALES: ANCHO 80 CM. L	9
595	SAN ALEJANDRO, PUEBLA	HOSPITAL GENERAL REGIONAL DE 180 CAMAS, SAN ALEJANDRO, PUEBLA	AVENIDA 10, PONIENTE 2721, ESQUINA 27 NORTE, COL. VILLA SAN ALEJANDRO, C.P. 72090 EN LA CIUDAD DE PUEBLA, PUEBLA	51100327	20568	519.824.0520.00.01	SILLON FIJO CONFORTABLE DE 1 LUGAR TAPIZADO EN TELA DIMENSI	26
596	SAN ALEJANDRO, PUEBLA	HOSPITAL GENERAL REGIONAL DE 180 CAMAS, SAN ALEJANDRO, PUEBLA	AVENIDA 10, PONIENTE 2721, ESQUINA 27 NORTE, COL. VILLA SAN ALEJANDRO, C.P. 72090 EN LA CIUDAD DE PUEBLA, PUEBLA	51200397	20569	519.933.0071.00.01	APARCADOR DE BICICLETAS EN ESPIRAL. DIMENSIONES GENERALES	3
597	SAN ALEJANDRO, PUEBLA	HOSPITAL GENERAL REGIONAL DE 180 CAMAS, SAN ALEJANDRO, PUEBLA	AVENIDA 10, PONIENTE 2721, ESQUINA 27 NORTE, COL. VILLA SAN ALEJANDRO, C.P. 72090 EN LA CIUDAD DE PUEBLA, PUEBLA	51100298	20583	519.156.6164.00.01	CASILLERO DOBLE EN PLASTICO DE ALTA RESISTENCIA DIMENSIONES	500
598	SAN ALEJANDRO, PUEBLA	HOSPITAL GENERAL REGIONAL DE 180 CAMAS, SAN ALEJANDRO, PUEBLA	AVENIDA 10, PONIENTE 2721, ESQUINA 27 NORTE, COL. VILLA SAN ALEJANDRO, C.P. 72090 EN LA CIUDAD DE PUEBLA, PUEBLA	51100303	20586	519.630.5915.00.01	MESA RECTANGULAR PARA COMPUTADORA. DIMENSIONES GENERALES: FR	1
599	SAN ALEJANDRO, PUEBLA	HOSPITAL GENERAL REGIONAL DE 180 CAMAS, SAN ALEJANDRO, PUEBLA	AVENIDA 10, PONIENTE 2721, ESQUINA 27 NORTE, COL. VILLA SAN ALEJANDRO, C.P. 72090 EN LA CIUDAD DE PUEBLA, PUEBLA	51100171	20587	511.465.0024.00.01	GUARDA INFERIOR DE 120 CM. DIMENSIONES GENERALES: LARGO 120	4
600	SAN ALEJANDRO, PUEBLA	HOSPITAL GENERAL REGIONAL DE 180 CAMAS, SAN ALEJANDRO, PUEBLA	AVENIDA 10, PONIENTE 2721, ESQUINA 27 NORTE, COL. VILLA SAN ALEJANDRO, C.P. 72090 EN LA CIUDAD DE PUEBLA, PUEBLA	51100172	20588	511.465.0039.00.01	GUARDA INFERIOR DE 150 CM. DIMENSIONES GENERALES: LARGO 150	47
601	SAN ALEJANDRO, PUEBLA	HOSPITAL GENERAL REGIONAL DE 180 CAMAS, SAN ALEJANDRO, PUEBLA	AVENIDA 10, PONIENTE 2721, ESQUINA 27 NORTE, COL. VILLA SAN ALEJANDRO, C.P. 72090 EN LA CIUDAD DE PUEBLA, PUEBLA	51100163	20592	511.339.1422.00.01	ESCRITORIO RECTANGULAR DE 150CM. DIMENSIONES GENERALES: LARG	52
602	SAN ALEJANDRO, PUEBLA	HOSPITAL GENERAL REGIONAL DE 180 CAMAS, SAN ALEJANDRO, PUEBLA	AVENIDA 10, PONIENTE 2721, ESQUINA 27 NORTE, COL. VILLA SAN ALEJANDRO, C.P. 72090 EN LA CIUDAD DE PUEBLA, PUEBLA	51100164	20593	511.339.1437.00.01	ESCRITORIO RECTANGULAR DE 180 CM. DIMENSIONES GENERALES: LAR	1
603	SAN ALEJANDRO, PUEBLA	HOSPITAL GENERAL REGIONAL DE 180 CAMAS, SAN ALEJANDRO, PUEBLA	AVENIDA 10, PONIENTE 2721, ESQUINA 27 NORTE, COL. VILLA SAN ALEJANDRO, C.P. 72090 EN LA CIUDAD DE PUEBLA, PUEBLA	51100457	20653	519.810.0413.00.01	SILLA ALTA INFANTIL DE POLIPROPILENO. DIMENSIONES GENERALES	5
604	NAVOJOA, SONORA	HOSPITAL GENERAL DE ZONA DE 60 CAMAS, NAVOJOA, SONORA	CALLE RICARDO FLORES MAGON, No. 201, ENTRE IGNACIO ALLENDE Y BOULEVARD CENTENARIO, COLONIA TIERRA BLANCA, C.P. 85830, NAVOJOA, SONORA	51100301	19927	517.609.0495.01.01	SILLA FIJA DE POLIPROPILENO. DIMENSIONES GENERALES: ALTURA D	2
							MESA DE 270 CM. CON RESPALDO, ESCURRIDERO Y DOBLE FREGADERO	1

GOBIERNO DE MÉXICO

IMSS

Anexo No. 3.4 Guía de Distribución

Adquisición de Bienes para el Programa "Mobiliario Administrativo para Hospitales Prioritarios" (7 Obras)
No. de Requisición "OP-EA-MA-01-2024-7OBRAS"

PARTIDA	OOAD	UNIDAD MÉDICA	DIRECCIÓN	CUCOP	PREI	SAI	DESCRIPCIÓN	CANTIDAD
605	NAVOJOA, SONORA	HOSPITAL GENERAL DE ZONA DE 90 CAMAS, NAVOJOA, SONORA	CALLE RICARDO FLORES MAGÓN, No. 201, ENTRE IGNACIO ALLENDE Y BOULEVARD CENTENARIO, COLONIA TIERRA BLANCA, C.P. 85820, NAVOJOA, SONORA	51100208	19998	511.622.0182.00.01	MODULO DE ATENCION Y ORIENTACION AL DERECHOHABIENTE TIPO A	1
606	NAVOJOA, SONORA	HOSPITAL GENERAL DE ZONA DE 90 CAMAS, NAVOJOA, SONORA	CALLE RICARDO FLORES MAGÓN, No. 201, ENTRE IGNACIO ALLENDE Y BOULEVARD CENTENARIO, COLONIA TIERRA BLANCA, C.P. 85820, NAVOJOA, SONORA	51100209	19999	511.622.0194.00.01	MODULO DE ATENCION Y ORIENTACION AL DERECHOHABIENTE TIPO B	1
607	NAVOJOA, SONORA	HOSPITAL GENERAL DE ZONA DE 90 CAMAS, NAVOJOA, SONORA	CALLE RICARDO FLORES MAGÓN, No. 201, ENTRE IGNACIO ALLENDE Y BOULEVARD CENTENARIO, COLONIA TIERRA BLANCA, C.P. 85820, NAVOJOA, SONORA	51200293	19739	517.609.0115.02.01	MESA DE 180 CM CON RESPALDO Y FREGADERO DERECHO CON PREPARAC	1
608	NAVOJOA, SONORA	HOSPITAL GENERAL DE ZONA DE 90 CAMAS, NAVOJOA, SONORA	CALLE RICARDO FLORES MAGÓN, No. 201, ENTRE IGNACIO ALLENDE Y BOULEVARD CENTENARIO, COLONIA TIERRA BLANCA, C.P. 85820, NAVOJOA, SONORA	51200295	19744	517.609.0255.01.01	MESA DE 230 CM CON RESPALDO Y DOBLE FREGADERO CENTRAL PARA O	1
609	NAVOJOA, SONORA	HOSPITAL GENERAL DE ZONA DE 90 CAMAS, NAVOJOA, SONORA	CALLE RICARDO FLORES MAGÓN, No. 201, ENTRE IGNACIO ALLENDE Y BOULEVARD CENTENARIO, COLONIA TIERRA BLANCA, C.P. 85820, NAVOJOA, SONORA	51200304	19765	517.609.0727.01.01	MESA DE 210 CM CON RESPALDO Y DOBLE FREGADERO IZQUIERDO, DIM	1
610	NAVOJOA, SONORA	HOSPITAL GENERAL DE ZONA DE 90 CAMAS, NAVOJOA, SONORA	CALLE RICARDO FLORES MAGÓN, No. 201, ENTRE IGNACIO ALLENDE Y BOULEVARD CENTENARIO, COLONIA TIERRA BLANCA, C.P. 85820, NAVOJOA, SONORA	51100133	19968	511.076.0952.00.01	ARCHIVERO GUARDA VISIBLE SENCILLO DIMENSIONES GENERALES LA	22
611	NAVOJOA, SONORA	HOSPITAL GENERAL DE ZONA DE 90 CAMAS, NAVOJOA, SONORA	CALLE RICARDO FLORES MAGÓN, No. 201, ENTRE IGNACIO ALLENDE Y BOULEVARD CENTENARIO, COLONIA TIERRA BLANCA, C.P. 85820, NAVOJOA, SONORA	51100123	19969	511.076.0966.00.01	ARCHIVERO DE 2 GAVETAS CON CAJA FUERTE, DIMENSIONES GENERALE	1
612	NAVOJOA, SONORA	HOSPITAL GENERAL DE ZONA DE 90 CAMAS, NAVOJOA, SONORA	CALLE RICARDO FLORES MAGÓN, No. 201, ENTRE IGNACIO ALLENDE Y BOULEVARD CENTENARIO, COLONIA TIERRA BLANCA, C.P. 85820, NAVOJOA, SONORA	51100124	19970	511.076.0975.00.01	ARCHIVERO 4 GAVETAS, MOVIMIENTOS D SISTEMAS, SISTEMA DE CORR	3
613	NAVOJOA, SONORA	HOSPITAL GENERAL DE ZONA DE 90 CAMAS, NAVOJOA, SONORA	CALLE RICARDO FLORES MAGÓN, No. 201, ENTRE IGNACIO ALLENDE Y BOULEVARD CENTENARIO, COLONIA TIERRA BLANCA, C.P. 85820, NAVOJOA, SONORA	51100125	19971	511.076.0988.00.01	ARCHIVERO DE 4 GAVETAS CON PUERTAS ABATIBLES Y DESLIZABLES	104
614	NAVOJOA, SONORA	HOSPITAL GENERAL DE ZONA DE 90 CAMAS, NAVOJOA, SONORA	CALLE RICARDO FLORES MAGÓN, No. 201, ENTRE IGNACIO ALLENDE Y BOULEVARD CENTENARIO, COLONIA TIERRA BLANCA, C.P. 85820, NAVOJOA, SONORA	51100132	19973	511.076.1007.00.01	ARCHIVERO GUARDA VISIBLE DOBLE DIMENSIONES GENERALES LARGO	10
615	NAVOJOA, SONORA	HOSPITAL GENERAL DE ZONA DE 90 CAMAS, NAVOJOA, SONORA	CALLE RICARDO FLORES MAGÓN, No. 201, ENTRE IGNACIO ALLENDE Y BOULEVARD CENTENARIO, COLONIA TIERRA BLANCA, C.P. 85820, NAVOJOA, SONORA	51100127	19974	511.076.1016.00.01	ARCHIVERO DE 2 GAVETAS CON PUERTAS ABATIBLES Y DESLIZABLES	1
616	NAVOJOA, SONORA	HOSPITAL GENERAL DE ZONA DE 90 CAMAS, NAVOJOA, SONORA	CALLE RICARDO FLORES MAGÓN, No. 201, ENTRE IGNACIO ALLENDE Y BOULEVARD CENTENARIO, COLONIA TIERRA BLANCA, C.P. 85820, NAVOJOA, SONORA	51100116	19976	511.020.0492.00.01	ANAQUEL ESQUELETO Y ENTREPAÑOS CAPACIDAD DE CARGA 100 KG	92
617	NAVOJOA, SONORA	HOSPITAL GENERAL DE ZONA DE 90 CAMAS, NAVOJOA, SONORA	CALLE RICARDO FLORES MAGÓN, No. 201, ENTRE IGNACIO ALLENDE Y BOULEVARD CENTENARIO, COLONIA TIERRA BLANCA, C.P. 85820, NAVOJOA, SONORA	51100119	19977	511.026.0501.00.01	ANAQUEL FIJO DE 45 CM UNA VISTA, DIMENSIONES GENERALES FREN	214
618	NAVOJOA, SONORA	HOSPITAL GENERAL DE ZONA DE 90 CAMAS, NAVOJOA, SONORA	CALLE RICARDO FLORES MAGÓN, No. 201, ENTRE IGNACIO ALLENDE Y BOULEVARD CENTENARIO, COLONIA TIERRA BLANCA, C.P. 85820, NAVOJOA, SONORA	51100117	19978	511.026.0517.00.01	ANAQUEL FIJO DOS VISTAS, DIMENSIONES GENERALES, FRENTE 85 CM	12
619	NAVOJOA, SONORA	HOSPITAL GENERAL DE ZONA DE 90 CAMAS, NAVOJOA, SONORA	CALLE RICARDO FLORES MAGÓN, No. 201, ENTRE IGNACIO ALLENDE Y BOULEVARD CENTENARIO, COLONIA TIERRA BLANCA, C.P. 85820, NAVOJOA, SONORA	51100118	19979	511.026.0527.00.01	ANAQUEL PARA LIBROS Y REVISTAS, DIMENSIONES GENERALES LARGO	6
620	NAVOJOA, SONORA	HOSPITAL GENERAL DE ZONA DE 90 CAMAS, NAVOJOA, SONORA	CALLE RICARDO FLORES MAGÓN, No. 201, ENTRE IGNACIO ALLENDE Y BOULEVARD CENTENARIO, COLONIA TIERRA BLANCA, C.P. 85820, NAVOJOA, SONORA	51100130	19980	511.109.0345.00.01	BANCO ALTO, DIMENSIONES GENERALES, DIAMETRO DE ASIENTO 35CM,	18
621	NAVOJOA, SONORA	HOSPITAL GENERAL DE ZONA DE 90 CAMAS, NAVOJOA, SONORA	CALLE RICARDO FLORES MAGÓN, No. 201, ENTRE IGNACIO ALLENDE Y BOULEVARD CENTENARIO, COLONIA TIERRA BLANCA, C.P. 85820, NAVOJOA, SONORA	51200035	19991	511.178.0113.00.01	CARRETILLA PORTA BULTOS, DIMENSIONES GENERALES, ANCHO 45CM,	6
622	NAVOJOA, SONORA	HOSPITAL GENERAL DE ZONA DE 90 CAMAS, NAVOJOA, SONORA	CALLE RICARDO FLORES MAGÓN, No. 201, ENTRE IGNACIO ALLENDE Y BOULEVARD CENTENARIO, COLONIA TIERRA BLANCA, C.P. 85820, NAVOJOA, SONORA	51100143	19984	511.268.0282.00.01	CREDENCA DE 150CM CON BASES METALICAS, DIMENSIONES GENERALES	27
623	NAVOJOA, SONORA	HOSPITAL GENERAL DE ZONA DE 90 CAMAS, NAVOJOA, SONORA	CALLE RICARDO FLORES MAGÓN, No. 201, ENTRE IGNACIO ALLENDE Y BOULEVARD CENTENARIO, COLONIA TIERRA BLANCA, C.P. 85820, NAVOJOA, SONORA	51100149	19989	511.339.1275.00.01	ESCRITORIO MODULAR DE 150CM CON LATERAL DERECHO, DIMENSIONES	21
624	NAVOJOA, SONORA	HOSPITAL GENERAL DE ZONA DE 90 CAMAS, NAVOJOA, SONORA	CALLE RICARDO FLORES MAGÓN, No. 201, ENTRE IGNACIO ALLENDE Y BOULEVARD CENTENARIO, COLONIA TIERRA BLANCA, C.P. 85820, NAVOJOA, SONORA	51100150	19990	511.339.1288.00.01	ESCRITORIO MODULAR DE 150CM CON LATERAL IZQUIERDO DIMENSION	46
625	NAVOJOA, SONORA	HOSPITAL GENERAL DE ZONA DE 90 CAMAS, NAVOJOA, SONORA	CALLE RICARDO FLORES MAGÓN, No. 201, ENTRE IGNACIO ALLENDE Y BOULEVARD CENTENARIO, COLONIA TIERRA BLANCA, C.P. 85820, NAVOJOA, SONORA	51100151	19991	511.339.1301.00.01	ESCRITORIO MODULAR DE 180CM CON LATERAL DERECHO, DIMENSIONES	1
626	NAVOJOA, SONORA	HOSPITAL GENERAL DE ZONA DE 90 CAMAS, NAVOJOA, SONORA	CALLE RICARDO FLORES MAGÓN, No. 201, ENTRE IGNACIO ALLENDE Y BOULEVARD CENTENARIO, COLONIA TIERRA BLANCA, C.P. 85820, NAVOJOA, SONORA	51100152	19992	511.339.1314.00.01	ESCRITORIO MODULAR TIPO BALA DE 120CM SIN LATERAL DIMENSION	23

ANEXOS

Anexo No. 3.4 Guía de Distribución

Adquisición de Bienes para el Programa "Mobiliario Administrativo para Hospitales Prioritarios" (7 Obras)
No. de Requisición "OP-EA-MA-01-2024-7OBRAS"

PARTIDA	OOAD	UNIDAD MÉDICA	DIRECCIÓN	CUCOP	PREI	SAI	DESCRIPCIÓN	CANTIDAD
627	NAVOJOA, SONORA	HOSPITAL GENERAL DE ZONA DE 90 CAMAS, NAVOJOA, SONORA	CALLE RICARDO FLORES MAGÓN, No. 201, ENTRE IGNACIO ALLENDE Y BOULEVARD CENTENARIO, COLONIA TIERRA BLANCA, C.P. 85820, NAVOJOA, SONORA.	51100160	19093	511.339 1313.00.01	ESCRITORIO MODULAR TIPO BALA DE 150CM SIN LATERAL DIMENSION	4
628	NAVOJOA, SONORA	HOSPITAL GENERAL DE ZONA DE 90 CAMAS, NAVOJOA, SONORA	CALLE RICARDO FLORES MAGÓN, No. 201, ENTRE IGNACIO ALLENDE Y BOULEVARD CENTENARIO, COLONIA TIERRA BLANCA, C.P. 85820, NAVOJOA, SONORA.	51100170	19099	511.451 0351.00.01	GABINETE UNIVERSAL, DIMENSIONES GENERALES: LARGO 90 CM, ANCH	16
629	NAVOJOA, SONORA	HOSPITAL GENERAL DE ZONA DE 90 CAMAS, NAVOJOA, SONORA	CALLE RICARDO FLORES MAGÓN, No. 201, ENTRE IGNACIO ALLENDE Y BOULEVARD CENTENARIO, COLONIA TIERRA BLANCA, C.P. 85820, NAVOJOA, SONORA.	51100185	19099	511.619 1345.00.01	MESA DE APOYO PARA TELEFONOS. DIMENSIONES GENERALES: LARGO 4	8
630	NAVOJOA, SONORA	HOSPITAL GENERAL DE ZONA DE 90 CAMAS, NAVOJOA, SONORA	CALLE RICARDO FLORES MAGÓN, No. 201, ENTRE IGNACIO ALLENDE Y BOULEVARD CENTENARIO, COLONIA TIERRA BLANCA, C.P. 85820, NAVOJOA, SONORA.	51100191	20001	511.619 1363.00.01	MESA ESQUINERA FABRICADA EN MDF. DIMENSIONES GENERALES: LARG	11
631	NAVOJOA, SONORA	HOSPITAL GENERAL DE ZONA DE 90 CAMAS, NAVOJOA, SONORA	CALLE RICARDO FLORES MAGÓN, No. 201, ENTRE IGNACIO ALLENDE Y BOULEVARD CENTENARIO, COLONIA TIERRA BLANCA, C.P. 85820, NAVOJOA, SONORA.	51100195	20002	511.619 1378.00.01	MESA RECTANGULAR DE JUNTAS PARA 10 PERSONAS. DIMENSIONES GEN	3
632	NAVOJOA, SONORA	HOSPITAL GENERAL DE ZONA DE 90 CAMAS, NAVOJOA, SONORA	CALLE RICARDO FLORES MAGÓN, No. 201, ENTRE IGNACIO ALLENDE Y BOULEVARD CENTENARIO, COLONIA TIERRA BLANCA, C.P. 85820, NAVOJOA, SONORA.	51100191	20003	511.619 1361.00.01	MESA PARA SALA DE USOS MULTIPLES. DIMENSIONES GENERALES: LAR	19
633	NAVOJOA, SONORA	HOSPITAL GENERAL DE ZONA DE 90 CAMAS, NAVOJOA, SONORA	CALLE RICARDO FLORES MAGÓN, No. 201, ENTRE IGNACIO ALLENDE Y BOULEVARD CENTENARIO, COLONIA TIERRA BLANCA, C.P. 85820, NAVOJOA, SONORA.	51100220	20005	511.622 0226.00.01	MODULO ESCRITORIO AUTOSUSTENTABLE PARA DOS LUGARES. MOVIMIEN	3
634	NAVOJOA, SONORA	HOSPITAL GENERAL DE ZONA DE 90 CAMAS, NAVOJOA, SONORA	CALLE RICARDO FLORES MAGÓN, No. 201, ENTRE IGNACIO ALLENDE Y BOULEVARD CENTENARIO, COLONIA TIERRA BLANCA, C.P. 85820, NAVOJOA, SONORA.	51100225	20006	511.790 0227.00.01	PORTAROTAFOLIO CON PIZARRON. DIMENSIONES GENERALES: FRENTE 8	9
635	NAVOJOA, SONORA	HOSPITAL GENERAL DE ZONA DE 90 CAMAS, NAVOJOA, SONORA	CALLE RICARDO FLORES MAGÓN, No. 201, ENTRE IGNACIO ALLENDE Y BOULEVARD CENTENARIO, COLONIA TIERRA BLANCA, C.P. 85820, NAVOJOA, SONORA.	51100232	20009	511.814 0364.00.01	SILLA GIRATORIA DE RESPALDO BAJO TAPIZADA EN POLIPIEL CON PI	60
636	NAVOJOA, SONORA	HOSPITAL GENERAL DE ZONA DE 90 CAMAS, NAVOJOA, SONORA	CALLE RICARDO FLORES MAGÓN, No. 201, ENTRE IGNACIO ALLENDE Y BOULEVARD CENTENARIO, COLONIA TIERRA BLANCA, C.P. 85820, NAVOJOA, SONORA.	51100235	20010	511.836 0456.00.01	SILLON CONFORTABLE DE 1 LUGAR, TAPIZADO EN TELA. DIMENSIONES	43
637	NAVOJOA, SONORA	HOSPITAL GENERAL DE ZONA DE 90 CAMAS, NAVOJOA, SONORA	CALLE RICARDO FLORES MAGÓN, No. 201, ENTRE IGNACIO ALLENDE Y BOULEVARD CENTENARIO, COLONIA TIERRA BLANCA, C.P. 85820, NAVOJOA, SONORA.	51100240	20011	511.836 0466.00.01	SILLON CONFORTABLE DE 3 LUGARES, TAPIZADO EN TELA. DIMENSIONE	13
638	NAVOJOA, SONORA	HOSPITAL GENERAL DE ZONA DE 90 CAMAS, NAVOJOA, SONORA	CALLE RICARDO FLORES MAGÓN, No. 201, ENTRE IGNACIO ALLENDE Y BOULEVARD CENTENARIO, COLONIA TIERRA BLANCA, C.P. 85820, NAVOJOA, SONORA.	51100242	20012	511.839 0471.00.01	SILLON FIJO DE RESPALDO ALTO BASE DE TRINEO. DIMENSIONES GEN	166
639	NAVOJOA, SONORA	HOSPITAL GENERAL DE ZONA DE 90 CAMAS, NAVOJOA, SONORA	CALLE RICARDO FLORES MAGÓN, No. 201, ENTRE IGNACIO ALLENDE Y BOULEVARD CENTENARIO, COLONIA TIERRA BLANCA, C.P. 85820, NAVOJOA, SONORA.	51100243	20013	511.839 0484.00.01	SILLON FIJO DE RESPALDO BAJO BASE DE TRINEO TAPIZADO EN PIEL	215
640	NAVOJOA, SONORA	HOSPITAL GENERAL DE ZONA DE 90 CAMAS, NAVOJOA, SONORA	CALLE RICARDO FLORES MAGÓN, No. 201, ENTRE IGNACIO ALLENDE Y BOULEVARD CENTENARIO, COLONIA TIERRA BLANCA, C.P. 85820, NAVOJOA, SONORA.	51100231	20014	511.839.0499.00.01	SILLON GIRATORIO DE RESPALDO ALTO TAPICADA EN POLIPIEL CON P	7
641	NAVOJOA, SONORA	HOSPITAL GENERAL DE ZONA DE 90 CAMAS, NAVOJOA, SONORA	CALLE RICARDO FLORES MAGÓN, No. 201, ENTRE IGNACIO ALLENDE Y BOULEVARD CENTENARIO, COLONIA TIERRA BLANCA, C.P. 85820, NAVOJOA, SONORA.	51100248	20015	511.839.0505.00.01	SILLÓN GIRATORIO DE RESPALDO BAJO CON PISTON NEUMATICO DIME	126
642	NAVOJOA, SONORA	HOSPITAL GENERAL DE ZONA DE 90 CAMAS, NAVOJOA, SONORA	CALLE RICARDO FLORES MAGÓN, No. 201, ENTRE IGNACIO ALLENDE Y BOULEVARD CENTENARIO, COLONIA TIERRA BLANCA, C.P. 85820, NAVOJOA, SONORA.	51100252	20017	511.863.0529.00.01	TARJETERO DOBLE PARA TARJETAS DE 7.62 X 12.70 CM (3 PULGADAS	1
643	NAVOJOA, SONORA	HOSPITAL GENERAL DE ZONA DE 90 CAMAS, NAVOJOA, SONORA	CALLE RICARDO FLORES MAGÓN, No. 201, ENTRE IGNACIO ALLENDE Y BOULEVARD CENTENARIO, COLONIA TIERRA BLANCA, C.P. 85820, NAVOJOA, SONORA.	51100251	20018	511.863.0534.00.01	TARJETERO DOBLE PARA TARJETAS DE 12.70 X 20.3 CM (5 PULGADAS	7
644	NAVOJOA, SONORA	HOSPITAL GENERAL DE ZONA DE 90 CAMAS, NAVOJOA, SONORA	CALLE RICARDO FLORES MAGÓN, No. 201, ENTRE IGNACIO ALLENDE Y BOULEVARD CENTENARIO, COLONIA TIERRA BLANCA, C.P. 85820, NAVOJOA, SONORA.	51100255	20020	511.863.0556.00.01	TARJETERO SENCILLO PARA TARJETAS DE 7.62 X 12.70 CM (3 PULGA	5
645	NAVOJOA, SONORA	HOSPITAL GENERAL DE ZONA DE 90 CAMAS, NAVOJOA, SONORA	CALLE RICARDO FLORES MAGÓN, No. 201, ENTRE IGNACIO ALLENDE Y BOULEVARD CENTENARIO, COLONIA TIERRA BLANCA, C.P. 85820, NAVOJOA, SONORA.	51100258	20022	511.863.0579.00.01	TARJETERO TRIPLE DE 18 GAVETAS PARA TARJETAS DE 7.62 X 12.70	2
646	NAVOJOA, SONORA	HOSPITAL GENERAL DE ZONA DE 90 CAMAS, NAVOJOA, SONORA	CALLE RICARDO FLORES MAGÓN, No. 201, ENTRE IGNACIO ALLENDE Y BOULEVARD CENTENARIO, COLONIA TIERRA BLANCA, C.P. 85820, NAVOJOA, SONORA.	51100399	20048	511.104.0540.00.01	BANCA EN REGADERA. DIMENSIONES GENERALES: LARGO 45 CM ANCHO	4
647	NAVOJOA, SONORA	HOSPITAL GENERAL DE ZONA DE 90 CAMAS, NAVOJOA, SONORA	CALLE RICARDO FLORES MAGÓN, No. 201, ENTRE IGNACIO ALLENDE Y BOULEVARD CENTENARIO, COLONIA TIERRA BLANCA, C.P. 85820, NAVOJOA, SONORA.	51100400	20049	511.104.0541.00.01	BANCA EN TANDEM PARA 3 LUGARES. DIMENSIONES GENERALES: FRENT	100
648	NAVOJOA, SONORA	HOSPITAL GENERAL DE ZONA DE 90 CAMAS, NAVOJOA, SONORA	CALLE RICARDO FLORES MAGÓN, No. 201, ENTRE IGNACIO ALLENDE Y BOULEVARD CENTENARIO, COLONIA TIERRA BLANCA, C.P. 85820, NAVOJOA, SONORA.	51100401	20050	511.104.0551.00.01	BANCA EN TANDEM PARA 4 LUGARES. DIMENSIONES GENERALES: FRENT	103

GOBIERNO DE MÉXICO

IMSS

Anexo No. 3.4 Guía de Distribución

Adquisición de Bienes para el Programa "Mobiliario Administrativo para Hospitales Prioritarios" (7 Obras)

No. de Requisición "OP-EA-MA-01-2024-7OBRAS"

PARTIDA	COAD	UNIDAD MÉDICA	DIRECCIÓN	CUCOP	PREI	SAI	DESCRIPCIÓN	CANTIDAD
649	NAVOJOA, SONORA	HOSPITAL GENERAL DE ZONA DE 90 CAMAS, NAVOJOA, SONORA	CALLE RICARDO FLORES MAGÓN, No. 201, ENTRE IGNACIO ALLENDE Y BOULEVARD CENTENARIO, COLONIA TIERRA BLANCA, C.P. 85820, NAVOJOA, SONORA	51200402	20051	519.104.0559.00.01	BANCA VESTIDOR PARA BAÑOS. DIMENSIONES GENERALES: LARGO 120	45
650	NAVOJOA, SONORA	HOSPITAL GENERAL DE ZONA DE 90 CAMAS, NAVOJOA, SONORA	CALLE RICARDO FLORES MAGÓN, No. 201, ENTRE IGNACIO ALLENDE Y BOULEVARD CENTENARIO, COLONIA TIERRA BLANCA, C.P. 85820, NAVOJOA, SONORA	51200403	20052	519.104.0574.00.01	BANCA VESTIDOR PARA CONSULTORIO. DIMENSIONES GENERALES LARG	45
651	NAVOJOA, SONORA	HOSPITAL GENERAL DE ZONA DE 90 CAMAS, NAVOJOA, SONORA	CALLE RICARDO FLORES MAGÓN, No. 201, ENTRE IGNACIO ALLENDE Y BOULEVARD CENTENARIO, COLONIA TIERRA BLANCA, C.P. 85820, NAVOJOA, SONORA	51200420	20055	519.160.0357.00.01	CARRO DE ASEO EN FORMA DE TIJERA. DIMENSIONES GENERALES: LAR	40
652	NAVOJOA, SONORA	HOSPITAL GENERAL DE ZONA DE 90 CAMAS, NAVOJOA, SONORA	CALLE RICARDO FLORES MAGÓN, No. 201, ENTRE IGNACIO ALLENDE Y BOULEVARD CENTENARIO, COLONIA TIERRA BLANCA, C.P. 85820, NAVOJOA, SONORA	51200421	20056	519.160.0365.00.01	CARRO TRANSPORTADOR DE BIBERONES. DIMENSIONES GENERALES: LAR	3
653	NAVOJOA, SONORA	HOSPITAL GENERAL DE ZONA DE 90 CAMAS, NAVOJOA, SONORA	CALLE RICARDO FLORES MAGÓN, No. 201, ENTRE IGNACIO ALLENDE Y BOULEVARD CENTENARIO, COLONIA TIERRA BLANCA, C.P. 85820, NAVOJOA, SONORA	51200422	20057	519.160.0376.00.01	CARRO TRANSPORTADOR DE ROPA HUMEDA. DIMENSIONES GENERALES: L	3
654	NAVOJOA, SONORA	HOSPITAL GENERAL DE ZONA DE 90 CAMAS, NAVOJOA, SONORA	CALLE RICARDO FLORES MAGÓN, No. 201, ENTRE IGNACIO ALLENDE Y BOULEVARD CENTENARIO, COLONIA TIERRA BLANCA, C.P. 85820, NAVOJOA, SONORA	51200430	20059	519.279.0022.00.01	DESPACHADOR DE MEDICAMENTOS DE ALTO CONSUMO. DIMENSIONES GEN	4
655	NAVOJOA, SONORA	HOSPITAL GENERAL DE ZONA DE 90 CAMAS, NAVOJOA, SONORA	CALLE RICARDO FLORES MAGÓN, No. 201, ENTRE IGNACIO ALLENDE Y BOULEVARD CENTENARIO, COLONIA TIERRA BLANCA, C.P. 85820, NAVOJOA, SONORA	51200431	20060	519.315.0059.00.01	ESCALERA DE TIJERA 3 PELDAÑOS. DIMENSIONES GENERALES ALTO 6	35
656	NAVOJOA, SONORA	HOSPITAL GENERAL DE ZONA DE 90 CAMAS, NAVOJOA, SONORA	CALLE RICARDO FLORES MAGÓN, No. 201, ENTRE IGNACIO ALLENDE Y BOULEVARD CENTENARIO, COLONIA TIERRA BLANCA, C.P. 85820, NAVOJOA, SONORA	51200437	20062	519.630.5401.00.01	MESA DE TRABAJO PARA TALLER. DIMENSIONES GENERALES: LARGO 18	10
657	NAVOJOA, SONORA	HOSPITAL GENERAL DE ZONA DE 90 CAMAS, NAVOJOA, SONORA	CALLE RICARDO FLORES MAGÓN, No. 201, ENTRE IGNACIO ALLENDE Y BOULEVARD CENTENARIO, COLONIA TIERRA BLANCA, C.P. 85820, NAVOJOA, SONORA	51200438	20063	519.630.5415.00.01	MESA INFANTIL MATERNAL. DIMENSIONES GENERALES: ANCHO 90 CM.	1
658	NAVOJOA, SONORA	HOSPITAL GENERAL DE ZONA DE 90 CAMAS, NAVOJOA, SONORA	CALLE RICARDO FLORES MAGÓN, No. 201, ENTRE IGNACIO ALLENDE Y BOULEVARD CENTENARIO, COLONIA TIERRA BLANCA, C.P. 85820, NAVOJOA, SONORA	51200439	20064	519.630.5427.00.01	MESA INFANTIL PARA PREESCOLAR. DIMENSIONES GENERALES CUBIER	3
659	NAVOJOA, SONORA	HOSPITAL GENERAL DE ZONA DE 90 CAMAS, NAVOJOA, SONORA	CALLE RICARDO FLORES MAGÓN, No. 201, ENTRE IGNACIO ALLENDE Y BOULEVARD CENTENARIO, COLONIA TIERRA BLANCA, C.P. 85820, NAVOJOA, SONORA	51200440	20065	519.630.5432.00.01	MESA LISA DE 180 CM PARA DOBLAR ROPA. DIMENSIONES GENERALES:	1
660	NAVOJOA, SONORA	HOSPITAL GENERAL DE ZONA DE 90 CAMAS, NAVOJOA, SONORA	CALLE RICARDO FLORES MAGÓN, No. 201, ENTRE IGNACIO ALLENDE Y BOULEVARD CENTENARIO, COLONIA TIERRA BLANCA, C.P. 85820, NAVOJOA, SONORA	51100302	20067	519.630.5454.00.01	MESA PARA COMPUTADORA CON ESTRUCTURA TUBULAR FRENTE 100 CM	3
661	NAVOJOA, SONORA	HOSPITAL GENERAL DE ZONA DE 90 CAMAS, NAVOJOA, SONORA	CALLE RICARDO FLORES MAGÓN, No. 201, ENTRE IGNACIO ALLENDE Y BOULEVARD CENTENARIO, COLONIA TIERRA BLANCA, C.P. 85820, NAVOJOA, SONORA	51200442	20068	519.630.5462.00.01	MESA PARA DIBUJO (RESTIRADOR). DIMENSIONES GENERALES FRENTE	1
662	NAVOJOA, SONORA	HOSPITAL GENERAL DE ZONA DE 90 CAMAS, NAVOJOA, SONORA	CALLE RICARDO FLORES MAGÓN, No. 201, ENTRE IGNACIO ALLENDE Y BOULEVARD CENTENARIO, COLONIA TIERRA BLANCA, C.P. 85820, NAVOJOA, SONORA	51100307	20069	519.695.1974.00.01	PIZARRON DE 120 CM CON TABLERO DE CORCHO. DIMENSIONES GENERA	4
663	NAVOJOA, SONORA	HOSPITAL GENERAL DE ZONA DE 90 CAMAS, NAVOJOA, SONORA	CALLE RICARDO FLORES MAGÓN, No. 201, ENTRE IGNACIO ALLENDE Y BOULEVARD CENTENARIO, COLONIA TIERRA BLANCA, C.P. 85820, NAVOJOA, SONORA	51100308	20070	519.695.1987.00.01	PIZARRON DE 120 CM MAGNETICO DE PARED. DIMENSIONES GENERALES	29
664	NAVOJOA, SONORA	HOSPITAL GENERAL DE ZONA DE 90 CAMAS, NAVOJOA, SONORA	CALLE RICARDO FLORES MAGÓN, No. 201, ENTRE IGNACIO ALLENDE Y BOULEVARD CENTENARIO, COLONIA TIERRA BLANCA, C.P. 85820, NAVOJOA, SONORA	51100310	20072	519.695.2004.00.01	PIZARRON DE 150 CM MAGNETICO DE PARED. DIMENSIONES GENERALES	44
665	NAVOJOA, SONORA	HOSPITAL GENERAL DE ZONA DE 90 CAMAS, NAVOJOA, SONORA	CALLE RICARDO FLORES MAGÓN, No. 201, ENTRE IGNACIO ALLENDE Y BOULEVARD CENTENARIO, COLONIA TIERRA BLANCA, C.P. 85820, NAVOJOA, SONORA	51100311	20073	519.695.2013.00.01	PIZARRON DE 180 CM MAGNETICO DE PARED. DIMENSIONES GENERALES	2
666	NAVOJOA, SONORA	HOSPITAL GENERAL DE ZONA DE 90 CAMAS, NAVOJOA, SONORA	CALLE RICARDO FLORES MAGÓN, No. 201, ENTRE IGNACIO ALLENDE Y BOULEVARD CENTENARIO, COLONIA TIERRA BLANCA, C.P. 85820, NAVOJOA, SONORA	51200453	20074	519.810.0363.00.01	SILLA INFANTIL PRE-ESCOLAR. DIMENSIONES GENERALES: FRENTE 40	6
667	NAVOJOA, SONORA	HOSPITAL GENERAL DE ZONA DE 90 CAMAS, NAVOJOA, SONORA	CALLE RICARDO FLORES MAGÓN, No. 201, ENTRE IGNACIO ALLENDE Y BOULEVARD CENTENARIO, COLONIA TIERRA BLANCA, C.P. 85820, NAVOJOA, SONORA	51200454	20075	519.810.0378.00.01	SILLA INFANTIL MATERNAL. DIMENSIONES GENERALES: FRENTE 30 CM	4
668	NAVOJOA, SONORA	HOSPITAL GENERAL DE ZONA DE 90 CAMAS, NAVOJOA, SONORA	CALLE RICARDO FLORES MAGÓN, No. 201, ENTRE IGNACIO ALLENDE Y BOULEVARD CENTENARIO, COLONIA TIERRA BLANCA, C.P. 85820, NAVOJOA, SONORA	51200455	20076	519.810.0161.00.01	SILLA TIPO BOUNCER CON ESTRUCTURA DE TRINEO. MOVIMIENTOS A 3	3
669	NAVOJOA, SONORA	HOSPITAL GENERAL DE ZONA DE 90 CAMAS, NAVOJOA, SONORA	CALLE RICARDO FLORES MAGÓN, No. 201, ENTRE IGNACIO ALLENDE Y BOULEVARD CENTENARIO, COLONIA TIERRA BLANCA, C.P. 85820, NAVOJOA, SONORA	51200456	20077	519.810.0343.00.01	SILLA PARA AULA. DIMENSIONES GENERALES: FRENTE 50 CM FONDO	32
670	NAVOJOA, SONORA	HOSPITAL GENERAL DE ZONA DE 90 CAMAS, NAVOJOA, SONORA	CALLE RICARDO FLORES MAGÓN, No. 201, ENTRE IGNACIO ALLENDE Y BOULEVARD CENTENARIO, COLONIA TIERRA BLANCA, C.P. 85820, NAVOJOA, SONORA	51100325	20078	519.824.8504.00.01	SILLON ACOJINABLE RECLINABLE SISTEMA MECANICO DE PALANCAS PA	43

GOBIERNO DE MÉXICO

IMSS

DIRECCIÓN DE ADMINISTRACIÓN

Anexo No. 3.4 Guia de Distribución

Adquisición de Bienes para el Programa "Mobiliario Administrativo para Hospitales Prioritarios" (7 Obras)
No. de Requisición "OP-EA-MA-01-2024-7OBRAS"

PARTIDA	OOAD	UNIDAD MÉDICA	DIRECCION	CUCOP	PREI	SAI	DESCRIPCIÓN	CANTIDAD
671	NAVOJOA, SONORA	HOSPITAL GENERAL DE ZONA DE 90 CAMAS, NAVOJOA, SONORA	CALLE RICARDO FLORES MAGON, No. 201, ENTRE IGNACIO ALLENDE Y BOULEVARD CENTENARIO, COLONIA TIERRA BLANCA, C.P. 85820, NAVOJOA, SONORA	51100333	20079	519 865 0105 00 01	TABLERO DE CORCHO 120 CM. DIMENSIONES GENERALES: FRENTE 120	109
672	NAVOJOA, SONORA	HOSPITAL GENERAL DE ZONA DE 90 CAMAS, NAVOJOA, SONORA	CALLE RICARDO FLORES MAGON, No. 201, ENTRE IGNACIO ALLENDE Y BOULEVARD CENTENARIO, COLONIA TIERRA BLANCA, C.P. 85820, NAVOJOA, SONORA	51200458	20081	519 873 0141 00 01	TARIMA PARA ESTIBAR MERCANCIAS. DIMENSIONES GENERALES FRENT	23
673	NAVOJOA, SONORA	HOSPITAL GENERAL DE ZONA DE 90 CAMAS, NAVOJOA, SONORA	CALLE RICARDO FLORES MAGON, No. 201, ENTRE IGNACIO ALLENDE Y BOULEVARD CENTENARIO, COLONIA TIERRA BLANCA, C.P. 85820, NAVOJOA, SONORA	51200459	20082	519 873 0161 00 01	TARIMA PLASTICA, PARA PATIN HIDRAULICO. DIMENSIONES GENERALE	2
674	NAVOJOA, SONORA	HOSPITAL GENERAL DE ZONA DE 90 CAMAS, NAVOJOA, SONORA	CALLE RICARDO FLORES MAGON, No. 201, ENTRE IGNACIO ALLENDE Y BOULEVARD CENTENARIO, COLONIA TIERRA BLANCA, C.P. 85820, NAVOJOA, SONORA	51200277	20084	517 013 0087 00 01	ALACENA ALTA DE 90 CM. DIMENSIONES GENERALES: FRENTE 90 CM,	40
675	NAVOJOA, SONORA	HOSPITAL GENERAL DE ZONA DE 90 CAMAS, NAVOJOA, SONORA	CALLE RICARDO FLORES MAGON, No. 201, ENTRE IGNACIO ALLENDE Y BOULEVARD CENTENARIO, COLONIA TIERRA BLANCA, C.P. 85820, NAVOJOA, SONORA	51100287	20085	517 053 0136 00 01	ANAQUEL PARA OLLAS FRENTE 90 CM, FONDO 60 CM, ALTURA 190 CM	3
676	NAVOJOA, SONORA	HOSPITAL GENERAL DE ZONA DE 90 CAMAS, NAVOJOA, SONORA	CALLE RICARDO FLORES MAGON, No. 201, ENTRE IGNACIO ALLENDE Y BOULEVARD CENTENARIO, COLONIA TIERRA BLANCA, C.P. 85820, NAVOJOA, SONORA	51200276	20086	517 185 0073 00 01	BOTE DE BASURA SOBRE CARRO PATÍN. DIMENSIONES GENERALES BOT	2
677	NAVOJOA, SONORA	HOSPITAL GENERAL DE ZONA DE 90 CAMAS, NAVOJOA, SONORA	CALLE RICARDO FLORES MAGON, No. 201, ENTRE IGNACIO ALLENDE Y BOULEVARD CENTENARIO, COLONIA TIERRA BLANCA, C.P. 85820, NAVOJOA, SONORA	51200280	20087	517 258 0204 00 01	CARRO PARA CHAROLAS EN AUTOSERVICIO LARGO 60 CM, ANCHO 50 CM	2
678	NAVOJOA, SONORA	HOSPITAL GENERAL DE ZONA DE 90 CAMAS, NAVOJOA, SONORA	CALLE RICARDO FLORES MAGON, No. 201, ENTRE IGNACIO ALLENDE Y BOULEVARD CENTENARIO, COLONIA TIERRA BLANCA, C.P. 85820, NAVOJOA, SONORA	51200281	20088	517 258 0213 00 01	CARRO TRANSPORTADOR DE CHAROLAS PARA ALIMENTOS DIMENSIONES	3
679	NAVOJOA, SONORA	HOSPITAL GENERAL DE ZONA DE 90 CAMAS, NAVOJOA, SONORA	CALLE RICARDO FLORES MAGON, No. 201, ENTRE IGNACIO ALLENDE Y BOULEVARD CENTENARIO, COLONIA TIERRA BLANCA, C.P. 85820, NAVOJOA, SONORA	51200282	20089	517 287 0228 00 01	CARRO TRANSPORTADOR DE OLLAS. DIMENSIONES GENERALES LARGO	2
680	NAVOJOA, SONORA	HOSPITAL GENERAL DE ZONA DE 90 CAMAS, NAVOJOA, SONORA	CALLE RICARDO FLORES MAGON, No. 201, ENTRE IGNACIO ALLENDE Y BOULEVARD CENTENARIO, COLONIA TIERRA BLANCA, C.P. 85820, NAVOJOA, SONORA	51200284	20090	517 270 0125 00 01	COCINETA CON PARRILLA ELECTRICA DERECHA Y FREGADERO IZQUIERD	1
681	NAVOJOA, SONORA	HOSPITAL GENERAL DE ZONA DE 90 CAMAS, NAVOJOA, SONORA	CALLE RICARDO FLORES MAGON, No. 201, ENTRE IGNACIO ALLENDE Y BOULEVARD CENTENARIO, COLONIA TIERRA BLANCA, C.P. 85820, NAVOJOA, SONORA	51200285	20091	517 270 0137 00 01	COCINETA CON PARRILLA ELECTRICA IZQUIERDA FREGADERO DERECHO	1
682	NAVOJOA, SONORA	HOSPITAL GENERAL DE ZONA DE 90 CAMAS, NAVOJOA, SONORA	CALLE RICARDO FLORES MAGON, No. 201, ENTRE IGNACIO ALLENDE Y BOULEVARD CENTENARIO, COLONIA TIERRA BLANCA, C.P. 85820, NAVOJOA, SONORA	51200289	20092	517 272 0022 00 01	COLGADOR PARA UTENSILIOS DE COCINA. DIMENSIONES GENERALES	1
683	NAVOJOA, SONORA	HOSPITAL GENERAL DE ZONA DE 90 CAMAS, NAVOJOA, SONORA	CALLE RICARDO FLORES MAGON, No. 201, ENTRE IGNACIO ALLENDE Y BOULEVARD CENTENARIO, COLONIA TIERRA BLANCA, C.P. 85820, NAVOJOA, SONORA	51200288	20093	517 301 0116 00 01	DEPOSITO DE PAN. DIMENSIONES GENERALES: FRENTE 70 CM, FONDO	1
684	NAVOJOA, SONORA	HOSPITAL GENERAL DE ZONA DE 90 CAMAS, NAVOJOA, SONORA	CALLE RICARDO FLORES MAGON, No. 201, ENTRE IGNACIO ALLENDE Y BOULEVARD CENTENARIO, COLONIA TIERRA BLANCA, C.P. 85820, NAVOJOA, SONORA	51200322	20099	517 609 5497 00 01	MESA CALIENTE DE 160 CM PARA VAPOR DE (4 CHAROLAS). DIMENSI	1
685	NAVOJOA, SONORA	HOSPITAL GENERAL DE ZONA DE 90 CAMAS, NAVOJOA, SONORA	CALLE RICARDO FLORES MAGON, No. 201, ENTRE IGNACIO ALLENDE Y BOULEVARD CENTENARIO, COLONIA TIERRA BLANCA, C.P. 85820, NAVOJOA, SONORA	51200323	20100	517 609 5505 00 01	MESA DE 300 CM CON DOBLE FREGADERO CENTRAL. DIMENSIONES GENE	1
686	NAVOJOA, SONORA	HOSPITAL GENERAL DE ZONA DE 90 CAMAS, NAVOJOA, SONORA	CALLE RICARDO FLORES MAGON, No. 201, ENTRE IGNACIO ALLENDE Y BOULEVARD CENTENARIO, COLONIA TIERRA BLANCA, C.P. 85820, NAVOJOA, SONORA	51200326	20103	517 609 5537 00 01	MESA DE 120 CM CON RESPALDO Y FREGADERO IZQUIERDO DIMENSION	1
687	NAVOJOA, SONORA	HOSPITAL GENERAL DE ZONA DE 90 CAMAS, NAVOJOA, SONORA	CALLE RICARDO FLORES MAGON, No. 201, ENTRE IGNACIO ALLENDE Y BOULEVARD CENTENARIO, COLONIA TIERRA BLANCA, C.P. 85820, NAVOJOA, SONORA	51200327	20104	517 609 5549 00 01	MESA DE 180 CM CON RESPALDO Y DOBLE FREGADERO CENTRAL DIMEN	4
688	NAVOJOA, SONORA	HOSPITAL GENERAL DE ZONA DE 90 CAMAS, NAVOJOA, SONORA	CALLE RICARDO FLORES MAGON, No. 201, ENTRE IGNACIO ALLENDE Y BOULEVARD CENTENARIO, COLONIA TIERRA BLANCA, C.P. 85820, NAVOJOA, SONORA	51200328	20105	517 609 5559 00 01	MESA ELECTRICA CALIENTE MOVIL (2 CHAROLAS). DIMENSIONES GE	3
689	NAVOJOA, SONORA	HOSPITAL GENERAL DE ZONA DE 90 CAMAS, NAVOJOA, SONORA	CALLE RICARDO FLORES MAGON, No. 201, ENTRE IGNACIO ALLENDE Y BOULEVARD CENTENARIO, COLONIA TIERRA BLANCA, C.P. 85820, NAVOJOA, SONORA	51200329	20106	517 609 5567 00 01	MESA ELECTRICA CALIENTE MOVIL (3 CHAROLAS). DIMENSIONES GE	1
690	NAVOJOA, SONORA	HOSPITAL GENERAL DE ZONA DE 90 CAMAS, NAVOJOA, SONORA	CALLE RICARDO FLORES MAGON, No. 201, ENTRE IGNACIO ALLENDE Y BOULEVARD CENTENARIO, COLONIA TIERRA BLANCA, C.P. 85820, NAVOJOA, SONORA	51200330	20107	517 609 5575 00 01	MESA FRIA A HIELO MOVIL (3 CHAROLAS). DIMENSIONES GENERALES	1
691	NAVOJOA, SONORA	HOSPITAL GENERAL DE ZONA DE 90 CAMAS, NAVOJOA, SONORA	CALLE RICARDO FLORES MAGON, No. 201, ENTRE IGNACIO ALLENDE Y BOULEVARD CENTENARIO, COLONIA TIERRA BLANCA, C.P. 85820, NAVOJOA, SONORA	51200332	20109	517 609 5593 00 01	MESA FRIA PARA BARRA (DE 4 HOYOS) (4 CHAROLAS). DIMENSIO	1
692	NAVOJOA, SONORA	HOSPITAL GENERAL DE ZONA DE 90 CAMAS, NAVOJOA, SONORA	CALLE RICARDO FLORES MAGON, No. 201, ENTRE IGNACIO ALLENDE Y BOULEVARD CENTENARIO, COLONIA TIERRA BLANCA, C.P. 85820, NAVOJOA, SONORA	51200334	20111	517 609 5613 00 01	MESA LISA DE 120 CM CON RESPALDO Y ENTREPAÑO. DIMENSIONES GE	16

GOBIERNO DE MÉXICO | IMSS

Anexo No. 3.4 Guía de Distribución

Adquisición de Bienes para el Programa "Mobiliario Administrativo para Hospitales Prioritarios" (7 Obras)
No. de Requisición "OP-EA-MA-01-2024-7OBRAS"

PARTIDA	GOAD	UNIDAD MÉDICA	DIRECCIÓN	CUCOP	PREI	SAI	DESCRIPCIÓN	CANTIDAD
693	NAVOJOA, SONORA	HOSPITAL GENERAL DE ZONA DE 90 CAMAS, NAVOJOA, SONORA	CALLE RICARDO FLORES MAGÓN, No. 201, ENTRE IGNACIO ALLENDE Y BOULEVARD CENTENARIO, COLONIA TIERRA BLANCA, C.P. 85820, NAVOJOA, SONORA	51200335	20112	517.609.5625.00.01	MESA LISA DE 150 CM CON RESPALDO Y ENTREPAÑO, DIMENSIONES GE	2
694	NAVOJOA, SONORA	HOSPITAL GENERAL DE ZONA DE 90 CAMAS, NAVOJOA, SONORA	CALLE RICARDO FLORES MAGÓN, No. 201, ENTRE IGNACIO ALLENDE Y BOULEVARD CENTENARIO, COLONIA TIERRA BLANCA, C.P. 85820, NAVOJOA, SONORA	51200337	20114	517.609.5947.00.01	MESA LISA PARA RECIBO DE LOZA CON ESCURRIDERO DERECHO FRENTE	4
695	NAVOJOA, SONORA	HOSPITAL GENERAL DE ZONA DE 90 CAMAS, NAVOJOA, SONORA	CALLE RICARDO FLORES MAGÓN, No. 201, ENTRE IGNACIO ALLENDE Y BOULEVARD CENTENARIO, COLONIA TIERRA BLANCA, C.P. 85820, NAVOJOA, SONORA	51200339	20116	517.609.5665.00.01	MESA PARA COMEDOR. DIMENSIONES GENERALES: FRENTE 90 CM, PROF	60
696	NAVOJOA, SONORA	HOSPITAL GENERAL DE ZONA DE 90 CAMAS, NAVOJOA, SONORA	CALLE RICARDO FLORES MAGÓN, No. 201, ENTRE IGNACIO ALLENDE Y BOULEVARD CENTENARIO, COLONIA TIERRA BLANCA, C.P. 85820, NAVOJOA, SONORA	51200340	20117	517.609.5683.00.01	MESA PARA TAJO DE 150 CM. DIMENSIONES GENERALES: FRENTE 150	1
697	NAVOJOA, SONORA	HOSPITAL GENERAL DE ZONA DE 90 CAMAS, NAVOJOA, SONORA	CALLE RICARDO FLORES MAGÓN, No. 201, ENTRE IGNACIO ALLENDE Y BOULEVARD CENTENARIO, COLONIA TIERRA BLANCA, C.P. 85820, NAVOJOA, SONORA	51200341	20118	517.609.5695.00.01	MESA DE 230 CM PARA LAVADO DE BIBERONES CON TRIPLE FREGADERO	1
698	NAVOJOA, SONORA	HOSPITAL GENERAL DE ZONA DE 90 CAMAS, NAVOJOA, SONORA	CALLE RICARDO FLORES MAGÓN, No. 201, ENTRE IGNACIO ALLENDE Y BOULEVARD CENTENARIO, COLONIA TIERRA BLANCA, C.P. 85820, NAVOJOA, SONORA	51100119	20387	511.026.0532.00.01	ANAQUEL DOBLE PARA LIBROS Y REVISTAS. DIMENSIONES GENERALES	14
699	NAVOJOA, SONORA	HOSPITAL GENERAL DE ZONA DE 90 CAMAS, NAVOJOA, SONORA	CALLE RICARDO FLORES MAGÓN, No. 201, ENTRE IGNACIO ALLENDE Y BOULEVARD CENTENARIO, COLONIA TIERRA BLANCA, C.P. 85820, NAVOJOA, SONORA	51100128	20388	511.076.1023.00.01	ARCHIVERO 4 GAVETAS CON FRENTES EN MDP. DIMENSIONES GENERALE	7
700	NAVOJOA, SONORA	HOSPITAL GENERAL DE ZONA DE 90 CAMAS, NAVOJOA, SONORA	CALLE RICARDO FLORES MAGÓN, No. 201, ENTRE IGNACIO ALLENDE Y BOULEVARD CENTENARIO, COLONIA TIERRA BLANCA, C.P. 85820, NAVOJOA, SONORA	51100165	20401	511.401.0094.00.01	EXHIBIDOR DE REVISTAS. DIMENSIONES GENERALES: FRENTE 180 CM.	1
701	NAVOJOA, SONORA	HOSPITAL GENERAL DE ZONA DE 90 CAMAS, NAVOJOA, SONORA	CALLE RICARDO FLORES MAGÓN, No. 201, ENTRE IGNACIO ALLENDE Y BOULEVARD CENTENARIO, COLONIA TIERRA BLANCA, C.P. 85820, NAVOJOA, SONORA	51100190	20405	511.619.1413.00.01	MESA DOBLE PARA GABINETE TIPO KARDEX. DIMENSIONES GENERALES:	3
702	NAVOJOA, SONORA	HOSPITAL GENERAL DE ZONA DE 90 CAMAS, NAVOJOA, SONORA	CALLE RICARDO FLORES MAGÓN, No. 201, ENTRE IGNACIO ALLENDE Y BOULEVARD CENTENARIO, COLONIA TIERRA BLANCA, C.P. 85820, NAVOJOA, SONORA	51100219	20410	511.253.0353.00.01	MODULO ESCRITORIO AUTO SUSTENTABLE PARA 1 LUGAR. CORREDERAS	3
703	NAVOJOA, SONORA	HOSPITAL GENERAL DE ZONA DE 90 CAMAS, NAVOJOA, SONORA	CALLE RICARDO FLORES MAGÓN, No. 201, ENTRE IGNACIO ALLENDE Y BOULEVARD CENTENARIO, COLONIA TIERRA BLANCA, C.P. 85820, NAVOJOA, SONORA	51100227	20412	511.814.0379.00.01	SILLA APILABLE CON TAPIZ DE TELA Y ESTRUCTURA DE TRINEO. DIM	96
704	NAVOJOA, SONORA	HOSPITAL GENERAL DE ZONA DE 90 CAMAS, NAVOJOA, SONORA	CALLE RICARDO FLORES MAGÓN, No. 201, ENTRE IGNACIO ALLENDE Y BOULEVARD CENTENARIO, COLONIA TIERRA BLANCA, C.P. 85820, NAVOJOA, SONORA	51100238	20413	511.836.0514.00.01	SILLON CONFORTABLE DE 2 LUGARES, TAPIZADO EN TELA. DIMENSION	9
705	NAVOJOA, SONORA	HOSPITAL GENERAL DE ZONA DE 90 CAMAS, NAVOJOA, SONORA	CALLE RICARDO FLORES MAGÓN, No. 201, ENTRE IGNACIO ALLENDE Y BOULEVARD CENTENARIO, COLONIA TIERRA BLANCA, C.P. 85820, NAVOJOA, SONORA	51100244	20415	511.836.0536.00.01	SILLON FIJO DE RESPALDO BAJO, BASE DE TRINEO, TAPIZADO EN TE	7
706	NAVOJOA, SONORA	HOSPITAL GENERAL DE ZONA DE 90 CAMAS, NAVOJOA, SONORA	CALLE RICARDO FLORES MAGÓN, No. 201, ENTRE IGNACIO ALLENDE Y BOULEVARD CENTENARIO, COLONIA TIERRA BLANCA, C.P. 85820, NAVOJOA, SONORA	51100247	20417	511.836.0558.00.01	SILLON GIRATORIO DE RESPALDO ALTO TAPIZADO EN TELA, CON PIST	3
707	NAVOJOA, SONORA	HOSPITAL GENERAL DE ZONA DE 90 CAMAS, NAVOJOA, SONORA	CALLE RICARDO FLORES MAGÓN, No. 201, ENTRE IGNACIO ALLENDE Y BOULEVARD CENTENARIO, COLONIA TIERRA BLANCA, C.P. 85820, NAVOJOA, SONORA	51200393	20493	517.825.0323.00.01	SILLA PARA COMEDOR FABRICADA EN ALUMINIO. DIMENSIONES GENERA	75
708	NAVOJOA, SONORA	HOSPITAL GENERAL DE ZONA DE 90 CAMAS, NAVOJOA, SONORA	CALLE RICARDO FLORES MAGÓN, No. 201, ENTRE IGNACIO ALLENDE Y BOULEVARD CENTENARIO, COLONIA TIERRA BLANCA, C.P. 85820, NAVOJOA, SONORA	51100217	20542	511.822.0291.00.01	MODULO EN L PARA CONSULTORIO CON LATERAL DERECHO DIMENSIONE	1
709	NAVOJOA, SONORA	HOSPITAL GENERAL DE ZONA DE 90 CAMAS, NAVOJOA, SONORA	CALLE RICARDO FLORES MAGÓN, No. 201, ENTRE IGNACIO ALLENDE Y BOULEVARD CENTENARIO, COLONIA TIERRA BLANCA, C.P. 85820, NAVOJOA, SONORA	51100153	20543	511.339.1406.00.01	ESCRITORIO MODULAR EN C. DIMENSIONES GENERALES: LARGO 180CM,	1
710	NAVOJOA, SONORA	HOSPITAL GENERAL DE ZONA DE 90 CAMAS, NAVOJOA, SONORA	CALLE RICARDO FLORES MAGÓN, No. 201, ENTRE IGNACIO ALLENDE Y BOULEVARD CENTENARIO, COLONIA TIERRA BLANCA, C.P. 85820, NAVOJOA, SONORA	51100184	20545	511.619.1457.00.01	MESA DE APOYO LATERAL EN MDP. DIMENSIONES GENERALES: FRENTE	10
711	NAVOJOA, SONORA	HOSPITAL GENERAL DE ZONA DE 90 CAMAS, NAVOJOA, SONORA	CALLE RICARDO FLORES MAGÓN, No. 201, ENTRE IGNACIO ALLENDE Y BOULEVARD CENTENARIO, COLONIA TIERRA BLANCA, C.P. 85820, NAVOJOA, SONORA	51100189	20546	511.619.1465.00.01	MESA DE USOS MULTIPLES EN MDP. DIMENSIONES GENERALES. FRENTE	29
712	NAVOJOA, SONORA	HOSPITAL GENERAL DE ZONA DE 90 CAMAS, NAVOJOA, SONORA	CALLE RICARDO FLORES MAGÓN, No. 201, ENTRE IGNACIO ALLENDE Y BOULEVARD CENTENARIO, COLONIA TIERRA BLANCA, C.P. 85820, NAVOJOA, SONORA	51100233	20554	511.814.0382.00.01	SILLA GIRATORIA DE RESPALDO BAJO TAPIZADO EN TELA CON PISTON	242
713	NAVOJOA, SONORA	HOSPITAL GENERAL DE ZONA DE 90 CAMAS, NAVOJOA, SONORA	CALLE RICARDO FLORES MAGÓN, No. 201, ENTRE IGNACIO ALLENDE Y BOULEVARD CENTENARIO, COLONIA TIERRA BLANCA, C.P. 85820, NAVOJOA, SONORA	51100232	20555	511.814.0394.00.01	SILLA FIJA DE RESPALDO BAJO BASE DE TRINEO TAPIZADA EN TELA	165
714	NAVOJOA, SONORA	HOSPITAL GENERAL DE ZONA DE 90 CAMAS, NAVOJOA, SONORA	CALLE RICARDO FLORES MAGÓN, No. 201, ENTRE IGNACIO ALLENDE Y BOULEVARD CENTENARIO, COLONIA TIERRA BLANCA, C.P. 85820, NAVOJOA, SONORA	51100226	20556	511.814.0405.00.01	SILLA ALTA GIRATORIA CON MECANISMO DE CONTACTO PERMANENTE Y	32

ANEXOS
DIVISION DE CONTRATOS

Anexo No. 3.4 Guía de Distribución

Adquisición de Bienes para el Programa "Mobiliario Administrativo para Hospitales Prioritarios" (7 Obras)
No. de Requisición "OP-EA-MA-01-2024-7OBRAS"

PARTIDA	CCAD	UNIDAD MÉDICA	DIRECCIÓN	CUCOP	PREI	[illegible]AI	DESCRIPCIÓN	CANTIDAD
715	NAVOJOA, SONORA	HOSPITAL GENERAL DE ZONA DE 90 CAMAS, NAVOJOA, SONORA	CALLE RICARDO FLORES MAGÓN, No. 201, ENTRE IGNACIO ALLENDE Y BOULEVARD CENTENARIO, COLONIA TIERRA BLANCA, C.P. 85820, NAVOJOA, SONORA	51100169	20559	511.619.1476.00.01	MESA CIRCULAR PARA JUNTAS DE 4 LUGARES DE CRISTAL DIMENSION	25
716	NAVOJOA, SONORA	HOSPITAL GENERAL DE ZONA DE 90 CAMAS, NAVOJOA, SONORA	CALLE RICARDO FLORES MAGÓN, No. 201, ENTRE IGNACIO ALLENDE Y BOULEVARD CENTENARIO, COLONIA TIERRA BLANCA, C.P. 85820, NAVOJOA, SONORA	51100166	20561	511.619.1483.00.01	MESA DE CENTRO EN MDP DIMENSIONES GENERALES ANCHO 60 CM, L	7
717	NAVOJOA, SONORA	HOSPITAL GENERAL DE ZONA DE 90 CAMAS, NAVOJOA, SONORA	CALLE RICARDO FLORES MAGÓN, No. 201, ENTRE IGNACIO ALLENDE Y BOULEVARD CENTENARIO, COLONIA TIERRA BLANCA, C.P. 85820, NAVOJOA, SONORA	51100327	20568	519.824.0526.00.01	SILLON FIJO CONFORTABLE DE 1 LUGAR TAPIZADO EN TELA DIMENSI	11
718	NAVOJOA, SONORA	HOSPITAL GENERAL DE ZONA DE 90 CAMAS, NAVOJOA, SONORA	CALLE RICARDO FLORES MAGÓN, No. 201, ENTRE IGNACIO ALLENDE Y BOULEVARD CENTENARIO, COLONIA TIERRA BLANCA, C.P. 85820, NAVOJOA, SONORA	51200307	20580	512.093.0071.00.01	APARCADOR DE BICICLETAS EN ESPIRAL DIMENSIONES GENERALES (	3
719	NAVOJOA, SONORA	HOSPITAL GENERAL DE ZONA DE 90 CAMAS, NAVOJOA, SONORA	CALLE RICARDO FLORES MAGÓN, No. 201, ENTRE IGNACIO ALLENDE Y BOULEVARD CENTENARIO, COLONIA TIERRA BLANCA, C.P. 85820, NAVOJOA, SONORA	51100298	20563	519.196.0154.00.01	CASILLERO DOBLE EN PLASTICO DE ALTA RESISTENCIA DIMENSIONES	562
720	NAVOJOA, SONORA	HOSPITAL GENERAL DE ZONA DE 90 CAMAS, NAVOJOA, SONORA	CALLE RICARDO FLORES MAGÓN, No. 201, ENTRE IGNACIO ALLENDE Y BOULEVARD CENTENARIO, COLONIA TIERRA BLANCA, C.P. 85820, NAVOJOA, SONORA	51100303	20569	519.630.5515.00.01	MESA RECTANGULAR PARA COMPUTADORA DIMENSIONES GENERALES FR	1
721	NAVOJOA, SONORA	HOSPITAL GENERAL DE ZONA DE 90 CAMAS, NAVOJOA, SONORA	CALLE RICARDO FLORES MAGÓN, No. 201, ENTRE IGNACIO ALLENDE Y BOULEVARD CENTENARIO, COLONIA TIERRA BLANCA, C.P. 85820, NAVOJOA, SONORA	51100171	20587	511.465.0024.00.01	GUARDA INFERIOR DE 120 CM DIMENSIONES GENERALES LARGO 120	3
722	NAVOJOA, SONORA	HOSPITAL GENERAL DE ZONA DE 90 CAMAS, NAVOJOA, SONORA	CALLE RICARDO FLORES MAGÓN, No. 201, ENTRE IGNACIO ALLENDE Y BOULEVARD CENTENARIO, COLONIA TIERRA BLANCA, C.P. 85820, NAVOJOA, SONORA	51100172	20586	511.465.0039.00.01	GUARDA INFERIOR DE 150 CM DIMENSIONES GENERALES LARGO 150	32
723	NAVOJOA, SONORA	HOSPITAL GENERAL DE ZONA DE 90 CAMAS, NAVOJOA, SONORA	CALLE RICARDO FLORES MAGÓN, No. 201, ENTRE IGNACIO ALLENDE Y BOULEVARD CENTENARIO, COLONIA TIERRA BLANCA, C.P. 85820, NAVOJOA, SONORA	51100165	20592	511.338.1422.00.01	ESCRITORIO RECTANGULAR DE 150CM DIMENSIONES GENERALES LARG	38
724	NAVOJOA, SONORA	HOSPITAL GENERAL DE ZONA DE 90 CAMAS, NAVOJOA, SONORA	CALLE RICARDO FLORES MAGÓN, No. 201, ENTRE IGNACIO ALLENDE Y BOULEVARD CENTENARIO, COLONIA TIERRA BLANCA, C.P. 85820, NAVOJOA, SONORA	51100164	20593	511.338.1437.00.01	ESCRITORIO RECTANGULAR DE 180 CM. DIMENSIONES GENERALES LAR	1
725	NAVOJOA, SONORA	HOSPITAL GENERAL DE ZONA DE 90 CAMAS, NAVOJOA, SONORA	CALLE RICARDO FLORES MAGÓN, No. 201, ENTRE IGNACIO ALLENDE Y BOULEVARD CENTENARIO, COLONIA TIERRA BLANCA, C.P. 85820, NAVOJOA, SONORA	51200457	20633	519.810.0515.00.01	SILLA ALTA INFANTIL DE POLIPROPILENO DIMENSIONES GENERALES	2
726	NAVOJOA, SONORA	HOSPITAL GENERAL DE ZONA DE 90 CAMAS, NAVOJOA, SONORA	CALLE RICARDO FLORES MAGÓN, No. 201, ENTRE IGNACIO ALLENDE Y BOULEVARD CENTENARIO, COLONIA TIERRA BLANCA, C.P. 85820, NAVOJOA, SONORA	51100229	20673	511.814.0421.00.01	SILLA FIJA DE POLIPROPILENO DIMENSIONES GENERALES ALTURA D	13
727	NAVOJOA, SONORA	HOSPITAL GENERAL DE ZONA DE 90 CAMAS, NAVOJOA, SONORA	CALLE RICARDO FLORES MAGÓN, No. 201, ENTRE IGNACIO ALLENDE Y BOULEVARD CENTENARIO, COLONIA TIERRA BLANCA, C.P. 85820, NAVOJOA, SONORA	51100120	21310	511.029.0054.00.01	ANAQUEL ESQUELETO DE 7 ENTREPAÑOS DE ACERO INOXIDABLE, AREAS	16
728	TICUL, YUCATÁN	HOSPITAL GENERAL DE ZONA DE 70 CAMAS, TICUL, YUCATÁN	PREDIO No. 325, CALLE 23 DE LA LOCALIDAD Y MUNICIPIO DE TICUL, YUCATÁN (MANZANA 16, SECCIÓN CATASTRAL 4 ANTES DE LA URBANIZACIÓN TABLAJE CATASTRAL 15060, CARRETERA MUNA-TICUL, YUCATÁN	51200308	16947	517.609.1109.01.01	MESA CALIENTE DE 156 CM PARA VAPOR (4 CHAROLAS) FABRICADA A	1
729	TICUL, YUCATÁN	HOSPITAL GENERAL DE ZONA DE 70 CAMAS, TICUL, YUCATÁN	PREDIO No. 325, CALLE 23 DE LA LOCALIDAD Y MUNICIPIO DE TICUL, YUCATÁN (MANZANA 16, SECCIÓN CATASTRAL 4 ANTES DE LA URBANIZACIÓN TABLAJE CATASTRAL 15060, CARRETERA MUNA-TICUL, YUCATÁN	51200305	16957	517.609.9784.01.01	MESA PARA COMEDOR 4 LUGARES FABRICADA A BASE DE 1 CUBIERT	21
730	TICUL, YUCATÁN	HOSPITAL GENERAL DE ZONA DE 70 CAMAS, TICUL, YUCATÁN	PREDIO No. 326, CALLE 23 DE LA LOCALIDAD Y MUNICIPIO DE TICUL, YUCATÁN (MANZANA 16, SECCIÓN CATASTRAL 4 ANTES DE LA URBANIZACIÓN TABLAJE CATASTRAL 15060, CARRETERA MUNA-TICUL, YUCATÁN	51100208	16886	511.822.0152.00.01	MODULO DE ATENCION Y ORIENTACION AL DERECHOHABIENTE TIPO A	1
731	TICUL, YUCATÁN	HOSPITAL GENERAL DE ZONA DE 70 CAMAS, TICUL, YUCATÁN	PREDIO No. 325, CALLE 23 DE LA LOCALIDAD Y MUNICIPIO DE TICUL, YUCATÁN (MANZANA 16, SECCIÓN CATASTRAL 4 ANTES DE LA URBANIZACIÓN TABLAJE CATASTRAL 15060, CARRETERA MUNA-TICUL, YUCATÁN	51100209	16899	511.822.0194.00.01	MODULO DE ATENCION Y ORIENTACION AL DERECHOHABIENTE TIPO B	1
732	TICUL, YUCATÁN	HOSPITAL GENERAL DE ZONA DE 70 CAMAS, TICUL, YUCATÁN	PREDIO No. 325, CALLE 23 DE LA LOCALIDAD Y MUNICIPIO DE TICUL, YUCATÁN (MANZANA 16, SECCIÓN CATASTRAL 4 ANTES DE LA URBANIZACIÓN TABLAJE CATASTRAL 15060, CARRETERA MUNA-TICUL, YUCATÁN	51200305	16944	517.609.0355.01.01	MESA DE 230 CM CON RESPALDO Y DOBLE FREGADERO CENTRAL PARA O	1
733	TICUL, YUCATÁN	HOSPITAL GENERAL DE ZONA DE 70 CAMAS, TICUL, YUCATÁN	PREDIO No. 325, CALLE 23 DE LA LOCALIDAD Y MUNICIPIO DE TICUL, YUCATÁN (MANZANA 16, SECCIÓN CATASTRAL 4 ANTES DE LA URBANIZACIÓN TABLAJE CATASTRAL 15060, CARRETERA MUNA-TICUL, YUCATÁN	51100123	16968	511.076.0552.00.01	ARCHIVERO CUARDIA VISIBLE SENCILLO DIMENSIONES GENERALES CA	14
734	TICUL, YUCATÁN	HOSPITAL GENERAL DE ZONA DE 70 CAMAS, TICUL, YUCATÁN	PREDIO No. 325, CALLE 23 DE LA LOCALIDAD Y MUNICIPIO DE TICUL, YUCATÁN (MANZANA 16, SECCIÓN CATASTRAL 4 ANTES DE LA URBANIZACIÓN TABLAJE CATASTRAL 15060, CARRETERA MUNA-TICUL, YUCATÁN	51100123	16969	511.076.0568.00.01	ARCHIVERO DE 2 GAVETAS CON CAJA FUERTE DIMENSIONES GENERALE	2

GOBIERNO DE MÉXICO

IMSS

Anexo No. 3.4 Guía de Distribución

Adquisición de Bienes para el Programa "Mobiliario Administrativo para Hospitales Prioritarios" (7 Obras)
No. de Requisición "OP-EA-MA-01-2024-7OBRAS"

PARTIDA	OOAD	UNIDAD MÉDICA	DIRECCIÓN	CUCOP	PREI	SAI	DESCRIPCIÓN	CANTIDAD
735	TICÚL, YUCATÁN	HOSPITAL GENERAL DE ZONA DE 70 CAMAS, TICÚL, YUCATÁN	PREDIO No. 325, CALLE 23 DE LA LOCALIDAD Y MUNICIPIO DE TICÚL, YUCATÁN (MANZANA 16, SECCIÓN CATASTRAL 4 ANTES DE LA URBANIZACIÓN TABLAJE CATASTRAL 1505), CARRETERA MUNA-TICÚL, YUCATÁN.	51100125	19971	511.076.0988.00.01	ARCHIVERO DE 4 GAVETAS CON PUERTAS ABATIBLES Y DESLIZABLES	71
736	TICÚL, YUCATÁN	HOSPITAL GENERAL DE ZONA DE 70 CAMAS, TICÚL, YUCATÁN	PREDIO No. 325, CALLE 23 DE LA LOCALIDAD Y MUNICIPIO DE TICÚL, YUCATÁN (MANZANA 16, SECCIÓN CATASTRAL 4 ANTES DE LA URBANIZACIÓN TABLAJE CATASTRAL 1505), CARRETERA MUNA-TICÚL, YUCATÁN.	51100132	19973	511.076.1007.00.01	ARCHIVERO GUARDA VISIBLE DOBLE. DIMENSIONES GENERALES: LARGO	20
737	TICÚL, YUCATÁN	HOSPITAL GENERAL DE ZONA DE 70 CAMAS, TICÚL, YUCATÁN	PREDIO No. 325, CALLE 23 DE LA LOCALIDAD Y MUNICIPIO DE TICÚL, YUCATÁN (MANZANA 16, SECCIÓN CATASTRAL 4 ANTES DE LA URBANIZACIÓN TABLAJE CATASTRAL 1505), CARRETERA MUNA-TICÚL, YUCATÁN.	51100115	19976	511.026.0492.00.01	ANAQUEL ESQUELETO 7 ENTREPAÑOS. CAPACIDAD DE CARGA: 100 KG	110
738	TICÚL, YUCATÁN	HOSPITAL GENERAL DE ZONA DE 70 CAMAS, TICÚL, YUCATÁN	PREDIO No. 325, CALLE 23 DE LA LOCALIDAD Y MUNICIPIO DE TICÚL, YUCATÁN (MANZANA 16, SECCIÓN CATASTRAL 4 ANTES DE LA URBANIZACIÓN TABLAJE CATASTRAL 1505), CARRETERA MUNA-TICÚL, YUCATÁN.	51100116	19977	511.026.0501.00.01	ANAQUEL FIJO DE 45 CM UNA VISTA. DIMENSIONES GENERALES FREN	139
739	TICÚL, YUCATÁN	HOSPITAL GENERAL DE ZONA DE 70 CAMAS, TICÚL, YUCATÁN	PREDIO No. 325, CALLE 23 DE LA LOCALIDAD Y MUNICIPIO DE TICÚL, YUCATÁN (MANZANA 16, SECCIÓN CATASTRAL 4 ANTES DE LA URBANIZACIÓN TABLAJE CATASTRAL 1505), CARRETERA MUNA-TICÚL, YUCATÁN.	51100117	19978	511.026.0517.00.01	ANAQUEL FIJO DOS VISTAS. DIMENSIONES GENERALES: FRENTE 85 CM	16
740	TICÚL, YUCATÁN	HOSPITAL GENERAL DE ZONA DE 70 CAMAS, TICÚL, YUCATÁN	PREDIO No. 325, CALLE 23 DE LA LOCALIDAD Y MUNICIPIO DE TICÚL, YUCATÁN (MANZANA 16, SECCIÓN CATASTRAL 4 ANTES DE LA URBANIZACIÓN TABLAJE CATASTRAL 1505), CARRETERA MUNA-TICÚL, YUCATÁN.	51100118	19979	511.026.0527.00.01	ANAQUEL PARA LIBROS Y REVISTAS. DIMENSIONES GENERALES: LARGO	6
741	TICÚL, YUCATÁN	HOSPITAL GENERAL DE ZONA DE 70 CAMAS, TICÚL, YUCATÁN	PREDIO No. 325, CALLE 23 DE LA LOCALIDAD Y MUNICIPIO DE TICÚL, YUCATÁN (MANZANA 16, SECCIÓN CATASTRAL 4 ANTES DE LA URBANIZACIÓN TABLAJE CATASTRAL 1506), CARRETERA MUNA-TICÚL, YUCATÁN.	51100136	19980	511.109.0345.00.01	BANCO ALTO. DIMENSIONES GENERALES: DIAMETRO DE ASIENTO 35CM.	13
742	TICÚL, YUCATÁN	HOSPITAL GENERAL DE ZONA DE 70 CAMAS, TICÚL, YUCATÁN	PREDIO No. 325, CALLE 23 DE LA LOCALIDAD Y MUNICIPIO DE TICÚL, YUCATÁN (MANZANA 16, SECCIÓN CATASTRAL 4 ANTES DE LA URBANIZACIÓN TABLAJE CATASTRAL 1506), CARRETERA MUNA-TICÚL, YUCATÁN.	51200035	19981	511.178.0113.00.01	CARRETILLA PORTA BULTOS. DIMENSIONES GENERALES: ANCHO 45CM.	3
743	TICÚL, YUCATÁN	HOSPITAL GENERAL DE ZONA DE 70 CAMAS, TICÚL, YUCATÁN	PREDIO No. 325, CALLE 23 DE LA LOCALIDAD Y MUNICIPIO DE TICÚL, YUCATÁN (MANZANA 16, SECCIÓN CATASTRAL 4 ANTES DE LA URBANIZACIÓN TABLAJE CATASTRAL 1505), CARRETERA MUNA-TICÚL, YUCATÁN.	51100143	19984	511.268.0262.00.01	CREDENZA DE 150CM CON BASES METALICAS. DIMENSIONES GENERALES	29
744	TICÚL, YUCATÁN	HOSPITAL GENERAL DE ZONA DE 70 CAMAS, TICÚL, YUCATÁN	PREDIO No. 325, CALLE 23 DE LA LOCALIDAD Y MUNICIPIO DE TICÚL, YUCATÁN (MANZANA 16, SECCIÓN CATASTRAL 4 ANTES DE LA URBANIZACIÓN TABLAJE CATASTRAL 1505), CARRETERA MUNA-TICÚL, YUCATÁN.	51100149	19989	511.339.1275.00.01	ESCRITORIO MODULAR DE 150CM CON LATERAL DERECHO. DIMENSIONES	7
745	TICÚL, YUCATÁN	HOSPITAL GENERAL DE ZONA DE 70 CAMAS, TICÚL, YUCATÁN	PREDIO No. 325, CALLE 23 DE LA LOCALIDAD Y MUNICIPIO DE TICÚL, YUCATÁN (MANZANA 16, SECCIÓN CATASTRAL 4 ANTES DE LA URBANIZACIÓN TABLAJE CATASTRAL 1506), CARRETERA MUNA-TICÚL, YUCATÁN.	51100150	19990	511.339.1288.00.01	ESCRITORIO MODULAR DE 150CM CON LATERAL IZQUIERDO DIMENSION	4
746	TICÚL, YUCATÁN	HOSPITAL GENERAL DE ZONA DE 70 CAMAS, TICÚL, YUCATÁN	PREDIO No. 325, CALLE 23 DE LA LOCALIDAD Y MUNICIPIO DE TICÚL, YUCATÁN (MANZANA 16, SECCIÓN CATASTRAL 4 ANTES DE LA URBANIZACIÓN TABLAJE CATASTRAL 1505), CARRETERA MUNA-TICÚL, YUCATÁN.	51100159	19992	511.339.1304.00.01	ESCRITORIO MODULAR TIPO BALA DE 120CM SIN LATERAL. DIMENSION	3
747	TICÚL, YUCATÁN	HOSPITAL GENERAL DE ZONA DE 70 CAMAS, TICÚL, YUCATÁN	PREDIO No. 325, CALLE 23 DE LA LOCALIDAD Y MUNICIPIO DE TICÚL, YUCATÁN (MANZANA 16, SECCIÓN CATASTRAL 4 ANTES DE LA URBANIZACIÓN TABLAJE CATASTRAL 1506), CARRETERA MUNA-TICÚL, YUCATÁN.	51100170	19996	511.451.0281.00.01	GABINETE UNIVERSAL. DIMENSIONES GENERALES: LARGO 90 CM, ANCH	11
748	TICÚL, YUCATÁN	HOSPITAL GENERAL DE ZONA DE 70 CAMAS, TICÚL, YUCATÁN	PREDIO No. 325, CALLE 23 DE LA LOCALIDAD Y MUNICIPIO DE TICÚL, YUCATÁN (MANZANA 16, SECCIÓN CATASTRAL 4 ANTES DE LA URBANIZACIÓN TABLAJE CATASTRAL 1505), CARRETERA MUNA-TICÚL, YUCATÁN.	51100185	19999	511.619.1345.00.01	MESA DE APOYO PARA TELEFONOS. DIMENSIONES GENERALES LARGO 4	2
749	TICÚL, YUCATÁN	HOSPITAL GENERAL DE ZONA DE 70 CAMAS TICÚL, YUCATÁN	PREDIO No. 325, CALLE 23 DE LA LOCALIDAD Y MUNICIPIO DE TICÚL, YUCATÁN (MANZANA 16, SECCIÓN CATASTRAL 4 ANTES DE LA URBANIZACIÓN TABLAJE CATASTRAL 1506), CARRETERA MUNA-TICÚL, YUCATÁN.	51100191	20001	511.619.1393.00.01	MESA ESQUINERA FABRICADA EN MDF. DIMENSIONES GENERALES LARG	9
750	TICÚL, YUCATÁN	HOSPITAL GENERAL DE ZONA DE 70 CAMAS TICÚL, YUCATÁN	PREDIO No. 325, CALLE 23 DE LA LOCALIDAD Y MUNICIPIO DE TICÚL, YUCATÁN (MANZANA 16, SECCIÓN CATASTRAL 4 ANTES DE LA URBANIZACIÓN TABLAJE CATASTRAL 1506), CARRETERA MUNA-TICÚL, YUCATÁN.	51100195	20002	511.619.1376.00.01	MESA RECTANGULAR DE JUNTAS PARA 10 PERSONAS. DIMENSIONES GEN	5
751	TICÚL, YUCATÁN	HOSPITAL GENERAL DE ZONA DE 70 CAMAS TICÚL, YUCATÁN	PREDIO No. 325, CALLE 23 DE LA LOCALIDAD Y MUNICIPIO DE TICÚL, YUCATÁN (MANZANA 16, SECCIÓN CATASTRAL 4 ANTES DE LA URBANIZACIÓN TABLAJE CATASTRAL 1506), CARRETERA MUNA-TICÚL, YUCATÁN.	51100194	20003	511.619.1381.00.01	MESA PARA SALA DE USOS MULTIPLES. DIMENSIONES GENERALES LAR	26

DIVISIÓN DE CONTRATOS
ANEXOS

Anexo No. 3.4 Guía de Distribución

Adquisición de Bienes para el Programa "Mobiliario Administrativo para Hospitales Prioritarios" (7 Obras)
No. de Requisición "OP-EA-MA-01-2024-7OBRAS"

PARTIDA	OOAD	UNIDAD MÉDICA	DIRECCIÓN	CUCOP	PREI	SAI	DESCRIPCIÓN	CANTIDAD
752	TICUL, YUCATÁN	HOSPITAL GENERAL DE ZONA DE 70 CAMAS, TICUL, YUCATÁN	PREDIO No. 325, CALLE 23 DE LA LOCALIDAD Y MUNICIPIO DE TICUL, YUCATÁN (MANZANA 16, SECCIÓN CATASTRAL 4 ANTES DE LA URBANIZACIÓN TABLAJE CATASTRAL 1506), CARRETERA MUNA-TICUL, YUCATÁN	51100220	20005	511.922.9126.00.01	MODULO ESCRITORIO AUTOSUSTENTABLE PARA DOS LUGARES MOVIMIEN	2
753	TICUL, YUCATÁN	HOSPITAL GENERAL DE ZONA DE 70 CAMAS, TICUL, YUCATÁN	PREDIO No. 325, CALLE 23 DE LA LOCALIDAD Y MUNICIPIO DE TICUL, YUCATÁN (MANZANA 16, SECCIÓN CATASTRAL 4 ANTES DE LA URBANIZACIÓN TABLAJE CATASTRAL 1506), CARRETERA MUNA-TICUL, YUCATÁN	51100226	20006	511.790.0227.00.01	PORTAROTAFOLIO CON PIZARRON DIMENSIONES GENERALES FRENTE 6	11
754	TICUL, YUCATÁN	HOSPITAL GENERAL DE ZONA DE 70 CAMAS, TICUL, YUCATÁN	PREDIO No. 325, CALLE 23 DE LA LOCALIDAD Y MUNICIPIO DE TICUL, YUCATÁN (MANZANA 16, SECCIÓN CATASTRAL 4 ANTES DE LA URBANIZACIÓN TABLAJE CATASTRAL 1506), CARRETERA MUNA-TICUL, YUCATÁN	51100232	20009	511.811.0254.00.01	SILLA GIRATORIA DE RESPALDO BAJO TAPIZADA EN POLIPIEL CON PI	3
755	TICUL, YUCATÁN	HOSPITAL GENERAL DE ZONA DE 70 CAMAS, TICUL, YUCATÁN	PREDIO No. 325, CALLE 23 DE LA LOCALIDAD Y MUNICIPIO DE TICUL, YUCATÁN (MANZANA 16, SECCIÓN CATASTRAL 4 ANTES DE LA URBANIZACIÓN TABLAJE CATASTRAL 1506), CARRETERA MUNA-TICUL, YUCATÁN	51100236	20010	511.830.0458.00.01	SILLON CONFORTABLE DE 1 LUGAR, TAPIZADO EN TELA DIMENSIONES	43
756	TICUL, YUCATÁN	HOSPITAL GENERAL DE ZONA DE 70 CAMAS, TICUL, YUCATÁN	PREDIO No. 325, CALLE 23 DE LA LOCALIDAD Y MUNICIPIO DE TICUL, YUCATÁN (MANZANA 16, SECCIÓN CATASTRAL 4 ANTES DE LA URBANIZACIÓN TABLAJE CATASTRAL 1506), CARRETERA MUNA-TICUL, YUCATÁN	51100240	20011	511.830.0460.00.01	SILLON CONFORTABLE DE 3 LUGARES, TAPIZADO EN TELA DIMENSIONE	15
757	TICUL, YUCATÁN	HOSPITAL GENERAL DE ZONA DE 70 CAMAS, TICUL, YUCATÁN	PREDIO No. 325, CALLE 23 DE LA LOCALIDAD Y MUNICIPIO DE TICUL, YUCATÁN (MANZANA 16, SECCIÓN CATASTRAL 4 ANTES DE LA URBANIZACIÓN TABLAJE CATASTRAL 1506), CARRETERA MUNA-TICUL, YUCATÁN	51100242	20012	511.836.0471.00.01	SILLON FIJO DE RESPALDO ALTO BASE DE TRINEO DIMENSIONES GEN	4
758	TICUL, YUCATÁN	HOSPITAL GENERAL DE ZONA DE 70 CAMAS, TICUL, YUCATÁN	PREDIO No. 325, CALLE 23 DE LA LOCALIDAD Y MUNICIPIO DE TICUL, YUCATÁN (MANZANA 16, SECCIÓN CATASTRAL 4 ANTES DE LA URBANIZACIÓN TABLAJE CATASTRAL 1506), CARRETERA MUNA-TICUL, YUCATÁN	51100243	20013	511.836.0494.00.01	SILLON FIJO DE RESPALDO BAJO BASE DE TRINEO TAPIZADO EN PIEL	60
759	TICUL, YUCATÁN	HOSPITAL GENERAL DE ZONA DE 70 CAMAS, TICUL, YUCATÁN	PREDIO No. 325, CALLE 23 DE LA LOCALIDAD Y MUNICIPIO DE TICUL, YUCATÁN (MANZANA 16, SECCIÓN CATASTRAL 4 ANTES DE LA URBANIZACIÓN TABLAJE CATASTRAL 1506), CARRETERA MUNA-TICUL, YUCATÁN	51100231	20014	511.836.0466.00.01	SILLON GIRATORIO DE RESPALDO ALTO TAPIZADA EN POLIPIEL CON P	4
760	TICUL, YUCATÁN	HOSPITAL GENERAL DE ZONA DE 70 CAMAS, TICUL, YUCATÁN	PREDIO No. 325, CALLE 23 DE LA LOCALIDAD Y MUNICIPIO DE TICUL, YUCATÁN (MANZANA 16, SECCIÓN CATASTRAL 4 ANTES DE LA URBANIZACIÓN TABLAJE CATASTRAL 1506), CARRETERA MUNA-TICUL, YUCATÁN	51100248	20015	511.836.0506.00.01	SILLON GIRATORIO DE RESPALDO BAJO CON PISTON NEUMATICO DIME	186
761	TICUL, YUCATÁN	HOSPITAL GENERAL DE ZONA DE 70 CAMAS, TICUL, YUCATÁN	PREDIO No. 325, CALLE 23 DE LA LOCALIDAD Y MUNICIPIO DE TICUL, YUCATÁN (MANZANA 16, SECCIÓN CATASTRAL 4 ANTES DE LA URBANIZACIÓN TABLAJE CATASTRAL 1506), CARRETERA MUNA-TICUL, YUCATÁN	51100252	20017	511.883.0520.00.01	TARJETERO DOBLE PARA TARJETAS DE 7.62 X 12.70 CM (3 PULGADAS	1
762	TICUL, YUCATÁN	HOSPITAL GENERAL DE ZONA DE 70 CAMAS, TICUL, YUCATÁN	PREDIO No. 325, CALLE 23 DE LA LOCALIDAD Y MUNICIPIO DE TICUL, YUCATÁN (MANZANA 16, SECCIÓN CATASTRAL 4 ANTES DE LA URBANIZACIÓN TABLAJE CATASTRAL 1506), CARRETERA MUNA-TICUL, YUCATÁN	51100251	20018	511.883.0534.00.01	TARJETERO DOBLE PARA TARJETAS DE 12.70 X 20.3 CM (5 PULGADAS	7
763	TICUL, YUCATÁN	HOSPITAL GENERAL DE ZONA DE 70 CAMAS, TICUL, YUCATÁN	PREDIO No. 325, CALLE 23 DE LA LOCALIDAD Y MUNICIPIO DE TICUL, YUCATÁN (MANZANA 16, SECCIÓN CATASTRAL 4 ANTES DE LA URBANIZACIÓN TABLAJE CATASTRAL 1506), CARRETERA MUNA-TICUL, YUCATÁN	51100259	20020	511.883.0569.00.01	TARJETERO SENCILLO PARA TARJETAS DE 7.62 X 12.70 CM (3 PULGA	5
764	TICUL, YUCATÁN	HOSPITAL GENERAL DE ZONA DE 70 CAMAS, TICUL, YUCATÁN	PREDIO No. 325, CALLE 23 DE LA LOCALIDAD Y MUNICIPIO DE TICUL, YUCATÁN (MANZANA 16, SECCIÓN CATASTRAL 4 ANTES DE LA URBANIZACIÓN TABLAJE CATASTRAL 1506), CARRETERA MUNA-TICUL, YUCATÁN	51100255	20022	511.883.0579.00.01	TARJETERO TRIPLE DE 9 GAVETAS PARA TARJETAS DE 7.62 X 12.70	3
765	TICUL, YUCATÁN	HOSPITAL GENERAL DE ZONA DE 70 CAMAS, TICUL, YUCATÁN	PREDIO No. 325, CALLE 23 DE LA LOCALIDAD Y MUNICIPIO DE TICUL, YUCATÁN (MANZANA 16, SECCIÓN CATASTRAL 4 ANTES DE LA URBANIZACIÓN TABLAJE CATASTRAL 1506), CARRETERA MUNA-TICUL, YUCATÁN	51200209	20048	519.104.0536.00.01	BANCA SIN REGADERA DIMENSIONES GENERALES: LARGO 45 CM, ANCHO:	99
766	TICUL, YUCATÁN	HOSPITAL GENERAL DE ZONA DE 70 CAMAS, TICUL, YUCATÁN	PREDIO No. 325, CALLE 23 DE LA LOCALIDAD Y MUNICIPIO DE TICUL, YUCATÁN (MANZANA 16, SECCIÓN CATASTRAL 4 ANTES DE LA URBANIZACIÓN TABLAJE CATASTRAL 1506), CARRETERA MUNA-TICUL, YUCATÁN	51200207	20049	519.104.0561.00.01	BANCA EN TANDEM PARA 3 LUGARES DIMENSIONES GENERALES: FRENT	64
767	TICUL, YUCATÁN	HOSPITAL GENERAL DE ZONA DE 70 CAMAS, TICUL, YUCATÁN	PREDIO No. 325, CALLE 23 DE LA LOCALIDAD Y MUNICIPIO DE TICUL, YUCATÁN (MANZANA 16, SECCIÓN CATASTRAL 4 ANTES DE LA URBANIZACIÓN TABLAJE CATASTRAL 1506), CARRETERA MUNA-TICUL, YUCATÁN	51200431	20039	519.104.0561.00.01	BANCA EN TANDEM PARA 4 LUGARES DIMENSIONES GENERALES: FRENT	64
768	TICUL, YUCATÁN	HOSPITAL GENERAL DE ZONA DE 70 CAMAS, TICUL, YUCATÁN	PREDIO No. 325, CALLE 23 DE LA LOCALIDAD Y MUNICIPIO DE TICUL, YUCATÁN (MANZANA 16, SECCIÓN CATASTRAL 4 ANTES DE LA URBANIZACIÓN TABLAJE CATASTRAL 1506), CARRETERA MUNA-TICUL, YUCATÁN	51200407	20051	519.104.0562.00.01	BANCA VESTIDOR PARA BAÑOS DIMENSIONES GENERALES: LARGO 120	44

GOBIERNO DE MÉXICO

IMSS

Anexo No. 3.4 Guía de Distribución

Adquisición de Bienes para el Programa "Mobiliario Administrativo para Hospitales Prioritarios" (7 Obras)
No. de Requisición "OP-EA-MA-01-2024-7OBRAS"

PARTIDA	OOAD	UNIDAD MÉDICA	DIRECCIÓN	CUCOP	PREI	SAI	DESCRIPCIÓN	CANTIDAD
769	TICUL, YUCATÁN	HOSPITAL GENERAL DE ZONA DE 70 CAMAS, TICUL, YUCATÁN.	PREDIO No. 325, CALLE 23 DE LA LOCALIDAD Y MUNICIPIO DE TICUL, YUCATÁN (MANZANA 16, SECCIÓN CATASTRAL 4 ANTES DE LA URBANIZACIÓN TABLAJE CATASTRAL 1506), CARRETERA MUNA-TICUL, YUCATÁN.	51200403	20052	519.104.0574.00.01	BANCA VESTIDOR PARA CONSULTORIO. DIMENSIONES GENERALES: LARG	31
770	TICUL, YUCATÁN	HOSPITAL GENERAL DE ZONA DE 70 CAMAS, TICUL, YUCATÁN.	PREDIO No. 325, CALLE 23 DE LA LOCALIDAD Y MUNICIPIO DE TICUL, YUCATÁN (MANZANA 16, SECCIÓN CATASTRAL 4 ANTES DE LA URBANIZACIÓN TABLAJE CATASTRAL 1506), CARRETERA MUNA-TICUL, YUCATÁN.	51200420	20055	519.160.0357.00.01	CARRO DE ASEO EN FORMA DE TIJERA. DIMENSIONES GENERALES: LAR	32
771	TICUL, YUCATÁN	HOSPITAL GENERAL DE ZONA DE 70 CAMAS, TICUL, YUCATÁN.	PREDIO No. 325, CALLE 23 DE LA LOCALIDAD Y MUNICIPIO DE TICUL, YUCATÁN (MANZANA 16, SECCIÓN CATASTRAL 4 ANTES DE LA URBANIZACIÓN TABLAJE CATASTRAL 1506), CARRETERA MUNA-TICUL, YUCATÁN.	51200421	20056	519.160.0365.00.01	CARRO TRANSPORTADOR DE BIBERONES. DIMENSIONES GENERALES: LAR	2
772	TICUL, YUCATÁN	HOSPITAL GENERAL DE ZONA DE 70 CAMAS, TICUL, YUCATÁN.	PREDIO No. 325, CALLE 23 DE LA LOCALIDAD Y MUNICIPIO DE TICUL, YUCATÁN (MANZANA 16, SECCIÓN CATASTRAL 4 ANTES DE LA URBANIZACIÓN TABLAJE CATASTRAL 1506), CARRETERA MUNA-TICUL, YUCATÁN.	51200422	20057	519.160.0376.00.01	CARRO TRANSPORTADOR DE ROPA HUMEDA. DIMENSIONES GENERALES: L	8
773	TICUL, YUCATÁN	HOSPITAL GENERAL DE ZONA DE 70 CAMAS, TICUL, YUCATÁN.	PREDIO No. 325, CALLE 23 DE LA LOCALIDAD Y MUNICIPIO DE TICUL, YUCATÁN (MANZANA 16, SECCIÓN CATASTRAL 4 ANTES DE LA URBANIZACIÓN TABLAJE CATASTRAL 1506), CARRETERA MUNA-TICUL, YUCATÁN.	51200430	20059	519.279.0022.00.01	DESPACHADOR DE MEDICAMENTOS DE ALTO CONSUMO DIMENSIONES GEN	2
774	TICUL, YUCATÁN	HOSPITAL GENERAL DE ZONA DE 70 CAMAS, TICUL, YUCATÁN.	PREDIO No. 325, CALLE 23 DE LA LOCALIDAD Y MUNICIPIO DE TICUL, YUCATÁN (MANZANA 16, SECCIÓN CATASTRAL 4 ANTES DE LA URBANIZACIÓN TABLAJE CATASTRAL 1506), CARRETERA MUNA-TICUL, YUCATÁN.	51200431	20060	519.315.0059.00.01	ESCALERA DE TIJERA 3 PELDAÑOS. DIMENSIONES GENERALES: ALTO 6	35
775	TICUL, YUCATÁN	HOSPITAL GENERAL DE ZONA DE 70 CAMAS, TICUL, YUCATÁN.	PREDIO No. 325, CALLE 23 DE LA LOCALIDAD Y MUNICIPIO DE TICUL, YUCATÁN (MANZANA 16, SECCIÓN CATASTRAL 4 ANTES DE LA URBANIZACIÓN TABLAJE CATASTRAL 1506), CARRETERA MUNA-TICUL, YUCATÁN.	51200439	20061	519.630.5394.00.01	MESA LISA PARA DOBLAR ROPA LARGO 180 CM, ANCHO100 CM, ALTUR	1
776	TICUL, YUCATÁN	HOSPITAL GENERAL DE ZONA DE 70 CAMAS, TICUL, YUCATÁN.	PREDIO No. 325, CALLE 23 DE LA LOCALIDAD Y MUNICIPIO DE TICUL, YUCATÁN (MANZANA 16, SECCIÓN CATASTRAL 4 ANTES DE LA URBANIZACIÓN TABLAJE CATASTRAL 1506), CARRETERA MUNA-TICUL, YUCATÁN.	51200437	20062	519.630.5401.00.01	MESA DE TRABAJO PARA TALLER. DIMENSIONES GENERALES: LARGO 18	12
777	TICUL, YUCATÁN	HOSPITAL GENERAL DE ZONA DE 70 CAMAS, TICUL, YUCATÁN.	PREDIO No. 325, CALLE 23 DE LA LOCALIDAD Y MUNICIPIO DE TICUL, YUCATÁN (MANZANA 16, SECCIÓN CATASTRAL 4 ANTES DE LA URBANIZACIÓN TABLAJE CATASTRAL 1506), CARRETERA MUNA-TICUL, YUCATÁN.	51200438	20063	519.630.5415.00.01	MESA INFANTIL MATERNAL. DIMENSIONES GENERALES: ANCHO 60 CM,	1
778	TICUL, YUCATÁN	HOSPITAL GENERAL DE ZONA DE 70 CAMAS, TICUL, YUCATÁN.	PREDIO No. 325, CALLE 23 DE LA LOCALIDAD Y MUNICIPIO DE TICUL, YUCATÁN (MANZANA 16, SECCIÓN CATASTRAL 4 ANTES DE LA URBANIZACIÓN TABLAJE CATASTRAL 1506), CARRETERA MUNA-TICUL, YUCATÁN.	51200439	20064	519.630.5427.00.01	MESA INFANTIL PARA PREESCOLAR. DIMENSIONES GENERALES: CUBIER	3
779	TICUL, YUCATÁN	HOSPITAL GENERAL DE ZONA DE 70 CAMAS, TICUL, YUCATÁN.	PREDIO No. 325, CALLE 23 DE LA LOCALIDAD Y MUNICIPIO DE TICUL, YUCATÁN (MANZANA 16, SECCIÓN CATASTRAL 4 ANTES DE LA URBANIZACIÓN TABLAJE CATASTRAL 1506), CARRETERA MUNA-TICUL, YUCATÁN.	51100307	20069	519.695.1974.00.01	PIZARRON DE 120 CM CON TABLERO DE CORCHO. DIMENSIONES GENERA	2
780	TICUL, YUCATÁN	HOSPITAL GENERAL DE ZONA DE 70 CAMAS, TICUL, YUCATÁN.	PREDIO No. 325, CALLE 23 DE LA LOCALIDAD Y MUNICIPIO DE TICUL, YUCATÁN (MANZANA 16, SECCIÓN CATASTRAL 4 ANTES DE LA URBANIZACIÓN TABLAJE CATASTRAL 1506), CARRETERA MUNA-TICUL, YUCATÁN.	51100308	20070	519.695.1987.00.01	PIZARRON DE 120 CM MAGNETICO DE PARED. DIMENSIONES GENERALES	25
781	TICUL, YUCATÁN	HOSPITAL GENERAL DE ZONA DE 70 CAMAS, TICUL, YUCATÁN.	PREDIO No. 325, CALLE 23 DE LA LOCALIDAD Y MUNICIPIO DE TICUL, YUCATÁN (MANZANA 16, SECCIÓN CATASTRAL 4 ANTES DE LA URBANIZACIÓN TABLAJE CATASTRAL 1506), CARRETERA MUNA-TICUL, YUCATÁN.	51100310	20072	519.695.2004.00.01	PIZARRON DE 150 CM MAGNETICO DE PARED. DIMENSIONES GENERALES	39
782	TICUL, YUCATÁN	HOSPITAL GENERAL DE ZONA DE 70 CAMAS, TICUL, YUCATÁN.	PREDIO No. 325, CALLE 23 DE LA LOCALIDAD Y MUNICIPIO DE TICUL, YUCATÁN (MANZANA 16, SECCIÓN CATASTRAL 4 ANTES DE LA URBANIZACIÓN TABLAJE CATASTRAL 1506), CARRETERA MUNA-TICUL, YUCATÁN.	51100311	20073	519.695.2013.00.01	PIZARRON DE 180 CM MAGNETICO DE PARED. DIMENSIONES GENERALES	1
783	TICUL, YUCATÁN	HOSPITAL GENERAL DE ZONA DE 70 CAMAS, TICUL, YUCATÁN.	PREDIO No. 325, CALLE 23 DE LA LOCALIDAD Y MUNICIPIO DE TICUL, YUCATÁN (MANZANA 16, SECCIÓN CATASTRAL 4 ANTES DE LA URBANIZACIÓN TABLAJE CATASTRAL 1506), CARRETERA MUNA-TICUL, YUCATÁN.	51200453	20074	519.810.0353.00.01	SILLA INFANTIL PRE-ESCOLAR. DIMENSIONES GENERALES: FRENTE 40	6
784	TICUL, YUCATÁN	HOSPITAL GENERAL DE ZONA DE 70 CAMAS, TICUL, YUCATÁN.	PREDIO No. 325, CALLE 23 DE LA LOCALIDAD Y MUNICIPIO DE TICUL, YUCATÁN (MANZANA 16, SECCIÓN CATASTRAL 4 ANTES DE LA URBANIZACIÓN TABLAJE CATASTRAL 1506), CARRETERA MUNA-TICUL, YUCATÁN.	51200454	20075	519.810.0376.00.01	SILLA INFANTIL MATERNAL. DIMENSIONES GENERALES: FRENTE 30 CM	4
785	TICUL, YUCATÁN	HOSPITAL GENERAL DE ZONA DE 70 CAMAS, TICUL, YUCATÁN.	PREDIO No. 325, CALLE 23 DE LA LOCALIDAD Y MUNICIPIO DE TICUL, YUCATÁN (MANZANA 16, SECCIÓN CATASTRAL 4 ANTES DE LA URBANIZACIÓN TABLAJE CATASTRAL 1506), CARRETERA MUNA-TICUL, YUCATÁN.	51200455	20076	519.810.0391.00.01	SILLA TIPO BOUNCER CON ESTRUCTURA DE TRINEO. MOVIMIENTOS: S	3

ANEXOS
DIVISION DE CONTRATOS

Anexo No. 3.4 Guía de Distribución

Adquisición de Bienes para el Programa "Mobiliario Administrativo para Hospitales Prioritarios" (7 Obras)
No. de Requisición "OP-EA-MA-01-2024-7OBRAS"

PARTIDA	OOAD	UNIDAD MÉDICA	DIRECCIÓN	CUCOP	PREI	SAI	DESCRIPCIÓN	CANTIDAD
785	TICUL, YUCATÁN	HOSPITAL GENERAL DE ZONA DE 70 CAMAS, TICUL, YUCATÁN	PREDIO No. 325, CALLE 23 DE LA LOCALIDAD Y MUNICIPIO DE TICUL, YUCATÁN (MANZANA 16, SECCIÓN CATASTRAL 4 ANTES DE LA URBANIZACIÓN TABLAJE CATASTRAL 1506); CARRETERA MUNA-TICUL, YUCATÁN.	51200456	20077	519 810 0393 00 01	SILLA PARA AULA. DIMENSIONES GENERALES: FRENTE 60 CM, FONDO	32
787	TICUL, YUCATÁN	HOSPITAL GENERAL DE ZONA DE 70 CAMAS, TICUL, YUCATÁN.	PREDIO No. 325, CALLE 23 DE LA LOCALIDAD Y MUNICIPIO DE TICUL, YUCATÁN (MANZANA 16, SECCIÓN CATASTRAL 4 ANTES DE LA URBANIZACIÓN TABLAJE CATASTRAL 1506); CARRETERA MUNA-TICUL, YUCATÁN.	51100325	20078	519 824 0504 00 01	SILLON ACOJINABLE RECLINABLE SISTEMA MECANICO DE PALANCAS PA	22
788	TICUL, YUCATÁN	HOSPITAL GENERAL DE ZONA DE 70 CAMAS, TICUL, YUCATÁN.	PREDIO No. 325, CALLE 23 DE LA LOCALIDAD Y MUNICIPIO DE TICUL, YUCATÁN (MANZANA 16, SECCIÓN CATASTRAL 4 ANTES DE LA URBANIZACIÓN TABLAJE CATASTRAL 1506); CARRETERA MUNA-TICUL, YUCATÁN.	51100333	32079	519 885 0106 00 01	TABLERO DE CORCHO 120 CM. DIMENSIONES GENERALES: FRENTE 120	99
789	TICUL, YUCATÁN	HOSPITAL GENERAL DE ZONA DE 70 CAMAS, TICUL, YUCATÁN.	PREDIO No. 325, CALLE 23 DE LA LOCALIDAD Y MUNICIPIO DE TICUL, YUCATÁN (MANZANA 16, SECCIÓN CATASTRAL 4 ANTES DE LA URBANIZACIÓN TABLAJE CATASTRAL 1506); CARRETERA MUNA-TICUL, YUCATÁN.	51200458	20081	519 873 0141 00 01	TARIMA PARA ESTIBAR MERCANCIAS. DIMENSIONES GENERALES: FRENT	48
790	TICUL, YUCATÁN	HOSPITAL GENERAL DE ZONA DE 70 CAMAS, TICUL, YUCATÁN.	PREDIO No. 325, CALLE 23 DE LA LOCALIDAD Y MUNICIPIO DE TICUL, YUCATÁN (MANZANA 16, SECCIÓN CATASTRAL 4 ANTES DE LA URBANIZACIÓN TABLAJE CATASTRAL 1506); CARRETERA MUNA-TICUL, YUCATÁN.	51200459	20082	519 873 0151 00 01	TARIMA PLASTICA PARA PATIN HIDRAULICO. DIMENSIONES GENERALE	4
791	TICUL, YUCATÁN	HOSPITAL GENERAL DE ZONA DE 70 CAMAS, TICUL, YUCATÁN	PREDIO No. 325, CALLE 23 DE LA LOCALIDAD Y MUNICIPIO DE TICUL, YUCATÁN (MANZANA 16, SECCIÓN CATASTRAL 4 ANTES DE LA URBANIZACIÓN TABLAJE CATASTRAL 1506); CARRETERA MUNA-TICUL, YUCATÁN.	51200277	20084	51[redacted]00 01	ALACENA ALTA DE 90 CM. DIMENSIONES GENERALES: FRENTE 90 CM,	31
792	TICUL, YUCATÁN	HOSPITAL GENERAL DE ZONA DE 70 CAMAS, TICUL, YUCATÁN	PREDIO No. 325, CALLE 23 DE LA LOCALIDAD Y MUNICIPIO DE TICUL, YUCATÁN (MANZANA 16, SECCIÓN CATASTRAL 4 ANTES DE LA URBANIZACIÓN TABLAJE CATASTRAL 1506); CARRETERA MUNA-TICUL, YUCATÁN.	51100287	20085	517 059 0136 00 01	ANAQUEL PARA OLLAS FRENTE 90 CM, FONDO 60 CM, ALTURA 180 CM	3
793	TICUL, YUCATÁN	HOSPITAL GENERAL DE ZONA DE 70 CAMAS, TICUL, YUCATÁN	PREDIO No. 325, CALLE 23 DE LA LOCALIDAD Y MUNICIPIO DE TICUL, YUCATÁN (MANZANA 16, SECCIÓN CATASTRAL 4 ANTES DE LA URBANIZACIÓN TABLAJE CATASTRAL 1506); CARRETERA MUNA-TICUL, YUCATÁN.	51200280	20087	517 256 0204 00 01	CARRO PARA CHAROLAS EN AUTOSERVICIO LARGO 80 CM, ANCHO 50 CM	2
794	TICUL, YUCATÁN	HOSPITAL GENERAL DE ZONA DE 70 CAMAS, TICUL, YUCATÁN	PREDIO No. 325, CALLE 23 DE LA LOCALIDAD Y MUNICIPIO DE TICUL, YUCATÁN (MANZANA 16, SECCIÓN CATASTRAL 4 ANTES DE LA URBANIZACIÓN TABLAJE CATASTRAL 1506); CARRETERA MUNA-TICUL, YUCATÁN.	51200281	20088	517 256 0213 00 01	CARRO TRANSPORTADOR DE CHAROLAS PARA ALIMENTOS DIMENSIONES	4
795	TICUL, YUCATÁN	HOSPITAL GENERAL DE ZONA DE 70 CAMAS, TICUL, YUCATÁN.	PREDIO No. 325, CALLE 23 DE LA LOCALIDAD Y MUNICIPIO DE TICUL, YUCATÁN (MANZANA 16, SECCIÓN CATASTRAL 4 ANTES DE LA URBANIZACIÓN TABLAJE CATASTRAL 1506); CARRETERA MUNA-TICUL, YUCATÁN.	51200282	20089	517 256 0226 00 01	CARRO TRANSPORTADOR DE OLLAS. DIMENSIONES GENERALES: LARGO	7
796	TICUL, YUCATÁN	HOSPITAL GENERAL DE ZONA DE 70 CAMAS, TICUL, YUCATÁN	PREDIO No. 325, CALLE 23 DE LA LOCALIDAD Y MUNICIPIO DE TICUL, YUCATÁN (MANZANA 16, SECCIÓN CATASTRAL 4 ANTES DE LA URBANIZACIÓN TABLAJE CATASTRAL 1506); CARRETERA MUNA-TICUL, YUCATÁN.	51200284	20090	517 279 0125 00 01	COCINETA CON PARRILLA ELÉCTRICA DERECHA Y FREGADERO IZQUIERO	1
797	TICUL, YUCATÁN	HOSPITAL GENERAL DE ZONA DE 70 CAMAS, TICUL, YUCATÁN.	PREDIO No. 325, CALLE 23 DE LA LOCALIDAD Y MUNICIPIO DE TICUL, YUCATÁN (MANZANA 16, SECCIÓN CATASTRAL 4 ANTES DE LA URBANIZACIÓN TABLAJE CATASTRAL 1506); CARRETERA MUNA-TICUL, YUCATÁN.	51200285	20091	517 279 0137 00 01	COCINETA CON PARRILLA ELECTRICA IZQUIERDA FREGADERO DERECHO.	1
798	TICUL, YUCATÁN	HOSPITAL GENERAL DE ZONA DE 70 CAMAS, TICUL, YUCATÁN.	PREDIO No. 325, CALLE 23 DE LA LOCALIDAD Y MUNICIPIO DE TICUL, YUCATÁN (MANZANA 16, SECCIÓN CATASTRAL 4 ANTES DE LA URBANIZACIÓN TABLAJE CATASTRAL 1506); CARRETERA MUNA-TICUL, YUCATÁN.	51200289	20092	517 272 0022 00 01	COLGADOR PARA UTENSILIOS DE COCINA. DIMENSIONES GENERALES	1
799	TICUL, YUCATÁN	HOSPITAL GENERAL DE ZONA DE 70 CAMAS, TICUL, YUCATÁN.	PREDIO No. 325, CALLE 23 DE LA LOCALIDAD Y MUNICIPIO DE TICUL, YUCATÁN (MANZANA 16, SECCIÓN CATASTRAL 4 ANTES DE LA URBANIZACIÓN TABLAJE CATASTRAL 1506); CARRETERA MUNA-TICUL, YUCATÁN.	51200290	20093	517 301 0116 00 01	DEPOSITO DE PAN. DIMENSIONES GENERALES: FRENTE 70 CM, FONDO	1
800	TICUL, YUCATÁN	HOSPITAL GENERAL DE ZONA DE 70 CAMAS, TICUL, YUCATÁN	PREDIO No. 325, CALLE 23 DE LA LOCALIDAD Y MUNICIPIO DE TICUL, YUCATÁN (MANZANA 16, SECCIÓN CATASTRAL 4 ANTES DE LA URBANIZACIÓN TABLAJE CATASTRAL 1506); CARRETERA MUNA-TICUL, YUCATÁN.	51200315	20095	517 603 5407 00 01	MESA DE 180 CM CON RESPALDO Y FREGADERO DERECHO DIMENSIONES	1
801	TICUL, YUCATÁN	HOSPITAL GENERAL DE ZONA DE 70 CAMAS, TICUL, YUCATÁN.	PREDIO No. 325, CALLE 23 DE LA LOCALIDAD Y MUNICIPIO DE TICUL, YUCATÁN (MANZANA 16, SECCIÓN CATASTRAL 4 ANTES DE LA URBANIZACIÓN TABLAJE CATASTRAL 1506); CARRETERA MUNA-TICUL, YUCATÁN.	51200323	20102	517 603 5405 00 01	MESA DE 240 CM CON DOBLE FREGADERO CENTRAL. DIMENSIONES GENE	1
802	TICUL, YUCATÁN	HOSPITAL GENERAL DE ZONA DE 70 CAMAS, TICUL, YUCATÁN	PREDIO No. 325, CALLE 23 DE LA LOCALIDAD Y MUNICIPIO DE TICUL, YUCATÁN (MANZANA 16, SECCIÓN CATASTRAL 4 ANTES DE LA URBANIZACIÓN TABLAJE CATASTRAL 1506); CARRETERA MUNA-TICUL, YUCATÁN.	51200324	20101	517 603 5515 00 01	MESA CON RESPALDO Y DOBLE FREGADERO DERECHO DIMENSIONES GEN	1

GOBIERNO DE MÉXICO

IMSS

Anexo No. 3.4 Guía de Distribución

Adquisición de Bienes para el Programa "Mobiliario Administrativo para Hospitales Prioritarios" (7 Obras)
No. de Requisición "OP-EA-MA-01-2024-7OBRAS"

PARTIDA	OOAD	UNIDAD MÉDICA	DIRECCIÓN	CUCOP	PREI	SAI	DESCRIPCIÓN	CANTIDAD
803	TICÚL, YUCATÁN	HOSPITAL GENERAL DE ZONA DE 70 CAMAS, TICÚL, YUCATÁN.	PREDIO No. 325, CALLE 23 DE LA LOCALIDAD Y MUNICIPIO DE TICÚL, YUCATÁN (MANZANA 16, SECCIÓN CATASTRAL 4 ANTES DE LA URBANIZACIÓN TABLAJE CATASTRAL 1506), CARRETERA MUNA-TICÚL, YUCATÁN.	51200328	20103	517.609.5537.00.01	MESA DE 120 CM CON RESPALDO Y FREGADERO IZQUIERDO DIMENSION	1
804	TICÚL, YUCATÁN	HOSPITAL GENERAL DE ZONA DE 70 CAMAS, TICÚL, YUCATÁN.	PREDIO No. 325, CALLE 23 DE LA LOCALIDAD Y MUNICIPIO DE TICÚL, YUCATÁN (MANZANA 16, SECCIÓN CATASTRAL 4 ANTES DE LA URBANIZACIÓN TABLAJE CATASTRAL 1506), CARRETERA MUNA-TICÚL, YUCATÁN.	51200328	20105	517.609.5559.00.01	MESA ELECTRICA CALIENTE MOVIL (2 CHAROLAS) DIMENSIONES GE	4
805	TICÚL, YUCATÁN	HOSPITAL GENERAL DE ZONA DE 70 CAMAS, TICÚL, YUCATÁN.	PREDIO No. 325, CALLE 23 DE LA LOCALIDAD Y MUNICIPIO DE TICÚL, YUCATÁN (MANZANA 16, SECCIÓN CATASTRAL 4 ANTES DE LA URBANIZACIÓN TABLAJE CATASTRAL 1506), CARRETERA MUNA-TICÚL, YUCATÁN.	51200329	20106	517.609.5567.00.01	MESA ELECTRICA CALIENTE MOVIL (3 CHAROLAS) DIMENSIONES GE	2
806	TICÚL, YUCATÁN	HOSPITAL GENERAL DE ZONA DE 70 CAMAS, TICÚL, YUCATÁN.	PREDIO No. 325, CALLE 23 DE LA LOCALIDAD Y MUNICIPIO DE TICÚL, YUCATÁN (MANZANA 16, SECCIÓN CATASTRAL 4 ANTES DE LA URBANIZACIÓN TABLAJE CATASTRAL 1506), CARRETERA MUNA-TICÚL, YUCATÁN.	51200330	20107	517.609.5572.00.01	MESA FRIA A HIELO MOVIL (3 CHAROLAS) DIMENSIONES GENERALES	1
807	TICÚL, YUCATÁN	HOSPITAL GENERAL DE ZONA DE 70 CAMAS, TICÚL, YUCATÁN.	PREDIO No. 325, CALLE 23 DE LA LOCALIDAD Y MUNICIPIO DE TICÚL, YUCATÁN (MANZANA 16, SECCIÓN CATASTRAL 4 ANTES DE LA URBANIZACIÓN TABLAJE CATASTRAL 1506), CARRETERA MUNA-TICÚL, YUCATÁN.	51200334	20111	517.609.5613.00.01	MESA LISA DE 120 CM CON RESPALDO Y ENTREPAÑO DIMENSIONES GE	10
808	TICÚL, YUCATÁN	HOSPITAL GENERAL DE ZONA DE 70 CAMAS, TICÚL, YUCATÁN.	PREDIO No. 325, CALLE 23 DE LA LOCALIDAD Y MUNICIPIO DE TICÚL, YUCATÁN (MANZANA 16, SECCIÓN CATASTRAL 4 ANTES DE LA URBANIZACIÓN TABLAJE CATASTRAL 1506), CARRETERA MUNA-TICÚL, YUCATÁN.	51200336	20112	517.609.5625.00.01	MESA LISA DE 160 CM CON RESPALDO Y ENTREPAÑO DIMENSIONES GE	3
809	TICÚL, YUCATÁN	HOSPITAL GENERAL DE ZONA DE 70 CAMAS, TICÚL, YUCATÁN.	PREDIO No. 325, CALLE 23 DE LA LOCALIDAD Y MUNICIPIO DE TICÚL, YUCATÁN (MANZANA 16, SECCIÓN CATASTRAL 4 ANTES DE LA URBANIZACIÓN TABLAJE CATASTRAL 1506), CARRETERA MUNA-TICÚL, YUCATÁN.	51200336	20113	517.609.5635.00.01	MESA LISA DE 180 CM CON RESPALDO Y ENTREPAÑO DIMENSIONES GE	1
810	TICÚL, YUCATÁN	HOSPITAL GENERAL DE ZONA DE 70 CAMAS, TICÚL, YUCATÁN.	PREDIO No. 325, CALLE 23 DE LA LOCALIDAD Y MUNICIPIO DE TICÚL, YUCATÁN (MANZANA 16, SECCIÓN CATASTRAL 4 ANTES DE LA URBANIZACIÓN TABLAJE CATASTRAL 1506), CARRETERA MUNA-TICÚL, YUCATÁN.	51200338	20115	517.609.5657.00.01	MESA LISA PARA RECIBO DE LOZA CON ESCURRIDERO IZQUIERDO FRE	1
811	TICÚL, YUCATÁN	HOSPITAL GENERAL DE ZONA DE 70 CAMAS, TICÚL, YUCATÁN.	PREDIO No. 325, CALLE 23 DE LA LOCALIDAD Y MUNICIPIO DE TICÚL, YUCATÁN (MANZANA 16, SECCIÓN CATASTRAL 4 ANTES DE LA URBANIZACIÓN TABLAJE CATASTRAL 1506), CARRETERA MUNA-TICÚL, YUCATÁN.	51200340	20117	517.609.5683.00.01	MESA PARA TAJO DE 150 CM. DIMENSIONES GENERALES: FRENTE 150	1
812	TICÚL, YUCATÁN	HOSPITAL GENERAL DE ZONA DE 70 CAMAS, TICÚL, YUCATÁN.	PREDIO No. 325, CALLE 23 DE LA LOCALIDAD Y MUNICIPIO DE TICÚL, YUCATÁN (MANZANA 16, SECCIÓN CATASTRAL 4 ANTES DE LA URBANIZACION TABLAJE CATASTRAL 1506), CARRETERA MUNA-TICÚL, YUCATÁN.	51200341	20116	517.609.5685.00.01	MESA DE 230 CM PARA LAVADO DE BIBERONES CON TRIPLE FREGADERO	1
813	TICÚL, YUCATÁN	HOSPITAL GENERAL DE ZONA DE 70 CAMAS, TICÚL, YUCATÁN.	PREDIO No. 325, CALLE 23 DE LA LOCALIDAD Y MUNICIPIO DE TICÚL, YUCATÁN (MANZANA 16, SECCIÓN CATASTRAL 4 ANTES DE LA URBANIZACION TABLAJE CATASTRAL 1506), CARRETERA MUNA-TICÚL, YUCATÁN.	51100119	20387	511.026.0532.00.01	ANAQUEL DOBLE PARA LIBROS Y REVISTAS. DIMENSIONES GENERALES	14
814	TICÚL, YUCATÁN	HOSPITAL GENERAL DE ZONA DE 70 CAMAS, TICÚL, YUCATÁN.	PREDIO No. 325, CALLE 23 DE LA LOCALIDAD Y MUNICIPIO DE TICÚL, YUCATÁN (MANZANA 16, SECCIÓN CATASTRAL 4 ANTES DE LA URBANIZACIÓN TABLAJE CATASTRAL 1506), CARRETERA MUNA-TICÚL, YUCATÁN.	51100128	20388	511.076.1023.00.01	ARCHIVERO 4 GAVETAS CON FRENTES EN MDP. DIMENSIONES GENERALE	28
815	TICÚL, YUCATÁN	HOSPITAL GENERAL DE ZONA DE 70 CAMAS, TICÚL, YUCATÁN.	PREDIO No. 325, CALLE 23 DE LA LOCALIDAD Y MUNICIPIO DE TICÚL, YUCATÁN (MANZANA 16, SECCIÓN CATASTRAL 4 ANTES DE LA URBANIZACIÓN TABLAJE CATASTRAL 1506), CARRETERA MUNA-TICÚL, YUCATÁN.	51100199	20405	511.619.1413.00.01	MESA DOBLE PARA GABINETE TIPO KARDEX. DIMENSIONES GENERALES.	3
816	TICÚL, YUCATÁN	HOSPITAL GENERAL DE ZONA DE 70 CAMAS, TICÚL, YUCATÁN.	PREDIO No. 325, CALLE 23 DE LA LOCALIDAD Y MUNICIPIO DE TICÚL, YUCATÁN (MANZANA 16, SECCIÓN CATASTRAL 4 ANTES DE LA URBANIZACIÓN TABLAJE CATASTRAL 1506), CARRETERA MUNA-TICÚL, YUCATÁN.	51100227	20412	511.814.0325.00.01	SILLA APILABLE CON TAPIZ DE TELA Y ESTRUCTURA DE TRINEO. DIM	163
817	TICÚL, YUCATÁN	HOSPITAL GENERAL DE ZONA DE 70 CAMAS, TICÚL, YUCATÁN.	PREDIO No. 325, CALLE 23 DE LA LOCALIDAD Y MUNICIPIO DE TICÚL, YUCATÁN (MANZANA 16, SECCIÓN CATASTRAL 4 ANTES DE LA URBANIZACIÓN TABLAJE CATASTRAL 1506), CARRETERA MUNA-TICÚL, YUCATÁN.	51100238	20413	511.836.0514.00.01	SILLON CONFORTABLE DE 2 LUGARES, TAPIZADO EN TELA DIMENSION	6
818	TICÚL, YUCATÁN	HOSPITAL GENERAL DE ZONA DE 70 CAMAS, TICÚL, YUCATÁN.	PREDIO No. 325, CALLE 23 DE LA LOCALIDAD Y MUNICIPIO DE TICÚL, YUCATÁN (MANZANA 16, SECCIÓN CATASTRAL 4 ANTES DE LA URBANIZACIÓN TABLAJE CATASTRAL 1506), CARRETERA MUNA-TICÚL, YUCATÁN.	51100241	20415	511.836.0530.00.01	SILLON FIJO DE RESPALDO BAJO, BASE DE TRINEO, TAPIZADO EN TE	4
819	TICÚL, YUCATÁN	HOSPITAL GENERAL DE ZONA DE 70 CAMAS, TICÚL, YUCATÁN.	PREDIO No. 325, CALLE 23 DE LA LOCALIDAD Y MUNICIPIO DE TICÚL, YUCATÁN (MANZANA 16, SECCIÓN CATASTRAL 4 ANTES DE LA URBANIZACIÓN TABLAJE CATASTRAL 1506), CARRETERA MUNA-TICÚL, YUCATÁN.	51100247	20417	511.836.0556.00.01	SILLON GIRATORIO DE RESPALDO ALTO TAPIZADO EN TELA CON RIST	7

ANEXOS
DIVISION DE CONTRATOS

GOBIERNO DE MÉXICO

IMSS

DIRECCIÓN DE ADMINISTRACIÓN

Anexo No. 3.4 Guía de Distribución

Adquisición de Bienes para el Programa "Mobiliario Administrativo para Hospitales Prioritarios" (7 Obras)
No. de Requisición "OP-EA-MA-01-2024-7OBRAS"

PARTIDA	CDAD	UNIDAD MÉDICA	DIRECCIÓN	CUCOP	PREI	SAI	DESCRIPCIÓN	CANTIDAD
820	TICUL, YUCATÁN	HOSPITAL GENERAL DE ZONA DE 70 CAMAS, TICÚL, YUCATÁN	PREDIO No. 325, CALLE 23 DE LA LOCALIDAD Y MUNICIPIO DE TICÚL, YUCATÁN (MANZANA 16, SECCIÓN CATASTRAL 4 ANTES DE LA URBANIZACIÓN TABLAJE CATASTRAL 1506), CARRETERA MUNA-TICÚL, YUCATÁN	51200378	20473	517 809 0176 00 01	MESA DE 150 CM CON RESPALDO Y FREGADERO IZQUIERDO DIMENSIO	1
821	TICÚL, YUCATÁN	HOSPITAL GENERAL DE ZONA DE 70 CAMAS, TICÚL, YUCATÁN	PREDIO No. 325, CALLE 23 DE LA LOCALIDAD Y MUNICIPIO DE TICÚL, YUCATÁN (MANZANA 16, SECCIÓN CATASTRAL 4 ANTES DE LA URBANIZACIÓN TABLAJE CATASTRAL 1506), CARRETERA MUNA-TICÚL, YUCATÁN	51200386	20481	517 809 6255 00 01	MESA FRIA A HIELO FIJA (3 CHAROLAS) FRENTE 150 CM, PROFUNDI	4
822	TICÚL, YUCATÁN	HOSPITAL GENERAL DE ZONA DE 70 CAMAS, TICÚL, YUCATÁN	PREDIO No. 325, CALLE 23 DE LA LOCALIDAD Y MUNICIPIO DE TICÚL, YUCATÁN (MANZANA 16, SECCIÓN CATASTRAL 4 ANTES DE LA URBANIZACIÓN TABLAJE CATASTRAL 1506), CARRETERA MUNA-TICÚL, YUCATÁN	51100217	20542	511 622 0291 00 01	MODULO EN L PARA CONSULTORIO CON LATERAL DERECHO DIMENSIONE	3
823	TICÚL, YUCATÁN	HOSPITAL GENERAL DE ZONA DE 70 CAMAS, TICÚL, YUCATÁN	PREDIO No. 325, CALLE 23 DE LA LOCALIDAD Y MUNICIPIO DE TICÚL, YUCATÁN (MANZANA 16, SECCIÓN CATASTRAL 4 ANTES DE LA URBANIZACIÓN TABLAJE CATASTRAL 1506), CARRETERA MUNA-TICÚL, YUCATÁN	51102153	20543	511 938 1406 00 01	ESCRITORIO MODULAR EN C, DIMENSIONES GENERALES LARGO 160CM,	1
824	TICÚL, YUCATÁN	HOSPITAL GENERAL DE ZONA DE 70 CAMAS, TICÚL, YUCATÁN	PREDIO No. 325, CALLE 23 DE LA LOCALIDAD Y MUNICIPIO DE TICÚL, YUCATÁN (MANZANA 16, SECCIÓN CATASTRAL 4 ANTES DE LA URBANIZACIÓN TABLAJE CATASTRAL 1506), CARRETERA MUNA-TICÚL, YUCATÁN	51100184	20544	511 616 1457 00 01	MESA DE APOYO LATERAL EN MDP, DIMENSIONES GENERALES FRENTE	14
825	TICÚL, YUCATÁN	HOSPITAL GENERAL DE ZONA DE 70 CAMAS, TICÚL, YUCATÁN	PREDIO No. 325, CALLE 23 DE LA LOCALIDAD Y MUNICIPIO DE TICÚL, YUCATÁN (MANZANA 16, SECCIÓN CATASTRAL 4 ANTES DE LA URBANIZACIÓN TABLAJE CATASTRAL 1506), CARRETERA MUNA-TICÚL, YUCATÁN	51100189	20545	511 619 1446 00 01	MESA DE USOS MULTIPLES EN MDP, DIMENSIONES GENERALES FRENTE	15
826	TICÚL, YUCATÁN	HOSPITAL GENERAL DE ZONA DE 70 CAMAS, TICÚL, YUCATÁN	PREDIO No. 325, CALLE 23 DE LA LOCALIDAD Y MUNICIPIO DE TICÚL, YUCATÁN (MANZANA 16, SECCIÓN CATASTRAL 4 ANTES DE LA URBANIZACIÓN TABLAJE CATASTRAL 1506), CARRETERA MUNA-TICÚL, YUCATÁN	51100233	20554	511 814 0392 00 01	SILLA GIRATORIA DE RESPALDO BAJO TAPIZADA EN TELA CON PISTON	281
827	TICÚL, YUCATÁN	HOSPITAL GENERAL DE ZONA DE 70 CAMAS, TICÚL, YUCATÁN	PREDIO No. 325, CALLE 23 DE LA LOCALIDAD Y MUNICIPIO DE TICÚL, YUCATÁN (MANZANA 16, SECCIÓN CATASTRAL 4 ANTES DE LA URBANIZACIÓN TABLAJE CATASTRAL 1506), CARRETERA MUNA-TICÚL, YUCATÁN	51100230	20555	511 814 0354 00 01	SILLA FIJA DE RESPALDO BAJO BASE DE TRINEO TAPIZADA EN TELA	302
828	TICÚL, YUCATÁN	HOSPITAL GENERAL DE ZONA DE 70 CAMAS, TICÚL, YUCATÁN	PREDIO No. 325, CALLE 23 DE LA LOCALIDAD Y MUNICIPIO DE TICÚL, YUCATÁN (MANZANA 16, SECCIÓN CATASTRAL 4 ANTES DE LA URBANIZACIÓN TABLAJE CATASTRAL 1506), CARRETERA MUNA-TICÚL, YUCATÁN	51100228	20556	[redacted] 00 01	SILLA ALTA GIRATORIA CON MECANISMO DE CONTACTO PERMANENTE Y	42
829	TICÚL, YUCATÁN	HOSPITAL GENERAL DE ZONA DE 70 CAMAS, TICÚL, YUCATÁN	PREDIO No. 325, CALLE 23 DE LA LOCALIDAD Y MUNICIPIO DE TICÚL, YUCATÁN (MANZANA 16, SECCIÓN CATASTRAL 4 ANTES DE LA URBANIZACIÓN TABLAJE CATASTRAL 1506), CARRETERA MUNA-TICÚL, YUCATÁN	51100160	20559	511 619 1476 00 01	MESA CIRCULAR PARA JUNTAS DE 4 LUGARES DE CRISTAL DIMENSION	24
830	TICÚL, YUCATÁN	HOSPITAL GENERAL DE ZONA DE 70 CAMAS, TICÚL, YUCATÁN	PREDIO No. 325, CALLE 23 DE LA LOCALIDAD Y MUNICIPIO DE TICÚL, YUCATÁN (MANZANA 16, SECCIÓN CATASTRAL 4 ANTES DE LA URBANIZACIÓN TABLAJE CATASTRAL 1506), CARRETERA MUNA-TICÚL, YUCATÁN	51100166	20561	511 619 1483 00 01	MESA DE CENTRO EN MDP, DIMENSIONES GENERALES: ANCHO 60 CM, L	2
831	TICÚL, YUCATÁN	HOSPITAL GENERAL DE ZONA DE 70 CAMAS, TICÚL, YUCATÁN,	PREDIO No. 325, CALLE 23 DE LA LOCALIDAD Y MUNICIPIO DE TICÚL, YUCATÁN (MANZANA 16, SECCIÓN CATASTRAL 4 ANTES DE LA URBANIZACIÓN TABLAJE CATASTRAL 1506), CARRETERA MUNA-TICÚL, YUCATÁN	51200397	20566	519 033 0071 00 01	APARCADOR DE BICICLETAS EN ESPIRAL DIMENSIONES GENERALES, I	1
832	TICÚL, YUCATÁN	HOSPITAL GENERAL DE ZONA DE 70 CAMAS, TICÚL, YUCATÁN	PREDIO No. 325, CALLE 23 DE LA LOCALIDAD Y MUNICIPIO DE TICÚL, YUCATÁN (MANZANA 16, SECCIÓN CATASTRAL 4 ANTES DE LA URBANIZACIÓN TABLAJE CATASTRAL 1506), CARRETERA MUNA-TICÚL, YUCATÁN	51100288	20583	519 196 0184 00 01	CASILLERO DOBLE EN PLASTICO DE ALTA RESISTENCIA DIMENSIONES	559
833	TICÚL, YUCATÁN	HOSPITAL GENERAL DE ZONA DE 70 CAMAS, TICÚL, YUCATÁN	PREDIO No. 325, CALLE 23 DE LA LOCALIDAD Y MUNICIPIO DE TICÚL, YUCATÁN (MANZANA 16, SECCIÓN CATASTRAL 4 ANTES DE LA URBANIZACIÓN TABLAJE CATASTRAL 1506), CARRETERA MUNA-TICÚL, YUCATÁN	51100393	20985	519 630 5615 00 01	MESA RECTANGULAR PARA COMPUTADORA DIMENSIONES GENERALES FR	1
834	TICÚL, YUCATÁN	HOSPITAL GENERAL DE ZONA DE 70 CAMAS, TICÚL, YUCATÁN	PREDIO No. 325, CALLE 23 DE LA LOCALIDAD Y MUNICIPIO DE TICÚL, YUCATÁN (MANZANA 16, SECCIÓN CATASTRAL 4 ANTES DE LA URBANIZACIÓN TABLAJE CATASTRAL 1506), CARRETERA MUNA-TICÚL, YUCATÁN	51100171	20587	511 465 0024 00 01	CUARDA INFERIOR DE 120 CM DIMENSIONES GENERALES: LARGO 120	6
835	TICÚL, YUCATÁN	HOSPITAL GENERAL DE ZONA DE 70 CAMAS, TICÚL, YUCATÁN	PREDIO No. 325, CALLE 23 DE LA LOCALIDAD Y MUNICIPIO DE TICÚL, YUCATÁN (MANZANA 16, SECCIÓN CATASTRAL 4 ANTES DE LA URBANIZACIÓN TABLAJE CATASTRAL 1506), CARRETERA MUNA-TICÚL, YUCATÁN	[illegible]	20588	[illegible]	CUARDA INFERIOR DE 150 CM, DIMENSIONES GENERALES: LARGO 150	10
836	TICÚL, YUCATÁN	HOSPITAL GENERAL DE ZONA DE 70 CAMAS, TICÚL, YUCATÁN	PREDIO No. 325, CALLE 23 DE LA LOCALIDAD Y MUNICIPIO DE TICÚL, YUCATÁN (MANZANA 16, SECCIÓN CATASTRAL 4 ANTES DE LA URBANIZACIÓN TABLAJE CATASTRAL 1506), CARRETERA MUNA-TICÚL, YUCATÁN	51100163	20592	511 [illegible] 1420 00 01	ESCRITORIO RECTANGULAR DE 150CM, DIMENSIONES GENERALES: LARG	12

GOBIERNO DE MÉXICO

IMSS

Anexo No. 3.4 Guía de Distribución

Adquisición de Bienes para el Programa "Mobiliario Administrativo para Hospitales Prioritarios" (7 Obras)
No. de Requisición "OP-EA-MA-01-2024-7OBRAS"

PARTIDA	OOAD	UNIDAD MÉDICA	DIRECCIÓN	CUCOP	PREI	SAI	DESCRIPCIÓN	CANTIDAD
837	TICÚL, YUCATÁN	HOSPITAL GENERAL DE ZONA DE 70 CAMAS, TICUL, YUCATÁN	PREDIO No. 325, CALLE 23 DE LA LOCALIDAD Y MUNICIPIO DE TICÚL, YUCATÁN (MANZANA 16, SECCIÓN CATASTRAL 4 ANTES DE LA URBANIZACIÓN TABLAJE CATASTRAL 1506), CARRETERA MUNA-TICUL, YUCATÁN.	51100164	20593	511.339.1437.00.01	ESCRITORIO RECTANGULAR DE 180 CM. DIMENSIONES GENERALES: LAR	2
838	TICÚL, YUCATÁN	HOSPITAL GENERAL DE ZONA DE 70 CAMAS, TICUL, YUCATÁN	PREDIO No. 325, CALLE 23 DE LA LOCALIDAD Y MUNICIPIO DE TICÚL, YUCATÁN (MANZANA 16, SECCIÓN CATASTRAL 4 ANTES DE LA URBANIZACIÓN TABLAJE CATASTRAL 1506), CARRETERA MUNA-TICUL, YUCATÁN.	51100457	20633	519.810.0413.00.01	SILLA ALTA INFANTIL DE POLIPROPILENO. DIMENSIONES GENERALES	6
839	TICÚL, YUCATÁN	HOSPITAL GENERAL DE ZONA DE 70 CAMAS, TICUL, YUCATÁN	PREDIO No. 325, CALLE 23 DE LA LOCALIDAD Y MUNICIPIO DE TICÚL, YUCATÁN (MANZANA 16, SECCIÓN CATASTRAL 4 ANTES DE LA URBANIZACIÓN TABLAJE CATASTRAL 1506), CARRETERA MUNA-TICUL, YUCATÁN.	51100229	20573	511.814.0421.00.01	SILLA FIJA DE POLIPROPILENO. DIMENSIONES GENERALES: ALTURA D	6
								30,172

Lic. Ricardo Ulises Pérez Delgado
Titular de la División de Evaluación y Análisis Financiero

ANEXOS
DIVISION DE CONTRATOS

SIN TEXTO

ANEXO No. 4
Términos y Condiciones
Adquisición de Bienes para el Programa **"Mobiliario Administrativo para Hospitales Prioritarios" (7 Obras)**, con No. de Requisición **"OP-EA-MA-01-2024-7OBRAS"**

a) Vigencia:

La vigencia del contrato será a partir del día natural siguiente de la notificación de adjudicación y hasta el 31 de diciembre de 2024.

b) Plazo y lugar de entrega del bien:

Plazo
El plazo de entrega para todas las partidas relacionadas en el **Anexo No. 3.2** "Relación y Cantidad de Bienes" será de 60 días naturales, los cuales serán contados a partir del día siguiente natural de la notificación del **Anexo No. 4.5** "Orden de Suministro" que realice el Administrador del Contrato al licitante adjudicado. En caso de que el licitante adjudicado este en posibilidades de entregar en un plazo menor a los 60 días naturales podrá solicitar la autorización del Administrador del Contrato para entregarlos en dicho plazo menor, esta autorización deberá constar por escrito o vía correo electrónico.

La notificación del **Anexo No. 4.5** "Orden de Suministro" podrá ser realizada a partir del día natural siguiente al inicio de la vigencia del contrato y hasta el 30 de agosto de 2024. Los Administradores del Contrato especificarán, en cada **Anexo No. 4.5** "Orden de Suministro", el lugar y cantidades de entrega de los bienes solicitados de cada partida con cargo al contrato abierto.

A partir de notificada **el Anexo No. 4.5** "Orden de Suministro" y dentro del plazo de entrega para cada partida, el licitante adjudicado deberá realizar la entrega, recepción y, en su caso, adecuación, instalación y puesta en operación de los bienes adjudicados, establecidos en el **Anexo No. 3.3** "Requisitos de los Bienes" del Anexo Técnico

Lugar
El lugar de entrega de los bienes, a entera satisfacción del Instituto, será en las Unidades Médicas contenidas en el **Anexo No. 3.4** "Guía de Distribución".

c) Mecanismo de evaluación de proposiciones.

De acuerdo a los establecido en los artículos 36 párrafo segundo y 36 Bis fracción II de la Ley de Adquisiciones, Arrendamientos y Servicios del Sector Público, en adelante LAASSP, así como del artículo 51 párrafo segundo del Reglamento de la Ley de Adquisiciones, Arrendamientos y Servicios del Sector Público, en adelante RLAASSP, se aplicará el criterio de evaluación BINARIO para determinar la solvencia de las proposiciones, por lo que se adjudicará a quien cumpla los requisitos establecidos en la presente Convocatoria y oferte el precio más bajo.

ANEXOS
DIVISION DE CONTRATOS
2024
Felipe Carrillo PUERTO

Para efectos de evaluación de las Características, se procederá al análisis integral de la propuesta técnica, tomando en consideración los siguientes criterios:

1. Se corroborará la inclusión y legibilidad de la totalidad de la documentación técnica del licitante, remitida a través del sistema CompraNet, solicitada en el presente procedimiento, considerando las modificaciones que deriven de la o las juntas de aclaraciones, cuando algún documento sea ilegible o incompleto, se tendrá por no presentado.

2. Se verificará la descripción técnica del licitante, la cual deberá ser legible, amplia y detallada de los bienes ofertados, conforme a lo precisado en el Instructivo de Llenado del **Anexo No. 4.1** "Descripción amplia y detallada de los bienes ofertados", en el que el licitante deberá puntualizar las características propias del artículo y componentes que oferte, con precisión y claridad, no se considerará valida en estos casos, el escaneado y pegado de las descripciones técnicas publicada como parte de la convocatoria, la transcripción integra de la especificación o requisito establecido en la convocatoria, sobre todo cuando la especificación y/o requisito del artículo establecido por el Instituto permita alguna opción, conceptos de mayor o menor o ubicación dentro de un rango o cantidades puntuales al que corresponde su oferta, no siendo válido o considerado este requisito como cumplido, con la simple referencia de cumplimiento a lo requerido, sin que se detalle la especificación por cada numeral que corresponda y que cuando proceda permita corroborar con la documentación señalada en el inciso d) y e) de los presentes Términos y Condiciones, y la congruencia que debe guardar con las especificaciones y requisitos obligatorios señalados en las correspondientes "Cédula de Descripción de Artículo" (**Anexo No. 3.1**), incluyendo la información que deriva de la Junta de Aclaraciones.

3. Se comprobará la inclusión de la(s) marca(s), modelo(s) y fabricante(s) indicados en el **Anexo No. 4.1** "Descripción amplia y detallada de los bienes ofertados" y la congruencia que guarda con los anexos técnicos, folletos, catálogos, fotografías, instructivos y/o manuales del fabricante, que envíe el licitante como sustento de su oferta.

4. Se verificará la correspondencia entre la descripción técnica del licitante, indicada en el **Anexo No. 4.1** "Descripción amplia y detallada de los bienes ofertados", con los anexos técnicos, folletos, catálogos, fotografías, instructivos y/o manuales del fabricante, que envíe el licitante como sustento a su propuesta técnica.

5. Se comprobará la congruencia entre la descripción técnica del licitante, indicada en el **Anexo No. 4.1** "Descripción amplia y detallada de los bienes ofertados", incluyendo marca(s), modelo(s) y fabricante(s) y los documentos presentados para acreditar los requisitos establecidos tanto para el inciso d) "Licencias, permisos, registros, certificados o autorizaciones que debe cumplir o aplicarse al bien o servicio a contratar", contenido en los presentes Términos y Condiciones, como para el inciso e) "Norma Oficial Mexicana, Norma Mexicana, Norma Internacional, Norma de Referencia o Especificación Técnica, que resulte aplicable a los bienes" del **Anexo No. 3** "Anexo Técnico".

6. Se corroborará la congruencia entre el país de origen del(los) bien(es) con base en el domicilio del(los) fabricante(s) que indique(n) el(los) Certificados de calidad contenidos en el inciso e) del Anexo Técnico.

7. Se verificará que incluya copia simple de la Carta de Garantía de los bienes, sus accesorios, y su óptimo funcionamiento, en formato libre, en papel membretado de la empresa respectiva, firmada por el representante o apoderado legal del licitante adjudicado, en la que se indique clara y expresamente el plazo de garantía de los bienes ofertados y su óptimo funcionamiento, requerida en el inciso j) "Garantías de anticipos, cumplimiento, defectos o vicios ocultos de bienes, calidad de servicios y de operación y funcionamiento aplicables".

Por el incumplimiento de alguna especificación y/o requisito Técnico, se desechará la proposición. Cualquier incongruencia, inconsistencia o falta de los requisitos señalados en los numerales del 1 al 7 de este apartado será causa de desechamiento de la partida o partidas donde se observen.

d) Licencias, permisos, registros, certificados o autorizaciones que debe cumplir o aplicarse al bien o servicio a contratar.

Conforme al inciso e) del Anexo Técnico

e) Folletos, catálogos, fotografías, manuales entre otros, en caso de que se requieran para comprobar las especificaciones técnicas requeridas.

Para corroborar las especificaciones y requisitos de los bienes, se requiere que el licitante presente anexos técnicos, folletos, catálogos, fotografías, imágenes, instructivos y/o manuales del fabricante, de cada uno de los bienes requeridos en el presente procedimiento de contratación, los cuales deberán corresponder, con la(s) marca(s) y modelo(s) y/o número(s) de parte(s) y/o número(s) de catálogo(s) y con la descripción técnica enunciadas por el licitante en el **Anexo No. 4.1** "Descripción amplia y detallada de los bienes ofertados", tal documentación deberá ser completa y deberá presentarse en idioma español, en este sentido, y con fundamento en el artículo 29, fracción IV de la LAASSP, se manifiesta que no se aceptará documentación en idioma distinto al español, por lo que en caso de estar en idioma diferente al español, el licitante deberá proporcionar la traducción simple al español, sin que altere, modifique o distorsione el contenido y/o alcance del documento traducido, en el entendido de que la traducción podrá contener únicamente las páginas, secciones y/o párrafos que soporten sus proposiciones.

En caso de presentar imágenes y/o fotografías para corroborar las especificaciones y requisitos ofertados, se precisa que el licitante deberá comprobar que existe la debida correspondencia entre la imagen y/o fotografía y el bien ofertado.

f) Visitas a las instalaciones institucionales, donde se suministrarán o colocarán los bienes o donde se prestarán los servicios, en su caso.

ANEXOS
DIVISION DE CONTRATOS
2024
Felipe Carrillo
PUERTO

No aplica para el presente procedimiento.

g) Visitas a las instalaciones de los proveedores.

No aplica para el presente procedimiento

h) Penas convencionales y deductivas.

Con fundamento en el artículo 53 de la LAASSP, el Instituto aplicará pena convencional por cada día natural de atraso en el cumplimiento de las obligaciones del licitante adjudicado, según corresponda y de acuerdo con lo siguiente:

- Por el atraso, por causas atribuibles al licitante adjudicado, en la entrega de los bienes a entera satisfacción del Instituto, de todas las partidas contenidas en el **Anexo No. 3.2** "Relación y Cantidad de Bienes", en el plazo previsto en el inciso b) de los presentes Términos y Condiciones, por el equivalente al 1 % del valor de los bienes sin incluir el IVA, entregados con atraso por cada día de atraso en la entrega.

La pena convencional se calculará por cada día natural de atraso en el cumplimiento de las obligaciones descritas en este apartado a partir del día siguiente en que concluye el plazo o la fecha convenida para el cumplimiento de estas, de acuerdo con el porcentaje de penalización establecido, aplicado al valor de los bienes entregados con atraso, de acuerdo con la siguiente fórmula:

Pca = (%d) x (npa) x (vbspa)

Dónde:

Pca = pena convencional aplicable.

%d = porcentaje por día determinado en el presente numeral por los atrasos descritos.

npa = número de periodo de tiempo de atraso contabilizado según corresponda.

vbspa= valor de los bienes o servicios prestados con atraso, sin IVA.

La suma de todas las penas convencionales aplicadas al licitante adjudicado no deberá exceder el importe total de la garantía de cumplimiento del contrato, en caso contrario, el administrador del contrato procederá a la rescisión de este, conforme al procedimiento descrito en el ordinal 54 de la LAASSP.

De igual forma, conforme a lo previsto en el último párrafo del artículo 96 del RLAASSP, no se aceptará la estipulación de penas convencionales a cargo del Instituto.

Deductivas

Con fundamento en lo dispuesto en los artículos 53 bis de la LAASSP, 97 del RLAASSP y los lineamientos 5.5.8 y 5.5.8.1 de las POBALINES de este Instituto, el Administrador del Contrato será el responsable de verificar el cumplimiento de las obligaciones derivadas del instrumento jurídico contractual que se formalice, así como de determinar, calcular, aplicar y dar seguimiento a las deducciones al pago de los bienes con motivo del incumplimiento parcial o deficiente en que pueda incurrir el licitante adjudicado respecto de las partidas que en el **Anexo No. 3.3** "Requisitos para los Bienes" se señale que les son aplicables deductivas; de igual forma será encargado de notificarlas al licitante adjudicado para que éste realice el pago correspondiente.

Dichas deductivas se aplicarán bajo el principio de proporcionalidad, toda vez que si una parte de la obligación fue cumplida, la deductiva no será aplicada a la totalidad del monto de la partida adjudicada, de conformidad con el artículo 1844 del Código Civil Federal, supletorio de la LAASSP.

En ningún caso, el Administrador del Contrato autorizará el pago de los bienes, sino se ha determinado, calculado y notificado al licitante adjudicado las penas convencionales y deductivas aplicadas en términos de lo dispuesto en el contrato respectivo, así como su registro y validación en el Sistema PREI Millenium.

El importe máximo de las deducciones no podrá ser mayor al que resulte de aplicar el porcentaje de la garantía de cumplimiento, de conformidad con el lineamiento 5.5.8., inciso e) de las POBALINES en Materia de Adquisiciones, Arrendamientos y servicios del Instituto. En caso contrario, el Administrador del Contrato podrá cancelar la o las partidas objeto del incumplimiento parcial o deficiente, o bien rescindir el contrato respectivo, en concordancia al ordinal número 53 Bis de la LAASSP.

Para el presente caso, se considera la formalización de los instrumentos jurídicos por proveedor por cada destino, por lo que corresponderá el cálculo y notificación de la deductiva al Administrador de Contrato del OOAD o UMAE que concierna.

En este sentido, a continuación, se establece las deductivas que se aplicarán en caso de incumplimiento parcial o deficiente en las obligaciones contractuales señaladas en la siguiente tabla, únicamente a las partidas sujetas de aplicación de las mismas, de conformidad con el **Anexo 3.3** "Requisitos para los Bienes":

Concepto u Obligación	Nivel de Servicio	Unidad de Medida	Deducción sobre el precio unitario sin IVA	Límites de incumplimiento
Bien descrito en cada partida de las que les sean	Entregar el bien descrito en cada partida de las que les	Por la entrega parcial o deficiente del bien descrito en cada	1.0% del precio unitario por	Será hasta por el monto de la garantía de

ANEXOS
DIVISION DE CONTRATOS
2024
Felipe Carrillo
PUERTO

Concepto u Obligación	Nivel de Servicio	Unidad de Medida	Deducción sobre el precio unitario sin IVA	Límites de incumplimiento
aplicables deductivas, de acuerdo con el **Anexo No. 3.3** "Requisitos para los Bienes".	sean aplicables las deductivas, de acuerdo con el **Anexo No. 3.3** "Requisitos para los Bienes", en el plazo de entrega establecido en el inciso b) de los presentes Términos y Condiciones, a partir de la notificación realizada mediante el **Anexo No. 4.5** "Orden de suministro". Lo anterior, cubriendo la totalidad de las características, elementos, accesorios, instalación, de acuerdo con el Anexo Técnico y los presentes Términos y Condiciones.	partida de las que les sean aplicables deductivas, de acuerdo con el **Anexo No. 3.3** "Requisitos para los Bienes", en el plazo de entrega establecido en el inciso b) de los presentes Términos y Condiciones, a partir de la notificación realizada mediante el **Anexo No. 4.5** "Orden de suministro". Lo anterior, incluye la totalidad de las características, elementos, accesorios, instalación, de acuerdo con el Anexo Técnico y los presentes Términos y Condiciones.	cada día natural de atraso por incumplimiento sin incluir IVA	cumplimiento

- La Deducción es de conformidad a lo señalado en el 5.5.8, inciso e) de las POBALINES en Materia de Adquisiciones, Arrendamientos y servicios del Instituto

i) En su caso, mecanismos requeridos al proveedor para responder por defectos o vicios ocultos de los bienes o de la calidad de los servicios.

El licitante adjudicado, durante la vigencia, señalada en el **Anexo No. 3.3** "Requisitos para los bienes" en la columna "Periodo de Garantía", de la garantía por los defectos o vicios ocultos de los bienes entregados, se compromete a responder ante la ocurrencia de defectos o vicios ocultos en los bienes entregados, a través del siguiente mecanismo:

Por conducto de los administradores del contrato, se podrá solicitar al licitante adjudicado, la reparación o el canje de los bienes que:

- Presenten defectos a simple vista o de fabricación,
- Especificaciones distintas o de calidad inferior a las establecidas en el contrato, ocultas al momento de la entrega - recepción,

- Vicios ocultos o fallas.
- Cuando el área usuaria manifieste alguna queja en el sentido de que el funcionamiento inadecuado del bien afecta la calidad del servicio.

Debiendo notificar al licitante adjudicado dentro del periodo de 5 días hábiles siguientes al momento en que se haya tenido conocimiento de alguno de los supuestos antes mencionados.

El Administrador del Contrato podrá realizar indistintamente dicha notificación al licitante adjudicado por cualquiera de los siguientes medios electrónicos y/o domicilios:

- Dirección de correo electrónico que proporcione al momento de entregar los bienes,
- Dirección de correo electrónico que alude el artículo 29 fracción VII de la Ley de Adquisiciones, Arrendamientos y Servicios del Sector Público,
- Domicilio señalado por el licitante adjudicado en su propuesta, en términos del artículo 49 del Reglamento de la Ley de Adquisiciones, Arrendamientos y Servicios del Sector Público.

Una vez notificado, el licitante adjudicado deberá reparar los bienes, cuando así proceda, en un plazo máximo de 6 días hábiles a partir de la notificación o bien, realizar el canje o reemplazo, por bienes nuevos en un plazo máximo de 30 días naturales a partir de la notificación, a entera satisfacción del Instituto, siempre que se encuentre vigente la garantía con la que se adquirió el bien. Lo anterior observando los plazos y procedimientos establecidos en el inciso "j) Garantías de anticipos, cumplimiento, defectos o vicios ocultos de bienes, calidad de servicios y de operación y funcionamiento aplicables, de los presentes Términos y Condiciones.

j) Garantías de anticipos, cumplimiento, defectos o vicios ocultos de bienes, calidad de servicios y de operación y funcionamiento aplicables.

Carta de Garantía de los bienes, sus accesorios, y su óptimo funcionamiento

El licitante adjudicado deberá garantizar los bienes y sus accesorios que oferte y su óptimo funcionamiento por un periodo obligatorio acorde a lo establecido en el **Anexo No. 3.3** "Requisitos para los bienes" en la columna "Período de Garantía", misma que será exigible por el Instituto, a partir de la entrega de los bienes, a entera satisfacción del mismo, en las Unidades Médicas, contenidas en el **Anexo No. 3.4** "Guía de Distribución", de destino final de los bienes y hasta el cumplimiento del periodo correspondiente.

Por lo anterior, los licitantes deberán integrar a su propuesta, copia simple de la Carta de Garantía de los bienes, sus accesorios, y su óptimo funcionamiento, en formato libre, en papel membretado de la empresa respectiva, firmada por el representante o apoderado legal del licitante adjudicado, en la que se indique clara y expresamente el plazo de garantía de los bienes ofertados y su óptimo funcionamiento, así como, que la garantía responde a una cobertura amplia contra vicios ocultos, defectos de fabricación o cualquier falla que presenten, los bienes y sus accesorios por el periodo establecido. La Carta de Garantía de los bienes deberá ser entregada por el licitante que resulte adjudicado durante el acto de entrega recepción de los bienes, debiendo ésta corresponder a la integrada en la propuesta técnica correspondiente.

ANEXOS
DIVISION DE CONTRATOS

falta de presentación de la copia simple de la Carta de Garantía de los bienes y sus accesorios y su óptimo funcionamiento en la propuesta técnica será motivo de incumplimiento.

Garantía por los Defectos y Vicios Ocultos de los Bienes

Adicionalmente a la Carta de Garantía descrita en el párrafo previo y con fundamento en el artículo 45 fracción XVII, artículo 53 segundo párrafo de la LAASSP y artículo 96 segundo párrafo del RLAASSP, el licitante adjudicado se obliga constituir una Garantía por los Defectos y Vicios Ocultos de los Bienes, así como de todas las obligaciones a cargo del licitante adjudicado cuyo cumplimiento vencen en plazo posterior a la terminación de la vigencia del contrato, por una vigencia del mismo plazo que el licitante adjudicado oferte para garantizar todos los bienes incluidos en su propuesta, la cual será acorde a lo establecido en el **Anexo No. 3.3** "Requisitos para los bienes" en la columna "Período de Garantía".

Dicha Garantía por los Defectos y Vicios Ocultos de los Bienes, cubrirá:

- La reparación o sustitución de los bienes y sus accesorios, que, una vez recibidos por el Instituto, presenten vicios ocultos, defectos de fabricación o fallas no originadas por el mal uso de los mismos.
- La disponibilidad, en venta, para el Instituto de refacciones y consumibles que en su caso requieran los bienes y/o accesorios adjudicados.

El licitante adjudicado deberá constituir esta Garantía por Defectos o Vicios Ocultos de los Bienes mediante fianza expedida por compañía afianzadora mexicana autorizada por la Comisión Nacional de Seguros y Fianzas en términos de la Ley de Instituciones de Seguros y Fianzas, a favor del Instituto Mexicano del Seguro Social, por un importe equivalente al 10% (Diez por ciento) del monto total del contrato, sin incluir el IVA. Dicha fianza deberá ser entregada al Administrador del Contrato previamente a la entrega de los bienes al mismo y la formalización del Acta Administrativa de Entrega – Recepción respectiva, por lo cual, al momento de entregar los bienes, el licitante adjudicado deberá proporcionar original de dicha fianza al Administrador del Contrato.

Esta fianza podrá ser exigible por el Instituto Mexicano del Seguro Social ante la Institución Afianzadora que la expidió, cuando el licitante adjudicado:

a) No repare los bienes y sus accesorios que presenten vicios ocultos, defectos de fabricación o fallas no originadas por el mal uso de los mismos, en el tiempo establecido en la fracción iii. "Plazo y condiciones de canje o devolución del bien" de este inciso j), una vez debidamente notificado por el Administrador del Contrato.

Póliza de Responsabilidad Civil

No aplica para el presente procedimiento.

i. **Plazo para notificar al proveedor.**

El Administrador del Contrato solicitará el canje, sustitución o reparación de los bienes y/o sus accesorios al licitante adjudicado, dentro de los 5 días hábiles siguientes a partir de tener conocimiento de alguno de los siguientes supuestos:

- Que los bienes y/o sus accesorios presenten defectos a simple vista o de fabricación,
- Especificaciones distintas a las establecidas en el contrato o calidad inferior a la propuesta, identificadas posteriormente a la entrega.
- Vicios ocultos y/o fallas.
- Cuando el área usuaria manifieste alguna queja referente al funcionamiento inadecuado del bien que pueda afectar la calidad del servicio.

El Administrador del Contrato realizará dicha notificación, en la que se indiquen las razones que se han presentado en los bienes que ameritan el canje, sustitución o reparación de los bienes y/o sus accesorios, al licitante adjudicado mediante uno o varios de los siguientes medios:

- Oficio firmado por el administrador del contrato, entregado este al domicilio oficial del licitante adjudicado, en términos del artículo 49 del Reglamento de la Ley de Adquisiciones, Arrendamientos y Servicios del Sector Público.
- Dirección de correo electrónico que alude al artículo 29 fracción VII de la Ley de Adquisiciones, Arrendamientos y Servicios del Sector Público,

ii. La existencia de consumibles y refacciones, en su caso.

En caso de que el Instituto Mexicano del Seguro Social requiera del suministro de accesorios, consumibles o refacciones de los bienes o sus accesorios adjudicados durante la vigencia establecida en el **Anexo No. 3.3** "Requisitos para los bienes" en la columna "Período de Garantía", el licitante adjudicado se obliga a garantizar la existencia de estos para el Instituto y a mantener existencias de estos durante el periodo antes señalado, asimismo se obliga a suministrarlos al Instituto Mexicano del Seguro Social mediante el procedimiento de contratación que corresponda de acuerdo a la Ley de Adquisiciones, Arrendamientos y Servicios del Sector Público.

iii. Plazo y condiciones de canje o devolución del bien.

Cuando se presenten fallas, defectos a simple vista o de fabricación, especificaciones distintas a las establecidas en el contrato o calidad inferior a la propuesta identificadas posterior a la entrega, vicios ocultos o cuando el área usuaria manifieste alguna queja en el sentido de que el funcionamiento inadecuado del bien puede afectar la calidad del servicio, por conducto de los responsables administrativos de las Unidades Médicas, así como del Administrador del Contrato, deberá solicitar al licitante adjudicado la reparación de los bienes y/o sus accesorios, en un plazo máximo de 6 días hábiles, o bien, a través del canje o reemplazo por bienes nuevos en un plazo máximo de 30 días naturales, a entera satisfacción del Instituto, contando a partir de la fecha de notificación por parte del Instituto, siempre que se encuentre vigente la garantía con la que se adquirió el bien.

ANEXOS
DIVISION DE CONTRATOS
2024
Felipe Carrillo
PUERTO

Lo anterior, no será aplicable cuando la falla se origine por una incorrecta operación del bien por el personal del Instituto, de acuerdo con lo establecido en el manual de operación correspondiente y debidamente acreditado por licitante adjudicado.

Cuando las fallas en el bien, que genere la suspensión de la operación y servicio al que esté destinado, provocando la afectación en un 30% o más de la atención programado a la derechohabiencia, en un periodo de 3 meses, se procederá a la recisión del contrato y el inicio de los procedimientos ante la Secretaría de la Función Pública para la determinación de las sanciones que correspondan.

iv. Caducidad de los bienes.

No aplica para el presente procedimiento.

v. Centros de servicio (domicilios y horarios) y reporte técnico.

No aplica para el presente procedimiento.

vi. Periodo de garantía.

El licitante adjudicado deberá garantizar los bienes que oferte y su óptimo funcionamiento por un periodo obligatorio acorde a lo establecido en el **Anexo No. 3.3** "Requisitos para los bienes" en la columna "Período de Garantía", misma que será exigible por el Instituto a partir de la entrega de los bienes adjudicados a entera satisfacción del Instituto en las Unidades Médicas de destino final de los bienes y hasta el cumplimiento del periodo correspondiente.

vii. Tiempos máximos de reparación o atención de fallas.

Durante la vigencia de la Garantía de los Bienes y sus accesorios, acorde a lo establecido en el **Anexo No. 3.3** "Requisitos para los bienes" en la columna "Período de Garantía", a partir de la entrega de los bienes a entera satisfacción del Instituto, el licitante adjudicado deberá asegurar su óptimo funcionamiento y en su caso, deberá reparar los bienes cuando así proceda, en un plazo máximo de 6 días hábiles o bien, reemplazarlos por bienes nuevos, a entera satisfacción del Instituto, en un plazo no mayor de 30 días naturales, en ambos casos, el plazo se contará a partir de la fecha de notificación por parte del Instituto, siempre que se encuentre vigente la garantía, acorde a lo establecido en el **Anexo No. 3.3** "Requisitos para los bienes" en la columna "Período de Garantía". En caso de incumplimiento de los plazos de reparación o reemplazo previamente descritos por parte del licitante adjudicado, este se obliga a reparar los daños y perjuicios que sufra el Instituto con motivo de dicho incumplimiento, y sin generar cualquier conflicto en que pueda incurrir el Instituto y que esté directamente relacionado con dicho incumplimiento.

Los 6 días hábiles posteriores a la notificación al licitante adjudicado descrita en la fracción i de este inciso j), para la reparación, se otorgarán bajo la siguiente secuencia:

- 2 días hábiles para que personal autorizado por el licitante adjudicado acuda a la Unidad Médica.
- 1 día hábil para diagnóstico, el cual deberá entregar por escrito al Administrador del Contrato.
- 3 días hábiles para remplazo de refacciones, accesorios y cualquier acción que requiera el bien para su buen funcionamiento.

En caso de que la reparación de los bienes supere los "Tiempos máximos de reparación o atención de fallas" de 6 (seis) días hábiles a partir de la notificación, el servicio no deberá ser interrumpido, por lo que el licitante adjudicado, en tanto realiza el canje o reemplazo del bien, deberá proporcionar un bien que cuente con las mismas funciones y/o características en calidad de préstamo, sin costo alguno para el Instituto, presentando en su caso, los respectivos certificados, en tanto concluya la reparación o atención de fallas de que se trate, todos los gastos generados por la operación de dicho bien, correrán por cuenta del licitante adjudicado. En caso de no poder proporcionar un bien en calidad de préstamo, para evitar la interrupción del servicio, el Instituto podrá realizar la subrogación del servicio o renta de otro bien que cuente con las mismas funciones y/o características, hasta la reparación, sustitución o vencimiento de la garantía del bien y óptimo funcionamiento a entera satisfacción del Instituto, del bien en reparación o atención de fallas, siendo absoluta responsabilidad del licitante adjudicado cubrir los gastos por la subrogación de los servicios, la renta del bien, traslado de pacientes, o cualquier otro concepto generado con motivo de la reparación o sustitución del bien que corresponda.

Con independencia a lo establecido en los párrafos anteriores, cuando las fallas en los bienes generen la suspensión de la operación y servicio al que esté destinado, provocando la afectación en un 30% o más en la atención programada a la derechohabiencia, en un periodo de 3 meses, se procederá a la recisión del contrato y el inicio de los procedimientos ante la Secretaría de la Función Pública para la determinación de las sanciones que correspondan.

Asimismo, el licitante adjudicado se obliga a responder por su cuenta y riesgo de los daños o perjuicios que, por inobservancia o negligencia de su parte, llegue a causar al Instituto o a terceros. Lo anterior no será aplicable cuando la falla se origine por una incorrecta operación del bien por el personal del Instituto, lo cual deberá ser acreditado con evidencia técnica acorde a lo establecido en el manual del fabricante del o los bienes y el licitante adjudicado deberá presentar un peritaje técnico por parte de un tercero autorizado, pudiendo ser el fabricante de los bienes o un representante autorizado por este, en donde se compruebe que el o los bienes en garantía presentan daños por algún mal uso o negligencia por parte del personal usuario de la Unidad Médica del Instituto, en donde se encuentre ubicado, y que, en consecuencia, no aplica la reparación de garantía, lo cual deberá ser aceptado por parte del Administrador de Contrato o quién éste designe. En caso de que el peritaje tenga algún costo, este deberá ser pagado en su totalidad por el licitante adjudicado.

viii. Garantía de mano de obra y/o partes.

ANEXOS
DIVISION DE CONTRATOS

La Garantía por Defectos y Vicios Ocultos de los Bienes entregados deberá incluir en su cobertura los trabajos de instalación y materiales en caso de requerirse, así como los trabajos de reparación y las partes sustituidas de los bienes.

ix. Mantenimientos correctivos y/o preventivos.

No aplica para el presente procedimiento.

x. Capacitación

No aplica para el presente procedimiento.

xi Porcentaje a requerir por conceptos de garantía de cumplimiento y garantía por defectos y vicios ocultos de los bienes.

- **Garantía de cumplimiento**

El licitante adjudicado, para garantizar el cumplimiento de todas y cada una de las obligaciones estipuladas en el contrato adjudicado, deberá presentar garantía de cumplimiento constituida mediante fianza expedida por afianzadora debidamente establecida en términos de la Ley de Instituciones de Seguros y de Fianzas, por un importe equivalente al 10% (diez por ciento) del monto total del contrato, sin considerar el Impuesto al Valor Agregado, a favor del Instituto Mexicano del Seguro Social, en el tipo de moneda ofertada.

La garantía de cumplimiento a las obligaciones del contrato únicamente podrá ser liberada mediante autorización que sea emitida por escrito, por parte del Instituto, previa verificación del Administrador del Contrato del cumplimiento de todas las obligaciones del licitante adjudicado establecidas en el contrato correspondiente.

Esta garantía deberá presentarse a más tardar, dentro de los diez días naturales siguientes a la fecha de firma del contrato, en términos del artículo 48 de la LAASSP, en la División de Contratos localizada en el piso 10 del inmueble ubicado en la Calle Durango 291, Col. Roma Norte, Demarcación Territorial Cuauhtémoc, Código Postal 06700, Ciudad de México en un horario de 9:30 a 14:00 horas.

Las obligaciones cuyo cumplimiento que se garantiza son divisibles, por lo que dicha garantía se hará efectiva por el monto correspondiente de las obligaciones incumplidas, debido a las características, cantidad y destino de los bienes objeto de la contratación.

- **Garantía por defectos y vicios ocultos de los bienes**

De igual forma, el licitante adjudicado deberá constituir Garantía por los Defectos y Vicios Ocultos de los Bienes.

El licitante adjudicado, para garantizar el cumplimiento de todas y cada una de las obligaciones a su cargo posteriores a la entrega - recepción del bien, deberá presentar Garantía por los

Defectos y Vicios Ocultos de los Bienes constituida mediante fianza expedida por afianzadora debidamente establecida en términos de la Ley de Instituciones de Seguros y de Fianzas, por un importe equivalente al 10% (diez por ciento) del monto total del contrato, sin considerar el Impuesto al Valor Agregado, a favor del Instituto Mexicano del Seguro Social, en el tipo de moneda ofertada.

La Garantía por los Defectos y Vicios Ocultos de los Bienes únicamente podrá ser liberada mediante autorización que sea emitida por escrito, por parte del Instituto, previa verificación del Administrador del Contrato del cumplimiento de todas las obligaciones del licitante adjudicado posteriores a la entrega – recepción del bien.

Esta garantía deberá entregarse al Administrador del Contrato, previo a la suscripción del **Anexo No. 4.2** "Acta Administrativa Circunstanciada de Entrega, Recepción, Instalación, Puesta en Operación y Capacitación de Bienes de Inversión".

Las obligaciones garantizadas son divisibles, por lo que dicha garantía se hará efectiva por el monto correspondiente de las obligaciones incumplidas.

k) Forma de pago

Con fundamento en el artículo 93 del RLAASSP, el pago se realizará de la siguiente forma:

- En pesos mexicanos;
- En una sola exhibición y
- Por cada Orden de Suministro (Anexo No. 4.5) cumplimentada, previa entrega de los bienes que representen la totalidad de los que hayan sido adjudicados, recibidos, instalados y operando a entera satisfacción del Instituto, a través del Administrador del Contrato, conforme a todo lo señalado en el Anexo Técnico y los presentes Términos y Condiciones.

l) Establecer los mecanismos de comprobación, supervisión y verificación de los bienes adquiridos, así como del cumplimiento de las requisiciones de cada entregable.

La entrega de los Bienes se realizará bajo el esquema EDP "Entregada de Derechos Pagados", en el cual el licitante adjudicado asumirá todos los gastos de entrega y en su caso importación, así como los riesgos por cualquier caso fortuito o fuerza mayor

El licitante adjudicado deberá entregar, en su caso instalar y poner en operación los bienes suministrados, conforme a lo señalado en el **Anexo No. 3.3** "Requisitos para los bienes" en las Unidades Médicas indicada en el **Anexo No. 3.4** "Guía de Distribución", para lo cual el licitante adjudicado deberá coordinarse vía Correo Electrónico con el Administrador del Contrato o quién éste designe, debiendo quedar constancia de recepción de dicha comunicación por parte del Administrador del Contrato, a fin de que se le indique la fecha en que la Unidad Médica se encuentre en condiciones de recibir los bienes a entera satisfacción.

ANEXOS
DIVISION DE CONTRATOS
2024
Felipe Carrillo
PUERTO

Para la instalación de los bienes, el licitante adjudicado deberá informar por escrito dirigido al Administrador de Contrato con un mínimo de tres días hábiles para el Instituto, anterior a la fecha en que se programe la entrega y, en caso de requerirse, puesta en operación de los bienes, en horario de 8:00 a 18:00 horas y en días hábiles para el Instituto, debiendo quedar constancia de recepción de dicha comunicación por parte del Instituto.

El licitante adjudicado deberá cubrir todos los gastos para mantener asegurados los bienes y absorber todos los riesgos, hasta la recepción de éstos a entera satisfacción del Instituto.

Durante la Recepción de los bienes en las Unidades Médicas indicadas en el **Anexo No. 3.4** "Guía de Distribución", se procederá a la verificación de los siguientes aspectos, de conformidad con el contrato de referencia:

1. La recepción de los bienes estará sujeta a la entrega de la documentación completa descrita en el contrato correspondiente (según corresponda)

   - **Anexo No. 4.2 A.** "Condiciones de empaque y embalaje del embarque".
   - **Anexo No. 4.2 B.** "Apertura del embarque y verificación del(los) bien(es)".
   - **Anexo No. 4.2 C.** "Instalación de(los) bien(es)".
   - **Anexo No. 4.2 D.** "Puesta en operación del(los) bien(es).
   - Original de la constancia de la instalación, conforme a lo indicado en el **Anexo No. 3.3** "Requisitos para los bienes".
   - Original del pedido o contrato, incluyendo la totalidad de sus anexos.
   - Listado en el que se detallan las características del empaque, dimensiones, peso y contenido.
   - Original de la Carta de Garantía de los bienes y sus accesorios, y su óptimo funcionamiento en formato libre, en papel membretado de la empresa respectiva, firmada por el representante legal del licitante adjudicado, en la que se indique clara y expresamente el plazo de garantía de los bienes ofertados y su óptimo funcionamiento, (o su extensión), así como, que la garantía responde a una cobertura amplia contra vicios ocultos, defectos de fabricación o cualquier falla que presenten, los bienes y sus accesorios por el periodo establecido.
   - Para el caso de los bienes de importación, copia simple cotejada del Pedimento de importación.
   - Copia del **Anexo No. 4.5** "Orden de Suministro".
   - Original de la Garantía por los Defectos y Vicios Ocultos de los Bienes (Fianza).

I. La verificación total del embarque:
   - Que las condiciones físicas corresponden a la lista de empaque.
   - Que los sellos de origen se encuentran íntegros y no se encuentran empaques rotos, mojados o daños por mal manejo.
   - Que no presenta daños a simple vista.
   - La cantidad de pallets o tarimas y/o cajas y/o bultos.
   - No exista diferencia en peso, dimensiones y material de empaque.

- Que las condiciones físicas correspondan a la documentación presentada.
- Que los empaques no se encuentren mojado(s) y/o roto(s).
- Presenta buenas condiciones de manejo, verticalidad, fragilidad y humedad.
- La actividad se realiza de acuerdo con lo determinado por el fabricante.
- **Anexo No. 4.2 A**. "Condiciones de empaque y embalaje del embarque" debidamente llenada donde se describan las condiciones en las que se recibió el bien empaquetado y/o embalado.

II. La apertura del embarque, verificación y puesta en operación del(os) bien(es):
- Existe la debida correspondencia y congruencia entre lo adquirido y lo entregado en cuanto la cantidad, marca(s) y modelo(s).
- La actividad se realiza de acuerdo con lo determinado por el fabricante.
- La instalación se realiza, de así corresponder, conforme lo especificado en la guía mecánica, que contiene los requerimientos eléctricos, hidráulicos, sanitarios, espacios físicos y en su caso, instalaciones especiales indicadas, así como de acuerdo con las condiciones del contrato, contemplando todas las acciones requeridas.
- Los representantes asignados por el Instituto, de forma conjunta con el representante facultado del licitante adjudicado, verifican todas y cada una de las características y especificaciones contenidas en el contrato, así como las descritas en el **Anexo No. 4.1** "Descripción amplia y detallada de los bienes ofertados". contra las que cuentan físicamente los bienes entregados.
- Se procederá a la verificación del correcto funcionamiento y operación del bien instalado.
- **Anexo No. 4.2 B**. "Apertura del embarque y verificación de(los) bien(es)" debidamente llenada donde se describa el proceso de apertura del embarque y verificación de los bienes, entre el proveedor adjudicado y los servidores públicos responsables por parte del Instituto.

III. La instalación de los bienes:
- La instalación se realizará, de así corresponder, conforme lo especificado en la guía mecánica, que contiene los requerimientos eléctricos, hidráulicos, sanitarios, espacios físicos y en su caso, instalaciones especiales indicadas, así como de acuerdo con las condiciones del contrato, contemplando todas las acciones requeridas.
- Los servidores públicos por parte del Instituto, de forma conjunta con el representante facultado del licitante adjudicado, verificarán todas y cada una de las características y especificaciones contenidas en el contrato, así como las descritas en el **Anexo No. 4.1** "Descripción amplia y detallada de los bienes ofertados", incluyendo en su caso accesorios, etcétera, considerando las modificaciones que deriven de la(s) Junta(s) de Aclaraciones y demás apartados del referido instrumento legal, contra las que cuentan físicamente los bienes entregados.

ANEXOS
DIVISION DE CONTRATOS
2024
Felipe Carrillo
PUERTO

- **Anexo No. 4.2 C.** "Instalación del(los) bien(es)" debidamente llenada donde se describa el proceso de instalación del(los) bien(es) a entera satisfacción del Instituto.

IV. Puesta en operación de los bienes:

- Se procederá a la verificación del correcto funcionamiento y operación del bien instalado.
- **Anexo No. 4.2 D.** "Puesta en operación del(los) bien(es)" debidamente llenado donde se describa el proceso de puesta en operación del(los) bien(es) a entera satisfacción del Instituto.

El importe de los costos por el envío, maniobra de carga, descarga, e instalación correrán a cuenta del licitante adjudicado por lo que formarán parte del valor de las proposiciones económicas a presentar. El personal del Instituto intervendrá únicamente en la identificación y guía del espacio en el que los bienes deberán ubicarse.

En caso de detectarse algún incumplimiento o circunstancia que impida la recepción a entera satisfacción del Instituto, imputable al licitante adjudicado, de acuerdo con lo establecido en el contrato que ampara la adquisición del bien, deberá procederse al levantamiento del **Anexo No. 4.3** "Acta Administrativa Circunstanciada de Rechazo de Bienes de Inversión", misma que deberá remitirse un original al Administrador del Contrato para los trámites a que haya lugar para las acciones legales conducentes.

Se precisa que una vez que los bienes se hayan recibido y, en su caso, puesto en operación, en cada Unidad de Atención Médica indicada en el **Anexo No. 3.4** "Guía de Distribución", el Administrador de Contrato y/o los servidores públicos que éstos designen, acorde a sus necesidades, serán los responsables de elaborar el **Anexo No. 4.2** "Acta Administrativa Circunstanciada de Entrega, Recepción, Instalación, Puesta en Operación y Capacitación de Bienes de Inversión" o bien, **Anexo No. 4.3** "Acta Administrativa Circunstanciada de Rechazo de Bienes de Inversión", según corresponda. El Administrador de Contrato, deberá enviar el o las Actas antes mencionadas, así como los correspondientes Anexos, a la Coordinación Técnica de Construcción, con dirección Durango No. 291 piso 1, Colonia Roma, Alcaldía Cuauhtémoc, C.P. 06700, Ciudad de México, dirigido a la Titular de la misma, Ing. Arq. María de Lourdes Segundo Julio (maria.segundo@imss.gob.mx) y copia al correo electrónico a la Lic. Diana Libertad Carreón Guzmán, Coordinadora Normativa Homóloga . (diana.carreon@imss.gob.mx)

m) En caso de que se solicite el otorgamiento de anticipo, deberá señalarse el porcentaje y forma de amortización del mismo.

No aplica para el presente procedimiento

n) Aviso de privacidad

No aplica para el presente procedimiento

o) Seguro de Responsabilidad Civil

No aplica para el presente procedimiento

p) Dictámenes de Protección Civil

No aplica para el presente procedimiento

Autorizó

Ing. Arq. María de Lourdes Segundo Julio
Titular de la Coordinación Técnica de Construcción

Elaboró

Lic. Ricardo Ulises Pérez Delgado
Titular de la División de Evaluación y Análisis Financiero

ANEXOS
DIVISION DE CONTRATOS
2024
Felipe Carrillo PUERTO

SIN TEXTO

Anexo No. 4.1
Descripción amplia y detallada de los bienes ofertados

CLAVE SAI: FECHA IMP.:
CLAVE PREI: HORA IMP.:

NOMBRE GENÉRICO

ESPECIFICACIONES Y REQUISITOS

LICITANTE:	(1)	MARCA:	(6)
LICITACIÓN:	(2)	MODELO:	(7)
PARTIDA:	(3)	CATALOGO:	(8)
CANTIDAD MÍNIMA:	(4)	FABRICANTE	(9)
CANTIDAD MÁXIMA	(5)	(10) HOJA ____ de ____.	

DESCRIPCIÓN TÉCNICA DEL LICITANTE

(11)

A

B

(12)

NOMBRE Y FIRMA DEL REPRESENTANTE AUTORIZADO POR EL LICITANTE

ANEXOS
DIVISION DE CONTRATOS

Anexo No. 4.1
Descripción amplia y detallada de los bienes ofertados

INSTRUCTIVO DE LLENADO

FORMATO:	**INSTRUCTIVO DE LLENADO (Descripción técnica del licitante)**

A) Columna (izquierda), recuadro superior e inferior, contenido publicado en la Convocatoria.
B) Columna (derecha), recuadro superior e inferior a llenar por el licitante.

Concepto	**Registrar**
1.-Licitante	Razón Social del licitante.
2.- Licitación	Número de procedimiento.
3.- Partida	Número de la partida establecido en la convocatoria que corresponda con claves y nombre del bien.
4.- Cantidad mínima	Cantidad mínima de bienes ofertada.
5.- Cantidad máxima	Cantidad máxima de bienes ofertada.
6.- Marca(s)	La(s) marca(s) del(los) bien(s).
7.- Modelo(s)	El(Los) modelo(s) del(los) bien(s)
8.- Catálogo(s)	El(Los) catálogo(s) en donde se hace referencia a cada uno de los puntos que corresponden al bien propuesto.
9.- Fabricante (s)	El(Los) fabricantes(s) del bien(s) que corresponden al bien propuesto.
10- Hoja (s)	El número de hoja que corresponde y el total de las mismas.
11.- Descripción técnica del licitante.	El licitante deberá describir con precisión las especificaciones y requisitos técnicos que conciernan a los rubros: Descripción, Accesorios, Instalación y Mantenimiento propios de su oferta, incluyendo la información que permitan la plena identificación de los elementos que integran su oferta, en la que se puntualicen las características propias de su artículo, y sus componentes debiendo incluir marca(s), modelo(s) y/o numero de parte o catalogo, indicando con precisión y claridad, cuando la especificación y/o requisito del artículo establezca más de una opción, conceptos de mayor o menor o ubicación dentro de un rango o cantidades, a cual corresponde su oferta, no se considerará válido en estos casos, la transcripción íntegra de la especificación o requisito establecido, sin señalar los elementos específicos con los que cumple el bien ofertado. El licitante preferentemente utilizará la secuencia numérica propuesta por el Instituto para la referencia con que se identifique dentro de los anexos técnicos, folletos, catálogos, fotografías, instructivos y/o manuales del fabricante del bien propuesto, especificando el número(s) de la(s) página(s) y el documento en donde se encuentra identificada su oferta, para cada uno de los numerales y subnumerales. Los títulos: Descripción, Accesorios, Instalación, Matenimiento u Operación (según sea el caso), contenidos en las Especificaciones de la Cédula, no necesitan referenciarse.
12.- Nombre y firma del representante autorizado por el licitante.	

Anexo No. 4.2
Acta Administrativa Circunstanciada de Entrega, Recepción, Instalación, Puesta en Operación y Capacitación de Bienes de Inversión

Hoja ___ de ___

En la Ciudad de _____, siendo las _____ horas del día _____del mes: _____ del año_____, en la Unidad Médica_____, en presencia de los servidores públicos del Instituto Mexicano del Seguro Social y el(los) representante(s) de la empresa _____, se levanta la presente acta a fin de hacer constar la **ENTREGA-RECEPCIÓN, INSTALACION, PUESTA EN OPERACIÓN Y CAPACITACION DEL(LOS) BIEN(ES)** a entera satisfacción del Instituto de acuerdo a las especificaciones generales que se detallan a continuación:

(**NOTA IMPORTANTE:** En caso de detectarse algún incumplimiento o circunstancia que impida la recepción a entera satisfacción del instituto, de acuerdo a lo establecido en el contrato que ampara la adquisición del bien, deberá procederse al levantamiento del Acta Circunstanciada de Rechazo de los bienes).

I. Descripción general del(los) bien(es) recibidos:

Proceso de adquisición:	Contrato Número:	Adjudicado a la empresa:	Domicilio de la empresa:	Teléfono de la empresa:	Correo electrónico de la empresa:

Bien							
Nombre	Marca	Modelo	Número serie	Cantidad	Clave SAI	Clave PREI	Servicio de ubicación final del bien

Accesorios*					
Nombre	Marca	Modelo	Número serie	Cantidad	Servicio de ubicación final del bien

(*) Son todos los componentes que acompañan al bien principal para su funcionamiento.

II. Se procedió a la verificación de los siguientes aspectos, de conformidad con el contrato de referencia. Asimismo, como parte integrante de la presente Acta se revisaron y cotejaron las siguientes constancias, mismas que se adjuntan:

ANEXOS
DIVISION DE CONTRATOS

Constancias anexas:

Constancia	Fecha	SI	NO	Observaciones
1.- **Anexo No. 4.2 A.** "Condiciones de empaque y embalaje del embarque"				
2.- **Anexo no. 4.2 B**. "Apertura del embarque y verificación de(los) bien(es)"				
3.- **Anexo No. 4.2 C.** "Instalación de(los) bien(es)"				
4.- **Anexo No. 4.2 D**. "Constancia de puesta en operación del(los) bien(es)."				
5.- Original de la de constancia de la instalación, conforme a lo indicado en el **Anexo No. 3.3** "Requisitos para los bienes".				

III. Acto seguido, el personal de la unidad médica de que se trate, indicado por el Administrador del Contrato, recibe la información de operación y servicio de los bienes recibidos, debiendo corresponder a lo que a continuación se describe:

Entrega de información de operación y servicio

Tipo de información	Cantidad	Idioma	Formato	Observaciones
1.- Manuales de operación del bien principal y de sus accesorios para cada Área usuaria de la unidad.				
2.- Manuales de operación del bien principal y de sus accesorios para el Área de conservación de la unidad.				
3.- Manuales de servicio completo del bien principal y de sus accesorios para el Área de conservación de la				

Tipo de información	Cantidad	Idioma	Formato	Observaciones
unidad.				

IV. Se procede a la recepción de la Documentación entregada al Administrador del Contrato por parte del proveedor:

- Original del pedido o contrato, incluyendo la totalidad de sus anexos.
- Dos tantos originales y tres copias del **Anexo No. 4.6** "Remisión de Pedido".
- Listado en el que se detallan las características del empaque, dimensiones, peso y contenido.
- Original de la Carta de Garantía de los bienes y sus accesorios, y su óptimo funcionamiento en formato libre, en papel membretado de la empresa respectiva, firmada por el representante legal del proveedor, en la que se indique clara y expresamente el plazo de garantía de los bienes ofertados y su óptimo funcionamiento, así como, que la garantía responde a una cobertura amplia contra vicios ocultos, defectos de fabricación o cualquier falla que presenten, los bienes y sus accesorios por el periodo establecido.
- Original de escrito en formato libre, en papel membretado, firmada por el representante legal del proveedor, en la que se indiquen los centros de servicio, la descripción de la capacidad de servicio local y regional, número de los técnicos y nivel de resolución (capacidad), su base de localización, el tiempo aproximado de respuesta para reparaciones de emergencia (dentro y fuera de horario regular), indicando el número telefónico y correo electrónico oficial de la empresa para la comunicación de solicitud de reparación.
- Para el caso de los bienes de importación, copia simple cotejada del Pedimento de importación.
- Original y copia de constancia de la capacitación otorgada al personal, conforme a lo indicado en el **Anexo No. 3.3** "Requisitos para los Bienes" y el apartado "En su caso, si se requiere capacitación, solicitar programa para la misma" del inciso j) "Garantías de anticipos, cumplimiento, defectos o vicios ocultos de bienes, calidad de servicios y de operación y funcionamiento, que en su caso apliquen, las cuales deben indicar, según sea el caso:"
- **Anexo No. 4.2 A**. "Constancia de condiciones de empaque y embalaje" de los embarques del bien, accesorios y consumibles.
- **Anexo No. 4.2 B**. "Apertura del embarque y verificación del(los) bien(es)".
- **Anexo No. 4.2 C**. "Instalación de(los) bien(es)".
- **Anexo No. 4.2 D**. "Puesta en operación del(los) bien(es)".
- Original de la de constancia de la instalación, conforme a lo indicado en el **Anexo No. 3.3** "Requisitos para los bienes".
- Copia del **Anexo No. 4.5** "Orden de suministro".
- Original de la Garantía por los Defectos y Vicios Ocultos de los Bienes (Fianza).

NOTA: en caso de no aplicar alguno de estos procesos porque no se encuentran contemplados en el contrato respectivo, o el bien recibido no requiere alguna capacitación al personal, especificarlo claramente en este apartado:

Observaciones:

_____

_____

_____

ANEXOS
DIVISION DE CONTRATOS

V. Se levanta la presente CONSTANCIA y se hacen constar la Capacitación concerniente a el(los) bien(es) descrito(s) al inicio.

No habiendo otro asunto que hacer constar, se cierra la presente a las _____ horas del día de su inicio, firmando la presente al calce y al margen en original, por triplicado, los que intervinieron en el presente evento y que se encuentran debidamente facultados para contraer las obligaciones que de éste se deriven, quedando un original en poder del Responsable del área usuaria del(os) bien(es) de la Unidad de Destino Final de los bienes para el expediente respectivo, un tanto original al proveedor y el último juego original se procede a enviar al Administrador del Contrato para su conocimiento e integración al ACTA ADMINISTRATIVA CIRCUNSTANCIADA DE ENTREGA, RECEPCION, INSTALACION, PUESTA EN OPERACIÓN Y CAPACITACION DE BIENES DE INVERSION que se formalizará al momento de la entrega del bien(es) a entera satisfacción del Instituto (en caso de que éste último no se encuentre presente en el acto).

FIRMANTES

Unidad Médica	**(Se deberá indicar la Unidad Médica de destino final de los bienes)**		
Administrador del Contrato		**Representante(s) Legal del Proveedor asignado y facultado para la entrega del(os) bien(es)**	
(Firma y matrícula)	(Antefirma)	(Firma y matrícula)	(Antefirma)

NOTAS IMPORTANTES:

1. **LA TOTALIDAD DE LAS HOJAS QUE CONFORMEN LA PRESENTE ACTA, DEBERÁN CONTENER LA ANTEFIRMA DE LOS SERVIDORES QUE SUSCRIBEN AL FINAL DE ESTA.**
2. **EN EL CASO DE QUE SE PRESENTE CAMBIO DE PERSONAL, EL RESPONSABLE DE FORMALIZAR EL ACTA SERÁ EL SERVIDOR PUBLICO QUE LLEGUE A OCUPAR EL "CARGO INDICADO".**
3. **EL PRESENTE FORMATO CONTIENE LO MÍNIMO INDISPENSABLE Y TIENE ÚNICAMENTE CARÁCTER ORIENTATIVO.**

Anexo No. 4.2 A. "*Condiciones de empaque y embalaje del embarque*" *del* ACTA ADMINISTRATIVA CIRCUNSTANCIADA DE ENTREGA, RECEPCION, PUESTA EN OPERACIÓN Y CAPACITACION DE BIENES DE INVERSION

Hoja ___ de ___

NOTA: La presente Constancia, se integrará al ACTA ADMINISTRATIVA CIRCUNSTANCIADA DE ENTREGA, RECEPCION, PUESTA EN OPERACIÓN Y CAPACITACION DE BIENES DE INVERSION que se formalizará al momento de la entrega-recepción del bien(es) a entera satisfacción del Instituto.

En la Ciudad de _____, siendo las _____ horas del día: _____del mes: _____ del año_____, en la Unidad Médica_____, en presencia de los servidores públicos del Instituto Mexicano del Seguro Social y el(los) representante(s) de la empresa _____, se levanta la presente CONSTANCIA a fin de VALIDAR la **RECEPCIÓN Y CONDICIONES DE EMPAQUE Y EMBALAJE DEL EMBARQUE DEL(LOS) BIEN(ES)** con las especificaciones que se detallan a continuación:

(**NOTA IMPORTANTE:** En caso de detectarse algún incumplimiento o circunstancia que impida la recepción a entera satisfacción del instituto, de acuerdo con lo establecido en el contrato que ampara la adquisición del bien, deberá procederse al levantamiento del Acta Circunstanciada de Rechazo de los bienes).

I. Descripción general del(los) bien(es) recibidos:

Proceso de adquisición:	Contrato Número:	Adjudicado a la empresa:	Domicilio de la empresa:	Teléfono de la empresa:	Correo electrónico de la empresa:

Bien							
Nombre	Marca	Modelo	Número serie	Cantidad	Clave SAI	Clave PREI	Servicio de ubicación final del bien

Accesorios*					
Nombre	Marca	Modelo	Número serie	Cantidad	Servicio de ubicación final del bien

(*) Son todos los componentes que acompañan al bien principal para su funcionamiento

II. Se procedió a la verificación de los siguientes aspectos, de conformidad con el contrato de referencia:

ANEXOS
DIVISION DE CONTRATOS

Condiciones de empaque y embalaje del embarque:

Condición	SI	NO	Observaciones
1.- ¿Las condiciones físicas corresponden a la lista de empaque?			
2.- ¿Los sellos de origen se encuentran íntegros y no se encuentran empaques rotos, mojados o daños por mal manejo?			
3.- ¿Presenta daños a simple vista?			
4.- Cantidad de pallets o tarimas y/o cajas y/o bultos			
5.- ¿Existe diferencia en peso, dimensiones y material de empaque?			
6.- ¿Las condiciones físicas corresponden a la documentación presentada?			
7.- ¿Los empaques se encuentran mojado(s) y/o roto(s)?			
8.- ¿Presenta buenas condiciones de manejo, verticalidad, fragilidad y humedad?			
9.- ¿La actividad se realiza de acuerdo con lo determinado por el fabricante?			

III. Se levanta la presente CONSTANCIA y se hacen constar las **condiciones de empaque y embalaje del embarque** del (los) bien(es) descrito(s) al inicio, quedando en poder del Instituto.

No habiendo otro asunto que hacer constar, se cierra la presente a las _____ horas del día de su inicio, firmando la presente al calce y al margen en original, por triplicado, los que intervinieron en el presente evento y que se encuentran debidamente facultados para contraer las obligaciones que de éste se deriven, quedando un original en poder del Responsable del área usuaria del(os) bien(es) de la Unidad de Destino

Final del bien para el expediente respectivo, un tanto original al proveedor y el último juego original deberá ser remitido a la brevedad al Administrador del Contrato para su conocimiento e integración al ACTA ADMINISTRATIVA CIRCUNSTANCIADA DE ENTREGA, RECEPCION, INSTALACION, PUESTA EN OPERACIÓN Y CAPACITACION DE BIENES DE INVERSION que se formalizará al momento de la entrega del bien(es) a entera satisfacción del Instituto (en caso de que éste último no se encuentre presente en este acto).

FIRMANTES

Unidad Médica	**(Se deberá indicar la Unidad Médica de destino final de los bienes)**		
Administrador del Contrato		**Representante(s) Legal del Proveedor asignado y facultado para la entrega del(os) bien(es)**	
(Firma, matrícula y cargo)	(Antefirma)	(Firma, matrícula y cargo)	(Antefirma)

NOTAS IMPORTANTES:

1. **LA TOTALIDAD DE LAS HOJAS QUE CONFORMEN LA PRESENTE ACTA, DEBERÁN CONTENER LA ANTEFIRMA DE LOS SERVIDORES QUE SUSCRIBEN AL FINAL DE ESTA.**
2. **EN EL CASO DE QUE SE PRESENTE CAMBIO DE PERSONAL, EL RESPONSABLE DE FORMALIZAR EL ACTA SERÁ EL SERVIDOR PUBLICO QUE LLEGUE A OCUPAR EL "CARGO INDICADO".**
3. **EL PRESENTE FORMATO CONTIENE LO MÍNIMO INDISPENSABLE Y TIENE ÚNICAMENTE CARÁCTER ORIENTATIVO MÁS NO LIMITATIVO, PARA LAS ÁREAS RESPONSABLES DE SU ELABORACIÓN.**

ANEXOS
DIVISION DE CONTRATOS

SIN TEXTO

Anexo No. 4.2 B. "*Apertura del embarque y verificación de(los) bien(es)*" del ACTA ADMINISTRATIVA CIRCUNSTANCIADA DE ENTREGA, RECEPCION, PUESTA EN OPERACIÓN Y CAPACITACION DE BIENES DE INVERSION

Hoja ___ de ___

NOTA: La presente Constancia, se integrará al ACTA ADMINISTRATIVA CIRCUNSTANCIADA DE ENTREGA, RECEPCION, PUESTA EN OPERACIÓN Y CAPACITACION DE BIENES DE INVERSION que se formalizará al momento de la entrega-recepción del bien(es) a entera satisfacción del Instituto.

En la Ciudad de _____, siendo las _____ horas del día: _____del mes: _____ del año_____, en la Unidad Médica_____, en presencia de los servidores públicos del Instituto Mexicano del Seguro Social y el(los) representante(s) de la empresa _____, se levanta la presente CONSTANCIA a fin de VALIDAR la **APERTURA DEL EMBARQUE Y VERIFICACIÓN DEL(LOS) BIEN(ES)** con las especificaciones que se detallan a continuación:

(**NOTA IMPORTANTE**: En caso de detectarse algún incumplimiento o circunstancia que impida la recepción a entera satisfacción del instituto, de acuerdo con lo establecido en el contrato que ampara la adquisición del bien, deberá procederse al levantamiento del Acta Circunstanciada de Rechazo de los bienes).

I. Descripción general del(los) bien(es) recibidos:

Proceso de adquisición:	Contrato Número:	Adjudicado a la empresa:	Domicilio de la empresa:	Teléfono de la empresa:	Correo electrónico de la empresa:

Bien							
Nombre	Marca	Modelo	Número serie	Cantidad	Clave SAI	Clave PREI	Servicio de ubicación final del bien

Accesorios*					
Nombre	Marca	Modelo	Número serie	Cantidad	Servicio de ubicación final del bien

(*) Son todos los componentes que acompañan al bien principal para su funcionamiento

II. Se procedió a la verificación de los siguientes aspectos, de conformidad con el contrato de referencia:

Apertura del embarque y verificación de(los) bien(es):

ANEXOS
DIVISION DE CONTRATOS

Condición	SI	NO	Observaciones
1.- ¿Existe la debida correspondencia y concordancia entre lo adquirido y lo entregado en cuanto la cantidad, marca(s) y modelo(s) de acuerdo con la propuesta técnica del proveedor?			
2.- ¿La actividad se realiza de acuerdo con lo determinado por el fabricante?			

Los servidores públicos C._____ y C._____, de forma conjunta con el representante facultado del Proveedor, verifican todas y cada una de las características y especificaciones contenidas en el contrato, así como las descritas en la "Cédulas de Descripción de Bienes" (Anexo _____), considerando las modificaciones que deriven de la(s) Junta(s) de Aclaraciones y demás apartados del referido instrumento legal, contra las que cuentan físicamente los bienes entregados

III. Se levanta la presente CONSTANCIA y se hacen constar la **apertura del embarque y verificación del (los) bien(es)** descrito(s) al inicio, entregados por parte del Proveedor al personal del Instituto en fecha _____.

No habiendo otro asunto que hacer constar, se cierra la presente a las _____ horas del día de su inicio, firmando la presente al calce y al margen en original, por triplicado, los que intervinieron en el presente evento y que se encuentran debidamente facultados para contraer las obligaciones que de éste se deriven, quedando un original en poder del Responsable del área usuaria del(os) bien(es) de la Unidad de Destino Final de los bienes para el expediente respectivo, un tanto original al proveedor y el último juego original se procede a enviar al Administrador del Contrato para su conocimiento e integración al ACTA ADMINISTRATIVA CIRCUNSTANCIADA DE ENTREGA, RECEPCION, INSTALACION, PUESTA EN OPERACIÓN Y CAPACITACION DE BIENES DE INVERSION que se formalizará al momento de la entrega del bien(es) a entera satisfacción del Instituto (en caso de que éste último no se encuentre presente en el acto).

FIRMANTES

Unidad Médica	**(Se deberá indicar la Unidad Médica de destino final de los bienes)**		
Administrador del Contrato		**Representante(s) Legal del Proveedor asignado y facultado para la entrega del(os) bien(es)**	
(Firma y matrícula)	(Antefirma)	(Firma y matrícula)	(Antefirma)

NOTAS IMPORTANTES:

1. **LA TOTALIDAD DE LAS HOJAS QUE CONFORMEN LA PRESENTE ACTA, DEBERÁN CONTENER LA ANTEFIRMA DE LOS SERVIDORES QUE SUSCRIBEN AL FINAL DE ESTA.**
2. **EN EL CASO DE QUE SE PRESENTE CAMBIO DE PERSONAL, EL RESPONSABLE DE FORMALIZAR EL ACTA SERÁ EL SERVIDOR PUBLICO QUE LLEGUE A OCUPAR EL "CARGO INDICADO".**
3. **EL PRESENTE FORMATO CONTIENE LO MÍNIMO INDISPENSABLE Y TIENE ÚNICAMENTE CARÁCTER ORIENTATIVO MÁS NO LIMITATIVO, PARA LAS ÁREAS RESPONSABLES DE SU ELABORACIÓN.**

ANEXOS
DIVISION DE CONTRATOS

SIN TEXTO

Anexo No. 4.2 C. "*Instalación de(los) bien(es)*" del ACTA ADMINISTRATIVA CIRCUNSTANCIADA DE ENTREGA, RECEPCIÓN, PUESTA EN OPERACIÓN Y CAPACITACIÓN DE BIENES DE INVERSIÓN

Hoja ___ de ___

NOTA: La presente Constancia, se integrará al ACTA ADMINISTRATIVA CIRCUNSTANCIADA DE ENTREGA, RECEPCIÓN, PUESTA EN OPERACIÓN Y CAPACITACIÓN DE BIENES DE INVERSIÓN que se formalizará al momento de la entrega-recepción del bien(es) a entera satisfacción del Instituto.

En la Ciudad de _____, siendo las _____ horas del día: _____del mes: _____ del año_____, en la Unidad Médica_____, en presencia de los servidores públicos del Instituto Mexicano del Seguro Social y el(los) representante(s) de la empresa _____, se levanta la presente CONSTANCIA a fin de VERIFICAR el otorgamiento de la **INSTALACIÓN DEL(LOS) BIEN(ES)** con las especificaciones que se detallan a continuación:

NOTA IMPORTANTE: En caso de detectarse algún incumplimiento o circunstancia que impida la recepción a entera satisfacción del instituto, de acuerdo con lo establecido en el contrato que ampara la adquisición del bien, deberá procederse al levantamiento del Acta Circunstanciada de Rechazo de los bienes).

I. Descripción general del(los) bien(es) recibidos:

Proceso de adquisición:	Contrato Número:	Adjudicado a la empresa:	Domicilio de la empresa:	Teléfono de la empresa:	Correo electrónico de la empresa:

Bien							
Nombre	Marca	Modelo	Número serie	Cantidad	Clave SAI	Clave PREI	Servicio de ubicación final del bien

Accesorios*					
Nombre	Marca	Modelo	Número serie	Cantidad	Servicio de ubicación final del bien

(*) Son todos los componentes que acompañan al bien principal para su funcionamiento.

II. Se procedió a la verificación de los siguientes aspectos, de conformidad con el contrato de referencia:

ANEXOS
DIVISION DE CONTRATOS

Instalación del(los) bien(es):

Condición	Si	No	Observaciones
1.- ¿La actividad se realiza de acuerdo a lo determinado por el fabricante?			
2.- ¿La instalación se realiza, de así corresponder, conforme lo especificado en la guía mecánica, que contiene los requerimientos eléctricos, mecánicos, hidráulicos, sanitarios, espacios físicos y en su caso, instalaciones especiales indicadas, así como de acuerdo a las condiciones del contrato, contemplando todas las acciones requeridas?			

III. Se levanta la presente CONSTANCIA y se hacen constar la instalación del(los) bien(es) descrito(s) al inicio, entregados por parte del Proveedor al personal del Instituto en fecha _____.

No habiendo otro asunto que hacer constar, se cierra la presente a las _____ horas del día de su inicio, firmando la presente al calce y al margen en original, por triplicado, los que intervinieron en el presente evento y que se encuentran debidamente facultados para contraer las obligaciones que de éste se deriven, quedando un original en poder del Responsable del área usuaria del(os) bien(es) de la Unidad de Destino Final de los bienes para el expediente respectivo, un tanto original al proveedor y el último juego original se procede a enviar al Administrador del Contrato para su conocimiento e integración al ACTA ADMINISTRATIVA CIRCUNSTANCIADA DE ENTREGA, RECEPCIÓN, INSTALACIÓN, PUESTA EN OPERACIÓN Y CAPACITACIÓN DE BIENES DE INVERSIÓN que se formalizará al momento de la entrega del bien(es) a entera satisfacción del Instituto (en caso de que éste último no se encuentre presente en el acto).

FIRMANTES

Unidad Médica	**(Se deberá indicar la Unidad Médica de destino final de los bienes)**

Administrador del Contrato		**Representante(s) Legal del Proveedor asignado y facultado para la entrega del(os) bien(es)**	
(Firma y matrícula)	(Antefirma)	(Firma y matrícula)	(Antefirma)

NOTAS IMPORTANTES:

1. **LA TOTALIDAD DE LAS HOJAS QUE CONFORMEN LA PRESENTE ACTA, DEBERÁN CONTENER LA ANTEFIRMA DE LOS SERVIDORES QUE SUSCRIBEN AL FINAL DE ESTA.**
2. **EN EL CASO DE QUE SE PRESENTE CAMBIO DE PERSONAL, EL RESPONSABLE DE FORMALIZAR EL ACTA SERÁ EL SERVIDOR PUBLICO QUE LLEGUE A OCUPAR EL "CARGO INDICADO".**
3. **EL PRESENTE FORMATO CONTIENE LO MÍNIMO INDISPENSABLE Y TIENE ÚNICAMENTE CARÁCTER ORIENTATIVO MÁS NO LIMITATIVO, PARA LAS ÁREAS RESPONSABLES DE SU ELABORACIÓN.**

ANEXOS
DIVISION DE CONTRATOS

SIN TEXTO

Anexo No. 4.2 D. "Puesta en operación de(los) bien(es)" del ACTA ADMINISTRATIVA CIRCUNSTANCIADA DE ENTREGA, RECEPCIÓN, PUESTA EN OPERACIÓN Y CAPACITACIÓN DE BIENES DE INVERSIÓN

Hoja ___ de ___

NOTA: La presente Constancia, se integrará al ACTA ADMINISTRATIVA CIRCUNSTANCIADA DE ENTREGA, RECEPCIÓN, PUESTA EN OPERACIÓN Y CAPACITACIÓN DE BIENES DE INVERSIÓN que se formalizará al momento de la entrega-recepción del bien(es) a entera satisfacción del Instituto.

En la Ciudad de _____, siendo las _____ horas del día: _____del mes: _____ del año_____, en la Unidad Médica_____, en presencia de los servidores públicos del Instituto Mexicano del Seguro Social y el(los) representante(s) de la empresa _____, se levanta la presente CONSTANCIA a fin de VALIDAR la **PUESTA EN OPERACIÓN DEL(LOS) BIEN(ES)**, en caso de que estos lo requieran, con las especificaciones que se detallan a continuación:

NOTA IMPORTANTE: En caso de detectarse algún incumplimiento o circunstancia que impida la recepción a entera satisfacción del instituto, de acuerdo con lo establecido en el contrato que ampara la adquisición del bien, deberá procederse al levantamiento del Acta Circunstanciada de Rechazo de los bienes).

I. Descripción general del(los) bien(es) recibidos:

Proceso de adquisición:	Contrato Número:	Adjudicado a la empresa:	Domicilio de la empresa:	Teléfono de la empresa:	Correo electrónico de la empresa:

Bien							
Nombre	Marca	Modelo	Número serie	Cantidad	Clave SAI	Clave PREI	Servicio de ubicación final del bien

Accesorios*					
Nombre	Marca	Modelo	Número serie	Cantidad	Servicio de ubicación final del bien

(*) Son todos los componentes que acompañan al bien principal para su funcionamiento.

II. Se procedió a la verificación de los siguientes aspectos, de conformidad con el contrato de referencia:

ANEXOS
DIVISION DE CONTRATOS

Puesta en operación de(los) bien(es):

Condición	SI	NO	Observaciones
1.- ¿La actividad se realiza de acuerdo con lo determinado por el fabricante?			
2.- ¿Se procedió a la verificación del correcto funcionamiento y operación del bien instalado?			

III. Se levanta la presente CONSTANCIA y se hacen constar la **Puesta en operación de(los) bien(es)** descrito(s) al inicio, entregados por parte del Proveedor al personal del Instituto en fecha _____.

No habiendo otro asunto que hacer constar, se cierra la presente a las _____ horas del día de su inicio, firmando la presente al calce y al margen en original, por triplicado, los que intervinieron en el presente evento y que se encuentran debidamente facultados para contraer las obligaciones que de éste se deriven, quedando un original en poder del Responsable del área usuaria del(os) bien(es) de la Unidad de Destino Final de los bienes para el expediente respectivo, un tanto original al proveedor y el último juego original se procede a enviar al Administrador del Contrato para su conocimiento e integración al ACTA ADMINISTRATIVA CIRCUNSTANCIADA DE ENTREGA, RECEPCION, INSTALACION, PUESTA EN OPERACIÓN Y CAPACITACION DE BIENES DE INVERSION que se formalizará al momento de la entrega del bien(es) a entera satisfacción del Instituto (en caso de que éste último no se encuentre presente en el acto).

FIRMANTES

Unidad Médica	**(Se deberá indicar la Unidad Médica de destino final de los bienes)**	
Administrador del Contrato		**Representante(s) Legal del Proveedor asignado y facultado para la entrega del(os) bien(es)**
(Firma y matrícula)	(Antefirma)	(Firma y matrícula) (Antefirma)

NOTAS IMPORTANTES:

1. **LA TOTALIDAD DE LAS HOJAS QUE CONFORMEN LA PRESENTE ACTA, DEBERÁN CONTENER LA ANTEFIRMA DE LOS SERVIDORES QUE SUSCRIBEN AL FINAL DE ESTA.**
2. **EN EL CASO DE QUE SE PRESENTE CAMBIO DE PERSONAL, EL RESPONSABLE DE FORMALIZAR EL ACTA SERÁ EL SERVIDOR PUBLICO QUE LLEGUE A OCUPAR EL "CARGO INDICADO".**
3. **EL PRESENTE FORMATO CONTIENE LO MÍNIMO INDISPENSABLE Y TIENE ÚNICAMENTE CARÁCTER ORIENTATIVO MÁS NO LIMITATIVO, PARA LAS ÁREAS RESPONSABLES DE SU ELABORACIÓN.**

ANEXOS
DIVISION DE CONTRATOS

SIN TEXTO

Anexo No. 4.3
Acta Administrativa Circunstanciada de Rechazo de Bienes de Inversión

Hoja ___ de ___

En la Ciudad de _____, siendo las _____ horas del día: _____del mes: _____ del año_____, en el domicilio de _____se levanta la presente Acta para hacer constar la RECEPCIÓN DEL(LOS) BIEN(ES) con las siguientes especificaciones:

Bien						
Nombre	Marca	Modelo	Número serie	Cantidad	Clave SAI	Clave PREI

De cual se cuenta con la siguiente información adicional:

Unidad Destino		OOAD/UMAE	
Nombre de la empresa			
Dirección de la empresa			
Representante(s) Legal del Proveedor asignado y facultado para la entrega del(os) bien(es)			
Teléfono		Correo electrónico de la empresa	
Procedimiento de adquisición No.		Contrato No.	

El motivo del rechazo obedece a las siguientes razones que a continuación se exponen:

_____
_____
_____
_____

Se levanta la presente acta y se hace constar que el(los) bien(s) descrito(s) fue(ron) regresado(s) íntegramente al proveedor.

Se establece el compromiso por parte del proveedor para la nueva fecha de entrega del(os) bien(es) el día ___ del mes de _____ del año _____, siempre y cuando la nueva fecha se encuentre dentro del plazo establecido en la cláusula correspondiente para la entrega recepción del bien.
No habiendo otro asunto que hacer constar, se levanta la presente a las _____ horas del día de su inicio, firmando la presente al calce y al margen en original, los que intervinieron en el presente evento y que se encuentran debidamente facultados para contraer las obligaciones que de éste se deriven, quedando el original en poder del Administrador de la Unidad de Destino Final del(os) bien(es) para el expediente respectivo y hace entrega de una copia al proveedor, y se procede a enviar otra copia al Administrador del Contrato, al Área Adquirente para su conocimiento y para los efectos legales y administrativos.

ANEXOS
DIVISION DE CONTRATOS

correspondientes, así como a la Coordinación Normativa de nivel central que en su caso, haya participado como área técnica de acuerdo al contrato de que se trate para su conocimiento.

FIRMANTES

Unidad Médica	(Se deberá indicar la Unidad Médica de destino final de los bienes)	
Administrador del Contrato		Representante(s) Legal del Proveedor asignado y facultado para la entrega del(os) bien(es)
(Firma y matrícula)	(Antefirma)	(Firma y matrícula) (Antefirma)

NOTAS IMPORTANTES:

1. LA TOTALIDAD DE LAS HOJAS QUE CONFORMEN LA PRESENTE ACTA, DEBERÁN CONTENER LA ANTEFIRMA DE LOS SERVIDORES QUE SUSCRIBEN AL FINAL DE ESTA.
2. EN EL CASO DE QUE SE PRESENTE CAMBIO DE PERSONAL, EL RESPONSABLE DE FORMALIZAR EL ACTA SERÁ EL SERVIDOR PUBLICO QUE LLEGUE A OCUPAR EL "CARGO INDICADO"
3. EL PRESENTE FORMATO CONTIENE LO MÍNIMO INDISPENSABLE QUE DEBE CONTENER EL ACTA CIRCUNSTANCIADA, EL CUAL ÚNICAMENTE TIENE CARÁCTER ORIENTATIVO MÁS NO LIMITATIVO, PARA LAS ÁREAS RESPONSABLES DE SU ELABORACIÓN.
4. SE DEBERÁ DAR AVISO AL ADMINISTRADOR DE CONTRATO, ANEXANDO UNA COPIA SIMPLE DEL ACTA.

ANEXO No. 4.4
Formato para Manifiesto de obligaciones relativas a la instalación de los bienes

Ciudad de México, a __ de _____ de 2024.

Instituto Mexicano del Seguro Social
Convocante
Licitación _____
P r e s e n t e.

(_____NOMBRE_____) en mi carácter de representante legal de la empresa **(_____NOMBRE O RAZÓN SOCIAL DE LA EMPRESA_____)**, manifiesto que:

Respecto de la oferta de la(s) partida(s) _____, en la Unidad destino: _____, mi representada señala que la licitante conoce las condiciones de infraestructura de la(s) Unidad(es) Médica(s) de destino final y se compromete a cumplir cabalmente con los trabajos para la instalación de los bienes en los que resulte adjudicada, con todos y cada uno de los requerimientos de adecuación de espacio físico que se requiera en la(s) unidad(es) de destino final de los bienes, determinados por el personal de las unidades médicas receptoras y que se encuentren directamente relacionados con el área de instalación del bien.

NOMBRE Y FIRMA DEL REPRESENTANTE
LEGAL DEL LICITANTE

ANEXOS
DIVISION DE CONTRATOS

SIN TEXTO

Anexo No. 4.5

"Orden de suministro"

Número consecutivo de Orden de suministro:

Fecha de emisión:	
Razón Social del proveedor:	
Número de procedimiento y/o contrato:	
Plazo de entrega:	
Unidad Médica:	
Dirección de Entrega:	

Partida	PREI	SAI	Descripción	Cantidad total	Cantidad Solicitada en esta Orden solicitud de servicio	Precio Unitario	Cantidad	Importe
							Subtotal	
							IVA	
							Total	

Nombre y firma Administrador del Contrato	Nombre y firma Representante legal

ANEXOS
DIVISION DE CONTRATOS

SIN TEXTO

REMISION DE PEDIDO

IMSS

COORDINACION
DE ABASTECIMIENTO

Anexo 4.6

FOLIO DE REMISION:

Fecha Remision:

CONTRATO No.

LUGAR

FECHA DE CONTRATO

PLAZO DE ENTREGA:

1 / 1

R.F.C.

RAMO

IMSS

GRUPO

LUGAR DE ENTREGA:.

RENG	CANTIDAD	UNIDAD	P.UNITARIO	CLAVE	DESCRIPCION	IMPORTE

IMPORTE:

TOTAL
$ -

DATOS COMPLMENTARIOS

CLASIFICACION PRESUPUESTAL

No. DE PROVEED

PR.	C	CIR CIRC.	LOC	INM	TS	E	U	R.	CTA	PAR PRE	PRESP.

ALTA

ANEXOS
DIVISION DE CONTRATOS

SIN TEXTO

IMSS	INSTITUTO MEXICANO DEL SEGURO SOCIAL DIRECCIÓN DE ADMINISTRACIÓN UNIDAD DE ADQUISICIONES COORDINACIÓN DE ADQUISICIÓN DE BIENES Y CONTRATACIÓN DE SERVICIOS COORDINACIÓN TÉCNICA DE PLANEACIÓN Y CONTRATOS	Contrato Número 050GYR975N00324-001-00

ANEXO 3 (TRES)

"DESCRIPCIÓN AMPLIA Y DETALLADA DE LOS BIENES OFERTADOS, PROPUESTA ECONÓMICA DE "EL PROVEEDOR", CARTA GARANTÍA, ACTA ADMINISTRATIVA CORRESPONDIENTE AL SORTEO MANUAL DE INSACULACIÓN, ACTA DE FALLO, PRECISIONES A LA CONVOCATORIA, ACTA ADMINISTRATIVA DE RECTIFICACIÓN DEL ACTA DE FALLO, OFICIO NÚMERO 09 53 84 61 1CFI/2024/6144, OFICIO NÚMERO 09 53 84 61 1CFB/06294 Y ATENTA NOTA DE FECHA 10 DE JULIO DE 2024"

DIVISIÓN DE CONTRATOS
NIVEL CENTRAL

ANEXOS
DIVISION DE CONTRATOS

SIN TEXTO

CORPORATIVO MÉDICO DE MÉXICO, S.A. DE C.V.

Anexo No. 4.1
Descripción amplia y detallada de los bienes ofertados

CLAVE SAI: 511.076.0988.00.01

FECHA IMP:

CLAVE PREI: 19971

HORA IMP:

NOMBRE GENERICO:
ARCHIVERO DE 4 GAVETAS CON PUERTAS ABATIBLES Y DESLIZABLES
ESPECIFICACIONES Y REQUISITOS

LICITANTE: AH CORPORATIVO MEDICO DE MÉXICO SA DE CV
LICITACION: LA-50-GYR-050GYR975-N-3-2024

PARTIDA: 136
CANTIDAD: 102

MARCA: PROEMSA
MODELO: N/A
CATALOGO: N/A

FABRICANTE: PROEMSA

Hoja 1 de 23

DESCRIPCION TECNICA DEL LICITANTE

Grupo: Mobiliario Administrativo
Áreas o Locales de Uso: Almacen de la unidad
Dimensiones Generales: Largo 100 cm, ancho 45 cm
Altura 135 cm
Capacidad de Carga: 220 kg.

Descripción Técnica

1. Respaldo y refuerzos longitudinal y frontal: Fabricados en lámina de acero rolada en frío, calibre No. 22.
2. Cartabones: Fabricados en lámina de acero rolado en frío, calibre No. 22, colocados en las esquinas.
3. Base: Fabricada en lámina de acero rolado en frío, calibre No. 22 con canaletas Tipo "U".
4. Fondo y zoclo perimetral: Fabricado en lámina de acero rolado en frío, calibre No. 20.
5. Sistema de cierre: Centralizado anti-extracción con rótula de seguridad y cerradura de llave.
6. Gavetas: Fabricadas en lámina de acero rolado en frío, calibre no. 22 con tapa de fondo calibre 20; Jaladera integrada; Mecanismo de seguridad para abrir 1 gaveta a la vez; Correderas fabricadas en acero rolado en frío con sistema de deslizamiento embalinado y capacidad carga de 40 kg; Porta etiquetas fabricado en lámina de acero rolado en frío, calibre No. 22.
7. Laterales: Fabricados con un canal fabricado en lámina de acero rolada en caliente decapada, calibre 14
8. Regatones: Fabricados en acero rolado en frío de 25.4 mm (1") de diámetro y con base de nitrilo sanitario blanco de 25.4 mm (1") de diámetro con altura ajustable.

DESCRIPCION TECNICA:

1. Respaldo y refuerzos longitudinal y frontal: Fabricados en lámina de acero rolada en frio, calibre No. 22
2. Cartabones: Fabricados en lámina de acero rolado en frio, calibre No. 22, colocados en las esquinas.
3. Base: Fabricada en lámina de acero rolado en frio, calibre No. 22 con canaletas Tipo "U"
4. Fondo y zoclo perimetral: Fabricado en lámina de acero rolado en frio, calibre No. 20.
5. Sistema de cierre: Centralizado anti-extracción con rotula de seguridad y cerradura de llave.
6. Gavetas: Fabricadas en lámina de acero rolado en frio, calibre No. 22 con tapa de fondo calibre 20; Jaladera integrada; Mecanismo de seguridad para abrir 1 gaveta a la vez; Correderas fabricadas en acero rolado en frio con sistema de deslizamiento embalinado y capacidad carga de 40 kg; Porta etiquetas fabricado en lámina de acero en frio, calibre No. 22.
7. Laterales: Fabricados con un canal fabricado en lámina de acero rolada en caliente decapada, calibre 14.
8. Regatones: Fabricados en acero rolado en frio de 25.4, mm (1") de diámetro con altura ajustable.

001

SE CANCELAN DATOS PERSONALES DE PERSONA(S) FISICAS IDENTIFICABLE(S) TALES COMO: CORREO ELECTRÓNICO, POR CONSIDERARSE INFORMACIÓN CUYA DIFUSIÓN PUEDE AFECTAR A LA ESFERA PRIVADA DE LA MISMA, DE CONFORMIDAD CON LO ESTABLECIDO EN LOS ARTÍCULOS 113 FRACCIÓN I Y 118 DE LA LEY FEDERAL DE TRANSPARENCIA Y ACCESO A LA INFORMACIÓN PÚBLICA. D.O.F. 09-mayo-2016

[redacted]

ANEXOS
DIVISIÓN DE CONTRATOS

Acabados: Acero rolado en frío y acero rolado en caliente decapado: Con pintura micropulverizada electrostática híbrida; Texturizado fino semi-mate.
Regatones: Antiderrapantes.

Selección cromatica: Pieza completa: PANTONE Antique White PQ-11-0105TCX / PANTONE Serenity PQ-15 3919TCX / PANTONE Hint of mint PQ-11-4805TCX / PANTONE PQ-CoolGray 2C.
El tono final debe aproximarse al tono propuesto según material.
Selección de ensamble: Acero rolado en frío acero rolado en caliente decapado: Por punto y por arco eléctrico a base de soldadura MIG

Certificados: De manufactura o Producción: ISO 9001 Vigente. Sistema de gestión de calidad.

Para las normas o certificados solicitados deberán de cumplir con lo siguiente: Para articulos nacionales el certificado debe ser emitido por un organismo de certificación acreditado por la Entidad Mexicana de Acreditación (EMA).

Para articulos internacionales el certificado debe ser emitido por un organismo oficial acreditado por el país de origen.

Tolerancias: En las dimensiones generales de +/- 10%.

9. ACABADOS
   - Acero rolado en frio y acero rolado en caliente decapado: Con pintura micropulverizada electrostática hibrida; Texturizado fino semi-mate.
   - Regatones. Antiderrapantes.

10. DIMENSIONES GENERALES
    - Largo 100 cm, Ancho 45 cm, Altura 135 cm.
    - Tolerancia en todas las dimensiones de +/- 10%.
11. CAPACIDAD DE CARGA
    - 220 kg.

ATENTAMENTE

REYNA MARILYN HERNANDEZ LARA
REPRESENTANTE LEGAL
AH CORPORATIVO MÉDICO DE MÉXICO SA DE CV

002

SE CANCELAN DATOS PERSONALES DE PERSONA(S) FISICAS IDENTIFICABLE(S) TALES COMO: CORREO ELECTRÓNICO, POR CONSIDERARSE INFORMACIÓN CUYA DIFUSIÓN PUEDE AFECTAR A LA ESFERA PRIVADA DE LA MISMA, DE CONFORMIDAD CON LO ESTABLECIDO EN LOS ARTÍCULOS 113 FRACCIÓN I Y 118 DE LA LEY FEDERAL DE TRANSPARENCIA Y ACCESO A LA INFORMACIÓN PÚBLICA. D.O.F. 09-mayo-2016

GOBIERNO DE MÉXICO | IMSS

DIRECCIÓN DE ADMINISTRACIÓN
Unidad de Adquisiciones
Coordinación de Adquisición de Bienes y Contratación de Servicios
Coordinación Técnica de Adquisición de Bienes de Inversión y Activos
División de Equipo y Mobiliario Administrativo y de Transporte

FORMATO DE COTIZACIÓN O PROPUESTA ECONÓMICA

NUMERO DE PROCEDIMIENTO	LA-50-GYR-050GYR975-N-3-2024	FECHA	31 de mayo del 2024
NOMBRE O RAZÓN SOCIAL DEL PARTICIPANTE	AH CORPORATIVO MEDICO DE MEXICO SA DE CV	No. DE REQUISICIÓN	OP-EA-MA-01-2024-7OBRAS
CORREO ELECTRÓNICO	[redacted]		

Partida	CUCOP	Clave PREI	Clave SAI	Descripción	Cantidad	ORIGEN DEL BIEN	MARCA Y MODELO DEL BIEN	Precio Unitario S/IVA	Importe Total Ofertado S/IVA
1	51200305	16957	517.609.0784.01.01	MESA PARA COMEDOR 4 LUGARES. FABRICADA A BASE DE: 1. CUBIERT	74				
2	51200301	16972	517.609.0495.01.01	MESA DE 270 CM. CON RESPALDO, ESCURRIDERO Y DOBLE FREGADERO	0			CANCELADA	
3	51100122	18554	511.076.0898.02.01	ARCHIVERO DE 4 GAVETAS CON FRENTES EN MDF. DIMENSIONES GENER	1				0
4	51100208	19698	511.622.0182.00.01	MODULO DE ATENCION Y ORIENTACION AL DERECHOHABIENTE TIPO A	1				0
5	51100209	19699	511.622.0194.00.01	MODULO DE ATENCION Y ORIENTACION AL DERECHOHABIENTE TIPO B	1				0
6	51100305	19708	519.695.1897.01.01	PIZARRON MAGNETICO DE PARED DE 120 CM. DESCRIPCION TECNICA:	16				0
7	51200295	19744	517.609.0255.01.01	MESA DE 230 CM CON RESPALDO Y DOBLE FREGADERO CENTRAL PARA O	0			CANCELADA	
8	51200304	19765	517.609.0727.01.01	MESA DE 210 CM CON RESPALDO Y DOBLE FREGADERO IZQUIERDO. DIM	0			CANCELADA	
9	51100133	19968	511.076.0952.00.01	ARCHIVERO GUARDA VISIBLE SENCILLO. DIMENSIONES GENERALES: LA	22				0
10	51100123	19969	511.076.0966.00.01	ARCHIVERO DE 2 GAVETAS CON CAJÁ FUERTE. DIMENSIONES GENERALE	1				0
11	51100124	19970	511.076.0975.00.01	ARCHIVERO 4 GAVETAS. MOVIMIENTOS O SISTEMAS: SISTEMA DE CORR	4				0
12	51100125	19971	511.076.0988.00.01	ARCHIVERO DE 4 GAVETAS CON PUERTAS ABATIBLES Y DESLIZABLES.	105				0
13	51100132	19973	511.076.1007.00.01	ARCHIVERO GUARDA VISIBLE DOBLE. DIMENSIONES GENERALES: LARGO	10				0
14	51100127	19974	511.076.1016.00.01	ARCHIVERO DE 2 GAVETAS CON PUERTAS ABATIBLES Y DESLIZABLES.	1				0
15	51100115	19976	511.026.0492.00.01	ANAQUEL ESQUELETO 7 ENTREPAÑOS. CAPACIDAD DE CARGA: 100 KG.	125				0
16	51100116	19977	511.026.0501.00.01	ANAQUEL FIJO DE 45 CM UNA VISTA. DIMENSIONES GENERALES: FREN	216				0
17	51100117	19978	511.026.0517.00.01	ANAQUEL FIJO DOS VISTAS. DIMENSIONES GENERALES: FRENTE 85 CM	13				0
18	51100118	19979	511.026.0527.00.01	ANAQUEL PARA LIBROS Y REVISTAS. DIMENSIONES GENERALES: LARGO	6				0
19	51100136	19980	511.109.0345.00.01	BANCO ALTO. DIMENSIONES GENERALES: DIAMETRO DE ASIENTO 35CM,	20				0
20	51200035	19981	511.178.0113.00.01	CARRETILLA PORTA BULTOS. DIMENSIONES GENERALES: ANCHO 45CM,	6				0
21	51100143	19984	511.268.0282.00.01	CREDENZA DE 150CM CON BASES METALICAS. DIMENSIONES GENERALES	38				0
22	51100149	19989	511.339.1275.00.01	ESCRITORIO MODULAR DE 150CM CON LATERAL DERECHO. DIMENSIONES	37				0
23	51100150	19990	511.339.1288.00.01	ESCRITORIO MODULAR DE 150CM CON LATERAL IZQUIERDO. DIMENSION	55				0
24	51100151	19991	511.339.1295.00.01	ESCRITORIO MODULAR DE 180CM CON LATERAL DERECHO. DIMENSIONES	1				0
25	51100159	19992	511.339.1304.00.01	ESCRITORIO MODULAR TIPO BALA DE 120CM SIN LATERAL. DIMENSION	31				0
26	51100160	19993	511.339.1313.00.01	ESCRITORIO MODULAR TIPO BALA DE 150CM SIN LATERAL. DIMENSION	6				0
27	51100170	19996	511.451.0281.00.01	GABINETE UNIVERSAL. DIMENSIONES GENERALES: LARGO 90 CM, ANCH	18				0
28	51100185	19999	511.619.1345.00.01	MESA DE APOYO PARA TELEFONOS. DIMENSIONES GENERALES: LARGO 4	10				0
29	51100191	20001	511.619.1363.00.01	MESA ESQUINERA FABRICADA EN MDF. DIMENSIONES GENERALES: LARG	11				0
30	51100195	20002	511.619.1378.00.01	MESA RECTANGULAR DE JUNTAS PARA 10 PERSONAS. DIMENSIONES GEN	5				0
31	51100194	20003	511.619.1381.00.01	MESA PARA SALA DE USOS MULTIPLES. DIMENSIONES GENERALES: LAR	26				0
32	51100220	20005	511.622.0226.00.01	MODULO ESCRITORIO AUTOSUSTENTABLE PARA DOS LUGARES. MOVIMIEN	1				0
33	51100225	20006	511.790.0227.00.01	PORTAROTAFOLIO CON PIZARRON. DIMENSIONES GENERALES: FRENTE 8	10				0
34	51100232	20009	511.814.0364.00.01	SILLA GIRATORIA DE RESPALDO BAJO TAPIZADA EN POLIPIEL CON PI	93				0
35	51100236	20010	511.836.0458.00.01	SILLON CONFORTABLE DE 1 LUGAR, TAPIZADO EN TELA. DIMENSIONES	70				0
36	51100240	20011	511.836.0466.00.01	SILLON CONFORTABLE DE 3 LUGARES, TAPIZADO EN TELA DIMENSIONE	16				0
37	51100242	20012	511.836.0471.00.01	SILLON FIJO DE RESPALDO ALTO BASE DE TRINEO. DIMENSIONES GEN	254				0
38	51100243	20013	511.836.0484.00.01	SILLON FIJO DE RESPALDO BAJO BASE DE TRINEO TAPIZADO EN PIEL	402				0
39	51100231	20014	511.836.0496.00.01	SILLON GIRATORIO DE RESPALDO ALTO TAPIZADA EN POLIPIEL CON P	7				0
40	51100248	20015	511.836.0505.00.01	SILLON GIRATORIO DE RESPALDO BAJO CON PISTON NEUMATICO. DIME	118				0
41	51100252	20017	511.883.0529.00.01	TARJETERO DOBLE PARA TARJETAS DE 7.62 X 12.70 CM (3 PULGADAS	1				0
42	51100251	20018	511.883.0534.00.01	TARJETERO DOBLE PARA TARJETAS DE 12.70 X 20.3 CM (5 PULGADAS	7				0
43	51100255	20020	511.883.0556.00.01	TARJETERO SENCILLO PARA TARJETAS DE 7.62 X 12.70 CM (3 PULGA	7				0
44	51100256	20022	511.883.0579.00.01	TARJETERO TRIPLE DE 10 GAVETAS PARA TARJETAS DE 7.62 X 12.70	2				0
45	51200399	20048	519.104.0539.00.01	BANCA EN REGADERA. DIMENSIONES GENERALES: LARGO 45 CM, ANCHO	75				0
46	51200400	20049	519.104.0541.00.01	BANCA EN TANDEM PARA 3 LUGARES. DIMENSIONES GENERALES: FRENT	164				0
47	51200401	20050	519.104.0551.00.01	BANCA EN TANDEM PARA 4 LUGARES. DIMENSIONES GENERALES: FRENT	105				0
48	51200402	20051	519.104.0569.00.01	BANCA VESTIDOR PARA BAÑOS. DIMENSIONES GENERALES: LARGO 120	55				0
49	51200403	20052	519.104.0574.00.01	BANCA VESTIDOR PARA CONSULTORIO. DIMENSIONES GENERALES: LARG	49				0
50	51200420	20055	519.160.0357.00.01	CARRO DE ASEO EN FORMA DE TIJERA. DIMENSIONES GENERALES: LAR	43				0
51	51200421	20056	519.160.0365.00.01	CARRO TRANSPORTADOR DE BIBERONES. DIMENSIONES GENERALES: LAR	3				0
52	51200422	20057	519.160.0376.00.01	CARRO TRANSPORTADOR DE ROPA HUMEDA. DIMENSIONES GENERALES: L	3				0
53	51200430	20059	519.279.0022.00.01	DESPACHADOR DE MEDICAMENTOS DE ALTO CONSUMO. DIMENSIONES GEN	4				0
54	51200431	20060	519.315.0059.00.01	ESCALERA DE TIJERA 3 PELDAÑOS. DIMENSIONES GENERALES: ALTO 6	34				0
55	51200437	20062	519.630.5401.00.01	MESA DE TRABAJO PARA TALLER. DIMENSIONES GENERALES: LARGO 18	10				0
56	51200438	20063	519.630.5415.00.01	MESA INFANTIL MATERNAL. DIMENSIONES GENERALES: ANCHO 90 CM,	1				0
57	51200439	20064	519.630.5427.00.01	MESA INFANTIL PARA PREESCOLAR. DIMENSIONES GENERALES: CUBIER	3				0
58	51200440	20065	519.630.5432.00.01	MESA LISA DE 180 CM PARA DOBLAR ROPA. DIMENSIONES GENERALES:	1				0
59	51100302	20067	519.630.5454.00.01	MESA PARA COMPUTADORA CON ESTRUCTURA TUBULAR FRENTE 100 CM	5				0
60	51200442	20068	519.630.5462.00.01	MESA PARA DIBUJO (RESTIRADOR). DIMENSIONES GENERALES: FRENTE	2				0
61	51100307	20069	519.695.1974.00.01	PIZARRON DE 120 CM CON TABLERO DE CORCHO. DIMENSIONES GENERA	7				0
62	51100308	20070	519.695.1987.00.01	PIZARRON DE 120 CM MAGNETICO DE PARED. DIMENSIONES GENERALES	17				0
63	51100310	20072	519.695.2004.00.01	PIZARRON DE 150 CM MAGNETICO DE PARED. DIMENSIONES GENERALES	52				0
64	51100311	20073	519.695.2013.00.01	PIZARRON DE 180 CM MAGNETICO DE PARED. DIMENSIONES GENERALES	4				0
65	51200453	20074	519.810.0363.00.01	SILLA INFANTIL PRE-ESCOLAR. DIMENSIONES GENERALES: FRENTE 40	6				0
66	51200454	20075	519.810.0378.00.01	SILLA INFANTIL MATERNAL. DIMENSIONES GENERALES: FRENTE 30 CM	4				0
67	51200455	20076	519.810.0381.00.01	SILLA TIPO BOUNCER CON ESTRUCTURA DE TRINEO. MOVIMIENTOS / S	6				0
68	51200456	20077	519.810.0393.00.01	SILLA PARA AULA. DIMENSIONES GENERALES: FRENTE 60 CM, FONDO	40				0
69	51100325	20078	519.824.0504.00.01	SILLON ACOJINABLE RECLINABLE SISTEMA MECANICO DE PALANCAS PA	93				0
70	51100333	20079	519.865.0105.00.01	TABLERO DE CORCHO 120 CM. DIMENSIONES GENERALES: FRENTE 120	120				0
71	51100334	20080	519.865.0114.00.01	TABLERO DE CORCHO DE 150 CM. DIMENSIONES GENERALES: FRENTE 1	1				0
72	51200458	20081	519.873.0141.00.01	TARIMA PARA ESTIBAR MERCANCIAS. DIMENSIONES GENERALES: FRENT	23				0
73	51200459	20082	519.873.0151.00.01	TARIMA PLASTICA PARA PATIN HIDRAULICO. DIMENSIONES GENERALE	2				0
74	51200277	20084	517.013.0087.00.01	ALACENA ALTA DE 90 CM. DIMENSIONES GENERALES: FRENTE 90 CM,	43				0
75	51100287	20085	517.063.0136.00.01	ANAQUEL PARA OLLAS FRENTE 90 CM, FONDO 60 CM, ALTURA 180 CM	3				0
76	51200280	20087	517.256.0204.00.01	CARRO PARA CHAROLAS EN AUTOSERVICIO LARGO 80 CM, ANCHO 50 CM	2				0
77	51200281	20088	517.256.0213.00.01	CARRO TRANSPORTADOR DE CHAROLAS PARA ALIMENTOS. DIMENSIONES	3				0
78	51200282	20089	517.256.0226.00.01	CARRO TRANSPORTADOR DE OLLAS. DIMENSIONES GENERALES: LARGO	2				0
79	51200284	20090	517.270.0125.00.01	COCINETA CON PARRILLA ELECTRICA DERECHA Y FREGADERO IZQUIERD	0			CANCELADA	
80	51200285	20091	517.270.0137.00.01	COCINETA CON PARRILLA ELECTRICA IZQUIERDA FREGADERO DERECHO.	0			CANCELADA	
81	51200289	20092	517.272.0022.00.01	COLGADOR PARA UTENSILIOS DE COCINA. DIMENSIONES GENERALES	1				0
82	51200290	20093	517.301.0116.00.01	DEPOSITO DE PAN. DIMENSIONES GENERALES: FRENTE 70 CM, FONDO	1				0
83	51200319	20096	517.609.5467.00.01	MESA DE 180 CM CON RESPALDO Y FREGADERO DERECHO. DIMENSIONES	0			CANCELADA	
84	51200322	20099	517.609.5497.00.01	MESA CALIENTE DE 160 CM PARA VAPOR DE (4 CHAROLAS). DIMENSI	1				0
85	51200323	20100	517.609.5506.00.01	MESA DE 300 CM CON DOBLE FREGADERO CENTRAL. DIMENSIONES GENE	0			CANCELADA	
86	51200326	20103	517.609.5537.00.01	MESA DE 120 CM CON RESPALDO Y FREGADERO IZQUIERDO. DIMENSION	0			CANCELADA	
87	51200327	20104	517.609.5549.00.01	MESA DE 180 CM CON RESPALDO Y DOBLE FREGADERO CENTRAL. DIMEN	0			CANCELADA	
88	51200328	20105	517.609.5559.00.01	MESA ELECTRICA CALIENTE MOVIL (2 CHAROLAS). DIMENSIONES GE	3				0
89	51200329	20106	517.609.5567.00.01	MESA ELECTRICA CALIENTE MOVIL (3 CHAROLAS). DIMENSIONES GE	1				0
90	51200330	20107	517.609.5572.00.01	MESA FRIA A HIELO MOVIL (3 CHAROLAS). DIMENSIONES GENERALES:	3				0
91	51200332	20109	517.609.5597.00.01	MESA FRIA PARA BARRA DE AUTO SERVICIO (4 CHAROLAS). DIMENSIO	1				0
92	51200334	20111	517.609.5613.00.01	MESA LISA DE 120 CM CON RESPALDO Y ENTREPAÑO. DIMENSIONES GE	15				0
93	51200335	20112	517.609.5625.00.01	MESA LISA DE 150 CM CON RESPALDO Y ENTREPAÑO. DIMENSIONES GE	4				0
94	51200337	20114	517.609.5647.00.01	MESA LISA PARA RECIBO DE LOZA CON ESCURRIDERO DERECHO FRENTE	0			CANCELADA	
95	51200340	20117	517.609.5683.00.01	MESA PARA TAJO DE 150 CM. DIMENSIONES GENERALES: FRENTE 150	1				0
96	51200341	20118	517.609.5695.00.01	MESA DE 230 CM PARA LAVADO DE BIBERONES CON TRIPLE FREGADERO	0			CANCELADA	
97	51100119	20387	511.026.0532.00.01	ANAQUEL DOBLE PARA LIBROS Y REVISTAS. DIMENSIONES GENERALES:	14				0

001

SE CANCELAN DATOS PERSONALES DE PERSONA(S) FISICAS IDENTIFICABLE(S) TALES COMO: CORREO ELECTRÓNICO, POR CONSIDERARSE INFORMACIÓN CUYA DIFUSIÓN PUEDE AFECTAR A LA ESFERA PRIVADA DE LA MISMA, DE CONFORMIDAD CON LO ESTABLECIDO EN LOS ARTÍCULOS 113 FRACCIÓN I Y 118 DE LA LEY FEDERAL DE TRANSPARENCIA Y ACCESO A LA INFORMACIÓN PÚBLICA. D.O.F. 09-mayo-2016

ANEXOS
DIVISION DE CONTRATOS

GOBIERNO DE MÉXICO | IMSS

DIRECCIÓN DE ADMINISTRACIÓN
Unidad de Adquisiciones
Coordinación de Adquisición de Bienes y Contratación de Servicios
Coordinación Técnica de Adquisición de Bienes de Inversión y Activos
División de Equipo y Mobiliario Administrativo y de Transporte

FORMATO DE COTIZACIÓN O PROPUESTA ECONÓMICA

NUMERO DE PROCEDIMIENTO	LA-50-GYR-050GYR975-N-3-2024	FECHA	31 de mayo del 2024
NOMBRE O RAZÓN SOCIAL DEL PARTICIPANTE	AH CORPORATIVO MEDICO DE MEXICO SA DE CV	No. DE REQUISICIÓN	OP-EA-MA-01-2024-7OBRAS
CORREO ELECTRÓNICO	[redacted]		

Partida	CUCOP	Clave PREI	Clave SAI	Descripción	Cantidad	ORIGEN DEL BIEN	MARCA Y MODELO DEL BIEN	Precio Unitario S/IVA	Importe Total Ofertado S/IVA
98	51100128	20388	511.076.1023.00.01	ARCHIVERO 4 GAVETAS CON FRENTES EN MDP. DIMENSIONES GENERALE	6				0
99	51100165	20401	511.401.0094.00.01	EXHIBIDOR DE REVISTAS. DIMENSIONES GENERALES: FRENTE 180 CM,	1				0
100	51100190	20405	511.619.1413.00.01	MESA DOBLE PARA GABINETE TIPO KARDEX. DIMENSIONES GENERALES:	3				0
101	51100219	20410	511.263.0353.00.01	MODULO ESCRITORIO AUTO SUSTENTABLE PARA 1 LUGAR. CORREDERAS	5				0
102	51100227	20412	511.814.0379.00.01	SILLA APILABLE CON TAPIZ DE TELA Y ESTRUCTURA DE TRINEO. DIM	113				0
103	51100238	20413	511.836.0514.00.01	SILLON CONFORTABLE DE 2 LUGARES, TAPIZADO EN TELA. DIMENSION	14				0
104	51100247	20417	511.836.0558.00.01	SILLON GIRATORIO DE RESPALDO ALTO TAPIZADO EN TELA, CON PIST	4				0
105	51200393	20493	517.825.0323.00.01	SILLA PARA COMEDOR FABRICADA EN ALUMINIO. DIMENSIONES GENERA	292				0
106	51100217	20542	511.622.0291.00.01	MODULO EN L PARA CONSULTORIO CON LATERAL DERECHO. DIMENSIONE	1				0
107	51100153	20543	511.339.1406.00.01	ESCRITORIO MODULAR EN C. DIMENSIONES GENERALES: LARGO 180CM,	1				0
108	51100184	20545	511.619.1457.00.01	MESA DE APOYO LATERAL EN MDP. DIMENSIONES GENERALES: FRENTE	10				0
109	51100189	20546	511.619.1465.00.01	MESA DE USOS MULTIPLES EN MDP. DIMENSIONES GENERALES: FRENTE	37				0
110	51100233	20554	511.814.0382.00.01	SILLA GIRATORIA DE REPALDO BAJO TAPIZADA EN TELA CON PISTON	343				0
111	51100230	20555	511.814.0394.00.01	SILLA FIJA DE RESPALDO BAJO BASE DE TRINEO TAPIZADA EN TELA.	338				0
112	51100226	20556	511.814.0405.00.01	SILLA ALTA GIRATORIA CON MECANISMO DE CONTACTO PERMANENTE Y	35				0
113	51100180	20559	511.619.1476.00.01	MESA CIRCULAR PARA JUNTAS DE 4 LUGARES DE CRISTAL. DIMENSION	35				0
114	51100186	20561	511.619.1483.00.01	MESA DE CENTRO EN MDP. DIMENSIONES GENERALES: ANCHO 80 CM, L	9				0
115	51100327	20568	519.824.0526.00.01	SILLON FIJO CONFORTABLE DE 1 LUGAR TAPIZADO EN TELA. DIMENSI	10				0
116	51200397	20580	519.033.0071.00.01	APARCADOR DE BICICLETAS EN ESPIRAL. DIMENSIONES GENERALES: (	3				0
117	51100298	20583	519.196.0194.00.01	CASILLERO DOBLE EN PLASTICO DE ALTA RESISTENCIA. DIMENSIONES	602				0
118	51100303	20586	519.630.5515.00.01	MESA RECTANGULAR PARA COMPUTADORA. DIMENSIONES GENERALES: FR	1				0
119	51100171	20587	511.465.0024.00.01	GUARDA INFERIOR DE 120 CM. DIMENSIONES GENERALES: LARGO 120	5				0
120	51100172	20588	511.465.0039.00.01	GUARDA INFERIOR DE 150 CM. DIMENSIONES GENERALES: LARGO 150	50				0
121	51100163	20592	511.339.1422.00.01	ESCRITORIO RECTANGULAR DE 150CM. DIMENSIONES GENERALES: LARG	50				0
122	51100164	20593	511.339.1437.00.01	ESCRITORIO RECTANGULAR DE 180 CM. DIMENSIONES GENERALES: LAR	1				0
123	51200457	20633	519.810.0413.00.01	SILLA ALTA INFANTIL DE POLIPROPILENO. DIMENSIONES GENERALES:	6				0
124	51100229	20673	511.814.0421.00.01	SILLA FIJA DE POLIPROPILENO. DIMENSIONES GENERALES: ALTURA D	13				0
125	51200305	16957	517.609.0784.01.01	MESA PARA COMEDOR 4 LUGARES. FABRICADA A BASE DE: 1. CUBIERT	73				0
126	51200301	16972	517.609.0495.01.01	MESA DE 270 CM. CON RESPALDO, ESCURRIDERO Y DOBLE FREGADERO	0			CANCELADA	
127	51100122	18554	511.076.0898.02.01	ARCHIVERO DE 4 GAVETAS CON FRENTES EN MDF. DIMENSIONES GENER	1				0
128	51100208	19698	511.622.0182.00.01	MODULO DE ATENCION Y ORIENTACION AL DERECHOHABIENTE TIPO A	1				0
129	51100209	19699	511.622.0194.00.01	MODULO DE ATENCION Y ORIENTACION AL DERECHOHABIENTE TIPO B	1				0
130	51100305	19708	519.695.1897.01.01	PIZARRON MAGNETICO DE PARED DE 120 CM. DESCRIPCION TECNICA:	18				0
131	51200295	19744	517.609.0255.01.01	MESA DE 230 CM CON RESPALDO Y DOBLE FREGADERO CENTRAL PARA O	0			CANCELADA	
132	51200304	19765	517.609.0727.01.01	MESA DE 210 CM CON RESPALDO Y DOBLE FREGADERO IZQUIERDO. DIM	0			CANCELADA	
133	51100133	19968	511.076.0952.00.01	ARCHIVERO GUARDA VISIBLE SENCILLO. DIMENSIONES GENERALES: LA	22				0
134	51100123	19969	511.076.0966.00.01	ARCHIVERO DE 2 GAVETAS CON CAJA FUERTE. DIMENSIONES GENERALE	2				0
135	51100124	19970	511.076.0975.00.01	ARCHIVERO 4 GAVETAS. MOVIMIENTOS O SISTEMAS: SISTEMA DE CORR	7				0
136	51100125	19971	511.076.0988.00.01	ARCHIVERO DE 4 GAVETAS CON PUERTAS ABATIBLES Y DESLIZABLES.	102	MEXICO	PROEMSA N/A	5257.17	536231.34
137	51100132	19973	511.076.1007.00.01	ARCHIVERO GUARDA VISIBLE DOBLE. DIMENSIONES GENERALES: LARGO	10				0
138	51100127	19974	511.076.1016.00.01	ARCHIVERO DE 2 GAVETAS CON PUERTAS ABATIBLES Y DESLIZABLES.	1				0
139	51100116	19977	511.026.0501.00.01	ANAQUEL FIJO DE 45 CM UNA VISTA. DIMENSIONES GENERALES: FREN	201	MEXICO	PROEMSA N/A	8672.65	1743202.65
140	51100117	19978	511.026.0517.00.01	ANAQUEL FIJO DOS VISTAS. DIMENSIONES GENERALES: FRENTE 85 CM	13				0
141	51100118	19979	511.026.0527.00.01	ANAQUEL PARA LIBROS Y REVISTAS. DIMENSIONES GENERALES: LARGO	4				0
142	51100136	19980	511.109.0345.00.01	BANCO ALTO. DIMENSIONES GENERALES: DIAMETRO DE ASIENTO 35CM,	19				0
143	51200035	19981	511.178.0113.00.01	CARRETILLA PORTA BULTOS. DIMENSIONES GENERALES: ANCHO 45CM,	7				0
144	51100143	19984	511.268.0282.00.01	CREDENZA DE 150CM CON BASES METALICAS. DIMENSIONES GENERALES	38				0
145	51100149	19989	511.339.1275.00.01	ESCRITORIO MODULAR DE 150CM CON LATERAL DERECHO. DIMENSIONES	50				0
146	51100150	19990	511.339.1288.00.01	ESCRITORIO MODULAR DE 150CM CON LATERAL IZQUIERDO. DIMENSION	87				0
147	51100151	19991	511.339.1295.00.01	ESCRITORIO MODULAR DE 180CM CON LATERAL DERECHO. DIMENSIONES	1				0
148	51100159	19992	511.339.1304.00.01	ESCRITORIO MODULAR TIPO BALA DE 120CM SIN LATERAL. DIMENSION	33				0
149	51100160	19993	511.339.1313.00.01	ESCRITORIO MODULAR TIPO BALA DE 150CM SIN LATERAL. DIMENSION	5				0
150	51100170	19996	511.451.0281.00.01	GABINETE UNIVERSAL. DIMENSIONES GENERALES: LARGO 90 CM, ANCH	15				0
151	51100185	19999	511.619.1345.00.01	MESA DE APOYO PARA TELEFONOS. DIMENSIONES GENERALES: LARGO 4	15				0
152	51100191	20001	511.619.1363.00.01	MESA ESQUINERA FABRICADA EN MDF. DIMENSIONES GENERALES: LARG	13				0
153	51100195	20002	511.619.1378.00.01	MESA RECTANGULAR DE JUNTAS PARA 10 PERSONAS. DIMENSIONES GEN	5				0
154	51100194	20003	511.619.1381.00.01	MESA PARA SALA DE USOS MULTIPLES. DIMENSIONES GENERALES: LAR	27				0
155	51100220	20005	511.622.0226.00.01	MODULO ESCRITORIO AUTOSUSTENTABLE PARA DOS LUGARES. MOVIMIEN	1				0
156	51100225	20006	511.790.0227.00.01	PORTAROTAFOLIO CON PIZARRON. DIMENSIONES GENERALES: FRENTE 8	8				0
157	51100232	20009	511.814.0364.00.01	SILLA GIRATORIA DE RESPALDO BAJO TAPIZADA EN POLIPIEL CON PI	91				0
158	51100236	20010	511.836.0458.00.01	SILLON CONFORTABLE DE 1 LUGAR, TAPIZADO EN TELA. DIMENSIONES	61				0
159	51100240	20011	511.836.0466.00.01	SILLON CONFORTABLE DE 3 LUGARES, TAPIZADO EN TELA DIMENSIONE	17				0
160	51100242	20012	511.836.0471.00.01	SILLON FIJO DE RESPALDO ALTO BASE DE TRINEO. DIMENSIONES GEN	576				0
161	51100243	20013	511.836.0484.00.01	SILLON FIJO DE RESPALDO BAJO BASE DE TRINEO TAPIZADO EN PIEL	389				0
162	51100231	20014	511.836.0496.00.01	SILLON GIRATORIO DE RESPALDO ALTO TAPIZADA EN POLIPIEL CON P	14				0
163	51100248	20015	511.836.0505.00.01	SILLON GIRATORIO DE RESPALDO BAJO CON PISTON NEUMATICO. DIME	145				0
164	51100252	20017	511.883.0529.00.01	TARJETERO DOBLE PARA TARJETAS DE 7.62 X 12.70 CM (3 PULGADAS	1				0
165	51100255	20020	511.883.0556.00.01	TARJETERO SENCILLO PARA TARJETAS DE 7.62 X 12.70 CM (3 PULGA	5				0
166	51100256	20022	511.883.0579.00.01	TARJETERO TRIPLE DE 10 GAVETAS PARA TARJETAS DE 7.62 X 12.70	2				0
167	51200399	20048	519.104.0539.00.01	BANCA EN REGADERA. DIMENSIONES GENERALES: LARGO 45 CM, ANCHO	56				0
168	51200400	20049	519.104.0541.00.01	BANCA EN TANDEM PARA 3 LUGARES. DIMENSIONES GENERALES: FRENT	161				0
169	51200401	20050	519.104.0551.00.01	BANCA EN TANDEM PARA 4 LUGARES. DIMENSIONES GENERALES: FRENT	102				0
170	51200402	20051	519.104.0569.00.01	BANCA VESTIDOR PARA BAÑOS. DIMENSIONES GENERALES: LARGO 120	46	MEXICO	PROEMSA N/A	2699	124154
171	51200403	20052	519.104.0574.00.01	BANCA VESTIDOR PARA CONSULTORIO. DIMENSIONES GENERALES: LARG	46	MEXICO	PROEMSA N/A	1898	87308
172	51200420	20055	519.160.0357.00.01	CARRO DE ASEO EN FORMA DE TIJERA. DIMENSIONES GENERALES: LAR	37	MEXICO	PROEMSA N/A	2998	110926
173	51200421	20056	519.160.0365.00.01	CARRO TRANSPORTADOR DE BIBERONES. DIMENSIONES GENERALES: LAR	3				0
174	51200422	20057	519.160.0376.00.01	CARRO TRANSPORTADOR DE ROPA HUMEDA. DIMENSIONES GENERALES: L	3				0
175	51200430	20059	519.279.0022.00.01	DESPACHADOR DE MEDICAMENTOS DE ALTO CONSUMO. DIMENSIONES GEN	5				0
176	51200431	20060	519.315.0059.00.01	ESCALERA DE TIJERA 3 PELDAÑOS. DIMENSIONES GENERALES: ALTO 6	36				0
177	51200437	20062	519.630.5401.00.01	MESA DE TRABAJO PARA TALLER. DIMENSIONES GENERALES: LARGO 18	10				0
178	51200439	20064	519.630.5427.00.01	MESA INFANTIL PARA PREESCOLAR. DIMENSIONES GENERALES: CUBIER	1				0
179	51200440	20065	519.630.5432.00.01	MESA LISA DE 180 CM PARA DOBLAR ROPA. DIMENSIONES GENERALES:	1				0
180	51100302	20067	519.630.5454.00.01	MESA PARA COMPUTADORA CON ESTRUCTURA TUBULAR FRENTE 100 CM	4				0
181	51200442	20068	519.630.5462.00.01	MESA PARA DIBUJO (RESTIRADOR). DIMENSIONES GENERALES: FRENTE	2				0
182	51100307	20069	519.695.1974.00.01	PIZARRON DE 120 CM CON TABLERO DE CORCHO. DIMENSIONES GENERA	8				0
183	51100308	20070	519.695.1987.00.01	PIZARRON DE 120 CM MAGNETICO DE PARED. DIMENSIONES GENERALES	27				0
184	51100310	20072	519.695.2004.00.01	PIZARRON DE 150 CM MAGNETICO DE PARED. DIMENSIONES GENERALES	80				0
185	51100311	20073	519.695.2013.00.01	PIZARRON DE 180 CM MAGNETICO DE PARED. DIMENSIONES GENERALES	5				0
186	51200455	20076	519.810.0381.00.01	SILLA TIPO BOUNCER CON ESTRUCTURA DE TRINEO. MOVIMIENTOS / S	6				0
187	51200456	20077	519.810.0393.00.01	SILLA PARA AULA. DIMENSIONES GENERALES: FRENTE 60 CM, FONDO	40				0
188	51100325	20078	519.824.0504.00.01	SILLON ACOJINABLE RECLINABLE SISTEMA MECANICO DE PALANCAS PA	84				0
189	51100333	20079	519.865.0105.00.01	TABLERO DE CORCHO 120 CM. DIMENSIONES GENERALES: FRENTE 120	105				0
190	51100334	20080	519.865.0114.00.01	TABLERO DE CORCHO DE 150 CM. DIMENSIONES GENERALES: FRENTE 1	1				0
191	51200458	20081	519.873.0141.00.01	TARIMA PARA ESTIBAR MERCANCIAS. DIMENSIONES GENERALES: FRENT	23				0
192	51200459	20082	519.873.0151.00.01	TARIMA PLASTICA PARA PATIN HIDRAULICO. DIMENSIONES GENERALE	2				0
193	51200277	20084	517.013.0087.00.01	ALACENA ALTA DE 90 CM. DIMENSIONES GENERALES: FRENTE 90 CM,	37	MEXICO	PROEMSA N/A	3050	112850
194	51100287	20085	517.063.0136.00.01	ANAQUEL PARA OLLAS FRENTE 90 CM, FONDO 60 CM, ALTURA 180 CM	3				0
195	51200280	20087	517.256.0204.00.01	CARRO PARA CHAROLAS EN AUTOSERVICIO LARGO 80 CM, ANCHO 50 CM	2				0
196	51200281	20088	517.256.0213.00.01	CARRO TRANSPORTADOR DE CHAROLAS PARA ALIMENTOS. DIMENSIONES	3				0

002

SE CANCELAN DATOS PERSONALES DE PERSONA(S) FISICAS IDENTIFICABLE(S) TALES COMO: CORREO ELECTRÓNICO, POR CONSIDERARSE INFORMACIÓN CUYA DIFUSIÓN PUEDE AFECTAR A LA ESFERA PRIVADA DE LA MISMA, DE CONFORMIDAD CON LO ESTABLECIDO EN LOS ARTÍCULOS 113 FRACCIÓN I Y 118 DE LA LEY FEDERAL DE TRANSPARENCIA Y ACCESO A LA INFORMACIÓN PÚBLICA. D.O.F. 09-mayo-2016

GOBIERNO DE MÉXICO | IMSS

DIRECCIÓN DE ADMINISTRACIÓN
Unidad de Adquisiciones
Coordinación de Adquisición de Bienes y Contratación de Servicios
Coordinación Técnica de Adquisición de Bienes de Inversión y Activos
División de Equipo y Mobiliario Administrativo y de Transporte

FORMATO DE COTIZACIÓN O PROPUESTA ECONÓMICA

NUMERO DE PROCEDIMIENTO	LA-50-GYR-050GYR975-N-3-2024	FECHA	31 de mayo del 2024
NOMBRE O RAZÓN SOCIAL DEL PARTICIPANTE	AH CORPORATIVO MEDICO DE MEXICO SA DE CV	No. DE REQUISICIÓN	OP-EA-MA-01-2024-7OBRAS
CORREO ELECTRÓNICO	[redacted]		

Partida	CUCOP	Clave PREI	Clave SAI	Descripción	Cantidad	ORIGEN DEL BIEN	MARCA Y MODELO DEL BIEN	Precio Unitario S/IVA	Importe Total Ofertado S/IVA
197	51200282	20089	517.256.0226.00.01	CARRO TRANSPORTADOR DE OLLAS. DIMENSIONES GENERALES: LARGO	2				0
198	51200284	20090	517.270.0125.00.01	COCINETA CON PARRILLA ELECTRICA DERECHA Y FREGADERO IZQUIERD	0		CANCELADA		
199	51200289	20092	517.272.0022.00.01	COLGADOR PARA UTENSILIOS DE COCINA. DIMENSIONES GENERALES	1				0
200	51200290	20093	517.301.0116.00.01	DEPOSITO DE PAN. DIMENSIONES GENERALES: FRENTE 70 CM, FONDO	1				0
201	51200319	20096	517.609.5467.00.01	MESA DE 180 CM CON RESPALDO Y FREGADERO DERECHO. DIMENSIONES	0		CANCELADA		
202	51200322	20099	517.609.5497.00.01	MESA CALIENTE DE 160 CM PARA VAPOR DE (4 CHAROLAS). DIMENSI	1				0
203	51200323	20100	517.609.5506.00.01	MESA DE 300 CM CON DOBLE FREGADERO CENTRAL. DIMENSIONES GENE	0		CANCELADA		
204	51200326	20103	517.609.5537.00.01	MESA DE 120 CM CON RESPALDO Y FREGADERO IZQUIERDO. DIMENSION	0		CANCELADA		
205	51200327	20104	517.609.5549.00.01	MESA DE 180 CM CON RESPALDO Y DOBLE FREGADERO CENTRAL. DIMEN	3				0
206	51200328	20105	517.609.5559.00.01	MESA ELECTRICA CALIENTE MOVIL (2 CHAROLAS). DIMENSIONES GE	1				0
207	51200329	20106	517.609.5567.00.01	MESA ELECTRICA CALIENTE MOVIL (3 CHAROLAS). DIMENSIONES GE	3				0
208	51200330	20107	517.609.5572.00.01	MESA FRIA A HIELO MOVIL (3 CHAROLAS). DIMENSIONES GENERALES:	1				0
209	51200332	20109	517.609.5597.00.01	MESA FRIA PARA BARRA DE AUTO SERVICIO (4 CHAROLAS). DIMENSIO	16				0
210	51200334	20111	517.609.5613.00.01	MESA LISA DE 120 CM CON RESPALDO Y ENTREPAÑO. DIMENSIONES GE	4				0
211	51200335	20112	517.609.5625.00.01	MESA LISA DE 150 CM CON RESPALDO Y ENTREPAÑO. DIMENSIONES GE	0		CANCELADA		
212	51200337	20114	517.609.5647.00.01	MESA LISA PARA RECIBO DE LOZA CON ESCURRIDERO DERECHO FRENTE	1				0
213	51200340	20117	517.609.5683.00.01	MESA PARA TAJO DE 150 CM. DIMENSIONES GENERALES: FRENTE 150	0		CANCELADA		
214	51200341	20118	517.609.5695.00.01	MESA DE 230 CM PARA LAVADO DE BIBERONES CON TRIPLE FREGADERO	12				0
215	51100119	20387	511.026.0532.00.01	ANAQUEL DOBLE PARA LIBROS Y REVISTAS. DIMENSIONES GENERALES:	12				0
216	51100128	20388	511.076.1023.00.01	ARCHIVERO 4 GAVETAS CON FRENTES EN MDP. DIMENSIONES GENERALE	11				0
217	51100219	20410	511.263.0353.00.01	MODULO ESCRITORIO AUTO SUSTENTABLE PARA 1 LUGAR. CORREDERAS	53				0
218	51100227	20412	511.814.0379.00.01	SILLA APILABLE CON TAPIZ DE TELA Y ESTRUCTURA DE TRINEO. DIM	14				0
219	51100238	20413	511.836.0514.00.01	SILLON CONFORTABLE DE 2 LUGARES, TAPIZADO EN TELA. DIMENSION	6				0
220	51100247	20417	511.836.0558.00.01	SILLON GIRATORIO DE RESPALDO ALTO TAPIZADO EN TELA, CON PIST	160				0
221	51200393	20493	517.825.0323.00.01	SILLA PARA COMEDOR FABRICADA EN ALUMINIO. DIMENSIONES GENERA	1				0
222	51100153	20543	511.339.1406.00.01	ESCRITORIO MODULAR EN C. DIMENSIONES GENERALES: LARGO 180CM,	9				0
223	51100184	20545	511.619.1457.00.01	MESA DE APOYO LATERAL EN MDP. DIMENSIONES GENERALES: FRENTE	47				0
224	51100189	20546	511.619.1465.00.01	MESA DE USOS MULTIPLES EN MDP. DIMENSIONES GENERALES: FRENTE	276				0
225	51100233	20554	511.814.0382.00.01	SILLA GIRATORIA DE REPALDO BAJO TAPIZADA EN TELA CON PISTON	292				0
226	51100230	20555	511.814.0394.00.01	SILLA FIJA DE RESPALDO BAJO BASE DE TRINEO TAPIZADA EN TELA.	44				0
227	51100226	20556	511.814.0405.00.01	SILLA ALTA GIRATORIA CON MECANISMO DE CONTACTO PERMANENTE Y	26				0
228	51100180	20559	511.619.1476.00.01	MESA CIRCULAR PARA JUNTAS DE 4 LUGARES DE CRISTAL. DIMENSION	4				0
229	51100186	20561	511.619.1483.00.01	MESA DE CENTRO EN MDP. DIMENSIONES GENERALES: ANCHO 80 CM, L	10				0
230	51100326	20567	519.824.0513.00.01	SILLON RECLINABLE CONFORTABLE TAPIZADO EN TELA. MOVIMIENTOS	19				0
231	51100327	20568	519.824.0526.00.01	SILLON FIJO CONFORTABLE DE 1 LUGAR TAPIZADO EN TELA. DIMENSI	3				0
232	51200397	20580	519.033.0071.00.01	APARCADOR DE BICICLETAS EN ESPIRAL. DIMENSIONES GENERALES: (	575				0
233	51100298	20583	519.196.0194.00.01	CASILLERO DOBLE EN PLASTICO DE ALTA RESISTENCIA. DIMENSIONES	1				0
234	51100303	20586	519.630.5515.00.01	MESA RECTANGULAR PARA COMPUTADORA. DIMENSIONES GENERALES: FR	7				0
235	51100171	20587	511.465.0024.00.01	GUARDA INFERIOR DE 120 CM. DIMENSIONES GENERALES: LARGO 120	43				0
236	51100172	20588	511.465.0039.00.01	GUARDA INFERIOR DE 150 CM. DIMENSIONES GENERALES: LARGO 150	57				0
237	51100163	20592	511.339.1422.00.01	ESCRITORIO RECTANGULAR DE 150CM. DIMENSIONES GENERALES: LARG	7				0
238	51100164	20593	511.339.1437.00.01	ESCRITORIO RECTANGULAR DE 180 CM. DIMENSIONES GENERALES: LAR	6				0
239	51200457	20633	519.810.0413.00.01	SILLA ALTA INFANTIL DE POLIPROPILENO. DIMENSIONES GENERALES:	2				0
240	51100229	20673	511.814.0421.00.01	SILLA FIJA DE POLIPROPILENO. DIMENSIONES GENERALES: ALTURA D	2				0
241	51100234	20811	511.814.0448.00.01	SILLA SECRETARIAL. CARACTERISTICAS GENERALES: CUERPOS SEPARA	115	MEXICO	PROEMSA N/A	8637.6	993324
242	51100120	21310	511.026.0554.00.01	ANAQUEL ESQUELETO DE 7 ENTREPAÑOS DE ACERO INOXIDABLE; AREAS	1				0
243	51100192	16607	511.619.1197.01.01	MESA OVAL PARA JUNTAS 10 LUGARES CON BASES METALICAS FABRICA	1				0
244	51100193	16608	511.619.1312.01.01	MESA OVAL PARA JUNTAS OCHO LUGARES CON BASES METALICAS FABRI	43				0
245	51200305	16957	517.609.0784.01.01	MESA PARA COMEDOR 4 LUGARES. FABRICADA A BASE DE: 1. CUBIERT	0		CANCELADA		
246	51200301	16972	517.609.0495.01.01	MESA DE 270 CM. CON RESPALDO, ESCURRIDERO Y DOBLE FREGADERO	1				0
247	51100208	19698	511.622.0182.00.01	MODULO DE ATENCION Y ORIENTACION AL DERECHOHABIENTE TIPO A	1				0
248	51100209	19699	511.622.0194.00.01	MODULO DE ATENCION Y ORIENTACION AL DERECHOHABIENTE TIPO B	0		CANCELADA		
249	51200293	19739	517.609.0115.02.01	MESA DE 180 CM CON RESPALDO Y FREGADERO DERECHO CON PREPARAC	0		CANCELADA		
250	51200295	19744	517.609.0255.01.01	MESA DE 230 CM CON RESPALDO Y DOBLE FREGADERO CENTRAL PARA O	0		CANCELADA		
251	51200304	19765	517.609.0727.01.01	MESA DE 210 CM CON RESPALDO Y DOBLE FREGADERO IZQUIERDO. DIM	22				0
252	51100133	19968	511.076.0952.00.01	ARCHIVERO GUARDA VISIBLE SENCILLO. DIMENSIONES GENERALES: LA	1				0
253	51100123	19969	511.076.0966.00.01	ARCHIVERO DE 2 GAVETAS CON CAJA FUERTE. DIMENSIONES GENERALE	10				0
254	51100132	19973	511.076.1007.00.01	ARCHIVERO GUARDA VISIBLE DOBLE. DIMENSIONES GENERALES: LARGO	1				0
255	51100127	19974	511.076.1016.00.01	ARCHIVERO DE 2 GAVETAS CON PUERTAS ABATIBLES Y DESLIZABLES.	119				0
256	51100115	19976	511.026.0492.00.01	ANAQUEL ESQUELETO 7 ENTREPAÑOS. CAPACIDAD DE CARGA: 100 KG.	212				0
257	51100116	19977	511.026.0501.00.01	ANAQUEL FIJO DE 45 CM UNA VISTA. DIMENSIONES GENERALES: FREN	13				0
258	51100117	19978	511.026.0517.00.01	ANAQUEL FIJO DOS VISTAS. DIMENSIONES GENERALES: FRENTE 85 CM	4				0
259	51100118	19979	511.026.0527.00.01	ANAQUEL PARA LIBROS Y REVISTAS. DIMENSIONES GENERALES: LARGO	18				0
260	51100136	19980	511.109.0345.00.01	BANCO ALTO. DIMENSIONES GENERALES: DIAMETRO DE ASIENTO 35CM,	6				0
261	51200035	19981	511.178.0113.00.01	CARRETILLA PORTA BULTOS. DIMENSIONES GENERALES: ANCHO 45CM,	28				0
262	51100143	19984	511.268.0282.00.01	CREDENZA DE 150CM CON BASES METALICAS. DIMENSIONES GENERALES	38				0
263	51100149	19989	511.339.1275.00.01	ESCRITORIO MODULAR DE 150CM CON LATERAL DERECHO. DIMENSIONES	54				0
264	51100150	19990	511.339.1288.00.01	ESCRITORIO MODULAR DE 150CM CON LATERAL IZQUIERDO. DIMENSION	1				0
265	51100151	19991	511.339.1295.00.01	ESCRITORIO MODULAR DE 180CM CON LATERAL DERECHO. DIMENSIONES	27				0
266	51100159	19992	511.339.1304.00.01	ESCRITORIO MODULAR TIPO BALA DE 120CM SIN LATERAL. DIMENSION	17				0
267	51100160	19993	511.339.1313.00.01	ESCRITORIO MODULAR TIPO BALA DE 150CM SIN LATERAL. DIMENSION	18				0
268	51100170	19996	511.451.0281.00.01	GABINETE UNIVERSAL. DIMENSIONES GENERALES: LARGO 90 CM, ANCH	1				0
269	51100183	19998	511.619.1333.00.01	MESA CIRCULAR PARA JUNTAS DE 8 LUGARES. DIMENSIONES GENERALE	15				0
270	51100185	19999	511.619.1345.00.01	MESA DE APOYO PARA TELEFONOS. DIMENSIONES GENERALES: LARGO 4	11				0
271	51100191	20001	511.619.1363.00.01	MESA ESQUINERA FABRICADA EN MDF. DIMENSIONES GENERALES: LARG	2				0
272	51100195	20002	511.619.1378.00.01	MESA RECTANGULAR DE JUNTAS PARA 10 PERSONAS. DIMENSIONES GEN	157				0
273	51100194	20003	511.619.1381.00.01	MESA PARA SALA DE USOS MULTIPLES. DIMENSIONES GENERALES: LAR	1				0
274	51100220	20005	511.622.0226.00.01	MODULO ESCRITORIO AUTOSUSTENTABLE PARA DOS LUGARES. MOVIMIEN	10				0
275	51100225	20006	511.790.0227.00.01	PORTAROTAFOLIO CON PIZARRON. DIMENSIONES GENERALES: FRENTE 8	54				0
276	51100236	20010	511.836.0458.00.01	SILLON CONFORTABLE DE 1 LUGAR, TAPIZADO EN TELA. DIMENSIONES	13				0
277	51100240	20011	511.836.0466.00.01	SILLON CONFORTABLE DE 3 LUGARES, TAPIZADO EN TELA DIMENSIONE	203				0
278	51100242	20012	511.836.0471.00.01	SILLON FIJO DE RESPALDO ALTO BASE DE TRINEO. DIMENSIONES GEN	291				0
279	51100243	20013	511.836.0484.00.01	SILLON FIJO DE RESPALDO BAJO BASE DE TRINEO TAPIZADO EN PIEL	9				0
280	51100231	20014	511.836.0496.00.01	SILLON GIRATORIO DE RESPALDO ALTO TAPIZADA EN POLIPIEL CON P	270				0
281	51100248	20015	511.836.0505.00.01	SILLON GIRATORIO DE RESPALDO BAJO CON PISTON NEUMATICO. DIME	2				0
282	51100252	20017	511.883.0529.00.01	TARJETERO DOBLE PARA TARJETAS DE 7.62 X 12.70 CM (3 PULGADAS	7				0
283	51100251	20018	511.883.0534.00.01	TARJETERO DOBLE PARA TARJETAS DE 12.70 X 20.3 CM (5 PULGADAS	6				0
284	51100255	20020	511.883.0556.00.01	TARJETERO SENCILLO PARA TARJETAS DE 7.62 X 12.70 CM (3 PULGA	2				0
285	51100256	20022	511.883.0579.00.01	TARJETERO TRIPLE DE 10 GAVETAS PARA TARJETAS DE 7.62 X 12.70	20				0
286	51200399	20048	519.104.0539.00.01	BANCA EN REGADERA. DIMENSIONES GENERALES: LARGO 45 CM, ANCHO	161				0
287	51200400	20049	519.104.0541.00.01	BANCA EN TANDEM PARA 3 LUGARES. DIMENSIONES GENERALES: FRENT	100				0
288	51200401	20050	519.104.0551.00.01	BANCA EN TANDEM PARA 4 LUGARES. DIMENSIONES GENERALES: FRENT	69				0
289	51200402	20051	519.104.0569.00.01	BANCA VESTIDOR PARA BAÑOS. DIMENSIONES GENERALES: LARGO 120	53				0
290	51200403	20052	519.104.0574.00.01	BANCA VESTIDOR PARA CONSULTORIO. DIMENSIONES GENERALES: LARG	43				0
291	51200420	20055	519.160.0357.00.01	CARRO DE ASEO EN FORMA DE TUERA. DIMENSIONES GENERALES: LAR	3				0
292	51200421	20056	519.160.0365.00.01	CARRO TRANSPORTADOR DE BIBERONES. DIMENSIONES GENERALES: LAR	3				0
293	51200422	20057	519.160.0376.00.01	CARRO TRANSPORTADOR DE ROPA HUMEDA. DIMENSIONES GENERALES: L					

003

SE CANCELAN DATOS PERSONALES DE PERSONA(S) FISICAS IDENTIFICABLE(S) TALES COMO: CORREO ELECTRÓNICO, POR CONSIDERARSE INFORMACIÓN CUYA DIFUSIÓN PUEDE AFECTAR A LA ESFERA PRIVADA DE LA MISMA, DE CONFORMIDAD CON LO ESTABLECIDO EN LOS ARTÍCULOS 113 FRACCIÓN I Y 118 DE LA LEY FEDERAL DE TRANSPARENCIA Y ACCESO A LA INFORMACIÓN PÚBLICA. D.O.F. 09-mayo-2016

ANEXOS
DIVISION DE CONTRATOS

GOBIERNO DE MÉXICO | IMSS

DIRECCIÓN DE ADMINISTRACIÓN
Unidad de Adquisiciones
Coordinación de Adquisición de Bienes y Contratación de Servicios
Coordinación Técnica de Adquisición de Bienes de Inversión y Activos
División de Equipo y Mobiliario Administrativo y de Transporte

FORMATO DE COTIZACIÓN O PROPUESTA ECONÓMICA

NUMERO DE PROCEDIMIENTO	LA-50-GYR-050GYR975-N-3-2024	FECHA	31 de mayo del 2024
NOMBRE O RAZÓN SOCIAL DEL PARTICIPANTE	AH CORPORATIVO MEDICO DE MEXICO SA DE CV	No. DE REQUISICIÓN	OP-EA-MA-01-2024-7OBRAS
CORREO ELECTRÓNICO	[redacted]		

Partida	CUCOP	Clave PREI	Clave SAI	Descripción	Cantidad	ORIGEN DEL BIEN	MARCA Y MODELO DEL BIEN	Precio Unitario S/IVA	Importe Total Ofertado S/IVA
294	51200430	20059	519.279.0022.00.01	DESPACHADOR DE MEDICAMENTOS DE ALTO CONSUMO. DIMENSIONES GEN	4				0
295	51200431	20060	519.315.0059.00.01	ESCALERA DE TIJERA 3 PELDAÑOS. DIMENSIONES GENERALES: ALTO 6	37				0
296	51200437	20062	519.630.5401.00.01	MESA DE TRABAJO PARA TALLER. DIMENSIONES GENERALES: LARGO 18	10				0
297	51200438	20063	519.630.5415.00.01	MESA INFANTIL MATERNAL. DIMENSIONES GENERALES: ANCHO 90 CM,	1				0
298	51200439	20064	519.630.5427.00.01	MESA INFANTIL PARA PREESCOLAR. DIMENSIONES GENERALES: CUBIER	3				0
299	51200440	20065	519.630.5432.00.01	MESA LISA DE 180 CM PARA DOBLAR ROPA. DIMENSIONES GENERALES:	1				0
300	51100302	20067	519.630.5454.00.01	MESA PARA COMPUTADORA CON ESTRUCTURA TUBULAR FRENTE 100 CM	7				0
301	51200442	20068	519.630.5462.00.01	MESA PARA DIBUJO (RESTIRADOR). DIMENSIONES GENERALES: FRENTE	1				0
302	51100307	20069	519.695.1974.00.01	PIZARRON DE 120 CM CON TABLERO DE CORCHO. DIMENSIONES GENERA	5				0
303	51100308	20070	519.695.1987.00.01	PIZARRON DE 120 CM MAGNETICO DE PARED. DIMENSIONES GENERALES	36				0
304	51100310	20072	519.695.2004.00.01	PIZARRON DE 150 CM MAGNETICO DE PARED. DIMENSIONES GENERALES	36				0
305	51100311	20073	519.695.2013.00.01	PIZARRON DE 180 CM MAGNETICO DE PARED. DIMENSIONES GENERALES	1				0
306	51200453	20074	519.810.0363.00.01	SILLA INFANTIL PRE-ESCOLAR. DIMENSIONES GENERALES: FRENTE 40	6				0
307	51200454	20075	519.810.0378.00.01	SILLA INFANTIL MATERNAL. DIMENSIONES GENERALES: FRENTE 30 CM	4				0
308	51200455	20076	519.810.0381.00.01	SILLA TIPO BOUNCER CON ESTRUCTURA DE TRINEO. MOVIMIENTOS / S	4				0
309	51200456	20077	519.810.0393.00.01	SILLA PARA AULA. DIMENSIONES GENERALES: FRENTE 60 CM, FONDO	40				0
310	51100325	20078	519.824.0504.00.01	SILLON ACOJINABLE RECLINABLE SISTEMA MECANICO DE PALANCAS PA	67				0
311	51100333	20079	519.865.0105.00.01	TABLERO DE CORCHO 120 CM. DIMENSIONES GENERALES: FRENTE 120	88				0
312	51200458	20081	519.873.0141.00.01	TARIMA PARA ESTIBAR MERCANCIAS. DIMENSIONES GENERALES: FRENT	23				0
313	51200459	20082	519.873.0151.00.01	TARIMA PLASTICA PARA PATIN HIDRAULICO. DIMENSIONES GENERALE	2				0
314	51200277	20084	517.013.0087.00.01	ALACENA ALTA DE 90 CM. DIMENSIONES GENERALES: FRENTE 90 CM,	42				0
315	51100287	20085	517.063.0136.00.01	ANAQUEL PARA OLLAS FRENTE 90 CM, FONDO 60 CM, ALTURA 180 CM	3				0
316	51200280	20087	517.256.0204.00.01	CARRO PARA CHAROLAS EN AUTOSERVICIO LARGO 80 CM, ANCHO 50 CM	2				0
317	51200281	20088	517.256.0213.00.01	CARRO TRANSPORTADOR DE CHAROLAS PARA ALIMENTOS. DIMENSIONES	3				0
318	51200282	20089	517.256.0226.00.01	CARRO TRANSPORTADOR DE OLLAS. DIMENSIONES GENERALES: LARGO	2				0
319	51200284	20090	517.270.0125.00.01	COCINETA CON PARRILLA ELECTRICA DERECHA Y FREGADERO IZQUIERD	0	CANCELADA			
320	51200285	20091	517.270.0137.00.01	COCINETA CON PARRILLA ELECTRICA IZQUIERDA FREGADERO DERECHO.	0	CANCELADA			
321	51200289	20092	517.272.0022.00.01	COLGADOR PARA UTENSILIOS DE COCINA. DIMENSIONES GENERALES	1				0
322	51200290	20093	517.301.0116.00.01	DEPOSITO DE PAN. DIMENSIONES GENERALES: FRENTE 70 CM, FONDO	1				0
323	51200322	20099	517.609.5497.00.01	MESA CALIENTE DE 160 CM PARA VAPOR DE (4 CHAROLAS). DIMENSI	1				0
324	51200323	20100	517.609.5506.00.01	MESA DE 300 CM CON DOBLE FREGADERO CENTRAL. DIMENSIONES GENE	0	CANCELADA			

SE CANCELAN DATOS PERSONALES DE PERSONA(S) FISICAS IDENTIFICABLE(S) TALES COMO: CORREO ELECTRÓNICO, POR CONSIDERARSE INFORMACIÓN CUYA DIFUSIÓN PUEDE AFECTAR A LA ESFERA PRIVADA DE LA MISMA, DE CONFORMIDAD CON LO ESTABLECIDO EN LOS ARTÍCULOS 113 FRACCIÓN I Y 118 DE LA LEY FEDERAL DE TRANSPARENCIA Y ACCESO A LA INFORMACIÓN PÚBLICA. D.O.F. 09-mayo-2016

004

GOBIERNO DE MÉXICO | IMSS

DIRECCIÓN DE ADMINISTRACIÓN
Unidad de Adquisiciones
Coordinación de Adquisición de Bienes y Contratación de Servicios
Coordinación Técnica de Adquisición de Bienes de Inversión y Activos
División de Equipo y Mobiliario Administrativo y de Transporte

FORMATO DE COTIZACIÓN O PROPUESTA ECONÓMICA

NUMERO DE PROCEDIMIENTO	LA-50-GYR-050GYR975-N-3-2024	FECHA	31 de mayo del 2024
NOMBRE O RAZÓN SOCIAL DEL PARTICIPANTE	AH CORPORATIVO MEDICO DE MEXICO SA DE CV	No. DE REQUISICIÓN	OP-EA-MA-01-2024-7OBRAS
CORREO ELECTRÓNICO	[redacted]		

Partida	CUCOP	Clave PREI	Clave SAI	Descripción	Cantidad	ORIGEN DEL BIEN	MARCA Y MODELO DEL BIEN	Precio Unitario S/IVA	Importe Total Ofertado S/IVA
325	51200326	20103	517.609.5537.00.01	MESA DE 120 CM CON RESPALDO Y FREGADERO IZQUIERDO. DIMENSION	0	CANCELADA			
326	51200327	20104	517.609.5549.00.01	MESA DE 180 CM CON RESPALDO Y DOBLE FREGADERO CENTRAL. DIMEN	0	CANCELADA			
327	51200328	20105	517.609.5559.00.01	MESA ELECTRICA CALIENTE MOVIL (2 CHAROLAS). DIMENSIONES GE	3				0
328	51200329	20106	517.609.5567.00.01	MESA ELECTRICA CALIENTE MOVIL (3 CHAROLAS). DIMENSIONES GE	1				0
329	51200330	20107	517.609.5572.00.01	MESA FRIA A HIELO MOVIL (3 CHAROLAS). DIMENSIONES GENERALES:	3				0
330	51200332	20109	517.609.5597.00.01	MESA FRIA PARA BARRA DE AUTO SERVICIO (4 CHAROLAS). DIMENSIO	1				0
331	51200334	20111	517.609.5613.00.01	MESA LISA DE 120 CM CON RESPALDO Y ENTREPAÑO. DIMENSIONES GE	16				0
332	51200335	20112	517.609.5625.00.01	MESA LISA DE 150 CM CON RESPALDO Y ENTREPAÑO. DIMENSIONES GE	4				0
333	51200337	20114	517.609.5647.00.01	MESA LISA PARA RECIBO DE LOZA CON ESCURRIDERO DERECHO FRENTE	0	CANCELADA			
334	51200340	20117	517.609.5683.00.01	MESA PARA TAJO DE 150 CM. DIMENSIONES GENERALES: FRENTE 150	1				0
335	51200341	20118	517.609.5695.00.01	MESA DE 230 CM PARA LAVADO DE BIBERONES CON TRIPLE FREGADERO	0	CANCELADA			
336	51100119	20387	511.026.0532.00.01	ANAQUEL DOBLE PARA LIBROS Y REVISTAS. DIMENSIONES GENERALES:	12				0
337	51100128	20388	511.076.1023.00.01	ARCHIVERO 4 GAVETAS CON FRENTES EN MDP. DIMENSIONES GENERALE	99				0
338	51100165	20401	511.401.0094.00.01	EXHIBIDOR DE REVISTAS. DIMENSIONES GENERALES: FRENTE 180 CM,	1				0
339	51100190	20405	511.619.1413.00.01	MESA DOBLE PARA GABINETE TIPO KARDEX. DIMENSIONES GENERALES:	3				0
340	51100196	20406	511.619.1426.00.01	MESA RECTANGULAR DE JUNTAS PARA 8 PERSONAS. DIMENSIONES GENE	1				0
341	51100219	20410	511.263.0353.00.01	MODULO ESCRITORIO AUTO SUSTENTABLE PARA 1 LUGAR. CORREDERAS	5				0
342	51100227	20412	511.814.0379.00.01	SILLA APILABLE CON TAPIZ DE TELA Y ESTRUCTURA DE TRINEO. DIM	124				0
343	51100238	20413	511.836.0514.00.01	SILLON CONFORTABLE DE 2 LUGARES, TAPIZADO EN TELA. DIMENSION	12				0
344	51100244	20415	511.836.0536.00.01	SILLON FIJO DE RESPALDO BAJO, BASE DE TRINEO, TAPIZADO EN TE	6				0
345	51100247	20417	511.836.0558.00.01	SILLON GIRATORIO DE RESPALDO ALTO TAPIZADO EN TELA, CON PIST	4				0
346	51200393	20493	517.825.0323.00.01	SILLA PARA COMEDOR FABRICADA EN ALUMINIO. DIMENSIONES GENERA	170				0
347	51100217	20542	511.622.0291.00.01	MODULO EN L PARA CONSULTORIO CON LATERAL DERECHO. DIMENSIONE	1				0
348	51100153	20543	511.339.1406.00.01	ESCRITORIO MODULAR EN C. DIMENSIONES GENERALES: LARGO 180CM,	1				0
349	51100184	20545	511.619.1457.00.01	MESA DE APOYO LATERAL EN MDP. DIMENSIONES GENERALES: FRENTE	13				0
350	51100189	20546	511.619.1465.00.01	MESA DE USOS MULTIPLES EN MDP. DIMENSIONES GENERALES: FRENTE	65				0
351	51100233	20554	511.814.0382.00.01	SILLA GIRATORIA DE REPALDO BAJO TAPIZADA EN TELA CON PISTON	242				0
352	51100230	20555	511.814.0394.00.01	SILLA FIJA DE RESPALDO BAJO BASE DE TRINEO TAPIZADA EN TELA.	268				0
353	51100226	20556	511.814.0405.00.01	SILLA ALTA GIRATORIA CON MECANISMO DE CONTACTO PERMANENTE Y	37				0
354	51100180	20559	511.619.1476.00.01	MESA CIRCULAR PARA JUNTAS DE 4 LUGARES DE CRISTAL. DIMENSION	25				0
355	51100186	20561	511.619.1483.00.01	MESA DE CENTRO EN MDP. DIMENSIONES GENERALES: ANCHO 80 CM, L	8				0
356	51100327	20568	519.824.0526.00.01	SILLON FIJO CONFORTABLE DE 1 LUGAR TAPIZADO EN TELA. DIMENSI	18				0
357	51200397	20580	519.033.0071.00.01	APARCADOR DE BICICLETAS EN ESPIRAL. DIMENSIONES GENERALES: (	3				0
358	51100298	20583	519.196.0194.00.01	CASILLERO DOBLE EN PLASTICO DE ALTA RESISTENCIA. DIMENSIONES	562				0
359	51100303	20586	519.630.5515.00.01	MESA RECTANGULAR PARA COMPUTADORA. DIMENSIONES GENERALES: FR	1				0
360	51100171	20587	511.465.0024.00.01	GUARDA INFERIOR DE 120 CM. DIMENSIONES GENERALES: LARGO 120	4				0
361	51100172	20588	511.465.0039.00.01	GUARDA INFERIOR DE 150 CM. DIMENSIONES GENERALES: LARGO 150	25				0
362	51100163	20592	511.339.1422.00.01	ESCRITORIO RECTANGULAR DE 150CM. DIMENSIONES GENERALES: LARG	19				0
363	51100164	20593	511.339.1437.00.01	ESCRITORIO RECTANGULAR DE 180 CM. DIMENSIONES GENERALES: LAR	1				0
364	51200457	20633	519.810.0413.00.01	SILLA ALTA INFANTIL DE POLIPROPILENO. DIMENSIONES GENERALES:	6				0
365	51100229	20673	511.814.0421.00.01	SILLA FIJA DE POLIPROPILENO. DIMENSIONES GENERALES: ALTURA D	13				0
366	51100234	20811	511.814.0448.00.01	SILLA SECRETARIAL. CARACTERISTICAS GENERALES: CUERPOS SEPARA	2				0
367	51100192	16607	511.619.1197.01.01	MESA OVAL PARA JUNTAS 10 LUGARES CON BASES METALICAS FABRICA	1				0
368	51200308	16947	517.609.1139.01.01	MESA CALIENTE DE 159 CM PARA VAPOR (4 CHAROLAS) FABRICADA A	1				0
369	51200301	16972	517.609.0495.01.01	MESA DE 270 CM. CON RESPALDO, ESCURRIDERO Y DOBLE FREGADERO	0	CANCELADA			
370	51100122	18554	511.076.0898.02.01	ARCHIVERO DE 4 GAVETAS CON FRENTES EN MDF. DIMENSIONES GENER	1				0
371	51100208	19698	511.622.0182.00.01	MODULO DE ATENCION Y ORIENTACION AL DERECHOHABIENTE TIPO A	1				0
372	51100209	19699	511.622.0194.00.01	MODULO DE ATENCION Y ORIENTACION AL DERECHOHABIENTE TIPO B	1				0
373	51100305	19708	519.695.1897.01.01	PIZARRON MAGNETICO DE PARED DE 120 CM. DESCRIPCION TECNICA:	16				0
374	51200295	19744	517.609.0255.01.01	MESA DE 230 CM CON RESPALDO Y DOBLE FREGADERO CENTRAL PARA O	0	CANCELADA			
375	51200304	19765	517.609.0727.01.01	MESA DE 210 CM CON RESPALDO Y DOBLE FREGADERO IZQUIERDO. DIM	0	CANCELADA			
376	51100133	19968	511.076.0952.00.01	ARCHIVERO GUARDA VISIBLE SENCILLO. DIMENSIONES GENERALES: LA	22				0
377	51100123	19969	511.076.0966.00.01	ARCHIVERO DE 2 GAVETAS CON CAJA FUERTE. DIMENSIONES GENERALE	1				0
378	51100124	19970	511.076.0975.00.01	ARCHIVERO 4 GAVETAS. MOVIMIENTOS O SISTEMAS: SISTEMA DE CORR	3				0
379	51100125	19971	511.076.0988.00.01	ARCHIVERO DE 4 GAVETAS CON PUERTAS ABATIBLES Y DESLIZABLES.	104				0
380	51100132	19973	511.076.1007.00.01	ARCHIVERO GUARDA VISIBLE DOBLE. DIMENSIONES GENERALES: LARGO	10				0
381	51100127	19974	511.076.1016.00.01	ARCHIVERO DE 2 GAVETAS CON PUERTAS ABATIBLES Y DESLIZABLES.	1				0
382	51100115	19976	511.026.0492.00.01	ANAQUEL ESQUELETO 7 ENTREPAÑOS. CAPACIDAD DE CARGA: 100 KG.	77				0
383	51100116	19977	511.026.0501.00.01	ANAQUEL FIJO DE 45 CM UNA VISTA. DIMENSIONES GENERALES: FREN	179				0
384	51100117	19978	511.026.0517.00.01	ANAQUEL FIJO DOS VISTAS. DIMENSIONES GENERALES: FRENTE 85 CM	13				0
385	51100118	19979	511.026.0527.00.01	ANAQUEL PARA LIBROS Y REVISTAS. DIMENSIONES GENERALES: LARGO	6				0
386	51200035	19981	511.178.0113.00.01	CARRETILLA PORTA BULTOS. DIMENSIONES GENERALES: ANCHO 45CM,	5				0
387	51100143	19984	511.268.0282.00.01	CREDENZA DE 150CM CON BASES METALICAS. DIMENSIONES GENERALES	30				0
388	51100149	19989	511.339.1275.00.01	ESCRITORIO MODULAR DE 150CM CON LATERAL DERECHO. DIMENSIONES	63				0
389	51100150	19990	511.339.1288.00.01	ESCRITORIO MODULAR DE 150CM CON LATERAL IZQUIERDO. DIMENSION	106				0
390	51100151	19991	511.339.1295.00.01	ESCRITORIO MODULAR DE 180CM CON LATERAL DERECHO. DIMENSIONES	1				0
391	51100159	19992	511.339.1304.00.01	ESCRITORIO MODULAR TIPO BALA DE 120CM SIN LATERAL. DIMENSION	27				0
392	51100160	19993	511.339.1313.00.01	ESCRITORIO MODULAR TIPO BALA DE 150CM SIN LATERAL. DIMENSION	13				0
393	51100170	19996	511.451.0281.00.01	GABINETE UNIVERSAL. DIMENSIONES GENERALES: LARGO 90 CM, ANCH	17				0
394	51100185	19999	511.619.1345.00.01	MESA DE APOYO PARA TELEFONOS. DIMENSIONES GENERALES: LARGO 4	17				0
395	51100191	20001	511.619.1363.00.01	MESA ESQUINERA FABRICADA EN MDF. DIMENSIONES GENERALES: LARG	11				0
396	51100195	20002	511.619.1378.00.01	MESA RECTANGULAR DE JUNTAS PARA 10 PERSONAS. DIMENSIONES GEN	4				0
397	51100194	20003	511.619.1381.00.01	MESA PARA SALA DE USOS MULTIPLES. DIMENSIONES GENERALES: LAR	22				0
398	51100220	20005	511.622.0226.00.01	MODULO ESCRITORIO AUTOSUSTENTABLE PARA DOS LUGARES. MOVIMIEN	1				0
399	51100225	20006	511.790.0227.00.01	PORTAROTAFOLIO CON PIZARRON. DIMENSIONES GENERALES: FRENTE 8	11				0
400	51100236	20010	511.836.0458.00.01	SILLON CONFORTABLE DE 1 LUGAR, TAPIZADO EN TELA. DIMENSIONES	98				0
401	51100240	20011	511.836.0466.00.01	SILLON CONFORTABLE DE 3 LUGARES, TAPIZADO EN TELA DIMENSIONE	10				0
402	51100243	20013	511.836.0484.00.01	SILLON FIJO DE RESPALDO BAJO BASE DE TRINEO TAPIZADO EN PIEL	423				0
403	51100231	20014	511.836.0496.00.01	SILLON GIRATORIO DE RESPALDO ALTO TAPIZADA EN POLIPIEL CON P	9				0
404	51100248	20015	511.836.0505.00.01	SILLON GIRATORIO DE RESPALDO BAJO CON PISTON NEUMATICO. DIME	165				0
405	51100252	20017	511.883.0529.00.01	TARJETERO DOBLE PARA TARJETAS DE 7.62 X 12.70 CM (3 PULGADAS	2				0
406	51100251	20018	511.883.0534.00.01	TARJETERO DOBLE PARA TARJETAS DE 12.70 X 20.3 CM (5 PULGADAS	7				0
407	51100255	20020	511.883.0556.00.01	TARJETERO SENCILLO PARA TARJETAS DE 7.62 X 12.70 CM (3 PULGA	7				0
408	51100256	20022	511.883.0579.00.01	TARJETERO TRIPLE DE 10 GAVETAS PARA TARJETAS DE 7.62 X 12.70	2				0
409	51200399	20048	519.104.0539.00.01	BANCA EN REGADERA. DIMENSIONES GENERALES: LARGO 45 CM, ANCHO	85				0
410	51200400	20049	519.104.0541.00.01	BANCA EN TANDEM PARA 3 LUGARES. DIMENSIONES GENERALES: FRENT	177				0
411	51200401	20050	519.104.0551.00.01	BANCA EN TANDEM PARA 4 LUGARES. DIMENSIONES GENERALES: FRENT	124				0
412	51200402	20051	519.104.0569.00.01	BANCA VESTIDOR PARA BAÑOS. DIMENSIONES GENERALES: LARGO 120	31				0
413	51200403	20052	519.104.0574.00.01	BANCA VESTIDOR PARA CONSULTORIO. DIMENSIONES GENERALES: LARG	51				0
414	51200420	20055	519.160.0357.00.01	CARRO DE ASEO EN FORMA DE TIJERA. DIMENSIONES GENERALES: LAR	42				0
415	51200421	20056	519.160.0365.00.01	CARRO TRANSPORTADOR DE BIBERONES. DIMENSIONES GENERALES: LAR	3				0
416	51200422	20057	519.160.0376.00.01	CARRO TRANSPORTADOR DE ROPA HUMEDA. DIMENSIONES GENERALES: L	3				0
417	51200430	20059	519.279.0022.00.01	DESPACHADOR DE MEDICAMENTOS DE ALTO CONSUMO. DIMENSIONES GEN	4				0
418	51200431	20060	519.315.0059.00.01	ESCALERA DE TIJERA 3 PELDAÑOS. DIMENSIONES GENERALES: ALTO 6	34				0
419	51200436	20061	519.630.5394.00.01	MESA LISA PARA DOBLAR ROPA LARGO 180 CM, ANCHO100 CM, ALTUR	1				0
420	51200437	20062	519.630.5401.00.01	MESA DE TRABAJO PARA TALLER. DIMENSIONES GENERALES: LARGO 18	10				0
421	51200438	20063	519.630.5415.00.01	MESA INFANTIL MATERNAL. DIMENSIONES GENERALES: ANCHO 90 CM,	6				0
422	51200439	20064	519.630.5427.00.01	MESA INFANTIL PARA PREESCOLAR. DIMENSIONES GENERALES: CUBIER	12				0

005

SE CANCELAN DATOS PERSONALES DE PERSONA(S) FISICAS IDENTIFICABLE(S) TALES COMO: CORREO ELECTRÓNICO, POR CONSIDERARSE INFORMACIÓN CUYA DIFUSIÓN PUEDE AFECTAR A LA ESFERA PRIVADA DE LA MISMA, DE CONFORMIDAD CON LO ESTABLECIDO EN LOS ARTÍCULOS 113 FRACCIÓN I Y 118 DE LA LEY FEDERAL DE TRANSPARENCIA Y ACCESO A LA INFORMACIÓN PÚBLICA. D.O.F. 09-mayo-2016

ANEXOS
DIVISION DE CONTRATOS

GOBIERNO DE MÉXICO | IMSS

DIRECCIÓN DE ADMINISTRACIÓN
Unidad de Adquisiciones
Coordinación de Adquisición de Bienes y Contratación de Servicios
Coordinación Técnica de Adquisición de Bienes de Inversión y Activos
División de Equipo y Mobiliario Administrativo y de Transporte

FORMATO DE COTIZACIÓN O PROPUESTA ECONÓMICA

NUMERO DE PROCEDIMIENTO	LA-50-GYR-050GYR975-N-3-2024	FECHA	31 de mayo del 2024
NOMBRE O RAZÓN SOCIAL DEL PARTICIPANTE	AH CORPORATIVO MEDICO DE MEXICO SA DE CV	No. DE REQUISICIÓN	OP-EA-MA-01-2024-7OBRAS
CORREO ELECTRÓNICO	[redacted]		

Partida	CUCOP	Clave PREI	Clave SAI	Descripción	Cantidad	ORIGEN DEL BIEN	MARCA Y MODELO DEL BIEN	Precio Unitario S/IVA	Importe Total Ofertado S/IVA
423	51100302	20067	519.630.5454.00.01	MESA PARA COMPUTADORA CON ESTRUCTURA TUBULAR FRENTE 100 CM	5				0
424	51200442	20068	519.630.5462.00.01	MESA PARA DIBUJO (RESTIRADOR). DIMENSIONES GENERALES: FRENTE	1				0
425	51100307	20069	519.695.1974.00.01	PIZARRON DE 120 CM CON TABLERO DE CORCHO. DIMENSIONES GENERA	9				0
426	51100308	20070	519.695.1987.00.01	PIZARRON DE 120 CM MAGNETICO DE PARED. DIMENSIONES GENERALES	36				0
427	51100310	20072	519.695.2004.00.01	PIZARRON DE 150 CM MAGNETICO DE PARED. DIMENSIONES GENERALES	53				0
428	51100311	20073	519.695.2013.00.01	PIZARRON DE 180 CM MAGNETICO DE PARED. DIMENSIONES GENERALES	1				0
429	51200453	20074	519.810.0363.00.01	SILLA INFANTIL PRE-ESCOLAR. DIMENSIONES GENERALES: FRENTE 40	6				0
430	51200455	20076	519.810.0381.00.01	SILLA TIPO BOUNCER CON ESTRUCTURA DE TRINEO. MOVIMIENTOS / 5	6				0
431	51200456	20077	519.810.0393.00.01	SILLA PARA AULA. DIMENSIONES GENERALES: FRENTE 60 CM, FONDO	40				0
432	51100325	20078	519.824.0504.00.01	SILLON ACOJINABLE RECLINABLE SISTEMA MECANICO DE PALANCAS PA	87				0
433	51100333	20079	519.865.0105.00.01	TABLERO DE CORCHO 120 CM. DIMENSIONES GENERALES: FRENTE 120	146				0
434	51100334	20080	519.865.0114.00.01	TABLERO DE CORCHO DE 150 CM. DIMENSIONES GENERALES: FRENTE 1	1				0
435	51200458	20081	519.873.0141.00.01	TARIMA PARA ESTIBAR MERCANCIAS. DIMENSIONES GENERALES: FRENT	25				0
436	51200459	20082	519.873.0151.00.01	TARIMA PLASTICA PARA PATIN HIDRAULICO. DIMENSIONES GENERALE	2				0
437	51200277	20084	517.013.0087.00.01	ALACENA ALTA DE 90 CM. DIMENSIONES GENERALES: FRENTE 90 CM,	43				0
438	51100287	20085	517.063.0136.00.01	ANAQUEL PARA OLLAS FRENTE 90 CM, FONDO 60 CM, ALTURA 180 CM	3				0
439	51200280	20087	517.256.0204.00.01	CARRO PARA CHAROLAS EN AUTOSERVICIO LARGO 80 CM, ANCHO 50 CM	2				0
440	51200281	20088	517.256.0213.00.01	CARRO TRANSPORTADOR DE CHAROLAS PARA ALIMENTOS. DIMENSIONES	3				0
441	51200282	20089	517.256.0226.00.01	CARRO TRANSPORTADOR DE OLLAS. DIMENSIONES GENERALES: LARGO	2				0
442	51200284	20090	517.270.0125.00.01	COCINETA CON PARRILLA ELECTRICA DERECHA Y FREGADERO IZQUIERD	0	CANCELADA			
443	51200285	20091	517.270.0137.00.01	COCINETA CON PARRILLA ELECTRICA IZQUIERDA FREGADERO DERECHO.	0	CANCELADA			
444	51200289	20092	517.272.0022.00.01	COLGADOR PARA UTENSILIOS DE COCINA. DIMENSIONES GENERALES	1				0
445	51200290	20093	517.301.0116.00.01	DEPOSITO DE PAN. DIMENSIONES GENERALES: FRENTE 70 CM, FONDO	1				0
446	51200319	20096	517.609.5467.00.01	MESA DE 180 CM CON RESPALDO Y FREGADERO DERECHO: DIMENSIONES	0	CANCELADA			
447	51200323	20100	517.609.5506.00.01	MESA DE 300 CM CON DOBLE FREGADERO CENTRAL. DIMENSIONES GENE	0	CANCELADA			
448	51200326	20103	517.609.5537.00.01	MESA DE 120 CM CON RESPALDO Y FREGADERO IZQUIERDO. DIMENSION	0	CANCELADA			
449	51200327	20104	517.609.5549.00.01	MESA DE 180 CM CON RESPALDO Y DOBLE FREGADERO CENTRAL. DIMEN	0	CANCELADA			
450	51200328	20105	517.609.5559.00.01	MESA ELECTRICA CALIENTE MOVIL (2 CHAROLAS). DIMENSIONES GE	3				0
451	51200329	20106	517.609.5567.00.01	MESA ELECTRICA CALIENTE MOVIL (3 CHAROLAS). DIMENSIONES GE	1				0
452	51200330	20107	517.609.5572.00.01	MESA FRIA A HIELO MOVIL (3 CHAROLAS): DIMENSIONES GENERALES:	3				0
453	51200332	20109	517.609.5597.00.01	MESA FRIA PARA BARRA DE AUTO SERVICIO (4 CHAROLAS). DIMENSIO	1				0
454	51200334	20111	517.609.5613.00.01	MESA LISA DE 120 CM CON RESPALDO Y ENTREPAÑO. DIMENSIONES GE	15				0
455	51200335	20112	517.609.5625.00.01	MESA LISA DE 150 CM CON RESPALDO Y ENTREPAÑO. DIMENSIONES GE	4				0
456	51200337	20114	517.609.5647.00.01	MESA LISA PARA RECIBO DE LOZA CON ESCURRIDERO DERECHO FRENTE	0	CANCELADA			
457	51200339	20116	517.609.5665.00.01	MESA PARA COMEDOR. DIMENSIONES GENERALES: FRENTE 90 CM, PROF	74				0
458	51200340	20117	517.609.5683.00.01	MESA PARA TAJO DE 150 CM. DIMENSIONES GENERALES: FRENTE 150	1				0
459	51200341	20118	517.609.5695.00.01	MESA DE 230 CM PARA LAVADO DE BIBERONES CON TRIPLE FREGADERO	0	CANCELADA			
460	51100119	20387	511.026.0532.00.01	ANAQUEL DOBLE PARA LIBROS Y REVISTAS. DIMENSIONES GENERALES:	20				0
461	51100128	20388	511.076.1023.00.01	ARCHIVERO 4 GAVETAS CON FRENTES EN MDP. DIMENSIONES GENERALE	9				0
462	51100165	20401	511.401.0094.00.01	EXHIBIDOR DE REVISTAS. DIMENSIONES GENERALES: FRENTE 180 CM,	1				0
463	51100190	20405	511.619.1413.00.01	MESA DOBLE PARA GABINETE TIPO KARDEX. DIMENSIONES GENERALES:	3				0
464	51100219	20410	511.263.0353.00.01	MODULO ESCRITORIO AUTO SUSTENTABLE PARA 1 LUGAR. CORREDERAS	2				0
465	51100227	20412	511.814.0379.00.01	SILLA APILABLE CON TAPIZ DE TELA Y ESTRUCTURA DE TRINEO. DIM	109				0
466	51100238	20413	511.836.0514.00.01	SILLON CONFORTABLE DE 2 LUGARES, TAPIZADO EN TELA. DIMENSION	15				0
467	51100244	20415	511.836.0536.00.01	SILLON FIJO DE RESPALDO BAJO, BASE DE TRINEO, TAPIZADO EN TE	0	CANCELADA			
468	51100247	20417	511.836.0558.00.01	SILLON GIRATORIO DE RESPALDO ALTO TAPIZADO EN TELA, CON PIST	4				0
469	51100217	20542	511.622.0291.00.01	MODULO EN L PARA CONSULTORIO CON LATERAL DERECHO. DIMENSIONE	1				0
470	51100153	20543	511.339.1406.00.01	ESCRITORIO MODULAR EN C. DIMENSIONES GENERALES: LARGO 180CM,	1				0
471	51100184	20545	511.619.1457.00.01	MESA DE APOYO LATERAL EN MDP. DIMENSIONES GENERALES: FRENTE	10				0
472	51100189	20546	511.619.1465.00.01	MESA DE USOS MULTIPLES EN MDP. DIMENSIONES GENERALES: FRENTE	105				0
473	51100233	20554	511.814.0382.00.01	SILLA GIRATORIA DE REPALDO BAJO TAPIZADA EN TELA CON PISTON	378				0
474	51100230	20555	511.814.0394.00.01	SILLA FIJA DE RESPALDO BAJO BASE DE TRINEO TAPIZADA EN TELA.	392				0
475	51100226	20556	511.814.0405.00.01	SILLA ALTA GIRATORIA CON MECANISMO DE CONTACTO PERMANENTE Y	36				0
476	51100180	20559	511.619.1476.00.01	MESA CIRCULAR PARA JUNTAS DE 4 LUGARES DE CRISTAL. DIMENSION	35				0
477	51100186	20561	511.619.1483.00.01	MESA DE CENTRO EN MDP. DIMENSIONES GENERALES: ANCHO 80 CM, L	9				0
478	51100327	20568	519.824.0526.00.01	SILLON FIJO CONFORTABLE DE 1 LUGAR TAPIZADO EN TELA. DIMENSI	0	CANCELADA			
479	51200397	20580	519.033.0071.00.01	APARCADOR DE BICICLETAS EN ESPIRAL. DIMENSIONES GENERALES: (	3				0
480	51100298	20583	519.196.0194.00.01	CASILLERO DOBLE EN PLASTICO DE ALTA RESISTENCIA. DIMENSIONES	121				0
481	51100303	20586	519.630.5515.00.01	MESA RECTANGULAR PARA COMPUTADORA. DIMENSIONES GENERALES: FR	1				0
482	51100171	20587	511.465.0024.00.01	GUARDA INFERIOR DE 120 CM. DIMENSIONES GENERALES: LARGO 120	3				0
483	51100172	20588	511.465.0039.00.01	GUARDA INFERIOR DE 150 CM. DIMENSIONES GENERALES: LARGO 150	24				0
484	51100163	20592	511.339.1422.00.01	ESCRITORIO RECTANGULAR DE 150CM. DIMENSIONES GENERALES: LARG	9				0
485	51100164	20593	511.339.1437.00.01	ESCRITORIO RECTANGULAR DE 180 CM. DIMENSIONES GENERALES: LAR	1				0
486	51200457	20633	519.810.0413.00.01	SILLA ALTA INFANTIL DE POLIPROPILENO. DIMENSIONES GENERALES:	12				0
487	51100229	20673	511.814.0421.00.01	SILLA FIJA DE POLIPROPILENO. DIMENSIONES GENERALES: ALTURA D	16				0
488	51100120	21310	511.026.0554.00.01	ANAQUEL ESQUELETO DE 7 ENTREPAÑOS DE ACERO INOXIDABLE; AREAS	40				0
489	51200308	16947	517.609.1139.01.01	MESA CALIENTE DE 159 CM PARA VAPOR (4 CHAROLAS) FABRICADA A	1				0
490	51200305	16957	517.609.0784.01.01	MESA PARA COMEDOR 4 LUGARES. FABRICADA A BASE DE: 1. CUBIERT	73				0
491	51200301	16972	517.609.0495.01.01	MESA DE 270 CM. CON RESPALDO, ESCURRIDERO Y DOBLE FREGADERO	0	CANCELADA			
492	51100122	18554	511.076.0898.02.01	ARCHIVERO DE 4 GAVETAS CON FRENTES EN MDF. DIMENSIONES GENER	1				0
493	51100208	19698	511.622.0182.00.01	MODULO DE ATENCION Y ORIENTACION AL DERECHOHABIENTE TIPO A	1				0
494	51100209	19699	511.622.0194.00.01	MODULO DE ATENCION Y ORIENTACION AL DERECHOHABIENTE TIPO B	1				0
495	51100305	19708	519.695.1897.01.01	PIZARRON MAGNETICO DE PARED DE 120 CM. DESCRIPCION TECNICA:	15				0
496	51200295	19744	517.609.0255.01.01	MESA DE 230 CM CON RESPALDO Y DOBLE FREGADERO CENTRAL PARA O	0	CANCELADA			
497	51100133	19968	511.076.0952.00.01	ARCHIVERO GUARDA VISIBLE SENCILLO. DIMENSIONES GENERALES: LA	22				0
498	51100123	19969	511.076.0966.00.01	ARCHIVERO DE 2 GAVETAS CON CAJA FUERTE. DIMENSIONES GENERALE	1				0
499	51100124	19970	511.076.0975.00.01	ARCHIVERO 4 GAVETAS. MOVIMIENTOS O SISTEMAS: SISTEMA DE CORR	4				0
500	51100125	19971	511.076.0988.00.01	ARCHIVERO DE 4 GAVETAS CON PUERTAS ABATIBLES Y DESLIZABLES.	94	MEXICO	PROEMSA / N/A	5417.17	509213.98
501	51100132	19973	511.076.1007.00.01	ARCHIVERO GUARDA VISIBLE DOBLE. DIMENSIONES GENERALES: LARGO	10				0
502	51100127	19974	511.076.1016.00.01	ARCHIVERO DE 2 GAVETAS CON PUERTAS ABATIBLES Y DESLIZABLES.	1				0
503	51100115	19976	511.026.0492.00.01	ANAQUEL ESQUELETO 7 ENTREPAÑOS. CAPACIDAD DE CARGA: 100 KG.	118				0
504	51100116	19977	511.026.0501.00.01	ANAQUEL FIJO DE 45 CM UNA VISTA. DIMENSIONES GENERALES: FREN	214	MEXICO	PROEMSA / N/A	8883.65	1901101.1
505	51100117	19978	511.026.0517.00.01	ANAQUEL FIJO DOS VISTAS. DIMENSIONES GENERALES: FRENTE 85 CM	13				0
506	51100118	19979	511.026.0527.00.01	ANAQUEL PARA LIBROS Y REVISTAS. DIMENSIONES GENERALES: LARGO	2				0
507	51100136	19980	511.109.0345.00.01	BANCO ALTO. DIMENSIONES GENERALES: DIAMETRO DE ASIENTO 35CM,	19				0
508	51200035	19981	511.178.0113.00.01	CARRETILLA PORTA BULTOS. DIMENSIONES GENERALES: ANCHO 45CM,	6				0
509	51100143	19984	511.268.0282.00.01	CREDENZA DE 150CM CON BASES METALICAS. DIMENSIONES GENERALES	33				0
510	51100149	19989	511.339.1275.00.01	ESCRITORIO MODULAR DE 150CM CON LATERAL DERECHO. DIMENSIONES	21				0
511	51100150	19990	511.339.1288.00.01	ESCRITORIO MODULAR DE 150CM CON LATERAL IZQUIERDO. DIMENSION	47				0
512	51100151	19991	511.339.1295.00.01	ESCRITORIO MODULAR DE 180CM CON LATERAL DERECHO. DIMENSIONES	1				0
513	51100159	19992	511.339.1304.00.01	ESCRITORIO MODULAR TIPO BALA DE 120CM SIN LATERAL. DIMENSION	24				0
514	51100160	19993	511.339.1313.00.01	ESCRITORIO MODULAR TIPO BALA DE 150CM SIN LATERAL. DIMENSION	4				0
515	51100170	19996	511.451.0281.00.01	GABINETE UNIVERSAL. DIMENSIONES GENERALES: LARGO 90 CM, ANCH	10				0
516	51100185	19999	511.619.1345.00.01	MESA DE APOYO PARA TELEFONOS. DIMENSIONES GENERALES: LARGO 4	13				0
517	51100191	20001	511.619.1363.00.01	MESA ESQUINERA FABRICADA EN MDF. DIMENSIONES GENERALES: LARG	11				0

006

SE CANCELAN DATOS PERSONALES DE PERSONA(S) FISICAS IDENTIFICABLE(S) TALES COMO: CORREO ELECTRÓNICO, POR CONSIDERARSE INFORMACIÓN CUYA DIFUSIÓN PUEDE AFECTAR A LA ESFERA PRIVADA DE LA MISMA, DE CONFORMIDAD CON LO ESTABLECIDO EN LOS ARTÍCULOS 113 FRACCIÓN I Y 118 DE LA LEY FEDERAL DE TRANSPARENCIA Y ACCESO A LA INFORMACIÓN PÚBLICA. D.O.F. 09-mayo-2016

GOBIERNO DE MÉXICO | IMSS

DIRECCIÓN DE ADMINISTRACIÓN
Unidad de Adquisiciones
Coordinación de Adquisición de Bienes y Contratación de Servicios
Coordinación Técnica de Adquisición de Bienes de Inversión y Activos
División de Equipo y Mobiliario Administrativo y de Transporte

FORMATO DE COTIZACIÓN O PROPUESTA ECONÓMICA

NUMERO DE PROCEDIMIENTO	LA-50-GYR-050GYR975-N-3-2024	FECHA	31 de mayo del 2024
NOMBRE O RAZÓN SOCIAL DEL PARTICIPANTE	AH CORPORATIVO MEDICO DE MEXICO SA DE CV	No. DE REQUISICIÓN	OP-EA-MA-01-2024-7OBRAS
CORREO ELECTRÓNICO	[redacted]		

Partida	CUCOP	Clave PREI	Clave SAI	Descripción	Cantidad	ORIGEN DEL BIEN	MARCA Y MODELO DEL BIEN	Precio Unitario S/IVA	Importe Total Ofertado S/IVA
518	51100195	20002	511.619.1378.00.01	MESA RECTANGULAR DE JUNTAS PARA 10 PERSONAS. DIMENSIONES GEN	3				0
519	51100194	20003	511.619.1381.00.01	MESA PARA SALA DE USOS MULTIPLES. DIMENSIONES GENERALES: LAR	13				0
520	51100220	20005	511.622.0226.00.01	MODULO ESCRITORIO AUTOSUSTENTABLE PARA DOS LUGARES. MOVIMIEN	1				0
521	51100225	20006	511.790.0227.00.01	PORTAROTAFOLIO CON PIZARRON. DIMENSIONES GENERALES: FRENTE 8	9				0
522	51100236	20010	511.836.0458.00.01	SILLON CONFORTABLE DE 1 LUGAR, TAPIZADO EN TELA. DIMENSIONES	58				0
523	51100240	20011	511.836.0466.00.01	SILLON CONFORTABLE DE 3 LUGARES, TAPIZADO EN TELA DIMENSIONE	12				0
524	51100242	20012	511.836.0471.00.01	SILLON FIJO DE RESPALDO ALTO BASE DE TRINEO. DIMENSIONES GEN	548				0
525	51100243	20013	511.836.0484.00.01	SILLON FIJO DE RESPALDO BAJO BASE DE TRINEO TAPIZADO EN PIEL	350				0
526	51100231	20014	511.836.0496.00.01	SILLON GIRATORIO DE RESPALDO ALTO TAPIZADA EN POLIPIEL CON P	8				0
527	51100248	20015	511.836.0505.00.01	SILLON GIRATORIO DE RESPALDO BAJO CON PISTON NEUMATICO. DIME	170				0
528	51100252	20017	511.883.0529.00.01	TARJETERO DOBLE PARA TARJETAS DE 7.62 X 12.70 CM (3 PULGADAS	1				0
529	51100251	20018	511.883.0534.00.01	TARJETERO DOBLE PARA TARJETAS DE 12.70 X 20.3 CM (5 PULGADAS	7				0
530	51100255	20020	511.883.0556.00.01	TARJETERO SENCILLO PARA TARJETAS DE 7.62 X 12.70 CM (3 PULGA	6				0
531	51100256	20022	511.883.0579.00.01	TARJETERO TRIPLE DE 10 GAVETAS PARA TARJETAS DE 7.62 X 12.70	2				0
532	51200399	20048	519.104.0539.00.01	BANCA EN REGADERA. DIMENSIONES GENERALES: LARGO 45 CM, ANCHO	56				0
533	51200400	20049	519.104.0541.00.01	BANCA EN TANDEM PARA 3 LUGARES. DIMENSIONES GENERALES: FRENT	162				0
534	51200401	20050	519.104.0551.00.01	BANCA EN TANDEM PARA 4 LUGARES. DIMENSIONES GENERALES: FRENT	110				0
535	51200402	20051	519.104.0569.00.01	BANCA VESTIDOR PARA BAÑOS. DIMENSIONES GENERALES: LARGO 120	46	MEXICO	PROEMSA / N/A	2859	131514
536	51200403	20052	519.104.0574.00.01	BANCA VESTIDOR PARA CONSULTORIO. DIMENSIONES GENERALES: LARG	46	MEXICO	PROEMSA / N/A	2058	94668
537	51200420	20055	519.160.0357.00.01	CARRO DE ASEO EN FORMA DE TIJERA. DIMENSIONES GENERALES: LAR	42	MEXICO	PROEMSA / N/A	3158	132636
538	51200421	20056	519.160.0365.00.01	CARRO TRANSPORTADOR DE BIBERONES. DIMENSIONES GENERALES: LAR	3				0
539	51200422	20057	519.160.0376.00.01	CARRO TRANSPORTADOR DE ROPA HÚMEDA. DIMENSIONES GENERALES: L	3				0
540	51200430	20059	519.279.0022.00.01	DESPACHADOR DE MEDICAMENTOS DE ALTO CONSUMO. DIMENSIONES GEN	4				0
541	51200431	20060	519.315.0059.00.01	ESCALERA DE TIJERA 3 PELDAÑOS. DIMENSIONES GENERALES: ALTO 6	35				0
542	51200437	20062	519.630.5401.00.01	MESA DE TRABAJO PARA TALLER. DIMENSIONES GENERALES: LARGO 18	10				0
543	51200439	20064	519.630.5427.00.01	MESA INFANTIL PARA PREESCOLAR. DIMENSIONES GENERALES: CUBIER	1				0
544	51200440	20065	519.630.5432.00.01	MESA LISA DE 180 CM PARA DOBLAR ROPA. DIMENSIONES GENERALES:	1				0
545	51100302	20067	519.630.5454.00.01	MESA PARA COMPUTADORA CON ESTRUCTURA TUBULAR FRENTE 100 CM	27				0
546	51200442	20068	519.630.5462.00.01	MESA PARA DIBUJO (RESTIRADOR). DIMENSIONES GENERALES: FRENTE	1				0
547	51100307	20069	519.695.1974.00.01	PIZARRON DE 120 CM CON TABLERO DE CORCHO. DIMENSIONES GENERA	6				0
548	51100308	20070	519.695.1987.00.01	PIZARRON DE 120 CM MAGNETICO DE PARED. DIMENSIONES GENERALES	14				0
549	51100310	20072	519.695.2004.00.01	PIZARRON DE 150 CM MAGNETICO DE PARED. DIMENSIONES GENERALES	32				0
550	51100311	20073	519.695.2013.00.01	PIZARRON DE 180 CM MAGNETICO DE PARED. DIMENSIONES GENERALES	3				0
551	51200455	20076	519.810.0381.00.01	SILLA TIPO BOUNCER CON ESTRUCTURA DE TRINEO. MOVIMIENTOS / S	6				0
552	51200456	20077	519.810.0393.00.01	SILLA PARA AULA. DIMENSIONES GENERALES: FRENTE 60 CM, FONDO	40				0
553	51100325	20078	519.824.0504.00.01	SILLON ACOJINABLE RECLINABLE SISTEMA MECANICO DE PALANCAS PA	73				0
554	51100333	20079	519.865.0105.00.01	TABLERO DE CORCHO 120 CM. DIMENSIONES GENERALES: FRENTE 120	94				0
555	51100334	20080	519.865.0114.00.01	TABLERO DE CORCHO DE 150 CM. DIMENSIONES GENERALES: FRENTE 1	1				0
556	51200458	20081	519.873.0141.00.01	TARIMA PARA ESTIBAR MERCANCIAS. DIMENSIONES GENERALES: FRENT	23				0
557	51200459	20082	519.873.0151.00.01	TARIMA PLASTICA PARA PATIN HIDRAULICO. DIMENSIONES GENERALE	2				0
558	51200277	20084	517.013.0087.00.01	ALACENA ALTA DE 90 CM. DIMENSIONES GENERALES: FRENTE 90 CM,	41	MEXICO	PROEMSA / N/A	3210	131610
559	51100287	20085	517.063.0136.00.01	ANAQUEL PARA OLLAS FRENTE 90 CM, FONDO 60 CM, ALTURA 180 CM	3				0
560	51200280	20087	517.256.0204.00.01	CARRO PARA CHAROLAS EN AUTOSERVICIO LARGO 80 CM, ANCHO 50 CM	2				0
561	51200281	20088	517.256.0213.00.01	CARRO TRANSPORTADOR DE CHAROLAS PARA ALIMENTOS. DIMENSIONES	3				0
562	51200282	20089	517.256.0226.00.01	CARRO TRANSPORTADOR DE OLLAS. DIMENSIONES GENERALES: LARGO	2				0
563	51200284	20090	517.270.0125.00.01	COCINETA CON PARRILLA ELECTRICA DERECHA Y FREGADERO IZQUIERD	0	CANCELADA			
564	51200289	20092	517.272.0022.00.01	COLGADOR PARA UTENSILIOS DE COCINA. DIMENSIONES GENERALES	1				0
565	51200290	20093	517.301.0116.00.01	DEPOSITO DE PAN. DIMENSIONES GENERALES: FRENTE 70 CM, FONDO	1				0
566	51200319	20096	517.609.5467.00.01	MESA DE 180 CM CON RESPALDO Y FREGADERO DERECHO. DIMENSIONES	0	CANCELADA			
567	51200326	20103	517.609.5537.00.01	MESA DE 120 CM CON RESPALDO Y FREGADERO IZQUIERDO. DIMENSION	0	CANCELADA			
568	51200327	20104	517.609.5549.00.01	MESA DE 180 CM CON RESPALDO Y DOBLE FREGADERO CENTRAL. DIMEN	0	CANCELADA			
569	51200328	20105	517.609.5559.00.01	MESA ELECTRICA CALIENTE MOVIL (2 CHAROLAS). DIMENSIONES GE	3				0
570	51200329	20106	517.609.5567.00.01	MESA ELECTRICA CALIENTE MOVIL (3 CHAROLAS). DIMENSIONES GE	1				0
571	51200330	20107	517.609.5572.00.01	MESA FRIA A HIELO MOVIL (3 CHAROLAS). DIMENSIONES GENERALES:	3				0
572	51200332	20109	517.609.5597.00.01	MESA FRIA PARA BARRA DE AUTO SERVICIO (4 CHAROLAS). DIMENSIO	1				0
573	51200334	20111	517.609.5613.00.01	MESA LISA DE 120 CM CON RESPALDO Y ENTREPAÑO. DIMENSIONES GE	14				0
574	51200335	20112	517.609.5625.00.01	MESA LISA DE 150 CM CON RESPALDO Y ENTREPAÑO. DIMENSIONES GE	4				0
575	51200337	20114	517.609.5647.00.01	MESA LISA PARA RECIBO DE LOZA CON ESCURRIDERO DERECHO FRENTE	0	CANCELADA			
576	51200341	20118	517.609.5695.00.01	MESA DE 230 CM PARA LAVADO DE BIBERONES CON TRIPLE FREGADERO	0	CANCELADA			
577	51100119	20387	511.026.0532.00.01	ANAQUEL DOBLE PARA LIBROS Y REVISTAS. DIMENSIONES GENERALES:	10				0
578	51100128	20388	511.076.1023.00.01	ARCHIVERO 4 GAVETAS CON FRENTES EN MDP. DIMENSIONES GENERALE	6				0
579	51100165	20401	511.401.0094.00.01	EXHIBIDOR DE REVISTAS. DIMENSIONES GENERALES: FRENTE 180 CM,	1				0
580	51100190	20405	511.619.1413.00.01	MESA DOBLE PARA GABINETE TIPO KARDEX. DIMENSIONES GENERALES:	3				0
581	51100219	20410	511.263.0353.00.01	MODULO ESCRITORIO AUTO SUSTENTABLE PARA 1 LUGAR. CORREDERAS	5				0
582	51100227	20412	511.814.0379.00.01	SILLA APILABLE CON TAPIZ DE TELA Y ESTRUCTURA DE TRINEO. DIM	34				0
583	51100238	20413	511.836.0514.00.01	SILLON CONFORTABLE DE 2 LUGARES, TAPIZADO EN TELA. DIMENSION	13				0
584	51100247	20417	511.836.0558.00.01	SILLON GIRATORIO DE RESPALDO ALTO TAPIZADO EN TELA, CON PIST	4				0
585	51100217	20542	511.622.0291.00.01	MODULO EN L PARA CONSULTORIO CON LATERAL DERECHO. DIMENSIONE	1				0
586	51100153	20543	511.339.1406.00.01	ESCRITORIO MODULAR EN C. DIMENSIONES GENERALES: LARGO 180CM,	1				0
587	51100184	20545	511.619.1457.00.01	MESA DE APOYO LATERAL EN MDP. DIMENSIONES GENERALES: FRENTE	9				0
588	51100189	20546	511.619.1465.00.01	MESA DE USOS MULTIPLES EN MDP. DIMENSIONES GENERALES: FRENTE	78				0
589	51100233	20554	511.814.0382.00.01	SILLA GIRATORIA DE REPALDO BAJO TAPIZADA EN TELA CON PISTON	248				0
590	51100230	20555	511.814.0394.00.01	SILLA FIJA DE RESPALDO BAJO BASE DE TRINEO TAPIZADA EN TELA.	356				0
591	51100226	20556	511.814.0405.00.01	SILLA ALTA GIRATORIA CON MECANISMO DE CONTACTO PERMANENTE Y	34				0
592	51100180	20559	511.619.1476.00.01	MESA CIRCULAR PARA JUNTAS DE 4 LUGARES DE CRISTAL. DIMENSION	24				0
593	51100186	20561	511.619.1483.00.01	MESA DE CENTRO EN MDP. DIMENSIONES GENERALES: ANCHO 80 CM, L	9				0
594	51100327	20568	519.824.0526.00.01	SILLON FIJO CONFORTABLE DE 1 LUGAR TAPIZADO EN TELA. DIMENSI	26				0
595	51200397	20580	519.033.0071.00.01	APARCADOR DE BICICLETAS EN ESPIRAL. DIMENSIONES GENERALES: (	3				0
596	51100298	20583	519.196.0194.00.01	CASILLERO DOBLE EN PLASTICO DE ALTA RESISTENCIA. DIMENSIONES	566				0
597	51100303	20586	519.630.5515.00.01	MESA RECTANGULAR PARA COMPUTADORA. DIMENSIONES GENERALES: FR	1				0
598	51100171	20587	511.465.0024.00.01	GUARDA INFERIOR DE 120 CM. DIMENSIONES GENERALES: LARGO 120	4				0
599	51100172	20588	511.465.0039.00.01	GUARDA INFERIOR DE 150 CM. DIMENSIONES GENERALES: LARGO 150	47				0
600	51100163	20592	511.339.1422.00.01	ESCRITORIO RECTANGULAR DE 150CM. DIMENSIONES GENERALES: LARG	52				0
601	51100164	20593	511.339.1437.00.01	ESCRITORIO RECTANGULAR DE 180 CM. DIMENSIONES GENERALES: LAR	1				0
602	51200457	20633	519.810.0413.00.01	SILLA ALTA INFANTIL DE POLIPROPILENO. DIMENSIONES GENERALES:	6				0
603	51100229	20673	511.814.0421.00.01	SILLA FIJA DE POLIPROPILENO. DIMENSIONES GENERALES: ALTURA D	2				0
604	51200301	16972	517.609.0495.01.01	MESA DE 270 CM. CON RESPALDO, ESCURRIDERO Y DOBLE FREGADERO	0	CANCELADA			
605	51100208	19698	511.622.0182.00.01	MODULO DE ATENCION Y ORIENTACION AL DERECHOHABIENTE TIPO A	1				0
606	51100209	19699	511.622.0194.00.01	MODULO DE ATENCION Y ORIENTACION AL DERECHOHABIENTE TIPO B	1				0
607	51200293	19739	517.609.0115.02.01	MESA DE 180 CM CON RESPALDO Y FREGADERO DERECHO CON PREPARAC	0	CANCELADA			
608	51200295	19744	517.609.0255.01.01	MESA DE 230 CM CON RESPALDO Y DOBLE FREGADERO CENTRAL PARA O	0	CANCELADA			

007

SE CANCELAN DATOS PERSONALES DE PERSONA(S) FISICAS IDENTIFICABLE(S) TALES COMO: CORREO ELECTRÓNICO, POR CONSIDERARSE INFORMACIÓN CUYA DIFUSIÓN PUEDE AFECTAR A LA ESFERA PRIVADA DE LA MISMA, DE CONFORMIDAD CON LO ESTABLECIDO EN LOS ARTÍCULOS 113 FRACCIÓN I Y 118 DE LA LEY FEDERAL DE TRANSPARENCIA Y ACCESO A LA INFORMACIÓN PÚBLICA. D.O.F. 09-mayo-2016

ANEXOS
DIVISION DE CONTRATOS

GOBIERNO DE MÉXICO | IMSS

DIRECCIÓN DE ADMINISTRACIÓN
Unidad de Adquisiciones
Coordinación de Adquisición de Bienes y Contratación de Servicios
Coordinación Técnica de Adquisición de Bienes de Inversión y Activos
División de Equipo y Mobiliario Administrativo y de Transporte

FORMATO DE COTIZACIÓN O PROPUESTA ECONÓMICA

NUMERO DE PROCEDIMIENTO	LA-50-GYR-050GYR975-N-3-2024	FECHA	31 de mayo del 2024
NOMBRE O RAZÓN SOCIAL DEL PARTICIPANTE	AH CORPORATIVO MEDICO DE MEXICO SA DE CV	No. DE REQUISICIÓN	OP-EA-MA-01-2024-7OBRAS
CORREO ELECTRÓNICO	[redacted]		

Partida	CUCOP	Clave PREI	Clave SAI	Descripción	Cantidad	ORIGEN DEL BIEN	MARCA Y MODELO DEL BIEN	Precio Unitario S/IVA	Importe Total Ofertado S/IVA
609	51200304	19765	517.609.0727.01.01	MESA DE 210 CM CON RESPALDO Y DOBLE FREGADERO IZQUIERDO. DIM	0			CANCELADA	
610	51100133	19968	511.076.0952.00.01	ARCHIVERO GUARDA VISIBLE SENCILLO. DIMENSIONES GENERALES: LA	22				0
611	51100123	19969	511.076.0966.00.01	ARCHIVERO DE 2 GAVETAS CON CAJA FUERTE. DIMENSIONES GENERALE	1				0
612	51100124	19970	511.076.0975.00.01	ARCHIVERO 4 GAVETAS. MOVIMIENTOS O SISTEMAS: SISTEMA DE CORR	3				0
613	51100125	19971	511.076.0988.00.01	ARCHIVERO DE 4 GAVETAS CON PUERTAS ABATIBLES Y DESLIZABLES.	104				0
614	51100132	19973	511.076.1007.00.01	ARCHIVERO GUARDA VISIBLE DOBLE. DIMENSIONES GENERALES: LARGO	10				0
615	51100127	19974	511.076.1016.00.01	ARCHIVERO DE 2 GAVETAS CON PUERTAS ABATIBLES Y DESLIZABLES.	1				0
616	51100115	19976	511.026.0492.00.01	ANAQUEL ESQUELETO 7 ENTREPAÑOS. CAPACIDAD DE CARGA: 100 KG,	92				0
617	51100116	19977	511.026.0501.00.01	ANAQUEL FIJO DE 45 CM UNA VISTA. DIMENSIONES GENERALES: FREN	214				0
618	51100117	19978	511.026.0517.00.01	ANAQUEL FIJO DOS VISTAS. DIMENSIONES GENERALES: FRENTE 85 CM	13				0
619	51100118	19979	511.026.0527.00.01	ANAQUEL PARA LIBROS Y REVISTAS. DIMENSIONES GENERALES: LARGO	6				0
620	51100136	19980	511.109.0345.00.01	BANCO ALTO. DIMENSIONES GENERALES: DIAMETRO DE ASIENTO 35CM,	18				0
621	51200035	19981	511.178.0113.00.01	CARRETILLA PORTA BULTOS. DIMENSIONES GENERALES: ANCHO 45CM,	6				0
622	51100143	19984	511.268.0282.00.01	CREDENZA DE 150CM CON BASES METALICAS. DIMENSIONES GENERALES	27				0
623	51100149	19989	511.339.1275.00.01	ESCRITORIO MODULAR DE 150CM CON LATERAL DERECHO. DIMENSIONES	21				0
624	51100150	19990	511.339.1288.00.01	ESCRITORIO MODULAR DE 150CM CON LATERAL IZQUIERDO. DIMENSION	46				0
625	51100151	19991	511.339.1295.00.01	ESCRITORIO MODULAR DE 180CM CON LATERAL DERECHO. DIMENSIONES	1				0
626	51100159	19992	511.339.1304.00.01	ESCRITORIO MODULAR TIPO BALA DE 120CM SIN LATERAL. DIMENSION	23				0
627	51100160	19993	511.339.1313.00.01	ESCRITORIO MODULAR TIPO BALA DE 150CM SIN LATERAL. DIMENSION	4				0
628	51100170	19996	511.451.0281.00.01	GABINETE UNIVERSAL. DIMENSIONES GENERALES: LARGO 90 CM, ANCH	16				0
629	51100185	19999	511.619.1345.00.01	MESA DE APOYO PARA TELEFONOS. DIMENSIONES GENERALES: LARGO 4	8				0
630	51100191	20001	511.619.1363.00.01	MESA ESQUINERA FABRICADA EN MDF. DIMENSIONES GENERALES: LARG	11				0
631	51100195	20002	511.619.1378.00.01	MESA RECTANGULAR DE JUNTAS PARA 10 PERSONAS. DIMENSIONES GEN	3				0
632	51100194	20003	511.619.1381.00.01	MESA PARA SALA DE USOS MULTIPLES. DIMENSIONES GENERALES: LAR	19				0
633	51100220	20005	511.622.0226.00.01	MODULO ESCRITORIO AUTOSUSTENTABLE PARA DOS LUGARES. MOVIMIEN	3				0
634	51100225	20006	511.790.0227.00.01	PORTAROTAFOLIO CON PIZARRON. DIMENSIONES GENERALES: FRENTE 8	9				0
635	51100232	20009	511.814.0364.00.01	SILLA GIRATORIA DE RESPALDO BAJO TAPIZADA EN POLIPIEL CON PI	60				0
636	51100236	20010	511.836.0458.00.01	SILLON CONFORTABLE DE 1 LUGAR, TAPIZADO EN TELA. DIMENSIONES	43				0
637	51100240	20011	511.836.0466.00.01	SILLON CONFORTABLE DE 3 LUGARES, TAPIZADO EN TELA DIMENSIONE	13				0
638	51100242	20012	511.836.0471.00.01	SILLON FIJO DE RESPALDO ALTO BASE DE TRINEO. DIMENSIONES GEN	186				0
639	51100243	20013	511.836.0484.00.01	SILLON FIJO DE RESPALDO BAJO BASE DE TRINEO TAPIZADO EN PIEL	215				0
640	51100231	20014	511.836.0496.00.01	SILLON GIRATORIO DE RESPALDO ALTO TAPIZADA EN POLIPIEL CON P	7				0
641	51100248	20015	511.836.0505.00.01	SILLON GIRATORIO DE RESPALDO BAJO CON PISTON NEUMATICO. DIME	126				0
642	51100252	20017	511.883.0529.00.01	TARJETERO DOBLE PARA TARJETAS DE 7.62 X 12.70 CM (3 PULGADAS	1				0
643	51100251	20018	511.883.0534.00.01	TARJETERO DOBLE PARA TARJETAS DE 12.70 X 20.3 CM (5 PULGADAS	7				0
644	51100255	20020	511.883.0556.00.01	TARJETERO SENCILLO PARA TARJETAS DE 7.62 X 12.70 CM (3 PULGA	5				0
645	51100256	20022	511.883.0579.00.01	TARJETERO TRIPLE DE 10 GAVETAS PARA TARJETAS DE 7.62 X 12.70	2				0
646	51200399	20048	519.104.0539.00.01	BANCA EN REGADERA. DIMENSIONES GENERALES: LARGO 45 CM, ANCHO	4				0
647	51200400	20049	519.104.0541.00.01	BANCA EN TANDEM PARA 3 LUGARES. DIMENSIONES GENERALES: FRENT	106				0
648	51200401	20050	519.104.0551.00.01	BANCA EN TANDEM PARA 4 LUGARES. DIMENSIONES GENERALES: FRENT	103				0
649	51200402	20051	519.104.0569.00.01	BANCA VESTIDOR PARA BAÑOS. DIMENSIONES GENERALES: LARGO 120	45				0
650	51200403	20052	519.104.0574.00.01	BANCA VESTIDOR PARA CONSULTORIO. DIMENSIONES GENERALES: LARG	45				0
651	51200420	20055	519.160.0357.00.01	CARRO DE ASEO EN FORMA DE TIJERA. DIMENSIONES GENERALES: LAR	40				0
652	51200421	20056	519.160.0365.00.01	CARRO TRANSPORTADOR DE BIBERONES. DIMENSIONES GENERALES: LAR	3				0
653	51200422	20057	519.160.0376.00.01	CARRO TRANSPORTADOR DE ROPA HUMEDA. DIMENSIONES GENERALES: L	3				0
654	51200430	20059	519.279.0022.00.01	DESPACHADOR DE MEDICAMENTOS DE ALTO CONSUMO. DIMENSIONES GEN	4				0
655	51200431	20060	519.315.0059.00.01	ESCALERA DE TIJERA 3 PELDAÑOS. DIMENSIONES GENERALES: ALTO 6	35				0
656	51200437	20062	519.630.5401.00.01	MESA DE TRABAJO PARA TALLER. DIMENSIONES GENERALES: LARGO 18	10				0
657	51200438	20063	519.630.5415.00.01	MESA INFANTIL MATERNAL. DIMENSIONES GENERALES: ANCHO 90 CM,	1				0
658	51200439	20064	519.630.5427.00.01	MESA INFANTIL PARA PREESCOLAR. DIMENSIONES GENERALES: CUBIER	3				0
659	51200440	20065	519.630.5432.00.01	MESA LISA DE 180 CM PARA DOBLAR ROPA. DIMENSIONES GENERALES:	1				0
660	51100302	20067	519.630.5454.00.01	MESA PARA COMPUTADORA CON ESTRUCTURA TUBULAR FRENTE 100 CM	3				0
661	51200442	20068	519.630.5462.00.01	MESA PARA DIBUJO (RESTIRADOR). DIMENSIONES GENERALES: FRENTE	1				0
662	51100307	20069	519.695.1974.00.01	PIZARRON DE 120 CM CON TABLERO DE CORCHO. DIMENSIONES GENERA	1				0
663	51100308	20070	519.695.1987.00.01	PIZARRON DE 120 CM MAGNETICO DE PARED. DIMENSIONES GENERALES	4				0
664	51100310	20072	519.695.2004.00.01	PIZARRON DE 150 CM MAGNETICO DE PARED. DIMENSIONES GENERALES	29				0
665	51100311	20073	519.695.2013.00.01	PIZARRON DE 180 CM MAGNETICO DE PARED. DIMENSIONES GENERALES	44				0
666	51200453	20074	519.810.0363.00.01	SILLA INFANTIL PRE-ESCOLAR. DIMENSIONES GENERALES: FRENTE 40	2				0
667	51200454	20075	519.810.0378.00.01	SILLA INFANTIL MATERNAL. DIMENSIONES GENERALES: FRENTE 30 CM	6				0
668	51200455	20076	519.810.0381.00.01	SILLA TIPO BOUNCER CON ESTRUCTURA DE TRINEO. MOVIMIENTOS / S	4				0
669	51200456	20077	519.810.0393.00.01	SILLA PARA AULA. DIMENSIONES GENERALES: FRENTE 60 CM, FONDO	3				0
670	51100325	20078	519.824.0504.00.01	SILLON ACOJINABLE RECLINABLE SISTEMA MECANICO DE PALANCAS PA	32				0
671	51100333	20079	519.865.0105.00.01	TABLERO DE CORCHO 120 CM. DIMENSIONES GENERALES: FRENTE 120	43				0
672	51200458	20081	519.873.0141.00.01	TARIMA PARA ESTIBAR MERCANCIAS. DIMENSIONES GENERALES: FRENT	109				0
673	51200459	20082	519.873.0151.00.01	TARIMA PLASTICA PARA PATIN HIDRAULICO. DIMENSIONES GENERALE	23				0
674	51200277	20084	517.013.0087.00.01	ALACENA ALTA DE 90 CM. DIMENSIONES GENERALES: FRENTE 90 CM,	2				0
675	51100287	20085	517.063.0136.00.01	ANAQUEL PARA OLLAS FRENTE 90 CM, FONDO 60 CM, ALTURA 180 CM	40				0
676	51200278	20086	517.186.0073.00.01	BOTE DE BASURA SOBRE CARRO PATIN. DIMENSIONES GENERALES: BOT	3				0
677	51200280	20087	517.256.0204.00.01	CARRO PARA CHAROLAS EN AUTOSERVICIO LARGO 80 CM, ANCHO 50 CM	2				0
678	51200281	20088	517.256.0213.00.01	CARRO TRANSPORTADOR DE CHAROLAS PARA ALIMENTOS. DIMENSIONES	2				0
679	51200282	20089	517.256.0226.00.01	CARRO TRANSPORTADOR DE OLLAS. DIMENSIONES GENERALES: LARGO	3				0
680	51200284	20090	517.270.0125.00.01	COCINETA CON PARRILLA ELECTRICA DERECHA Y FREGADERO IZQUIERD	2				0
681	51200285	20091	517.270.0137.00.01	COCINETA CON PARRILLA ELECTRICA IZQUIERDA FREGADERO DERECHO.	0			CANCELADA	
682	51200289	20092	517.272.0022.00.01	COLGADOR PARA UTENSILIOS DE COCINA. DIMENSIONES GENERALES	0			CANCELADA	
683	51200290	20093	517.301.0116.00.01	DEPOSITO DE PAN. DIMENSIONES GENERALES: FRENTE 70 CM, FONDO	1				0
684	51200322	20099	517.609.5497.00.01	MESA CALIENTE DE 160 CM PARA VAPOR DE (4 CHAROLAS). DIMENSI	1				0
685	51200323	20100	517.609.5506.00.01	MESA DE 300 CM CON DOBLE FREGADERO CENTRAL. DIMENSIONES GENE	0			CANCELADA	
686	51200326	20103	517.609.5537.00.01	MESA DE 120 CM CON RESPALDO Y FREGADERO IZQUIERDO. DIMENSION	0			CANCELADA	
687	51200327	20104	517.609.5549.00.01	MESA DE 180 CM CON RESPALDO Y DOBLE FREGADERO CENTRAL. DIMEN	0			CANCELADA	
688	51200328	20105	517.609.5559.00.01	MESA ELECTRICA CALIENTE MOVIL (2 CHAROLAS). DIMENSIONES GE	3				0
689	51200329	20106	517.609.5567.00.01	MESA ELECTRICA CALIENTE MOVIL (3 CHAROLAS). DIMENSIONES GE	1				0
690	51200330	20107	517.609.5572.00.01	MESA FRIA A HIELO MOVIL (3 CHAROLAS). DIMENSIONES GENERALES:	3				0
691	51200332	20109	517.609.5597.00.01	MESA FRIA PARA BARRA DE AUTO SERVICIO (4 CHAROLAS). DIMENSIO	1				0
692	51200334	20111	517.609.5613.00.01	MESA LISA DE 120 CM CON RESPALDO Y ENTREPAÑO. DIMENSIONES GE	16				0
693	51200335	20112	517.609.5625.00.01	MESA LISA DE 150 CM CON RESPALDO Y ENTREPAÑO. DIMENSIONES GE	2				0
694	51200337	20114	517.609.5647.00.01	MESA LISA PARA RECIBO DE LOZA CON ESCURRIDERO DERECHO FRENTE	0			CANCELADA	
695	51200339	20116	517.609.5665.00.01	MESA PARA COMEDOR. DIMENSIONES GENERALES: FRENTE 90 CM, PROF	80				0
696	51200340	20117	517.609.5683.00.01	MESA PARA TAJO DE 150 CM. DIMENSIONES GENERALES: FRENTE 150	1				0
697	51200341	20118	517.609.5695.00.01	MESA DE 230 CM PARA LAVADO DE BIBERONES CON TRIPLE FREGADERO	0			CANCELADA	
698	51100119	20387	511.026.0532.00.01	ANAQUEL DOBLE PARA LIBROS Y REVISTAS. DIMENSIONES GENERALES;	14				0
699	51100128	20388	511.076.1023.00.01	ARCHIVERO 4 GAVETAS CON FRENTES EN MDP. DIMENSIONES GENERALE	7				0
700	51100165	20401	511.401.0094.00.01	EXHIBIDOR DE REVISTAS. DIMENSIONES GENERALES: FRENTE 180 CM,	1				0
701	51100190	20405	511.619.1413.00.01	MESA DOBLE PARA GABINETE TIPO KARDEX. DIMENSIONES GENERALES;	3				0
702	51100219	20410	511.263.0353.00.01	MODULO ESCRITORIO AUTO SUSTENTABLE PARA 1 LUGAR. CORREDERAS	3				0
703	51100227	20412	511.814.0379.00.01	SILLA APILABLE CON TAPIZ DE TELA Y ESTRUCTURA DE TRINEO. DIM	96				0
704	51100238	20413	511.836.0514.00.01	SILLON CONFORTABLE DE 2 LUGARES, TAPIZADO EN TELA. DIMENSION	9				0
705	51100244	20415	511.836.0536.00.01	SILLON FIJO DE RESPALDO BAJO, BASE DE TRINEO, TAPIZADO EN TE	7				0

SE CANCELAN DATOS PERSONALES DE PERSONA(S) FISICAS IDENTIFICABLE(S) TALES COMO: CORREO ELECTRÓNICO, POR CONSIDERARSE INFORMACIÓN CUYA DIFUSIÓN PUEDE AFECTAR A LA ESFERA PRIVADA DE LA MISMA, DE CONFORMIDAD CON LO ESTABLECIDO EN LOS ARTÍCULOS 113 FRACCIÓN I Y 118 DE LA LEY FEDERAL DE TRANSPARENCIA Y ACCESO A LA INFORMACIÓN PÚBLICA. D.O.F. 09-mayo-2016

GOBIERNO DE MÉXICO | IMSS

DIRECCIÓN DE ADMINISTRACIÓN
Unidad de Adquisiciones
Coordinación de Adquisición de Bienes y Contratación de Servicios
Coordinación Técnica de Adquisición de Bienes de Inversión y Activos
División de Equipo y Mobiliario Administrativo y de Transporte

FORMATO DE COTIZACIÓN O PROPUESTA ECONÓMICA

NUMERO DE PROCEDIMIENTO	LA-50-GYR-050GYR975-N-3-2024	FECHA	31 de mayo del 2024
NOMBRE O RAZÓN SOCIAL DEL PARTICIPANTE	AH CORPORATIVO MEDICO DE MEXICO SA DE CV	No. DE REQUISICIÓN	OP-EA-MA-01-2024-7OBRAS
CORREO ELECTRÓNICO	[redacted]		

Partida	CUCOP	Clave PREI	Clave SAI	Descripción	Cantidad	ORIGEN DEL BIEN	MARCA Y MODELO DEL BIEN	Precio Unitario S/IVA	Importe Total Ofertado S/IVA
706	51100247	20417	511.836.0558.00.01	SILLON GIRATORIO DE RESPALDO ALTO TAPIZADO EN TELA, CON PIST	3				0
707	51200393	20493	517.825.0323.00.01	SILLA PARA COMEDOR FABRICADA EN ALUMINIO. DIMENSIONES GENERA	75				0
708	51100217	20542	511.622.0291.00.01	MODULO EN L PARA CONSULTORIO CON LATERAL DERECHO. DIMENSIONE	1				0
709	51100153	20543	511.339.1406.00.01	ESCRITORIO MODULAR EN C. DIMENSIONES GENERALES: LARGO 180CM,	1				0
710	51100184	20545	511.619.1457.00.01	MESA DE APOYO LATERAL EN MDP. DIMENSIONES GENERALES: FRENTE	10				0
711	51100189	20546	511.619.1465.00.01	MESA DE USOS MULTIPLES EN MDP. DIMENSIONES GENERALES: FRENTE	29				0
712	51100233	20554	511.814.0382.00.01	SILLA GIRATORIA DE REPALDO BAJO TAPIZADA EN TELA CON PISTON	242				0
713	51100230	20555	511.814.0394.00.01	SILLA FIJA DE RESPALDO BAJO BASE DE TRINEO TAPIZADA EN TELA.	165				0
714	51100226	20556	511.814.0405.00.01	SILLA ALTA GIRATORIA CON MECANISMO DE CONTACTO PERMANENTE Y	32				0
715	51100180	20559	511.619.1476.00.01	MESA CIRCULAR PARA JUNTAS DE 4 LUGARES DE CRISTAL. DIMENSION	25				0
716	51100186	20561	511.619.1483.00.01	MESA DE CENTRO EN MDP. DIMENSIONES GENERALES: ANCHO 80 CM, L	7				0
717	51100327	20568	519.824.0526.00.01	SILLON FIJO CONFORTABLE DE 1 LUGAR TAPIZADO EN TELA. DIMENSI	11				0
718	51200397	20580	519.033.0071.00.01	APARCADOR DE BICICLETAS EN ESPIRAL. DIMENSIONES GENERALES: (	3				0
719	51100298	20583	519.196.0194.00.01	CASILLERO DOBLE EN PLASTICO DE ALTA RESISTENCIA. DIMENSIONES	562				0
720	51100303	20586	519.630.5515.00.01	MESA RECTANGULAR PARA COMPUTADORA. DIMENSIONES GENERALES: FR	1				0
721	51100171	20587	511.465.0024.00.01	GUARDA INFERIOR DE 120 CM. DIMENSIONES GENERALES: LARGO 120	3				0
722	51100172	20588	511.465.0039.00.01	GUARDA INFERIOR DE 150 CM. DIMENSIONES GENERALES: LARGO 150	32				0
723	51100163	20592	511.339.1422.00.01	ESCRITORIO RECTANGULAR DE 150CM. DIMENSIONES GENERALES: LARG	38				0
724	51100164	20593	511.339.1437.00.01	ESCRITORIO RECTANGULAR DE 180 CM. DIMENSIONES GENERALES: LAR	1				0
725	51200457	20633	519.810.0413.00.01	SILLA ALTA INFANTIL DE POLIPROPILENO. DIMENSIONES GENERALES:	6				0
726	51100229	20673	511.814.0421.00.01	SILLA FIJA DE POLIPROPILENO. DIMENSIONES GENERALES: ALTURA D	13				0
727	51100120	21310	511.026.0554.00.01	ANAQUEL ESQUELETO DE 7 ENTREPAÑOS DE ACERO INOXIDABLE; AREAS	16				0
728	51200308	16947	517.609.1139.01.01	MESA CALIENTE DE 159 CM PARA VAPOR (4 CHAROLAS) FABRICADA A	1				0
729	51200305	16957	517.609.0784.01.01	MESA PARA COMEDOR 4 LUGARES. FABRICADA A BASE DE: 1. CUBIERT	21				0
730	51100208	19698	511.622.0182.00.01	MODULO DE ATENCION Y ORIENTACION AL DERECHOHABIENTE TIPO A	1				0
731	51100209	19699	511.622.0194.00.01	MODULO DE ATENCION Y ORIENTACION AL DERECHOHABIENTE TIPO B	1				0
732	51200295	19744	517.609.0255.01.01	MESA DE 230 CM CON RESPALDO Y DOBLE FREGADERO CENTRAL PARA O	0			CANCELADA	
733	51100133	19968	511.076.0952.00.01	ARCHIVERO GUARDA VISIBLE SENCILLO. DIMENSIONES GENERALES: LA	14				0
734	51100123	19969	511.076.0966.00.01	ARCHIVERO DE 2 GAVETAS CON CAJA FUERTE. DIMENSIONES GENERALE	2				0
735	51100125	19971	511.076.0988.00.01	ARCHIVERO DE 4 GAVETAS CON PUERTAS ABATIBLES Y DESLIZABLES.	71				0
736	51100132	19973	511.076.1007.00.01	ARCHIVERO GUARDA VISIBLE DOBLE. DIMENSIONES GENERALES: LARGO	20				0
737	51100115	19976	511.026.0492.00.01	ANAQUEL ESQUELETO 7 ENTREPAÑOS. CAPACIDAD DE CARGA: 100 KG.	110				0
738	51100116	19977	511.026.0501.00.01	ANAQUEL FIJO DE 45 CM UNA VISTA. DIMENSIONES GENERALES: FREN	139				0
739	51100117	19978	511.026.0517.00.01	ANAQUEL FIJO DOS VISTAS. DIMENSIONES GENERALES: FRENTE 85 CM	16				0
740	51100118	19979	511.026.0527.00.01	ANAQUEL PARA LIBROS Y REVISTAS. DIMENSIONES GENERALES: LARGO	6				0
741	51100136	19980	511.109.0345.00.01	BANCO ALTO. DIMENSIONES GENERALES: DIAMETRO DE ASIENTO 35CM,	13				0
742	51200035	19981	511.178.0113.00.01	CARRETILLA PORTA BULTOS. DIMENSIONES GENERALES: ANCHO 45CM,	3				0
743	51100143	19984	511.268.0282.00.01	CREDENZA DE 150CM CON BASES METALICAS. DIMENSIONES GENERALES	29				0
744	51100149	19989	511.339.1275.00.01	ESCRITORIO MODULAR DE 150CM CON LATERAL DERECHO. DIMENSIONES	7				0
745	51100150	19990	511.339.1288.00.01	ESCRITORIO MODULAR DE 150CM CON LATERAL IZQUIERDO. DIMENSION	4				0
746	51100159	19992	511.339.1304.00.01	ESCRITORIO MODULAR TIPO BALA DE 120CM SIN LATERAL. DIMENSION	3				0
747	51100170	19996	511.451.0281.00.01	GABINETE UNIVERSAL. DIMENSIONES GENERALES: LARGO 90 CM, ANCH	11				0
748	51100185	19999	511.619.1345.00.01	MESA DE APOYO PARA TELEFONOS. DIMENSIONES GENERALES: LARGO 4	2				0
749	51100191	20001	511.619.1363.00.01	MESA ESQUINERA FABRICADA EN MDF. DIMENSIONES GENERALES: LARG	9				0
750	51100195	20002	511.619.1378.00.01	MESA RECTANGULAR DE JUNTAS PARA 10 PERSONAS. DIMENSIONES GEN	5				0
751	51100194	20003	511.619.1381.00.01	MESA PARA SALA DE USOS MULTIPLES. DIMENSIONES GENERALES: LAR	28				0
752	51100220	20005	511.622.0226.00.01	MODULO ESCRITORIO AUTOSUSTENTABLE PARA DOS LUGARES. MOVIMIEN	2				0
753	51100225	20006	511.790.0227.00.01	PORTAROTAFOLIO CON PIZARRON. DIMENSIONES GENERALES: FRENTE 8	11				0
754	51100232	20009	511.814.0364.00.01	SILLA GIRATORIA DE RESPALDO BAJO TAPIZADA EN POLIPIEL CON PI	3				0
755	51100236	20010	511.836.0458.00.01	SILLON CONFORTABLE DE 1 LUGAR, TAPIZADO EN TELA. DIMENSIONES	43				0
756	51100240	20011	511.836.0466.00.01	SILLON CONFORTABLE DE 3 LUGARES, TAPIZADO EN TELA DIMENSIONE	15				0
757	51100242	20012	511.836.0471.00.01	SILLON FIJO DE RESPALDO ALTO BASE DE TRINEO. DIMENSIONES GEN	4				0
758	51100243	20013	511.836.0484.00.01	SILLON FIJO DE RESPALDO BAJO BASE DE TRINEO TAPIZADO EN PIEL	60				0
759	51100231	20014	511.836.0496.00.01	SILLON GIRATORIO DE RESPALDO ALTO TAPIZADA EN POLIPIEL CON P	4				0
760	51100248	20015	511.836.0505.00.01	SILLON GIRATORIO DE RESPALDO BAJO CON PISTON NEUMATICO. DIME	186				0
761	51100252	20017	511.883.0529.00.01	TARJETERO DOBLE PARA TARJETAS DE 7.62 X 12.70 CM (3 PULGADAS	1				0
762	51100251	20018	511.883.0534.00.01	TARJETERO DOBLE PARA TARJETAS DE 12.70 X 20.3 CM (5 PULGADAS	7				0
763	51100255	20020	511.883.0556.00.01	TARJETERO SENCILLO PARA TARJETAS DE 7.62 X 12.70 CM (3 PULGA	5				0
764	51100256	20022	511.883.0579.00.01	TARJETERO TRIPLE DE 10 GAVETAS PARA TARJETAS DE 7.62 X 12.70	3				0
765	51200399	20048	519.104.0539.00.01	BANCA EN REGADERA. DIMENSIONES GENERALES: LARGO 45 CM, ANCHO	99				0
766	51200400	20049	519.104.0541.00.01	BANCA EN TANDEM PARA 3 LUGARES. DIMENSIONES GENERALES: FRENT	94				0
767	51200401	20050	519.104.0551.00.01	BANCA EN TANDEM PARA 4 LUGARES. DIMENSIONES GENERALES: FRENT	84				0
768	51200402	20051	519.104.0569.00.01	BANCA VESTIDOR PARA BAÑOS. DIMENSIONES GENERALES: LARGO 120	44				0
769	51200403	20052	519.104.0574.00.01	BANCA VESTIDOR PARA CONSULTORIO. DIMENSIONES GENERALES: LARG	31				0
770	51200420	20055	519.160.0357.00.01	CARRO DE ASEO EN FORMA DE TIJERA. DIMENSIONES GENERALES: LAR	32				0
771	51200421	20056	519.160.0365.00.01	CARRO TRANSPORTADOR DE BIBERONES. DIMENSIONES GENERALES: LAR	2				0
772	51200422	20057	519.160.0376.00.01	CARRO TRANSPORTADOR DE ROPA HUMEDA. DIMENSIONES GENERALES: L	8				0
773	51200430	20059	519.279.0022.00.01	DESPACHADOR DE MEDICAMENTOS DE ALTO CONSUMO. DIMENSIONES GEN	2				0
774	51200431	20060	519.315.0059.00.01	ESCALERA DE TIJERA 3 PELDAÑOS. DIMENSIONES GENERALES: ALTO 6	35				0
775	51200436	20061	519.630.5394.00.01	MESA LISA PARA DOBLAR ROPA LARGO 180 CM, ANCHO100 CM, ALTUR	1				0
776	51200437	20062	519.630.5401.00.01	MESA DE TRABAJO PARA TALLER. DIMENSIONES GENERALES: LARGO 18	12				0
777	51200438	20063	519.630.5415.00.01	MESA INFANTIL MATERNAL. DIMENSIONES GENERALES: ANCHO 90 CM,	1				0
778	51200439	20064	519.630.5427.00.01	MESA INFANTIL PARA PREESCOLAR. DIMENSIONES GENERALES: CUBIER	3				0
779	51100307	20069	519.695.1974.00.01	PIZARRON DE 120 CM CON TABLERO DE CORCHO. DIMENSIONES GENERA	2				0
780	51100308	20070	519.695.1987.00.01	PIZARRON DE 120 CM MAGNETICO DE PARED. DIMENSIONES GENERALES	25				0
781	51100310	20072	519.695.2004.00.01	PIZARRON DE 150 CM MAGNETICO DE PARED. DIMENSIONES GENERALES	39				0
782	51100311	20073	519.695.2013.00.01	PIZARRON DE 180 CM MAGNETICO DE PARED. DIMENSIONES GENERALES	1				0
783	51200453	20074	519.810.0363.00.01	SILLA INFANTIL PRE-ESCOLAR. DIMENSIONES GENERALES: FRENTE 40	6				0
784	51200454	20075	519.810.0378.00.01	SILLA INFANTIL MATERNAL. DIMENSIONES GENERALES: FRENTE 30 CM	4				0
785	51200455	20076	519.810.0381.00.01	SILLA TIPO BOUNCER CON ESTRUCTURA DE TRINEO. MOVIMIENTOS / S	3				0
786	51200456	20077	519.810.0393.00.01	SILLA PARA AULA. DIMENSIONES GENERALES: FRENTE 60 CM, FONDO	32				0
787	51100325	20078	519.824.0504.00.01	SILLON ACOJINABLE RECLINABLE SISTEMA MECANICO DE PALANCAS PA	22				0
788	51100333	20079	519.865.0105.00.01	TABLERO DE CORCHO 120 CM. DIMENSIONES GENERALES: FRENTE 120	99				0
789	51200458	20081	519.873.0141.00.01	TARIMA PARA ESTIBAR MERCANCIAS. DIMENSIONES GENERALES: FRENT	48				0
790	51200459	20082	519.873.0151.00.01	TARIMA PLASTICA PARA PATIN HIDRAULICO. DIMENSIONES GENERALE	4				0
791	51200277	20084	517.013.0087.00.01	ALACENA ALTA DE 90 CM. DIMENSIONES GENERALES: FRENTE 90 CM,	31				0
792	51100287	20085	517.063.0136.00.01	ANAQUEL PARA OLLAS FRENTE 90 CM, FONDO 60 CM, ALTURA 180 CM	3				0
793	51200280	20087	517.256.0204.00.01	CARRO PARA CHAROLAS EN AUTOSERVICIO LARGO 80 CM, ANCHO 50 CM	2				0
794	51200281	20088	517.256.0213.00.01	CARRO TRANSPORTADOR DE CHAROLAS PARA ALIMENTOS. DIMENSIONES	4				0
795	51200282	20089	517.256.0226.00.01	CARRO TRANSPORTADOR DE OLLAS. DIMENSIONES GENERALES: LARGO	2				0
796	51200284	20090	517.270.0125.00.01	COCINETA CON PARRILLA ELECTRICA DERECHA Y FREGADERO IZQUIERD	0			CANCELADA	
797	51200285	20091	517.270.0137.00.01	COCINETA CON PARRILLA ELECTRICA IZQUIERDA FREGADERO DERECHO.	0			CANCELADA	
798	51200289	20092	517.272.0022.00.01	COLGADOR PARA UTENSILIOS DE COCINA. DIMENSIONES GENERALES	1				0
799	51200290	20093	517.301.0116.00.01	DEPOSITO DE PAN. DIMENSIONES GENERALES: FRENTE 70 CM, FONDO	1				0
800	51200319	20096	517.609.5467.00.01	MESA DE 180 CM CON RESPALDO Y FREGADERO DERECHO. DIMENSIONES	0			CANCELADA	
801	51200323	20100	517.609.5506.00.01	MESA DE 300 CM CON DOBLE FREGADERO CENTRAL. DIMENSIONES GENE	0			CANCELADA	
802	51200324	20101	517.609.5515.00.01	MESA CON RESPALDO Y DOBLE FREGADERO DERECHO. DIMENSIONES GEN	0			CANCELADA	
803	51200326	20103	517.609.5537.00.01	MESA DE 120 CM CON RESPALDO Y FREGADERO IZQUIERDO. DIMENSION	0			CANCELADA	

009

SE CANCELAN DATOS PERSONALES DE PERSONA(S) FISICAS IDENTIFICABLE(S) TALES COMO: CORREO ELECTRÓNICO, POR CONSIDERARSE INFORMACIÓN CUYA DIFUSIÓN PUEDE AFECTAR A LA ESFERA PRIVADA DE LA MISMA, DE CONFORMIDAD CON LO ESTABLECIDO EN LOS ARTÍCULOS 113 FRACCIÓN I Y 118 DE LA LEY FEDERAL DE TRANSPARENCIA Y ACCESO A LA INFORMACIÓN PÚBLICA. D.O.F. 09-mayo-2016

ANEXOS
DIVISION DE CONTRATOS

GOBIERNO DE MÉXICO | IMSS

DIRECCIÓN DE ADMINISTRACIÓN
Unidad de Adquisiciones
Coordinación de Adquisición de Bienes y Contratación de Servicios
Coordinación Técnica de Adquisición de Bienes de Inversión y Activos
División de Equipo y Mobiliario Administrativo y de Transporte

FORMATO DE COTIZACIÓN O PROPUESTA ECONÓMICA

NUMERO DE PROCEDIMIENTO	LA-50-GYR-050GYR975-N-3-2024	FECHA	31 de mayo del 2024
NOMBRE O RAZÓN SOCIAL DEL PARTICIPANTE	AH CORPORATIVO MEDICO DE MEXICO SA DE CV	No. DE REQUISICIÓN	OP-EA-MA-01-2024-7OBRAS
CORREO ELECTRÓNICO	[redacted]		

Partida	CUCOP	Clave PREI	Clave SAI	Descripción	Cantidad	ORIGEN DEL BIEN	MARCA Y MODELO DEL BIEN	Precio Unitario S/IVA	Importe Total Ofertado S/IVA
804	51200328	20105	517.609.5559.00.01	MESA ELECTRICA CALIENTE MOVIL (2 CHAROLAS). DIMENSIONES GE	4				0
805	51200329	20106	517.609.5567.00.01	MESA ELECTRICA CALIENTE MOVIL (3 CHAROLAS). DIMENSIONES GE	2				0
806	51200330	20107	517.609.5572.00.01	MESA FRIA A HIELO MOVIL (3 CHAROLAS). DIMENSIONES GENERALES:	1				0
807	51200334	20111	517.609.5613.00.01	MESA LISA DE 120 CM CON RESPALDO Y ENTREPAÑO. DIMENSIONES GE	10				0
808	51200335	20112	517.609.5625.00.01	MESA LISA DE 150 CM CON RESPALDO Y ENTREPAÑO. DIMENSIONES GE	3				0
809	51200336	20113	517.609.5635.00.01	MESA LISA DE 180 CM CON RESPALDO Y ENTREPAÑO. DIMENSIONES GE	1				0
810	51200338	20115	517.609.5657.00.01	MESA LISA PARA RECIBO DE LOZA CON ESCURRIDERO IZQUIERDO FRE	0				0
811	51200340	20117	517.609.5683.00.01	MESA PARA TAJO DE 150 CM. DIMENSIONES GENERALES: FRENTE 150	1	CANCELADA			
812	51200341	20118	517.609.5695.00.01	MESA DE 230 CM PARA LAVADO DE BIBERONES CON TRIPLE FREGADERO	0				0
813	51100119	20387	511.026.0532.00.01	ANAQUEL DOBLE PARA LIBROS Y REVISTAS. DIMENSIONES GENERALES:	14	CANCELADA			
814	51100128	20388	511.076.1023.00.01	ARCHIVERO 4 GAVETAS CON FRENTES EN MDP. DIMENSIONES GENERALE	20				0
815	51100190	20405	511.619.1413.00.01	MESA DOBLE PARA GABINETE TIPO KARDEX. DIMENSIONES GENERALES:	3				0
816	51100227	20412	511.814.0379.00.01	SILLA APILABLE CON TAPIZ DE TELA Y ESTRUCTURA DE TRINEO. DIM	163				0
817	51100238	20413	511.836.0514.00.01	SILLON CONFORTABLE DE 2 LUGARES, TAPIZADO EN TELA. DIMENSION	6				0
818	51100244	20415	511.836.0536.00.01	SILLON FIJO DE RESPALDO BAJO, BASE DE TRINEO, TAPIZADO EN TE	4				0
819	51100247	20417	511.836.0558.00.01	SILLON GIRATORIO DE RESPALDO ALTO TAPIZADO EN TELA, CON PIST	7				0
820	51200379	20473	517.609.6176.00.01	MESA DE 150 CM CON RESPALDO Y FREGADERO IZQUIERDO. DIMENSIO	0				0
821	51200386	20481	517.609.6255.00.01	MESA FRIA A HIELO FIJA (3 CHAROLAS). FRENTE 150 CM, PROFUNDI	4	CANCELADA			

010

SE CANCELAN DATOS PERSONALES DE PERSONA(S) FISICAS IDENTIFICABLE(S) TALES COMO: CORREO ELECTRÓNICO, POR CONSIDERARSE INFORMACIÓN CUYA DIFUSIÓN PUEDE AFECTAR A LA ESFERA PRIVADA DE LA MISMA, DE CONFORMIDAD CON LO ESTABLECIDO EN LOS ARTÍCULOS 113 FRACCIÓN I Y 118 DE LA LEY FEDERAL DE TRANSPARENCIA Y ACCESO A LA INFORMACIÓN PÚBLICA. D.O.F. 09-mayo-2016

GOBIERNO DE MÉXICO | IMSS

DIRECCIÓN DE ADMINISTRACIÓN
Unidad de Adquisiciones
Coordinación de Adquisición de Bienes y Contratación de Servicios
Coordinación Técnica de Adquisición de Bienes de Inversión y Activos
División de Equipo y Mobiliario Administrativo y de Transporte

FORMATO DE COTIZACIÓN O PROPUESTA ECONÓMICA

NUMERO DE PROCEDIMIENTO	LA-50-GYR-050GYR975-N-3-2024	FECHA	31 de mayo del 2024
NOMBRE O RAZÓN SOCIAL DEL PARTICIPANTE	AH CORPORATIVO MEDICO DE MEXICO SA DE CV	No. DE REQUISICIÓN	OP-EA-MA-01-2024-7OBRAS
CORREO ELECTRÓNICO	[redacted]		

Partida	CUCOP	Clave PREI	Clave SAI	Descripción	Cantidad	ORIGEN DEL BIEN	MARCA Y MODELO DEL BIEN	Precio Unitario S/IVA	Importe Total Ofertado S/IVA
					3				0
822	51100217	20542	511.622.0291.00.01	MODULO EN L PARA CONSULTORIO CON LATERAL DERECHO. DIMENSIONE	1				0
823	51100153	20543	511.339.1406.00.01	ESCRITORIO MODULAR EN C. DIMENSIONES GENERALES: LARGO 180CM,	14				0
824	51100184	20545	511.619.1457.00.01	MESA DE APOYO LATERAL EN MDP. DIMENSIONES GENERALES: FRENTE	15				0
825	51100189	20546	511.619.1465.00.01	MESA DE USOS MULTIPLES EN MDP. DIMENSIONES GENERALES: FRENTE	261				0
826	51100233	20554	511.814.0382.00.01	SILLA GIRATORIA DE REPALDO BAJO TAPIZADA EN TELA CON PISTON	302				0
827	51100230	20555	511.814.0394.00.01	SILLA FIJA DE RESPALDO BAJO BASE DE TRINEO TAPIZADA EN TELA.	42				0
828	51100226	20556	511.814.0405.00.01	SILLA ALTA GIRATORIA CON MECANISMO DE CONTACTO PERMANENTE Y	24				0
829	51100180	20559	511.619.1476.00.01	MESA CIRCULAR PARA JUNTAS DE 4 LUGARES DE CRISTAL. DIMENSION	2				0
830	51100186	20561	511.619.1483.00.01	MESA DE CENTRO EN MDP. DIMENSIONES GENERALES: ANCHO 80 CM, L	1				0
831	51200397	20580	519.033.0071.00.01	APARCADOR DE BICICLETAS EN ESPIRAL. DIMENSIONES GENERALES: (	550				0
832	51100298	20583	519.196.0194.00.01	CASILLERO DOBLE EN PLASTICO DE ALTA RESISTENCIA. DIMENSIONES	1				0
833	51100303	20586	519.630.5515.00.01	MESA RECTANGULAR PARA COMPUTADORA. DIMENSIONES GENERALES: FR	6				0
834	51100171	20587	511.465.0024.00.01	GUARDA INFERIOR DE 120 CM. DIMENSIONES GENERALES: LARGO 120	100				0
835	51100172	20588	511.465.0039.00.01	GUARDA INFERIOR DE 150 CM. DIMENSIONES GENERALES: LARGO 150	121				0
836	51100163	20592	511.339.1422.00.01	ESCRITORIO RECTANGULAR DE 150CM. DIMENSIONES GENERALES: LARG	2				0
837	51100164	20593	511.339.1437.00.01	ESCRITORIO RECTANGULAR DE 180 CM. DIMENSIONES GENERALES: LAR	6				0
838	51200457	20633	519.810.0413.00.01	SILLA ALTA INFANTIL DE POLIPROPILENO. DIMENSIONES GENERALES:	6				0
839	51100229	20673	511.814.0421.00.01	SILLA FIJA DE POLIPROPILENO. DIMENSIONES GENERALES: ALTURA D	29476			SUBTOTAL	6608739
				TOTAL				IVA	1057398.251
								TOTAL	7666137

011

LOS PRECIOS E IMPORTES OFERTADOS SON FIJOS DURANTE LA VIGENCIA DEL CONTRATO.

REYNA MARILYN HERNANDEZ LARA
REPRESENTANTE LEGAL

SE CANCELAN DATOS PERSONALES DE PERSONA(S) FISICAS IDENTIFICABLE(S) TALES COMO: CORREO ELECTRÓNICO, POR CONSIDERARSE INFORMACIÓN CUYA DIFUSIÓN PUEDE AFECTAR A LA ESFERA PRIVADA DE LA MISMA, DE CONFORMIDAD CON LO ESTABLECIDO EN LOS ARTÍCULOS 113 FRACCIÓN I Y 118 DE LA LEY FEDERAL DE TRANSPARENCIA Y ACCESO A LA INFORMACIÓN PÚBLICA. D.O.F. 09-mayo-2016

ANEXOS
DIVISION DE CONTRATOS

SIN TEXTO

CORPORATIVO MÉDICO DE MÉXICO, S.A. DE C.V.

CARTA GARANTIA POR LOS DEFECTOS Y VICIOS OCULTOS DE LOS BIENES

Licitación Pública Nacional Electrónica LA-50-GYR-050GYR975-N-3-2024
Adquisición de Mobiliario Administrativo para Hospitales Prioritarios (7 Obras)

Instituto Mexicano del Seguro Social
Coordinación de Adquisición de Bienes y Contratación de Servicios
Coordinación Técnica de Adquisición de Bienes de Inversión y Activos
División de Equipo y Mobiliario Administrativo y de Transporte
Presente

Ciudad de México a 31 de mayo del 2024

Reyna Marilyn Hernández Lara, en mi carácter de representante legal de la empresa **AH Corporativo Medico de México SA de CV,** manifiesto bajo protesta de decir verdad, que garantizamos los bienes por 36 meses por los Defectos y Vicios Ocultos que presenten, así como de todas las obligaciones a cargo del licitante, cuyo cumplimiento vencen en plazo posterior a la terminación de la vigencia del contrato, la cual será acorde a lo establecido en el Anexo No. 3.3 "Requisitos para los bienes" en la columna "Período de Garantía".

Esta garantía incluye en su cobertura los trabajos de instalación y materiales en caso de requerirse, así como los trabajos de reparación y las partes sustituidas de los bienes

039

PROTESTO LO NECESARIO
ATENTAMENTE

REYNA MARILYN HERNANDEZ LARA
REPRESENTANTE LEGAL
AH CORPORATIVO MÉDICO DE MÉXICO SA DE CV

SE CANCELAN DATOS PERSONALES DE PERSONA(S) FISICAS IDENTIFICABLE(S) TALES COMO: CORREO ELECTRÓNICO, POR CONSIDERARSE INFORMACIÓN CUYA DIFUSIÓN PUEDE AFECTAR A LA ESFERA PRIVADA DE LA MISMA, DE CONFORMIDAD CON LO ESTABLECIDO EN LOS ARTÍCULOS 113 FRACCIÓN I Y 118 DE LA LEY FEDERAL DE TRANSPARENCIA Y ACCESO A LA INFORMACIÓN PÚBLICA. D.O.F. 09-mayo-2016

ANEXOS
DIVISION DE CONTRATOS

[redacted]
www.ahcorporativomedico.com
Insurgentes 26 A Colonia San Cristobal Tecolit, Zinacantepec, Edomex.
Oficina Cdmx: 55 7158 0028 , Oficina Edomex: 722 188 0829

SIN TEXTO

ACTA ADMINISTRATIVA CORRESPONDIENTE AL SORTEO MANUAL DE INSACULACIÓN

LICITACIÓN PÚBLICA NACIONAL ELECTRÓNICA
No. LA-50-GYR-050GYR975-N-3-2024
"ADQUISICIÓN DE MOBILIARIO ADMINISTRATIVO PARA HOSPITALES PRIORITARIOS (07 OBRAS)".

En la Ciudad de México, siendo las **10:00** horas del día **03 de julio de 2024,** se reunieron en la oficina que ocupa la División de Equipo y Mobiliario Administrativo y de Transporte, sita en la calle Durango número 291, piso 11, Colonia Roma Norte, Alcaldía Cuauhtémoc, Código Postal 06700, se reunieron los servidores públicos cuyos nombres y firmas aparecen al final de la presente acta, con la finalidad de llevar a cabo el sorteo manual de insaculación para adjudicar la partida 606, de la Licitación Pública Nacional electrónica indicada al rubro, con fundamento en los artículos 36 Bis de la Ley de Adquisiciones, Arrendamientos y Servicios del Sector Público (en adelante la Ley), 54 de su Reglamento (en adelante el Reglamento), así como en el numeral 5.3 de la Convocatoria, que rige el presente procedimiento.----------

El acto es presidido por el Lic. Adrián Bello Nava, Titular de la División de Equipo y Mobiliario Administrativo y de Transporte, perteneciente a la Coordinación Técnica de Adquisición de Bienes de Inversión y Activos, con fundamento en el numeral 5.3.8, inciso a) de las Políticas, Bases y Lineamientos en Materia de Adquisiciones, Arrendamientos y Servicios del Instituto Mexicano del Seguro Social vigentes, en correlación con el numeral 7.1.3.1.2.2. del Manual de Organización de la Dirección de Administración, servidor público facultado para presidir el presente evento. ----------

Quien preside el acto, hace constar que se cuenta con la presencia del representante del Órgano Interno de Control Específico en el IMSS, así como los Representantes del Área Requirente y Área Técnica, cuyos nombres y firmas aparecen al final del Acta. ----------

De conformidad con el artículo 26 penúltimo párrafo de la Ley, se hace constar que no se cuenta con asistencia de· personas que hayan manifestado su interés de estar presentes como observadores en éste acto.----------

I.- ANTECEDENTES. ----------

De la evaluación de las propuestas que resultaron solventes técnicamente, se advierte un empate entre los licitantes como se muestra a continuación:

PARTIDA N°	LICITANTE	CONCEPTO	UNIDAD	CANTIDAD	PRECIO UNITARIO	IMPORTE
606	EDVAG CONCEPTOS COMERCIALES, S.A. DE C.V.	MODULO DE ATENCION Y ORIENTACION AL DERECHOHABIENTE TIPO B	PIEZA	1	$205,000.00	$205,000.00
	MUEBLES LA FORJA DE JUAN ESCOBAR, S.A. DE C.V.					

ANEXOS

DIVISION DE CONTRATOS

Por lo anterior, de conformidad con el criterio de desempate previsto en el artículo 36 Bis, párrafos penúltimo y último de la Ley, 54 de su Reglamento y el numeral 7 de la Convocatoria, se procedió a verificar la estratificación de los licitantes a través del Anexo 7, consistente en el escrito que contiene la manifestación, bajo protesta de decir verdad, de la estratificación de micro, pequeña o mediana empresa (MiPymes), que presentaron como parte de la documentación legal-administrativa de su proposición, a efecto de favorecer, en primer término a las micro empresas, a continuación a las pequeñas empresas y en caso de no contarse con alguna de las anteriores, a la que tenga el carácter de mediana empresa, obteniendo lo siguiente:

Licitantes	Estratificación
EDVAG CONCEPTOS COMERCIALES, S.A. DE C.V.	Micro
MUEBLES LA FORJA DE JUAN ESCOBAR, S.A. DE C.V.	Micro

De la revisión de tales documentos de las respectivas proposiciones de los licitantes, de conformidad al criterio de desempate señalado en el artículo 54 del Reglamento, de acuerdo a la estratificación manifestada, bajo protesta de decir verdad, por los licitantes involucrados, se advierte que en la partida 606 corresponde a los licitantes EDVAG CONCEPTOS COMERCIALES, S.A. DE C.V. y MUEBLES LA FORJA DE JUAN ESCOBAR, S.A. DE C.V. ----------

---

Ahora bien, por lo que hace a esta partida 606, al subsistir el empate entre los licitantes involucrados al manifestar la misma estratificación, en términos del artículo 54 del Reglamento, se realizó el sorteo por insaculación en presencia del representante del Órgano Interno de Control Específico en el Instituto Mexicano del Seguro Social, para lo cual fue invitado a este evento.----------

---

II. SORTEO DE INSACULACIÓN. ----------

Con apego en los artículos 36 Bis párrafos penúltimo y último de la Ley y 54 del Reglamento, así como el numeral 5.3 de la Convocatoria, el sorteo se llevará a cabo conforme al siguiente procedimiento: ----------

---

1) El sorteo se realiza por la partida 606. ----------

---

2) Se muestran las boletas con el nombre de los licitantes empatados de manera individual por la partida que resulto en empate. ----------

---

3,) Se hacen, cuatro dobleces a las boletas que contienen el nombre y la partida de los Licitantes empatados, y se depositan en una urna (recipiente transparente). ----------

---

4) Acto seguido, se solicita al representante del Órgano Interno de Control Específico presenciar que se extraiga de la urna una boleta que será al licitante ganador, misma que entrega al servidor público que preside el evento, quien dá lectura en voz alta del nombre del licitante ganador. ----------

---

Licitante: MUEBLES LA FORJA DE JUAN ESCOBAR, S.A. DE C.V.

Considerando el resultado de este acto de insaculación, se informa que el fallo correspondiente al procedimiento de licitación al rubro indicado tendrá verificativo a las 11:00 horas del 03 de julio de 2024. ----------

---

III.CIERRE DEL ACTA ADMINISTRATIVA. ----------

Una vez que se dio lectura al acta, se consultó a los asistentes si tenían algún comentario u observación, manifestando no tener alguno. ----------

---

Para efectos de la notificación, en términos de los artículos 37 Bis de la Ley y 45 del Reglamento, se difundirá un ejemplar de la presente acta como Anexo al acta de Fallo del procedimiento de Licitación Pública Nacional Electrónica indicado al rubro, en la dirección electrónica de CompraNet https://upcp-compranet.hacienda.gob.mx. Asimismo, se informa que a partir de esta fecha se pone a disposición, copia de esta acta en el tablero de avisos dispuesto en el piso 11 de la División de Equipo y Mobiliario Administrativo y de Transporte, del inmueble ubicado en Calle Durango No. 291, Colonia Roma Norte, Alcaldía Cuauhtémoc, Código Postal 06700, Ciudad de México, por un término no menor de cinco días hábiles, siendo de la exclusiva responsabilidad de los licitantes, acudir a enterarse de su contenido y en su caso, obtener copia de la misma. Este procedimiento sustituye a la notificación personal. ----------

---

No habiendo otro hecho que hacer constar, se da por terminado este Acto, siendo las **10:15** horas día en que se actúa, firmando la presente todos los que en él intervinieron, para los efectos legales, administrativos y de notificación a que haya lugar, sin que la negativa o falta de firma de alguno de ellos reste validez o invalide el acto, quienes reciben copia de la misma.----------

---

Esta Acta consta de 4 fojas útiles. ----------

---------- **FIN DEL TEXTO** ----------

POR EL INSTITUTO MEXICANO DEL SEGURO SOCIAL:

Cargo/Representación	Nombre y Firma
Titular de la División de Equipo y Mobiliario Administrativo y de Transporte. (Área Contratante)	Lic. Adrián Bello Nava.
Representante del Órgano Interno de Control Específico en el IMSS.	C.P. Pedro Alberto Reynoso Morales.

ANEXOS

DIVISION DE CONTRATOS
2024
Felipe Carrillo
PUERTO

Cargo/Representación	Nombre y Firma
Titular de la Coordinación Normativa Homóloga Representante del Área Requirente	Lic. Diana Libertad Carreón Guzmán
Titular de la División de Evaluación y Análisis Financiero. Representante del Área Técnica.	Lic. Ricardo Ulises Pérez Delgado.

ACTA DE FALLO

LICITACIÓN PÚBLICA NACIONAL ELECTRÓNICA
No. LA-50-GYR-050GYR975-N-3-2024

"ADQUISICIÓN DE MOBILIARIO ADMINISTRATIVO PARA HOSPITALES PRIORITARIOS (07 OBRAS)"

En la Ciudad de México, siendo las **16:00** horas del día **03 de julio de 2024**, en la Sala 5, Sótano Ala Poniente del edificio de Avenida Paseo de la Reforma No. 476, Colonia Juárez, C.P. 06600, Alcaldía Cuauhtémoc, se reunieron las personas servidoras públicas, cuyos nombres y firmas aparecen al final de la presente acta, a fin de llevar a cabo el acto de fallo, motivo de la Licitación indicada al rubro, de conformidad con el artículo 37 de la Ley de Adquisiciones, Arrendamientos y Servicios del Sector Público (en adelante, la Ley o LAASSP), así como lo previsto en el numeral 3.10 de la Convocatoria.

Este acto es presidido por el Lic. Adrián Bello Nava, Titular de la División de Equipo y Mobiliario Administrativo y de Transporte, adscrita a la Coordinación Técnica de Adquisición de Bienes de Inversión y Activos, de conformidad con las facultades conferidas en los numerales 7.1.3.1.2.2, del Manual de Organización de la Dirección de Administración, y 5.3.8. inciso a), de las Políticas, Bases y Lineamientos en Materia de Adquisiciones, Arrendamientos y Servicios del Instituto Mexicano del Seguro Social, vigentes.

Se informa que el presente acto está siendo videograbado, de conformidad con lo dispuesto en los numerales 6 y 8 de la sección II del "Acuerdo por el que se expide el Protocolo de Actuación en Materia de Contrataciones Públicas, Otorgamiento y Prórroga de Licencias, Permisos, Autorizaciones y Concesiones", publicado en el Diario Oficial de la Federación en adelante (DOF) el 20 de agosto de 2015; y los "Acuerdos por los que se Modifica el Diverso que expide el Protocolo de Actuación en Materia de Contrataciones Públicas, Otorgamiento y Prórroga de Licencias, Permisos, Autorizaciones y Concesiones", publicados en el DOF el 19 de febrero de 2016 y 28 de febrero de 2017.

Quien preside el acto, es asistido por la representante del Área Requirente, Lic. Diana Libertad Carreón Guzmán y por el representante del Área Técnica, Lic. Ricardo Ulises Pérez Delgado, cuyas firmas aparecen al final de la presente acta.

Asimismo, se informa que se encuentran presentes los Representantes del Órgano Interno de Control Específico en el IMSS y de la Coordinación de Legislación y Consulta, cuyos nombres y firmas aparecen al final de la presente acta

De conformidad con el artículo 26 penúltimo párrafo de la Ley, a este acto no asistió alguna persona que manifestara su interés de estar presente como observador.

En presencia de los asistentes se da lectura al contenido de la presente acta, al tenor de lo siguiente:

1. PROPOSICIONES RECIBIDAS

El día 31 de mayo de 2024 en el acto de Presentación y Apertura de Proposiciones, se recibieron a través del sistema CompraNet para efectos de su revisión, análisis detallado y elaboración del dictamen que fundamenta y motiva el presente Fallo, conforme a lo establecido en los artículos 36, 36 Bis fracción I y 37 de la Ley y 51 del Reglamento de la Ley de Adquisiciones, Arrendamientos y Servicios del Sector Público (en adelante, el Reglamento), las proposiciones de los siguientes licitantes:

ANEXOS
DIVISION DE CONTRATOS
2024
Felipe Carrillo PUERTO

Durango 291, Piso 11, Col. Roma Norte, Alcaldía Cuauhtémoc, C. P. 06700, Ciudad de México
Tel. 55 5726-1700, Ext. 14863. www.imss.gob.mx

ACTA DE FALLO

LICITACIÓN PÚBLICA NACIONAL ELECTRÓNICA
No. LA-50-GYR-050GYR975-N-3-2024

"ADQUISICIÓN DE MOBILIARIO ADMINISTRATIVO PARA HOSPITALES PRIORITARIOS (07 OBRAS)"

No.	NOMBRE, RAZÓN O DENOMINACIÓN SOCIAL	PARTIDAS EN LAS QUE PARTICIPA
1.	AH CORPORATIVO MÉDICO DE MÉXICO, S.A. DE C.V.	136, 139, 170, 171, 172, 193, 242, 500, 504, 535, 536, 537 y 558.
2.	ART WOOD CO, S.A. DE C.V.	1, 3 a la 6, 9 a la 78, 81, 82, 84, 88 a la 93, 95, 97 a la 125, 127 a la 130, 133 a la 197, 199, 200, 202, 206 a la 211, 213, 215 a la 245, 247, 248 a la 318, 321, 322, 323, 327 a la 332, 334, 336 a la 368, 370 a la 373, 376 a la 441, 444, 445, 450 a la 455, 457, 458, 460 a la 466, 468 a la 477, 479 a la 490, 492 a la 495, 497 a la 562, 564, 565, 569 a la 574, 577 a la 603, 605, 606, 610 a la 679, 682 a la 684, 688 a la 693, 695, 696, 698 a la 731. 733 a la 795, 799,804 a la 809, 811,813 a la 819, 821 a la 839.
3.	BARRADAS REFRIGERACIÓN COMERCIAL, S.A. DE C.V.	139, 210, 242, 256, 257, 331, 503, 504, 573, 737, 738 y 807.
4.	CANIN MEDICS, S.A. DE C.V.	46, 47, 168, 169, 287, 288, 410, 411, 533, 534, 647, 648, 766 y767.
5.	CARLOS ARTURO GARCÍA RIVERA	27, 50, 74, 78,92, 93, 150, 193, 197, 210, 211, 268, 291, 314, 318, 331, 332, 382, 393, 414, 437, 441, 454, 455, 503, 515, 537, 562, 573, 574, 616, 628, 651, 679, 692, 693, 737, 747, 770, 791, 795, 807 y 808.
6.	CONCEPT G&C INTERNATIONAL, S.A. DE C.V.	1, 9, 13, 15 a la 21, 27 a la 31, 33 a la 35, 39, 40, 45 a la 50, 53 a la 56, 58, 61 a la 64, 74 a la 78, 91 a la 93, 102, 104, 105, 109 a la 111, 114, 121, 122, 125, 133, 137, 139 a la 144, 150 a la 154, 156 a la 158, 162, 163, 167 a la 169, 170 a la 172, 175 a la 177, 179, 182 a la 185, 193 a la 197, 209 a la 211, 218, 220, 221, 224 a la 226, 229, 237, 238, 245, 252, 254, 256 a la 262, 268, 270 a la 273, 275, 276, 280, 281, 286 a la 291, 294 a la 297, 299, 302 a la 305, 314 a la 318, 330 a la 332, 342, 344 a la 346, 350 a la 352, 355, 362, 363, 376, 380, 382 a la 387, 393 a la 397, 399, 400, 403, 404, 409 a la 414, 417 a la 421, 425 a la 428, 437 a la 441, 453 a la 455, 457, 465, 468, 472 a la 474, 477, 484, 485, 490, 497, 501, 503 a la 509, 515 a la 519, 521, 522, 526, 527, 532 a la 537, 540 a la 542, 544, 547 a la 550, 558 a la 562, 572 a la 574, 582, 584, 588 a la 590, 593, 600, 601, 610, 614, 616 a la 622, 628 a la 632, 634 a la 636, 640, 641, 646 a la 651, 654 a la 657, 659, 662 a la 665, 674, 675, 677 a la 679, 691 a la 693, 695, 703, 705, 706, 707, 711, 712, 713, 716, 723, 724, 729, 733, 736, 737, 738, 739, 740, 741, 742, 743, 747, 748, 749, 750, 751, 753 a la 755, 759, 760, 765 a la 770, 773, 774, 776, 777, 779 a la 782, 791 a la 795, 807, 808, 816, 818, 819, 825 a la 827, 830, 836, 837.
7.	DALISA SERVICES, S.A. DE C.V.	133, 136, 139, 168, 169, 252, 256, 257, 287, 288, 497, 500, 503, 504, 533, 534, 733, 735, 737, 738, 766, 767.
8.	DELGADO Y COMPAÑÍA, S.A. DE C.V.	145, 146, 148, 150, 160, 161, 163, 168, 169, 176, 183, 184, 189, 219, 225, 237, 263, 264, 266, 268, 272, 276, 277, 278, 279, 281, 287, 288, 295, 303, 304, 309, 311, 342, 343, 351, 362, 522, 523, 533, 737, 744, 745,

Durango 291, Piso 11, Col. Roma Norte, Alcaldía Cuauhtémoc, C. P. 06700, Ciudad de México
Tel. 55 5265-1700, Ext. 14563. www.imss.gob.mx

2024 Felipe Carrillo PUERTO

ACTA DE FALLO

LICITACIÓN PÚBLICA NACIONAL ELECTRÓNICA
No. LA-50-GYR-050GYR975-N-3-2024

"ADQUISICIÓN DE MOBILIARIO ADMINISTRATIVO PARA HOSPITALES PRIORITARIOS (07 OBRAS)"

No.	NOMBRE, RAZÓN O DENOMINACIÓN SOCIAL	PARTIDAS EN LAS QUE PARTICIPA
		746, 747, 750, 755, 756, 757, 758, 760, 766, 767, 774, 780, 781, 782, 786, 788, 816, 817, 826, 828, 836.
9.	DISPLAYS AND STEEL, S.A. DE C.V.	1, 3 a la 6, 9 a la 78, 81, 82, 84, 88 a la 93, 95, 97 a la 125, 127 a la 130, 133 a la 197, 199, 200, 202, 206 a la 211, 213, 215 a la 245, 247, 248, 252 a la 318, 321 a la 323, 327 a la 332, 334, 336 a la 368, 370 a la 373, 376 a la 441, 444, 445, 450 a la 455, 457, 458, 460 a la 466, 468 a la 477, 479 a la 490, 492 a la 495, 497 a la 562, 564, 565, 569 a la 574, 577 a la 603, 605, 606, 610 a la 679, 682 a la 684, 688 a la 693, 695, 696, 698 a la 731, 733 a la 795, 798, 799, 804 a la 809, 811, 813 a la 819, 821 a la 839.
10.	DISTRIBUIDORA AXKAN KUALI, S.A.S. DE C.V.	127, 133, 135 a la 140, 142, 143, 150, 164 a la 167, 170 a la 173, 179, 193 a la 197, 199, 200 210 211, 213, 216, 242, 492, 497, 499 a la 505, 507, 508, 515, 528 a la 532, 535 a la 538, 544, 558 a la 562, 564, 565, 573, 574, 578.
11.	EDVAG CONCEPTOS COMERCIALES, S.A. DE C.V.	1, 3 a la 6, 9 a la 78, 81, 82, 84, 88 a la 93, 95, 97 a la 125, 127 a la 130, 133 a la 197, 199, 200, 202, 206 a la 211, 213, 215 a la 245, 247, 248, 252 a la 318, 321 a la 323, 327 a la 332, 334, 336 a la 368, 370 a la 373, 376 a la 441, 444, 445, 450 a la 455, 457, 458, 460 a la 466, 468 a la 477, 479 a la 490, 492 a la 495, 497 a la 562, 564, 565, 569 a la 574, 577 a la 603, 605, 606, 610 a la 679, 682 a la 684, 688 a la 693, 695, 696, 698 a la 731, 733 a la 795, 798, 799, 804 a la 808, 811, 813 a la 819, 822 a la 839.
12.	ERGONOMÍA PRODUCTIVIDAD, S.A. DE C.V.	1, 3 a la 6, 9 a la 78, 81, 82, 84, 88 a la 93, 95, 97 a la 125, 127 a la 130, 133 a la 197, 199, 200, 202, 206 a la 211, 213, 215 a la 245, 247, 248, 252 a la 318, 321 a la 323, 327 a la 332, 334, 336 a la 368, 370 a la 373, 376 a la 441, 444, 445, 450 a la 455, 457, 458, 460 a la 466, 468 a la 477, 479 a la 490, 492 a la 495, 497 a la 562, 564, 565, 569 a la 574, 577 a la 603, 605, 606, 610 a la 679, 682 a la 684, 688 a la 693, 695, 696, 698 a la 731, 733 a la 795, 798, 799, 804 a la 809, 811, 813 a la 819, 821 a la 839.
13.	EVING, S.A. DE C.V.	1, 21 a la 24, 29 a la 32, 34, 49, 59, 106, 107, 111, 112, 118 a la 122, 125, 144 a la 147, 152 a la 155, 157, 171, 180, 222, 226, 227, 234 a la 238, 241, 243 a la 245, 262 a la 265, 271 a la 274, 290, 300, 340, 347, 348, 352, 353, 359 a la 363, 366, 367, 387 a la 390, 395 a la 398, 413, 423, 457, 469, 470, 474, 475, 481 a la 485, 490, 509 a la 512, 517 a la 520, 536, 545, 585, 586, 590, 591, 597 a la 601, 622 a la 625, 630 a la 633, 635, 650, 660, 695, 708, 709, 713, 714, 720 a la 724, 729, 743 a la 745, 749 a la 752, 754, 769, 822, 823, 827, 828, 833 a la 837.
14.	GESURESTE, S. DE R.L. DE C.V.	6, 25, 26, 61 a la 64, 68, 102, 109, 121, 130, 148, 149, 182 a la 185, 187,

ANEXOS
DIVISION DE CONTRATOS

Durango 291, Piso 11, Col. Roma Norte, Alcaldía Cuauhtémoc, C. P. 06700, Ciudad de México
Tel. 55 5726-1700, Ext. 14563. www.imss.gob.mx

2024 Felipe Carrillo PUERTO

ACTA DE FALLO

LICITACIÓN PÚBLICA NACIONAL ELECTRÓNICA
No. LA-50-GYR-050GYR975-N-3-2024

"ADQUISICIÓN DE MOBILIARIO ADMINISTRATIVO PARA HOSPITALES PRIORITARIOS (07 OBRAS)"

No.	NOMBRE, RAZÓN O DENOMINACIÓN SOCIAL	PARTIDAS EN LAS QUE PARTICIPA
		218, 224, 237, 266, 267, 302 a la 305, 309, 342, 350, 362, 373, 391, 392, 425 a la 428, 431, 465, 472, 484, 495, 513, 514, 547 a la 550, 552, 582, 588, 600, 626, 627, 662 a la 665, 669, 703, 711, 723, 746, 779 a la 782, 786, 816, 825, 836.
15.	GRUPO EMPRESARIAL GOR SERVICIOS Y ABASTECIMIENTO, S.A. DE C.V.	142, 144, 150, 171, 172, 179, 193, 196, 197, 210, 211, 507,537, 560, 561.
16.	IMPULSORA DE CONSULTORÍA E INGENIERÍA MEXICANA, S.A. DE C.V.	11 a la 13, 15, 18, 22, 23, 38, 69, 110 a la 112, 135 a la 137, 141, 145, 146, 161, 188, 225 a la 227, 242, 254, 256, 259, 263, 264, 279, 310, 344, 351 a la 353, 378 a la 380, 382, 385, 388, 389, 402, 432, 473 a la 475, 488, 499 a la 501, 503, 506, 510, 511, 525, 553, 589 a la 591, 612 a la 614, 616, 619, 623, 624, 639, 670, 705, 712 a la 714, 727, 735 a la 737, 740, 744, 745, 758, 787, 818, 826 a la 828.
17.	INDUSTRIAS RODA MOBILIARIO, S.A.S. DE C.V.	125, 144 a la 149, 151 a la 155, 158, 159, 176 a la 178, 180, 181, 188, 191, 217, 219, 223, 224, 229 a la 231, 234 a la 238, 490, 509 a la 514, 516 a la 520, 522, 523, 541 a la 543, 545, 546, 553, 556, 580, 581, 583, 587, 588, 593, 594, 597 a la 601.
18.	INFRAESTRUCTURA HOSPITALARIA PROEMSA, S.A. DE C.V.	133,140, 150, 497, 505, 515.
19.	JUAN RAMÓN MUÑOZ DEL RAZO	1, a la 6, 9 a la 78, 81, 82, 84, 88 a la 93, 95, 97 a la 125, 127 a la 130, 133 a la 197, 199, 200, 202, 206 a la 211, 213, 215 a la 245, 247, 248, 252 a la 318, 321 a la 323, 327 a la 332, 334, 336 a la 368, 370 a la 373, 376 a la 441, 444, 445, 450 a la 455, 457 458, 460 a la 466, 468 a la 477, 479 a la 490, 492 a la 495, 497 a la 562, 564, 565, 569 a la 574, 577 a la 603, 605, 606, 610 a la 679, 682 a la 684, 688 a la 693, 695, 696, 698 a la 731, 733 a la 795, 798, 799, 804 a la 809, 811, 813 a la 819, 821 a la 839.
20.	MANUFACTURAS POST FORM, S.A. DE C.V.	15, 21 a la 27, 29, 31, 98, 102, 109, 113, 119 a la 122, 144 a la 150, 152, 154, 216, 218, 224, 228, 235 a la 238, 256, 262 a la 268, 271, 273, 337, 342, 350, 354, 360 a la 363, 382, 387 a la 393, 395, 397, 461, 465, 472, 476, 482 a la 485, 503, 509 a la 515, 517, 519, 578, 582, 588 a la 601, 616, 622 a la 628, 630, 632, 699, 703, 711, 715, 721 a la 724, 737, 743 a la 747, 749, 751, 814, 816, 825, 829, 834 a la 837.
21.	MERCADO DE MÁQUINAS PARA OFICINA, S.A. DE C.V.	6, 15, 27, 46, 47, 62, 63, 150, 168, 169, 183, 184, 256, 268, 287, 288, 303, 304, 382, 393, 410, 411, 426, 427, 503, 515, 533, 534, 548, 549, 616, 628, 647, 648, 663, 664, 737, 747, 766, 767, 780, 781.
22.	META SUMINISTROS MÉDICOS, S.A. DE C.V.	15, 27, 45, 48 a la 50, 74, 139, 150, 167, 170 a la 172, 193, 242, 256, 257, 286, 289 a la 291, 314, 409, 412 a la 414, 503, 504, 515, 532 535 a la 537, 616, 646, 649 a la 651, 674, 727, 737, 738, 747, 765, 768 a la 770, 791.

Durango 291, Piso 11, Col. Roma Norte, Alcaldía Cuauhtémoc, C. P. 06700, Ciudad de México
Tel. 55 5728-1700, Ext. 14563. www.imss.gob.mx

2024 AÑOS DE Felipe Carrillo PUERTO

ACTA DE FALLO

LICITACIÓN PÚBLICA NACIONAL ELECTRÓNICA
No. LA-50-GYR-050GYR975-N-3-2024

"ADQUISICIÓN DE MOBILIARIO ADMINISTRATIVO PARA HOSPITALES PRIORITARIOS (07 OBRAS)"

No.	NOMBRE, RAZÓN O DENOMINACIÓN SOCIAL	PARTIDAS EN LAS QUE PARTICIPA
23.	MOBILIARIO Y EQUIPO ESCOLAR DEL BAJÍO, S. DE R.L. DE C.V.	1, 6, 19, 25, 26, 45, 48, 61 a la 64, 68, 102, 109, 121, 125, 130, 142, 148, 149, 167, 170, 182 a la 185, 187, 218, 224, 237, 245, 260, 266, 267, 286, 289, 302 a la 305, 309, 342, 350, 362, 373, 391, 392, 409, 412, 425 a la 428, 431, 457, 465, 472, 484, 490, 495, 507, 513, 514, 532, 535, 547 a la 550, 552, 582, 588, 600, 620, 626, 627, 646, 649, 662 a la 665, 669, 695, 703, 711, 723, 729, 741, 746, 765, 768, 779 a la 782, 786, 816, 825, 836.
24.	MUEBLES LA FORJA DE JUAN ESCOBAR, S.A. DE C.V.	1, 4, 5, 9, 11 a 18, 21 a 32, 45, 48, 49, 53, 55, 59, 74, 75, 92, 93, 97, 98, 101, 108, 109, 113, 114, 116, 119 a 122, 125, 128, 129, 133, 135 a 141, 144 a 155, 167, 170, 171, 175, 177, 180, 193, 194, 210, 211, 215 a 217, 223, 224, 228, 229, 232, 235 a 238, 242, 245, 247, 248, 252, 254 a 259, 262 a 268, 270 a 274, 286, 289, 290, 294, 296, 300, 314, 315, 331, 332, 336, 337, 341, 349, 350, 354, 355, 357, 360 a 363, 371, 372, 376, 378 a 385, 387 a 398, 409, 412, 413, 417, 420, 423, 437, 438, 454, 455, 457, 460, 461, 464, 471, 472, 476, 477, 479, 482 a 485, 488, 490, 493, 494, 497, 499 a 506, 509 a 520, 532, 535, 536, 540, 542, 545, 558, 559, 573, 574, 577, 578, 581, 587, 588, 592, 593, 595, 598 a 601, 605, 606, 610, 612 a 619, 622 a 633, 646, 649, 650, 654, 656, 660, 674, 675, 692, 693, 698, 699, 702, 710, 711, 715, 716, 718, 721 a 724, 727, 729, 730, 731, 733, 735 a 740, 743 a 752, 765, 768, 769, 773, 776, 791, 792, 807, 808, 813, 814, 824, 825, 829 a 831, 834 a 837.
25.	PRODUCTOS METÁLICOS STEELE, S.A. DE C.V.	22, 23, 37, 38, 40, 102, 110, 111, 145, 146, 160, 161, 163, 218, 225, 226, 263, 264, 278, 279, 281, 342, 351, 352, 388, 389, 402, 404, 465, 473, 474, 510, 511, 524, 525, 527, 582, 589, 590, 623, 624, 638, 639, 641, 703, 712, 713, 744, 745, 757, 758, 760, 816, 826, 827.
26.	TECNOLOGÍA INTEGRAL PERSONALIZABLE, S.A. DE C.V.	27, 45 a 50, 55, 92, 150, 167 a 172, 177, 210, 211, 268, 286 a 291, 296, 331, 332, 393, 409 a 414, 420, 454, 515, 532 a 537, 542, 573, 574, 628, 647 a 651, 656, 692, 747, 765 a 770, 776, 807.
27.	TRANSFORMATEC, S.A. DE C.V.	1, 9, 12, 15, 16, 21, 74, 98, 125, 133, 136, 139, 144, 193, 216, 245, 252, 256, 257, 262, 314, 337, 376, 379, 382, 383, 387, 437, 461, 490, 497, 500, 503, 504, 509, 558, 578, 610, 613, 616, 617, 622, 674, 699, 729, 733, 735, 737, 738, 743, 791, 814.
28.	ZAMOSA, S.A. DE C.V.	500, 503, 504, 735, 737 y 738.

2. VERIFICACIÓN DE SANCIONADOS, IMPEDIDOS Y SUSPENDIDOS

Se informa que se verificó el Directorio de Proveedores y Contratistas sancionados disponible en https://directoriosancionados.apps.funcionpublica.gob.mx/, el listado de Empresas Impedidas por el IMSS para su contratación, así como el listado de las personas con Suspensión de Registro; todas con fecha en

ANEXOS
DIVISION DE CONTRATOS

Durango 291, Piso 11, Col. Roma Norte, Alcaldía Cuauhtémoc, C. P. 06700, Ciudad de México
Tel. 55 5726-1700, Ext. 14563. www.imss.gob.mx

2024 Felipe Carrillo PUERTO

ACTA DE FALLO

LICITACIÓN PÚBLICA NACIONAL ELECTRÓNICA
No. LA-50-GYR-050GYR975-N-3-2024

"ADQUISICIÓN DE MOBILIARIO ADMINISTRATIVO PARA HOSPITALES PRIORITARIOS (07 OBRAS)"

que se actúa; lo anterior, de conformidad con lo dispuesto en los artículos 50 y 60 de la Ley y 88 del Reglamento.

De dicha verificación se constató que los licitantes participantes en el presente procedimiento no se encuentran en los listados; los directorios se imprimieron y serán integrados en el expediente de la presente contratación.

3. CRITERIO DE EVALUACIÓN DE PROPOSICIONES

Con apego en lo establecido por los artículos 36, 36 Bis fracción II y 37 de la Ley, así como 51 del Reglamento; la evaluación de las proposiciones se realizó mediante el criterio Binario, considerando exclusivamente los requisitos y condiciones establecidos en los numerales 4.1 "Documentación Legal-Administrativa"; 4.2 "Propuesta Técnica" en correlación con el "Anexo Uno. Anexo Técnico" y "Anexo Dos. Términos y Condiciones"; 4.3 "Propuesta Económica", así como el apartado 5. "Criterios específicos conforme a los cuales se evaluarán las proposiciones" de la Convocatoria, considerando el resultado de las Juntas de Aclaraciones, a efecto de que se garantice satisfactoriamente el cumplimiento de las obligaciones respectivas.

4. EVALUACIÓN DE LAS PROPOSICIONES

A. FIRMA ELECTRÓNICA

En primer término, se verificó si las proposiciones fueron debidamente firmadas electrónicamente, tal como se exigió en el numeral 3.5 Acto de Presentación y Apertura de Proposiciones, párrafos primero y segundo del apartado 4. REQUISITOS QUE LOS LICITANTES DEBEN CUMPLIR de la convocatoria y de conformidad con los artículos 26 Bis, fracción II y 27 de la Ley que disponen en el caso de Licitaciones Públicas Electrónicas, en las cuales se permite exclusivamente la participación de los licitantes a través del Sistema CompraNet, se utilizarán medios de identificación electrónica, los cuales producirán los mismos efectos que las leyes otorguen a los documentos firmados autógrafamente y, en consecuencia, tendrán el mismo valor aprobatorio, lo anterior vinculado con el primer párrafo del artículo 50 del Reglamento, el cual establece que: *"...en las proposiciones enviadas a través de medios remotos de comunicación electrónica, en sustitución de la firma autógrafa, se emplearán medios de identificación electrónica que establezca la Secretaría de la Función Pública..."*

Al respecto, la Secretaría de la Función Pública, mediante el *Acuerdo por el que se establecen las disposiciones que se deberán observar para la utilización del Sistema Electrónico de Información Pública Gubernamental denominado CompraNet*, publicado en el DOF el 28 de junio de 2011, dispuso en su numeral 14 textualmente lo siguiente:

"...
El medio de identificación electrónica para que los potenciales licitantes nacionales, ya sean personas físicas o morales, hagan uso de CompraNet, será el certificado digital de la firma

Durango 291, Piso 11, Col. Roma Norte, Alcaldía Cuauhtémoc, C. P. 06700, Ciudad de México
Tel. 55 5726 4900, Ext. 14563. www.imss.gob.mx

2024 Felipe Carrillo PUERTO

ACTA DE FALLO

LICITACIÓN PÚBLICA NACIONAL ELECTRÓNICA
No. LA-50-GYR-050GYR975-N-3-2024

"ADQUISICIÓN DE MOBILIARIO ADMINISTRATIVO PARA HOSPITALES PRIORITARIOS (07 OBRAS)"

electrónica avanzada que emite el Servicio de Administración Tributaria para el cumplimiento de obligaciones fiscales.

Cuando se trate de potenciales licitantes extranjeros, el medio de identificación electrónico para que hagan uso de CompraNet se generará por el propio sistema, previo llenado de los formatos que para tal efecto se encuentren establecidos en el mismo y la entrega de la documentación que a continuación se señala o de su equivalente...".

Al efectuar el acto de presentación y apertura de proposiciones, se imprimió de los licitantes, la caratula de los "Acuses de presentación de proposición electrónica a través de CompraNet" descargados del sistema por cada licitante, mismas que fueron rubricados por los asistentes, resguardandose en el expediente una copia electrónica de los acuses en un medio óptico de almacenamiento (CD), el cual contiene entre otros datos, el nombre o razón social de la persona física o moral que carga la propuesta en el sistema, el nombre del firmante, la firma (cadena de firma electrónica) y el código QR con el cual se verificó el acuse de proposición; los cuales son "la prueba" de que las propuestas las autentican los licitantes como enviadas por ellos mismos a través de los medios electrónicos y, por tanto, ponen en manifiesto que la propuesta fue firmada digitalmente y que se cumplió la exigencia prevista en la convocatoria.

Debido a lo anterior, los acuses arrojados por el Sistema CompraNet indican que **fueron debidamente firmadas de forma electrónica**, la documentación legal, técnica y económica que presentaron los siguientes licitantes:

No.	NOMBRE O RAZÓN SOCIAL DEL LICITANTE
1.	AH CORPORATIVO MÉDICO DE MÉXICO, S.A. DE C.V.
2.	ART WOOD CO, S.A. DE C.V.
3.	BARRADAS REFRIGERACIÓN COMERCIAL, S.A. DE C.V.
4.	CANIN MEDICS, S.A. DE C.V.
5.	CARLOS ARTURO GARCÍA RIVERA
6.	CONCEPT G&C INTERNATIONAL, S.A. DE C.V.
7.	DALISA SERVICES, S.A. DE C.V.
8.	DELGADO Y COMPAÑÍA, S.A. DE C.V.
9.	DISPLAYS AND STEEL, S.A. DE C.V.
10.	DISTRIBUIDORA AXKAN KUALI, S.A.S. DE C.V.
11.	EDVAG CONCEPTOS COMERCIALES, S.A. DE C.V.
12.	ERGONOMÍA PRODUCTIVIDAD, S.A. DE C.V.
13.	EVING, S.A. DE C.V.
14.	GESURESTE, S. DE R.L. DE C.V.

ANEXOS
DIVISION DE CONTRATOS

Durango 291, Piso 11, Col. Roma Norte, Alcaldía Cuauhtémoc, C. P. 06700, Ciudad de México
Tel. 55 5726-4700, Ext. 14563. www.imss.gob.mx

2024 Felipe Carrillo PUERTO

ACTA DE FALLO

LICITACIÓN PÚBLICA NACIONAL ELECTRÓNICA
No. LA-50-GYR-050GYR975-N-3-2024
"ADQUISICIÓN DE MOBILIARIO ADMINISTRATIVO PARA HOSPITALES PRIORITARIOS (07 OBRAS)"

No.	NOMBRE O RAZÓN SOCIAL DEL LICITANTE
15.	GRUPO EMPRESARIAL GOR SERVICIOS Y ABASTECIMIENTO, S.A. DE C.V.
16.	IMPULSORA DE CONSULTORÍA E INGENIERÍA MEXICANA, S.A. DE C.V.
17.	INDUSTRIAS RODA MOBILIARIO, S.A.S. DE C.V.
18.	INFRAESTRUCTURA HOSPITALARIA PROEMSA, S.A. DE C.V.
19.	JUAN RAMÓN MUÑOZ DEL RAZO
20.	MANUFACTURAS POST FORM, S.A. DE C.V.
21.	MERCADO DE MÁQUINAS PARA OFICINA, S.A. DE C.V.
22.	META SUMINISTROS MÉDICOS, S.A. DE C.V.
23.	MOBILIARIO Y EQUIPO ESCOLAR DEL BAJÍO, S. DE R.L. DE C.V.
24.	MUEBLES LA FORJA DE JUAN ESCOBAR, S.A. DE C.V.
25.	PRODUCTOS METÁLICOS STEELE, S.A. DE C.V.
26.	TECNOLOGÍA INTEGRAL PERSONALIZABLE, S.A. DE C.V.
27.	TRANSFORMATEC, S.A. DE C.V.
28.	ZAMOSA, S.A. DE C.V.

El análisis a que se refiere el numeral, lo realizó el área contratante, la División de Equipo y Mobiliario Administrativo y de Transporte, a través de su Titular el Lic. Adrián Bello Nava y el Lic. René Martín Villarruel Salazar, Jefe de Área Nivel Central E0.

B. EVALUACIÓN DE LA DOCUMENTACIÓN DISTINTA A LA PROPOSICIÓN (LEGAL-ADMINISTRATIVA)

Solo después de constatar que los licitantes firmaron electrónicamente su proposición, se procedió a la evaluación de la documentación distinta a la proposición que se refiere en el apartado 4.1 Documentación Legal – Administrativa de la convocatoria.

La revisión de la documentación legal-administrativa la realizó el área contratante, la División de Equipo y Mobiliario Administrativo y de Transporte, a traves de su Titular el Lic. Adrián Bello Nava y el Lic. René Martín Villarruel Salazar, Jefe de Área Nivel Central E0, de conformidad con el numeral 4.39 primer párrafo de las POBALINES, así como del numeral 4.2.2.1.15 del Manual Administrativo de Aplicación General en Materia de Adquisiciones, Arrendamientos y Servicios del Sector Público (en adelante el Manual).

La evaluación se contiene en el **ANEXO I**, el cual se tiene por reproducido en este apartado como si a la letra se insertare.

Durango 291, Mza 11, Col. Roma Norte, Alcaldía Cuauhtémoc, C. P. 06700, Ciudad de México
Tel. 55 5628-1700, Ext. 14663. www.imss.gob.mx

2024 Felipe Carrillo PUERTO

ACTA DE FALLO

LICITACIÓN PÚBLICA NACIONAL ELECTRÓNICA
No. LA-50-GYR-050GYR975-N-3-2024

"ADQUISICIÓN DE MOBILIARIO ADMINISTRATIVO PARA HOSPITALES PRIORITARIOS (07 OBRAS)"

Con base en la evaluación, se concluyó que **cumplen satisfactoriamente** con los requisitos solicitados en la convocatoria, la documentación presentada por los licitantes:

No.	NOMBRE O RAZÓN SOCIAL DEL LICITANTE	PARTIDAS
1.	AH CORPORATIVO MÉDICO DE MÉXICO, S.A. DE C.V.	136, 139, 170, 171, 172, 193, 242, 500, 504, 535, 536, 537 y 558.
2.	ART WOOD CO, S.A. DE C.V.	1, 3 a la 6, 9 a la 78, 81, 82, 84, 88 a la 93, 95, 97 a la 125, 127 a la 130, 133 a la 197, 199, 200, 202, 206 a la 211, 213, 215 a la 245, 247, 248 a la 318, 321, 322, 323, 327 a la 332, 334, 336 a la 368, 370 a la 373, 376 a la 441, 444, 445, 450 a la 455, 457, 458, 460 a la 466, 468 a la 477, 479 a la 490, 492 a la 495, 497 a la 562, 564, 565, 569 a la 574, 577 a la 603, 605, 606, 610 a la 679, 682 a la 684, 688 a la 693, 695, 696, 698 a la 731, 733 a la 795, 799,804 a la 809, 811,813 a la 819, 821 a la 839.
3.	BARRADAS REFRIGERACIÓN COMERCIAL, S.A. DE C.V.	139, 210, 242, 256, 257, 331, 503, 504, 573, 737, 738 y 807.
4.	CANIN MEDICS, S.A. DE C.V.	46, 47, 168, 169, 287, 288, 410, 411, 533, 534, 647, 648, 766 y767.
5.	CARLOS ARTURO GARCÍA RIVERA	27, 50, 74, 78,92, 93, 150, 193, 197, 210, 211, 268, 291, 314, 318, 331, 332. 382, 393, 414, 437, 441, 454, 455, 503, 515, 537, 562, 573, 574, 616, 628, 651, 679, 692, 693, 737, 747, 770, 791, 795, 807 y 808.
6.	CONCEPT G&C INTERNATIONAL, S.A. DE C.V.	1, 9, 13, 15 a la 21, 27 a la 31, 33 a la 35, 39, 40, 45 a la 50, 53 a la 56, 58, 61 a la 64, 74 a la 78, 91 a la 93, 102, 104, 105, 109 a la 111, 114, 121, 122, 125, 133, 137, 139 a la 144, 150 a la 154, 156 a la 158, 162, 163, 167 a la 169, 170 a la 172, 175 a la 177, 179, 182 a la 185, 193 a la 197, 209 a la 211, 218, 220, 221, 224 a la 226, 229, 237, 238, 245, 252, 254, 256 a la 262, 268, 270 a la 273, 275, 276, 280, 281, 286 a la 291, 294 a la 297, 299, 302 a la 305, 314 a la 318, 330 a la 332, 342, 344 a la 346, 350 a la 352, 355, 362, 363, 376, 380, 382 a la 387, 393 a la 397, 399, 400, 403, 404, 409 a la 414, 417 a la 421, 425 a la 428, 437 a la 441, 453 a la 455, 457, 465, 468, 472 a la 474, 477, 484, 485, 490, 497, 501, 503 a la 509, 515 a la 519, 521, 522, 526, 527, 532 a la 537, 540 a la 542, 544, 547 a la 550, 558 a la 562, 572 a la 574, 582, 584, 588 a la 590, 593, 600, 601, 610, 614, 616 a la 622, 628 a la 632, 634 a la 636, 640, 641, 646 a la 651, 654 a la 657, 659, 662 a la 665, 674, 675, 677 a la 679, 691 a la 693, 695, 703, 705, 706, 707, 711, 712, 713, 716, 723, 724, 729, 733, 736, 737, 738, 739, 740, 741, 742, 743, 747, 748, 749, 750, 751, 753 a la 755, 759, 760, 765 a la 770, 773, 774, 776, 777, 779 a la 782, 791 a la 795, 807, 808, 816, 818, 819, 825 a la 827, 830, 836, 837.
7.	DALISA SERVICES, S.A. DE C.V.	133, 136, 139, 168, 169, 252, 256, 257, 287, 288, 497, 500, 503, 504, 533, 534, 733, 735, 737, 738, 766, 767.

ANEXOS
DIVISION DE CONTRATOS

Durango 281, Piso 11, Col. Roma Norte, Alcaldía Cuauhtémoc, C. P. 06700, Ciudad de México
Tel. 55 5726-1700, Ext. 14563. www.imss.gob.mx

ACTA DE FALLO

LICITACIÓN PÚBLICA NACIONAL ELECTRÓNICA
No. LA-50-GYR-050GYR975-N-3-2024

"ADQUISICIÓN DE MOBILIARIO ADMINISTRATIVO PARA HOSPITALES PRIORITARIOS (07 OBRAS)"

No.	NOMBRE O RAZÓN SOCIAL DEL LICITANTE	PARTIDAS
8.	DELGADO Y COMPAÑÍA, S.A. DE C.V.	145, 146, 148, 150, 160, 161, 163, 168, 169, 176, 183, 184, 189, 219, 225, 237, 263, 264, 266, 268, 272, 276, 277, 278, 279, 281, 287, 288, 295, 303, 304, 309, 311, 342, 343, 351, 362, 522, 523, 533, 737, 744, 745, 746, 747, 750, 755, 756, 757, 758, 760, 766, 767, 774, 780, 781, 782, 786, 788, 816, 817, 826, 828, 836.
9.	DISPLAYS AND STEEL, S.A. DE C.V.	1, 3 a la 6, 9 a la 78, 81, 82, 84, 88 a la 93, 95, 97 a la 125, 127 a la 130, 133 a la 197, 199, 200, 202, 206 a la 211, 213, 215 a la 245, 247, 248, 252 a la 318, 321 a la 323, 327 a la 332, 334, 336 a la 368, 370 a la 373, 376 a la 441, 444, 445, 450 a la 455, 457, 458, 460 a la 466, 468 a la 477, 479 a la 490, 492 a la 495, 497 a la 562, 564, 565, 569 a la 574, 577 a la 603, 605, 606, 610 a la 679, 682 a la 684, 688 a la 693, 695, 696, 698 a la 731, 733 a la 795, 798, 799, 804 a la 809, 811, 813 a la 819, 821 a la 839.
10.	DISTRIBUIDORA AXKAN KUALI, S.A.S. DE C.V.	127, 133, 135 a la 140, 142, 143, 150, 164 a la 167, 170 a la 173, 179, 193 a la 197, 199, 200 210 211, 213, 216, 242, 492, 497, 499 a la 505, 507, 508, 515, 528 a la 532, 535 a la 538, 544, 558 a la 562, 564, 565, 573, 574, 578.
11.	EDVAG CONCEPTOS COMERCIALES, S.A. DE C.V.	1, 3 a la 6, 9 a la 78, 81, 82, 84, 88 a la 93, 95, 97 a la 125, 127 a la 130, 133 a la 197, 199, 200, 202, 206 a la 211, 213, 215 a la 245, 247, 248, 252 a la 318, 321 a la 323, 327 a la 332, 334, 336 a la 368, 370 a la 373, 376 a la 441, 444, 445, 450 a la 455, 457, 458, 460 a la 466, 468 a la 477, 479 a la 490, 492 a la 495, 497 a la 562, 564, 565, 569 a la 574, 577 a la 603, 605, 606, 610 a la 679, 682 a la 684, 688 a la 693, 695, 696, 698 a la 731, 733 a la 795, 798, 799, 804 a la 808, 811, 813 a la 819, 822 a la 839.
12.	ERGONOMÍA PRODUCTIVIDAD, S.A. DE C.V.	1, 3 a la 6, 9 a la 78, 81, 82, 84, 88 a la 93, 95, 97 a la 125, 127 a la 130, 133 a la 197, 199, 200, 202, 206 a la 211, 213, 215 a la 245, 247, 248, 252 a la 318, 321 a la 323, 327 a la 332, 334, 336 a la 368, 370 a la 373, 376 a la 441, 444, 445, 450 a la 455, 457, 458, 460 a la 466, 468 a la 477, 479 a la 490, 492 a la 495, 497 a la 562, 564, 565, 569 a la 574, 577 a la 603, 605, 606, 610 a la 679, 682 a la 684, 688 a la 693, 695, 696, 698 a la 731, 733 a la 795, 798, 799, 804 a la 809, 811, 813 a la 819, 821 a la 839.
13.	EVING, S.A. DE C.V.	1, 21 a la 24, 29 a la 32, 34, 49, 59, 106, 107, 111, 112, 118 a la 122, 125, 144 a la 147, 152 a la 155, 157, 171, 180, 222, 226, 227, 234 a la 238, 241, 243 a la 245, 262 a la 265, 271 a la 274, 290, 300, 340, 347, 348, 352, 353, 359 a la 363, 366, 367, 387 a la 390, 395 a la 398, 413, 423, 457, 469, 470, 474, 475, 481 a la 485, 490, 509 a la 512, 517 a la 520, 536, 545, 585, 586, 590, 591, 597 a la 601, 622 a la 625, 630 a la 633,

ACTA DE FALLO

LICITACIÓN PÚBLICA NACIONAL ELECTRÓNICA
No. LA-50-GYR-050GYR975-N-3-2024

"ADQUISICIÓN DE MOBILIARIO ADMINISTRATIVO PARA HOSPITALES PRIORITARIOS (07 OBRAS)"

No.	NOMBRE O RAZÓN SOCIAL DEL LICITANTE	PARTIDAS
		635, 650, 660, 695, 708, 709, 713, 714, 720 a la 724, 729, 743 a la 745, 749 a la 752, 754, 769, 822, 823, 827, 828, 833 a la 837.
14.	GESURESTE, S. DE R.L. DE C.V.	6, 25, 26, 61 a la 64, 68, 102, 109, 121, 130, 148, 149, 182 a la 185, 187, 218, 224, 237, 266, 267, 302 a la 305, 309, 342, 350, 362, 373, 391, 392, 425 a la 428, 431, 465, 472, 484, 495, 513, 514, 547 a la 550, 552, 582, 588, 600, 626, 627, 662 a la 665, 669, 703, 711, 723, 746, 779 a la 782, 786, 816, 825, 836.
15.	GRUPO EMPRESARIAL GOR SERVICIOS Y ABASTECIMIENTO, S.A. DE C.V.	142, 144, 150, 171, 172, 179, 193, 196, 197, 210, 211, 507,537, 560, 561.
16.	IMPULSORA DE CONSULTORÍA E INGENIERÍA MEXICANA, S.A. DE C.V.	11 a la 13, 15, 18, 22, 23, 38, 69, 110 a la 112, 135 a la 137, 141, 145, 146, 161, 188, 225 a la 227, 242, 254, 256, 259, 263, 264, 279, 310, 344, 351 a la 353, 378 a la 380, 382, 385, 388, 389, 402, 432, 473 a la 475, 488, 499 a la 501, 503, 506, 510, 511, 525, 553, 589 a la 591, 612 a la 614, 616, 619, 623, 624, 639, 670, 705, 712 a la 714, 727, 735 a la 737, 740, 744, 745, 758, 787, 818, 826 a la 828.
17.	INDUSTRIAS RODA MOBILIARIO, S.A.S. DE C.V.	125, 144 a la 149, 151 a la 155, 158, 159, 176 a la 178, 180, 181, 188, 191, 217, 219, 223, 224, 229 a la 231, 234 a la 238, 490, 509 a la 514, 516 a la 520, 522, 523, 541 a la 543, 545, 546, 553, 556, 580, 581, 583, 587, 588, 593, 594, 597 a la 601.
18.	INFRAESTRUCTURA HOSPITALARIA PROEMSA, S.A. DE C.V.	133,140, 150, 497, 505, 515.
19.	JUAN RAMÓN MUÑOZ DEL RAZO	1, a la 6, 9 a la 78, 81, 82, 84, 88 a la 93, 95, 97 a la 125, 127 a la 130, 133 a la 197, 199, 200, 202, 206 a la 211, 213, 215 a la 245, 247, 248, 252 a la 318, 321 a la 323, 327 a la 332, 334, 336 a la 368, 370 a la 373, 376 a la 441, 444, 445, 450 a la 455, 457 458, 460 a la 466, 468 a la 477, 479 a la 490, 492 a la 495, 497 a la 562, 564, 565, 569 a la 574, 577 a la 603, 605, 606, 610 a la 679, 682 a la 684, 688 a la 693, 695, 696, 698 a la 731, 733 a la 795, 798, 799, 804 a la 809, 811, 813 a la 819, 821 a la 839.
20.	MANUFACTURAS POST FORM, S.A. DE C.V.	15, 21 a la 27, 29, 31, 98, 102, 109, 113, 119 a la 122, 144 a la 150, 152, 154, 216, 218, 224, 228, 235 a la 238, 256, 262 a la 268, 271, 273, 337, 342, 350, 354, 360 a la 363, 382, 387 a la 393, 395, 397, 461, 465, 472, 476, 482 a la 485, 503, 509 a la 515, 517, 519, 578, 582, 588 a la 601, 616, 622 a la 628, 630, 632, 699, 703, 711, 715, 721 a la 724, 737, 743 a la 747, 749, 751, 814, 816, 825, 829, 834 a la 837.
21.	MERCADO DE MÁQUINAS PARA OFICINA, S.A. DE C.V.	6, 15, 27, 46, 47, 62. 63, 150, 168, 169, 183, 184, 256, 268, 287, 288, 303, 304, 382, 393, 410, 411, 426, 427, 503, 515, 533, 534, 548, 549, 616, 628, 647, 648, 663, 664, 737, 747, 766, 767, 780, 781.

ANEXOS
DIVISION DE CONTRATOS

2024
Felipe Carrillo PUERTO

ACTA DE FALLO

LICITACIÓN PÚBLICA NACIONAL ELECTRÓNICA
No. LA-50-GYR-050GYR975-N-3-2024

"ADQUISICIÓN DE MOBILIARIO ADMINISTRATIVO PARA HOSPITALES PRIORITARIOS (07 OBRAS)"

No.	NOMBRE O RAZÓN SOCIAL DEL LICITANTE	PARTIDAS
22.	META SUMINISTROS MÉDICOS, S.A. DE C.V.	15, 27, 45, 48 a la 50, 74, 139, 150, 167, 170 a la 172, 193, 242, 256, 257, 286, 289 a la 291, 314, 409, 412 a la 414, 503, 504, 515, 532 535 a la 537, 616, 646, 649 a la 651, 674, 727, 737, 738, 747, 765, 768 a la 770, 791.
23.	MOBILIARIO Y EQUIPO ESCOLAR DEL BAJÍO, S. DE R.L. DE C.V.	1, 6, 19, 25, 26, 45, 48, 61 a la 64, 68, 102, 109, 121, 125, 130, 142, 148, 149, 167, 170, 182 a la 185, 187, 218, 224, 237, 245, 260, 266, 267, 286, 289, 302 a la 305, 309, 342, 350, 362, 373, 391, 392, 409, 412, 425 a la 428, 431, 457, 465, 472, 484, 490, 495, 507, 513, 514, 532, 535, 547 a la 550, 552, 582, 588, 600, 620, 626, 627, 646, 649, 662 a la 665, 669, 695, 703, 711, 723, 729, 741, 746, 765, 768, 779 a la 782, 786, 816, 825, 836.
24.	MUEBLES LA FORJA DE JUAN ESCOBAR, S.A. DE C.V.	1, 4, 5, 9, 11 a 18, 21 a 32, 45, 48, 49, 53, 55, 59, 74, 75, 92, 93, 97, 98, 101, 108, 109, 113, 114, 116, 119 a 122, 125, 128, 129, 133, 135 a 141, 144 a 155, 167, 170, 171, 175, 177, 180, 193, 194, 210, 211, 215 a 217, 223, 224, 228, 229, 232, 235 a 238, 242, 245, 247, 248, 252, 254 a 259, 262 a 268, 270 a 274, 286, 289, 290, 294, 296, 300, 314, 315, 331, 332, 336, 337, 341, 349, 350, 354, 355, 357, 360 a 363, 371, 372, 376, 378 a 385, 387 a 398, 409, 412, 413, 417, 420, 423, 437, 438, 454, 455, 457, 460, 461, 464, 471, 472, 476, 477, 479, 482 a 485, 488, 490, 493, 494, 497, 499 a 506, 509 a 520, 532, 535, 536, 540, 542, 545, 558, 559, 573, 574, 577, 578, 581, 587, 588, 592, 593, 595, 598 a 601, 605, 606, 610, 612 a 619, 622 a 633, 646, 649, 650, 654, 656, 660, 674, 675, 692, 693, 698, 699, 702, 710, 711, 715, 716, 718, 721 a 724, 727, 729, 730, 731, 733, 735 a 740, 743 a 752, 765, 768, 769, 773, 776, 791, 792, 807, 808, 813, 814, 824, 825, 829 a 831, 834 a 837.
25.	PRODUCTOS METÁLICOS STEELE, S.A. DE C.V.	22, 23, 37, 38, 40, 102, 110, 111, 145, 146, 160, 161, 163, 218, 225, 226, 263, 264, 278, 279, 281, 342, 351, 352, 388, 389, 402, 404, 465, 473, 474, 510, 511, 524, 525, 527, 582, 589, 590, 623, 624, 638, 639, 641, 703, 712, 713, 744, 745, 757, 758, 760, 816, 826, 827.
26.	TECNOLOGÍA INTEGRAL PERSONALIZABLE, S.A. DE C.V.	27, 45 a 50, 55, 92, 150, 167 a 172, 177, 210, 211, 268, 286 a 291, 296, 331, 332, 393, 409 a 414, 420, 454, 515, 532 a 537, 542, 573, 574, 628, 647 a 651, 656, 692, 747, 765 a 770, 776, 807.
27.	TRANSFORMATEC, S.A. DE C.V.	1, 9, 12, 15, 16, 21, 74, 98, 125, 133, 136, 139, 144, 193, 216, 245, 252, 256, 257, 262, 314, 337, 376, 379, 382, 383, 387, 437, 461, 490, 497, 500, 503, 504, 509, 558, 578, 610, 613, 616, 617, 622, 674, 699, 729, 733, 735, 737, 738, 743, 791, 814.
28.	ZAMOSA, S.A. DE C.V.	500, 503, 504, 735, 737 y 738.

ACTA DE FALLO

LICITACIÓN PÚBLICA NACIONAL ELECTRÓNICA
No. LA-50-GYR-050GYR975-N-3-2024

"ADQUISICIÓN DE MOBILIARIO ADMINISTRATIVO PARA HOSPITALES PRIORITARIOS (07 OBRAS)"

C. EVALUACIÓN DE LAS PROPUESTAS TÉCNICAS

La evaluación técnica que sirve de sustento para el presente fallo fue recibida en la División de Equipo y Mobiliario Administrativo y de Transporte, el día 28 de junio del 2024, mediante oficio 09 53 84 61 1011/0984, suscrito por el Lic. Ricardo Ulises Pérez Delgado, Titular de la División de Valuación y Análisis Financiero, y por el Arq. Juan Antonio Padilla Salazar, Responsable de Proyecto, ambos adscritos a la Coordinación de Proyectos y Seguimiento Institucional; lo anterior de conformidad con el artículo 2 fracción III del Reglamento, numerales 4.39, primer párrafo de las POBALINES y 4.2.2.1.16 del Manual, como Área Técnica; verificando que las propuestas cumplan con todos los requisitos señalados en el Anexo Uno. "Anexo Técnico"; Anexo Dos. "Términos y Condiciones" y de acuerdo con el criterio de evaluación Binario establecidos en la convocatoria, considerando el resultado de la Junta de Aclaraciones; fundando y motivando las razones para aceptar o desechar las propuestas; lo que queda de manifiesto en el **ANEXO II**, y que se tiene por reproducido en este apartado como si a la letra se insertare.

Con base en la evaluación realizada por el área técnica, conforme a los apartados 4. Requisitos que los licitantes deben cumplir, numeral 4.2. Propuesta Técnica y 5. Criterios específicos conforme a los cuales se evaluarán las proposiciones, numeral 5.2 Evaluación de la propuesta técnica, así como lo señalado en el Anexo Uno. "Anexo Técnico" y Anexo Dos. "Términos y Condiciones" de la convocatoria, considerando el resultado de la Junta de Aclaraciones respectiva y de conformidad con el artículo 36, segundo párrafo de la Ley, se evaluaron técnicamente las dos proposiciones cuyo precio unitario, resultaron ser más bajas por partida y en aquellos casos en los que no resultaron estas solventes, se evaluaron las que les seguían en precio unitario, siempre que estuvieran dentro del margen presupuestal conforme a los Oficios de Liberación de Inversión, lo que queda de manifiesto en el **ANEXO III**, y que se tiene por reproducido en este apartado como si a la letra se insertare.

La Evaluación Técnica se realizó bajo la más estricta responsabilidad del área técnica.

D. EVALUACIÓN DE LA PROPUESTA ECONÓMICA

Se procedió a realizar la evaluación de las propuestas económicas de los licitantes, que cumplieron con los requisitos legales y administrativos y resultaron solventes técnicamente, de conformidad con el apartado 4. Requisitos que los Licitantes deberán cumplir, numeral 4.3 Proposición Económica.

Para que la propuesta fuera aceptada, debió cumplir en su totalidad con los aspectos económicos solicitados en el Formato Tres. Propuesta Económica, considerando el resultado de la junta de aclaraciones.

Se verificó que las propuestas económicas de los licitantes cumplieran con los requisitos establecidos en la Convocatoria, analizando las operaciones aritméticas y truncando los precios unitarios a dos decimales; adicionalmente.

ANEXOS
DIVISION DE CONTRATOS
2024
Felipe Carrillo PUERTO

Durango 291, Piso 11, Col. Roma Norte, Alcaldía Cuauhtémoc, C. P. 06700, Ciudad de México
Tel. 55 5725 1700, Ext. 14563. www.imss.gob.mx

ACTA DE FALLO

LICITACIÓN PÚBLICA NACIONAL ELECTRÓNICA No. LA-50-GYR-050GYR975-N-3-2024

"ADQUISICIÓN DE MOBILIARIO ADMINISTRATIVO PARA HOSPITALES PRIORITARIOS (07 OBRAS)"

Conforme a lo establecido en los artículos 37 fracciones I y III de la Ley, 51 de su Reglamento y al numeral 5.3 *Evaluación de la propuesta económica* de la convocatoria, el área contratante al efectuar el análisis de las proposiciones económicas más bajas cotizadas por partida, detectó que existen precios ofertados que se consideran inaceptables para efectos de adjudicación, en las 89 partidas que a continuación se mencionan:

26, 35, 41, 42, 43, 67, 68, 73, 81, 82, 101, 114, 115, 119, 120, 158, 166, 173, 186, 187, 191, 192, 199, 200, 217, 229, 231, 267, 282, 283, 284, 308, 309, 313, 321, 322, 341, 355, 356, 360, 361, 392, 400, 405, 406, 430, 431, 436, 444, 445, 464, 477, 482, 483, 529, 531, 538, 551, 552, 556, 557, 564, 565, 581, 593, 594, 627, 642, 643, 644, 668, 673, 682, 683, 716, 717, 721, 722, 761, 762, 763, 785, 786, 790, 798, 799, 830, 834, 835.

Asimismo, considerando las propuestas económicas solventes más bajas en las partidas 269, 419, 676, 775 y 809, **NO CUMPLEN** toda vez que se encuentran por encima de los montos autorizados por la Secretaría de Hacienda y Crédito Público a través de los **Oficios de Liberación de Inversión** emitidos por la Coordinación de Presupuesto e Información Programática, como se advierte en el siguiente cuadro:

PART.	DESCRIPCION DE LOS BIENES	CANTIDAD
269	MESA CIRCULAR PARA JUNTAS DE 8 LUGARES. DIMENSIONES GENERALE	1
419	MESA LISA PARA DOBLAR ROPA LARGO 180 CM, ANCHO100 CM, ALTUR	1
676	BOTE DE BASURA SOBRE CARRO PATIN. DIMENSIONES GENERALES: BOT	2
775	MESA LISA PARA DOBLAR ROPA LARGO 180 CM, ANCHO100 CM, ALTUR	1
809	MESA LISA DE 180 CM CON RESPALDO Y ENTREPAÑO. DIMENSIONES GE	1

La Evaluación Económica se contiene en el **Anexo IV** del presente fallo, así como lo señalado en el Anexo Uno. "Anexo Técnico" y Anexo Dos. "Términos y Condiciones" de la convocatoria, considerando el resultado de la Junta de Aclaraciones respectiva y de conformidad con el artículo 36, segundo párrafo de la Ley, se evaluaron económicamente las dos proposiciones cuyo precio unitario, resultó ser más bajo por partida, lo que queda de manifiesto en el Anexo mencionado, y que se tiene por reproducido en este apartado como si a la letra se insertare.

Por lo expuesto y conforme al numeral 6.1 CAUSALES EXPRESAS DE DESECHAMIENTO de la convocatoria, las partidas mencionadas se desechan.

5. RELACIÓN DE LICITANTES CUYAS PROPOSICIONES SE DESECHARON

ACTA DE FALLO

LICITACIÓN PÚBLICA NACIONAL ELECTRÓNICA
No. LA-50-GYR-050GYR975-N-3-2024

"ADQUISICIÓN DE MOBILIARIO ADMINISTRATIVO PARA HOSPITALES PRIORITARIOS (07 OBRAS)"

Para cumplir con lo previsto en la fracción I del artículo 37 de la Ley, queda de manifiesto en el **ANEXO V**, mismo que se tiene por reproducido en este apartado como si a la letra se insertare, que contiene un cuadro resumen de los licitantes cuyas proposiciones se desecharon, con la expresión sintética del motivo, siendo los siguientes licitantes:

No.	Licitante	Partidas
1	AH MÉDICO CORPORATIVO DE MÉXICO, S.A. DE C.V.	139, 171 y 536.
2	ART WOOD CO, S.A. DE C.V.	1, 3, 4, 5, 6, 9, 10, 11, 13, 14, 15, 16, 17, 18, 19, 20, 21, 22, 23, 24, 25, 26, 27, 28, 29, 30, 31, 32, 33, 34, 35, 36, 37, 38, 39, 40, 41, 42, 43, 44, 45, 46, 47, 48, 49, 50, 51, 52, 53, 54, 55, 56, 57, 58, 59, 60, 61, 62, 63, 64, 65, 66, 67, 68, 69, 70, 71,72, 73, 75, 76, 77, 78, 81, 82, 84, 88, 89, 90, 91, 92, 93, 95, 97, 98, 99, 100, 101, 102, 103, 104, 105,106, 107, 108, 110, 111, 112, 113, 114, 115, 116, 117, 118, 119, 120, 121, 122, 123, 124, 125, 127, 128, 129, 130, 133, 134, 135, 137, 138, 139, 140,141, 142, 143,144, 145, 146, 147, 148, 149, 150, 151, 152, 153, 154, 155, 156, 157, 158, 159, 160, 161, 162, 163, 164, 165, 166, 167, 168, 169, 170, 171, 172, 173, 174, 175, 176, 177, 178, 179, 180, 181, 182, 183, 184, 185, 186, 187, 188, 189, 190, 191, 192, 193, 194, 195, 196, 197, 199, 200, 202, 206, 207, 208, 209, 210, 211, 213, 215, 216, 217, 218, 219, 220, 221, 222, 223, 224, 225, 226, 227, 228, 229, 230, 231, 232, 233, 234, 235, 236, 237, 238, 239, 240, 241, 242, 243, 244, 245, 247, 248, 252, 253, 254, 255, 256, 257, 258, 259, 260, 261, 262, 263, 264, 265, 266, 267, 268, 269, 270, 271, 272, 273, 274, 275, 276, 277, 278, 279, 280, 281, 282, 283, 284, 285, 286, 287, 288, 289, 290, 291, 292, 293, 294, 295, 296, 297, 298, 299, 300, 301, 302, 303, 304, 305, 306, 307, 308, 309, 310, 311, 312, 313, 315, 316, 317, 318, 321, 322, 323, 327, 328, 329, 330, 331, 332, 334, 336, 337, 338, 339, 340, 341, 342, 343, 344, 345, 346, 347, 348, 349, 351, 352, 353, 354, 355, 356, 357, 358, 359, 360, 361, 362, 363, 364, 365, 366, 367, 368, 370, 371, 372, 373, 376, 377, 378, 380, 381, 382, 383, 384,385,386, 387, 388, 389, 390, 391, 392, 393, 394, 395, 396, 397, 398, 399, 400, 401, 402, 403, 404, 405, 406, 407, 408, 409, 410, 411, 412, 413, 414, 415, 416, 417, 418, 419, 420, 421, 422, 423, 424, 425, 426, 427, 428, 429, 430, 431, 432, 433, 434, 435, 436, 438, 439, 440, 441, 444, 445, 450, 451, 452, 453, 454, 455, 457, 458, 460, 461, 462, 463, 464, 465, 466, 468, 469, 470, 471, 473, 474, 475, 476, 477, 479, 480, 481, 482, 483, 484, 485, 486, 487, 488, 489, 490, 492, 493, 494, 495, 497, 498, 499, 501, 502, 503, 504, 505, 506, 507, 508, 509, 510, 511, 512, 513, 514, 515, 516, 517, 518, 519, 520, 521, 522, 523, 524, 525, 526, 527, 528, 529, 530, 531, 532, 533, 534, 535, 536, 537, 538, 539, 540, 541, 542, 543, 544, 545, 546, 547, 548, 549, 550, 551, 552, 553, 554, 555, 556, 557, 558, 559, 560, 561, 562, 564, 565, 569, 570, 571, 572, 573, 574, 577, 578, 579, 580, 581, 582, 583, 584, 585, 586, 587, 588, 589, 590, 591, 592, 593, 594, 595, 596, 597, 598, 599, 600, 601, 602, 603, 605, 606, 610, 611, 612, 614, 615, 616, 617, 618, 619, 620, 621, 622, 623, 624, 625, 626, 627, 628, 629, 630, 631, 632, 633, 634, 635, 636, 637, 638, 639, 640, 641, 642, 643, 644, 645, 646, 647, 648, 649, 650, 651, 652, 653, 654, 655, 656, 657, 658, 659, 660, 661, 662, 663, 664, 665, 666, 667, 668, 669, 670, 671, 672, 673, 675, 676, 677, 678, 679, 682, 683, 684, 688, 689, 690, 691, 692, 693, 695, 696, 698, 699, 700, 701, 702, 703, 704, 705, 706, 707, 708, 709, 710, 712, 713, 714, 715, 716, 717, 718, 719,

ANEXOS
DIVISION DE CONTRATOS
2024
Felipe Carrillo PUERTO

Durango 291, Piso 11, Col. Roma Norte, Alcaldía Cuauhtémoc, C. P. 06700, Ciudad de México
Tel. 55 5726-1700, Ext. 14563 www.imss.gob.mx

ACTA DE FALLO

LICITACIÓN PÚBLICA NACIONAL ELECTRÓNICA
No. LA-50-GYR-050GYR975-N-3-2024

"ADQUISICIÓN DE MOBILIARIO ADMINISTRATIVO PARA HOSPITALES PRIORITARIOS (07 OBRAS)"

No.	Licitante	Partidas
		720, 721, 722, 723, 724, 725, 726, 727, 728, 729, 730, 731, 733, 734, 736, 737, 738, 739, 740, 741, 742, 743, 744, 745, 746, 747, 748, 749, 750, 751, 752, 753, 754, 755, 756, 757, 758, 759, 760, 761, 762, 763, 764, 765, 766, 767, 768, 769, 770, 771, 772, 773, 774, 775, 776, 777, 778, 779, 780, 781, 782, 783, 784, 785, 786, 787, 788, 789, 790, 792, 793, 794, 795, 799, 804, 805, 806, 807, 808, 809, 811, 813, 814, 815, 816, 817, 818, 819, 821, 822, 823, 824, 826, 827, 828, 829, 830, 831, 832, 833, 834, 835, 836, 837, 838, 839.
3	CANIN MEDICS, S.A. DE C.V.	648.
4	CARLOS ARTURO GARCÍA RIVERA	78, 197, 318, 562.
5	CONCEPT G&C INTERNATIONAL, S.A. DE C.V.	1, 15, 16, 17, 18, 20, 27, 29, 31, 35, 39, 40, 46, 47, 48, 54, 76, 77, 102,110, 111, 114, 121, 125, 139, 140, 141, 142, 143, 144, 150, 152, 154, 158, 162, 163, 168, 169, 176, 185, 193, 194, 195, 196, 218, 220, 224, 225, 226, 229, 237, 245, 256, 257, 258, 259, 261, 268, 271, 273, 276, 280, 281, 287, 288, 289, 295, 316, 317, 342, 344, 351, 352, 355, 362, 382, 383, 384, 385, 386, 393, 395, 397, 400, 403, 404, 410, 411, 412, 418, 419, 439, 440, 457, 465, 473, 474, 477, 484, 490, 503, 504, 505, 506, 507, 508, 509, 515, 517, 519, 522, 526, 527, 533, 534, 535, 541, 550, 558, 559, 560, 561, 582, 584, 588, 589, 590, 593, 600, 616, 617, 618, 619, 620, 621, 628, 630, 632, 635, 636, 640, 641, 647, 648, 649, 655, 677, 678, 695, 703, 705, 712, 713, 716, 723, 729, 737, 738, 739, 740, 742, 747, 749, 751, 754, 755, 759, 760, 766, 767, 768, 793, 794, 816, 818, 826, 827, 830, 836.
6	DALISA SERVICES, S.A. DE C.V.	133, 139, 168, 252, 257, 287, 497, 504, 533, 733, 766.
7	DELGADO Y COMPAÑÍA, S.A. DE C.V.	160, 278, 309, 351, 757, 786, 826.
8	DISPLAYS AND STEEL, S.A. DE C.V.	1, 3, 15, 16, 17, 18, 20, 22, 25, 26, 27, 29, 31, 35, 38, 39, 40, 41, 42, 43, 44, 46, 47, 48, 51, 52, 54, 57, 65, 66, 67, 68, 69, 72, 73, 76, 77, 81, 82, 97, 98, 99, 101, 102, 107, 108, 110, 111, 112, 113, 114, 115, 116, 117, 119, 120, 121, 123, 124, 125, 127, 139, 140, 141, 142, 143, 144, 145, 146, 148, 149, 150, 152, 154, 158, 159, 160, 161, 162, 163, 164, 165, 166, 168, 169, 173, 174, 176, 178, 185, 186, 187, 188, 189, 190, 191, 192, 193, 194, 195, 196, 199, 200, 213, 215, 216, 217, 218, 219, 220, 221, 222, 223, 224, 225, 226, 227, 228, 229, 230, 231, 232, 233, 235, 236, 237, 239, 240, 241, 245, 253, 256, 257, 258, 259, 261, 263, 266, 267, 268, 269, 271, 273, 276, 279, 280, 281, 282, 283, 284, 285, 287, 288, 289, 292, 293, 295, 297, 298, 306, 307, 308, 309, 310, 312, 313, 316, 317, 318, 321, 322, 334, 336, 337, 338, 339, 340, 341, 342, 344, 346, 348, 349, 351, 352, 353, 354, 355, 356, 357, 358, 360, 361, 362, 364, 365, 366, 368, 370, 377, 382, 383, 384, 385, 386, 388, 391, 392, 393, 395, 397, 400, 402, 403, 404, 405, 406, 408, 410, 411, 412, 415, 416, 418, 419, 421, 422, 429, 430, 431, 432, 435, 436, 439, 440, 444, 445, 457, 458, 460, 461, 462, 463, 464, 465, 466, 470, 471, 473, 474, 475, 476, 477, 479, 480, 482, 483, 484, 486, 487, 489, 490, 492, 498, 499, 503, 504, 505, 506, 507, 508, 509, 510, 513, 514, 515, 517, 519, 522, 523, 524, 525, 526, 527, 528, 529, 530, 531, 533, 534, 535, 538, 539, 541, 543, 550, 551, 552, 553, 554, 555, 556, 557, 558, 559, 560, 561, 564, 565, 577, 578, 579, 580, 581, 582, 583, 584, 585, 586, 587, 588, 589, 590, 591, 592, 593, 594, 595, 596, 598, 599, 600.

Durango 291, Piso 1°, Col. Roma Norte, Alcaldía Cuauhtémoc, C. P. 06700, Ciudad de México
Tel. 55 5726-1700, Ext. 14565 www.imss.gob.mx

2024 Felipe Carrillo PUERTO

ACTA DE FALLO

LICITACIÓN PÚBLICA NACIONAL ELECTRÓNICA
No. LA-50-GYR-050GYR975-N-3-2024

"ADQUISICIÓN DE MOBILIARIO ADMINISTRATIVO PARA HOSPITALES PRIORITARIOS (07 OBRAS)"

No.	Licitante	Partidas
		602, 603, 611, 616, 617, 618, 619, 620, 621, 623, 624, 626, 627, 628, 630, 632, 635, 636, 637, 639, 640, 641, 642, 643, 644, 645, 647, 648, 649, 652, 653, 655, 657, 658, 666, 668, 669, 670, 672, 673, 676, 677, 678, 682, 683, 695, 696, 698, 699, 700, 701, 702, 703, 704, 705, 707, 709, 710, 712, 713, 714, 715, 716, 717, 718, 719, 721, 722, 723, 725, 726, 728, 729, 734, 737, 738, 739, 740, 742, 744, 745, 746, 747, 749, 751, 754, 755, 756, 757, 758, 759, 760, 761, 762, 763, 764, 766, 767, 768, 771, 772, 775, 777, 778, 783, 784, 785, 786, 787, 789, 790, 793, 794, 798, 799, 809, 811, 813, 814, 815, 816, 818, 821, 823, 824, 826, 827, 828, 829, 830, 831, 832, 834, 835, 836, 838, 839.
9	DISTRIBUIDORA AXKAN KULI, S.A.S. DE C.V.	127, 137, 139, 140, 166, 173, 195, 199, 200, 213, 216, 242, 492, 501, 504, 505, 529, 531, 538, 560, 564, 565, 578.
10	EDVAG CONCEPTOS COMERCIALES, S.A. DE C.V.	15, 18, 26, 29, 35, 41, 42, 43, 52, 57, 65, 67, 68, 69, 72, 73, 81, 82, 98, 101, 114, 115, 119, 120, 123, 125, 139, 140, 141, 158, 164, 165, 166, 173, 174, 186, 187, 191, 192, 195, 199, 200, 217, 229, 231, 256, 259, 267, 269, 271, 276, 282, 283, 284, 293, 298, 306, 308, 309, 310, 312, 313, 317, 321, 322, 337, 340, 341, 355, 356, 360, 361, 364, 368, 382, 385, 392, 395, 396, 400, 405, 406, 416, 419, 422, 429, 430, 431, 432, 435, 436, 440, 444, 445, 457, 461, 464, 477, 482, 483, 486, 489, 490, 503, 504, 505, 506, 507, 522, 528, 529, 530, 531, 538, 539, 551, 552, 556, 557, 560, 564, 565, 581, 582, 593, 594, 595, 616, 619, 627, 630, 636, 642, 643, 644, 653, 658, 666, 668, 669, 670, 672, 673, 678, 682, 683, 695, 699, 702, 716, 717, 721, 722, 725, 728, 737, 740, 749, 755, 761, 762, 763, 772, 775, 778, 783, 785, 786, 787, 789, 790, 794, 798, 799, 814, 830, 834, 835, 838.
11	ERGONOMÍA PRODUCTIVIDAD, S.A. DE C.V.	3, 4, 5, 6, 9, 10, 13, 15, 17, 21, 24, 25, 26, 31, 35, 37, 39, 40, 41, 42, 43, 44, 46, 49, 50, 51, 55, 56, 59, 61, 62, 64, 67, 68, 70, 73, 75, 78, 81, 82, 92, 97, 99, 100, 101, 103, 104, 105, 107, 114, 115, 117, 119, 120, 124, 125, 127, 130, 133, 134, 137, 139, 140, 143, 144, 146, 147, 148, 149, 154, 158, 162, 163, 164, 165, 166, 168, 171, 172, 173, 177, 180, 182, 183, 185, 186, 187, 189, 191, 192, 196, 197, 199, 200, 215, 217, 219, 220, 221, 222, 225, 227, 229, 231, 233, 235, 236, 240, 241, 244, 247, 248, 252, 253, 254, 256, 258, 262, 265, 266, 267, 269, 273, 276, 278, 280, 281, 282, 283, 284, 285, 287, 290, 291, 292, 296, 297, 300, 302, 303, 305, 308, 309, 311, 313, 318, 321, 322, 336, 338, 339, 340, 341, 343, 345, 346, 348, 355, 356, 358, 360, 361, 365, 366, 368, 370, 373, 376, 377, 380, 382, 384, 387, 390, 391, 392, 397, 400, 403, 404, 405, 406, 408, 410, 413, 414, 415, 419, 420, 421, 423, 425, 426, 428, 430, 431, 433, 436, 441, 444, 445, 457, 460, 462, 463, 464, 466, 468, 470, 477, 480, 482, 483, 487, 489, 490, 492, 495, 497, 498, 501, 503, 504, 505, 508, 509, 510, 512, 513, 514, 519, 522, 524, 526, 527, 528, 529, 530, 531, 533, 536, 537, 538, 542, 545, 547, 548, 550, 551, 552, 554, 556, 557, 561, 562, 564, 565, 577, 579, 580, 581, 583, 584, 586, 589, 591, 593, 594, 596, 598, 599, 603, 605, 610, 611, 614, 616, 618, 622, 625, 626, 627, 632, 638, 640, 642, 643, 644, 645, 647, 648, 650, 651, 652, 656, 657, 660, 662, 663, 665, 668, 671, 673, 676, 679, 682, 683, 695, 698, 700, 701, 702, 704, 706, 707, 709, 716, 717, 719, 721, 722, 726, 728, 733, 734, 736, 737, 739, 743, 746, 751, 757, 759, 760, 761, 762, 763, 764, 766, 769, 770, 771, 775, 776, 777, 779, 780, 782, 785, 786, 788, 790, 795, 798, 799, 809, 813, 815, 817, 819, 823, 830, 832, 834, 835 y 839.
12	EVING, S.A. DE C.V.	21, 22, 23, 24, 31, 32, 49, 59, 107, 118, 119, 120, 122, 144, 145, 146, 147, 155, 171, 180, 222, 234, 235, 236, 238, 241, 243, 244, 262, 263, 264, 265, 273, 274, 290, 300, 340, 348,

ANEXOS
DIVISION DE CONTRATOS

2024
Felipe Carrillo PUERTO

ACTA DE FALLO

LICITACIÓN PÚBLICA NACIONAL ELECTRÓNICA
No. LA-50-GYR-050GYR975-N-3-2024

"ADQUISICIÓN DE MOBILIARIO ADMINISTRATIVO PARA HOSPITALES PRIORITARIOS (07 OBRAS)"

No.	Licitante	Partidas
		359, 360, 361, 363, 366, 367, 387, 388, 389, 390, 398, 413, 423, 457, 470, 481, 482, 483, 485, 509, 510, 511, 512, 520, 536, 545, 585, 586, 597, 598, 599, 601, 622, 623, 624, 625, 633, 650, 660, 695, 709, 720, 721, 722, 724, 743, 744, 745, 752, 769, 823, 833, 834, 835 y 837.
13	GESURESTE, S. DE R.L. DE C.V.	6, 25, 26, 62, 63, 64, 68, 109, 121, 130, 149, 187, 224, 237, 267, 305, 309, 350, 373, 391, 392, 426, 427, 428, 431, 472, 484, 495, 513, 514, 548, 549, 552, 588, 600, 626, 627, 663, 664, 665, 669, 711, 723, 786, 825 y 836.
14	GRUPO EMPRESARIAL GOR SERVICIOS Y ABASTECIMIENTO, S.A. DE C.V.	142, 196, 197, 211, 560 y 561.
15	IMPULSORA DE CONSULTORIA E INGENIERÍA MEXICANA, S.A. DE C.V.	11, 13, 15, 18, 22, 23, 38, 69, 112, 135, 137, 141, 146, 225, 227, 254, 256, 259, 263, 264, 279, 310, 344, 353, 378, 380, 382, 388, 389, 402, 432, 475, 499, 501, 503, 506, 510, 511, 525, 589, 591, 612, 614, 616, 623, 624, 639, 670, 705, 714, 736, 737, 744, 745, 758, 787, 818 y 828.
16	INDUSTRIAS RODA MOBILIARIO S.A.S. DE C.V.	147, 148, 149, 151, 152, 155, 158, 159, 177, 180, 181, 188, 191, 217, 219, 223, 229, 230, 231, 234, 235, 236, 238, 512, 513, 514, 516, 517, 520, 522, 523, 542, 545, 546, 553, 556, 580, 581, 583, 587, 593, 594, 597, 598, 599 y 601.
17	INFRAESTRUCTURA HOSPITALARÍA PROEMSA, S.A. DE C.V.	515
18	JUAN RAMÓN MUÑOZ DEL RAZO	1, 3,10, 15, 16, 17, 18, 20, 22, 25, 26, 27, 29, 31, 35, 38, 39, 40, 41, 42, 43, 44, 46, 47, 48, 51, 52, 54, 56, 57, 65, 66, 67, 68, 69, 72, 73, 76, 77, 78, 81, 82, 95, 97, 98, 99, 100, 101, 103, 105, 107, 108, 110, 111, 112, 113, 114, 115, 116, 117, 119, 120, 121, 123, 124, 125, 127, 134, 139, 140, 141, 142, 143, 144, 145, 146, 148, 149, 150, 152, 154, 158, 159, 160, 161, 162, 163, 164, 165, 166, 168, 169, 173, 174, 176, 178, 185, 186, 187, 188, 189, 190, 191, 192, 193, 194, 195, 196, 199, 200, 215, 216, 217, 218, 219, 220, 222, 223, 224, 225, 226, 227, 228, 229, 230, 231, 232, 233, 235, 236, 237, 239, 240, 245, 256, 257, 258, 259, 261, 263, 266, 267, 268, 269, 271, 273, 276, 279, 280, 281, 282, 283, 284, 285, 287, 288, 289, 292, 293, 295, 298, 306, 307, 308, 309, 310, 312, 313, 316, 317, 321, 322, 336, 337, 338, 340, 341, 344, 348, 349, 351, 352, 353, 354, 355, 356, 357, 358, 360, 361, 362, 364, 365, 368, 370, 382, 383, 384, 385, 386, 388, 391, 392, 393, 395, 397, 400, 402, 403, 404, 405, 406, 408, 410, 411, 412, 415, 416, 418, 419, 422, 429, 430, 431, 432, 435, 436, 439, 440, 444, 445, 457, 460, 461, 462, 464, 470, 471, 473, 474, 475, 476, 477, 479, 480, 482, 483, 484, 486, 487, 489, 490, 492, 499, 503, 504, 505, 506, 507, 508, 509, 510, 511, 513, 514, 515, 517, 519, 522, 523, 524, 525, 526, 527, 528, 529, 530, 531, 533, 534, 535, 538, 539, 541, 543, 550, 551, 552, 553, 554, 555, 556, 557, 558, 559, 560, 561, 564, 565, 577, 578, 579, 581, 583, 584, 585, 586, 587, 588, 589, 590, 591, 592, 593, 594, 595, 596, 598, 599, 600, 602, 603, 616, 617, 618, 619, 620, 621, 623, 624, 626, 627, 628, 630, 632, 635, 636, 637, 639, 640, 641, 642, 643, 644, 645, 647, 648, 649, 652, 653, 655, 658, 666, 668, 669, 670, 672, 673, 676, 677, 678, 682, 683, 695, 698, 699, 700, 702, 703, 705, 709, 710, 712, 713, 714, 715, 716, 717, 718, 719, 721, 722, 723, 725, 726,

ACTA DE FALLO

LICITACIÓN PÚBLICA NACIONAL ELECTRÓNICA
No. LA-50-GYR-050GYR975-N-3-2024

"ADQUISICIÓN DE MOBILIARIO ADMINISTRATIVO PARA HOSPITALES PRIORITARIOS (07 OBRAS)"

No.	Licitante	Partidas
		728, 729, 737, 738, 739, 740, 742, 744, 745, 746, 747, 749, 751, 754, 755, 756, 757, 758, 759, 760, 761, 762, 763, 764, 766, 767, 768, 771, 772, 775, 778, 783, 784, 785, 786, 787, 789, 790, 793, 794, 798, 799, 809, 813, 814, 818, 823, 824, 826, 827, 828, 829, 830, 831, 832, 834, 835, 836, 838 y 839.
19	MANUFACTURAS POST FORM, S.A. DE C.V.	21, 24, 26, 29, 31, 98, 113, 119, 120, 121, 144, 146, 147, 149, 152, 154, 216, 228, 235, 262, 265, 267, 271, 273, 337, 354, 360, 361, 387, 390, 392, 393, 395, 397, 461, 476, 482, 483, 484, 509, 510, 512, 514, 517, 519, 578, 592, 598, 622, 625, 627, 628, 630, 632, 699, 715, 721, 722, 723, 743, 749, 751, 814, 829, 834 y 835.
20	MERCADO DE MAQUINAS PARA OFICINA, S.A. DE C.V.	6, 15, 27, 46, 47, 62, 63, 183, 184, 256, 268, 303, 304, 382, 393, 410, 411, 426, 427, 548, 549, 616, 628, 647, 648, 663, 664, 780 y 781.
21	META SUMINISTROS MÉDICOS, S.A. DE C.V.	49, 171, 290, 413, 535, 536, 650 y 769.
22	MOBILIARIO Y EQUIPO ESCOLAR DEL BAJÍO, S.A. DE C.V.	1, 6, 19, 25, 26, 45, 48, 61, 62, 63, 64, 68, 109, 121, 125, 130, 142, 148, 149, 167, 182, 184, 185, 187, 224, 237, 245, 260, 266, 267, 286, 302, 304, 305, 309, 350, 362, 373, 391, 392, 409, 412, 425, 426, 427, 428, 431, 457, 472, 484, 490, 495, 507, 513, 514, 532, 547, 548, 549, 550, 552, 588, 600, 620, 626, 627, 646, 649, 662, 663, 664, 665, 669, 695, 711, 723, 729, 741, 746, 765, 768, 779, 781, 782, 786, 825 y 836.
23	MUEBLES LA FORJA DE JUAN ESCOBAR, S.A. DE C.V.	1, 15, 16, 17, 18, 22, 25, 26, 29, 31, 55, 97, 98, 101, 108, 114, 116, 119, 120, 121, 125, 128, 139, 141, 146, 148, 149, 177, 217, 229, 232, 235, 236, 237, 245, 256, 257, 258, 259, 266, 267, 271, 273, 296, 336, 337, 341, 349, 355, 357, 360, 361, 362, 371, 382, 385, 391, 392, 420, 457, 464, 472, 477, 479, 482, 483, 484, 490, 493, 503, 504, 506, 513, 514, 542, 581, 593, 595, 598, 599, 600, 616, 617, 619, 626, 627, 630, 656, 698, 710, 716, 718, 721, 722, 723, 727, 730, 737, 740, 746, 776, 825, 830, 831, 834, 835 y 836.
24	PRODUCTOS METÁLICOS STEELE, S.A. DE C.V.	22, 23, 40, 145, 146, 161, 163, 263, 264, 281, 388, 389, 404, 510, 511, 525, 527, 623, 624, 744, 745 y 760.
25	TECNOLOGÍA INTEGRAL PERSONALIZABLE, S.A. DE C.V.	49, 55, 171, 290, 296, 413, 420, 536, 648, 650, 656 y 776.

Asimismo, con base en la evaluación que corresponde a las propuestas anteriormente mencionadas y de conformidad con el numeral 5.2 Evaluación de la Propuesta Técnica y 5.3 Evaluación de Propuesta Económica de la Convocatoria, se determinó que **No Cumplen**, con los requisitos mínimos indispensables establecidos en la convocatoria.

Dichos incumplimientos afectan la solvencia de sus propuestas y en consecuencia son causa de desechamiento de dichas propuestas en términos del numeral 6. Causales Expresas de Desechamiento de la convocatoria, que señala:

> 6.1. Si no cumplen con todos los requisitos y especificaciones obligatorios establecidos en esta Convocatoria, sus anexos y los que se deriven de la Junta de Aclaraciones.

ANEXOS
DIVISION DE CONTRATOS
2024
Felipe Carrillo PUERTO

Durango 291, Piso 11, Col. Roma Norte, Alcaldía Cuauhtémoc, C. P. 06700, Ciudad de México
Tel. 55 5726-1700, Ext. 14563. www.imss.gob.mx

ACTA DE FALLO

LICITACIÓN PÚBLICA NACIONAL ELECTRÓNICA
No. LA-50-GYR-050GYR975-N-3-2024

"ADQUISICIÓN DE MOBILIARIO ADMINISTRATIVO PARA HOSPITALES PRIORITARIOS (07 OBRAS)"

...

6.11 Cuando el licitante no envíe a través de CompraNet, la documentación solicitada en el numeral 4.1, 4.2 o 4.3 de la presente Convocatoria.

6. RELACIÓN DE LICITANTES CUYAS PROPOSICIONES RESULTARON SOLVENTES

Para cumplir con lo previsto en la fracción II del artículo 37 de la Ley, se incluye un cuadro resumen de los licitantes cuyas proposiciones resultaron solventes, lo que queda de manifiesto en el **Anexo VI**, y que se tiene por reproducido en este apartado como si a la letra se insertare.

Licitante	Partidas
AH CORPORATIVO MÉDICO DE MÉXICO, S.A. DE C.V.	136, 193, 242, 500, 558.
BARRADAS REFRIGERACIÓN COMERCIAL, S.A. DE C.V.	210, 257, 331, 573, 807.
CARLOS ARTURO GARCÍA RIVERA	50, 74, 93, 314 ,414. 437, 441, 454, 455, 574, 651, 679, 693, 770, 791, 795, 808.
DALISA SERVICES, S.A. DE C.V.	169, 288, 534, 767.
DELGADO Y COMPAÑÍA, S.A. DE C.V.	145, 146, 148, 150, 161, 163, 168, 169, 176, 183, 184, 189, 219, 237, 263, 264, 266, 268, 272, 276, 277, 279, 281, 287, 288, 295, 303, 304, 311, 342, 343, 362, 522, 523, 533, 737, 744, 745, 746, 747, 750, 755, 756, 758, 760, 766, 767, 774, 780, 781, 782, 788, 816, 817, 828, 836.
DISTRIBUIDORA AXKAN KUALI, S.A.S. DE C.V.	138, 143, 164, 165, 179, 196, 502, 508, 528, 530, 544, 558, 561, 562.
EDVAG CONCEPTOS COMERCIALES, S.A. DE C.V.	3, 4, 5, 6, 9, 10 ,11, 12, 13, 14, 16, 17, 20, 21, 22, 23, 24, 25, 26, 28, 30, 31, 32, 33, 34, 36, 39, 40, 44, 46, 49, 51, 52, 53, 54, 55, 56, 57, 58, 59, 60, 61, 62, 63, 64, 66, 70, 71, 72, 75, 76, 77, 78, 84, 88, 89, 90, 91, 92, 93, 95, 97, 99, 100 ,103, 104, 105, 106, 107, 108, 110, 116, 117, 118, 119, 120, 121, 122, 123, 124, 127, 128, 129, 130, 133, 134, 135, 136, 137, 143, 145, 147, 149, 151, 153, 154, 155, 156, 157, 160, 161, 162, 163, 164, 165, 171, 174, 175, 177, 178, 180, 181, 182, 185, 188, 190, 194, 195, 197, 202, 206, 207, 208, 209, 213, 215, 218, 220, 221, 222, 224, 225, 226, 227, 230, 231, 232, 233, 234, 235, 236, 238, 239, 240, 241, 243, 244, 247, 248, 252, 253, 254, 256, 258, 261, 262, 265, 267, 270, 273, 274, 275, 280, 281, 285, 290, 292, 293, 294, 296, 297, 298, 299, 300, 301, 302, 305, 307, 312, 315, 316, 318, 321, 323, 327, 328, 329, 330, 332, 334, 336, 338, 339, 343, 345, 346, 347, 348, 349, 357, 358, 359, 360, 361, 363, 364, 365, 366, 367, 370, 371, 372, 373, 376, 377, 378, 379, 380, 384, 386, 388, 389, 390, 391, 394, 397, 398, 399, 401, 403, 404, 407, 408, 410, 413, 415, 416, 417, 418, 420, 421, 422, 423, 424, 425, 426, 427, 428, 433, 434, 435, 438, 439, 441, 450, 451, 452, 453, 455, 458, 460, 462, 463, 466, 468, 469, 470, 473, 479, 480, 481, 482, 483, 484, 485, 486, 487, 488, 492, 493, 494, 495, 497, 498, 499, 501, 508, 510, 511, 512, 513, 514, 516, 518, 519, 520, 521, 524, 525, 526, 527, 528, 530, 534, 536, 539, 540, 542.

Durango 291, Piso 1, Col. Roma Norte, Alcaldía Cuauhtémoc, C. P. 06700, Ciudad de México
Tel. 55 5726-1900, Ext. 14563. www.imss.gob.mx

2024 Felipe Carrillo PUERTO

ACTA DE FALLO

LICITACIÓN PÚBLICA NACIONAL ELECTRÓNICA
No. LA-50-GYR-050GYR975-N-3-2024

"ADQUISICIÓN DE MOBILIARIO ADMINISTRATIVO PARA HOSPITALES PRIORITARIOS (07 OBRAS)"

Licitante	Partidas
	543, 545, 546, 547, 548, 549, 550, 553, 554, 555, 559, 562, 569, 570, 571, 572, 577, 579, 580, 583, 584, 585, 586, 588, 589, 590, 591, 595, 596, 597, 598, 599, 600, 601, 602, 603, 605, 606, 610, 611, 612, 613, 614, 617, 618, 621, 622, 623, 624, 625, 626, 627, 629, 631, 632, 633, 634, 635, 636, 637, 640, 641, 645, 647, 648, 650, 652, 653, 654, 655, 656, 657, 658, 659, 660, 661, 662, 663, 664, 665, 667, 671, 672, 677, 679, 684, 688, 689, 690, 691, 693, 696, 698, 700, 701, 704, 706, 707, 708, 709, 710, 712, 718, 719, 720, 721, 722, 723, 724, 725, 726, 730, 731, 733, 734, 736, 739, 742, 748, 751, 752, 753, 754, 759, 760, 764, 769, 771, 772, 773, 776, 777, 778, 779, 784, 789, 792, 793, 795, 804, 805, 806, 808, 811, 813, 815, 817, 819, 822, 823, 831, 832, 833, 834, 835, 837, 839.
ERGONOMÍA PRODUCTIVIDAD, S.A. DE C.V.	14, 18, 19, 20, 28, 29, 30, 32, 33, 36, 38, 52, 53, 54, 57, 58, 60, 65, 66, 68, 69, 71, 72, 76, 77, 84, 88, 89, 90, 91, 98, 106 ,108, 109, 113, 116, 117, 118, 123, 141, 142, 152, 153, 156, 158, 159, 174, 175, 176, 179, 181, 187, 190, 194, 195, 202, 206, 207, 208, 209, 217, 223, 232, 233, 234, 239, 255, 259, 260, 261, 269, 270, 271, 272, 274, 275, 276, 277, 293, 294, 295, 298, 299, 301, 306, 307, 309, 310, 312, 315, 316, 317, 323, 327, 328, 329, 330, 337, 344, 347, 349, 350, 354, 357, 359, 364, 381, 385, 386, 393, 395, 396, 398, 399, 401, 402, 407, 416, 417, 418, 419, 422,424, 429, 431, 432, 434, 435, 438, 439, 440, 450, 451, 452, 453, 469, 471, 472, 479, 481, 486, 506, 507, 517, 518, 521, 539, 540, 541, 544, 546, 552, 555, 559, 560, 569, 570, 571, 572, 581, 585, 587, 594, 595, 596, 597, 602, 615, 619, 620, 621, 628, 629, 630, 631, 633, 634, 636, 637, 639, 653, 654, 655, 658, 659, 661, 666, 667, 669, 670, 672, 675, 676, 677, 678, 684, 688, 689, 690, 691, 692, 702, 705, 708, 710, 711, 715, 718, 719, 720, 724, 725, 740, 741, 742, 749, 750, 752, 753, 755, 756, 772, 773, 774, 775, 778, 783, 784, 786, 787, 789, 792, 793, 794, 804, 805, 806, 807, 809, 818, 821, 822, 824, 825, 831, 832, 833, 838.
EVING, S.A. DE C.V.	29, 34, 111, 112, 152, 157, 226, 271, 352, 353, 395, 474, 475, 517, 590, 630, 635, 713, 714, 749, 754, 827.
GESURESTE, S, DE R.L. DE C.V.	102, 465, 582, 703.
IMPULSORA DE CONSULTORIA E INGENIERIA MEXICANA, S.A. DE C.V.	1, 2, 379, 488, 613, 735.
INDUSTRIAS RODA MOBILIARIO, S.A.S. DE C.V.	178, 541, 543.
INFRAESTRUCTURA HOSPITALARIA PROEMSA, S.A. DE C.V.	133, 140, 497, 505.
META SUMINISTROS MÉDICOS, S.A. DE C.V.	15, 27, 45, 48, 50, 74, 139, 150, 167, 170, 172, 193, 242, 256, 257, 286, 289, 291, 314, 409, 412, 414, 503, 504, 515, 532, 537, 616, 646, 649, 651, 674, 727, 737, 738, 747, 765, 768, 770, 791.

Durango 291, Piso 11, Col. Roma Norte, Alcaldía Cuauhtémoc, C. P. 06700, Ciudad de México
Tel. 55 5726-1700, Ext. 14563. www.imss.gob.mx

ANEXOS
DIVISION DE CONTRATOS
2024
Felipe Carrillo PUERTO

ACTA DE FALLO

LICITACIÓN PÚBLICA NACIONAL ELECTRÓNICA No. LA-50-GYR-050GYR975-N-3-2024

"ADQUISICIÓN DE MOBILIARIO ADMINISTRATIVO PARA HOSPITALES PRIORITARIOS (07 OBRAS)"

Licitante	Partidas
MOBILIARIO Y EQUIPO ESCOLAR DEL BAJIO, S. DE R.L. DE C.V.	102, 218, 342, 465, 582, 703, 816.
MUEBLES LA FORJA DE JUAN ESCOBAR, S.A. DE C.V.	17, 24, 59, 97, 122, 129, 138, 140, 144, 147, 151, 154, 180, 215, 216, 228, 229, 238, 258, 265, 300, 336, 363, 372, 376, 381, 383, 384, 387, 390, 392, 394, 397, 423, 460, 461, 471, 476, 485, 494, 502, 505, 509, 512, 516, 519, 545, 577, 578, 592, 593, 601, 606, 615, 618, 625, 632, 660, 675, 698, 699, 702, 731, 733, 739, 743, 748, 751, 813, 814, 824, 829, 837.
PRODUCTOS METÁLICOS STEELE, S.A. DE C.V.	37, 40, 110, 111, 225, 278, 351, 352, 404, 473, 474, 527, 589, 638, 641, 712, 713, 757, 826, 827.
TECNOLOGÍA INTEGRAL PERSONALIZABLE, S.A. DE C.V.	47, 92, 170, 172, 210, 211, 289, 291, 331, 332, 411, 454, 535, 537, 573, 574, 692.
TRANSFORMATEC, S.A. DE C.V.	1, 9, 16, 21, 98, 125, 144, 245, 252, 262, 337, 382, 383, 387, 437, 461, 490, 509, 610, 617, 622, 674, 699, 729, 743, 814.
ZAMOSA, S.A. DE C.V.	500, 503, 504, 735, 738.

SORTEO POR INSACULACIÓN:

Asimismo, quien preside el acto informa que de la evaluación de las propuestas económicas resultó un empate entre los licitantes **1) EDVAG CONCEPTOS COMERCIALES, S.A. DE C.V.** y **2) CARLOS ARTURO GARCÍA RIVERA**, respecto a la **partida 93**; y **1) EDVAG CONCEPTOS COMERCIALES, S.A. DE C.V.** y **2) MUEBLES LA FORJA DE JUAN ESCOBAR, S.A. DE C.V.**, respecto a la partida 606.

Por lo anterior, de conformidad con el criterio de desempate a previsto en el artículo 36 Bis, párrafos penúltimo y último de la LAASSP, 54 de su Reglamento y el numeral 7 de la Convocatoria, se procedió a verificar la estratificación de los licitantes a través del Anexo 11, consistente en el escrito que contiene la manifestación, bajo protesta de decir verdad, de la estratificación de Micro, Pequeña o Mediana empresa, (MIPyME) que presentaron como parte de la documentación Legal - Administrativa de su proposición, a efectos de favorecer, en su primer término a las micro empresas a continuación a las Pequeñas empresas y en caso de no constar con alguna de las anteriores, a la que tenga el carácter de mediana empresa, obteniendo lo siguiente:

Partida	Licitantes	Estratificación
93	EDVAG CONCEPTOS COMERCIALES, S.A. DE C.V.	Micro
93	CARLOS ARTURO GARCÍA RIVERA	No MIPyME

ACTA DE FALLO

LICITACIÓN PÚBLICA NACIONAL ELECTRÓNICA
No. LA-50-GYR-050GYR975-N-3-2024

"ADQUISICIÓN DE MOBILIARIO ADMINISTRATIVO PARA HOSPITALES PRIORITARIOS (07 OBRAS)"

Partida	Licitantes	Estratificación
606	EDVAG CONCEPTOS COMERCIALES, S.A. DE C.V.	Micro
606	MUEBLES LA FORJA DE JUAN ESCOBAR, S.A. DE C.V.	Micro

De la revisión de tales documentos de las respectivas proposiciones de los licitantes, de conformidad al criterio de desempate señalado en el artículo 54 del Reglamento de la LAASSP, de acuerdo a la estratificación manifestada, bajo protesta de decir verdad, por los licitantes involucrados, se advierte que en la **Partida 93** corresponde, se asignará al licitante **EDVAG CONCEPTOS COMERCIALES, S.A. DE C.V.**, por ser una Micro empresa.

Ahora bien, por lo que hace a la **Partida 606**, al subsistir el empate entre los licitantes involucrados en cada partida, respectivamente, al manifestar la misma estratificación, en términos del artículo 54 del Reglamento, el día de la fecha a las 10:00 horas, en las oficinas de la División de Equipo y Mobiliario Administrativo y de Transporte, se realizó el sorteo por insaculación en presencia del representante del Órgano Interno de Control Específico en el Instituto Mexicano del Seguro Social y los representantes del Área Requirente y Técnica, para lo cual fueron invitados a este evento, obteniendo el siguiente resultado:

Partida	Licitante	Precio unitario	Resultado Insaculación
606	EDVAG CONCEPTOS COMERCIALES, S.A. DE C.V.	$205,000.00	No Ganador
606	MUEBLES LA FORJA DE JUAN ESCOBAR, S.A. DE C.V.	$205,000.00	Ganador

De dicha insaculación se levantó el acta administrativa correspondiente y se Anexa a la presente acta **(Anexo VII)**, misma que se encuentra integrada en el expediente de contratación.

7. FALLO

Para cumplir con lo previsto en la fracción IV del artículo 37 de la Ley, con sustento en las evaluaciones que anteceden y que son la motivación y el fundamento que da soporte a esta decisión, el Lic. Adrián Bello Nava, Titular de la División de Equipo y Mobiliario Administrativo y de Transporte, de conformidad con las facultades conferidas en el numeral 7.1.3.1.2.1 del Manual de Organización de la Dirección de Administración, así como el numeral 5.3.8., inciso a) de las Políticas, Bases y Lineamientos en Materia de Adquisiciones, Arrendamientos y Servicios del Instituto Mexicano del Seguro Social vigentes, emite el Fallo de la Licitación Pública Nacional Electrónica No. LA-50-GYR-050GYR975-N-3-2024, para la "ADQUISICIÓN DE MOBILIARIO ADMINISTRATIVO PARA HOSPITALES PRIORITARIOS (07 OBRAS)" (Binario) y **adjudican 79 contratos** con vigencia a partir del día natural siguiente a la notificación del fallo y hasta el 31 de diciembre de 2024, a los siguientes licitantes:

ANEXOS
DIVISION DE CONTRATOS
2024
Felipe Carrillo PUERTO

Durango 291, Piso 11, Col. Roma Norte, Alcaldía Cuauhtémoc, C. P. 06700, Ciudad de México
Tel. 55 5726-1700, Ext. 14563 www.imss.gob.mx

ACTA DE FALLO

LICITACIÓN PÚBLICA NACIONAL ELECTRÓNICA
No. LA-50-GYR-050GYR975-N-3-2024

"ADQUISICIÓN DE MOBILIARIO ADMINISTRATIVO PARA HOSPITALES PRIORITARIOS (07 OBRAS)"

AH CORPORATIVO MÉDICO DE MÉXICO, S.A. DE C.V.

No. Contrato: LA-050GYR975N00324-001-00

Partida	PREI	SAI	Destino	Descripción	Cantidad	Unidad	Precios Netos	
							Unitario	Total
136	19971	511.076.0988.00.01	Zaragoza	ARCHIVERO DE 4 GAVETAS CON PUERTAS ABATIBLES Y DESLIZABLES.	102	PZA	$5,257.17	$536,231.34
					102		Subtotal	$536,231.34
							IVA	$85,797.01
							Total	$622,028.35

AH CORPORATIVO MÉDICO DE MÉXICO, S.A. DE C.V.

No. Contrato: LA-050GYR975N00324-002-00

Partida	PREI	SAI	Destino	Descripción	Cantidad	Unidad	Precios Netos	
							Unitario	Total
500	19971	511.076.0988.00.01	Puebla	ARCHIVERO DE 4 GAVETAS CON PUERTAS ABATIBLES Y DESLIZABLES.	94	PZA	$5,417.17	$509,213.98
558	20084	517.013.0087.00.01	Puebla	ALACENA ALTA DE 90 CM. DIMENSIONES GENERALES: FRENTE 90 CM.	41	PZA	$3,210.00	$131,610.00
					135		Subtotal	$640,823.98
							IVA	$102,531.84
							Total	$743,355.82

BARRADAS REFRIGERACIÓN COMERCIAL, S.A. DE C.V.

No. Contrato: LA-050GYR975N00324-003-00

Partida	PREI	SAI	Destino	Descripción	Cantidad	Unidad	Precios Netos	
							Unitario	Total
331	20111	517.609.5613.00.01	Chiapas	MESA LISA DE 120 CM CON RESPALDO Y ENTREPAÑO. DIMENSIONES GE	16	PZA	$9,693.30	$155,092.80
					16		Subtotal	$155,092.80
							IVA	$24,814.85
							Total	$179,907.65

BARRADAS REFRIGERACIÓN COMERCIAL, S.A. DE C.V.

No. Contrato: LA-050GYR975N00324-004-00

Partida	PREI	SAI	Destino	Descripción	Cantidad	Unidad	Precios Netos	
							Unitario	Total
573	20111	517.609.5613.00.01	Puebla	MESA LISA DE 120 CM CON RESPALDO Y ENTREPAÑO. DIMENSIONES GE	14	PZA	$9,082.67	$127,157.38

Durango 291, Piso 11, Col. Roma Norte, Alcaldía Cuauhtémoc, C. P. 06700, Ciudad de México
Tel. 55 5726-1700, Ext. 14617 www.imss.gob.mx

2024
Felipe Carrillo
PUERTO

ACTA DE FALLO

LICITACIÓN PÚBLICA NACIONAL ELECTRÓNICA
No. LA-50-GYR-050GYR975-N-3-2024

"ADQUISICIÓN DE MOBILIARIO ADMINISTRATIVO PARA HOSPITALES PRIORITARIOS (07 OBRAS)"

14

Subtotal	$127,157.38
IVA	$20,345.18
Total	$147,502.56

BARRADAS REFRIGERACIÓN COMERCIAL, S.A. DE C.V.

No. Contrato: LA-050GYR975N00324-005-00

Partida	PREI	SAI	Destino	Descripción	Cantidad	Unidad	Precios Netos	
							Unitario	Total
807	20111	517.609.5613.00.01	Yucatán	MESA LISA DE 120 CM CON RESPALDO Y ENTREPAÑO. DIMENSIONES GE	10	PZA	$10,516.18	$105,161.80
					10		Subtotal	$105,161.80
							IVA	$16,825.89
							Total	$121,987.69

CARLOS ARTURO GARCÍA RIVERA

No. Contrato: LA-050GYR975N00324-006-00

Partida	PREI	SAI	Destino	Descripción	Cantidad	Unidad	Precios Netos	
							Unitario	Total
437	20084	517.013.0087.00.01	Chihuahua	ALACENA ALTA DE 90 CM. DIMENSIONES GENERALES: FRENTE 90 CM,	43	PZA	$3,900.00	$167,700.00
455	20112	517.609.5625.00.01	Chihuahua	MESA LISA DE 150 CM CON RESPALDO Y ENTREPAÑO. DIMENSIONES GE	4	PZA	$15,800.00	$63,200.00
					47		Subtotal	$230,900.00
							IVA	$36,944.00
							Total	$267,844.00

CARLOS ARTURO GARCÍA RIVERA

No. Contrato: LA-050GYR975N00324-007-00

Partida	PREI	SAI	Destino	Descripción	Cantidad	Unidad	Precios Netos	
							Unitario	Total
574	20112	517.609.5625.00.01	Puebla	MESA LISA DE 150 CM CON RESPALDO Y ENTREPAÑO. DIMENSIONES GE	4	PZA	$15,150.00	$60,600.00
					4		Subtotal	$60,600.00
							IVA	$9,696.00
							Total	$70,296.00

ANEXOS
DIVISION DE CONTRATOS

Durango 291, Piso 11, Col. Roma Norte, Alcaldía Cuauhtémoc, C. P. 06700, Ciudad de México
Tel. 55 5726-1700, Ext. 14563. www.imss.gob.mx

ACTA DE FALLO

LICITACIÓN PÚBLICA NACIONAL ELECTRÓNICA
No. LA-50-GYR-050GYR975-N-3-2024

"ADQUISICIÓN DE MOBILIARIO ADMINISTRATIVO PARA HOSPITALES PRIORITARIOS (07 OBRAS)"

CARLOS ARTURO GARCÍA RIVERA

No. Contrato: LA-050GYR975N00324-008-00

Partida	PREI	SAI	Destino	Descripción	Cantidad	Unidad	Precios Netos	
							Unitario	Total
693	20112	517.609.5625.00.01	Sonora	MESA LISA DE 150 CM CON RESPALDO Y ENTREPAÑO. DIMENSIONES CE	2	PZA	$15,150.00	$30,300.00
					2		Subtotal	$30,300.00
							IVA	$4,848.00
							Total	$35,148.00

CARLOS ARTURO GARCÍA RIVERA

No. Contrato: LA-050GYR975N00324-009-00

Partida	PREI	SAI	Destino	Descripción	Cantidad	Unidad	Precios Netos	
							Unitario	Total
808	20112	517.609.5625.00.01	Yucatán	MESA LISA DE 150 CM CON RESPALDO Y ENTREPAÑO. DIMENSIONES CE	3	PZA	$15,000.00	$45,000.00
					3		Subtotal	$45,000.00
							IVA	$7,200.00
							Total	$52,200.00

DALISA SERVICES, S.A. DE C.V.

No. Contrato: LA-050GYR975N00324-010-00

Partida	PREI	SAI	Destino	Descripción	Cantidad	Unidad	Precios Netos	
							Unitario	Total
169	20050	519.104.0551.00.01	Zaragoza	BANCA EN TANDEM PARA 4 LUGARES. DIMENSIONES GENERALES. FRENT	102	PZA	$4,141.80	$422,463.60
					102		Subtotal	$422,463.60
							IVA	$67,594.18
							Total	$490,057.78

DALISA SERVICES, S.A. DE C.V.

No. Contrato: LA-050GYR975N00324-011-00

Partida	PREI	SAI	Destino	Descripción	Cantidad	Unidad	Precios Netos	
							Unitario	Total
534	20050	519.104.0551.00.01	Puebla	BANCA EN TANDEM PARA 4 LUGARES. DIMENSIONES GENERALES: FRENT	110	PZA	$4,041.80	$444,598.00

ACTA DE FALLO

LICITACIÓN PÚBLICA NACIONAL ELECTRÓNICA
No. LA-50-GYR-050GYR975-N-3-2024

"ADQUISICIÓN DE MOBILIARIO ADMINISTRATIVO PARA HOSPITALES PRIORITARIOS (07 OBRAS)"

110

Subtotal	$444,598.00
IVA	$71,135.68
Total	$515,733.68

DELGADO Y COMPAÑÍA, S.A. DE C.V.

No. Contrato: LA-050GYR975N00324-012-00

Partida	PREI	SAI	Destino	Descripción	Cantidad	Unidad	Precios Netos	
							Unitario	Total
145	19989	511.339.1275.00.01	Zaragoza	ESCRITORIO MODULAR DE 150CM CON LATERAL DERECHO. DIMENSIONES	50	PZA	$7,580.00	$379,000.00
146	19990	511.339.1288.00.01	Zaragoza	ESCRITORIO MODULAR DE 150CM CON LATERAL IZQUIERDO. DIMENSION	87	PZA	$7,580.00	$659,460.00
148	19992	511.339.1304.00.01	Zaragoza	ESCRITORIO MODULAR TIPO BALA DE 120CM SIN LATERAL. DIMENSION	33	PZA	$4,330.00	$142,890.00
150	19996	511.451.0281.00.01	Zaragoza	GABINETE UNIVERSAL. DIMENSIONES GENERALES: LARGO 90 CM, ANCH	15	PZA	$3,680.00	$55,200.00
161	20013	511.836.0484.00.01	Zaragoza	SILLON FIJO DE RESPALDO BAJO BASE DE TRINEO TAPIZADO EN PIEL	389	PZA	$2,280.00	$886,920.00
163	20015	511.836.0505.00.01	Zaragoza	SILLON GIRATORIO DE RESPALDO BAJO CON PISTON NEUMATICO. DIME	145	PZA	$2,280.00	$330,600.00
168	20049	519.104.0541.00.01	Zaragoza	BANCA EN TANDEM PARA 3 LUGARES. DIMENSIONES GENERALES: FRENT	161	PZA	$3,180.00	$511,980.00
176	20060	519.315.0059.00.01	Zaragoza	ESCALERA DE TIJERA 3 PELDAÑOS. DIMENSIONES GENERALES: ALTO 6	36	PZA	$980.00	$35,280.00
183	20070	519.695.1987.00.01	Zaragoza	PIZARRON DE 120 CM MAGNETICO DE PARED. DIMENSIONES GENERALES	27	PZA	$1,580.00	$42,660.00
184	20072	519.695.2004.00.01	Zaragoza	PIZARRON DE 150 CM MAGNETICO DE PARED. DIMENSIONES GENERALES	80	PZA	$2,480.00	$198,400.00

ANEXOS
DIVISION DE CONTRATOS

Durango 291, Piso 11, Col. Roma Norte, Alcaldía Cuauhtémoc, C. P. 06700, Ciudad de México
Tel. 55 5726-1700, Ext. 14863. www.imss.gob.mx

ACTA DE FALLO

LICITACIÓN PÚBLICA NACIONAL ELECTRÓNICA
No. LA-50-GYR-050GYR975-N-3-2024
"ADQUISICIÓN DE MOBILIARIO ADMINISTRATIVO PARA HOSPITALES PRIORITARIOS (07 OBRAS)"

189	20079	519.865.0105.00.01	Zaragoza	TABLERO DE CORCHO 120 CM. DIMENSIONES GENERALES: FRENTE 120	105	PZA	$1,080.00	$113,400.00
219	20413	511.836.0514.00.01	Zaragoza	SILLON CONFORTABLE DE 2 LUGARES, TAPIZADO EN TELA, DIMENSION	14	PZA	$7,280.00	$101,920.00
237	20592	511.339.1422.00.01	Zaragoza	ESCRITORIO RECTANGULAR DE 150CM. DIMENSIONES GENERALES: LARC	57	PZA	$4,480.00	$255,360.00
					1,199		Subtotal	$3,713,070.00
							IVA	$594,091.20
							Total	$4,307,161.20

DELGADO Y COMPAÑÍA, S.A. DE C.V.

No. Contrato: LA-050GYR975N00324-013-00

Partida	PREI	SAI	Destino	Descripción	Cantidad	Unidad	Precios Netos	
							Unitario	Total
263	19989	511.339.1275.00.01	Chiapas	ESCRITORIO MODULAR DE 150CM CON LATERAL DERECHO, DIMENSIONES	38	PZA	$7,580.00	$288,040.00
264	19990	511.339.1288.00.01	Chiapas	ESCRITORIO MODULAR DE 150CM CON LATERAL IZQUIERDO, DIMENSION	54	PZA	$7,580.00	$409,320.00
266	19992	511.339.1304.00.01	Chiapas	ESCRITORIO MODULAR TIPO BALA DE 120CM SIN LATERAL DIMENSION	27	PZA	$4,330.00	$116,910.00
268	19996	511.451.0281.00.01	Chiapas	GABINETE UNIVERSAL DIMENSIONES GENERALES: LARGO 90 CM, ANCH	18	PZA	$3,680.00	$66,240.00
272	20002	511.619.1378.00.01	Chiapas	MESA RECTANGULAR DE JUNTAS PARA 10 PERSONAS, DIMENSIONES GEN	2	PZA	$16,580.00	$33,160.00
276	20010	511.836.0458.00.01	Chiapas	SILLON CONFORTABLE DE 1 LUGAR, TAPIZADO EN TELA, DIMENSIONES	54	PZA	$4,880.00	$263,520.00
277	20011	511.836.0466.00.01	Chiapas	SILLÓN CONFORTABLE DE 3 LUGARES, TAPIZADO EN TELA DIMENSIONE	13	PZA	$8,880.00	$115,440.00
279	20013	511.836.0484.00.01	Chiapas	SILLON FIJO DE RESPALDO BAJO BASE DE TRINEO TAPIZADO EN PIEL	291	PZA	$2,280.00	$663,480.00

Durango 291, Piso 11, Col. Roma Norte, Alcaldía Cuauhtémoc, C. P. 06700, Ciudad de México
Tel. 55 5628-1700, Ext. 14563. www.imss.gob.mx

2024 Felipe Carrillo PUERTO

ACTA DE FALLO

LICITACIÓN PÚBLICA NACIONAL ELECTRÓNICA
No. LA-50-GYR-050GYR975-N-3-2024

"ADQUISICIÓN DE MOBILIARIO ADMINISTRATIVO PARA HOSPITALES PRIORITARIOS (07 OBRAS)"

281	20015	511.836.0505.00.01	Chiapas	SILLON GIRATORIO DE RESPALDO BAJO CON PISTON NEUMATICO. DIME	270	PZA	$2,280.00	$615,600.00
287	20049	519.104.0541.00.01	Chiapas	BANCA EN TANDEM PARA 3 LUGARES. DIMENSIONES GENERALES: FRENT	161	PZA	$3,180.00	$511,980.00
288	20050	519.104.0551.00.01	Chiapas	BANCA EN TANDEM PARA 4 LUGARES. DIMENSIONES GENERALES: FRENT	100	PZA	$4,180.00	$418,000.00
295	20060	519.315.0059.00.01	Chiapas	ESCALERA DE TIJERA 3 PELDAÑOS. DIMENSIONES GENERALES: ALTO 6	37	PZA	$980.00	$36,260.00
303	20070	519.695.1987.00.01	Chiapas	PIZARRON DE 120 CM MAGNETICO DE PARED. DIMENSIONES GENERALES	36	PZA	$1,580.00	$56,880.00
304	20072	519.695.2004.00.01	Chiapas	PIZARRON DE 150 CM MAGNETICO DE PARED. DIMENSIONES GENERALES	36	PZA	$2,480.00	$89,280.00
311	20079	519.865.0105.00.01	Chiapas	TABLERO DE CORCHO 120 CM. DIMENSIONES GENERALES: FRENTE 120	88	PZA	$1,080.00	$95,040.00
343	20413	511.836.0514.00.01	Chiapas	SILLON CONFORTABLE DE 2 LUGARES. TAPIZADO EN TELA. DIMENSION	12	PZA	$7,280.00	$87,360.00
362	20592	511.339.1422.00.01	Chiapas	ESCRITORIO RECTANGULAR DE 150CM. DIMENSIONES GENERALES: LARG	19	PZA	$4,480.00	$85,120.00
					1,256		Subtotal	$3,951,630.00
							IVA	$632,260.80
							Total	$4,583,890.80

DELGADO Y COMPAÑÍA, S.A. DE C.V.

No. Contrato: LA-050GYR975N00324-014-00

Partida	PREI	SAI	Destino	Descripción	Cantidad	Unidad	Precios Netos	
							Unitario	Total
522	20010	511.836.0458.00.01	Puebla	SILLON CONFORTABLE DE 1 LUGAR, TAPIZADO EN TELA. DIMENSIONES	58	PZA	$4,880.00	$283,040.00
523	20011	511.836.0466.00.01	Puebla	SILLON CONFORTABLE DE 3 LUGARES, TAPIZADO EN TELA DIMENSIONE	12	PZA	$8,880.00	$106,560.00
533	20049	519.104.0541.00.01	Puebla	BANCA EN TANDEM PARA 3 LUGARES. DIMENSIONES GENERALES: FRENT	162	PZA	$3,180.00	$515,160.00
					232		Subtotal	$904,760.00
							IVA	$144,761.60
							Total	$1,049,521.60

Durango 291, Piso 11, Col. Roma Norte, Alcaldía Cuauhtémoc, C. P. 06700, Ciudad de México
Tel. 55 5726-1700, Ext. 14563. www.imss.gob.mx

ANEXOS
DIVISION DE CONTRATOS
2024
Felipe Carrillo PUERTO

ACTA DE FALLO

LICITACIÓN PÚBLICA NACIONAL ELECTRÓNICA
No. LA-50-GYR-050GYR975-N-3-2024

"ADQUISICIÓN DE MOBILIARIO ADMINISTRATIVO PARA HOSPITALES PRIORITARIOS (07 OBRAS)"

DELGADO Y COMPAÑÍA, S.A. DE C.V.

No. Contrato: LA-050GYR975N00324-015-00

Partida	PREI	SAI	Destino	Descripción	Cantidad	Unidad	Precios Netos	
							Unitario	Total
744	19989	511.339.1275.00.01	Yucatán	ESCRITORIO MODULAR DE 150CM CON LATERAL DERECHO, DIMENSIONES	7	PZA	$7,580.00	$53,060.00
745	19990	511.339.1288.00.01	Yucatán	ESCRITORIO MODULAR DE 150CM CON LATERAL IZQUIERDO, DIMENSION	4	PZA	$7,580.00	$30,320.00
746	19992	511.339.1304.00.01	Yucatán	ESCRITORIO MODULAR TIPO BALA DE 120CM SIN LATERAL, DIMENSION	3	PZA	$4,330.00	$12,990.00
747	19996	511.451.0281.00.01	Yucatán	GABINETE UNIVERSAL, DIMENSIONES GENERALES: LARGO 90 CM, ANCH	11	PZA	$3,680.00	$40,480.00
750	20002	511.619.1378.00.01	Yucatán	MESA RECTANGULAR DE JUNTAS PARA 10 PERSONAS, DIMENSIONES GEN	5	PZA	$16,580.00	$82,900.00
755	20010	511.836.0458.00.01	Yucatán	SILLON CONFORTABLE DE 1 LUGAR, TAPIZADO EN TELA, DIMENSIONES	43	PZA	$4,880.00	$209,840.00
756	20011	511.836.0466.00.01	Yucatán	SILLON CONFORTABLE DE 3 LUGARES, TAPIZADO EN TELA, DIMENSIONE	15	PZA	$8,880.00	$133,200.00
758	20013	511.836.0484.00.01	Yucatán	SILLON FIJO DE RESPALDO BAJO BASE DE TRINEO TAPIZADO EN PIEL	60	PZA	$2,280.00	$136,800.00
760	20015	511.836.0505.00.01	Yucatán	SILLON GIRATORIO DE RESPALDO BAJO CON PISTON NEUMATICO DIME	186	PZA	$2,280.00	$424,080.00
766	20049	519.104.0541.00.01	Yucatán	BANCA EN TANDEM PARA 3 LUGARES, DIMENSIONES GENERALES FRENT	94	PZA	$3,180.00	$298,920.00
767	20050	519.104.0551.00.01	Yucatán	BANCA EN TANDEM PARA 4 LUGARES, DIMENSIONES GENERALES FRENT	84	PZA	$4,180.00	$351,120.00
774	20060	519.315.0059.00.01	Yucatán	ESCALERA DE TIJERA 3 PELDAÑOS, DIMENSIONES GENERALES: ALTO 6	35	PZA	$980.00	$34,300.00
780	20070	519.695.1987.00.01	Yucatán	PIZARRON DE 120 CM MAGNETICO DE PARED, DIMENSIONES GENERALES	25	PZA	$1,580.00	$39,500.00

2024 Felipe Carrillo PUERTO

ACTA DE FALLO

LICITACIÓN PÚBLICA NACIONAL ELECTRÓNICA
No. LA-50-GYR-050GYR975-N-3-2024

"ADQUISICIÓN DE MOBILIARIO ADMINISTRATIVO PARA HOSPITALES PRIORITARIOS (07 OBRAS)"

781	20072	S19.695.2004.00.01	Yucatán	PIZARRON DE 150 CM MAGNETICO DE PARED. DIMENSIONES GENERALES	39	PZA	$2,480.00	$96,720.00
782	20073	519.695.2013.00.01	Yucatán	PIZARRON DE 180 CM MAGNETICO DE PARED. DIMENSIONES GENERALES	1	PZA	$3,045.00	$3,045.00
788	20079	519.865.0105.00.01	Yucatán	TABLERO DE CORCHO 120 CM. DIMENSIONES GENERALES: FRENTE 120	99	PZA	$1,080.00	$106,920.00
817	20413	511.836.0514.00.01	Yucatán	SILLON CONFORTABLE DE 2 LUGARES, TAPIZADO EN TELA. DIMENSION	6	PZA	$7,280.00	$43,680.00
828	20556	511.814.0405.00.01	Yucatán	SILLA ALTA GIRATORIA CON MECANISMO DE CONTACTO PERMANENTE Y	42	PZA	$3,380.00	$141,960.00
836	20592	511.339.1422.00.01	Yucatán	ESCRITORIO RECTANGULAR DE 150CM. DIMENSIONES GENERALES: LARG	121	PZA	$4,880.00	$590,480.00
					880		Subtotal	$2,830,315.00
							IVA	$452,850.40
							Total	$3,283,165.40

DISTRIBUIDORA AXKAN KULI, S.A.S. DE C.V.

No. Contrato: LA-050GYR975N00324-016-00

Partida	PREI	SAI	Destino	Descripción	Cantidad	Unidad	Precios Netos	
							Unitario	Total
138	19974	511.076.1016.00.01	Zaragoza	ARCHIVERO DE 2 GAVETAS CON PUERTAS ABATIBLES Y DESLIZABLES.	1	PZA	$5,698.00	$5,698.00
143	19981	511.178.0113.00.01	Zaragoza	CARRETILLA PORTA BULTOS. DIMENSIONES GENERALES: ANCHO 45CM,	7	PZA	$2,399.00	$16,793.00
164	20017	511.883.0529.00.01	Zaragoza	TARJETERO DOBLE PARA TARJETAS DE 7.62 X 12.70 CM (3 PULGADAS	1	PZA	$2,318.00	$2,318.00
165	20020	511.883.0556.00.01	Zaragoza	TARJETERO SENCILLO PARA TARJETAS DE 7.62 X 12.70 CM (3 PULGA	5	PZA	$1,728.00	$8,640.00
196	20088	517.256.0213.00.01	Zaragoza	CARRO TRANSPORTADOR DE CHAROLAS PARA ALIMENTOS. DIMENSIONES	3	PZA	$17,598.00	$52,794.00
					17		Subtotal	$86,243.00
							IVA	$13,798.88
							Total	$100,041.88

ANEXOS

DIVISION DE CONTRATOS

Durango 291, Piso TI, Col. Roma Norte, Alcaldía Cuauhtémoc, C. P. 06700, Ciudad de México
Tel. 55 5726-1700, Ext. 14563. www.imss.gob.mx

2024 Felipe Carrillo PUERTO

ACTA DE FALLO

LICITACIÓN PÚBLICA NACIONAL ELECTRÓNICA
No. LA-50-GYR-050GYR975-N-3-2024

"ADQUISICIÓN DE MOBILIARIO ADMINISTRATIVO PARA HOSPITALES PRIORITARIOS (07 OBRAS)"

DISTRIBUIDORA AXKAN KULI, S.A.S. DE C.V.

No. Contrato: LA-050GYR975N00324-017-00

Partida	PREI	SAI	Destino	Descripción	Cantidad	Unidad	Precios Netos	
							Unitario	Total
502	19974	511.076.1016.00.01	Puebla	ARCHIVERO DE 2 GAVETAS CON PUERTAS ABATIBLES Y DESLIZABLES	1	PZA	$5,698.00	$5,698.00
508	19981	511.178.0113.00.01	Puebla	CARRETILLA PORTA BULTOS. DIMENSIONES GENERALES: ANCHO 45CM.	6	PZA	$2,399.00	$14,394.00
528	20017	511.883.0529.00.01	Puebla	TARJETERO DOBLE PARA TARJETAS DE 7.62 X 12.70 CM (3 PULGADAS	1	PZA	$2,318.00	$2,318.00
530	20020	511.883.0556.00.01	Puebla	TARJETERO SENCILLO PARA TARJETAS DE 7.62 X 12.70 CM (3 PULGA	6	PZA	$1,728.00	$10,368.00
561	20086	517.256.0213.00.01	Puebla	CARRO TRANSPORTADOR DE CHAROLAS PARA ALIMENTOS. DIMENSIONES	3	PZA	$17,598.00	$52,794.00
					17		Subtotal	$85,572.00
							IVA	$13,691.52
							Total	$99,263.52

EDVAG CONCEPTOS COMERCIALES, S.A. DE C.V.

No. Contrato: LA-050GYR975N00324-018-00

Partida	PREI	SAI	Destino	Descripción	Cantidad	Unidad	Precios Netos	
							Unitario	Total
3	18554	511.076.0898.02.01	Baja California	ARCHIVERO DE 4 GAVETAS CON FRENTES EN MDF. DIMENSIONES GENER	1	PZA	$13,500.00	$13,500.00
4	19698	511.622.0182.00.01	Baja California	MODULO DE ATENCION Y ORIENTACION AL DERECHOHABIENTE TIPO A	1	PZA	$180,000.00	$180,000.00
5	19699	511.622.0194.00.01	Baja California	MODULO DE ATENCION Y ORIENTACION AL DERECHOHABIENTE TIPO B	1	PZA	$205,000.00	$205,000.00
6	19708	519.695.1897.01.01	Baja California	PIZARRON MAGNETICO DE PARED DE 120 CM. DESCRIPCION TECNICA:	16	PZA	$3,400.00	$54,400.00
9	19968	511.076.0952.00.01	Baja California	ARCHIVERO CUARDA VISIBLE SENCILLO. DIMENSIONES GENERALES: LA	22	PZA	$9,200.00	$202,400.00

Durango 291, Piso 11, Col. Roma Norte, Alcaldía Cuauhtémoc, C. P. 06700, Ciudad de México
Tel. 55 5726-1700, Ext. 76563 www.imss.gob.mx

2024 AÑO DE Felipe Carrillo PUERTO

ACTA DE FALLO

LICITACIÓN PÚBLICA NACIONAL ELECTRÓNICA
No. LA-50-GYR-050GYR975-N-3-2024

"ADQUISICIÓN DE MOBILIARIO ADMINISTRATIVO PARA HOSPITALES PRIORITARIOS (07 OBRAS)"

10	19969	511.076.0966.00.01	Baja California	ARCHIVERO DE 2 GAVETAS CON CAJA FUERTE. DIMENSIONES GENERALE	1	PZA	$22,000.00	$22,000.00
11	19970	511.076.0975.00.01	Baja California	ARCHIVERO 4 GAVETAS, MOVIMIENTOS O SISTEMAS: SISTEMA DE CORR	4	PZA	$8,000.00	$32,000.00
13	19973	511.076.1007.00.01	Baja California	ARCHIVERO GUARDA VISIBLE DOBLE, DIMENSIONES GENERALES: LARGO	10	PZA	$14,000.00	$140,000.00
17	19978	511.026.0517.00.01	Baja California	ANAQUEL FIJO DOS VISTAS, DIMENSIONES GENERALES: FRENTE 85 CM	13	PZA	$23,000.00	$299,000.00
22	19989	511.339.1275.00.01	Baja California	ESCRITORIO MODULAR DE 150CM CON LATERAL DERECHO. DIMENSIONES	37	PZA	$16,500.00	$610,500.00
23	19990	511.339.1288.00.01	Baja California	ESCRITORIO MODULAR DE 150CM CON LATERAL IZQUIERDO. DIMENSION	55	PZA	$16,500.00	$907,500.00
24	19991	511.339.1295.00.01	Baja California	ESCRITORIO MODULAR DE 180CM CON LATERAL DERECHO. DIMENSIONES	1	PZA	$14,500.00	$14,500.00
25	19992	511.339.1304.00.01	Baja California	ESCRITORIO MODULAR TIPO BALA DE 120CM SIN LATERAL. DIMENSION	31	PZA	$8,500.00	$263,500.00
28	19999	511.619.1345.00.01	Baja California	MESA DE APOYO PARA TELEFONOS, DIMENSIONES GENERALES: LARGO 4	10	PZA	$3,500.00	$35,000.00
31	20003	511.619.1381.00.01	Baja California	MESA PARA SALA DE USOS MULTIPLES, DIMENSIONES GENERALES: LAR	26	PZA	$9,500.00	$247,000.00
33	20006	511.790.0227.00.01	Baja California	PORTAROTAFOLIO CON PIZARRON, DIMENSIONES GENERALES: FRENTE 8	10	PZA	$5,900.00	$59,000.00
34	20009	511.814.0364.00.01	Baja California	SILLA GIRATORIA DE RESPALDO BAJO TAPIZADA EN POLIPIEL CON PI	93	PZA	$5,500.00	$511,500.00

ANEXOS
DIVISION DE CONTRATOS

Durango 291, Piso 11, Col. Roma Norte, Alcaldía Cuauhtémoc, C. P. 06700, Ciudad de México
Tel. 55 5726-1900, Ext. 14563. www.imss.gob.mx

ACTA DE FALLO

LICITACIÓN PÚBLICA NACIONAL ELECTRÓNICA
No. LA-50-GYR-050GYR975-N-3-2024
"ADQUISICIÓN DE MOBILIARIO ADMINISTRATIVO PARA HOSPITALES PRIORITARIOS (07 OBRAS)"

39	20014	511.836.0496.00.01	Baja California	SILLON GIRATORIO DE RESPALDO ALTO TAPIZADA EN POLIPIEL CON P	7	PZA	$4,800.00	$33,600.00
40	20015	511.836.0505.00.01	Baja California	SILLON GIRATORIO DE RESPALDO BAJO CON PISTON NEUMATICO DIME	118	PZA	$5,600.00	$660,800.00
44	20022	511.883.0579.00.01	Baja California	TARJETERO TRIPLE DE 10 GAVETAS PARA TARJETAS DE 7.62 X 12.70	2	PZA	$15,000.00	$30,000.00
46	20049	519.104.0541.00.01	Baja California	BANCA EN TANDEM PARA 3 LUGARES. DIMENSIONES GENERALES: FRENT	164	PZA	$6,000.00	$984,000.00
49	20052	519.104.0574.00.01	Baja California	BANCA VESTIDOR PARA CONSULTORIO. DIMENSIONES GENERALES: LARG	49	PZA	$5,900.00	$284,200.00
51	20056	519.160.0365.00.01	Baja California	CARRO TRANSPORTADOR DE BIBERONES. DIMENSIONES GENERALES: LAR	3	PZA	$16,000.00	$48,000.00
55	20062	519.630.5401.00.01	Baja California	MESA DE TRABAJO PARA TALLER. DIMENSIONES GENERALES: LARGO 18	10	PZA	$14,000.00	$140,000.00
56	20063	519.630.5419.00.01	Baja California	MESA INFANTIL MATERNAL DIMENSIONES GENERALES: ANCHO 90 CM.	1	PZA	$2,700.00	$2,700.00
59	20067	519.630.5454.00.01	Baja California	MESA PARA COMPUTADORA CON ESTRUCTURA TUBULAR FRENTE 100 CM	5	PZA	$8,000.00	$40,000.00
61	20069	519.695.1974.00.01	Baja California	PIZARRON DE 120 CM CON TABLERO DE CORCHO. DIMENSIONES GENERA	7	PZA	$1,550.00	$10,850.00
62	20070	519.695.1987.00.01	Baja California	PIZARRON DE 120 CM MAGNETICO DE PARED. DIMENSIONES GENERALES	17	PZA	$4,300.00	$73,100.00
63	20072	519.695.2004.00.01	Baja California	PIZARRON DE 180 CM MAGNETICO DE PARED. DIMENSIONES GENERALES	52	PZA	$6,500.00	$338,000.00

Durango 291, Piso 11, Col. Roma Norte, Alcaldía Cuauhtémoc, C. P. 06700, Ciudad de México
Tel. 55 5225 1700, Ext. 14563. www.imss.gob.mx

2024 Felipe Carrillo PUERTO

ACTA DE FALLO

LICITACIÓN PÚBLICA NACIONAL ELECTRÓNICA
No. LA-50-GYR-050GYR975-N-3-2024

"ADQUISICIÓN DE MOBILIARIO ADMINISTRATIVO PARA HOSPITALES PRIORITARIOS (07 OBRAS)"

64	20073	519.695.2013.00.01	Baja California	PIZARRON DE 180 CM MAGNETICO DE PARED. DIMENSIONES GENERALES	4	PZA	$7,000.00	$28,000.00
70	20079	519.865.0105.00.01	Baja California	TABLERO DE CORCHO 120 CM. DIMENSIONES GENERALES: FRENTE 120	120	PZA	$2,500.00	$300,000.00
71	20080	519.865.0114.00.01	Baja California	TABLERO DE CORCHO DE 150 CM. DIMENSIONES GENERALES: FRENTE 1	1	PZA	$2,300.00	$2,300.00
75	20085	517.063.0136.00.01	Baja California	ANAQUEL PARA OLLAS FRENTE 90 CM, FONDO 60 CM, ALTURA 180 CM	3	PZA	$19,500.00	$58,500.00
78	20089	517.256.0226.00.01	Baja California	CARRO TRANSPORTADOR DE OLLAS. DIMENSIONES GENERALES: LARGO	2	PZA	$12,000.00	$24,000.00
84	20099	517.609.5497.00.01	Baja California	MESA CALIENTE DE 160 CM PARA VAPOR DE (4 CHAROLAS). DIMENSI	1	PZA	$41,000.00	$41,000.00
91	20109	517.609.5597.00.01	Baja California	MESA FRIA PARA BARRA DE AUTO SERVICIO (4 CHAROLAS). DIMENSIO	1	PZA	$43,000.00	$43,000.00
93	20112	517.609.5625.00.01	Baja California	MESA LISA DE 150 CM CON RESPALDO Y ENTREPAÑO. DIMENSIONES GE	4	PZA	$18,000.00	$72,000.00
95	20117	517.609.5683.00.01	Baja California	MESA PARA TAJO DE 150 CM. DIMENSIONES GENERALES: FRENTE 150	1	PZA	$21,000.00	$21,000.00
97	20387	511.026.0532.00.01	Baja California	ANAQUEL DOBLE PARA LIBROS Y REVISTAS. DIMENSIONES GENERALES:	14	PZA	$19,000.00	$266,000.00
99	20401	511.401.0094.00.01	Baja California	EXHIBIDOR DE REVISTAS. DIMENSIONES GENERALES: FRENTE 180 CM,	1	PZA	$19,000.00	$19,000.00
100	20405	511.619.1413.00.01	Baja California	MESA DOBLE PARA GABINETE TIPO KARDEX. DIMENSIONES GENERALES:	3	PZA	$3,800.00	$11,400.00
103	20413	511.836.0514.00.01	Baja California	SILLON CONFORTABLE DE 2 LUGARES, TAPIZADO EN TELA. DIMENSION	14	PZA	$9,800.00	$137,200.00

Durango 291, Piso 11, Col. Roma Norte, Alcaldía Cuauhtémoc, C. P. 06700, Ciudad de México
Tel. 55 5726-1700, Ext. 14563. www.imss.gob.mx

ANEXOS
DIVISION DE CONTRATOS
2024
Felipe Carrillo PUERTO

ACTA DE FALLO

LICITACIÓN PÚBLICA NACIONAL ELECTRÓNICA
No. LA-50-GYR-050GYR975-N-3-2024
"ADQUISICIÓN DE MOBILIARIO ADMINISTRATIVO PARA HOSPITALES PRIORITARIOS (07 OBRAS)"

104	20417	511.836.0558.00.01	Baja California	SILLON GIRATORIO DE RESPALDO ALTO TAPIZADO EN TELA, CON PIST	4	PZA	$4,900.00	$19,600.00
105	20493	517.825.0323.00.01	Baja California	SILLA PARA COMEDOR FABRICADA EN ALUMINIO, DIMENSIONES GENERA	292	PZA	$1,400.00	$408,800.00
107	20543	511.339.1406.00.01	Baja California	ESCRITORIO MODULAR EN C, DIMENSIONES GENERALES: LARGO 180CM,	1	PZA	$33,000.00	$33,000.00
117	20583	519.196.0194.00.01	Baja California	CASILLERO DOBLE EN PLASTICO DE ALTA RESISTENCIA, DIMENSIONES	602	PZA	$12,000.00	$7,224,000.00
118	20586	519.630.5515.00.01	Baja California	MESA RECTANGULAR PARA COMPUTADORA, DIMENSIONES GENERALES: FR	1	PZA	$6,900.00	$6,900.00
121	20592	511.339.1422.00.01	Baja California	ESCRITORIO RECTANGULAR DE 150CM, DIMENSIONES GENERALES: LARG	50	PZA	$9,900.00	$495,000.00
122	20593	511.339.1437.00.01	Baja California	ESCRITORIO RECTANGULAR DE 180 CM, DIMENSIONES GENERALES: LAR	1	PZA	$9,500.00	$9,500.00
124	20673	511.814.0421.00.01	Baja California	SILLA FIJA DE POLIPROPILENO, DIMENSIONES GENERALES: ALTURA D	13	PZA	$1,650.00	$21,450.00
					1,900		Subtotal	$15,683,700.00
							IVA	$2,509,392.00
							Total	$18,193,092.00

EDVAG CONCEPTOS COMERCIALES, S.A. DE C.V.

No. Contrato: LA-050GYR975N00324-019-00

Partida	PREI	SAI	Destino	Descripción	Cantidad	Unidad	Precios Netos	
							Unitario	Total
127	18554	511.076.0698.02.01	Zaragoza	ARCHIVERO DE 4 GAVETAS CON FRENTES EN MDF, DIMENSIONES GENER	1	PZA	$13,500.00	$13,500.00

Durango 291, Piso 11, Col. Roma Norte, Alcaldía Cuauhtémoc, C. P. 06700, Ciudad de México
Tel. 55 5628-4900, Ext. 14563. www.imss.gob.mx

2024 AÑO DE Felipe Carrillo PUERTO

ACTA DE FALLO

LICITACIÓN PÚBLICA NACIONAL ELECTRÓNICA
No. LA-50-GYR-050GYR975-N-3-2024

"ADQUISICIÓN DE MOBILIARIO ADMINISTRATIVO PARA HOSPITALES PRIORITARIOS (07 OBRAS)"

128	19698	511.622.0182.00.01	Zaragoza	MODULO DE ATENCION Y ORIENTACION AL DERECHOHABIENTE TIPO A	1	PZA	$180,000.00	$180,000.00
130	19708	519.695.1897.01.01	Zaragoza	PIZARRON MAGNETICO DE PARED DE 120 CM. DESCRIPCIÓN TECNICA:	18	PZA	$3,400.00	$61,200.00
134	19969	511.076.0966.00.01	Zaragoza	ARCHIVERO DE 2 GAVETAS CON CAJA FUERTE. DIMENSIONES GENERALE	2	PZA	$22,000.00	$44,000.00
135	19970	511.076.0975.00.01	Zaragoza	ARCHIVERO 4 GAVETAS. MOVIMIENTOS O SISTEMAS: SISTEMA DE CORR	7	PZA	$6,800.00	$47,600.00
137	19973	511.076.1007.00.01	Zaragoza	ARCHIVERO GUARDA VISIBLE DOBLE. DIMENSIONES GENERALES: LARGO	10	PZA	$14,000.00	$140,000.00
147	19991	511.339.1295.00.01	Zaragoza	ESCRITORIO MODULAR DE 180CM CON LATERAL DERECHO. DIMENSIONES	1	PZA	$14,500.00	$14,500.00
149	19993	511.339.1313.00.01	Zaragoza	ESCRITORIO MODULAR TIPO BALA DE 150CM SIN LATERAL. DIMENSION	5	PZA	$8,500.00	$42,500.00
151	19999	511.619.1345.00.01	Zaragoza	MESA DE APOYO PARA TELEFONOS. DIMENSIONES GENERALES: LARGO 4	15	PZA	$2,500.00	$37,500.00
153	20002	511.619.1378.00.01	Zaragoza	MESA RECTANGULAR DE JUNTAS PARA 10 PERSONAS. DIMENSIONES GEN	5	PZA	$19,500.00	$97,500.00
155	20005	511.622.0226.00.01	Zaragoza	MODULO ESCRITORIO AUTOSUSTENTABLE PARA DOS LUGARES. MOVIMIEN	1	PZA	$35,000.00	$35,000.00
156	20006	511.790.0227.00.01	Zaragoza	PORTAROTAFOLIO CON PIZARRON. DIMENSIONES GENERALES: FRENTE 8	8	PZA	$4,900.00	$39,200.00
157	20009	511.814.0364.00.01	Zaragoza	SILLA GIRATORIA DE RESPALDO BAJO TAPIZADA EN POLIPIEL CON PI	91	PZA	$3,900.00	$354,900.00

ANEXOS
DIVISION DE CONTRATOS

Durango 291, Piso 11, Col. Roma Norte, Alcaldía Cuauhtémoc, C. P. 06700, Ciudad de México
Tel. 55 5726-1700, Ext. 14563. www.imss.gob.mx

2024 Felipe Carrillo PUERTO

ACTA DE FALLO

LICITACIÓN PÚBLICA NACIONAL ELECTRÓNICA
No. LA-50-GYR-050GYR975-N-3-2024

"ADQUISICIÓN DE MOBILIARIO ADMINISTRATIVO PARA HOSPITALES PRIORITARIOS (07 OBRAS)"

160	20012	511.836.0471.00.01	Zaragoza	SILLON FIJO DE RESPALDO ALTO BASE DE TRINEO, DIMENSIONES GEN	576	PZA	$2,150.00	$1,238,400.00
162	20014	511.836.0496.00.01	Zaragoza	SILLON GIRATORIO DE RESPALDO ALTO TAPIZADA EN POLIPIEL CON P	14	PZA	$3,800.00	$53,200.00
171	20052	519.104.0574.00.01	Zaragoza	BANCA VESTIDOR PARA CONSULTORIO DIMENSIONES GENERALES: LARG	46	PZA	$4,900.00	$225,400.00
177	20062	519.630.5401.00.01	Zaragoza	MESA DE TRABAJO PARA TALLER. DIMENSIONES GENERALES: LARGO 18	10	PZA	$11,000.00	$110,000.00
180	20067	519.630.5454.00.01	Zaragoza	MESA PARA COMPUTADORA CON ESTRUCTURA TUBULAR FRENTE 100 CM	4	PZA	$4,800.00	$19,200.00
182	20069	519.695.1974.00.01	Zaragoza	PIZARRON DE 120 CM CON TABLERO DE CORCHO. DIMENSIONES GENERA	8	PZA	$1,550.00	$12,400.00
185	20073	519.695.2013.00.01	Zaragoza	PIZARRON DE 180 CM MAGNETICO DE PARED, DIMENSIONES GENERALES	5	PZA	$3,970.00	$19,850.00
188	20078	519.824.0504.00.01	Zaragoza	SILLON ACOJINABLE RECLINABLE SISTEMA MECANICO DE PALANCAS PA	84	PZA	$9,800.00	$823,200.00
190	20080	519.865.0114.00.01	Zaragoza	TABLERO DE CORCHO DE 150 CM. DIMENSIONES GENERALES: FRENTE:1	1	PZA	$2,300.00	$2,300.00
197	20089	517.256.0226.00.01	Zaragoza	CARRO TRANSPORTADOR DE OLLAS DIMENSIONES GENERALES: LARGO	2	PZA	$10,000.00	$20,000.00
202	20099	517.609.5497.00.01	Zaragoza	MESA CALIENTE DE 160 CM PARA VAPOR DE (4 CHAROLAS). DIMENSI	1	PZA	$39,000.00	$39,000.00
206	20105	517.609.5559.00.01	Zaragoza	MESA ELECTRICA CALIENTE MOVIL (2 CHAROLAS). DIMENSIONES GE	3	PZA	$24,000.00	$72,000.00
207	20106	517.609.5567.00.01	Zaragoza	MESA ELECTRICA CALIENTE MOVIL (3 CHAROLAS). DIMENSIONES GE	1	PZA	$26,000.00	$26,000.00

Durango 291, Piso 11, Col. Roma Norte, Alcaldía Cuauhtémoc, C. P. 06700, Ciudad de México
Tel: 55 5726-1700, Ext. 14562 www.imss.gob.mx

2024
Felipe Carrillo PUERTO

ACTA DE FALLO

LICITACIÓN PÚBLICA NACIONAL ELECTRÓNICA
No. LA-50-GYR-050GYR975-N-3-2024

"ADQUISICIÓN DE MOBILIARIO ADMINISTRATIVO PARA HOSPITALES PRIORITARIOS (07 OBRAS)"

209	20109	517.609.5597.00.01	Zaragoza	MESA FRIA PARA BARRA DE AUTO SERVICIO (4 CHAROLAS), DIMENSIO	1	PZA	$39,000.00	$39,000.00
213	20117	517.609.5683.00.01	Zaragoza	MESA PARA TAJO DE 150 CM. DIMENSIONES GENERALES: FRENTE 150	1	PZA	$19,000.00	$19,000.00
215	20387	511.026.0532.00.01	Zaragoza	ANAQUEL DOBLE PARA LIBROS Y REVISTAS. DIMENSIONES GENERALES:	12	PZA	$14,000.00	$168,000.00
218	20412	511.814.0379.00.01	Zaragoza	SILLA APILABLE CON TAPIZ DE TELA Y ESTRUCTURA DE TRINEO. DIM	53	PZA	$1,300.00	$68,900.00
220	20417	511.836.0558.00.01	Zaragoza	SILLON GIRATORIO DE RESPALDO ALTO TAPIZADO EN TELA, CON PIST	6	PZA	$3,200.00	$19,200.00
221	20493	517.825.0323.00.01	Zaragoza	SILLA PARA COMEDOR FABRICADA EN ALUMINIO. DIMENSIONES GENERA	160	PZA	$1,300.00	$208,000.00
222	20543	511.339.1406.00.01	Zaragoza	ESCRITORIO MODULAR EN C. DIMENSIONES GENERALES: LARGO 180CM,	1	PZA	$33,000.00	$33,000.00
224	20546	511.619.1465.00.01	Zaragoza	MESA DE USOS MULTIPLES EN MDP. DIMENSIONES GENERALES: FRENTE	47	PZA	$5,900.00	$277,300.00
225	20554	511.814.0382.00.01	Zaragoza	SILLA GIRATORIA DE REPALDO BAJO TAPIZADA EN TELA CON PISTON	276	PZA	$1,980.00	$546,480.00
226	20555	511.814.0394.00.01	Zaragoza	SILLA FIJA DE RESPALDO BAJO BASE DE TRINEO TAPIZADA EN TELA.	292	PZA	$2,300.00	$671,600.00
227	20556	511.814.0405.00.01	Zaragoza	SILLA ALTA GIRATORIA CON MECANISMO DE CONTACTO PERMANENTE Y	44	PZA	$4,800.00	$211,200.00
230	20567	519.824.0513.00.01	Zaragoza	SILLON RECLINABLE CONFORTABLE TAPIZADO EN TELA. MOVIMIENTOS	10	PZA	$11,500.00	$115,000.00
233	20583	519.196.0194.00.01	Zaragoza	CASILLERO DOBLE EN PLASTICO DE ALTA RESISTENCIA. DIMENSIONES	575	PZA	$9,800.00	$5,635,000.00

ANEXOS
DIVISION DE CONTRATOS

Durango 291, Piso 11, Col. Roma Norte, Alcaldía Cuauhtémoc, C. P. 06700, Ciudad de México
Tel. 55 5226-1700, Ext. 14583. www.imss.gob.mx

2024
Felipe Carrillo PUERTO

ACTA DE FALLO

LICITACIÓN PÚBLICA NACIONAL ELECTRÓNICA
No. LA-50-GYR-050GYR975-N-3-2024

"ADQUISICIÓN DE MOBILIARIO ADMINISTRATIVO PARA HOSPITALES PRIORITARIOS (07 OBRAS)"

234	20586	519.630.5515.00.01	Zaragoza	MESA RECTANGULAR PARA COMPUTADORA, DIMENSIONES GENERALES: FR	1	PZA	$6,500.00	$6,500.00
235	20587	511.465.0024.00.01	Zaragoza	GUARDA INFERIOR DE 120 CM. DIMENSIONES GENERALES: LARGO 120	7	PZA	$15,000.00	$105,000.00
236	20588	511.465.0039.00.01	Zaragoza	GUARDA INFERIOR DE 150 CM. DIMENSIONES GENERALES: LARGO 150	43	PZA	$13,500.00	$580,500.00
238	20593	511.539.1437.00.01	Zaragoza	ESCRITORIO RECTANGULAR DE 180 CM, DIMENSIONES GENERALES: LAR	7	PZA	$6,800.00	$47,600.00
240	20573	511.814.0421.00.01	Zaragoza	SILLA FIJA DE POLIPROPILENO, DIMENSIONES GENERALES: ALTURA D	2	PZA	$1,300.00	$2,600.00
241	20811	511.814.0448.00.01	Zaragoza	SILLA SECRETARIAL CARALTERISTICAS GENERALES: CUERPOS SEPARA	2	PZA	$2,600.00	$5,200.00
					2,460			

Subtotal	$12,527,430.00
IVA	$2,004,388.80
Total	$14,531,818.80

EDVAG CONCEPTOS COMERCIALES, S.A. DE C.V.

No. Contrato: LA-050GYR975N00324-020-00

Partida	PREI	SAI	Destino	Descripción	Cantidad	Unidad	Precios Netos	
							Unitario	Total
243	16607	511.619.1197.01.01	Chiapas	MESA OVAL PARA JUNTAS 10 LUGARES CON BASES METALICAS FABRICA	1	PZA	$25,000.00	$25,000.00
244	16608	511.610.1312.01.01	Chiapas	MESA OVAL PARA JUNTAS OCHO LUGARES CON BASES METALICAS FABRI	1	PZA	$19,000.00	$19,000.00
247	19698	511.622.0182.00.01	Chiapas	MODULO DE ATENCION Y ORIENTACION AL DERECHOHABIENTE TIPO A	1	PZA	$180,000.00	$180,000.00

Durango 291, Piso 9, Col. Roma Norte, Alcaldía Cuauhtémoc, C. P. 06700, Ciudad de México
Tel. 55 5726 1700, Ext. 14563 www.imss.gob.mx

2024
Felipe Carrillo
PUERTO

ACTA DE FALLO

LICITACIÓN PÚBLICA NACIONAL ELECTRÓNICA
No. LA-50-GYR-050GYR975-N-3-2024

"ADQUISICIÓN DE MOBILIARIO ADMINISTRATIVO PARA HOSPITALES PRIORITARIOS (07 OBRAS)"

248	19699	511.622.0194.00.01	Chiapas	MODULO DE ATENCION Y ORIENTACION AL DERECHOHABIENTE TIPO B	1	PZA	$205,000.00	$205,000.00
252	19968	511.076.0952.00.01	Chiapas	ARCHIVERO GUARDA VISIBLE SENCILLO. DIMENSIONES GENERALES: LA	22	PZA	$9,200.00	$202,400.00
253	19969	511.076.0966.00.01	Chiapas	ARCHIVERO DE 2 GAVETAS CON CAJA FUERTE. DIMENSIONES GENERALE	1	PZA	$22,000.00	$22,000.00
254	19973	511.076.1007.00.01	Chiapas	ARCHIVERO GUARDA VISIBLE DOBLE. DIMENSIONES GENERALES: LARGO	10	PZA	$14,000.00	$140,000.00
258	19978	511.026.0517.00.01	Chiapas	ANAQUEL FIJO DOS VISTAS. DIMENSIONES GENERALES: FRENTE 85 CM	13	PZA	$23,000.00	$299,000.00
265	19991	511.339.1295.00.01	Chiapas	ESCRITORIO MODULAR DE 180CM CON LATERAL DERECHO. DIMENSIONES	1	PZA	$14,500.00	$14,500.00
270	19999	511.619.1345.00.01	Chiapas	MESA DE APOYO PARA TELEFONOS. DIMENSIONES GENERALES: LARGO 4	15	PZA	$3,500.00	$52,500.00
273	20003	511.619.1381.00.01	Chiapas	MESA PARA SALA DE USOS MULTIPLES. DIMENSIONES GENERALES: LAR	157	PZA	$9,500.00	$1,491,500.00
275	20006	511.790.0227.00.01	Chiapas	PORTAROTAFOLIO CON PIZARRON. DIMENSIONES GENERALES: FRENTE 8	10	PZA	$5,900.00	$59,000.00
280	20014	511.836.0496.00.01	Chiapas	SILLON GIRATORIO DE RESPALDO ALTO TAPIZADA EN POLIPIEL CON P	9	PZA	$4,800.00	$43,200.00
285	20022	511.883.0579.00.01	Chiapas	TARJETERO TRIPLE DE 10 GAVETAS PARA TARJETAS DE 7.62 X 12.70	2	PZA	$15,000.00	$30,000.00
290	20052	519.104.0574.00.01	Chiapas	BANCA VESTIDOR PARA CONSULTORIO. DIMENSIONES GENERALES: LARG	53	PZA	$5,800.00	$307,400.00

ANEXOS
DIVISION DE CONTRATOS

Durango 291, Piso 11, Col. Roma Norte, Alcaldía Cuauhtémoc, C. P. 06700, Ciudad de México
Tel. 55 5726 4700, Ext. 14563. www.imss.gob.mx

2024 Felipe Carrillo PUERTO

ACTA DE FALLO

LICITACIÓN PÚBLICA NACIONAL ELECTRÓNICA
No. LA-50-GYR-050GYR975-N-3-2024

"ADQUISICIÓN DE MOBILIARIO ADMINISTRATIVO PARA HOSPITALES PRIORITARIOS (07 OBRAS)"

292	20056	519.160.0365.00.01	Chiapas	CARRO TRANSPORTADOR DE BIBERONES. DIMENSIONES GENERALES: LAR	3	PZA	$16,000.00	$48,000.00
296	20062	519.630.5401.00.01	Chiapas	MESA DE TRABAJO PARA TALLER. DIMENSIONES GENERALES: LARGO 18	10	PZA	$14,000.00	$140,000.00
297	20063	519.630.5415.00.01	Chiapas	MESA INFANTIL MATERNAL, DIMENSIONES GENERALES: ANCHO 90 CM,	1	PZA	$2,700.00	$2,700.00
300	20067	519.630.5454.00.01	Chiapas	MESA PARA COMPUTADORA CON ESTRUCTURA TUBULAR. FRENTE 100 CM	7	PZA	$8,000.00	$56,000.00
302	20069	519.695.1974.00.01	Chiapas	PIZARRON DE 120 CM CON TABLERO DE CORCHO. DIMENSIONES GENERA	5	PZA	$1,550.00	$7,750.00
305	20073	519.695.2013.00.01	Chiapas	PIZARRON DE 180 CM MAGNETICO DE PARED. DIMENSIONES GENERALES	1	PZA	$7,000.00	$7,000.00
318	20089	517.256.0226.00.01	Chiapas	CARRO TRANSPORTADOR DE OLLAS. DIMENSIONES GENERALES: LARGO	2	PZA	$12,000.00	$24,000.00
323	20099	517.609.5497.00.01	Chiapas	MESA CALIENTE DE 160 CM PARA VAPOR DE (4 CHAROLAS). DIMENSI	1	PZA	$41,000.00	$41,000.00
330	20109	517.609.5597.00.01	Chiapas	MESA FRIA PARA BARRA DE AUTO SERVICIO (4 CHAROLAS). DIMENSIO	1	PZA	$43,000.00	$43,000.00
332	20112	517.609.5625.00.01	Chiapas	MESA LISA DE 150 CM CON RESPALDO Y ENTREPAÑO. DIMENSIONES GE	4	PZA	$18,000.00	$72,000.00
334	20117	517.609.5683.00.01	Chiapas	MESA PARA TAJO DE 150 CM. DIMENSIONES GENERALES: FRENTE 150	1	PZA	$21,000.00	$21,000.00
336	20387	511.026.0532.00.01	Chiapas	ANAQUEL DOBLE PARA LIBROS Y REVISTAS. DIMENSIONES GENERALES:	12	PZA	$19,000.00	$228,000.00

Durango 291, Piso 11, Col. Roma Norte, Alcaldía Cuauhtémoc, C. P. 06700, Ciudad de México
Tel. 55 5726-1700, Ext. 14583 www.imss.gob.mx

2024
Felipe Carrillo PUERTO

ACTA DE FALLO

LICITACIÓN PÚBLICA NACIONAL ELECTRÓNICA
No. LA-50-GYR-050GYR975-N-3-2024

"ADQUISICIÓN DE MOBILIARIO ADMINISTRATIVO PARA HOSPITALES PRIORITARIOS (07 OBRAS)"

338	20401	511.401.0094.00.01	Chiapas	EXHIBIDOR DE REVISTAS, DIMENSIONES GENERALES: FRENTE 180 CM,	1	PZA	$19,000.00	$19,000.00
339	20405	511.619.1413.00.01	Chiapas	MESA DOBLE PARA GABINETE TIPO KARDEX. DIMENSIONES GENERALES:	3	PZA	$3,800.00	$11,400.00
345	20417	511.836.0558.00.01	Chiapas	SILLON GIRATORIO DE RESPALDO ALTO TAPIZADO EN TELA, CON PIST	4	PZA	$4,900.00	$19,600.00
346	20493	517.825.0323.00.01	Chiapas	SILLA PARA COMEDOR FABRICADA EN ALUMINIO. DIMENSIONES GENERA	170	PZA	$1,400.00	$238,000.00
348	20543	511.339.1406.00.01	Chiapas	ESCRITORIO MODULAR EN C. DIMENSIONES GENERALES: LARGO 180CM,	1	PZA	$33,000.00	$33,000.00
358	20583	519.196.0194.00.01	Chiapas	CASILLERO DOBLE EN PLASTICO DE ALTA RESISTENCIA, DIMENSIONES	562	PZA	$12,000.00	$6,744,000.00
359	20586	519.630.5515.00.01	Chiapas	MESA RECTANGULAR PARA COMPUTADORA. DIMENSIONES GENERALES: FR	1	PZA	$6,900.00	$6,900.00
363	20593	511.339.1437.00.01	Chiapas	ESCRITORIO RECTANGULAR DE 180 CM. DIMENSIONES GENERALES: LAR	1	PZA	$9,500.00	$9,500.00
365	20673	511.814.0421.00.01	Chiapas	SILLA FIJA DE POLIPROPILENO. DIMENSIONES GENERALES: ALTURA D	13	PZA	$1,650.00	$21,450.00
366	20811	511.814.0448.00.01	Chiapas	SILLA SECRETARIAL. CARACTERISTICAS GENERALES: CUERPOS SEPARA	2	PZA	$2,600.00	$5,200.00
					1,103		Subtotal	$10,889,000.00
							IVA	$1,742,240.00
							Total	$12,631,240.00

ANEXOS
DIVISION DE CONTRATOS

Durango 291, Piso 11, Col. Roma Norte, Alcaldía Cuauhtémoc, C. P. 06700, Ciudad de México
Tel. 55 5726-1700, Ext. 14563. www.imss.gob.mx

2024 Felipe Carrillo PUERTO

ACTA DE FALLO

LICITACIÓN PÚBLICA NACIONAL ELECTRÓNICA
No. LA-50-GYR-050GYR975-N-3-2024

"ADQUISICIÓN DE MOBILIARIO ADMINISTRATIVO PARA HOSPITALES PRIORITARIOS (07 OBRAS)"

EDVAC CONCEPTOS COMERCIALES, S.A. DE C.V.

No. Contrato: LA-050GYR975N00324-021-00

Partida	PREI	SAI	Destino	Descripción	Cantidad	Unidad	Precios Netos	
							Unitario	Total
367	16607	511.619.1197.01.01	Chihuahua	MESA OVAL PARA JUNTAS 10 LUGARES CON BASES METALICAS FABRICA	1	PZA	$31,000.00	$31,000.00
370	18554	511.076.0896.02.01	Chihuahua	ARCHIVERO DE 4 GAVETAS CON FRENTES EN MDF. DIMENSIONES GENER	1	PZA	$13,500.00	$13,500.00
371	19698	511.622.0182.00.01	Chihuahua	MODULO DE ATENCION Y ORIENTACIÓN AL DERECHOHABIENTE TIPO A	1	PZA	$180,000.00	$180,000.00
373	19708	519.695.1897.01.01	Chihuahua	PIZARRON MAGNETICO DE PARED DE 120 CM. DESCRIPCIÓN TECNICA:	16	PZA	$3,400.00	$54,400.00
376	19968	511.076.0952.00.01	Chihuahua	ARCHIVERO GUARDA VISIBLE SENCILLO. DIMENSIONES GENERALES: LA	22	PZA	$9,200.00	$202,400.00
377	19969	511.076.0966.00.01	Chihuahua	ARCHIVERO DE 2 GAVETAS CON CAJA FUERTE. DIMENSIONES GENERALE	1	PZA	$22,000.00	$22,000.00
378	19970	511.076.0975.00.01	Chihuahua	ARCHIVERO 4 GAVETAS. MOVIMIENTOS O SISTEMAS: SISTEMA DE CORR	3	PZA	$8,000.00	$24,000.00
380	19973	511.076.1007.00.01	Chihuahua	ARCHIVERO GUARDA VISIBLE DOBLE. DIMENSIONES GENERALES: LARGO:	10	PZA	$14,000.00	$140,000.00
388	19989	511.339.1275.00.01	Chihuahua	ESCRITORIO MODULAR DE 150CM CON LATERAL DERECHO. DIMENSIONES	63	PZA	$16,500.00	$1,039,500.00
389	19990	511.339.1288.00.01	Chihuahua	ESCRITORIO MODULAR DE 150CM CON LATERAL IZQUIERDO. DIMENSION	106	PZA	$16,500.00	$1,749,000.00

Durango 291, Piso 11, Col. Roma Norte, Alcaldía Cuauhtémoc, C. P. 06700, Ciudad de México
Tel. 55 5726-1700, Ext. 14563 www.imss.gob.mx

2024
Felipe Carrillo
PUERTO

ACTA DE FALLO

LICITACIÓN PÚBLICA NACIONAL ELECTRÓNICA
No. LA-50-GYR-050GYR975-N-3-2024

"ADQUISICIÓN DE MOBILIARIO ADMINISTRATIVO PARA HOSPITALES PRIORITARIOS (07 OBRAS)"

390	19991	511.339.1295.00.01	Chihuahua	ESCRITORIO MODULAR DE 180CM CON LATERAL DERECHO. DIMENSIONES	1	PZA	$14,500.00	$14,500.00
391	19992	511.339.1304.00.01	Chihuahua	ESCRITORIO MODULAR TIPO BALA DE 120CM SIN LATERAL DIMENSION	27	PZA	$8,500.00	$229,500.00
399	20006	511.790.0227.00.01	Chihuahua	PORTAROTAFOLIO CON PIZARRON. DIMENSIONES GENERALES: FRENTE 8	11	PZA	$5,900.00	$64,900.00
403	20014	511.836.0496.00.01	Chihuahua	SILLON GIRATORIO DE RESPALDO ALTO TAPIZADA EN POLIPIEL CON P	9	PZA	$4,800.00	$43,200.00
404	20015	511.836.0505.00.01	Chihuahua	SILLON GIRATORIO DE RESPALDO BAJO CON PISTON NEUMATICO. DIME	165	PZA	$5,600.00	$924,000.00
407	20020	511.883.0556.00.01	Chihuahua	TARJETERO SENCILLO PARA TARJETAS DE 7.62 X 12.70 CM (3 PULGA	7	PZA	$2,600.00	$18,200.00
408	20022	511.883.0579.00.01	Chihuahua	TARJETERO TRIPLE DE 10 GAVETAS PARA TARJETAS DE 7.62 X 12.70	2	PZA	$15,000.00	$30,000.00
410	20049	519.104.0541.00.01	Chihuahua	BANCA EN TANDEM PARA 3 LUGARES. DIMENSIONES GENERALES: FRENT	177	PZA	$6,000.00	$1,062,000.00
413	20052	519.104.0574.00.01	Chihuahua	BANCA VESTIDOR PARA CONSULTORIO. DIMENSIONES GENERALES: LARG	51	PZA	$5,800.00	$295,800.00
415	20056	519.160.0365.00.01	Chihuahua	CARRO TRANSPORTADOR DE BIBERONES. DIMENSIONES GENERALES: LAR	3	PZA	$16,000.00	$48,000.00
420	20062	519.630.5401.00.01	Chihuahua	MESA DE TRABAJO PARA TALLER. DIMENSIONES GENERALES: LARGO 18	10	PZA	$14,000.00	$140,000.00
421	20063	519.630.5415.00.01	Chihuahua	MESA INFANTIL MATERNAL. DIMENSIONES GENERALES: ANCHO 90 CM,	6	PZA	$2,700.00	$16,200.00
425	20069	519.695.1974.00.01	Chihuahua	PIZARRON DE 120 CM CON TABLERO DE CORCHO. DIMENSIONES GENERA	9	PZA	$1,550.00	$13,950.00

ANEXOS
DIVISION DE CONTRATOS

Durango 291, Piso 11, Col. Roma Norte, Alcaldía Cuauhtémoc, C. P. 06700, Ciudad de México
Tel. 55 5726-1700, Ext. 14563. www.imss.gob.mx

2024 Felipe Carrillo PUERTO

ACTA DE FALLO

LICITACIÓN PÚBLICA NACIONAL ELECTRÓNICA
No. LA-50-GYR-050GYR975-N-3-2024

"ADQUISICIÓN DE MOBILIARIO ADMINISTRATIVO PARA HOSPITALES PRIORITARIOS (07 OBRAS)"

426	20070	519.695.1987.00.01	Chihuahua	PIZARRON DE 120 CM MAGNETICO DE PARED, DIMENSIONES GENERALES	36	PZA	$4,600.00	$165,600.00
427	20072	519.695.2004.00.01	Chihuahua	PIZARRON DE 150 CM MAGNETICO DE PARED, DIMENSIONES GENERALES	53	PZA	$6,500.00	$344,500.00
428	20073	519.695.2013.00.01	Chihuahua	PIZARRON DE 180 CM MAGNETICO DE PARED, DIMENSIONES GENERALES	1	PZA	$7,000.00	$7,000.00
433	20079	519.865.0105.00.01	Chihuahua	TABLERO DE CORCHO 120 CM, DIMENSIONES GENERALES: FRENTE 120	146	PZA	$2,500.00	$365,000.00
434	20080	519.865.0114.00.01	Chihuahua	TABLERO DE CORCHO DE 150 CM, DIMENSIONES GENERALES: FRENTE 1	1	PZA	$2,300.00	$2,300.00
441	20089	517.256.0226.00.01	Chihuahua	CARRO TRANSPORTADOR DE OLLAS, DIMENSIONES GENERALES: LARGO	2	PZA	$12,000.00	$24,000.00
453	20109	517.605.5597.00.01	Chihuahua	MESA FRIA PARA BARRA DE AUTO SERVICIO (4 CHAROLAS), DIMENSIO	1	PZA	$43,000.00	$43,000.00
459	20117	517.605.5683.00.01	Chihuahua	MESA PARA TAJO DE 150 CM, DIMENSIONES GENERALES: FRENTE 150	1	PZA	$21,000.00	$21,000.00
462	20401	511.401.0094.00.01	Chihuahua	EXHIBIDOR DE REVISTAS, DIMENSIONES GENERALES: FRENTE 180 CM,	1	PZA	$19,000.00	$19,000.00
463	20405	511.619.1413.00.01	Chihuahua	MESA DOBLE PARA GABINETE TIPO KARDEX, DIMENSIONES GENERALES:	3	PZA	$3,800.00	$11,400.00
466	20413	511.836.0514.00.01	Chihuahua.	SILLON CONFORTABLE DE 2 LUGARES, TAPIZADO EN TELA, DIMENSION	15	PZA	$9,800.00	$147,000.00
468	20417	511.836.0558.00.01	Chihuahua	SILLON GIRATORIO DE RESPALDO ALTO TAPIZADO EN TELA, CON PIST	4	PZA	$4,900.00	$19,600.00

Durango 291, Piso 11, Col. Roma Norte, Alcaldía Cuauhtémoc, C. P. 06700, Ciudad de México
Tel. 55 5726-1700 Ext. 14563 www.imss.gob.mx

2024
Felipe Carrillo PUERTO

ACTA DE FALLO

LICITACIÓN PÚBLICA NACIONAL ELECTRÓNICA
No. LA-50-GYR-050GYR975-N-3-2024

"ADQUISICIÓN DE MOBILIARIO ADMINISTRATIVO PARA HOSPITALES PRIORITARIOS (07 OBRAS)"

470	20543	511.339.1406.00.01	Chihuahua	ESCRITORIO MODULAR EN C. DIMENSIONES GENERALES: LARGO 180CM,	1	PZA	$33,000.00	$33,000.00
480	20583	519.196.0194.00.01	Chihuahua	CASILLERO DOBLE EN PLASTICO DE ALTA RESISTENCIA. DIMENSIONES	121	PZA	$12,000.00	$1,452,000.00
481	20586	519.630.5515.00.01	Chihuahua	MESA RECTANGULAR PARA COMPUTADORA. DIMENSIONES GENERALES: FR	1	PZA	$6,900.00	$6,900.00
484	20592	511.339.1422.00.01	Chihuahua	ESCRITORIO RECTANGULAR DE 150CM. DIMENSIONES GENERALES: LARG	9	PZA	$9,900.00	$89,100.00
487	20673	511.814.0421.00.01	Chihuahua	SILLA FIJA DE POLIPROPILENO. DIMENSIONES GENERALES: ALTURA D	16	PZA	$1,650.00	$26,400.00
488	21310	511.026.0554.00.01	Chihuahua	ANAQUEL ESQUELETO DE 7 ENTREPAÑOS DE ACERO INOXIDABLE; AREAS	40	PZA	$16,000.00	$640,000.00
					1,154		Subtotal	$9,762,050.00
							IVA	$1,561,928.00
							Total	$11,323,978.00

EDVAG CONCEPTOS COMERCIALES, S.A. DE C.V.

No. Contrato: LA-050GYR975N00324-022-00

Partida	PREI	SAI	Destino	Descripción	Cantidad	Unidad	Precios Netos	
							Unitario	Total
492	18554	511.076.0898.02.01	Puebla	ARCHIVERO DE 4 GAVETAS CON FRENTES EN MDF. DIMENSIONES GENER	1	PZA	$13,500.00	$13,500.00
493	19698	511.622.0182.00.01	Puebla	MODULO DE ATENCION Y ORIENTACION AL DERECHOHABIENTE TIPO A	1	PZA	$180,000.00	$180,000.00
495	19708	519.695.1897.01.01	Puebla	PIZARRON MAGNETICO DE PARED DE 120 CM. DESCRIPCIÓN TECNICA:	15	PZA	$3,400.00	$51,000.00

ANEXOS
DIVISION DE CONTRATOS

Durango 291, Piso 1°, Col. Roma Norte, Alcaldía Cuauhtémoc, C. P. 06700, Ciudad de México
Tel. 55 5726-1700, Ext. 14563. www.imss.gob.mx

2024 Felipe Carrillo PUERTO

ACTA DE FALLO

LICITACIÓN PÚBLICA NACIONAL ELECTRÓNICA
No. LA-50-GYR-050GYR975-N-3-2024

"ADQUISICIÓN DE MOBILIARIO ADMINISTRATIVO PARA HOSPITALES PRIORITARIOS (07 OBRAS)"

498	19969	511.076.0966.00.01	Puebla	ARCHIVERO DE 2 GAVETAS CON CAJA FUERTE. DIMENSIONES GENERALE	1	PZA	$22,000.00	$22,000.00
499	19970	511.076.0975.00.01	Puebla	ARCHIVERO 4 GAVETAS, MOVIMIENTOS O SISTEMAS: SISTEMA DE CORR	4	PZA	$6,800.00	$27,200.00
501	19973	511.076.1007.00.01	Puebla	ARCHIVERO GUARDA VISIBLE DOBLE. DIMENSIONES GENERALES: LARGO	10	PZA	$14,000.00	$140,000.00
510	19989	511.339.1275.00.01	Puebla	ESCRITORIO MODULAR DE 150CM CON LATERAL DERECHO, DIMENSIONES	21	PZA	$12,500.00	$262,500.00
511	19990	511.339.1288.00.01	Puebla	ESCRITORIO MODULAR DE 150CM CON LATERAL IZQUIERDO. DIMENSION	47	PZA	$13,500.00	$634,500.00
512	19991	511.339.1295.00.01	Puebla	ESCRITORIO MODULAR DE 180CM CON LATERAL DERECHO. DIMENSIONES	1	PZA	$14,500.00	$14,500.00
513	19992	511.339.1304.00.01	Puebla	ESCRITORIO MODULAR TIPO BALA DE 120CM SIN LATERAL. DIMENSION	24	PZA	$7,200.00	$172,800.00
514	19993	511.339.1313.00.01	Puebla	ESCRITORIO MODULAR TIPO BALA DE 150CM SIN LATERAL. DIMENSION	4	PZA	$8,500.00	$34,000.00
516	19989	511.619.1345.00.01	Puebla	MESA DE APOYO PARA TELEFONOS. DIMENSIONES GENERALES: LARGO 4	13	PZA	$2,500.00	$32,500.00
518	20002	511.619.1378.00.01	Puebla	MESA RECTANGULAR DE JUNTAS PARA 10 PERSONAS. DIMENSIONES GEN	3	PZA	$19,500.00	$58,500.00
520	20005	511.622.0726.00.01	Puebla	MODULO ESCRITORIO AUTOSUSTENTABLE PARA DOS LUGARES. MOVIMIEN	1	PZA	$36,000.00	$36,000.00
521	20006	511.790.0227.00.01	Puebla	PORTAROTAFOLIO CON PIZARRON. DIMENSIONES GENERALES: FRENTE 8	9	PZA	$4,900.00	$44,100.00

Durango 291, Piso 11, Col. Roma Norte, Alcaldía Cuauhtémoc, C. P. 06700, Ciudad de México
Tel. 55 5726-1700, Ext. 14563 www.imss.gob.mx

ACTA DE FALLO

LICITACIÓN PÚBLICA NACIONAL ELECTRÓNICA
No. LA-50-GYR-050GYR975-N-3-2024

"ADQUISICIÓN DE MOBILIARIO ADMINISTRATIVO PARA HOSPITALES PRIORITARIOS (07 OBRAS)"

524	20012	511.836.0471.00.01	Puebla	SILLON FIJO DE RESPALDO ALTO BASE DE TRINEO. DIMENSIONES GEN	548	PZA	$2,150.00	$1,178,200.00
525	20013	511.836.0484.00.01	Puebla	SILLON FIJO DE RESPALDO BAJO BASE DE TRINEO TAPIZADO EN PIEL	350	PZA	$3,600.00	$1,260,000.00
526	20014	511.836.0496.00.01	Puebla	SILLON GIRATORIO DE RESPALDO ALTO TAPIZADA EN POLIPIEL CON P	8	PZA	$3,800.00	$30,400.00
527	20015	511.836.0505.00.01	Puebla	SILLON GIRATORIO DE RESPALDO BAJO CON PISTON NEUMATICO. DIME	170	PZA	$2,850.00	$484,500.00
536	20052	519.104.0574.00.01	Puebla	BANCA VESTIDOR PARA CONSULTORIO. DIMENSIONES GENERALES: LARG	46	PZA	$4,900.00	$225,400.00
542	20062	519.630.5401.00.01	Puebla	MESA DE TRABAJO PARA TALLER. DIMENSIONES GENERALES: LARGO 18	10	PZA	$11,000.00	$110,000.00
545	20067	519.630.5454.00.01	Puebla	MESA PARA COMPUTADORA CON ESTRUCTURA TUBULAR FRENTE 100 CM	27	PZA	$4,800.00	$129,600.00
547	20069	519.695.1974.00.01	Puebla	PIZARRON DE 120 CM CON TABLERO DE CORCHO. DIMENSIONES GENERA	6	PZA	$1,550.00	$9,300.00
548	20070	519.695.1987.00.01	Puebla	PIZARRON DE 120 CM MAGNETICO DE PARED. DIMENSIONES GENERALES	14	PZA	$3,200.00	$44,800.00
549	20072	519.695.2004.00.01	Puebla	PIZARRON DE 150 CM MAGNETICO DE PARED. DIMENSIONES GENERALES	32	PZA	$6,500.00	$208,000.00
550	20073	519.695.2013.00.01	Puebla	PIZARRON DE 180 CM MAGNETICO DE PARED. DIMENSIONES GENERALES	3	PZA	$3,970.00	$11,910.00
553	20078	519.824.0504.00.01	Puebla	SILLON ACOJINABLE RECLINABLE SISTEMA MECANICO DE PALANCAS PA	73	PZA	$9,800.00	$715,400.00

ANEXOS
DIVISION DE CONTRATOS
2024
Felipe Carrillo PUERTO

ACTA DE FALLO

LICITACIÓN PÚBLICA NACIONAL ELECTRÓNICA
No. LA-50-GYR-050GYR975-N-3-2024

"ADQUISICIÓN DE MOBILIARIO ADMINISTRATIVO PARA HOSPITALES PRIORITARIOS (07 OBRAS)"

554	20079	519.865.0105.00.01	Puebla	TABLERO DE CORCHO 120 CM, DIMENSIONES GENERALES: FRENTE 120	94	PZA	$1,950.00	$183,300.00
555	20080	519.865.0104.00.01	Puebla	TABLERO DE CORCHO DE 150 CM DIMENSIONES GENERALES: FRENTE 1	1	PZA	$2,300.00	$2,300.00
562	20089	517.256.0226.00.01	Puebla	CARRO TRANSPORTADOR DE OLLAS, DIMENSIONES GENERALES: LARGO	2	PZA	$10,000.00	$20,000.00
569	20105	517.609.5559.00.01	Puebla	MESA ELECTRICA CALIENTE MOVIL (2 CHAROLAS), DIMENSIONES GE	3	PZA	$24,000.00	$72,000.00
570	20106	517.609.5567.00.01	Puebla	MESA ELECTRICA CALIENTE MOVIL (3 CHAROLAS), DIMENSIONES GE	1	PZA	$26,000.00	$26,000.00
572	20109	517.609.5597.00.01	Puebla	MESA FRIA PARA BARRA DE AUTO SERVICIO (4 CHAROLAS), DIMENSIO	1	PZA	$39,000.00	$39,000.00
577	20387	511.026.0532.00.01	Puebla	ANAQUEL DOBLE PARA LIBROS Y REVISTAS, DIMENSIONES GENERALES:	10	PZA	$14,000.00	$140,000.00
579	20401	511.401.0094.00.01	Puebla	EXHIBIDOR DE REVISTAS, DIMENSIONES GENERALES: FRENTE 180 CM,	1	PZA	$17,000.00	$17,000.00
580	20405	511.619.1413.00.01	Puebla	MESA DOBLE PARA GABINETE TIPO KARDEX DIMENSIONES GENERALES:	3	PZA	$3,800.00	$11,400.00
583	20413	511.836.0514.00.01	Puebla	SILLON CONFORTABLE DE 2 LUGARES, TAPIZADO EN TELA, DIMENSION	13	PZA	$8,400.00	$109,200.00
584	20417	511.836.0558.00.01	Puebla	SILLON GIRATORIO DE RESPALDO ALTO TAPIZADO EN TELA, CON PIST	4	PZA	$3,200.00	$12,800.00
586	20543	511.339.1406.00.01	Puebla	ESCRITORIO MODULAR EN C, DIMENSIONES GENERALES: LARGO 180CM,	1	PZA	$33,000.00	$33,000.00
588	20546	511.619.1465.00.01	Puebla	MESA DE USOS MULTIPLES EN MDP, DIMENSIONES GENERALES: FRENTE	78	PZA	$5,900.00	$460,200.00

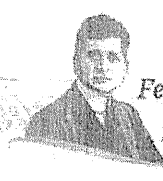

ACTA DE FALLO

LICITACIÓN PÚBLICA NACIONAL ELECTRÓNICA
No. LA-50-GYR-050GYR975-N-3-2024

"ADQUISICIÓN DE MOBILIARIO ADMINISTRATIVO PARA HOSPITALES PRIORITARIOS (07 OBRAS)"

589	20554	511.814.0382.00.01	Puebla	SILLA GIRATORIA DE REPALDO BAJO TAPIZADA EN TELA CON PISTON	248	PZA	$1,980.00	$491,040.00
590	20555	511.814.0394.00.01	Puebla	SILLA FIJA DE RESPALDO BAJO BASE DE TRINEO TAPIZADA EN TELA.	356	PZA	$2,300.00	$818,800.00
591	20556	511.814.0405.00.01	Puebla	SILLA ALTA GIRATORIA CON MECANISMO DE CONTACTO PERMANENTE Y	34	PZA	$4,800.00	$163,200.00
596	20583	519.196.0194.00.01	Puebla	CASILLERO DOBLE EN PLASTICO DE ALTA RESISTENCIA. DIMENSIONES	566	PZA	$9,800.00	$5,546,800.00
597	20586	519.630.5515.00.01	Puebla	MESA RECTANGULAR PARA COMPUTADORA. DIMENSIONES GENERALES: FR	1	PZA	$6,500.00	$6,500.00
598	20587	511.465.0024.00.01	Puebla	GUARDA INFERIOR DE 120 CM. DIMENSIONES GENERALES: LARGO 120	4	PZA	$15,000.00	$60,000.00
599	20588	511.465.0039.00.01	Puebla	GUARDA INFERIOR DE 150 CM. DIMENSIONES GENERALES: LARGO 150	47	PZA	$13,500.00	$634,500.00
600	20592	511.339.1422.00.01	Puebla	ESCRITORIO RECTANGULAR DE 150CM. DIMENSIONES GENERALES: LARG	52	PZA	$8,300.00	$431,600.00
601	20593	511.339.1437.00.01	Puebla	ESCRITORIO RECTANGULAR DE 180 CM. DIMENSIONES GENERALES: LAR	1	PZA	$6,800.00	$6,800.00
603	20673	511.814.0421.00.01	Puebla	SILLA FIJA DE POLIPROPILENO. DIMENSIONES GENERALES: ALTURA D	2	PZA	$1,300.00	$2,600.00
					2,965		Subtotal	$15,418,650.00
							IVA	$2,466,984.00
							Total	$17,885,634.00

ANEXOS
DIVISION DE CONTRATOS

Durango 291, Piso 11, Col. Roma Norte, Alcaldía Cuauhtémoc, C. P. 06700, Ciudad de México
Tel. 55 5726-1700, Ext. 14563. www.imss.gob.mx

2024 Felipe Carrillo PUERTO

ACTA DE FALLO

LICITACIÓN PÚBLICA NACIONAL ELECTRÓNICA
No. LA-50-GYR-050GYR975-N-3-2024

"ADQUISICIÓN DE MOBILIARIO ADMINISTRATIVO PARA HOSPITALES PRIORITARIOS (07 OBRAS)"

EDVAG CONCEPTOS COMERCIALES, S.A. DE C.V.

No. Contrato: LA-050GYR975N00324-023-00

Partida	PREI	SAI	Destino	Descripción	Cantidad	Unidad	Precios Netos	
							Unitario	Total
605	19698	511.622.0182.00.01	Sonora	MODULO DE ATENCION Y ORIENTACION AL DERECHOHABIENTE TIPO A	1	PZA	$180,000.00	$180,000.00
610	19968	511.076.0952.00.01	Sonora	ARCHIVERO GUARDA VISIBLE SENCILLO. DIMENSIONES GENERALES: LA	22	PZA	$9,200.00	$202,400.00
611	19969	511.076.0966.00.01	Sonora	ARCHIVERO DE 2 CAVETAS CON CAJA FUERTE. DIMENSIONES GENERALE	1	PZA	$22,000.00	$22,000.00
612	19970	511.076.0975.00.01	Sonora	ARCHIVERO 4 GAVETAS, MOVIMIENTOS O SISTEMAS: SISTEMA DE CORR	3	PZA	$8,000.00	$24,000.00
614	19973	511.076.1007.00.01	Sonora	ARCHIVERO GUARDA VISIBLE DOBLE. DIMENSIONES GENERALES: LARGO	10	PZA	$14,000.00	$140,000.00
623	19989	511.339.1275.00.01	Sonora	ESCRITORIO MODULAR DE 150CM CON LATERAL DERECHO. DIMENSIONES	21	PZA	$16,500.00	$346,500.00
624	19990	511.339.1288.00.01	Sonora	ESCRITORIO MODULAR DE 150CM CON LATERAL IZQUIERDO. DIMENSION	46	PZA	$16,500.00	$759,000.00
625	19991	511.339.1295.00.01	Sonora	ESCRITORIO MODULAR DE 180CM CON LATERAL DERECHO. DIMENSIONES	1	PZA	$14,500.00	$14,500.00
626	19992	511.339.1304.00.01	Sonora	ESCRITORIO MODULAR TIPO BALA DE 120CM SIN LATERAL. DIMENSION	23	PZA	$8,500.00	$195,500.00
629	19999	511.619.1345.00.01	Sonora	MESA DE APOYO PARA TELEFONOS. DIMENSIONES GENERALES: LARGO 4	8	PZA	$3,500.00	$28,000.00

Durango 291, Piso 11, Col. Roma Norte, Alcaldía Cuauhtémoc, C. P. 06700, Ciudad de México
Tel. 55 5726-1700, Ext. 14569 www.imss.gob.mx

2024 Felipe Carrillo PUERTO

ACTA DE FALLO

LICITACIÓN PÚBLICA NACIONAL ELECTRÓNICA
No. LA-50-GYR-050GYR975-N-3-2024

"ADQUISICIÓN DE MOBILIARIO ADMINISTRATIVO PARA HOSPITALES PRIORITARIOS (07 OBRAS)"

634	20006	511.790.0227.00.01	Sonora	PORTAROTAFOLIO CON PIZARRON. DIMENSIONES GENERALES: FRENTE 8	9	PZA	$5,900.00	$53,100.00
635	20009	511.814.0364.00.01	Sonora	SILLA GIRATORIA DE RESPALDO BAJO TAPIZADA EN POLIPIEL CON PI	60	PZA	$5,500.00	$330,000.00
640	20014	511.836.0496.00.01	Sonora	SILLON GIRATORIO DE RESPALDO ALTO TAPIZADA EN POLIPIEL CON P	7	PZA	$4,800.00	$33,600.00
641	20015	511.836.0505.00.01	Sonora	SILLON GIRATORIO DE RESPALDO BAJO CON PISTON NEUMATICO. DIME	126	PZA	$5,600.00	$705,600.00
645	20022	511.883.0579.00.01	Sonora	TARJETERO TRIPLE DE 10 GAVETAS PARA TARJETAS DE 7.62 X 12.70	2	PZA	$15,000.00	$30,000.00
647	20049	519.104.0541.00.01	Sonora	BANCA EN TANDEM PARA 3 LUGARES. DIMENSIONES GENERALES: FRENT	106	PZA	$6,000.00	$636,000.00
648	20050	519.104.0551.00.01	Sonora	BANCA EN TANDEM PARA 4 LUGARES. DIMENSIONES GENERALES: FRENT	103	PZA	$8,700.00	$896,100.00
650	20052	519.104.0574.00.01	Sonora	BANCA VESTIDOR PARA CONSULTORIO. DIMENSIONES GENERALES: LARG	45	PZA	$5,800.00	$261,000.00
652	20056	519.160.0365.00.01	Sonora	CARRO TRANSPORTADOR DE BIBERONES. DIMENSIONES GENERALES: LAR	3	PZA	$16,000.00	$48,000.00
656	20062	519.630.5401.00.01	Sonora	MESA DE TRABAJO PARA TALLER. DIMENSIONES GENERALES: LARGO 18	10	PZA	$14,000.00	$140,000.00
657	20063	519.630.5415.00.01	Sonora	MESA INFANTIL MATERNAL. DIMENSIONES GENERALES: ANCHO 90 CM,	1	PZA	$2,700.00	$2,700.00
662	20069	519.695.1974.00.01	Sonora	PIZARRON DE 120 CM CON TABLERO DE CORCHO. DIMENSIONES GENERA	4	PZA	$1,550.00	$6,200.00

ANEXOS
DIVISION DE CONTRATOS

Durango 291, Piso 11, Col. Roma Norte, Alcaldía Cuauhtémoc, C. P. 06700, Ciudad de México
Tel. 55 5726-1700, Ext. 14563. www.imss.gob.mx

ACTA DE FALLO

LICITACIÓN PÚBLICA NACIONAL ELECTRÓNICA
No. LA-50-GYR-050GYR975-N-3-2024

"ADQUISICIÓN DE MOBILIARIO ADMINISTRATIVO PARA HOSPITALES PRIORITARIOS (07 OBRAS)"

663	20070	519.695.1987.00.01	Sonora	PIZARRON DE 120 CM MAGNETICO DE PARED. DIMENSIONES GENERALES	29	PZA	$4,300.00	$124,700.00
664	20072	519.695.2004.00.01	Sonora	PIZARRON DE 150 CM MAGNETICO DE PARED. DIMENSIONES GENERALES	44	PZA	$6,500.00	$286,000.00
665	20073	519.695.2013.00.01	Sonora	PIZARRON DE 180 CM MAGNETICO DE PARED. DIMENSIONES GENERALES	2	PZA	$7,000.00	$14,000.00
671	20079	519.865.0105.00.01	Sonora	TABLERO DE CORCHO 120 CM. DIMENSIONES GENERALES: FRENTE 120	109	PZA	$2,500.00	$272,500.00
679	20089	517.256.0226.00.01	Sonora	CARRO TRANSPORTADOR DE OLLAS. DIMENSIONES GENERALES: LARGO	2	PZA	$12,000.00	$24,000.00
684	20099	517.609.5497.00.01	Sonora	MESA CALIENTE DE 160 CM PARA VAPOR DE (4 CHAROLAS). DIMENSI	1	PZA	$41,000.00	$41,000.00
691	20109	517.609.5597.00.01	Sonora	MESA FRIA PARA BARRA DE AUTO SERVICIO (4 CHAROLAS). DIMENSIO	1	PZA	$43,000.00	$43,000.00
696	20117	517.609.5683.00.01	Sonora	MESA PARA TAJO DE 150 CM. DIMENSIONES GENERALES: FRENTE 150	1	PZA	$21,000.00	$21,000.00
698	20387	511.026.0532.00.01	Sonora	ANAQUEL DOBLE PARA LIBROS Y REVISTAS. DIMENSIONES GENERALES:	14	PZA	$19,000.00	$266,000.00
700	20401	511.401.0094.00.01	Sonora	EXHIBIDOR DE REVISTAS. DIMENSIONES GENERALES: FRENTE 180 CM.	1	PZA	$19,000.00	$19,000.00
701	20405	511.619.1413.00.01	Sonora	MESA DOBLE PARA GABINETE TIPO KARDEX. DIMENSIONES GENERALES:	3	PZA	$3,800.00	$11,400.00
704	20413	511.836.0514.00.01	Sonora	SILLON CONFORTABLE DE 2 LUGARES, TAPIZADO EN TELA. DIMENSION	9	PZA	$9,800.00	$88,200.00
706	20417	511.836.0558.00.01	Sonora	SILLÓN GIRATORIO DE RESPALDO ALTO TAPIZADO EN TELA, CON RIST	3	PZA	$4,900.00	$14,700.00

Durango 291, Piso 11, Col. Roma Norte, Alcaldía Cuauhtémoc, C. P. 06700, Ciudad de México
Tel. 55 5726-1700, Ext. 14864 www.imss.gob.mx

2024 Felipe Carrillo PUERTO

ACTA DE FALLO

LICITACIÓN PÚBLICA NACIONAL ELECTRÓNICA
No. LA-50-GYR-050GYR975-N-3-2024

"ADQUISICIÓN DE MOBILIARIO ADMINISTRATIVO PARA HOSPITALES PRIORITARIOS (07 OBRAS)"

707	20493	517.825.0323.00.01	Sonora	SILLA PARA COMEDOR FABRICADA EN ALUMINIO. DIMENSIONES GENERA	75	PZA	$1,400.00	$105,000.00
709	20543	511.339.1406.00.01	Sonora	ESCRITORIO MODULAR EN C. DIMENSIONES GENERALES: LARGO 180CM,	1	PZA	$33,000.00	$33,000.00
719	20583	519.196.0194.00.01	Sonora	CASILLERO DOBLE EN PLASTICO DE ALTA RESISTENCIA. DIMENSIONES	562	PZA	$12,000.00	$6,744,000.00
720	20586	519.630.5515.00.01	Sonora	MESA RECTANGULAR PARA COMPUTADORA. DIMENSIONES GENERALES: FR	1	PZA	$6,900.00	$6,900.00
723	20592	511.339.1422.00.01	Sonora	ESCRITORIO RECTANGULAR DE 150CM. DIMENSIONES GENERALES: LARG	38	PZA	$9,900.00	$376,200.00
724	20593	511.339.1437.00.01	Sonora	ESCRITORIO RECTANGULAR DE 180 CM. DIMENSIONES GENERALES: LAR	1	PZA	$9,500.00	$9,500.00
726	20673	511.814.0421.00.01	Sonora	SILLA FIJA DE POLIPROPILENO. DIMENSIONES GENERALES: ALTURA D	13	PZA	$1,650.00	$21,450.00
					1,523		Subtotal	$13,575,750.00
							IVA	$2,172,120.00
							Total	$15,747,870.00

EDVAG CONCEPTOS COMERCIALES, S.A. DE C.V.

No. Contrato: LA-050GYR975N00324-024-00

Partida	PREI	SAI	Destino	Descripción	Cantidad	Unidad	Precios Netos	
							Unitario	Total
730	19698	511.622.0182.00.01	Yucatán	MODULO DE ATENCION Y ORIENTACION AL DERECHOHABIENTE TIPO A	1	PZA	$180,000.00	$180,000.00
733	19968	511.076.0952.00.01	Yucatán	ARCHIVERO GUARDA VISIBLE SENCILLO. DIMENSIONES GENERALES: LA	14	PZA	$9,200.00	$128,800.00

ANEXOS
DIVISION DE CONTRATOS

Durango 291, Piso 11, Col. Roma Norte, Alcaldía Cuauhtémoc, C. P. 06700, Ciudad de México
Tel. 55 5726-1700, Ext. 14563 www.imss.gob.mx

ACTA DE FALLO

LICITACIÓN PÚBLICA NACIONAL ELECTRÓNICA
No. LA-50-GYR-050GYR975-N-3-2024

"ADQUISICIÓN DE MOBILIARIO ADMINISTRATIVO PARA HOSPITALES PRIORITARIOS (07 OBRAS)"

734	19969	511.076.0966.00.01	Yucatán	ARCHIVERO DE 2 GAVETAS CON CAJA FUERTE DIMENSIONES GENERALE	2	PZA	$22,000.00	$44,000.00
736	19973	511.076.1007.00.01	Yucatán	ARCHIVERO GUARDA VISIBLE DOBLE. DIMENSIONES GENERALES: LARGO	20	PZA	$14,000.00	$280,000.00
753	20006	511.790.0227.00.0[illegible]	Yucatán	PORTAROTAFOLIO CON PIZARRON. DIMENSIONES GENERALES: FRENTE 8	11	PZA	$5,900.00	$64,900.00
754	20009	511.814.0364.00.01	Yucatán	SILLA GIRATORIA DE RESPALDO BAJO TAPIZADA EN POLIPIEL CON PI	3	PZA	$5,500.00	$16,500.00
759	20014	511.836.0496.00.01	Yucatán	SILLON GIRATORIO DE RESPALDO ALTO TAPIZADA EN POLIPIEL CON P	4	PZA	$4,800.00	$19,200.00
764	20022	511.883.0579.00.01	Yucatán	TARJETERO TRIPLE DE 10 GAVETAS PARA TARJETAS DE 7.62 X 12.70	3	PZA	$15,000.00	$45,000.00
769	20052	519.104.0574.00.01	Yucatán	BANCA VESTIDOR PARA CONSULTORIO. DIMENSIONES GENERALES: LARG	31	PZA	$5,800.00	$179,800.00
771	20056	519.160.0365.00.01	Yucatán	CARRO TRANSPORTADOR DE BIBERONES. DIMENSIONES GENERALES: LAR	2	PZA	$16,000.00	$32,000.00
776	20062	519.630.5401.00.01	Yucatán	MESA DE TRABAJO PARA TALLER. DIMENSIONES GENERALES: LARGO 18	12	PZA	$14,000.00	$168,000.00
777	20063	519.630.5415.00.01	Yucatán	MESA INFANTIL MATERNAL. DIMENSIONES GENERALES: ANCHO 90 CM.	1	PZA	$2,700.00	$2,700.00
779	20069	519.685.1974.00.01	Yucatán	PIZARRON DE 120 CM CON TABLERO DE CORCHO. DIMENSIONES GENERA	2	PZA	$1,550.00	$3,100.00
795	20089	517.256.0226.00.01	Yucatán	CARRO TRANSPORTADOR DE OLLAS. DIMENSIONES GENERALES: LARGO	2	PZA	$12,000.00	$24,000.00

ACTA DE FALLO

LICITACIÓN PÚBLICA NACIONAL ELECTRÓNICA
No. LA-50-GYR-050GYR975-N-3-2024

"ADQUISICIÓN DE MOBILIARIO ADMINISTRATIVO PARA HOSPITALES PRIORITARIOS (07 OBRAS)"

811	20117	517.609.5683.00.01	Yucatán	MESA PARA TAJO DE 150 CM. DIMENSIONES GENERALES: FRENTE 150	1	PZA	$21,000.00	$21,000.00
815	20405	511.619.1413.00.01	Yucatán	MESA DOBLE PARA GABINETE TIPO KARDEX. DIMENSIONES GENERALES:	3	PZA	$3,800.00	$11,400.00
819	20417	511.836.0558.00.01	Yucatán	SILLON GIRATORIO DE RESPALDO ALTO TAPIZADO EN TELA, CON PIST	7	PZA	$4,900.00	$34,300.00
823	20543	511.339.1406.00.01	Yucatán	ESCRITORIO MODULAR EN C. DIMENSIONES GENERALES: LARGO 180CM.	1	PZA	$33,000.00	$33,000.00
832	20583	519.196.0194.00.01	Yucatán	CASILLERO DOBLE EN PLASTICO DE ALTA RESISTENCIA. DIMENSIONES	550	PZA	$12,000.00	$6,600,000.00
833	20586	519.630.5515.00.01	Yucatán	MESA RECTANGULAR PARA COMPUTADORA. DIMENSIONES GENERALES: FR	1	PZA	$6,900.00	$6,900.00
839	20673	511.814.0421.00.01	Yucatán	SILLA FIJA DE POLIPROPILENO. DIMENSIONES GENERALES: ALTURA D	6	PZA	$1,650.00	$9,900.00
					677		Subtotal	$7,904,500.00
							IVA	$1,264,720.00
							Total	$9,169,220.00

ERGONOMÍA PRODUCTIVIDAD, S.A. DE C.V.

No. Contrato: LA-050GYR975N00324-025-00

Partida	PREI	SAI	Destino	Descripción	Cantidad	Unidad	Precios Netos	
							Unitario	Total
14	19974	511.076.1016.00.01	Baja California	ARCHIVERO DE 2 GAVETAS CON PUERTAS ABATIBLES Y DESLIZABLES.	1	PZA	$8,763.00	$8,763.00
18	19979	511.026.0527.00.01	Baja California	ANAQUEL PARA LIBROS Y REVISTAS. DIMENSIONES GENERALES: LARGO	6	PZA	$14,170.00	$85,020.00

ANEXOS
DIVISION DE CONTRATOS

Durango 291, Piso 11, Col. Roma Norte, Alcaldía Cuauhtémoc, C. P. 06700, Ciudad de México
Tel. 55 5726-1700, Ext. 14563. www.imss.gob.mx

ACTA DE FALLO

LICITACIÓN PÚBLICA NACIONAL ELECTRÓNICA
No. LA-50-GYR-050GYR975-N-3-2024

"ADQUISICIÓN DE MOBILIARIO ADMINISTRATIVO PARA HOSPITALES PRIORITARIOS (07 OBRAS)"

19	19980	511.109.0345.00.01	Baja California	BANCO ALTO. DIMENSIONES GENERALES: DIAMETRO DE ASIENTO 35CM,	20	PZA	$1,585.00	$31,700.00
20	19981	511.178.0113.00.01	Baja California	CARRETILLA PORTA BULTOS. DIMENSIONES GENERALES: ANCHO 45CM,	6	PZA	$5,165.00	$30,990.00
29	20001	511.619.1363.00.01	Baja California	MESA ESQUINERA FABRICADA EN MDF. DIMENSIONES GENERALES: LARG	11	PZA	$3,090.00	$33,990.00
30	20002	511.619.1378.00.01	Baja California	MESA RECTANGULAR DE JUNTAS PARA 10 PERSONAS. DIMENSIONES GEN	5	PZA	$24,470.00	$122,350.00
32	20005	511.622.0226.00.01	Baja California	MODULO ESCRITORIO AUTOSUSTENTABLE PARA DOS LUGARES, MOVIMIEN	1	PZA	$37,870.00	$37,870.00
36	20011	511.836.0466.00.01	Baja California	SILLON CONFORTABLE DE 3 LUGARES, TAPIZADO EN TELA DIMENSIONE	16	PZA	$15,326.00	$245,216.00
38	20013	511.836.0484.00.01	Baja California	SILLON FIJO DE RESPALDO BAJO BASE DE TRINEO TAPIZADO EN PIEL	402	PZA	$4,670.00	$1,877,340.00
52	20057	519.160.0376.00.01	Baja California	CARRO TRANSPORTADOR DE ROPA HUMEDA. DIMENSIONES GENERALES: -	3	PZA	$16,407.00	$49,221.00
53	20059	519.279.0022.00.01	Baja California	DESPACHADOR DE MEDICAMENTOS DE ALTO CONSUMO. DIMENSIONES GEN	4	PZA	$29,170.00	$116,680.00
54	20060	519.315.0059.00.01	Baja California	ESCALERA DE TIJERA 3 PELDAÑOS. DIMENSIONES GENERALES: ALTO 6	34	PZA	$1,660.00	$56,440.00
57	20064	519.630.5427.00.01	Baja California	MESA INFANTIL PARA PREESCOLAR. DIMENSIONES GENERALES: CUBIER	3	PZA	$4,195.00	$12,585.00
58	20065	519.630.5432.00.01	Baja California	MESA LISA DE 180 CM PARA DOBLAR ROPA. DIMENSIONES GENERALES:	1	PZA	$14,285.00	$14,285.00
60	20068	519.630.5462.00.01	Baja California	MESA PARA DIBUJO (RESTIRADOR). DIMENSIONES GENERALES: FRENTE	2	PZA	$5,370.00	$10,740.00

Durango 291, Piso 11, Col. Roma Norte, Alcaldía Cuauhtémoc, C. P. 06700, Ciudad de México
Tel. 55 5726-1700, Ext. 14553. www.imss.gob.mx

2024
Felipe Carrillo
PUERTO

ACTA DE FALLO

LICITACIÓN PÚBLICA NACIONAL ELECTRÓNICA
No. LA-50-GYR-050GYR975-N-3-2024

"ADQUISICIÓN DE MOBILIARIO ADMINISTRATIVO PARA HOSPITALES PRIORITARIOS (07 OBRAS)"

65	20074	519.810.0363.00.01	Baja California	SILLA INFANTIL PRE-ESCOLAR. DIMENSIONES GENERALES: FRENTE 40	6	PZA	$550.00	$3,300.00
66	20075	519.810.0378.00.01	Baja California	SILLA INFANTIL MATERNAL. DIMENSIONES GENERALES: FRENTE 30 CM	4	PZA	$740.00	$2,960.00
69	20078	519.824.0504.00.01	Baja California	SILLON ACOJINABLE RECLINABLE SISTEMA MECANICO DE PALANCAS PA	93	PZA	$13,872.00	$1,290,096.00
72	20081	519.873.0141.00.01	Baja California	TARIMA PARA ESTIBAR MERCANCIAS. DIMENSIONES GENERALES: FRENT	23	PZA	$1,637.00	$37,651.00
76	20087	517.256.0204.00.01	Baja California	CARRO PARA CHAROLAS EN AUTOSERVICIO LARGO 80 CM, ANCHO 50 CM	2	PZA	$13,817.00	$27,634.00
77	20088	517.256.0213.00.01	Baja California	CARRO TRANSPORTADOR DE CHAROLAS PARA ALIMENTOS. DIMENSIONES	3	PZA	$26,475.00	$79,425.00
88	20105	517.609.5559.00.01	Baja California	MESA ELECTRICA CALIENTE MOVIL (2 CHAROLAS). DIMENSIONES GE	3	PZA	$29,470.00	$88,410.00
89	20106	517.609.5567.00.01	Baja California	MESA ELECTRICA CALIENTE MOVIL (3 CHAROLAS). DIMENSIONES GE	1	PZA	$33,760.00	$33,760.00
90	20107	517.609.5572.00.01	Baja California	MESA FRIA A HIELO MOVIL (3 CHAROLAS). DIMENSIONES GENERALES:	3	PZA	$28,440.00	$85,320.00
106	20542	511.622.0291.00.01	Baja California	MODULO EN L PARA CONSULTORIO CON LATERAL DERECHO. DIMENSIONE	1	PZA	$18,940.00	$18,940.00
108	20545	511.619.1457.00.01	Baja California	MESA DE APOYO LATERAL EN MDP. DIMENSIONES GENERALES: FRENTE	10	PZA	$5,380.00	$53,800.00
109	20546	511.619.1465.00.01	Baja California	MESA DE USOS MULTIPLES EN MDP. DIMENSIONES GENERALES: FRENTE	37	PZA	$6,748.00	$249,676.00

Durango 291, Piso 11, Col. Roma Norte, Alcaldía Cuauhtémoc, C. P. 06700, Ciudad de México
Tel. 55 5726-1700, Ext. 14563. www.imss.gob.mx

ANEXOS
DIVISION DE CONTRATOS
2024
Felipe Carrillo PUERTO

ACTA DE FALLO

LICITACIÓN PÚBLICA NACIONAL ELECTRÓNICA
No. LA-50-GYR-050GYR975-N-3-2024

"ADQUISICIÓN DE MOBILIARIO ADMINISTRATIVO PARA HOSPITALES PRIORITARIOS (07 OBRAS)"

113	20559	511.619.1476.00.01	Baja California	MESA CIRCULAR PARA JUNTAS DE 4 LUGARES DE CRISTAL. DIMENSION	35	PZA	$16,425.00	$574,875.00
116	30580	519.033.0071.00.01	Baja California	APARCADOR DE BICICLETAS EN ESPIRAL. DIMENSIONES GENERALES: I	3	PZA	$21,370.00	$64,110.00
123	20613	519.810.0413.00.01	Baja California	SILLA ALTA INFANTIL DE POLIPROPILENO. DIMENSIONES GENERALES:	6	PZA	$2,970.00	$17,820.00
					745		Subtotal	$5,360,967.00
							IVA	$857,754.72
							Total	$6,218,721.72

ERGONOMÍA PRODUCTIVIDAD, S.A. DE C.V.

No. Contrato: LA-050GYR975N00324-026-00

Partida	PREI	SAI	Destino	Descripción	Cantidad	Unidad	Precios Netos	
							Unitario	Total
141	19979	511.026.0527.00.01	Zaragoza	ANAQUEL PARA LIBROS Y REVISTAS. DIMENSIONES GENERALES: LARGO	4	PZA	$14,170.00	$56,680.00
142	19980	511.109.0345.00.01	Zaragoza	BANCO ALTO. DIMENSIONES GENERALES: DIAMETRO DE ASIENTO 35CM,	19	PZA	$1,585.00	$30,115.00
152	20001	511.619.1363.00.01	Zaragoza	MESA ESQUINERA FABRICADA EN MDF. DIMENSIONES GENERALES: LARG	13	PZA	$3,090.00	$40,170.00
159	20011	511.836.0466.00.01	Zaragoza	SILLON CONFORTABLE DE 3 LUGARES, TAPIZADO EN TELA DIMENSIONE	17	PZA	$15,326.00	$260,542.00
174	20057	519.160.0376.00.01	Zaragoza	CARRO TRANSPORTADOR DE ROPA HUMEDA. DIMENSIONES GENERALES: L	3	PZA	$16,407.00	$49,221.00
175	20059	519.279.0022.00.01	Zaragoza	DESPACHADOR DE MEDICAMENTOS DE ALTO CONSUMO. DIMENSIONES GEN	5	PZA	$29,170.00	$145,850.00

Durango 291, Piso 11, Col. Roma Norte, Alcaldía Cuauhtémoc, C.P. 06700, Ciudad de México
Tel. 55 5726-1700, Ext. 14563. www.imss.gob.mx

2024 Felipe Carrillo PUERTO

ACTA DE FALLO

LICITACIÓN PÚBLICA NACIONAL ELECTRÓNICA
No. LA-50-GYR-050GYR975-N-3-2024

"ADQUISICIÓN DE MOBILIARIO ADMINISTRATIVO PARA HOSPITALES PRIORITARIOS (07 OBRAS)"

179	20065	519.630.5432.00.01	Zaragoza	MESA LISA DE 180 CM PARA DOBLAR ROPA. DIMENSIONES GENERALES:	1	PZA	$14,285.00	$14,285.00
181	20068	519.630.5462.00.01	Zaragoza	MESA PARA DIBUJO (RESTIRADOR). DIMENSIONES GENERALES: FRENTE	2	PZA	$5,370.00	$10,740.00
194	20085	517.063.0136.00.01	Zaragoza	ANAQUEL PARA OLLAS FRENTE 90 CM, FONDO 60 CM, ALTURA 180 CM	3	PZA	$15,848.00	$47,544.00
195	20087	517.256.0204.00.01	Zaragoza	CARRO PARA CHAROLAS EN AUTOSERVICIO LARGO 80 CM, ANCHO 50 CM	2	PZA	$13,817.00	$27,634.00
208	20107	517.609.5572.00.01	Zaragoza	MESA FRIA A HIELO MOVIL (3 CHAROLAS). DIMENSIONES GENERALES:	3	PZA	$28,440.00	$85,320.00
223	20545	511.619.1457.00.01	Zaragoza	MESA DE APOYO LATERAL EN MDP. DIMENSIONES GENERALES: FRENTE	9	PZA	$5,380.00	$48,420.00
232	20580	519.033.0071.00.01	Zaragoza	APARCADOR DE BICICLETAS EN ESPIRAL. DIMENSIONES GENERALES: (	3	PZA	$21,370.00	$64,110.00
239	20633	519.810.0413.00.01	Zaragoza	SILLA ALTA INFANTIL DE POLIPROPILENO. DIMENSIONES GENERALES:	6	PZA	$2,970.00	$17,820.00
					90		Subtotal	$898,451.00
							IVA	$143,752.16
							Total	$1,042,203.16

ERGONOMÍA PRODUCTIVIDAD, S.A. DE C.V.

No. Contrato: LA-050GYR975N00324-027-00

Partida	PREI	SAI	Destino	Descripción	Cantidad	Unidad	Precios Netos	
							Unitario	Total
255	19974	511.076.1016.00.01	Chiapas	ARCHIVERO DE 2 GAVETAS CON PUERTAS ABATIBLES Y DESLIZABLES.	1	PZA	$8,763.00	$8,763.00
259	19979	511.026.0527.00.01	Chiapas	ANAQUEL PARA LIBROS Y REVISTAS. DIMENSIONES GENERALES: LARGO	4	PZA	$14,170.00	$56,680.00

ANEXOS
DIVISION DE CONTRATOS

Durango 291, Piso 11, Col. Roma Norte, Alcaldía Cuauhtémoc, C. P. 06700, Ciudad de México
Tel. 55 5726-1700, Ext. 14563. www.imss.gob.mx

2024 Felipe Carrillo PUERTO

ACTA DE FALLO

LICITACIÓN PÚBLICA NACIONAL ELECTRÓNICA
No. LA-50-GYR-050GYR975-N-3-2024

"ADQUISICIÓN DE MOBILIARIO ADMINISTRATIVO PARA HOSPITALES PRIORITARIOS (07 OBRAS)"

260	19980	511.109.0345.00.01	Chiapas	BANCO ALTO, DIMENSIONES GENERALES: DIAMETRO DE ASIENTO 35CM.	18	PZA	$1,585.00	$28,530.00
261	19981	511.178.0113.00.01	Chiapas	CARRETILLA PORTA BULTOS, DIMENSIONES GENERALES: ANCHO 45CM.	6	PZA	$5,165.00	$30,990.00
271	20001	511.619.1363.00.01	Chiapas	MESA ESQUINERA FABRICADA EN MDF, DIMENSIONES GENERALES: LARG	11	PZA	$3,090.00	$33,990.00
274	20005	511.622.0226.00.01	Chiapas	MODULO ESCRITORIO AUTOSUSTENTABLE PARA DOS LUGARES, MOVIMIEN	1	PZA	$37,870.00	$37,870.00
293	20057	519.160.0376.00.01	Chiapas	CARRO TRANSPORTADOR DE ROPA HUMEDA, DIMENSIONES GENERALES: L	3	PZA	$16,407.00	$49,221.00
294	20059	519.279.0022.00.01	Chiapas	DESPACHADOR DE MEDICAMENTOS DE ALTO CONSUMO, DIMENSIONES GEN	4	PZA	$29,170.00	$116,680.00
298	20064	519.630.5427.00.01	Chiapas	MESA INFANTIL PARA PREESCOLAR, DIMENSIONES GENERALES: CUBIER	3	PZA	$4,195.00	$12,585.00
299	20065	519.630.5432.00.01	Chiapas	MESA LISA DE 180 CM PARA DOBLAR ROPA, DIMENSIONES GENERALES:	1	PZA	$14,285.00	$14,285.00
301	20068	519.630.5462.00.01	Chiapas	MESA PARA DIBUJO (RESTIRADOR), DIMENSIONES GENERALES: FRENTE	1	PZA	$5,370.00	$5,370.00
306	20074	519.810.0363.00.01	Chiapas	SILLA INFANTIL PRE-ESCOLAR, DIMENSIONES GENERALES: FRENTE 40	6	PZA	$550.00	$3,300.00
307	20075	519.810.0378.00.01	Chiapas	SILLA INFANTIL MATERNAL, DIMENSIONES GENERALES: FRENTE 30 CM	4	PZA	$740.00	$2,960.00
310	20078	519.824.0504.00.01	Chiapas	SILLON ACOJINABLE RECLINABLE SISTEMA MECANICO DE PALANCAS PA	67	PZA	$13,872.00	$929,424.00

Durango 291, Piso 11, Col. Roma Norte, Alcaldía Cuauhtémoc, C. P. 06700, Ciudad de México
Tel. 55 5628 1700, Ext. 14563. www.imss.gob.mx

2024
Felipe Carrillo
PUERTO

ACTA DE FALLO

LICITACIÓN PÚBLICA NACIONAL ELECTRÓNICA
No. LA-50-GYR-050GYR975-N-3-2024

"ADQUISICIÓN DE MOBILIARIO ADMINISTRATIVO PARA HOSPITALES PRIORITARIOS (07 OBRAS)"

312	20081	519.873.0141.00.01	Chiapas	TARIMA PARA ESTIBAR MERCANCIAS. DIMENSIONES GENERALES: FRENT	23	PZA	$1,637.00	$37,651.00
315	20085	517.063.0136.00.01	Chiapas	ANAQUEL PARA OLLAS FRENTE 90 CM, FONDO 60 CM, ALTURA 180 CM	3	PZA	$15,848.00	$47,544.00
316	20087	517.256.0204.00.01	Chiapas	CARRO PARA CHAROLAS EN AUTOSERVICIO LARGO 80 CM, ANCHO 50 CM	2	PZA	$13,817.00	$27,634.00
317	20088	517.256.0213.00.01	Chiapas	CARRO TRANSPORTADOR DE CHAROLAS PARA ALIMENTOS. DIMENSIONES	3	PZA	$26,475.00	$79,425.00
327	20105	517.609.5559.00.01	Chiapas	MESA ELECTRICA CALIENTE MOVIL (2 CHAROLAS). DIMENSIONES GE	3	PZA	$29,470.00	$88,410.00
328	20106	517.609.5567.00.01	Chiapas	MESA ELECTRICA CALIENTE MOVIL (3 CHAROLAS). DIMENSIONES GE	1	PZA	$33,760.00	$33,760.00
329	20107	517.609.5572.00.01	Chiapas	MESA FRIA A HIELO MOVIL (3 CHAROLAS). DIMENSIONES GENERALES:	3	PZA	$28,440.00	$85,320.00
344	20415	511.836.0536.00.01	Chiapas	SILLON FIJO DE RESPALDO BAJO, BASE DE TRINEO, TAPIZADO EN TE	6	PZA	$5,098.00	$30,588.00
347	20542	511.622.0291.00.01	Chiapas	MODULO EN L PARA CONSULTORIO CON LATERAL DERECHO. DIMENSIONE	1	PZA	$18,940.00	$18,940.00
349	20545	511.619.1457.00.01	Chiapas	MESA DE APOYO LATERAL EN MDP. DIMENSIONES GENERALES: FRENTE	13	PZA	$5,380.00	$69,940.00
350	20546	511.619.1465.00.01	Chiapas	MESA DE USOS MULTIPLES EN MDP. DIMENSIONES GENERALES: FRENTE	65	PZA	$6,748.00	$438,620.00
354	20559	511.619.1476.00.01	Chiapas	MESA CIRCULAR PARA JUNTAS DE 4 LUGARES DE CRISTAL. DIMENSION	25	PZA	$16,425.00	$410,625.00
357	20580	519.033.0071.00.01	Chiapas	APARCADOR DE BICICLETAS EN ESPIRAL. DIMENSIONES GENERALES: (	3	PZA	$21,370.00	$64,110.00

ANEXOS
DIVISION DE CONTRATOS
2024
Felipe Carrillo PUERTO

Durango 291, Piso 11, Col. Roma Norte, Alcaldía Cuauhtémoc, C. P. 06700, Ciudad de México
Tel. 55 5726-1700, Ext. 14563. www.imss.gob.mx

ACTA DE FALLO

LICITACIÓN PÚBLICA NACIONAL ELECTRÓNICA
No. LA-50-GYR-050GYR975-N-3-2024

"ADQUISICIÓN DE MOBILIARIO ADMINISTRATIVO PARA HOSPITALES PRIORITARIOS (07 OBRAS)"

364	20633	519.810.0413.00.01	Chiapas	SILLA ALTA INFANTIL DE POLIPROPILENO. DIMENSIONES GENERALES:	6	PZA	$2,970.00	$17,820.00
					287		Subtotal	$2,781,035.00
							IVA	$444,965.60
							Total	$3,226,000.60

ERGONOMÍA PRODUCTIVIDAD, S.A. DE C.V.

No. Contrato: LA-050GYR975N00324-028-00

Partida	PREI	SAI	Destino	Descripción	Cantidad	Unidad	Precios Netos	
							Unitario	Total
385	19979	511.026.0527.00.01	Chihuahua	ANAQUEL PARA LIBROS Y REVISTAS. DIMENSIONES GENERALES: LARGO	6	PZA	$14,170.00	$85,020.00
386	19981	511.178.0113.00.01	Chihuahua	CARRETILLA PORTA BULTOS. DIMENSIONES GENERALES: ANCHO 45CM,	5	PZA	$5,165.00	$25,825.00
393	19996	511.451.0281.00.01	Chihuahua	GABINETE UNIVERSAL. DIMENSIONES GENERALES: LARGO 90 CM, ANCH	17	PZA	$10,170.00	$172,890.00
395	20001	511.619.1363.00.01	Chihuahua	MESA ESQUINERA FABRICADA EN MDF. DIMENSIONES GENERALES: LARG	11	PZA	$3,090.00	$33,990.00
396	20002	511.619.1378.00.01	Chihuahua	MESA RECTANGULAR DE JUNTAS PARA 10 PERSONAS. DIMENSIONES GEN	4	PZA	$24,470.00	$97,880.00
398	20005	511.622.0226.00.01	Chihuahua	MODULO ESCRITORIO AUTOSUSTENTABLE PARA DOS LUGARES. MOVIMIEN	1	PZA	$37,870.00	$37,870.00
401	20011	511.836.0466.00.01	Chihuahua	SILLON CONFORTABLE DE 3 LUGARES, TAPIZADO EN TELA DIMENSIONE	10	PZA	$15,326.00	$153,260.00
402	20013	511.836.0484.00.01	Chihuahua	SILLON FIJO DE RESPALDO BAJO BASE DE TRINEO TAPIZADO EN PIEL	423	PZA	$4,670.00	$1,975,410.00

Durango 291, Piso 11, Col. Roma Norte, Alcaldía Cuauhtémoc, C. P. 06700, Ciudad de México
Tel. 55 5726-1700, Ext. 14563. www.imss.gob.mx

2024 Felipe Carrillo PUERTO

ACTA DE FALLO

LICITACIÓN PÚBLICA NACIONAL ELECTRÓNICA
No. LA-50-GYR-050GYR975-N-3-2024

"ADQUISICIÓN DE MOBILIARIO ADMINISTRATIVO PARA HOSPITALES PRIORITARIOS (07 OBRAS)"

416	20057	519.160.0376.00.01	Chihuahua	CARRO TRANSPORTADOR DE ROPA HUMEDA. DIMENSIONES GENERALES: L	3	PZA	$16,407.00	$49,221.00
417	20059	519.279.0022.00.01	Chihuahua	DESPACHADOR DE MEDICAMENTOS DE ALTO CONSUMO. DIMENSIONES GEN	4	PZA	$29,170.00	$116,680.00
418	20060	519.315.0059.00.01	Chihuahua	ESCALERA DE TIJERA 3 PELDAÑOS. DIMENSIONES GENERALES: ALTO 6	34	PZA	$1,660.00	$56,440.00
422	20064	519.630.5427.00.01	Chihuahua	MESA INFANTIL PARA PREESCOLAR. DIMENSIONES GENERALES: CUBIER	12	PZA	$4,195.00	$50,340.00
424	20068	519.630.5462.00.01	Chihuahua	MESA PARA DIBUJO (RESTIRADOR). DIMENSIONES GENERALES: FRENTE	1	PZA	$5,370.00	$5,370.00
429	20074	519.810.0363.00.01	Chihuahua	SILLA INFANTIL PRE-ESCOLAR. DIMENSIONES GENERALES: FRENTE 40	6	PZA	$550.00	$3,300.00
432	20078	519.824.0504.00.01	Chihuahua	SILLON ACOJINABLE RECLINABLE SISTEMA MECANICO DE PALANCAS PA	87	PZA	$13,872.00	$1,206,864.00
435	20081	519.873.0141.00.01	Chihuahua	TARIMA PARA ESTIBAR MERCANCIAS. DIMENSIONES GENERALES: FRENT	25	PZA	$1,637.00	$40,925.00
438	20085	517.063.0136.00.01	Chihuahua	ANAQUEL PARA OLLAS FRENTE 90 CM, FONDO 60 CM, ALTURA 180 CM	3	PZA	$15,848.00	$47,544.00
439	20087	517.256.0204.00.01	Chihuahua	CARRO PARA CHAROLAS EN AUTOSERVICIO LARGO 80 CM, ANCHO 50 CM	2	PZA	$13,817.00	$27,634.00
440	20088	517.256.0213.00.01	Chihuahua	CARRO TRANSPORTADOR DE CHAROLAS PARA ALIMENTOS. DIMENSIONES	3	PZA	$26,475.00	$79,425.00
450	20105	517.609.5559.00.01	Chihuahua	MESA ELECTRICA CALIENTE MOVIL (2 CHAROLAS). DIMENSIONES GE	3	PZA	$29,470.00	$88,410.00
451	20106	517.609.5567.00.01	Chihuahua	MESA ELECTRICA CALIENTE MOVIL (3 CHAROLAS). DIMENSIONES GE	1	PZA	$33,760.00	$33,760.00

ANEXOS
DIVISION DE CONTRATOS

Durango 291, Piso 11, Col. Roma Norte, Alcaldía Cuauhtémoc, C. P. 06700, Ciudad de México
Tel. 55 5726-1700, Ext. 14563. www.imss.gob.mx

ACTA DE FALLO

LICITACIÓN PÚBLICA NACIONAL ELECTRÓNICA
No. LA-50-GYR-050GYR975-N-3-2024

"ADQUISICIÓN DE MOBILIARIO ADMINISTRATIVO PARA HOSPITALES PRIORITARIOS (07 OBRAS)"

452	20107	517.609.5572.00.01	Chihuahua	MESA FRIA A HIELO MOVIL (3 CHAROLAS), DIMENSIONES GENERALES:	3	PZA	$28,440.00	$85,320.00
469	20542	511.622.0291.00.01	Chihuahua	MODULO EN L PARA CONSULTORIO CON LATERAL DERECHO, DIMENSIONE	1	PZA	$18,940.00	$18,940.00
471	20545	511.619.1457.00.01	Chihuahua	MESA DE APOYO LATERAL EN MDP, DIMENSIONES GENERALES: FRENTE	10	PZA	$5,380.00	$53,800.00
472	20546	511.619.1465.00.01	Chihuahua	MESA DE USOS MULTIPLES EN MDP, DIMENSIONES GENERALES: FRENTE	105	PZA	$6,748.00	$708,540.00
479	20580	519.033.0071.00.01	Chihuahua	APARCADOR DE BICICLETAS EN ESPIRAL, DIMENSIONES GENERALES: (	3	PZA	$21,370.00	$64,110.00
486	20633	519.810.0413.00.01	Chihuahua	SILLA ALTA INFANTIL DE POLIPROPILENO, DIMENSIONES GENERALES:	12	PZA	$2,970.00	$35,640.00
					795		Subtotal	$5,354,408.00
							IVA	$856,705.28
							Total	$6,211,113.28

ERGONOMÍA PRODUCTIVIDAD, S.A. DE C.V.

No. Contrato: LA-050GYR975N00324-029-00

Partida	PREI	SAI	Destino	Descripción	Cantidad	Unidad	Precios Netos	
							Unitario	Total
506	19979	511.026.0527.00.01	Puebla	ANAQUEL PARA LIBROS Y REVISTAS, DIMENSIONES GENERALES: LARGO	2	PZA	$14,170.00	$28,340.00
507	19980	511.109.0345.00.01	Puebla	BANCO ALTO, DIMENSIONES GENERALES: DIAMETRO DE ASIENTO 35CM,	19	PZA	$1,585.00	$30,115.00
517	20001	511.619.1363.00.01	Puebla	MESA ESQUINERA FABRICADA EN MDF, DIMENSIONES GENERALES: LARG	11	PZA	$3,090.00	$33,990.00

Durango 291, Piso 11, Col. Roma Norte, Alcaldía Cuauhtémoc, C. P. 06700, Ciudad de México
Tel. 55 5726-1700, Ext. 14563. www.imss.gob.mx

2024 Felipe Carrillo PUERTO

ACTA DE FALLO

LICITACIÓN PÚBLICA NACIONAL ELECTRÓNICA
No. LA-50-GYR-050GYR975-N-3-2024

"ADQUISICIÓN DE MOBILIARIO ADMINISTRATIVO PARA HOSPITALES PRIORITARIOS (07 OBRAS)"

539	20057	519.160.0376.00.01	Puebla	CARRO TRANSPORTADOR DE ROPA HUMEDA. DIMENSIONES GENERALES: L	3	PZA	$16,407.00	$49,221.00
540	20059	519.279.0022.00.01	Puebla	DESPACHADOR DE MEDICAMENTOS DE ALTO CONSUMO, DIMENSIONES GEN	4	PZA	$29,170.00	$116,680.00
541	20060	519.315.0059.00.01	Puebla	ESCALERA DE TIJERA 3 PELDAÑOS. DIMENSIONES GENERALES: ALTO 6	35	PZA	$1,660.00	$58,100.00
544	20065	519.630.5432.00.01	Puebla	MESA LISA DE 180 CM PARA DOBLAR ROPA. DIMENSIONES GENERALES:	1	PZA	$14,285.00	$14,285.00
546	20068	519.630.5462.00.01	Puebla	MESA PARA DIBUJO (RESTIRADOR). DIMENSIONES GENERALES: FRENTE	1	PZA	$5,370.00	$5,370.00
559	20085	517.063.0136.00.01	Puebla	ANAQUEL PARA OLLAS FRENTE 90 CM, FONDO 60 CM, ALTURA 180 CM	3	PZA	$15,848.00	$47,544.00
560	20087	517.256.0204.00.01	Puebla	CARRO PARA CHAROLAS EN AUTOSERVICIO LARGO 80 CM, ANCHO 50 CM	2	PZA	$13,817.00	$27,634.00
571	20107	517.609.5572.00.01	Puebla	MESA FRIA A HIELO MOVIL (3 CHAROLAS). DIMENSIONES GENERALES:	3	PZA	$28,440.00	$85,320.00
585	20542	511.622.0291.00.01	Puebla	MODULO EN L PARA CONSULTORIO CON LATERAL DERECHO. DIMENSIONE	1	PZA	$18,940.00	$18,940.00
587	20545	511.619.1457.00.01	Puebla	MESA DE APOYO LATERAL EN MDP. DIMENSIONES GENERALES: FRENTE	9	PZA	$5,380.00	$48,420.00
595	20580	519.033.0071.00.01	Puebla	APARCADOR DE BICICLETAS EN ESPIRAL. DIMENSIONES GENERALES: (	3	PZA	$21,370.00	$64,110.00
602	20633	519.810.0413.00.01	Puebla	SILLA ALTA INFANTIL DE POLIPROPILENO. DIMENSIONES GENERALES:	6	PZA	$2,970.00	$17,820.00
					103		Subtotal	$645,889.00
							IVA	$103,342.24
							Total	$749,231.24

ANEXOS
DIVISION DE CONTRATO

Durango 291, Piso 11, Col. Roma Norte, Alcaldía Cuauhtémoc, C. P. 06700, Ciudad de México
Tel. 55 5726-1700, Ext. 14563. www.imss.gob.mx

ACTA DE FALLO

LICITACIÓN PÚBLICA NACIONAL ELECTRÓNICA No. LA-50-GYR-050GYR975-N-3-2024

"ADQUISICIÓN DE MOBILIARIO ADMINISTRATIVO PARA HOSPITALES PRIORITARIOS (07 OBRAS)"

ERGONOMÍA PRODUCTIVIDAD, S.A. DE C.V.

No. Contrato: LA-050GYR975N00324-030-00

Partida	PREI	SAI	Destino	Descripción	Cantidad	Unidad	Precios Netos	
							Unitario	Total
619	19979	511.026.0527.00.01	Sonora	ANAQUEL PARA LIBROS Y REVISTAS. DIMENSIONES GENERALES: LARGO	6	PZA	$14,170.00	$85,020.00
620	19980	511.109.0345.00.01	Sonora	BANCO ALTO. DIMENSIONES GENERALES: DIAMETRO DE ASIENTO 35CM,	18	PZA	$1,585.00	$28,530.00
621	19981	511.178.0113.00.01	Sonora	CARRETILLA PORTA BULTOS. DIMENSIONES GENERALES: ANCHO 45CM,	6	PZA	$5,165.00	$30,990.00
628	19996	511.451.0281.00.01	Sonora	GABINETE UNIVERSAL. DIMENSIONES GENERALES: LARGO 90 CM, ANCH	16	PZA	$10,170.00	$162,720.00
630	20001	511.619.1363.00.01	Sonora	MESA ESQUINERA FABRICADA EN MDF. DIMENSIONES GENERALES: LARG	11	PZA	$3,090.00	$33,990.00
631	20002	511.619.1378.00.01	Sonora	MESA RECTANGULAR DE JUNTAS PARA 10 PERSONAS. DIMENSIONES GEN	3	PZA	$24,470.00	$73,410.00
633	20005	511.622.0226.00.01	Sonora	MODULO ESCRITORIO AUTOSUSTENTABLE PARA DOS LUGARES. MOVIMIEN	3	PZA	$37,870.00	$113,610.00
636	20010	511.836.0458.00.01	Sonora	SILLON CONFORTABLE DE 1 LUGAR, TAPIZADO EN TELA. DIMENSIONES	43	PZA	$7,296.50	$313,749.37
637	20011	511.836.0466.00.01	Sonora	SILLON CONFORTABLE DE 3 LUGARES, TAPIZADO EN TELA DIMENSIONE	13	PZA	$15,326.00	$199,238.00
639	20013	511.836.0484.00.01	Sonora	SILLON FIJO DE RESPALDO BAJO BASE DE TRINEO TAPIZADO EN PIEL	215	PZA	$4,670.00	$1,004,050.00

Durango 291, Piso 11, Col. Roma Norte, Alcaldía Cuauhtémoc, C. P. 06700, Ciudad de México
Tel. 55 5226-1700, Ext. 14563. www.imss.gob.mx

2024 Felipe Carrillo PUERTO

ACTA DE FALLO

LICITACIÓN PÚBLICA NACIONAL ELECTRÓNICA
No. LA-50-GYR-050GYR975-N-3-2024

"ADQUISICIÓN DE MOBILIARIO ADMINISTRATIVO PARA HOSPITALES PRIORITARIOS (07 OBRAS)"

653	20057	519.160.0376.00.01	Sonora	CARRO TRANSPORTADOR DE ROPA HUMEDA. DIMENSIONES GENERALES: L	3	PZA	$16,407.00	$49,221.00
654	20059	519.279.0022.00.01	Sonora	DESPACHADOR DE MEDICAMENTOS DE ALTO CONSUMO. DIMENSIONES GEN	4	PZA	$29,170.00	$116,680.00
655	20060	519.315.0059.00.01	Sonora	ESCALERA DE TIJERA 3 PELDAÑOS. DIMENSIONES GENERALES: ALTO 6	35	PZA	$1,660.00	$58,100.00
658	20064	519.630.5427.00.01	Sonora	MESA INFANTIL PARA PREESCOLAR. DIMENSIONES GENERALES: CUBIER	3	PZA	$4,195.00	$12,585.00
659	20065	519.630.5432.00.01	Sonora	MESA LISA DE 180 CM PARA DOBLAR ROPA, DIMENSIONES GENERALES:	1	PZA	$14,285.00	$14,285.00
661	20068	519.630.5462.00.01	Sonora	MESA PARA DIBUJO (RESTIRADOR). DIMENSIONES GENERALES: FRENTE	1	PZA	$5,370.00	$5,370.00
666	20074	519.810.0363.00.01	Sonora	SILLA INFANTIL PRE-ESCOLAR. DIMENSIONES GENERALES: FRENTE 40	6	PZA	$550.00	$3,300.00
667	20075	519.810.0378.00.01	Sonora	SILLA INFANTIL MATERNAL. DIMENSIONES GENERALES: FRENTE 30 CM	4	PZA	$740.00	$2,960.00
669	20077	519.810.0393.00.01	Sonora	SILLA PARA AULA. DIMENSIONES GENERALES: FRENTE 60 CM, FONDO	32	PZA	$2,367.00	$75,744.00
670	20078	519.824.0504.00.01	Sonora	SILLON ACOJINABLE RECLINABLE SISTEMA MECANICO DE PALANCAS PA	43	PZA	$13,872.00	$596,496.00
672	20081	519.873.0141.00.01	Sonora	TARIMA PARA ESTIBAR MERCANCIAS. DIMENSIONES GENERALES: FRENT	23	PZA	$1,637.00	$37,651.00
675	20085	517.063.0136.00.01	Sonora	ANAQUEL PARA OLLAS FRENTE 90 CM, FONDO 60 CM, ALTURA 180 CM	3	PZA	$15,848.00	$47,544.00
677	20087	517.256.0204.00.01	Sonora	CARRO PARA CHAROLAS EN AUTOSERVICIO LARGO 80 CM, ANCHO 50 CM	2	PZA	$13,817.00	$27,634.00

ANEXOS
DIVISION DE CONTRATC

Durango 291, Piso 11, Col. Roma Norte, Alcaldía Cuauhtémoc, C. P. 06700, Ciudad de México
Tel. 55 5726-1700, Ext. 14563. www.imss.gob.mx

2024
Felipe Carrillo
PUERTO

ACTA DE FALLO

LICITACIÓN PÚBLICA NACIONAL ELECTRÓNICA
No. LA-50-GYR-050GYR975-N-3-2024

"ADQUISICIÓN DE MOBILIARIO ADMINISTRATIVO PARA HOSPITALES PRIORITARIOS (07 OBRAS)"

678	20088	517.256.0213.00.01	Sonora	CARRO TRANSPORTADOR DE CHAROLAS PARA ALIMENTOS. DIMENSIONES	3	PZA	$26,475.00	$79,425.00
688	20105	517.609.5559.00.01	Sonora	MESA ELECTRICA CALIENTE MOVIL (2 CHAROLAS). DIMENSIONES GE	3	PZA	$29,470.00	$88,410.00
689	20106	517.609.5567.00.01	Sonora	MESA ELECTRICA CALIENTE MOVIL (3 CHAROLAS). DIMENSIONES GE	1	PZA	$33,760.00	$33,760.00
690	20107	517.609.5572.00.01	Sonora	MESA FRIA A HIELO MOVIL (3 CHAROLAS). DIMENSIONES GENERALES:	3	PZA	$28,440.00	$85,320.00
705	20415	511.836.0536.00.01	Sonora	SILLON FIJO DE RESPALDO BAJO, BASE DE TRINEO, TAPIZADO EN TE	7	PZA	$5,098.00	$35,686.00
708	20542	511.622.0291.00.01	Sonora	MODULO EN L PARA CONSULTORIO CON LATERAL DERECHO. DIMENSIONE	1	PZA	$18,940.00	$18,940.00
710	20545	511.619.1457.00.01	Sonora	MESA DE APOYO LATERAL EN MDP. DIMENSIONES GENERALES: FRENTE	10	PZA	$5,380.00	$53,800.00
711	20546	511.619.1465.00.01	Sonora	MESA DE USOS MULTIPLES EN MDP. DIMENSIONES GENERALES: FRENTE	29	PZA	$6,748.00	$195,692.00
715	20559	511.619.1476.00.01	Sonora	MESA CIRCULAR PARA JUNTAS DE 4 LUGARES DE CRISTAL. DIMENSION	25	PZA	$16,425.00	$410,625.00
718	20580	519.033.0071.00.01	Sonora	APARCADOR DE BICICLETAS EN ESPIRAL. DIMENSIONES GENERALES: (	3	PZA	$21,370.00	$64,110.00
725	20633	519.810.0413.00.01	Sonora	SILLA ALTA INFANTIL DE POLIPROPILENO. DIMENSIONES GENERALES:	6	PZA	$2,970.00	$17,820.00
					585			

Subtotal	$4,176,465.37
IVA	$668,234.46
Total	$4,844,699.83

Durango 291, Piso 11, Col. Roma Norte, Alcaldía Cuauhtémoc, C. P. 06700, Ciudad de México
Tel. 55 5726-1700, Ext. 14553. www.imss.gob.mx

2024 Felipe Carrillo PUERTO

ACTA DE FALLO

LICITACIÓN PÚBLICA NACIONAL ELECTRÓNICA
No. LA-50-GYR-050GYR975-N-3-2024

"ADQUISICIÓN DE MOBILIARIO ADMINISTRATIVO PARA HOSPITALES PRIORITARIOS (07 OBRAS)"

ERGONOMÍA PRODUCTIVIDAD, S.A. DE C.V.

No. Contrato: LA-050GYR975N00324-031-00

Partida	PREI	SAI	Destino	Descripción	Cantidad	Unidad	Precios Netos	
							Unitario	Total
740	19979	511.026.0527.00.01	Yucatán	ANAQUEL PARA LIBROS Y REVISTAS. DIMENSIONES GENERALES: LARGO	6	PZA	$14,170.00	$85,020.00
741	19980	511.109.0345.00.01	Yucatán	BANCO ALTO. DIMENSIONES GENERALES: DIAMETRO DE ASIENTO 35CM,	13	PZA	$1,585.00	$20,605.00
742	19981	511.178.0113.00.01	Yucatán	CARRETILLA PORTA BULTOS. DIMENSIONES GENERALES: ANCHO 45CM,	3	PZA	$5,165.00	$15,495.00
749	20001	511.619.1363.00.01	Yucatán	MESA ESQUINERA FABRICADA EN MDF. DIMENSIONES GENERALES: LARG	9	PZA	$3,090.00	$27,810.00
752	20005	511.622.0226.00.01	Yucatán	MODULO ESCRITORIO AUTOSUSTENTABLE PARA DOS LUGARES. MOVIMIEN	2	PZA	$37,870.00	$75,740.00
772	20057	519.160.0376.00.01	Yucatán	CARRO TRANSPORTADOR DE ROPA HUMEDA. DIMENSIONES GENERALES: L	8	PZA	$16,407.00	$131,256.00
773	20059	519.279.0022.00.01	Yucatán	DESPACHADOR DE MEDICAMENTOS DE ALTO CONSUMO. DIMENSIONES GEN	2	PZA	$29,170.00	$58,340.00
778	20064	519.630.5427.00.01	Yucatán	MESA INFANTIL PARA PREESCOLAR. DIMENSIONES GENERALES: CUBIER	3	PZA	$4,195.00	$12,585.00
783	20074	519.810.0363.00.01	Yucatán	SILLA INFANTIL PRE-ESCOLAR. DIMENSIONES GENERALES: FRENTE 40	6	PZA	$550.00	$3,300.00
784	20075	519.810.0378.00.01	Yucatán	SILLA INFANTIL MATERNAL. DIMENSIONES GENERALES: FRENTE 30 CM	4	PZA	$740.00	$2,960.00

ANEXOS
DIVISION DE CONTRATOS

Durango 291, Piso 11, Col. Roma Norte, Alcaldía Cuauhtémoc, C. P. 06700, Ciudad de México
Tel. 55 5726-1700, Ext. 14563. www.imss.gob.mx

2024
Felipe Carrillo PUERTO

ACTA DE FALLO

LICITACIÓN PÚBLICA NACIONAL ELECTRÓNICA
No. LA-50-GYR-050GYR975-N-3-2024

"ADQUISICIÓN DE MOBILIARIO ADMINISTRATIVO PARA HOSPITALES PRIORITARIOS (07 OBRAS)"

787	20078	519.824.0504.00.01	Yucatán	SILLON ACOJINABLE RECLINABLE SISTEMA MECANICO DE PALANCAS PA	22	PZA	$13,872.00	$305,184.00
789	20081	519.873.0141.00.01	Yucatán	TARIMA PARA ESTIBAR MERCANCIAS. DIMENSIONES GENERALES: FRENT	48	PZA	$1,637.00	$78,576.00
792	20085	517.063.0136.00.01	Yucatán	ANAQUEL PARA OLLAS FRENTE 90 CM, FONDO 60 CM, ALTURA 180 CM	3	PZA	$15,848.00	$47,544.00
793	20087	517.256.0204.00.01	Yucatán	CARRO PARA CHAROLAS EN AUTOSERVICIO LARGO 80 CM, ANCHO 50 CM	2	PZA	$13,817.00	$27,634.00
794	20088	517.256.0213.00.01	Yucatán	CARRO TRANSPORTADOR DE CHAROLAS PARA ALIMENTOS. DIMENSIONES	4	PZA	$26,475.00	$105,900.00
804	20105	517.609.5559.00.01	Yucatán	MESA ELECTRICA CALIENTE MOVIL (2 CHAROLAS). DIMENSIONES GE	4	PZA	$29,470.00	$117,880.00
805	20106	517.609.5567.00.01	Yucatán	MESA ELECTRICA CALIENTE MOVIL (3 CHAROLAS). DIMENSIONES GE	2	PZA	$33,760.00	$67,520.00
806	20107	517.609.5572.00.01	Yucatán	MESA FRIA A HIELO MOVIL (3 CHAROLAS). DIMENSIONES GENERALES:	1	PZA	$28,440.00	$28,440.00
818	20415	511.836.0536.00.01	Yucatán	SILLON FIJO DE RESPALDO BAJO, BASE DE TRINEO, TAPIZADO EN TE	4	PZA	$5,098.00	$20,392.00
821	20481	517.609.6255.00.01	Yucatán	MESA FRIA A HIELO FIJA (3 CHAROLAS). FRENTE 150 CM, PROFUNDI	4	PZA	$25,356.00	$101,424.00
822	20542	511.622.0291.00.01	Yucatán	MODULO EN L PARA CONSULTORIO CON LATERAL DERECHO. DIMENSIONE	3	PZA	$18,940.00	$56,820.00
824	20545	511.619.1457.00.01	Yucatán	MESA DE APOYO LATERAL EN MDP. DIMENSIONES GENERALES: FRENTE	14	PZA	$5,380.00	$75,320.00
825	20546	511.619.1465.00.01	Yucatán	MESA DE USOS MULTIPLES EN MDP. DIMENSIONES GENERALES: FRENTE	15	PZA	$6,748.00	$101,220.00

Durango 291, Piso 11, Col. Roma Norte, Alcaldía Cuauhtémoc, C. P. 06700, Ciudad de México
Tel. 55 5726-1700, Ext. 14563. www.imss.gob.mx

2024 AÑO DE Felipe Carrillo PUERTO

ACTA DE FALLO

LICITACIÓN PÚBLICA NACIONAL ELECTRÓNICA
No. LA-50-GYR-050GYR975-N-3-2024

"ADQUISICIÓN DE MOBILIARIO ADMINISTRATIVO PARA HOSPITALES PRIORITARIOS (07 OBRAS)"

831	20580	519.033.0071.00.01	Yucatán	APARCADOR DE BICICLETAS EN ESPIRAL. DIMENSIONES GENERALES: (	1	PZA	$21,370.00	$21,370.00
838	20633	519.810.0413.00.01	Yucatán	SILLA ALTA INFANTIL DE POLIPROPILENO. DIMENSIONES GENERALES:	6	PZA	$2,970.00	$17,820.00
					189		Subtotal	$1,606,155.00
							IVA	$256,984.80
							Total	$1,863,139.80

EVING, S.A. DE C.V.

No. Contrato: LA-050GYR975N00324-032-00

Partida	PREI	SAI	Destino	Descripción	Cantidad	Unidad	Precios Netos	
							Unitario	Total
111	20555	511.814.0394.00.01	Baja California	SILLA FIJA DE RESPALDO BAJO BASE DE TRINEO TAPIZADA EN TELA.	338	PZA	$2,934.00	$991,692.00
112	20556	511.814.0405.00.01	Baja California	SILLA ALTA GIRATORIA CON MECANISMO DE CONTACTO PERMANENTE Y	35	PZA	$6,080.00	$212,800.00
					373		Subtotal	$1,204,492.00
							IVA	$192,718.72
							Total	$1,397,210.72

EVING, S.A. DE C.V.

No. Contrato: LA-050GYR975N00324-033-00

Partida	PREI	SAI	Destino	Descripción	Cantidad	Unidad	Precios Netos	
							Unitario	Total
352	20555	511.814.0394.00.01	Chiapas	SILLA FIJA DE RESPALDO BAJO BASE DE TRINEO TAPIZADA EN TELA.	268	PZA	$2,934.00	$786,312.00
353	20556	511.814.0405.00.01	Chiapas	SILLA ALTA GIRATORIA CON MECANISMO DE CONTACTO PERMANENTE Y	37	PZA	$6,080.00	$224,960.00

ANEXOS
DIVISION DE CONTRATOS
2024

Durango 291, Piso 11, Col. Roma Norte, Alcaldía Cuauhtémoc, C. P. 06700, Ciudad de México
Tel. 55 5726-1700, Ext. 14553. www.imss.gob.mx

ACTA DE FALLO

LICITACIÓN PÚBLICA NACIONAL ELECTRÓNICA
No. LA-50-GYR-050GYR975-N-3-2024

"ADQUISICIÓN DE MOBILIARIO ADMINISTRATIVO PARA HOSPITALES PRIORITARIOS (07 OBRAS)"

305

Subtotal	$1,011,272.00
IVA	$161,803.52
Total	$1,173,075.52

EVING, S.A. DE C.V.

No. Contrato: LA-050GYR975N00324-034-00

Partida	PREI	SAI	Destino	Descripción	Cantidad	Unidad	Precios Netos	
							Unitario	Total
474	20555	511.814.0394.00.01	Chihuahua	SILLA FIJA DE RESPALDO BAJO BASE DE TRINEO TAPIZADA EN TELA.	392	PZA	$2,934.00	$1,150,128.00
475	20556	511.814.0405.00.01	Chihuahua	SILLA ALTA GIRATORIA CON MECANISMO DE CONTACTO PERMANENTE Y	36	PZA	$6,080.00	$218,880.00
					428		Subtotal	$1,369,008.00
							IVA	$219,041.28
							Total	$1,588,049.28

EVING, S.A. DE C.V.

No. Contrato: LA-050GYR975N00324-035-00

Partida	PREI	SAI	Destino	Descripción	Cantidad	Unidad	Precios Netos	
							Unitario	Total
713	20555	511.814.0394.00.01	Sonora	SILLA FIJA DE RESPALDO BAJO BASE DE TRINEO TAPIZADA EN TELA.	165	PZA	$2,934.00	$484,110.00
714	20556	511.814.0405.00.01	Sonora	SILLA ALTA GIRATORIA CON MECANISMO DE CONTACTO PERMANENTE Y	32	PZA	$6,080.00	$194,560.00
					197		Subtotal	$678,670.00
							IVA	$108,587.20
							Total	$787,257.20

Durango 291, Piso 11, Col. Roma Norte, Alcaldía Cuauhtémoc, C. P. 06700, Ciudad de México
Tel. 55 5726-1700, Ext. 14563, www.imss.gob.mx

2024 Felipe Carrillo PUERTO

ACTA DE FALLO

LICITACIÓN PÚBLICA NACIONAL ELECTRÓNICA
No. LA-50-GYR-050GYR975-N-3-2024

"ADQUISICIÓN DE MOBILIARIO ADMINISTRATIVO PARA HOSPITALES PRIORITARIOS (07 OBRAS)"

EVING, S.A. DE C.V.

No. Contrato: LA-050GYR975N00324-036-00

Partida	PREI	SAI	Destino	Descripción	Cantidad	Unidad	Precios Netos	
							Unitario	Total
827	20555	511.814.0394.00.01	Yucatán	SILLA FIJA DE RESPALDO BAJO BASE DE TRINEO TAPIZADA EN TELA.	302	PZA	$2,934.00	$886,068.00
					302		Subtotal	$886,068.00
							IVA	$141,770.88
							Total	$1,027,838.88

IMPULSORA DE CONSULTORIA E INGENIERÍA MEXICANA, S.A. DE C.V.

No. Contrato: LA-050GYR975N00324-037-00

Partida	PREI	SAI	Destino	Descripción	Cantidad	Unidad	Precios Netos	
							Unitario	Total
12	19971	511.076.0988.00.01	Baja California	ARCHIVERO DE 4 GAVETAS CON PUERTAS ABATIBLES Y DESLIZABLES.	105	PZA	$12,907.50	$1,355,287.50
					105		Subtotal	$1,355,287.50
							IVA	$216,846.00
							Total	$1,572,133.50

IMPULSORA DE CONSULTORIA E INGENIERÍA MEXICANA, S.A. DE C.V.

No. Contrato: LA-050GYR975N00324-038-00

Partida	PREI	SAI	Destino	Descripción	Cantidad	Unidad	Precios Netos	
							Unitario	Total
379	19971	511.076.0988.00.01	Chihuahua	ARCHIVERO DE 4 GAVETAS CON PUERTAS ABATIBLES Y DESLIZABLES.	104	PZA	$12,907.50	$1,342,380.00
					104		Subtotal	$1,342,380.00
							IVA	$214,780.80
							Total	$1,557,160.80

ANEXOS
DIVISION DE CONTRATO

Durango 291, Piso 11, Col. Roma Norte, Alcaldía Cuauhtémoc, C. P. 06700, Ciudad de México
Tel. 55 5726-1700, Ext. 14563. www.imss.gob.mx

2024 AÑO DE Felipe Carrillo PUERTO

ACTA DE FALLO

LICITACIÓN PÚBLICA NACIONAL ELECTRÓNICA
No. LA-50-GYR-050GYR975-N-3-2024
"ADQUISICIÓN DE MOBILIARIO ADMINISTRATIVO PARA HOSPITALES PRIORITARIOS (07 OBRAS)"

IMPULSORA DE CONSULTORIA E INGENIERÍA MEXICANA, S.A. DE C.V.

No. Contrato: LA-050GYR975N00324-039-00

Partida	PREI	SAI	Destino	Descripción	Cantidad	Unidad	Precios Netos	
							Unitario	Total
613	19971	511.076.0988.00.01	Sonora	ARCHIVERO DE 4 GAVETAS CON PUERTAS ABATIBLES Y DESLIZABLES.	104	PZA	$12,907.50	$1,342,380.00
					104		Subtotal	$1,342,380.00
							IVA	$214,780.80
							Total	$1,557,160.80

INDUSTRIAS RODA MOBILIARIO S.A.S. DE C.V.

No. Contrato: LA-050GYR975N00324-040-00

Partida	PREI	SAI	Destino	Descripción	Cantidad	Unidad	Precios Netos	
							Unitario	Total
178	20064	519.630.5427.00.01	Zaragoza	MESA INFANTIL PARA PREESCOLAR, DIMENSIONES GENERALES: CUBIER	1	PZA	$2,258.00	$2,258.00
					1		Subtotal	$2,258.00
							IVA	$361.28
							Total	$2,619.28

INDUSTRIAS RODA MOBILIARIO S.A.S. DE C.V.

No. Contrato: LA-050GYR975N00324-041-00

Partida	PREI	SAI	Destino	Descripción	Cantidad	Unidad	Precios Netos	
							Unitario	Total
543	20064	519.630.5427.00.01	Puebla	MESA INFANTIL PARA PREESCOLAR, DIMENSIONES GENERALES: CUBIER	1	PZA	$2,258.00	$2,258.00
					1		Subtotal	$2,258.00
							IVA	$361.28
							Total	$2,619.28

Durango 291, Piso 11, Col. Roma Norte, Alcaldía Cuauhtémoc, C. P. 06700, Ciudad de México
Tel. 55 5726-1700, Ext. 14563. www.imss.gob.mx

2024 Felipe Carrillo PUERTO

ACTA DE FALLO

LICITACIÓN PÚBLICA NACIONAL ELECTRÓNICA
No. LA-50-GYR-050GYR975-N-3-2024

"ADQUISICIÓN DE MOBILIARIO ADMINISTRATIVO PARA HOSPITALES PRIORITARIOS (07 OBRAS)"

INFRAESTRUCTURA HOSPITALARÍA PROEMSA, S.A. DE C.V.

No. Contrato: LA-050GYR975N00324-042-00

Partida	PREI	SAI	Destino	Descripción	Cantidad	Unidad	Precios Netos	
							Unitario	Total
133	19968	511.076.0952.00.01	Zaragoza	ARCHIVERO GUARDA VISIBLE SENCILLO. DIMENSIONES GENERALES: LA	22	PZA	$5,998.90	$131,975.80
					22		Subtotal	$131,975.80
							IVA	$21,116.13
							Total	$153,091.93

INFRAESTRUCTURA HOSPITALARÍA PROEMSA, S.A. DE C.V.

No. Contrato: LA-050GYR975N00324-043-00

Partida	PREI	SAI	Destino	Descripción	Cantidad	Unidad	Precios Netos	
							Unitario	Total
497	19968	511.076.0952.00.01	Puebla	ARCHIVERO GUARDA VISIBLE SENCILLO. DIMENSIONES GENERALES: LA	22	PZA	$6,598.90	$145,175.80
					22		Subtotal	$145,175.80
							IVA	$23,228.13
							Total	$168,403.93

META SUMINISTROS MÉDICOS, S.A. DE C.V.

No. Contrato: LA-050GYR975N00324-044-00

Partida	PREI	SAI	Destino	Descripción	Cantidad	Unidad	Precios Netos	
							Unitario	Total
15	19976	511.026.0492.00.01	Baja California	ANAQUEL ESQUELETO 7 ENTREPAÑOS. CAPACIDAD DE CARGA: 100 KG.	125	PZA	$2,585.00	$323,125.00
27	19996	511.451.0281.00.01	Baja California	GABINETE UNIVERSAL. DIMENSIONES GENERALES: LARGO 90 CM, ANCH	18	PZA	$5,122.00	$92,196.00

ANEXOS

Durango 291, Piso 11, Col. Roma Norte, Alcaldía Cuauhtémoc, C. P. 06700, Ciudad de México
Tel. 55 5726-1700, Ext. 14563. www.imss.gob.mx

2024 Felipe Carrillo PUERTO

ACTA DE FALLO

LICITACIÓN PÚBLICA NACIONAL ELECTRÓNICA
No. LA-50-GYR-050GYR975-N-3-2024

"ADQUISICIÓN DE MOBILIARIO ADMINISTRATIVO PARA HOSPITALES PRIORITARIOS (07 OBRAS)"

45	20048	519.104.0539.00.01	Baja California	BANCA EN REGADERA. DIMENSIONES GENERALES: LARGO 45 CM, ANCHO	75	PZA	$1,695.00	$127,125.00
48	20051	519.104.0569.00.01	Baja California	BANCA VESTIDOR PARA BAÑOS. DIMENSIONES GENERALES: LARGO 120	55	PZA	$1,527.00	$83,985.00
50	20055	519.160.0357.00.01	Baja California	CARRO DE ASEO EN FORMA DE TIJERA. DIMENSIONES GENERALES: LAR	43	PZA	$2,074.00	$89,182.00
74	20084	517.013.0087.00.01	Baja California	ALACENA ALTA DE 90 CM. DIMENSIONES GENERALES: FRENTE 90 CM,	43	PZA	$2,361.00	$101,523.00
					359		Subtotal	$817,136.00
							IVA	$130,741.76
							Total	$947,877.76

META SUMINISTROS MÉDICOS, S.A. DE C.V.

No. Contrato: LA-050GYR975N00324-045-00

Partida	PREI	SAI	Destino	Descripción	Cantidad	Unidad	Precios Netos	
							Unitario	Total
139	19977	511.026.0501.00.01	Zaragoza	ANAQUEL FIJO DE 45 CM UNA VISTA. DIMENSIONES GENERALES: FREN	201	PZA	$4,853.00	$975,453.00
167	20048	519.104.0539.00.01	Zaragoza	BANCA EN REGADERA. DIMENSIONES GENERALES: LARGO 45 CM, ANCHO	56	PZA	$1,482.00	$82,992.00
170	20051	519.104.0569.00.01	Zaragoza	BANCA VESTIDOR PARA BAÑOS. DIMENSIONES GENERALES: LARGO 120	46	PZA	$1,237.00	$56,902.00
172	20055	519.160.0357.00.01	Zaragoza	CARRO DE ASEO EN FORMA DE TIJERA. DIMENSIONES GENERALES: LAR	37	PZA	$1,702.00	$62,974.00

Durango 291, Piso 11, Col. Roma Norte, Alcaldía Cuauhtémoc, C. P. 06700, Ciudad de México
Tel. 55 5726-1700, Ext. 14563. www.imss.gob.mx

2024 Felipe Carrillo PUERTO

ACTA DE FALLO

LICITACIÓN PÚBLICA NACIONAL ELECTRÓNICA
No. LA-50-GYR-050GYR975-N-3-2024

"ADQUISICIÓN DE MOBILIARIO ADMINISTRATIVO PARA HOSPITALES PRIORITARIOS (07 OBRAS)"

193	20084	517.013.0087.00.01	Zaragoza	ALACENA ALTA DE 90 CM. DIMENSIONES GENERALES: FRENTE 90 CM,	37	PZA	$1,989.00	$73,593.00
242	21310	511.026.0554.00.01	Zaragoza	ANAQUEL ESQUELETO DE 7 ENTREPAÑOS DE ACERO INOXIDABLE; AREAS	115	PZA	$5,890.00	$677,350.00
					492		Subtotal	$1,929,264.00
							IVA	$308,682.24
							Total	$2,237,946.24

META SUMINISTROS MÉDICOS, S.A. DE C.V.

No. Contrato: LA-050GYR975N00324-046-00

Partida	PREI	SAI	Destino	Descripción	Cantidad	Unidad	Precios Netos	
							Unitario	Total
256	19976	511.026.0492.00.01	Chiapas	ANAQUEL ESQUELETO 7 ENTREPAÑOS. CAPACIDAD DE CARGA: 100 KG.	119	PZA	$2,467.00	$293,573.00
257	19977	511.026.0501.00.01	Chiapas	ANAQUEL FIJO DE 45 CM UNA VISTA. DIMENSIONES GENERALES: FREN	212	PZA	$5,439.00	$1,153,068.00
286	20048	519.104.0539.00.01	Chiapas	BANCA EN REGADERA. DIMENSIONES GENERALES: LARGO 45 CM, ANCHO	20	PZA	$1,482.00	$29,640.00
289	20051	519.104.0569.00.01	Chiapas	BANCA VESTIDOR PARA BAÑOS. DIMENSIONES GENERALES: LARGO 120	69	PZA	$1,237.00	$85,353.00
291	20055	519.160.0357.00.01	Chiapas	CARRO DE ASEO EN FORMA DE TIJERA. DIMENSIONES GENERALES: LAR	43	PZA	$1,702.00	$73,186.00
314	20084	517.013.0087.00.01	Chiapas	ALACENA ALTA DE 90 CM. DIMENSIONES GENERALES: FRENTE 90 CM,	42	PZA	$1,989.00	$83,538.00
					505		Subtotal	$1,718,358.00
							IVA	$274,937.28
							Total	$1,993,295.28

ANEXOS
DIVISION DE CONTRATOS

Durango 291, Piso 11, Col. Roma Norte, Alcaldía Cuauhtémoc, C. P. 06700, Ciudad de México
Tel. 55 5226 4700, Ext. 34563. www.imss.gob.mx

2024 AÑOS DE Felipe Carrillo PUERTO

ACTA DE FALLO

LICITACIÓN PÚBLICA NACIONAL ELECTRÓNICA No. LA-50-GYR-050GYR975-N-3-2024

"ADQUISICIÓN DE MOBILIARIO ADMINISTRATIVO PARA HOSPITALES PRIORITARIOS (07 OBRAS)"

META SUMINISTROS MÉDICOS, S.A. DE C.V.

No. Contrato: LA-050GYR975N00324-047-00

Partida	PREI	SAI	Destino	Descripción	Cantidad	Unidad	Precios Netos	
							Unitario	Total
409	20048	519.104.0539.00.01	Chihuahua	BANCA EN REGADERA, DIMENSIONES GENERALES: LARGO 45 CM, ANCHO	85	PZA	$1,576.00	$133,960.00
412	20051	519.104.0569.00.01	Chihuahua	BANCA VESTIDOR PARA BAÑOS, DIMENSIONES GENERALES: LARGO 120	31	PZA	$1,495.00	$46,345.00
414	20055	519.160.0357.00.01	Chihuahua	CARRO DE ASEO EN FORMA DE TIJERA, DIMENSIONES GENERALES: LAR	42	PZA	$1,862.00	$78,204.00
					158		Subtotal	$258,509.00
							IVA	$41,361.44
							Total	$299,870.44

META SUMINISTROS MÉDICOS, S.A. DE C.V.

No. Contrato: LA-050GYR975N00324-048-00

Partida	PREI	SAI	Destino	Descripción	Cantidad	Unidad	Precios Netos	
							Unitario	Total
503	19976	511.026.0492.00.01	Puebla	ANAQUEL ESQUELETO 7 ENTREPAÑOS, CAPACIDAD DE CARGA: 100 KG.	118	PZA	$2,467.00	$291,106.00
504	19977	511.026.0501.00.01	Puebla	ANAQUEL FIJO DE 45 CM UNA VISTA, DIMENSIONES GENERALES: FREN	214	PZA	$5,042.00	$1,078,988.00
515	19996	511.451.0281.00.01	Puebla	GABINETE UNIVERSAL, DIMENSIONES GENERALES: LARGO 90 CM, ANCH	10	PZA	$4,234.00	$42,340.00
532	20048	519.104.0539.00.01	Puebla	BANCA EN REGADERA, DIMENSIONES GENERALES: LARGO 45 CM, ANCHO	56	PZA	$1,482.00	$82,992.00

Durango 291, Piso 11, Col. Roma Norte, Alcaldía Cuauhtémoc, C. P. 06700, Ciudad de México
Tel. 55 5726-1700, Ext. 14563. www.imss.gob.mx

2024 Felipe Carrillo PUERTO

ACTA DE FALLO

LICITACIÓN PÚBLICA NACIONAL ELECTRÓNICA
No. LA-50-GYR-050GYR975-N-3-2024

"ADQUISICIÓN DE MOBILIARIO ADMINISTRATIVO PARA HOSPITALES PRIORITARIOS (07 OBRAS)"

537	20055	519.160.0357.00.01	Puebla	CARRO DE ASEO EN FORMA DE TIJERA. DIMENSIONES GENERALES: LAR	42	PZA	$1,702.00	$71,484.00
					440		Subtotal	$1,566,910.00
							IVA	$250,705.60
							Total	$1,817,615.60

META SUMINISTROS MÉDICOS, S.A. DE C.V.

No. Contrato: LA-050GYR975N00324-049-00

Partida	PREI	SAI	Destino	Descripción	Cantidad	Unidad	Precios Netos	
							Unitario	Total
616	19976	511.026.0492.00.01	Sonora	ANAQUEL ESQUELETO 7 ENTREPAÑOS. CAPACIDAD DE CARGA: 100 KG.	92	PZA	$2,564.00	$235,888.00
646	20048	519.104.0539.00.01	Sonora	BANCA EN REGADERA. DIMENSIONES GENERALES: LARGO 45 CM, ANCHO	4	PZA	$3,732.00	$14,928.00
649	20051	519.104.0569.00.01	Sonora	BANCA VESTIDOR PARA BAÑOS. DIMENSIONES GENERALES: LARGO 120	45	PZA	$1,437.00	$64,665.00
651	20055	519.160.0357.00.01	Sonora	CARRO DE ASEO EN FORMA DE TIJERA. DIMENSIONES GENERALES: LAR	40	PZA	$1,907.00	$76,280.00
674	20084	517.013.0087.00.01	Sonora	ALACENA ALTA DE 90 CM. DIMENSIONES GENERALES: FRENTE 90 CM,	40	PZA	$2,214.00	$88,560.00
727	21310	511.026.0554.00.01	Sonora	ANAQUEL ESQUELETO DE 7 ENTREPAÑOS DE ACERO INOXIDABLE; AREAS	16	PZA	$6,668.00	$106,688.00
					237		Subtotal	$587,009.00
							IVA	$93,921.44
							Total	$680,930.44

Durango 291, Piso 11, Col. Roma Norte, Alcaldía Cuauhtémoc, C. P. 06700, Ciudad de México
Tel. 55 5726-1700, Ext. 14563. www.imss.gob.mx

ANEXOS
DIVISION DE CONTRATOS
2024
Felipe Carrillo
PUERTO

ACTA DE FALLO

LICITACIÓN PÚBLICA NACIONAL ELECTRÓNICA
No. LA-50-GYR-050GYR975-N-3-2024
"ADQUISICIÓN DE MOBILIARIO ADMINISTRATIVO PARA HOSPITALES PRIORITARIOS (07 OBRAS)"

META SUMINISTROS MÉDICOS, S.A. DE C.V.

No. Contrato: LA-050GYR975N00324-050-00

Partida	PREI	SAI	Destino	Descripción	Cantidad	Unidad	Precios Netos	
							Unitario	Total
737	19976	511.026.0492.00.01	Yucatán	ANAQUEL ESQUELETO 7 ENTREPAÑOS. CAPACIDAD DE CARGA: 100 KG.	110	PZA	$2,521.00	$277,310.00
738	19977	511.026.0501.00.01	Yucatán	ANAQUEL FIJO DE 45 CM UNA VISTA. DIMENSIONES GENERALES: FREN	139	PZA	$5,843.00	$812,177.00
765	20048	519.104.0539.00.01	Yucatán	BANCA EN REGADERA. DIMENSIONES GENERALES: LARGO 45 CM, ANCHO	99	PZA	$1,529.00	$151,371.00
768	20051	519.104.0569.00.01	Yucatán	BANCA VESTIDOR PARA BAÑOS. DIMENSIONES GENERALES: LARGO 120	44	PZA	$1,237.00	$54,428.00
770	20055	519.160.0357.00.01	Yucatán	CARRO DE ASEO EN FORMA DE TIJERA. DIMENSIONES GENERALES: LAR	32	PZA	$1,702.00	$54,464.00
791	20084	517.013.0087.00.01	Yucatán	ALACENA ALTA DE 90 CM. DIMENSIONES GENERALES: FRENTE 90 CM,	31	PZA	$1,989.00	$61,659.00
					455		Subtotal	$1,411,409.00
							IVA	$225,825.44
							Total	$1,637,234.44

MOBILIARIO Y EQUIPO ESCOLAR DEL BAJÍO, S.A. DE C.V.

No. Contrato: LA-050GYR975N00324-051-00

Partida	PREI	SAI	Destino	Descripción	Cantidad	Unidad	Precios Netos	
							Unitario	Total
102	20412	511.814.0379.00.01	Baja California	SILLA APILABLE CON TAPIZ DE TELA Y ESTRUCTURA DE TRINEO. DIM	113	PZA	$1,350.00	$152,550.00
					113		Subtotal	$152,550.00
							IVA	$24,408.00
							Total	$176,958.00

Durango 291, Piso 11, Col. Roma Norte, Alcaldía Cuauhtémoc, C. P. 06700, Ciudad de México
Tel. 55 5726-1700, Ext. 14563. www.imss.gob.mx

2024 Felipe Carrillo PUERTO

ACTA DE FALLO

LICITACIÓN PÚBLICA NACIONAL ELECTRÓNICA
No. LA-50-GYR-050GYR975-N-3-2024

"ADQUISICIÓN DE MOBILIARIO ADMINISTRATIVO PARA HOSPITALES PRIORITARIOS (07 OBRAS)"

MOBILIARIO Y EQUIPO ESCOLAR DEL BAJÍO, S.A. DE C.V.

No. Contrato: LA-050GYR975N00324-052-00

Partida	PREI	SAI	Destino	Descripción	Cantidad	Unidad	Precios Netos	
							Unitario	Total
342	20412	511.814.0379.00.01	Chiapas	SILLA APILABLE CON TAPIZ DE TELA Y ESTRUCTURA DE TRINEO. DIM	124	PZA	$1,350.00	$167,400.00
					124		Subtotal	$167,400.00
							IVA	$26,784.00
							Total	$194,184.00

MOBILIARIO Y EQUIPO ESCOLAR DEL BAJÍO, S.A. DE C.V.

No. Contrato: LA-050GYR975N00324-053-00

Partida	PREI	SAI	Destino	Descripción	Cantidad	Unidad	Precios Netos	
							Unitario	Total
465	20412	511.814.0379.00.01	Chihuahua	SILLA APILABLE CON TAPIZ DE TELA Y ESTRUCTURA DE TRINEO. DIM	109	PZA	$1,350.00	$147,150.00
					109		Subtotal	$147,150.00
							IVA	$23,544.00
							Total	$170,694.00

MOBILIARIO Y EQUIPO ESCOLAR DEL BAJÍO, S.A. DE C.V.

No. Contrato: LA-050GYR975N00324-054-00

Partida	PREI	SAI	Destino	Descripción	Cantidad	Unidad	Precios Netos	
							Unitario	Total
582	20412	511.814.0379.00.01	Puebla	SILLA APILABLE CON TAPIZ DE TELA Y ESTRUCTURA DE TRINEO. DIM	34	PZA	$1,350.00	$45,900.00
					34		Subtotal	$45,900.00
							IVA	$7,344.00
							Total	$53,244.00

ANEXOS
DIVISION DE CONTRATOS

Durango 291, Piso 11, Col. Roma Norte, Alcaldía Cuauhtémoc, C. P. 06700, Ciudad de México
Tel. 55 5726-1700, Ext. 14563. www.imss.gob.mx

ACTA DE FALLO

LICITACIÓN PÚBLICA NACIONAL ELECTRÓNICA No. LA-50-GYR-050GYR975-N-3-2024

"ADQUISICIÓN DE MOBILIARIO ADMINISTRATIVO PARA HOSPITALES PRIORITARIOS (07 OBRAS)"

MOBILIARIO Y EQUIPO ESCOLAR DEL BAJÍO, S.A. DE C.V.

No. Contrato: LA-050GYR975N00324-055-00

Partida	PREI	SAI	Destino	Descripción	Cantidad	Unidad	Precios Netos	
							Unitario	Total
703	20412	511.814.0379.00.01	Sonora	SILLA APILABLE CON TAPIZ DE TELA Y ESTRUCTURA DE TRINEO. DIM	96	PZA	$1,350.00	$129,600.00
					96		Subtotal	$129,600.00
							IVA	$20,736.00
							Total	$150,336.00

MOBILIARIO Y EQUIPO ESCOLAR DEL BAJÍO, S.A. DE C.V.

No. Contrato: LA-050GYR975N00324-056-00

Partida	PREI	SAI	Destino	Descripción	Cantidad	Unidad	Precios Netos	
							Unitario	Total
816	20412	511.814.0379.00.01	Yucatán	SILLA APILABLE CON TAPIZ DE TELA Y ESTRUCTURA DE TRINEO. DIM	163	PZA	$1,350.00	$220,050.00
					163		Subtotal	$220,050.00
							IVA	$35,208.00
							Total	$255,258.00

MUEBLES LA FORJA DE JUAN ESCOBAR, S.A. DE C.V.

No. Contrato: LA-050GYR975N00324-057-00

Partida	PREI	SAI	Destino	Descripción	Cantidad	Unidad	Precios Netos	
							Unitario	Total
129	19899	511.622.0194.00.01	Zaragoza	MODULO DE ATENCION Y ORIENTACION AL DERECHOHABIENTE TIPO B	1	PZA	$201,000.00	$201,000.00
140	19978	511.026.0517.00.01	Zaragoza	ANAQUEL FIJO DOS VISTAS, DIMENSIONES GENERALES: FRENTE 85 CM	13	PZA	$9,950.00	$129,350.00

Durango 291, Piso 11, Col. Roma Norte, Alcaldía Cuauhtémoc, C. P. 06700, Ciudad de México
Tel. 55 5726-1700, Ext. 14562. www.imss.gob.mx

ACTA DE FALLO

LICITACIÓN PÚBLICA NACIONAL ELECTRÓNICA
No. LA-50-GYR-050GYR975-N-3-2024

"ADQUISICIÓN DE MOBILIARIO ADMINISTRATIVO PARA HOSPITALES PRIORITARIOS (07 OBRAS)"

154	20003	511.619.1381.00.01	Zaragoza	MESA PARA SALA DE USOS MULTIPLES. DIMENSIONES GENERALES: LAR	27	PZA	$5,000.00	$135,000.00
216	20388	511.076.1023.00.01	Zaragoza	ARCHIVERO 4 GAVETAS CON FRENTES EN MDP. DIMENSIONES GENERALE	12	PZA	$11,300.00	$135,600.00
228	20559	511.619.1476.00.01	Zaragoza	MESA CIRCULAR PARA JUNTAS DE 4 LUGARES DE CRISTAL. DIMENSION	26	PZA	$15,100.00	$392,600.00
					79		Subtotal	$993,550.00
							IVA	$158,968.00
							Total	$1,152,518.00

MUEBLES LA FORJA DE JUAN ESCOBAR, S.A. DE C.V.

No. Contrato: LA-050GYR975N00324-058-00

Partida	PREI	SAI	Destino	Descripción	Cantidad	Unidad	Precios Netos	
							Unitario	Total
372	19699	511.622.0194.00.01	Chihuahua	MODULO DE ATENCION Y ORIENTACION AL DERECHOHABIENTE TIPO B	1	PZA	$201,000.00	$201,000.00
381	19974	511.076.1016.00.01	Chihuahua	ARCHIVERO DE 2 GAVETAS CON PUERTAS ABATIBLES Y DESLIZABLES.	1	PZA	$6,500.00	$6,500.00
384	19978	511.026.0517.00.01	Chihuahua	ANAQUEL FIJO DOS VISTAS. DIMENSIONES GENERALES: FRENTE 85 CM	13	PZA	$9,950.00	$129,350.00
394	19999	511.619.1345.00.01	Chihuahua	MESA DE APOYO PARA TELEFONOS. DIMENSIONES GENERALES: LARGO 4	17	PZA	$2,690.00	$45,730.00
397	20003	511.619.1381.00.01	Chihuahua	MESA PARA SALA DE USOS MULTIPLES. DIMENSIONES GENERALES: LAR	22	PZA	$5,000.00	$110,000.00
423	20067	519.630.5454.00.01	Chihuahua	MESA PARA COMPUTADORA CON ESTRUCTURA TUBULAR FRENTE 100 CM	5	PZA	$5,700.00	$28,500.00

ANEXOS
DIVISION DE CONTRATOS

Durango 291, Piso 11, Col. Roma Norte, Alcaldía Cuauhtémoc, C. P. 06700, Ciudad de México
Tel. 55 5726 4700, Ext. 14563. www.imss.gob.mx

2024 Felipe Carrillo PUERTO

ACTA DE FALLO

LICITACIÓN PÚBLICA NACIONAL ELECTRÓNICA
No. LA-50-GYR-050GYR975-N-3-2024

"ADQUISICIÓN DE MOBILIARIO ADMINISTRATIVO PARA HOSPITALES PRIORITARIOS (07 OBRAS)"

460	20387	511.026.0532.00.01	Chihuahua	ANAQUEL DOBLE PARA LIBROS Y REVISTAS. DIMENSIONES GENERALES:	20	PZA	$16,300.00	$326,000.00
461	20388	511.076.1023.00.01	Chihuahua	ARCHIVERO 4 GAVETAS CON FRENTES EN MDP, DIMENSIONES GENERALE	9	PZA	$11,300.00	$101,700.00
476	20559	511.619.1476.00.01	Chihuahua	MESA CIRCULAR PARA JUNTAS DE 4 LUGARES DE CRISTAL. DIMENSION	35	PZA	$15,100.00	$528,500.00
485	20593	511.339.1437.00.01	Chihuahua	ESCRITORIO RECTANGULAR DE 180 CM, DIMENSIONES GENERALES: LAR	1	PZA	$7,600.00	$7,600.00
					124		Subtotal	$1,484,880.00
							IVA	$237,580.80
							Total	$1,722,460.80

MUEBLES LA FORJA DE JUAN ESCOBAR, S.A. DE C.V.

No. Contrato: LA-050GYR975N00324-059-00

Partida	PREI	SAI	Destino	Descripción	Cantidad	Unidad	Precios Netos	
							Unitario	Total
494	19699	511.622.0194.00.01	Puebla	MODULO DE ATENCION Y ORIENTACION AL DERECHOHABIENTE TIPO B	1	PZA	$201,000.00	$201,000.00
505	19978	511.026.0517.00.01	Puebla	ANAQUEL FIJO DOS VISTAS. DIMENSIONES GENERALES: FRENTE 85 CM	13	PZA	$9,950.00	$129,350.00
519	20003	511.619.1381.00.01	Puebla	MESA PARA SALA DE USOS MULTIPLES. DIMENSIONES GENERALES: LAR	13	PZA	$5,000.00	$65,000.00
578	20388	511.076.1023.00.01	Puebla	ARCHIVERO 4 GAVETAS CON FRENTES EN MDP, DIMENSIONES GENERALE	6	PZA	$11,300.00	$67,800.00
592	20559	511.619.1476.00.01	Puebla	MESA CIRCULAR PARA JUNTAS DE 4 LUGARES DE CRISTAL. DIMENSION	24	PZA	$15,100.00	$362,400.00

Durango 291, Piso 11, Col. Roma Norte, Alcaldía Cuauhtémoc, C. P. 06700, Ciudad de México
Tel. 55 5726-1700, Ext. 14563. www.imss.gob.mx

2024
Felipe Carrillo
PUERTO

ACTA DE FALLO

LICITACIÓN PÚBLICA NACIONAL ELECTRÓNICA
No. LA-50-GYR-050GYR975-N-3-2024

"ADQUISICIÓN DE MOBILIARIO ADMINISTRATIVO PARA HOSPITALES PRIORITARIOS (07 OBRAS)"

57

Subtotal	$825,550.00
IVA	$132,088.00
Total	$957,638.00

MUEBLES LA FORJA DE JUAN ESCOBAR, S.A. DE C.V.

No. Contrato: LA-050GYR975N00324-060-00

Partida	PREI	SAI	Destino	Descripción	Cantidad	Unidad	Precios Netos	
							Unitario	Total
606	19699	511.622.0194.00.01	Sonora	MODULO DE ATENCION Y ORIENTACION AL DERECHOHABIENTE TIPO B	1	PZA	$205,000.00	$205,000.00
615	19974	511.076.1016.00.01	Sonora	ARCHIVERO DE 2 GAVETAS CON PUERTAS ABATIBLES Y DESLIZABLES.	1	PZA	$5,200.00	$5,200.00
618	19978	511.026.0517.00.01	Sonora	ANAQUEL FIJO DOS VISTAS. DIMENSIONES GENERALES: FRENTE 85 CM	13	PZA	$9,600.00	$124,800.00
632	20003	511.619.1381.00.01	Sonora	MESA PARA SALA DE USOS MULTIPLES. DIMENSIONES GENERALES: LAR	19	PZA	$5,700.00	$108,300.00
660	20067	519.630.5454.00.01	Sonora	MESA PARA COMPUTADORA CON ESTRUCTURA TUBULAR FRENTE 100 CM	3	PZA	$5,200.00	$15,600.00
702	20410	511.263.0353.00.01	Sonora	MODULO ESCRITORIO AUTO SUSTENTABLE PARA 1 LUGAR. CORREDERAS	3	PZA	$31,300.00	$93,900.00
					40		Subtotal	$552,800.00
							IVA	$88,448.00
							Total	$641,248.00

ANEXOS
DIVISION DE CONTRATOS

Durango 291, Piso 11, Col. Roma Norte, Alcaldía Cuauhtémoc, C. P. 06700, Ciudad de México
Tel. 55 5726-1700, Ext. 14563. www.imss.gob.mx

2024 AÑO DE Felipe Carrillo PUERTO
BENEMÉRITO DEL PROGRESISMO, DEFENSOR NACIONAL Y PRECURSOR DEL AGRARISMO

ACTA DE FALLO

LICITACIÓN PÚBLICA NACIONAL ELECTRÓNICA
No. LA-50-GYR-050GYR975-N-3-2024

"ADQUISICIÓN DE MOBILIARIO ADMINISTRATIVO PARA HOSPITALES PRIORITARIOS (07 OBRAS)"

MUEBLES LA FORJA DE JUAN ESCOBAR, S.A. DE C.V.

No. Contrato: LA-050GYR975N00324-061-00

Partida	PREI	SAI	Destino	Descripción	Cantidad	Unidad	Precios Netos	
							Unitario	Total
731	19699	511.622.0194.00.01	Yucatán	MODULO DE ATENCION Y ORIENTACION AL DERECHOHABIENTE TIPO B	1	PZA	$201,000.00	$201,000.00
739	19978	511.026.0517.00.01	Yucatán	ANAQUEL FIJO DOS VISTAS. DIMENSIONES GENERALES: FRENTE 85 CM	16	PZA	$9,950.00	$159,200.00
748	19999	511.619.1345.00.01	Yucatán	MESA DE APOYO PARA TELEFONOS. DIMENSIONES GENERALES: LARGO 4	2	PZA	$2,690.00	$5,380.00
751	20003	511.619.1381.00.01	Yucatán	MESA PARA SALA DE USOS MÚLTIPLES. DIMENSIONES GENERALES: LAR	28	PZA	$5,000.00	$140,000.00
813	20387	511.026.0532.00.01	Yucatán	ANAQUEL DOBLE PARA LIBROS Y REVISTAS. DIMENSIONES GENERALES:	14	PZA	$16,300.00	$228,200.00
814	20388	511.076.1023.00.01	Yucatán	ARCHIVERO 4 GAVETAS CON FRENTES EN MDP. DIMENSIONES GENERALE	20	PZA	$11,300.00	$226,000.00
829	20559	511.619.1476.00.01	Yucatán	MESA CIRCULAR PARA JUNTAS DE 4 LUGARES DE CRISTAL. DIMENSION	24	PZA	$15,100.00	$362,400.00
837	20593	511.339.1437.00.01	Yucatán	ESCRITORIO RECTANGULAR DE 180 CM. DIMENSIONES GENERALES: LAR	2	PZA	$7,600.00	$15,200.00
					107			

Subtotal	$1,337,380.00
IVA	$213,980.80
Total	$1,551,360.80

Durango 291, Piso 11, Col. Roma Norte, Alcaldía Cuauhtémoc, C. P. 06700, Ciudad de México
Tel. 55 5726-1700, Ext. 14563. www.imss.gob.mx

2024
Felipe Carrillo
PUERTO

ACTA DE FALLO

LICITACIÓN PÚBLICA NACIONAL ELECTRÓNICA
No. LA-50-GYR-050GYR975-N-3-2024

"ADQUISICIÓN DE MOBILIARIO ADMINISTRATIVO PARA HOSPITALES PRIORITARIOS (07 OBRAS)"

PRODUCTOS METÁLICOS STEELE, S.A. DE C.V.

No. Contrato: LA-050GYR975N00324-062-00

Partida	PREI	SAI	Destino	Descripción	Cantidad	Unidad	Precios Netos	
							Unitario	Total
37	20012	511.836.0471.00.01	Baja California	SILLON FIJO DE RESPALDO ALTO BASE DE TRINEO, DIMENSIONES GEN	254	PZA	$5,364.00	$1,362,456.00
110	20554	511.814.0382.00.01	Baja California	SILLA GIRATORIA DE REPALDO BAJO TAPIZADA EN TELA CON PISTON	343	PZA	$2,587.00	$887,341.00
					597		Subtotal	$2,249,797.00
							IVA	$359,967.52
							Total	$2,609,764.52

PRODUCTOS METÁLICOS STEELE, S.A. DE C.V.

No. Contrato: LA-050GYR975N00324-063-00

Partida	PREI	SAI	Destino	Descripción	Cantidad	Unidad	Precios Netos	
							Unitario	Total
278	20012	511.836.0471.00.01	Chiapas	SILLON FIJO DE RESPALDO ALTO BASE DE TRINEO, DIMENSIONES GEN	203	PZA	$5,364.00	$1,088,892.00
351	20554	511.814.0382.00.01	Chiapas	SILLA GIRATORIA DE REPALDO BAJO TAPIZADA EN TELA CON PISTON	242	PZA	$2,587.00	$626,054.00
					445		Subtotal	$1,714,946.00
							IVA	$274,391.36
							Total	$1,989,337.36

ANEXOS
DIVISION DE CONTRATOS

Durango 291, Piso 11, Col. Roma Norte, Alcaldía Cuauhtémoc, C. P. 06700, Ciudad de México
Tel. 55 5726-1700, Ext. 14553. www.imss.gob.mx

2024 Felipe Carrillo PUERTO

ACTA DE FALLO

LICITACIÓN PÚBLICA NACIONAL ELECTRÓNICA
No. LA-50-GYR-050GYR975-N-3-2024
"ADQUISICIÓN DE MOBILIARIO ADMINISTRATIVO PARA HOSPITALES PRIORITARIOS (07 OBRAS)"

PRODUCTOS METÁLICOS STEELE, S.A. DE C.V.

No. Contrato: LA-050GYR975N00324-064-00

Partida	PREI	SAI	Destino	Descripción	Cantidad	Unidad	Precios Netos	
							Unitario	Total
473	20554	511.814.0382.00.01	Chihuahua	SILLA GIRATORIA DE REPALDO BAJO TAPIZADA EN TELA CON PISTON	378	PZA	$2,587.00	$977,886.00
					378		Subtotal	$977,886.00
							IVA	$156,461.76
							Total	$1,134,347.76

PRODUCTOS METÁLICOS STEELE, S.A. DE C.V.

No. Contrato: LA-050GYR975N00324-065-00

Partida	PREI	SAI	Destino	Descripción	Cantidad	Unidad	Precios Netos	
							Unitario	Total
638	20012	511.836.0471.00.01	Sonora	SILLON FIJO DE RESPALDO ALTO BASE DE TRINEO. DIMENSIONES GEN	186	PZA	$5,364.00	$997,704.00
712	20554	511.814.0382.00.01	Sonora	SILLA GIRATORIA DE REPALDO BAJO TAPIZADA EN TELA CON PISTON	242	PZA	$2,587.00	$626,054.00
					428		Subtotal	$1,623,758.00
							IVA	$259,801.28
							Total	$1,883,559.28

PRODUCTOS METÁLICOS STEELE, S.A. DE C.V.

No. Contrato: LA-050GYR975N00324-066-00

Partida	PREI	SAI	Destino	Descripción	Cantidad	Unidad	Precios Netos	
							Unitario	Total
757	20012	511.836.0471.00.01	Yucatán	SILLON FIJO DE RESPALDO ALTO BASE DE TRINEO. DIMENSIONES GEN	4	PZA	$5,364.00	$21,456.00

Durango 291, Piso 11, Col. Roma Norte, Alcaldía Cuauhtémoc, C. P. 06700, Ciudad de México
Tel. 55 5726-1700, Ext. 14363. www.imss.gob.mx

2024 Felipe Carrillo PUERTO

ACTA DE FALLO

LICITACIÓN PÚBLICA NACIONAL ELECTRÓNICA
No. LA-50-GYR-050GYR975-N-3-2024

"ADQUISICIÓN DE MOBILIARIO ADMINISTRATIVO PARA HOSPITALES PRIORITARIOS (07 OBRAS)"

826	20554	511.814.0382.00.01	Yucatán	SILLA GIRATORIA DE REPALDO BAJO TAPIZADA EN TELA CON PISTON	261	PZA	$2,587.00	$675,207.00
					265		Subtotal	$696,663.00
							IVA	$111,466.08
							Total	$808,129.08

TECNOLOGÍA INTEGRAL PERSONALIZABLE, S.A. DE C.V.

No. Contrato: LA-050GYR975N00324-067-00

Partida	PREI	SAI	Destino	Descripción	Cantidad	Unidad	Precios Netos	
							Unitario	Total
47	20050	519.104.0551.00.01	Baja California	BANCA EN TANDEM PARA 4 LUGARES. DIMENSIONES GENERALES: FRENT	105	PZA	$7,736.80	$812,364.00
92	20111	517.609.5613.00.01	Baja California	MESA LISA DE 120 CM CON RESPALDO Y ENTREPAÑO. DIMENSIONES GE	15	PZA	$12,783.20	$191,748.00
					120		Subtotal	$1,004,112.00
							IVA	$160,657.92
							Total	$1,164,769.92

TECNOLOGÍA INTEGRAL PERSONALIZABLE, S.A. DE C.V.

No. Contrato: LA-050GYR975N00324-068-00

Partida	PREI	SAI	Destino	Descripción	Cantidad	Unidad	Precios Netos	
							Unitario	Total
210	20111	517.609.5613.00.01	Zaragoza	MESA LISA DE 120 CM CON RESPALDO Y ENTREPAÑO. DIMENSIONES GE	16	PZA	$8,850.00	$141,600.00
211	20112	517.609.5625.00.01	Zaragoza	MESA LISA DE 150 CM CON RESPALDO Y ENTREPAÑO. DIMENSIONES GE	4	PZA	$12,060.00	$48,240.00
					20		Subtotal	$189,840.00
							IVA	$30,374.40
							Total	$220,214.40

ANEXOS
DIVISION DE CONTRATOS

Durango 291, Piso 11, Col. Roma Norte, Alcaldía Cuauhtémoc, C. P. 06700, Ciudad de México
Tel. 55 5726-1700, Ext. 14563. www.imss.gob.mx

2024 Felipe Carrillo PUERTO

ACTA DE FALLO

LICITACIÓN PÚBLICA NACIONAL ELECTRÓNICA No. LA-50-GYR-050GYR975-N-3-2024

"ADQUISICIÓN DE MOBILIARIO ADMINISTRATIVO PARA HOSPITALES PRIORITARIOS (07 OBRAS)"

TECNOLOGÍA INTEGRAL PERSONALIZABLE, S.A. DE C.V.

No. Contrato: LA-050GYR975N00324-069-00

Partida	PREI	SAI	Destino	Descripción	Cantidad	Unidad	Precios Netos	
							Unitario	Total
411	20050	519.104.0551.00.01	Chihuahua	BANCA EN TANDEM PARA 4 LUGARES. DIMENSIONES GENERALES: FRENT	124	PZA	$7,535.42	$934,392.08
454	20111	517.609.5613.00.01	Chihuahua	MESA LISA DE 120 CM CON RESPALDO Y ENTREPAÑO. DIMENSIONES GE	15	PZA	$12,783.20	$191,748.00
					139		Subtotal	$1,126,140.08
							IVA	$180,182.41
							Total	$1,306,322.49

TECNOLOGÍA INTEGRAL PERSONALIZABLE, S.A. DE C.V.

No. Contrato: LA-050GYR975N00324-070-00

Partida	PREI	SAI	Destino	Descripción	Cantidad	Unidad	Precios Netos	
							Unitario	Total
535	20051	519.104.0569.00.01	Puebla	BANCA VESTIDOR PARA BAÑOS. DIMENSIONES GENERALES: LARGO 120	46	PZA	$2,571.76	$118,300.96
					46		Subtotal	$118,300.96
							IVA	$18,928.15
							Total	$137,229.11

TECNOLOGÍA INTEGRAL PERSONALIZABLE, S.A. DE C.V.

No. Contrato: LA-050GYR975N00324-071-00

Partida	PREI	SAI	Destino	Descripción	Cantidad	Unidad	Precios Netos	
							Unitario	Total
692	20111	517.609.5613.00.01	Sonora	MESA LISA DE 120 CM CON RESPALDO Y ENTREPAÑO. DIMENSIONES GE	16	PZA	$12,493.20	$199,891.20

Durango 291, Piso 11, Col. Roma Norte, Alcaldía Cuauhtémoc, C. P. 06700, Ciudad de México
Tel. 55 5726-1700, Ext. 14563 www.imss.gob.mx

2024 Felipe Carrillo PUERTO

ACTA DE FALLO

LICITACIÓN PÚBLICA NACIONAL ELECTRÓNICA
No. LA-50-GYR-050GYR975-N-3-2024

"ADQUISICIÓN DE MOBILIARIO ADMINISTRATIVO PARA HOSPITALES PRIORITARIOS (07 OBRAS)"

16

Subtotal	$199,891.20
IVA	$31,982.59
Total	$231,873.79

TRANSFORMATEC, S.A. DE C.V.

No. Contrato: LA-050GYR975N00324-072-00

Partida	PREI	SAI	Destino	Descripción	Cantidad	Unidad	Precios Netos	
							Unitario	Total
1	16957	517.609.0784.01.01	Baja California	MESA PARA COMEDOR 4 LUGARES. FABRICADA A BASE DE: 1. CUBIERT	74	PZA	$4,963.97	$367,333.78
16	19977	511.026.0501.00.01	Baja California	ANAQUEL FIJO DE 45 CM UNA VISTA. DIMENSIONES GENERALES: FREN	216	PZA	$14,965.73	$3,232,597.68
21	19984	511.268.0282.00.01	Baja California	CREDENZA DE 150CM CON BASES METALICAS. DIMENSIONES GENERALES	38	PZA	$11,117.07	$422,448.66
98	20388	511.076.1023.00.01	Baja California	ARCHIVERO 4 GAVETAS CON FRENTES EN MDP. DIMENSIONES GENERALE	6	PZA	$12,985.60	$77,913.60
					334		Subtotal	$4,100,293.72
							IVA	$656,047.00
							Total	$4,756,340.72

TRANSFORMATEC, S.A. DE C.V.

No. Contrato: LA-050GYR975N00324-073-00

Partida	PREI	SAI	Destino	Descripción	Cantidad	Unidad	Precios Netos	
							Unitario	Total
125	16957	517.609.0784.01.01	Zaragoza	MESA PARA COMEDOR 4 LUGARES. FABRICADA A BASE DE: 1. CUBIERT	73	PZA	$4,963.97	$362,369.81
144	19984	511.268.0282.00.01	Zaragoza	CREDENZA DE 150CM CON BASES METALICAS. DIMENSIONES GENERALES	38	PZA	$11,117.07	$422,448.66

ANEXOS
DIVISION DE CONTRATOS

Durango 291, Piso 11, Col. Roma Norte, Alcaldía Cuauhtémoc, C. P. 06700, Ciudad de México
Tel. 55 5726-1700, Ext. 14563. www.imss.gob.mx

2024 AÑO DE Felipe Carrillo PUERTO

ACTA DE FALLO

LICITACIÓN PÚBLICA NACIONAL ELECTRÓNICA
No. LA-50-GYR-050GYR975-N-3-2024

"ADQUISICIÓN DE MOBILIARIO ADMINISTRATIVO PARA HOSPITALES PRIORITARIOS (07 OBRAS)"

111

Subtotal	$784,818.47
IVA	$125,570.96
Total	$910,389.43

TRANSFORMATEC, S.A. DE C.V.

No. Contrato: LA-050GYR975N00324-074-00

Partida	PREI	SAI	Destino	Descripción	Cantidad	Unidad	Precios Netos	
							Unitario	Total
245	16957	517.609.0784.01.01	Chiapas	MESA PARA COMEDOR 4 LUGARES. FABRICADA A BASE DE: 1. CUBIERT	43	PZA	$4,963.97	$213,450.71
262	19984	511.268.0282.00.01	Chiapas	CREDENZA DE 150CM CON BASES METALICAS. DIMENSIONES GENERALES	28	PZA	$11,117.07	$311,277.96
337	20388	511.076.1023.00.01	Chiapas	ARCHIVERO 4 GAVETAS CON FRENTES EN MDP, DIMENSIONES GENERALE	99	PZA	$12,985.60	$1,285,574.40
					170		Subtotal	$1,810,303.07
							IVA	$289,648.49
							Total	$2,099,951.56

TRANSFORMATEC, S.A. DE C.V.

No. Contrato: LA-050GYR975N00324-075-00

Partida	PREI	SAI	Destino	Descripción	Cantidad	Unidad	Precios Netos	
							Unitario	Total
382	19976	511.026.0492.00.01	Chihuahua	ANAQUEL ESQUELETO 7 ENTREPAÑOS. CAPACIDAD DE CARGA: 100 KG.	77	PZA	$6,272.79	$483,004.83
383	19977	511.026.0501.00.01	Chihuahua	ANAQUEL FIJO DE 45 CM UNA VISTA. DIMENSIONES GENERALES: FREN	179	PZA	$14,965.73	$2,678,865.67
387	19984	511.268.0282.00.01	Chihuahua	CREDENZA DE 150CM CON BASES METALICAS. DIMENSIONES GENERALES	30	PZA	$11,117.07	$333,512.10

Durango 291, Piso 11, Col. Roma Norte, Alcaldía Cuauhtémoc, C. P. 06700, Ciudad de México
Tel. 55 5726-1700, Ext. 14563. www.imss.gob.mx

2024 Felipe Carrillo PUERTO

ACTA DE FALLO

LICITACIÓN PÚBLICA NACIONAL ELECTRÓNICA
No. LA-50-GYR-050GYR975-N-3-2024

"ADQUISICIÓN DE MOBILIARIO ADMINISTRATIVO PARA HOSPITALES PRIORITARIOS (07 OBRAS)"

286

Subtotal	$3,495,382.60
IVA	$559,261.22
Total	$4,054,643.82

TRANSFORMATEC, S.A. DE C.V.

No. Contrato: LA-050GYR975N00324-076-00

Partida	PREI	SAI	Destino	Descripción	Cantidad	Unidad	Precios Netos	
							Unitario	Total
490	16957	517.609.0784.01.01	Puebla	MESA PARA COMEDOR 4 LUGARES. FABRICADA A BASE DE: 1. CUBIERT	73	PZA	$4,963.97	$362,369.81
509	19984	511.268.0282.00.01	Puebla	CREDENZA DE 150CM CON BASES METALICAS. DIMENSIONES GENERALES	33	PZA	$11,117.07	$366,863.31
					106		Subtotal	$729,233.12
							IVA	$116,677.30
							Total	$845,910.42

TRANSFORMATEC, S.A. DE C.V.

No. Contrato: LA-050GYR975N00324-077-00

Partida	PREI	SAI	Destino	Descripción	Cantidad	Unidad	Precios Netos	
							Unitario	Total
617	19977	511.026.0501.00.01	Sonora	ANAQUEL FIJO DE 45 CM UNA VISTA. DIMENSIONES GENERALES: FREN	214	PZA	$14,965.73	$3,202,666.22
622	19984	511.268.0282.00.01	Sonora	CREDENZA DE 150CM CON BASES METALICAS. DIMENSIONES GENERALES	27	PZA	$11,117.07	$300,160.89
699	20388	511.076.1023.00.01	Sonora	ARCHIVERO 4 GAVETAS CON FRENTES EN MDP. DIMENSIONES GENERALE	7	PZA	$12,985.60	$90,899.20
					248		Subtotal	$3,593,726.31
							IVA	$574,996.21
							Total	$4,168,722.52

ANEXOS
DIVISION DE CONTRATOS

Durango 291, Piso 11, Col. Roma Norte, Alcaldía Cuauhtémoc, C. P. 06700, Ciudad de México
Tel. 55 5726-1700, Ext. 14383. www.imss.gob.mx

2024 AÑOS DE Felipe Carrillo PUERTO

ACTA DE FALLO

LICITACIÓN PÚBLICA NACIONAL ELECTRÓNICA No. LA-50-GYR-050GYR975-N-3-2024

"ADQUISICIÓN DE MOBILIARIO ADMINISTRATIVO PARA HOSPITALES PRIORITARIOS (07 OBRAS)"

TRANSFORMATEC, S.A. DE C.V.

No. Contrato: LA-050GYR975N00324-078-00

Partida	PREI	SAI	Destino	Descripción	Cantidad	Unidad	Precios Netos	
							Unitario	Total
729	16957	517.609.0784.01.01	Yucatán	MESA PARA COMEDOR 4 LUGARES. FABRICADA A BASE DE: 1. CUBIERT	21	PZA	$4,963.97	$104,243.37
743	19984	511.268.0282.00.01	Yucatán	CREDENZA DE 150CM CON BASES METALICAS. DIMENSIONES GENERALES	29	PZA	$11,117.07	$322,395.03
					50		Subtotal	$426,638.40
							IVA	$68,262.14
							Total	$494,900.54

ZAMOSA, S.A. DE C.V.

No. Contrato: LA-050GYR975N00324-079-00

Partida	PREI	SAI	Destino	Descripción	Cantidad	Unidad	Precios Netos	
							Unitario	Total
735	19971	511.076.0988.00.01	Yucatán	ARCHIVERO DE 4 GAVETAS CON PUERTAS ABATIBLES Y DESLIZABLES.	71	PZA	$7,300.00	$518,300.00
					71		Subtotal	$518,300.00
							IVA	$82,928.00
							Total	$601,228.00

Lo anterior, por las razones expuestas en este fallo y en las evaluaciones que son sustento de la decisión, cuyas proposiciones resultaron solventes ya que cumplen con los requisitos legales, técnicos y económicos establecidos en la convocatoria a la Licitación, y además, al haber obtenido el precio más bajo, por lo que garantizan el cumplimiento de las obligaciones respectivas.

Con fundamento en lo establecido en los artículos 38 párrafo cuarto de la LAASSP; el numeral 4.2.5 CANCELACIÓN DEL PROCEDIMIENTO DE CONTRATACIÓN, del Manual Administrativo de Aplicación General en Materia de Adquisiciones, Arrendamientos y Servicios del Sector Publico, el numeral 5.3.19 de las POBALINES, y el numeral 9. DECLARACIÓN DE DESIERTA O CANCELACIÓN, dado a conocer en la Junta de Aclaraciones el 21 de mayo de 2024, **se cancelaron de 74 partidas** del presente procedimiento, las que a

Durango 291, Piso 11, Col. Roma Norte, Alcaldía Cuauhtémoc, C. P. 06700, Ciudad de México
Tel. 55 5726-1700, Ext. 14563. www.imss.gob.mx

2024 Felipe Carrillo PUERTO

ACTA DE FALLO

LICITACIÓN PÚBLICA NACIONAL ELECTRÓNICA
No. LA-50-GYR-050GYR975-N-3-2024

"ADQUISICIÓN DE MOBILIARIO ADMINISTRATIVO PARA HOSPITALES PRIORITARIOS (07 OBRAS)"

continuación se mencionan:

PARTIDA	UBICACIÓN	DESCRIPCIÓN	CANTIDAD
2	ENSENADA, BAJA CALIFORNIA	MESA DE 270 CM. CON RESPALDO, ESCURRIDERO Y DOBLE FREGADERO	2
7	ENSENADA, BAJA CALIFORNIA	MESA DE 230 CM CON RESPALDO Y DOBLE FREGADERO CENTRAL PARA O	1
8	ENSENADA, BAJA CALIFORNIA	MESA DE 210 CM CON RESPALDO Y DOBLE FREGADERO IZQUIERDO. DIM	1
79	ENSENADA, BAJA CALIFORNIA	COCINETA CON PARRILLA ELECTRICA DERECHA Y FREGADERO IZQUIERDA	1
80	ENSENADA, BAJA CALIFORNIA	COCINETA CON PARRILLA ELECTRICA IZQUIERDA FREGADERO DERECHO.	1
83	ENSENADA, BAJA CALIFORNIA	MESA DE 180 CM CON RESPALDO Y FREGADERO DERECHO. DIMENSIONES	1
85	ENSENADA, BAJA CALIFORNIA	MESA DE 300 CM CON DOBLE FREGADERO CENTRAL. DIMENSIONES GENE	1
86	ENSENADA, BAJA CALIFORNIA	MESA DE 120 CM CON RESPALDO Y FREGADERO IZQUIERDO. DIMENSION	1
87	ENSENADA, BAJA CALIFORNIA	MESA DE 180 CM CON RESPALDO Y DOBLE FREGADERO CENTRAL. DIMEN	2
94	ENSENADA, BAJA CALIFORNIA	MESA LISA PARA RECIBO DE LOZA CON ESCURRIDERO DERECHO FRENTE	2
96	ENSENADA, BAJA CALIFORNIA	MESA DE 230 CM PARA LAVADO DE BIBERONES CON TRIPLE FREGADERO	1
126	ZARAGOZA, NORTE CDMX	MESA DE 270 CM. CON RESPALDO, ESCURRIDERO Y DOBLE FREGADERO	2
131	ZARAGOZA, NORTE CDMX	MESA DE 230 CM CON RESPALDO Y DOBLE FREGADERO CENTRAL PARA O	1
132	ZARAGOZA, NORTE CDMX	MESA DE 210 CM CON RESPALDO Y DOBLE FREGADERO IZQUIERDO. DIM	1
198	ZARAGOZA, NORTE CDMX	COCINETA CON PARRILLA ELECTRICA DERECHA Y FREGADERO IZQUIERD	1
201	ZARAGOZA, NORTE CDMX	MESA DE 180 CM CON RESPALDO Y FREGADERO DERECHO. DIMENSIONES	1
203	ZARAGOZA, NORTE CDMX	MESA DE 300 CM CON DOBLE FREGADERO CENTRAL. DIMENSIONES GENE	1
204	ZARAGOZA, NORTE CDMX	MESA DE 120 CM CON RESPALDO Y FREGADERO IZQUIERDO. DIMENSION	1
205	ZARAGOZA, NORTE CDMX	MESA DE 180 CM CON RESPALDO Y DOBLE FREGADERO CENTRAL. DIMEN	2
212	ZARAGOZA, NORTE CDMX	MESA LISA PARA RECIBO DE LOZA CON ESCURRIDERO DERECHO FRENTE	2
214	ZARAGOZA, NORTE CDMX	MESA DE 230 CM PARA LAVADO DE BIBERONES CON TRIPLE FREGADERO	1

ANEXOS
DIVISION DE CONTRATOS

Durango 291, Piso 11, Col. Roma Norte, Alcaldía Cuauhtémoc, C. P. 06700, Ciudad de México
Tel. 55 5726-1700, Ext. 14563. www.imss.gob.mx

2024 Felipe Carrillo PUERTO

ACTA DE FALLO

LICITACIÓN PÚBLICA NACIONAL ELECTRÓNICA
No. LA-50-GYR-050GYR975-N-3-2024

"ADQUISICIÓN DE MOBILIARIO ADMINISTRATIVO PARA HOSPITALES PRIORITARIOS (07 OBRAS)"

PARTIDA	UBICACIÓN	DESCRIPCIÓN	CANTIDAD
246	TUXTLA GUTIÉRREZ, CHIAPAS	MESA DE 270 CM. CON RESPALDO, ESCURRIDERO Y DOBLE FREGADERO	4
249	TUXTLA GUTIÉRREZ, CHIAPAS	MESA DE 180 CM CON RESPALDO Y FREGADERO DERECHO CON PREPARAC	1
250	TUXTLA GUTIÉRREZ, CHIAPAS	MESA DE 230 CM CON RESPALDO Y DOBLE FREGADERO CENTRAL PARA O	1
251	TUXTLA GUTIÉRREZ, CHIAPAS	MESA DE 210 CM CON RESPALDO Y DOBLE FREGADERO IZQUIERDO. DIM	1
319	TUXTLA GUTIÉRREZ, CHIAPAS	COCINETA CON PARRILLA ELECTRICA DERECHA Y FREGADERO IZQUIERD	1
320	TUXTLA GUTIÉRREZ, CHIAPAS	COCINETA CON PARRILLA ELECTRICA IZQUIERDA FREGADERO DERECHO.	1
324	TUXTLA GUTIÉRREZ, CHIAPAS	MESA DE 300 CM CON DOBLE FREGADERO CENTRAL. DIMENSIONES GENE	1
325	TUXTLA GUTIÉRREZ, CHIAPAS	MESA DE 120 CM CON RESPALDO Y FREGADERO IZQUIERDO. DIMENSION	1
326	TUXTLA GUTIÉRREZ, CHIAPAS	MESA DE 180 CM CON RESPALDO Y DOBLE FREGADERO CENTRAL. DIMEN	1
333	TUXTLA GUTIÉRREZ, CHIAPAS	MESA LISA PARA RECIBO DE LOZA CON ESCURRIDERO DERECHO FRENTE	4
335	TUXTLA GUTIÉRREZ, CHIAPAS	MESA DE 230 CM PARA LAVADO DE BIBERONES CON TRIPLE FREGADERO	4
369	CD. JUÁREZ, CHIHUAHUA	MESA DE 270 CM. CON RESPALDO, ESCURRIDERO Y DOBLE FREGADERO	1
374	CD. JUÁREZ, CHIHUAHUA	MESA DE 230 CM CON RESPALDO Y DOBLE FREGADERO CENTRAL PARA O	2
375	CD. JUÁREZ, CHIHUAHUA	MESA DE 210 CM CON RESPALDO Y DOBLE FREGADERO IZQUIERDO. DIM	1
442	CD. JUÁREZ, CHIHUAHUA	COCINETA CON PARRILLA ELECTRICA DERECHA Y FREGADERO IZQUIERD	1
443	CD. JUÁREZ, CHIHUAHUA	COCINETA CON PARRILLA ELECTRICA IZQUIERDA FREGADERO DERECHO.	1
446	CD. JUÁREZ, CHIHUAHUA	MESA DE 180 CM CON RESPALDO Y FREGADERO DERECHO. DIMENSIONES	1
447	CD. JUÁREZ, CHIHUAHUA	MESA DE 300 CM CON DOBLE FREGADERO CENTRAL. DIMENSIONES GENE	1
448	CD. JUÁREZ, CHIHUAHUA	MESA DE 120 CM CON RESPALDO Y FREGADERO IZQUIERDO. DIMENSION	1
449	CD. JUÁREZ, CHIHUAHUA	MESA DE 180 CM CON RESPALDO Y DOBLE FREGADERO CENTRAL. DIMEN	2
456	CD. JUÁREZ, CHIHUAHUA	MESA LISA PARA RECIBO DE LOZA CON ESCURRIDERO DERECHO FRENTE	2
459	CD. JUÁREZ, CHIHUAHUA	MESA DE 230 CM PARA LAVADO DE BIBERONES CON TRIPLE FREGADERO	2

Durango 291, Piso 11, Col. Roma Norte, Alcaldía Cuauhtémoc, C. P. 06700, Ciudad de México
Tel. 55 5726-1700, Ext. 14563. www.imss.gob.mx

2024
Felipe Carrillo
PUERTO

ACTA DE FALLO

LICITACIÓN PÚBLICA NACIONAL ELECTRÓNICA
No. LA-50-GYR-050GYR975-N-3-2024

"ADQUISICIÓN DE MOBILIARIO ADMINISTRATIVO PARA HOSPITALES PRIORITARIOS (07 OBRAS)"

PARTIDA	UBICACIÓN	DESCRIPCIÓN	CANTIDAD
467	CD. JUÁREZ, CHIHUAHUA	SILLON FIJO DE RESPALDO BAJO, BASE DE TRINEO, TAPIZADO EN TE	567
478	CD. JUÁREZ, CHIHUAHUA	SILLON FIJO CONFORTABLE DE 1 LUGAR TAPIZADO EN TELA. DIMENSI	26
491	SAN ALEJANDRO, PUEBLA	MESA DE 270 CM. CON RESPALDO, ESCURRIDERO Y DOBLE FREGADERO	2
496	SAN ALEJANDRO, PUEBLA	MESA DE 230 CM CON RESPALDO Y DOBLE FREGADERO CENTRAL PARA O	1
563	SAN ALEJANDRO, PUEBLA	COCINETA CON PARRILLA ELECTRICA DERECHA Y FREGADERO IZQUIERD	1
566	SAN ALEJANDRO, PUEBLA	MESA DE 180 CM CON RESPALDO Y FREGADERO DERECHO. DIMENSIONES	1
567	SAN ALEJANDRO, PUEBLA	MESA DE 120 CM CON RESPALDO Y FREGADERO IZQUIERDO. DIMENSIÓN	1
568	SAN ALEJANDRO, PUEBLA	MESA DE 180 CM CON RESPALDO Y DOBLE FREGADERO CENTRAL DIMEN	2
575	SAN ALEJANDRO, PUEBLA	MESA LISA PARA RECIBO DE LOZA CON ESCURRIDERO DERECHO FRENTE	2
576	SAN ALEJANDRO, PUEBLA	MESA DE 230 CM PARA LAVADO DE BIBERONES CON TRIPLE FREGADERO	1
604	NAVOJOA, SONORA	MESA DE 270 CM. CON RESPALDO, ESCURRIDERO Y DOBLE FREGADERO	4
607	NAVOJOA, SONORA	MESA DE 180 CM CON RESPALDO Y FREGADERO DERECHO CON PREPARAC	1
608	NAVOJOA, SONORA	MESA DE 230 CM CON RESPALDO Y DOBLE FREGADERO CENTRAL PARA O	1
609	NAVOJOA, SONORA	MESA DE 210 CM CON RESPALDO Y DOBLE FREGADERO IZQUIERDO. DIM	1
680	NAVOJOA, SONORA	COCINETA CON PARRILLA ELECTRICA DERECHA Y FREGADERO IZQUIERD	1
681	NAVOJOA, SONORA	COCINETA CON PARRILLA ELECTRICA IZQUIERDA FREGADERO DERECHO.	1
685	NAVOJOA, SONORA	MESA DE 300 CM CON DOBLE FREGADERO CENTRAL. DIMENSIONES GENE	1
686	NAVOJOA, SONORA	MESA DE 120 CM CON RESPALDO Y FREGADERO IZQUIERDO. DIMENSION	1
687	NAVOJOA, SONORA	MESA DE 180 CM CON RESPALDO Y DOBLE FREGADERO CENTRAL. DIMEN	4
694	NAVOJOA, SONORA	MESA LISA PARA RECIBO DE LOZA CON ESCURRIDERO DERECHO FRENTE	4
697	NAVOJOA, SONORA	MESA DE 230 CM PARA LAVADO DE BIBERONES CON TRIPLE FREGADERO	1
732	TICÚL, YUCATÁN	MESA DE 230 CM CON RESPALDO Y DOBLE FREGADERO CENTRAL PARA O	1

ANEXOS
DIVISION DE CONTRATOS

Durango 291, Piso 11, Col. Roma Norte, Alcaldía Cuauhtémoc, C. P. 06700, Ciudad de México
Tel. 55 5726-1700, Ext. 14563. www.imss.gob.mx

2024 AÑO DE Felipe Carrillo PUERTO BENEMÉRITO DEL PROGRESISMO, REVOLUCIONARIO Y DEFENSOR DEL MAYAB

ACTA DE FALLO

LICITACIÓN PÚBLICA NACIONAL ELECTRÓNICA
No. LA-50-GYR-050GYR975-N-3-2024

"ADQUISICIÓN DE MOBILIARIO ADMINISTRATIVO PARA HOSPITALES PRIORITARIOS (07 OBRAS)"

PARTIDA	UBICACIÓN	DESCRIPCIÓN	CANTIDAD
796	TICÚL, YUCATÁN	COCINETA CON PARRILLA ELECTRICA DERECHA Y FREGADERO IZQUIERD	1
797	TICÚL, YUCATÁN	COCINETA CON PARRILLA ELECTRICA IZQUIERDA FREGADERO DERECHO.	1
800	TICÚL, YUCATÁN	MESA DE 180 CM CON RESPALDO Y FREGADERO DERECHO. DIMENSIONES	1
801	TICÚL, YUCATÁN	MESA DE 300 CM CON DOBLE FREGADERO CENTRAL. DIMENSIONES GENE	1
802	TICÚL, YUCATÁN	MESA CON RESPALDO Y DOBLE FREGADERO DERECHO. DIMENSIONES GEN	1
803	TICÚL, YUCATÁN	MESA DE 120 CM CON RESPALDO Y FREGADERO IZQUIERDO. DIMENSION	1
810	TICÚL, YUCATÁN	MESA LISA PARA RECIBO DE LOZA CON ESCURRIDERO IZQUIERDO FRE	1
812	TICÚL, YUCATÁN	MESA DE 230 CM PARA LAVADO DE BIBERONES CON TRIPLE FREGADERO	1
820	TICÚL, YUCATÁN	MESA DE 150 CM CON RESPALDO Y FREGADERO IZQUIERDO. DIMENSIO	1

Con fundamento en el artículo 38 de la Ley, el apartado 9 de la convocatoria y conforme se señala de manera fundada y motivada en la evaluación, se declaran **desiertas 100 partidas**, mismas que se enlistan a continuación:

PARTIDA	DESCRIPCIÓN	CANTIDAD	DESTINO
26	ESCRITORIO MODULAR TIPO BALA DE 150CM SIN LATERAL. DIMENSION	6	BAJA CALIFORNIA
35	SILLON CONFORTABLE DE 1 LUGAR, TAPIZADO EN TELA. DIMENSIONES	70	BAJA CALIFORNIA
41	TARJETERO DOBLE PARA TARJETAS DE 7.62 X 12.70 CM (3 PULGADAS	1	BAJA CALIFORNIA
42	TARJETERO DOBLE PARA TARJETAS DE 12.70 X 20.3 CM (5 PULGADAS	7	BAJA CALIFORNIA
43	TARJETERO SENCILLO PARA TARJETAS DE 7.62 X 12.70 CM (3 PULGA	7	BAJA CALIFORNIA
67	SILLA TIPO BOUNCER CON ESTRUCTURA DE TRINEO. MOVIMIENTOS / S	6	BAJA CALIFORNIA

Durango 291, Piso 11, Col. Roma Norte, Alcaldía Cuauhtémoc, C. P. 06700, Ciudad de México
Tel. 55 5726-1700, Ext. 14563. www.imss.gob.mx

2024
Felipe Carrillo PUERTO

ACTA DE FALLO

LICITACIÓN PÚBLICA NACIONAL ELECTRÓNICA
No. LA-50-GYR-050GYR975-N-3-2024

"ADQUISICIÓN DE MOBILIARIO ADMINISTRATIVO PARA HOSPITALES PRIORITARIOS (07 OBRAS)"

PARTIDA	DESCRIPCIÓN	CANTIDAD	DESTINO
68	SILLA PARA AULA. DIMENSIONES GENERALES: FRENTE 60 CM, FONDO	40	BAJA CALIFORNIA
73	TARIMA PLASTICA PARA PATIN HIDRAULICO. DIMENSIONES GENERALE	2	BAJA CALIFORNIA
81	COLGADOR PARA UTENSILIOS DE COCINA. DIMENSIONES GENERALES	1	BAJA CALIFORNIA
82	DEPOSITO DE PAN. DIMENSIONES GENERALES: FRENTE 70 CM, FONDO	1	BAJA CALIFORNIA
101	MODULO ESCRITORIO AUTO SUSTENTABLE PARA 1 LUGAR. CORREDERAS	5	BAJA CALIFORNIA
114	MESA DE CENTRO EN MDP. DIMENSIONES GENERALES: ANCHO 80 CM, L	9	BAJA CALIFORNIA
115	SILLON FIJO CONFORTABLE DE 1 LUGAR TAPIZADO EN TELA. DIMENSI	10	BAJA CALIFORNIA
119	GUARDA INFERIOR DE 120 CM. DIMENSIONES GENERALES: LARGO 120	5	BAJA CALIFORNIA
120	GUARDA INFERIOR DE 150 CM. DIMENSIONES GENERALES: LARGO 150	50	BAJA CALIFORNIA
158	SILLON CONFORTABLE DE 1 LUGAR, TAPIZADO EN TELA. DIMENSIONES	61	ZARAGOZA
166	TARJETERO TRIPLE DE 10 GAVETAS PARA TARJETAS DE 7.62 X 12.70	2	ZARAGOZA
173	CARRO TRANSPORTADOR DE BIBERONES. DIMENSIONES GENERALES: LAR	3	ZARAGOZA
186	SILLA TIPO BOUNCER CON ESTRUCTURA DE TRINEO. MOVIMIENTOS / S	6	ZARAGOZA
187	SILLA PARA AULA. DIMENSIONES GENERALES: FRENTE 60 CM, FONDO	40	ZARAGOZA
191	TARIMA PARA ESTIBAR MERCANCIAS. DIMENSIONES GENERALES: FRENT	23	ZARAGOZA
192	TARIMA PLASTICA PARA PATIN HIDRAULICO. DIMENSIONES GENERALE	2	ZARAGOZA

ANEXOS
DIVISION DE CONTRATOS
2024

Durango 291, Piso 11, Col. Roma Norte, Alcaldía Cuauhtémoc, C. P. 06700, Ciudad de México
Tel. 55 5726-1700, Ext. 14553. www.imss.gob.mx

Felipe Carrillo PUERTO

ACTA DE FALLO

LICITACIÓN PÚBLICA NACIONAL ELECTRÓNICA No. LA-50-GYR-050GYR975-N-3-2024

"ADQUISICIÓN DE MOBILIARIO ADMINISTRATIVO PARA HOSPITALES PRIORITARIOS (07 OBRAS)"

PARTIDA	DESCRIPCIÓN	CANTIDAD	DESTINO
199	COLGADOR PARA UTENSILIOS DE COCINA. DIMENSIONES GENERALES	1	ZARAGOZA
200	DEPOSITO DE PAN. DIMENSIONES GENERALES: FRENTE 70 CM, FONDO	1	ZARAGOZA
217	MODULO ESCRITORIO AUTO SUSTENTABLE PARA 1 LUGAR. CORREDERAS	11	ZARAGOZA
229	MESA DE CENTRO EN MDP. DIMENSIONES GENERALES: ANCHO 80 CM, L	4	ZARAGOZA
231	SILLON FIJO CONFORTABLE DE 1 LUGAR TAPIZADO EN TELA. DIMENSI	19	ZARAGOZA
267	ESCRITORIO MODULAR TIPO BALA DE 150CM SIN LATERAL. DIMENSION	17	CHIAPAS
269	MESA CIRCULAR PARA JUNTAS DE 8 LUGARES. DIMENSIONES GENERALE	1	CHIAPAS
282	TARJETERO DOBLE PARA TARJETAS DE 7.62 X 12.70 CM (3 PULGADAS	2	CHIAPAS
283	TARJETERO DOBLE PARA TARJETAS DE 12.70 X 20.3 CM (5 PULGADAS	7	CHIAPAS
284	TARJETERO SENCILLO PARA TARJETAS DE 7.62 X 12.70 CM (3 PULGA	6	CHIAPAS
308	SILLA TIPO BOUNCER CON ESTRUCTURA DE TRINEO. MOVIMIENTOS / S	4	CHIAPAS
309	SILLA PARA AULA. DIMENSIONES GENERALES: FRENTE 60 CM, FONDO	40	CHIAPAS
313	TARIMA PLASTICA PARA PATIN HIDRAULICO. DIMENSIONES GENERALE	2	CHIAPAS
321	COLGADOR PARA UTENSILIOS DE COCINA. DIMENSIONES GENERALES	1	CHIAPAS
322	DEPOSITO DE PAN. DIMENSIONES GENERALES: FRENTE 70 CM, FONDO	1	CHIAPAS
340	MESA RECTANGULAR DE JUNTAS PARA 8 PERSONAS. DIMENSIONES GENE	1	CHIAPAS

Durango 291, Piso 11, Col. Roma Norte, Alcaldía Cuauhtémoc, C. P. 06700, Ciudad de México
Tel. 55 5726 1700, Ext. 14563. www.imss.gob.mx

2024 Felipe Carrillo PUERTO

ACTA DE FALLO

LICITACIÓN PÚBLICA NACIONAL ELECTRÓNICA
No. LA-50-GYR-050GYR975-N-3-2024

"ADQUISICIÓN DE MOBILIARIO ADMINISTRATIVO PARA HOSPITALES PRIORITARIOS (07 OBRAS)"

PARTIDA	DESCRIPCIÓN	CANTIDAD	DESTINO
341	MODULO ESCRITORIO AUTO SUSTENTABLE PARA 1 LUGAR. CORREDERAS	5	CHIAPAS
355	MESA DE CENTRO EN MDP. DIMENSIONES GENERALES: ANCHO 80 CM, L	8	CHIAPAS
356	SILLON FIJO CONFORTABLE DE 1 LUGAR TAPIZADO EN TELA. DIMENSI	18	CHIAPAS
360	GUARDA INFERIOR DE 120 CM. DIMENSIONES GENERALES: LARGO 120	4	CHIAPAS
361	GUARDA INFERIOR DE 150 CM. DIMENSIONES GENERALES: LARGO 150	25	CHIAPAS
368	MESA CALIENTE DE 159 CM PARA VAPOR (4 CHAROLAS) FABRICADA A	1	CHIHUAHUA
392	ESCRITORIO MODULAR TIPO BALA DE 150CM SIN LATERAL. DIMENSION	13	CHIHUAHUA
400	SILLON CONFORTABLE DE 1 LUGAR, TAPIZADO EN TELA. DIMENSIONES	98	CHIHUAHUA
405	TARJETERO DOBLE PARA TARJETAS DE 7.62 X 12.70 CM (3 PULGADAS	2	CHIHUAHUA
406	TARJETERO DOBLE PARA TARJETAS DE 12.70 X 20.3 CM (5 PULGADAS	7	CHIHUAHUA
419	MESA LISA PARA DOBLAR ROPA LARGO 180 CM, ANCHO100 CM, ALTUR	1	CHIHUAHUA
430	SILLA TIPO BOUNCER CON ESTRUCTURA DE TRINEO. MOVIMIENTOS / S	6	CHIHUAHUA
431	SILLA PARA AULA. DIMENSIONES GENERALES: FRENTE 60 CM, FONDO	40	CHIHUAHUA
436	TARIMA PLASTICA PARA PATIN HIDRAULICO. DIMENSIONES GENERALE	2	CHIHUAHUA
444	COLGADOR PARA UTENSILIOS DE COCINA. DIMENSIONES GENERALES	1	CHIHUAHUA
445	DEPOSITO DE PAN. DIMENSIONES GENERALES: FRENTE 70 CM, FONDO	1	CHIHUAHUA

Durango 291, Piso 11, Col. Roma Norte, Alcaldía Cuauhtémoc, C. P. 06700, Ciudad de México
Tel. 55 5226-1700, Ext. 14563. www.imss.gob.mx

ANEXOS
DIVISION DE CONTRATOS
2024
Felipe Carrillo PUERTO

ACTA DE FALLO

LICITACIÓN PÚBLICA NACIONAL ELECTRÓNICA
No. LA-50-GYR-050GYR975-N-3-2024

"ADQUISICIÓN DE MOBILIARIO ADMINISTRATIVO PARA HOSPITALES PRIORITARIOS (07 OBRAS)"

PARTIDA	DESCRIPCIÓN	CANTIDAD	DESTINO
457	MESA PARA COMEDOR, DIMENSIONES GENERALES: FRENTE 90 CM, PROF	74	CHIHUAHUA
464	MODULO ESCRITORIO AUTO SUSTENTABLE PARA 1 LUGAR. CORREDERAS	2	CHIHUAHUA
477	MESA DE CENTRO EN MDP. DIMENSIONES GENERALES: ANCHO 80 CM, L	9	CHIHUAHUA
482	GUARDA INFERIOR DE 120 CM. DIMENSIONES GENERALES: LARGO 120	3	CHIHUAHUA
483	GUARDA INFERIOR DE 150 CM. DIMENSIONES GENERALES: LARGO 150	24	CHIHUAHUA
489	MESA CALIENTE DE 159 CM PARA VAPOR (4 CHAROLAS) FABRICADA A	1	PUEBLA
529	TARJETERO DOBLE PARA TARJETAS DE 12.70 X 20.3 CM (5 PULGADAS	7	PUEBLA
531	TARJETERO TRIPLE DE 10 GAVETAS PARA TARJETAS DE 7.62 X 12.70	2	PUEBLA
538	CARRO TRANSPORTADOR DE BIBERONES. DIMENSIONES GENERALES: LAR	3	PUEBLA
551	SILLA TIPO BOUNCER CON ESTRUCTURA DE TRINEO. MOVIMIENTOS / S	6	PUEBLA
552	SILLA PARA AULA. DIMENSIONES GENERALES: FRENTE 60 CM, FONDO	40	PUEBLA
556	TARIMA PARA ESTIBAR MERCANCIAS. DIMENSIONES GENERALES: FRENT	23	PUEBLA
557	TARIMA PLASTICA PARA PATIN HIDRAULICO. DIMENSIONES GENERALE	2	PUEBLA
564	COLGADOR PARA UTENSILIOS DE COCINA. DIMENSIONES GENERALES	1	PUEBLA
565	DEPOSITO DE PAN. DIMENSIONES GENERALES: FRENTE 70 CM, FONDO	1	PUEBLA
581	MODULO ESCRITORIO AUTO SUSTENTABLE PARA 1 LUGAR. CORREDERAS	5	PUEBLA

Durango 291, Piso 11, Col. Roma Norte, Alcaldía Cuauhtémoc, C. P. 06700, Ciudad de México
Tel. 55 5726-1700, Ext. 14563. www.imss.gob.mx

ACTA DE FALLO

LICITACIÓN PÚBLICA NACIONAL ELECTRÓNICA
No. LA-50-GYR-050GYR975-N-3-2024

"ADQUISICIÓN DE MOBILIARIO ADMINISTRATIVO PARA HOSPITALES PRIORITARIOS (07 OBRAS)"

PARTIDA	DESCRIPCIÓN	CANTIDAD	DESTINO
593	MESA DE CENTRO EN MDP. DIMENSIONES GENERALES: ANCHO 80 CM, L	9	PUEBLA
594	SILLON FIJO CONFORTABLE DE 1 LUGAR TAPIZADO EN TELA. DIMENSI	26	PUEBLA
627	ESCRITORIO MODULAR TIPO BALA DE 150CM SIN LATERAL. DIMENSION	4	SONORA
642	TARJETERO DOBLE PARA TARJETAS DE 7.62 X 12.70 CM (3 PULGADAS	1	SONORA
643	TARJETERO DOBLE PARA TARJETAS DE 12.70 X 20.3 CM (5 PULGADAS	7	SONORA
644	TARJETERO SENCILLO PARA TARJETAS DE 7.62 X 12.70 CM (3 PULGA	5	SONORA
668	SILLA TIPO BOUNCER CON ESTRUCTURA DE TRINEO. MOVIMIENTOS / S	3	SONORA
673	TARIMA PLASTICA PARA PATIN HIDRAULICO. DIMENSIONES GENERALE	2	SONORA
676	BOTE DE BASURA SOBRE CARRO PATIN. DIMENSIONES GENERALES: BOT	2	SONORA
682	COLGADOR PARA UTENSILIOS DE COCINA. DIMENSIONES GENERALES	1	SONORA
683	DEPOSITO DE PAN. DIMENSIONES GENERALES: FRENTE 70 CM, FONDO	1	SONORA
695	MESA PARA COMEDOR. DIMENSIONES GENERALES: FRENTE 90 CM, PROF	80	SONORA
716	MESA DE CENTRO EN MDP. DIMENSIONES GENERALES: ANCHO 80 CM, L	7	SONORA
717	SILLON FIJO CONFORTABLE DE 1 LUGAR TAPIZADO EN TELA. DIMENSI	11	SONORA
721	GUARDA INFERIOR DE 120 CM. DIMENSIONES GENERALES: LARGO 120	3	SONORA
722	GUARDA INFERIOR DE 150 CM. DIMENSIONES GENERALES: LARGO 150	32	SONORA

ANEXOS
DIVISION DE CONTRATOS

Durango 291, Piso II, Col. Roma Norte, Alcaldía Cuauhtémoc, C. P. 06700, Ciudad de México
Tel. 55 5726-1700, Ext. 14563. www.imss.gob.mx

ACTA DE FALLO

LICITACIÓN PÚBLICA NACIONAL ELECTRÓNICA No. LA-50-GYR-050GYR975-N-3-2024

"ADQUISICIÓN DE MOBILIARIO ADMINISTRATIVO PARA HOSPITALES PRIORITARIOS (07 OBRAS)"

PARTIDA	DESCRIPCIÓN	CANTIDAD	DESTINO
728	MESA CALIENTE DE 159 CM PARA VAPOR (4 CHAROLAS) FABRICADA A	1	YUCATÁN
761	TARJETERO DOBLE PARA TARJETAS DE 7.62 X 12.70 CM (3 PULGADAS	1	YUCATÁN
762	TARJETERO DOBLE PARA TARJETAS DE 12.70 X 20.3 CM (5 PULGADAS	7	YUCATÁN
763	TARJETERO SENCILLO PARA TARJETAS DE 7.62 X 12.70 CM (3 PULGA	5	YUCATÁN
775	MESA LISA PARA DOBLAR ROPA LARGO 180 CM, ANCHO100 CM, ALTUR	1	YUCATÁN
785	SILLA TIPO BOUNCER CON ESTRUCTURA DE TRINEO. MOVIMIENTOS / S	3	YUCATÁN
786	SILLA PARA AULA. DIMENSIONES GENERALES: FRENTE 60 CM, FONDO	32	YUCATÁN
790	TARIMA PLASTICA PARA PATIN HIDRAULICO. DIMENSIONES GENERALE	4	YUCATÁN
798	COLGADOR PARA UTENSILIOS DE COCINA. DIMENSIONES GENERALES	1	YUCATÁN
799	DEPOSITO DE PAN. DIMENSIONES GENERALES: FRENTE 70 CM, FONDO	1	YUCATÁN
809	MESA LISA DE 180 CM CON RESPALDO Y ENTREPAÑO. DIMENSIONES GE	1	YUCATÁN
830	MESA DE CENTRO EN MDP. DIMENSIONES GENERALES: ANCHO 80 CM, L	2	YUCATÁN
834	GUARDA INFERIOR DE 120 CM. DIMENSIONES GENERALES: LARGO 120	6	YUCATÁN
835	GUARDA INFERIOR DE 150 CM. DIMENSIONES GENERALES: LARGO 150	100	YUCATÁN

Los contratos se adjudican considerando los precios unitarios ofertados por los licitantes en sus propuestas económicas, mismas que para los efectos del presente Fallo se tienen por reproducidas en este apartado como si a la letra se insertaren.

Durango 291, Piso 11, Col. Roma Norte, Alcaldía Cuauhtémoc, C. P. 06700, Ciudad de México
Tel: 55 5726-1700, Ext. 14563. www.imss.gob.mx

2024 Felipe Carrillo PUERTO

ACTA DE FALLO

LICITACIÓN PÚBLICA NACIONAL ELECTRÓNICA
No. LA-50-GYR-050GYR975-N-3-2024

"ADQUISICIÓN DE MOBILIARIO ADMINISTRATIVO PARA HOSPITALES PRIORITARIOS (07 OBRAS)"

De conformidad con el artículo 37 fracción V de la Ley se informa a los licitantes adjudicados que, con el fin de dar cumplimiento a lo establecido en el artículo 46 de la Ley y demás correlativos, deberán entregar a partir del día hábil siguiente a la adjudicación, en la División de Contratos ubicada en el piso 10 del inmueble de Calle Durango No. 291, Colonia Roma Norte, Alcaldía Cuauhtémoc, Código Postal 06700, Ciudad de México, en un horario de 9:30 a 14:00 horas en copia simple y original o copia certificada para cotejo de los documentos señalados en el Documento Adjunto 3. "Documentación legal solicitada para la elaboración del contrato" de la convocatoria y que se integra a la presente como **ANEXO VIII**, para pronta referencia.

En cumplimiento a los artículos 2 fracción II, 45 último párrafo, 56 segundo párrafo de la Ley; 84 segundo párrafo del Reglamento; así como lo establecido en el "Acuerdo por el que se incorpora como un módulo de CompraNet la aplicación denominada Formalización de Instrumentos Jurídicos y se emiten las Disposiciones de carácter general que regulan su funcionamiento", publicado en el DOF el 18 de septiembre de 2020; se solicita que previo a la suscripción del contrato respectivo, los representantes legales de los adjudicados lleven a cabo su registro en el Módulo de Formalización de Instrumentos Jurídicos (MFIJ), para lo cual se pone a su disposición las siguientes direcciones electrónicas:
https://www.gob.mx/compranet/documentos/modulo-de-formalización-de-instrumentos-juridicos
https://compranetinfo.hacienda.gob.mx/descargas/Guia_de_registro_de_empresas_V3.pdf

Asimismo, se le informa que los contratos se formalizarán en el MFIJ a más tardar el **18 de julio de 2024 a las 17:00 horas,** plazo que se encuentra comprendido dentro de los quince días naturales posteriores a la notificación del acto de Fallo, en términos del artículo 46 de la Ley. Si los interesados durante el citado periodo no firman el contrato por causas imputables al mismo, la Convocante se apegará a lo previsto por el artículo en mención.

En cumplimiento al artículo 84 del Reglamento de la Ley y las modificaciones establecidas en el DECRETO por el que se reforman y adicionan diversas disposiciones del Reglamento de la Ley de Adquisiciones, Arrendamientos y Servicios del Sector Público, publicado en el Diario Oficial de la Federación el 1° de junio de 2022, se señalan los datos de los contratos derivados del presente procedimiento, los cuales tienen vigencia a partir del día hábil siguiente a la notificación del fallo y hasta el 31 de diciembre de 2024, conforme a lo siguiente:

No. DE CONTRATO	MONTO DEL CONTRATO SIN IVA	PORCENTAJE DE GARANTÍA	MONTO DE LA GARANTÍA	TIPO DE GARANTIA
050GYR975N00324-001-00	$536,231.34	10%	$53,623.13	DIVISIBLE
050GYR975N00324-002-00	$640,823.98	10%	$64,082.40	DIVISIBLE
050GYR975N00324-003-00	$155,092.80	10%	$15,509.28	DIVISIBLE
050GYR975N00324-004-00	$127,157.38	10%	$12,715.74	DIVISIBLE
050GYR975N00324-005-00	$105,161.80	10%	$10,516.18	DIVISIBLE

ANEXOS
DIVISION DE CONTRATOS

Durango 291, Piso 11, Col. Roma Norte, Alcaldía Cuauhtémoc, C. P. 06700, Ciudad de México
Tel. 55 5726-1700, Ext. 14563. www.imss.gob.mx

ACTA DE FALLO

LICITACIÓN PÚBLICA NACIONAL ELECTRÓNICA
No. LA-50-GYR-050GYR975-N-3-2024

"ADQUISICIÓN DE MOBILIARIO ADMINISTRATIVO PARA HOSPITALES PRIORITARIOS (07 OBRAS)"

No. DE CONTRATO	MONTO DEL CONTRATO SIN IVA	PORCENTAJE DE GARANTÍA	MONTO DE LA GARANTÍA	TIPO DE GARANTIA
050GYR975N00324-006-00	$230,900.00	10%	$23,090.00	DIVISIBLE
050GYR975N00324-007-00	$60,600.00	10%	$6,060.00	DIVISIBLE
050GYR975N00324-008-00	$30,300.00	10%	$3,030.00	DIVISIBLE
050GYR975N00324-009-00	$45,000.00	10%	$4,500.00	DIVISIBLE
050GYR975N00324-010-00	$422,463.60	10%	$42,246.36	DIVISIBLE
050GYR975N00324-011-00	$444,598.00	10%	$44,459.80	DIVISIBLE
050GYR975N00324-012-00	$3,713,070.00	10%	$371,307.00	DIVISIBLE
050GYR975N00324-013-00	$3,951,630.00	10%	$395,163.00	DIVISIBLE
050GYR975N00324-014-00	$904,760.00	10%	$90,476.00	DIVISIBLE
050GYR975N00324-015-00	$2,830,315.00	10%	$283,031.50	DIVISIBLE
050GYR975N00324-016-00	$86,243.00	10%	$8,624.30	DIVISIBLE
050GYR975N00324-017-00	$85,572.00	10%	$8,557.20	DIVISIBLE
050GYR975N00324-018-00	$15,683,700.00	10%	$1,568,370.00	DIVISIBLE
050GYR975N00324-019-00	$12,527,430.00	10%	$1,252,743.00	DIVISIBLE
050GYR975N00324-020-00	$10,889,000.00	10%	$1,088,900.00	DIVISIBLE
050GYR975N00324-021-00	$9,762,050.00	10%	$976,205.00	DIVISIBLE
050GYR975N00324-022-00	$15,418,650.00	10%	$1,541,865.00	DIVISIBLE
050GYR975N00324-023-00	$13,575,750.00	10%	$1,357,575.00	DIVISIBLE
050GYR975N00324-024-00	$7,904,500.00	10%	$790,450.00	DIVISIBLE
050GYR975N00324-025-00	$5,360,967.00	10%	$536,096.70	DIVISIBLE
050GYR975N00324-026-00	$898,451.00	10%	$89,845.10	DIVISIBLE
050GYR975N00324-027-00	$2,781,035.00	10%	$278,103.50	DIVISIBLE
050GYR975N00324-028-00	$5,354,408.00	10%	$535,440.80	DIVISIBLE
050GYR975N00324-029-00	$645,889.00	10%	$64,588.90	DIVISIBLE
050GYR975N00324-030-00	$4,176,465.37	10%	$417,646.54	DIVISIBLE
050GYR975N00324-031-00	$1,606,155.00	10%	$160,615.50	DIVISIBLE

ACTA DE FALLO

LICITACIÓN PÚBLICA NACIONAL ELECTRÓNICA
No. LA-50-GYR-050GYR975-N-3-2024

"ADQUISICIÓN DE MOBILIARIO ADMINISTRATIVO PARA HOSPITALES PRIORITARIOS (07 OBRAS)"

No. DE CONTRATO	MONTO DEL CONTRATO SIN IVA	PORCENTAJE DE GARANTÍA	MONTO DE LA GARANTÍA	TIPO DE GARANTIA
050GYR975N00324-032-00	$1,204,492.00	10%	$120,449.20	DIVISIBLE
050GYR975N00324-033-00	$1,011,272.00	10%	$101,127.20	DIVISIBLE
050GYR975N00324-034-00	$1,369,008.00	10%	$136,900.80	DIVISIBLE
050GYR975N00324-035-00	$678,670.00	10%	$67,867.00	DIVISIBLE
050GYR975N00324-036-00	$886,068.00	10%	$88,606.80	DIVISIBLE
050GYR975N00324-037-00	$1,355,287.50	10%	$135,528.75	DIVISIBLE
050GYR975N00324-038-00	$1,342,380.00	10%	$134,238.00	DIVISIBLE
050GYR975N00324-039-00	$1,342,380.00	10%	$134,238.00	DIVISIBLE
050GYR975N00324-040-00	$2,258.00	10%	$225.80	DIVISIBLE
050GYR975N00324-041-00	$2,258.00	10%	$225.80	DIVISIBLE
050GYR975N00324-042-00	$131,975.80	10%	$13,197.58	DIVISIBLE
050GYR975N00324-043-00	$145,175.80	10%	$14,517.58	DIVISIBLE
050GYR975N00324-044-00	$817,136.00	10%	$81,713.60	DIVISIBLE
050GYR975N00324-045-00	$1,929,264.00	10%	$192,926.40	DIVISIBLE
050GYR975N00324-046-00	$1,718,358.00	10%	$171,835.80	DIVISIBLE
050GYR975N00324-047-00	$258,509.00	10%	$25,850.90	DIVISIBLE
050GYR975N00324-048-00	$1,566,910.00	10%	$156,691.00	DIVISIBLE
050GYR975N00324-049-00	$587,009.00	10%	$58,700.90	DIVISIBLE
050GYR975N00324-050-00	$1,411,409.00	10%	$141,140.90	DIVISIBLE
050GYR975N00324-051-00	$152,550.00	10%	$15,255.00	DIVISIBLE
050GYR975N00324-052-00	$167,400.00	10%	$16,740.00	DIVISIBLE
050GYR975N00324-053-00	$147,150.00	10%	$14,715.00	DIVISIBLE
050GYR975N00324-054-00	$45,900.00	10%	$4,590.00	DIVISIBLE
050GYR975N00324-055-00	$129,600.00	10%	$12,960.00	DIVISIBLE
050GYR975N00324-056-00	$220,050.00	10%	$22,005.00	DIVISIBLE
050GYR975N00324-057-00	$993,550.00	10%	$99,355.00	DIVISIBLE

ANEXOS
DIVISION DE CONTRATOS

Durango 291, Piso 11, Col. Roma Norte, Alcaldía Cuauhtémoc, C. P. 06700, Ciudad de México
Tel. 55 5726-1900, Ext. 14563. www.imss.gob.mx

2024
Felipe Carrillo
PUERTO

ACTA DE FALLO

LICITACIÓN PÚBLICA NACIONAL ELECTRÓNICA
No. LA-50-GYR-050GYR975-N-3-2024

"ADQUISICIÓN DE MOBILIARIO ADMINISTRATIVO PARA HOSPITALES PRIORITARIOS (07 OBRAS)"

No. DE CONTRATO	MONTO DEL CONTRATO SIN IVA	PORCENTAJE DE GARANTÍA	MONTO DE LA GARANTÍA	TIPO DE GARANTIA
050GYR975N00324-058-00	$1,484,880.00	10%	$148,488.00	DIVISIBLE
050GYR975N00324-059-00	$825,550.00	10%	$82,555.00	DIVISIBLE
050GYR975N00324-060-00	$552,800.00	10%	$55,280.00	DIVISIBLE
050GYR975N00324-061-00	$1,337,380.00	10%	$133,738.00	DIVISIBLE
050GYR975N00324-062-00	$2,249,797.00	10%	$224,979.70	DIVISIBLE
050GYR975N00324-063-00	$1,714,946.00	10%	$171,494.60	DIVISIBLE
050GYR975N00324-064-00	$977,886.00	10%	$97,788.60	DIVISIBLE
050GYR975N00324-065-00	$1,623,758.00	10%	$162,375.80	DIVISIBLE
050GYR975N00324-066-00	$696,663.00	10%	$69,666.30	DIVISIBLE
050GYR975N00324-067-00	$1,004,112.00	10%	$100,411.20	DIVISIBLE
050GYR975N00324-068-00	$189,840.00	10%	$18,984.00	DIVISIBLE
050GYR975N00324-069-00	$1,126,140.08	10%	$112,614.01	DIVISIBLE
050GYR975N00324-070-00	$118,300.96	10%	$11,830.10	DIVISIBLE
050GYR975N00324-071-00	$199,891.20	10%	&19,989.12	DIVISIBLE
050GYR975N00324-072-00	$4,100,293.72	10%	$410,029.37	DIVISIBLE
050GYR975N00324-073-00	$784,818.47	10%	$78,481.85	DIVISIBLE
050GYR975N00324-074-00	$1,810,303.07	10%	$181,030.31	DIVISIBLE
050GYR975N00324-075-00	$3,495,382.60	10%	$349,538.26	DIVISIBLE
050GYR975N00324-076-00	$729,233.12	10%	$72,923.31	DIVISIBLE
050GYR975N00324-077-00	$3,593,726.31	10%	$359,372.63	DIVISIBLE
050GYR975N00324-078-00	$426,638.40	10%	$42,663.84	DIVISIBLE
050GYR975N00324-079-00	$518,300.00	10%	$51,830.00	DIVISIBLE

Los licitantes adjudicados deberán entregar en la División de Contratos ubicada en el piso 10 del inmueble de Calle Durango No. 291, Colonia Roma Norte, Alcaldía Cuauhtémoc, Código Postal 06700, Ciudad de México, en un horario de 9:30 a 14:00, a más tardar dentro de los 10 días naturales siguientes a la firma del contrato, la garantía de cumplimiento del contrato.

Durango 291, Piso 11, Col. Roma Norte, Alcaldía Cuauhtémoc, C. P. 06700, Ciudad de México
Tel. 55 5726-1700, Ext. 14563. www.imss.gob.mx

2024 Felipe Carrillo PUERTO

ACTA DE FALLO

LICITACIÓN PÚBLICA NACIONAL ELECTRÓNICA
No. LA-50-GYR-050GYR975-N-3-2024

"ADQUISICIÓN DE MOBILIARIO ADMINISTRATIVO PARA HOSPITALES PRIORITARIOS (07 OBRAS)"

Se hace mención que, con fundamento en lo dispuesto en el artículo 37 de la Ley, con esta notificación de Fallo por el que se adjudican los contratos, las obligaciones derivadas de estos serán exigibles sin perjuicio de las obligaciones de las partes de firmarlos en el plazo y término señalado.

8. CIERRE DEL ACTA

Una vez que se dio lectura al Fallo, se consulta a los asistentes si tenían algún comentario u observación, manifestando el representante del Órgano Interno de Control en el IMSS, lo siguiente:

"Con fundamento en el artículo 57 de la Ley de Adquisiciones, Arrendamientos y Servicios del Sector Público que dispone que la Secretaría de la Función Pública podrá verificar en cualquier tiempo que las adquisiciones, arrendamientos y servicios se realicen conforme a lo establecido en la Ley de la materia y demás disposiciones aplicables, en correlación con el artículo 83, párrafo cuarto del Reglamento Interior del Instituto Mexicano del Seguro Social.

En este acto, una vez que se dio lectura a la presente acta, se señala que correspondió a las áreas requirente y técnica, en términos de los artículos 37 de la LAASSP y, 2 de su Reglamento, en correlación con el numeral 5.3.8, inciso a), de las Políticas, Bases y Lineamientos en Materia de Adquisiciones, Arrendamientos y Servicios del Instituto Mexicano del Seguro Social, constatar que los servicios que se evaluaron cumplen con la convocatoria y sus anexos; con las precisiones de la Junta de aclaraciones y si las proposiciones que se presentaron cumplen con lo anterior, que se cuente con el debido sustento en los desechamientos que se determinaron.

Asimismo, se señala que es responsabilidad del área contratante y/o técnica, la evaluación que se realizó para la emisión del presente Acto de Fallo de conformidad con el artículo 36 Bis de la Ley de Adquisiciones, Arrendamientos y Servicios del Sector Público, en concordancia con los numerales 4.2.2.1.15, 4.2.2.1.16 y 4.2.2.1.17 del Acuerdo por el que se expide el Manual Administrativo de Aplicación General en Materia de Adquisiciones, Arrendamientos y Servicios del Sector Público."

El resto de los presentes manifestaron no tener algún comentario u observación.

Para efectos de la notificación, en términos del artículo 37 Bis de la Ley, se difundirá un ejemplar de la presente acta en la dirección electrónica de CompraNet https://upcp-compranet.hacienda.gob.mx/. Asimismo, se informa que a partir de esta fecha se pone a disposición, copia de la presente en el tablero de avisos de la División de Equipo y Mobiliario Administrativo y de Transporte, ubicado en el piso 11 del inmueble situado en calle Durango No. 291, Colonia Roma Norte, Alcaldía Cuauhtémoc, Código Postal 06700, Ciudad de México, por un término no menor de cinco días hábiles, siendo de la exclusiva responsabilidad de los licitantes acudir a enterarse de su contenido y en su caso, obtener copia de la misma. Este procedimiento sustituye a la notificación personal.

No habiendo otro hecho que hacer constar, se da por terminado este acto, siendo las **17:30 horas** del día **03 de julio de 2024**, firmando la presente todos los que en él intervinieron, para los efectos legales.

ANEXOS
DIVISION DE CONTRATOS

Durango 291, Piso 11, Col. Roma Norte, Alcaldía Cuauhtémoc, C. P. 06700, Ciudad de México
Tel. 55 5726-1700, Ext. 14563. www.imss.gob.mx

2024 AÑO DE Felipe Carrillo PUERTO

ACTA DE FALLO

LICITACIÓN PÚBLICA NACIONAL ELECTRÓNICA
No. LA-50-GYR-050GYR975-N-3-2024

"ADQUISICIÓN DE MOBILIARIO ADMINISTRATIVO PARA HOSPITALES PRIORITARIOS (07 OBRAS)"

administrativos y de notificación a que haya lugar, sin que la falta de firma de alguno de ellos reste validez al acta, quienes reciben copia de esta.

Esta Acta consta de 112 páginas y ocho anexos.

---------- FIN DE TEXTO ----------

POR EL INSTITUTO MEXICANO DEL SEGURO SOCIAL:

NOMBRE Y CARGO	FIRMA	ANTEFIRMA
Lic. Adrián Bello Nava Titular de la División de Equipo y Mobiliario Administrativo y de Transporte		
Lic. Diana Libertad Carreón Guzmán Representante del Área Requirente		
Lic. Ricardo Ulises Pérez Delgado Titular de la División de Valuación y Análisis Financiero		
Lic. José Manuel Garduño Trejo. Representante de la Coordinación de Legislación y Consulta,		

POR EL ÓRGANO INTERNO DE CONTROL ESPECÍFICO EN EL INSTITUTO MEXICANO DEL SEGURO SOCIAL:

NOMBRE	FIRMA	ANTEFIRMA
C.P. Pedro Alberto Reynoso Morales.		

Durango 291, Piso 11, Col. Roma Norte, Alcaldía Cuauhtémoc, C. P. 06700, Ciudad de México
Tel. 55 5726-1700, Ext. 14563. www.imss.gob.mx

2024 Felipe Carrillo PUERTO

GOBIERNO DE MÉXICO | IMSS

DIRECCIÓN DE ADMINISTRACIÓN
Unidad de Infraestructura, Proyectos Especiales y Cartera de Inversión
Coordinación de Proyectos y Seguimiento Institucional
División de Evaluación y Análisis Financiero

Licitación Pública Nacional Electrónica No. LA-50-GYR-050GYR975-N-3-2024
"ADQUISICIÓN DE MOBILIARIO ADMINISTRATIVO PARA HOSPITALES PRIORITARIOS (07 OBRAS)"
"PRECISIÓN TÉCNICA"

Núm.	DICE:	DEBE DECIR:
1	La propuesta técnica deberá contener las especificaciones técnicas, la información y documentación requerida en la presente convocatoria, en sus anexos y considerando el resultado de la Junta de Aclaraciones; foliada y suscrita con firma electrónica avanzada que emite el SAT en favor del licitante, persona física o moral, para el cumplimiento de sus obligaciones fiscales, para lo cual deberá integrar la transcripción y descripción de los bienes y demás especificaciones conforme a lo solicitado en los Anexo Uno "Anexo Técnico", Anexo Dos "Términos y Condiciones" y el resultado de la Junta(s) de Aclaraciones. La falta de presentación de la documentación o el incumplimiento de los requisitos establecidos afecta la solvencia de la propuesta y motivará su desechamiento.	La propuesta técnica deberá contener la descripción amplia y detallada del bien ofertado por el Licitante, conforme a las características y diseño de cada Licitante o Fabricante, conteniendo la información y documentación requerida en la presente convocatoria, en sus anexos y considerando el resultado de la Junta de Aclaraciones; foliada y suscrita con firma electrónica avanzada que emite el SAT en favor del licitante, persona física o moral, para el cumplimiento de sus obligaciones fiscales, para lo cual deberá integrar la totalidad de elementos y componentes que conforman al o los bienes ofertados, tanto en diseño como los aspectos que garantizan el adecuado funcionamiento, estabilidad y resistencia de los bienes, así como la seguridad para los usuarios; por lo que se deberán igualar o superar en diseño, ergonomía, calidad, resistencia, durabilidad, estabilidad y seguridad, a las características mínimas indispensables establecidas en las "Cédulas de Descripción de los Bienes (Anexo 3.1 del Anexo Técnico), así como el contenido del los Anexo Uno "Anexo Técnico", Anexo Dos "Términos y Condiciones" y el resultado de la Junta(s) de Aclaraciones. La falta de presentación de la documentación o el incumplimiento de los requisitos establecidos afecta la solvencia de la propuesta y motivará su desecamiento.
SECCIÓN:		
Convocatoria, numeral 4.2 "Propuesta Técnica", inciso a) Propuesta Técnica.		

Atentamente

Lic. Ricardo Ulises Pérez Delgado
Titular de la División de Evaluación y Análisis Financiero
Área Técnica

ANEXOS
DIVISION DE CONTRATOS

2024 Felipe Carrillo PUERTO

SIN TEXTO

GOBIERNO DE MÉXICO | IMSS

DIRECCIÓN DE ADMINISTRACIÓN
Unidad de Adquisiciones
Coordinación de Adquisición de Bienes
y Contratación de Servicios
Coordinación Técnica de Adquisición de
Bienes de Inversión y Activos

Licitación Pública Nacional

Electrónica No. LA-50-GYR-050GYR975-N-3-2024

"ADQUISICIÓN DE MOBILIARIO ADMINISTRATIVO PARA HOSPITALES PRIORITARIOS (07 OBRAS)"

PRECISIÓN ADMINISTRATIVA

Núm.	DICE:	DEBE DECIR:
1	La **garantía de cumplimiento** debe ser a nombre de: **TESORERÍA DE LA FEDERACIÓN**.	La **garantía de cumplimiento** debe ser a nombre de: **INSTITUTO MEXICANO DEL SEGURO SOCIAL**.
SECCIÓN:		
Plataforma Integral CompraNet, en la sección denominada "*Procedimiento*" en el apartado de "*Datos Generales*" y en la pestaña "*Datos Específicos*".		

Atentamente

Lic. Adrián Bello Nava
Titular

ANEXOS
DIVISION DE CONTRATOS

2024 Felipe Carrillo PUERTO

SIN TEXTO

ACTA ADMINISTRATIVA DE RECTIFICACIÓN DEL ACTA DE FALLO

LICITACIÓN PÚBLICA NACIONAL ELECTRÓNICA No. LA-50-GYR-050GYR975-N-3-2024
"ADQUISICIÓN DE MOBILIARIO ADMINISTRATIVO PARA HOSPITALES PRIORITARIOS (07 OBRAS)"

En la Ciudad de México, siendo las **12:00** horas del día **09 de julio de 2024**, en las oficinas que ocupa la Coordinación Técnica de Adquisición de Bienes de Inversión y Activos, ubicadas en calle Durango No. 291, piso 5 Ala Durango, Colonia Roma Norte, Alcaldía Cuauhtémoc, C.P. 06700, se reunieron las personas servidoras públicas, cuyos nombres y firmas aparecen al final de la presente acta, con el objeto de llevar a cabo la rectificación del Acta correspondiente a la notificación de Fallo del procedimiento indicado al rubro.

I.- El 3 de julio de 2024, se llevó a cabo el Acto correspondiente a la notificación del Fallo de la Licitación Pública Nacional Electrónica No. LA-50-GYR-050GYR975-N-3-2024, para la "Adquisición De Mobiliario Administrativo para Hospitales Prioritarios (07 Obras)", emitido con fundamento en los artículos 134 de la Constitución Política de los Estados Unidos Mexicanos, 36, 36 Bis fracción II, 37 y 37 Bis de la Ley de Adquisiciones, Arrendamientos y Servicios del Sector Público (en adelante la Ley o LAASSP), así como de conformidad con lo previsto en el numeral 3.10 Acto de Fallo, de la convocatoria de la Licitación.

II.- En el penúltimo párrafo del Artículo 37 de la Ley, se establece que cuando se advierta en el fallo la existencia de un error aritmético, mecanográfico o de cualquier otra naturaleza, que no afecte el resultado de la evaluación realizada por la convocante, dentro de los cinco días hábiles siguientes a su notificación y siempre que no se haya firmado el contrato, el titular del área responsable del procedimiento de contratación procederá a su corrección, con la intervención de su superior jerárquico, aclarando o rectificando el mismo.

III.- Considerando lo anterior, y toda vez que la convocante detectó un error mecanográfico en los numerales 5. RELACIÓN DE LICITANTES CUYAS PROPOSICIONES SE DESECHARON y 7. FALLO, del Acta correspondiente a la notificación del acto de Fallo, que consiste en los números de contratos y en el nombre de 2 licitantes; por lo anterior, y toda vez que no afecta el resultado de la evaluación realizada por la Convocante y se encuentra dentro de los 5 días hábiles posteriores a la notificación, con fundamento en el precepto invocado en el numeral II de la presente, se procede a la rectificación del mismo como a continuación se menciona:

5. RELACIÓN DE LICITANTES CUYAS PROPOSICIONES SE DESECHARON

Dice:

No.	Licitante	Partidas
9	DISTRIBUIDORA AXKAN KULI, S.A.S. DE C.V.	127, 137, 139, 140, 166, 173, 195, 199, 200, 213, 216, 242, 492, 501, 504, 505, 529, 531, 538, 560, 564, 565, 578.

Debe decir:

No.	Licitante	Partidas
9	DISTRIBUIDORA AXKAN **KUALI,** S.A.S. DE C.V.	127, 137, 139, 140, 166, 173, 195, 199, 200, 213, 216, 242, 492, 501, 504, 505, 529, 531, 538, 560, 564, 565, 578.

ANEXOS
DIVISION DE CONTRATOS

Durango 291, Piso 11, Col. Roma Norte, Alcaldía Cuauhtémoc, C. P. 06700, Ciudad de México
Tel. 55 5726-1700, Ext. 14863. www.imss.gob.mx

ACTA ADMINISTRATIVA DE RECTIFICACIÓN DEL ACTA DE FALLO

LICITACIÓN PÚBLICA NACIONAL ELECTRÓNICA No. LA-50-GYR-050GYR975-N-3-2024
"ADQUISICIÓN DE MOBILIARIO ADMINISTRATIVO PARA HOSPITALES PRIORITARIOS (07 OBRAS)"

5. RELACIÓN DE LICITANTES CUYAS PROPOSICIONES SE DESECHARON

Dice:

No.	Licitante	Partidas
22	MOBILIARIO Y EQUIPO ESCOLAR DEL BAJÍO, S.A. DE C.V.	1, 6, 19, 25, 26, 45, 48, 61, 62, 63, 64, 68, 109, 121, 125, 130, 142, 148, 149, 167, 182, 184, 185, 187, 224, 237, 245, 260, 266, 267, 286, 302, 304, 305, 309, 350, 362, 373, 391, 392, 409, 412, 425, 426, 427, 428, 431, 457, 472, 484, 490, 495, 507, 513, 514, 532, 547, 548, 549, 550, 552, 588, 600, 620, 626, 627, 646, 649, 662, 663, 664, 665, 669, 695, 711, 723, 729, 741, 746, 765, 768, 779, 781, 782, 786, 825 y 836.

Debe decir:

No.	Licitante	Partidas
22	MOBILIARIO Y EQUIPO ESCOLAR DEL BAJÍO, **S. DE R.L. DE C.V.**	1, 6, 19, 25, 26, 45, 48, 61, 62, 63, 64, 68, 109, 121, 125, 130, 142, 148, 149, 167, 182, 184, 185, 187, 224, 237, 245, 260, 266, 267, 286, 302, 304, 305, 309, 350, 362, 373, 391, 392, 409, 412, 425, 426, 427, 428, 431, 457, 472, 484, 490, 495, 507, 513, 514, 532, 547, 548, 549, 550, 552, 588, 600, 620, 626, 627, 646, 649, 662, 663, 664, 665, 669, 695, 711, 723, 729, 741, 746, 765, 768, 779, 781, 782, 786, 825 y 836.

7. FALLO

Dice:

AH CORPORATIVO MÉDICO DE MÉXICO, S.A. DE C.V.
No. Contrato: LA-050GYR975N00324-001-00
No. Contrato: LA-050GYR975N00324-002-00

Debe decir:

AH CORPORATIVO MÉDICO DE MÉXICO, S.A. DE C.V.
No. Contrato: **050GYR975N00324-001-00**
No. Contrato: **050GYR975N00324-002-00**

Dice:

BARRADAS REFRIGERACIÓN COMERCIAL, S.A. DE C.V.
No. Contrato: LA-050GYR975N00324-003-00
No. Contrato: LA-050GYR975N00324-004-00
No. Contrato: LA-050GYR975N00324-005-00

Debe decir:

BARRADAS REFRIGERACIÓN COMERCIAL, S.A. DE C.V.
No. Contrato: **050GYR975N00324-003-00**
No. Contrato: **050GYR975N00324-004-00**
No. Contrato: **050GYR975N00324-005-00**

Dice:

CARLOS ARTURO GARCÍA RIVERA
No. Contrato: LA-050GYR975N00324-006-00

Debe decir:

CARLOS ARTURO GARCÍA RIVERA
No. Contrato: **050GYR975N00324-006-00**

Durango 291, Piso 11, Col. Roma Norte, Alcaldía Cuauhtémoc, C. P. 06700, Ciudad de México
Tel. 55 5726-1700, Ext. 14563. www.imss.gob.mx

2024 Felipe Carrillo PUERTO

ACTA ADMINISTRATIVA DE RECTIFICACIÓN DEL ACTA DE FALLO

LICITACIÓN PÚBLICA NACIONAL ELECTRÓNICA No. LA-50-GYR-050GYR975-N-3-2024
"ADQUISICIÓN DE MOBILIARIO ADMINISTRATIVO PARA HOSPITALES PRIORITARIOS (07 OBRAS)"

No. Contrato: LA-050GYR975N00324-007-00	No. Contrato:**050GYR975N00324-007-00**
No. Contrato: LA-050GYR975N00324-008-00	No. Contrato: **050GYR975N00324-008-00**
No. Contrato: LA-050GYR975N00324-009-00	No. Contrato: **050GYR975N00324-009-00**

Dice:	**Debe decir:**
DALISA SERVICES, S.A. DE C.V.	DALISA SERVICES, S.A. DE C.V.
No. Contrato: LA-050GYR975N00324-010-00	No. Contrato: **050GYR975N00324-010-00**
No. Contrato: LA-050GYR975N00324-011-00	No. Contrato: **050GYR975N00324-011-00**

Dice:	**Debe decir:**
DELGADO Y COMPAÑÍA, S.A. DE C.V.	DELGADO Y COMPAÑÍA, S.A. DE C.V.
No. Contrato: LA-050GYR975N00324-012-00	No. Contrato: **050GYR975N00324-012-00**
No. Contrato: LA-050GYR975N00324-013-00	No. Contrato: **050GYR975N00324-013-00**
No. Contrato: LA-050GYR975N00324-014-00	No. Contrato: **050GYR975N00324-014-00**
No. Contrato: LA-050GYR975N00324-015-00	No. Contrato: **050GYR975N00324-015-00**

Dice:	**Debe decir:**
DISTRIBUIDORA AXKAN KULI, S.A.S. DE C.V.	DISTRIBUIDORA AXKAN **KUALI,** S.A.S. DE C.V.
No. Contrato: LA-050GYR975N00324-016-00	No. Contrato: **050GYR975N00324-016-00**
No. Contrato: LA-050GYR975N00324-017-00	No. Contrato: **050GYR975N00324-017-00**

Dice:	**Debe decir:**
EDVAG CONCEPTOS COMERCIALES, S.A. DE C.V.	EDVAG CONCEPTOS COMERCIALES, S.A. DE C.V.
No. Contrato: LA-050GYR975N00324-018-00	No. Contrato: **050GYR975N00324-018-00**
No. Contrato: LA-050GYR975N00324-019-00	No. Contrato: **050GYR975N00324-019-00**
No. Contrato: LA-050GYR975N00324-020-00	No. Contrato: **050GYR975N00324-020-00**
No. Contrato: LA-050GYR975N00324-021-00	No. Contrato: **050GYR975N00324-021-00**
No. Contrato: LA-050GYR975N00324-022-00	No. Contrato: **050GYR975N00324-022-00**
No. Contrato: LA-050GYR975N00324-023-00	No. Contrato: **050GYR975N00324-023-00**
No. Contrato: LA-050GYR975N00324-024-00	No. Contrato: **050GYR975N00324-024-00**

ANEXOS
DIVISION DE CONTRATOS
2024
Felipe Carrillo PUERTO

Durango 291, Piso 11, Col. Roma Norte, Alcaldía Cuauhtémoc, C. P. 06700, Ciudad de México
Tel. 55 5726 1700, Ext. 14563. www.imss.gob.mx

ACTA ADMINISTRATIVA DE RECTIFICACIÓN DEL ACTA DE FALLO

LICITACIÓN PÚBLICA NACIONAL ELECTRÓNICA No. LA-50-GYR-050GYR975-N-3-2024
"ADQUISICIÓN DE MOBILIARIO ADMINISTRATIVO PARA HOSPITALES PRIORITARIOS (07 OBRAS)"

Dice:

	Debe decir:
ERGONOMÍA PRODUCTIVIDAD, S.A. DE C.V.	ERGONOMÍA PRODUCTIVIDAD, S.A. DE C.V.
No. Contrato: LA-050GYR975N00324-025-00	No. Contrato: **050GYR975N00324-025-00**
No. Contrato: LA-050GYR975N00324-026-00	No. Contrato: **050GYR975N00324-026-00**
No. Contrato: LA-050GYR975N00324-027-00	No. Contrato: **050GYR975N00324-027-00**
No. Contrato: LA-050GYR975N00324-028-00	No. Contrato: **050GYR975N00324-028-00**
No. Contrato: LA-050GYR975N00324-029-00	No. Contrato: **050GYR975N00324-029-00**
No. Contrato: LA-050GYR975N00324-030-00	No. Contrato: **050GYR975N00324-030-00**
No. Contrato: LA-050GYR975N00324-031-00	No. Contrato: **050GYR975N00324-031-00**

Dice:

	Debe decir:
EVING, S.A. DE C.V.	EVING, S.A. DE C.V.
No. Contrato: LA-050GYR975N00324-032-00	No. Contrato: **050GYR975N00324-032-00**
No. Contrato: LA-050GYR975N00324-033-00	No. Contrato: **050GYR975N00324-033-00**
No. Contrato: LA-050GYR975N00324-034-00	No. Contrato: **050GYR975N00324-034-00**
No. Contrato: LA-050GYR975N00324-035-00	No. Contrato: **050GYR975N00324-035-00**
No. Contrato: LA-050GYR975N00324-036-00	No. Contrato: **050GYR975N00324-036-00**

Dice:

	Debe decir:
IMPULSORA DE CONSULTORIA E INGENIERÍA MEXICANA, S.A. DE C.V.	IMPULSORA DE CONSULTORIA E INGENIERÍA MEXICANA, S.A. DE C.V.
No. Contrato: LA-050GYR975N00324-037-00	No. Contrato: **050GYR975N00324-037-00**
No. Contrato: LA-050GYR975N00324-038-00	No. Contrato: **050GYR975N00324-038-00**
No. Contrato: LA-050GYR975N00324-039-00	No. Contrato: **050GYR975N00324-039-00**

Dice:

	Debe decir:
INDUSTRIAS RODA MOBILIARIO S.A.S. DE C.V.	INDUSTRIAS RODA MOBILIARIO S.A.S. DE C.V.
No. Contrato: LA-050GYR975N00324-040-00	No. Contrato: **050GYR975N00324-040-00**
No. Contrato: LA-050GYR975N00324-041-00	No. Contrato: **050GYR975N00324-041-00**

2024 Felipe Carrillo PUERTO

ACTA ADMINISTRATIVA DE RECTIFICACIÓN DEL ACTA DE FALLO

LICITACIÓN PÚBLICA NACIONAL ELECTRÓNICA
No. LA-50-GYR-050GYR975-N-3-2024

"ADQUISICIÓN DE MOBILIARIO ADMINISTRATIVO PARA HOSPITALES PRIORITARIOS (07 OBRAS)"

Dice:	Debe decir:
INFRAESTRUCTURA HOSPITALARÍA PROEMSA, S.A. DE C.V.	INFRAESTRUCTURA HOSPITALARÍA PROEMSA, S.A. DE C.V.
No. Contrato: LA-050GYR975N00324-042-00	No. Contrato: **050GYR975N00324-042-00**
No. Contrato: LA-050GYR975N00324-043-00	No. Contrato: **050GYR975N00324-043-00**

Dice:	Debe decir:
META SUMINISTROS MÉDICOS, S.A. DE C.V.	META SUMINISTROS MÉDICOS, S.A. DE C.V.
No. Contrato: LA-050GYR975N00324-044-00	No. Contrato: **050GYR975N00324-044-00**
No. Contrato: LA-050GYR975N00324-045-00	No. Contrato: **050GYR975N00324-045-00**
No. Contrato: LA-050GYR975N00324-046-00	No. Contrato: **050GYR975N00324-046-00**
No. Contrato: LA-050GYR975N00324-047-00	No. Contrato: **050GYR975N00324-047-00**
No. Contrato: LA-050GYR975N00324-048-00	No. Contrato: **050GYR975N00324-048-00**
No. Contrato: LA-050GYR975N00324-049-00	No. Contrato: **050GYR975N00324-049-00**
No. Contrato: LA-050GYR975N00324-050-00	No. Contrato: **050GYR975N00324-050-00**

Dice:	Debe decir:
MOBILIARIO Y EQUIPO ESCOLAR DEL BAJÍO, S.A. DE C.V.	MOBILIARIO Y EQUIPO ESCOLAR DEL BAJÍO, **S. DE R.L. DE C.V.**
No. Contrato: LA-050GYR975N00324-051-00	No. Contrato: **050GYR975N00324-051-00**
No. Contrato: LA-050GYR975N00324-052-00	No. Contrato: **050GYR975N00324-052-00**
No. Contrato: LA-050GYR975N00324-053-00	No. Contrato: **050GYR975N00324-053-00**
No. Contrato: LA-050GYR975N00324-054-00	No. Contrato: **050GYR975N00324-054-00**
No. Contrato: LA-050GYR975N00324-055-00	No. Contrato: **050GYR975N00324-055-00**
No. Contrato: LA-050GYR975N00324-056-00	No. Contrato: **050GYR975N00324-056-00**

Dice:	Debe decir:
MUEBLES LA FORJA DE JUAN ESCOBAR, S.A. DE C.V.	MUEBLES LA FORJA DE JUAN ESCOBAR, S.A. DE C.V.
No. Contrato: LA-050GYR975N00324-057-00	No. Contrato: **050GYR975N00324-057-00**
No. Contrato: LA-050GYR975N00324-058-00	No. Contrato: **050GYR975N00324-058-00**
No. Contrato: LA-050GYR975N00324-059-00	No. Contrato: **050GYR975N00324-059-00**

ANEXOS
DIVISION DE CONTRATOS

Durango 291, Piso 11, Col. Roma Norte, Alcaldía Cuauhtémoc, C. P. 06700, Ciudad de México
Tel. 55 5726 1700, Ext. 14563. www.imss.gob.mx

ACTA ADMINISTRATIVA DE RECTIFICACIÓN DEL ACTA DE FALLO

LICITACIÓN PÚBLICA NACIONAL ELECTRÓNICA No. LA-50-GYR-050GYR975-N-3-2024
"ADQUISICIÓN DE MOBILIARIO ADMINISTRATIVO PARA HOSPITALES PRIORITARIOS (07 OBRAS)"

No. Contrato: LA-050GYR975N00324-060-00	No. Contrato: **050GYR975N00324-060-00**
No. Contrato: LA-050GYR975N00324-061-00	No. Contrato: **050GYR975N00324-061-00**

Dice:

	Debe decir:
PRODUCTOS METÁLICOS STEELE, S.A. DE C.V.	PRODUCTOS METÁLICOS STEELE, S.A. DE C.V.
No. Contrato: LA-050GYR975N00324-062-00	No. Contrato: **050GYR975N00324-062-00**
No. Contrato: LA-050GYR975N00324-063-00	No. Contrato: **050GYR975N00324-063-00**
No. Contrato: LA-050GYR975N00324-064-00	No. Contrato: **050GYR975N00324-064-00**
No. Contrato: LA-050GYR975N00324-065-00	No. Contrato: **050GYR975N00324-065-00**
No. Contrato: LA-050GYR975N00324-066-00	No. Contrato: **050GYR975N00324-066-00**

Dice:

	Debe decir:
TECNOLOGÍA INTEGRAL PERSONALIZABLE, S.A. DE C.V.	TECNOLOGÍA INTEGRAL PERSONALIZABLE, S.A. DE C.V.
No. Contrato: LA-050GYR975N00324-067-00	No. Contrato: **050GYR975N00324-067-00**
No. Contrato: LA-050GYR975N00324-068-00	No. Contrato: **050GYR975N00324-068-00**
No. Contrato: LA-050GYR975N00324-069-00	No. Contrato: **050GYR975N00324-069-00**
No. Contrato: LA-050GYR975N00324-070-00	No. Contrato: **050GYR975N00324-070-00**
No. Contrato: LA-050GYR975N00324-071-00	No. Contrato: **050GYR975N00324-071-00**

Dice:

	Debe decir:
TRANSFORMATEC, S.A. DE C.V.	TRANSFORMATEC, S.A. DE C.V.
No. Contrato: LA-050GYR975N00324-072-00	No. Contrato: **050GYR975N00324-072-00**
No. Contrato: LA-050GYR975N00324-073-00	No. Contrato: **050GYR975N00324-073-00**
No. Contrato: LA-050GYR975N00324-074-00	No. Contrato: **050GYR975N00324-074-00**
No. Contrato: LA-050GYR975N00324-075-00	No. Contrato: **050GYR975N00324-075-00**
No. Contrato: LA-050GYR975N00324-076-00	No. Contrato: **050GYR975N00324-076-00**
No. Contrato: LA-050GYR975N00324-077-00	No. Contrato: **050GYR975N00324-077-00**
No. Contrato: LA-050GYR975N00324-078-00	No. Contrato: **050GYR975N00324-078-00**

Durango 291, Piso 11, Col. Roma Norte, Alcaldía Cuauhtémoc, C. P. 06700, Ciudad de México
Tel. 55 5226 1700, Ext. 14553. www.imss.gob.mx
2024 Felipe Carrillo PUERTO

ACTA ADMINISTRATIVA DE RECTIFICACIÓN DEL ACTA DE FALLO

LICITACIÓN PÚBLICA NACIONAL ELECTRÓNICA No. LA-50-GYR-050GYR975-N-3-2024
"ADQUISICIÓN DE MOBILIARIO ADMINISTRATIVO PARA HOSPITALES PRIORITARIOS (07 OBRAS)"

Dice:	Debe decir:
ZAMOSA, S.A. DE C.V.	ZAMOSA, S.A. DE C.V.
No. Contrato: LA-050GYR975N00324-079-00	No. Contrato: **050GYR975N00324-079-00**

IV.- Cabe hacer mención que las correcciones no implican una modificación a los precios unitarios ofertados por los licitantes.

V. No habiendo otro hecho que hacer constar, se concluye la presente siendo las 12:15 horas del día 9 de julio de 2024, firmando la presente todos los que en él intervinieron, para los efectos legales, administrativos y de notificación a que haya lugar.

Esta Acta consta de 7 fojas útiles.

---------- **FIN DE TEXTO** ----------

POR EL INSTITUTO MEXICANO DEL SEGURO SOCIAL:

NOMBRE Y CARGO	FIRMA	ANTEFIRMA
Mtra. Elia Sandra Varas Galeana Titular de la Coordinación Técnica de Adquisición de Bienes de Inversión y Activos		
Lic. Adrián Bello Nava Titular de la División de Equipo y Mobiliario Administrativo y de Transporte		

ANEXOS
DIVISION DE CONTRATOS

Durango 291, Piso 11, Col. Roma Norte, Alcaldía Cuauhtémoc, C. P. 06700, Ciudad de México
Tel. 55 5726-1700, Ext. 14565. www.imss.gob.mx

2024
Felipe Carrillo
PUERTO

SIN TEXTO

Para sello de recepción	SOLICITUD DE ELABORACIÓN DE CONTRATOS
INSTITUTO MEXICANO DEL SEGURO SOCIAL COORDINACIÓN TÉCNICA DE PLANEACIÓN [illegible] TOS 04 JUL 2024 RECIBIDO DIVISIÓN DE CONTRATOS 12:45 pm	**Lugar y Fecha:** Ciudad de México, a 04 de julio de 2024.
	Oficio: 09 53 84 61 1CFI/2024/**6144**
	Procedimiento: LA-50-GYR-050GYR975-N-3-2024
	Contratos Totales: 79
	Contratos BESA: 2
Deberá proporcionarse copia del acuse debidamente sellado a la Coordinación de Adquisición de Bienes y Contratación de Servicios	

Lic. Humberto Rincón Juárez
Titular de la División de Contratos.
P r e s e n t e.

Me permito solicitar su valiosa intervención a efecto de que tenga a bien girar sus apreciables instrucciones a quien corresponda, para llevar a cabo la elaboración de los contratos derivados del procedimiento de **Licitación Pública Nacional Electrónica** cuyo número aparece en el encabezado del presente oficio, para la **"ADQUISICIÓN DE MOBILIARIO ADMINISTRATIVO PARA HOSPITALES PRIORITARIOS (07 OBRAS)"**, para lo cual en cumplimiento a lo establecido en el Oficio Circular No. 09 53 84 61 1CFA/5094 del 1° de junio del 2021, me permito anexar al presente un Disco Compacto que contiene los documentos electrónicos que se detallan a continuación:

No.	Documentación para elaboración de los contratos	Nombre de los Archivos
1	Acta de Fallo	1. Acta Fallo (PDF)
2	Propuesta Económica, Técnica y Legal de los licitantes adjudicados	2. Propuesta Económica (PDF) 3. Propuesta Técnica (PDF) 4. Propuesta Legal (PDF)
3	Oficios de designación de la(s) personas(s) servidoras(s) públicas(s) que fungirá(n) como administrador(es) de contrato(s)	5. Oficios de designación del administrador del contrato (PDF)
4	Oficio de Liberación de Inversión (OLI)	6. Oficio de Liberación de Inversión (PDF)
5	Anexo Técnico en términos del numeral 4.2.4.3 y demás numerales aplicables de las Políticas, Bases y Lineamientos en Materia de Adquisiciones, Arrendamientos y Servicios del Instituto Mexicano del Seguro Social (POBALINES)	7. Anexo Técnico (Word y PDF)

ANEXOS
DIVISION DE CONTRATOS

No.	Documentación para elaboración de los contratos	Nombre de los Archivos
6	Términos y Condiciones en términos del numeral 4.24.4 y demás numerales aplicables de las POBALINES	8. Términos y Condiciones (Word y PDF)
7	FO-CON 03 Requisición de Bienes y Servicios	9. FO-CON 03 (PDF)
8	Oficios de requerimiento números 09538461 1G78/0527 y 0545 de fechas 11 y 19 de abril de 2024.	10. Oficio de requerimiento (PDF)

Es importante precisar que, de conformidad con lo establecido en el Acta de Fallo de fecha 03 de julio de 2024 del procedimiento de **Licitación Pública Nacional Electrónica** ya referido, se indicó a los proveedores adjudicados que deberán entregar la documentación correspondiente para la formalización de los citados instrumentos jurídicos en esa División de Contratos.

No omito señalar la importancia de salvaguardar y custodiar la información contenida en el medio magnético adjunto.

Sin más por el momento, aprovecho la oportunidad para enviar un cordial saludo.

Atentamente

Lic. Adrián Bello Nava
Titular de la División

Elaboró

Maria Teresa de la Riva Atonal
Responsable de Proyecto

Con copia para:

Lic. José Gonzalo Badillo Marino. - Titular de la Coordinación de Adquisición de Bienes y Contratación de Servicios. Presente (*)
Mtra. Elia Sandra Varas Galeana. -Titular de la Coordinación Técnica de Adquisición de Bienes de Inversión y Activos. Presente. (*)
(*) Copias de conocimiento enviadas por el sistema SICGC.

ABN/RMVS/MTRA

GOBIERNO DE MÉXICO | IMSS

DIRECCIÓN DE ADMINISTRACIÓN
Unidad de Adquisiciones
Coordinación de Adquisición de Bienes
y Contratación de Servicios
Coordinación Técnica de Planeación y Contratos
División de Contratos

06294

Oficio número 09 53 84 61 1CFB/

Ciudad de México a 10 de julio de 2024

Lic. Adrián Bello Nava
Titular de la División de Equipo y Mobiliario
Administrativo y de Transporte

Hago referencia, a su oficio número **09 53 84 61 1CFI/2024/6144** de fecha 04 de julio de 2024, mediante el cual solicitó a la División de Contratos la elaboración de los instrumentos jurídicos, derivados del procedimiento de **LICITACIÓN PÚBLICA NACIONAL ELECTRÓNICA**, número **LA-50-GYR-050GYR975-N-3-2024** relativo a la **"ADQUISICIÓN DE MOBILIARIO ADMINISTRATIVO PARA HOSPITALES PRIORITARIOS (07 OBRAS)"**

Al respecto, en términos del numeral 7.1.3.1.3.1 del Manual de Organización de la Dirección de Administración, para que esta División se encuentre en condiciones de elaborar los contratos solicitados **es necesario realizar la siguiente aclaración**, conforme a lo siguiente:

VIGENCIA DE LOS CONTRATOS

TÉRMINOS Y CONDICIONES

a) *Vigencia:*
La vigencia del contrato será a partir del día natural siguiente de la notificación de adjudicación y hasta el 31 de diciembre de 2024

ACTA DE FALLO (HOJA 23)

***... y adjudican 79 contratos** con vigencia a partir del día natural siguiente a la notificación del fallo y hasta el 31 de diciembre de 2024...*

ACTA DE FALLO (HOJA 107)

... se señalan los datos de los contratos derivados del presente procedimiento, los cuales tienen una vigencia a partir del día hábil siguiente a la notificación del fallo y hasta el 31 de diciembre de 2024...

No omito señalar, la importancia de contar con la respuesta **inmediata** a este requerimiento, para la elaboración y formalización de los instrumentos jurídicos, ya que la fecha de firma es el día 18 de julio de 2024.

Agradeciendo de antemano la atención al presente, me permito enviarle un cordial saludo.

ANEXOS
DIVISION DE CONTRATOS

Lic. Humberto Rincón Juárez
Titular de la División de Contratos

COORDINACIÓN DE ADQUISICIÓN DE BIENES Y CONTRATACIÓN DE SERVICIOS
COORDINACIÓN TÉCNICA DE ADMINISTRACIÓN DE BIENES DE INVERSIÓN Y TRANSPORTE
RECIBIDO
10 JUL 2024
DIVISIÓN DE EQUIPO Y MOBILIARIO ADMINISTRATIVO Y DE TRANSPORTE

Elaboró:
Lic. Luz María León Rodríguez
Jefa de Área de Elaboración de Contratos I

SIN TEXTO

GOBIERNO DE MÉXICO | IMSS

Unidad de Adquisiciones
Coordinación de Adquisición de Bienes
y Contratación de Servicios
Coordinación Técnica de Adquisición de
Bienes de Inversión y Activos
División de Equipo y Mobiliario Administrativo
y de Transporte

ATENTA NOTA

Ciudad de México, a 10 de julio de 2024.

Lic. Humberto Rincón Juárez
Titular de la División de Contratos.
P r e s e n t e.

En atención a su oficio número 09 53 84 61 1CFB/06294 de esta misma fecha, con relación a los contratos números **050GYR975N00324-001-00** al **050GYR975N00324-0079-00,** derivados de la Licitación Pública Nacional Electrónica número LA-50-GYR-050GYR975-N-3-2024, para la "ADQUISICIÓN DE MOBILIARIO ADMINISTRATIVO PARA HOSPITALES PRIORITARIOS (07 OBRAS)", se ratifica que: **la vigencia de los contratos será a partir del día natural siguiente de la notificación de adjudicación y hasta el 31 de diciembre del año 2024.**

Sin otro particular, aprovecho la oportunidad para enviarle un cordial saludo

Atentamente

Lic. Adrián Bello Nava
Titular de la División de Equipo y
Mobiliario Administrativo y de Transporte.

INSTITUTO MEXICANO DEL SEGURO SOCIAL
COORDINACIÓN TÉCNICA DE
PLANEACIÓN Y CONTRATOS
10 JUL 2024
RECIBIDO
DIVISIÓN DE CONTRATOS

ANEXOS
DIVISIÓN DE CONTRATOS

SIN TEXTO

ANEXOS
DIVISIÓN DE CONTRATOS

ANEXO 4 (CUATRO)

"DOCUMENTO DE DESIGNACIÓN DE ADMINISTRADOR DEL CONTRATO"

ANEXOS
DIVISION DE CONTRATOS

SIN TEXTO

GOBIERNO DE MÉXICO

IMSS

ÓRGANO DE OPERACIÓN ADMINISTRATIVA
DESCONCENTRADA EN EL DISTRITO FEDERAL NORTE
Jefatura de Servicios Administrativos
Departamento de Construcción y Planeación Inmobiliaria

Of Nº 35 01 60 61 05 90/ 221/2023

Ciudad de México, a 20 de octubre de 2023

Mtra. Susana Gordillo Carrillo
Jefa del Departamento de Construcción y Planeación Inmobiliaria

En relación a la adquisición del mobiliario y equipo asociado a obra del proyecto No. 21360003, denominado "Sustitución del H.G.R. 25 Ignacio Zaragoza, DF Norte", registrado en la Cartera de Inversión de la SHCP con la clave 2250GYR0032, al respecto y con base en los numerales 4.24.6, 4.24. 7 y 4.17, de las Políticas Bases y Lineamientos en materia de adquisiciones, Arrendamientos y Servicios del IMSS, está designado como administrador y Representante Técnico del equipamiento Administrativo de los contratos que se deriven de dichos procesos.

Datos Generales	
Nombre completo del designado:	Susana Gordillo Carrillo
Tipo de Bien que administrarán:	Equipamiento Administrativo
RFC del designado:	[redacted]
CURP del designado.	
Datos de Contacto del designado:	
Teléfono:	55. 53. 33. 11 .00 ext. 15131
Dirección de centro de trabajo:	Av. Calz. Vallejo Num. 675, Col. Magdalena de las Salinas, Alcaldía Gustavo A. Madero.
CORREO:	susana.gordillo@imss.gob.mx
Firma electrónica.	VIGENTE
Comprobante de inscripción del designado, al Módulo de Formalización de Instrumentos Jurídicos (MFIJ):	PENDIENTE

Sin otro particular, quedo de usted.

SE CANCELAN DATOS PERSONALES DE PERSONA(S) FISICAS IDENTIFICABLE(S) TALES COMO: CORREO ELECTRÓNICO, POR CONSIDERARSE INFORMACIÓN CUYA DIFUSIÓN PUEDE AFECTAR A LA ESFERA PRIVADA DE LA MISMA, DE CONFORMIDAD CON LO ESTABLECIDO EN LOS ARTÍCULOS 113 FRACCIÓN I Y 118 DE LA LEY FEDERAL DE TRANSPARENCIA Y ACCESO A LA INFORMACIÓN PÚBLICA. D.O.F. 09-mayo-2016

Atentamente

Dr. Jorge Luis Zendejas Villanueva
Titular de la Jefatura de Servicios de Prestaciones Médicas.
En suplencia por ausencia del Titular del Órgano de Operación Administrativa Desconcentrada en el Distrito Federal Norte, de conformidad con el Artículo 158 del Reglamento Interior del Instituto Mexicano del Seguro Social y del aviso de Designación Publicado en el Diario Oficial de la Federación el 24 de marzo de 2022; de acuerdo al oficio Ref. 35 01 6061 0590/195 de fecha 25 de septiembre de 2023.

ANEXOS
DIVISIÓN DE CONTRATOS

2023
Francisco Villa

SIN TEXTO

GOBIERNO DE MÉXICO | IMSS

ÓRGANO DE OPERACIÓN ADMINISTRATIVA DESCONCENTRADA EN EL DISTRITO FEDERAL NORTE

Oficio No. 35 01 60 61 05 90/341

Ciudad de México, a 16 de julio de 2024

Licenciado José Gonzalo Badillo Marino
Titular de la Coordinación de Adquisición de Bienes y Contratación de Servicios
Durango No. 291 Piso 4, Colonia Roma Norte
Alcaldía Cuauhtémoc C.P. 06700 CDMX
Presente

En relación a los procesos de Adquisición de Equipamiento Asociado a las Acciones de las Obras Prioritaria (Mobiliario Administrativo) para **"Sustitución del HGR 25 Ignacio Zaragoza"**, me permito designar a Angélica Rojas Sánchez, Titular de la Jefatura del Departamento de Finanzas y Sistemas del Hospital General de Zona 29 de este OOAD Norte DF, que fungirá en su carácter de "área administradora" del contrato de Mobiliario Administrativo (Según el numeral 5.13.15 inciso (B) de las POBALINES actualizadas en octubre de 2023, los Administradores del Contrato en OOAD), la cual firma de aceptación del cargo, quien tendrá de manera enunciativa más no limitativa, entre sus funciones lo siguiente:

A: Servidor Público que fungirá como Administrador de Contrato.

Nombre	Cargo	Aceptación de Designación
Angélica Rojas Sánchez	Jefa del Departamento de Finanzas y Sistemas N47 Jefe de Dpto UMH A80	

Adscripción: Departamento de Finanzas y Sistemas.
Domicilio Institucional: Av. 510 No. 100 Pueblo de San Juan de Aragón, Alcaldía Gustavo A. Madero. Ciudad de México. C.P. 07920
Registro Federal de Contribuyentes: [redacted]
Clave Única de Registro de Población: [redacted]
Correo institucional: angelica.rojass@imss.gob.mx
Teléfono Fijo: 55 33 99 50 26

SE CANCELAN DATOS PERSONALES DE PERSONA(S) FISICAS IDENTIFICABLE(S) TALES COMO: RFC Y CURP, POR CONSIDERARSE INFORMACIÓN CUYA DIFUSIÓN PUEDE AFECTAR A LA ESFERA PRIVADA DE LA MISMA, DE CONFORMIDAD CON LO ESTABLECIDO EN LOS ARTÍCULOS 113 FRACCIÓN I Y 118 DE LA LEY FEDERAL DE TRANSPARENCIA Y ACCESO A LA INFORMACIÓN PÚBLICA. D.O.F. 09-mayo-2016

Sin más reciba un cordial saludo

Atentamente

Dra. Patricia Soto Márquez
Titular del Órgano de Operación Administrativa Desconcentrada Norte del Distrito Federal

ANEXOS
DIVISIÓN DE CONTRATOS

C.c.p. Mtro. José Jenaro Olguín Avilés, -Titular de la Jefatura de Servicios Administrativos.
Mtra. Susana Patricia Gordillo Carrillo, Jefa del Departamento de Construcción y Planeación Inmobiliaria.

SIN TEXTO

ANEXO 5 (CINCO)

"JUNTA DE ACLARACIONES", LA CUAL SE ENCUENTRA DISPONIBLE PARA SU CONSULTA EN EL PORTAL DE COMPRAS GUBERNAMENTALES COMPRANET.

ANEXOS
DIVISION DE CONTRATOS

SIN TEXTO

GOBIERNO DE MÉXICO | IMSS

"JUNTA DE ACLARACIONES" LA CUAL SE ENCUENTRA DISPONIBLE PARA SU CONSULTA EN EL PORTAL DE COMPRAS GUBERNAMENTALES COMPRANET

ANEXOS
DIVISION DE CONTRATOS

2024 AÑO DE Felipe Carrillo

SIN TEXTO